※ご使用前にこの説明書を良くお読みになり十分に理解してください。
**Before beginning assembly, please read these instructions thoroughly.**

KYOSHO®
THE FINEST RADIO CONTROL MODELS

**INSTRUCTION MANUAL**
組立／取扱説明書

1: 8 Scale Radio Controlled .21-28 Engine Powered 4WD Stadium Truck

# INFERNO ST-R

インファーノ ST-R

## 目 次 INDEX


●キットの他にそろえる物 REQUIRED FOR OPERATION ---- 2 ～ 3
●プロポの準備 RADIO PREPARATION ---- 3
●組立て前の注意 **BEFORE YOU BEGIN** ---- 4 ～ 5
●ランナー付プラパーツ配置図 ARRANGEMENT OF PLASTIC PARTS ON RUNNERS ---- 6 ～ 7
●本体の組立て ASSEMBLY ---- 8 ～ 30
●取扱いの注意 **OPERATING YOUR MODEL SAFELY** ---- 31
●分解図 EXPLODED VIEW ---- 32 ～ 34
●スペアパーツ・オプションパーツリスト SPARE PARTS & OPTIONAL PARTS ---- 35 ～ 38


### ⚠ 安全のための注意事項
この無線操縦模型は玩具ではありません!

●この商品は高い性能を発揮するように設計されています。組立てに不慣れな方は、模型を良く知っている人にアドバイスを受け確実に組立ててください。
●小さい部品があるので、組立て作業は幼児の手がとどかない所で必ずおこなってください。
●動かして楽しむ場所は、万一の事故を考えて安全を確認してから、責任をもってお楽しみください。
●組立てた後も、説明書がいつでも見られるように大切に保管してください。

### ⚠ UNDER SAFETY PRECAUTIONS
**This radio control model is not a toy!**

●First-time builders should seek the advice of experienced modellers before beginning assembly and if they do not fully understand any part of the construction.
●Assemble this kit only in places out of children's reach!
●Take enough safety precautions prior to operating this model. You are responsible for this model's assembly and safe operation!
●Always keep this instruction manual ready at hand for quick reference, even after completing the assembly.

※製品改良のため、予告なく仕様を変更する場合があります。 *SPECIFICATIONS ARE SUBJECT TO CHANGE WITHOUT NOTICE.
© 2006 KYOSHO CORPORATION／禁無断転載複製
31352-T01
No. 31352

## 1 ２チャンネル２サーボ無線操縦機（プロポ）
**2ch radio control set with 2 servos.**

- このキットには２チャンネル２サーボのプロポが必要です。
- 送信機にはスティックタイプとハンドルタイプがありますが、お好みのタイプを用意してください。
- スロットルサーボは、リバースで使用します。
- プロポの取扱いは、プロポに付属の説明書を参考にしてください。
- This kit requires a 2 channel radio control set with 2 servos.
- Because there are stick-type and wheel-type transmitters, use which ever fits your convenience best.
- Switch the reverse (transmitter) for the throttle control.
- For more information on the radio control set, refer to its instruction manual.

■スティックタイプ
２チャンネルプロポ
**Stick-type**
**2ch radio set.**

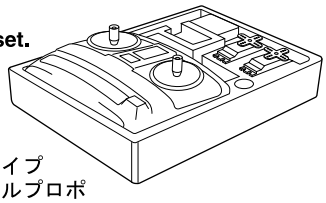

■ハンドルタイプ
２チャンネルプロポ
**Wheel-type**
**2ch radio set.**

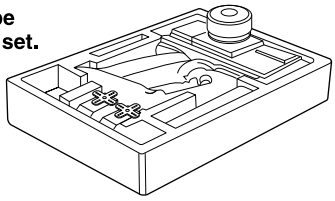

■単３乾電池（送信機用）
**AA-size Batteries (For Transmitter)**

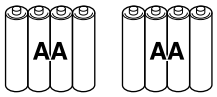


■受信機用ニカドバッテリー
**Battery for Receiver**

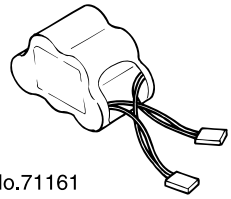

No.71161
6V X-FORCE 600
ニカドバッテリー
**Ni-Cd Battery**

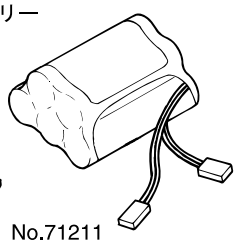

No.71211
6V X-FORCE 1100
ニカドバッテリー
**Ni-Cd Battery**

### 使用できるサーボ・受信機サイズ
Suitable servos & receiver

■サーボ
Servo

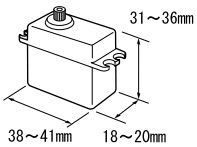


■受信機
Receiver

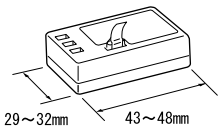


## 2 エンジンおよびマフラー
**Engine / Muffler / Tire**

- このキットには21～28クラスエンジンが必要です。
- This kit requires a .21~28 class engine.

■21～28クラスカー用エンジン
**Engine for .21~28-class cars**

※パイロットシャフト、クランクシャフト一体型のエンジンに限ります。
Use only .21~28 class engine with crank and pilot shaft (SG shaft only).

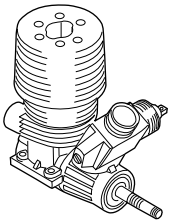

■プラグ
**Plug**

■ジョイントパイプ
**Joining Pipe**

No.92515
マフラージョイントパイプ
**Muffler Joining Pipe**

■マニホールド
**Manifold**

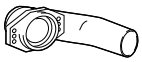

No.39514
マニホールド（O.S.21VZ, ピコ, ノバロッシ）
**Manifold (O.S.21VZ, Picco, Nova Rossi)**

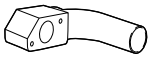

No.39516
マニホールド（O.S.21RG）
**Manifold (O.S.21RG)**

■マフラー
**Muffler**

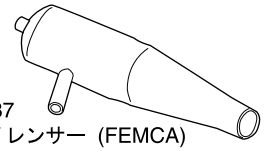

No.IFW-37
SP サイレンサー（FEMCA）
**SP Silencer (FEMCA)**

■タイヤ
**Tire**

No.612105
Bow Tie MTトラックタイヤ
**Bow Tie MT Truck Tire**

No.612104
Crime Fighter トラックタイヤ
**Crime Fighter Truck Tire**

（※日本国内のみ　For Japan Market Only）

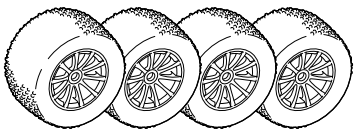

## 3 燃料と始動用具
**Required for engine starting:**

■燃料
**Glow Fuel**

No.73112
KANAI FUEL 30%
**Kyosho Racing**
**KANAI FUEL 30%**

■燃料ポンプ
**Fuel Pump**

No.96422B
クイックフュールポンプ
**Quick Fill Fuel Bottle**

■プラグヒーター
**Plug Heater**

No.36217
ブースターチャージャー 2.0
**Booster Charger 2.0**

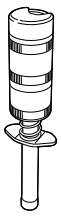

No.36215
スパークブースター 2.0
**Spark Booster 2.0**

■プラグレンチ
**Plug Wrench**

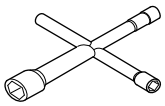

No.80312
ロッキングジグ／レンチ
**Locking Jig & Wrench**

■スターター
**Starter**

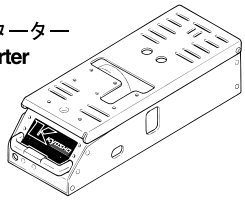

No.36209
マルチスターターボックス2.0
**Multi Starter Box 2.0**

■スターター用バッテリー
**Battery**

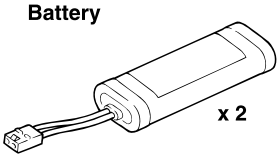


7.2V / 8.4Vバッテリー
7.2V/8.4V Battery

## 4 塗料
**Paint**

- ボディの塗装には塗料が必要です。京商では、モデル用塗料、スプレーを販売していますのでご利用ください。
- For painting the body, use Kyosho paints for models!

No.2230
ポリカカラー
**POLYCA COLOR**

No.76501～76711
京商スプレーカラー
**KYOSHO SPRAY COLOR**

## 5 その他
**Other equipment required.**

■ダンパーオイル
**Shock Oil**

■ストラップ（M）
**Strap (M)**

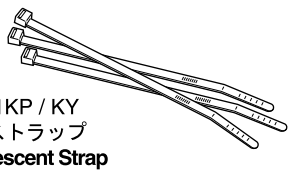

No.1701KP / KY
蛍光ストラップ
**Fluorescent Strap**

## キットの他にそろえる物（2）REQUIRED FOR OPERATION (2)

### 6 組立てに必要な工具 Tools required

■＋ドライバー（大、中、小）
**Phillips Screwdriver (L.M.S)**

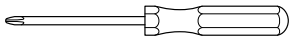

■カッターナイフ
**Sharp Hobby Knife**

■ラジオペンチ
**Needle Nose Pliers**

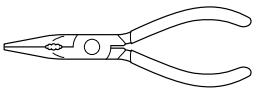

■ニッパー
**Wire Cutters**

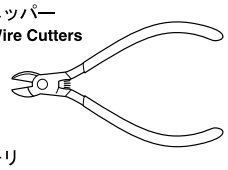

■キリ
**Awl**

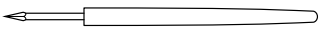

■10㎜ボックスドライバー
**Box Wrench**

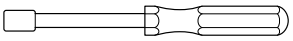

**注意** 使用する工具の取扱いには、十分注意してください。
**CAUTION: Handle tools carefully!**

■ネジロック剤（ロックタイト）
**Screw Cement**

No.94402

■瞬間接着剤
**Instant Glue**
KYOSHO スペシャルグルー
**KYOSHO Special Glue**
No.96154

### キットに入っている工具 TOOLS INCLUDED

■六角レンチ（1.5㎜，2㎜，2.5㎜，3㎜）
**Hex Wrench (1.5mm, 2mm, 2.5mm, 3mm)**

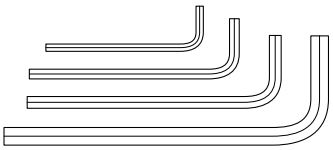

■グリス
**Grease**

■十字レンチ
**Cross Wrench**

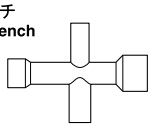

No.36219
SPナイフエッジリーマー
**SP KNIFE EDGE REAMER**

下穴加工が不要で、直接1㎜～15㎜の正確な穴あけができる工具です。

No need to pre-drill! Precise holes (1mm to 15mm) can be drilled.

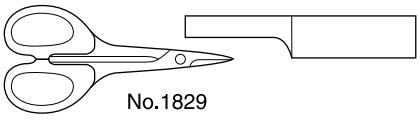

No.1829
ラウンドカッター＆サンダー
**ROUND CUTTER & SANDER**

ボディのカット、仕上げ用。 曲線部分も楽に作業ができます。

For trimming bodies! Easler cuts can be made along curved lines.

## プロポの準備 RADIO PREPARATION

●プロポを下の順番にしたがってセットします。
Set up the radio control system as indicated below.

●始める時
1 送信機に単3乾電池をセットする。
2 送信機のアンテナをのばす。
3 電充電した受信機用ニカドバッテリーをつなぐ。
4 受信機のアンテナをのばす。
5 トリムを中央にセットする。
6 送信機のスイッチを入れる。
7 受信機のスイッチを入れる。
8 ハンドル/トリガーを動かして

●終わる時
9 受信機のスイッチを切る。
10 送信機のスイッチを切る。
11 送信機のアンテナを縮める。

●START
1 Insert AA-size batteries into the Transmitter.
2 Extend the Transmitter antenna.
3 Connect the charged Ni-Cd battery to the receiver.
4 Unwind the Receiver antenna.
5 Center the Transmitter trims.
6 Switch "ON" the Transmitter.
7 Switch "ON" the Receiver.
8 Make sure the servos move according to your transmitter inputs.

●FINISH
9 Switch "OFF" the Receiver.
10 Switch "OFF" the Transmitter.
11 Retract the Transmitter antenna.

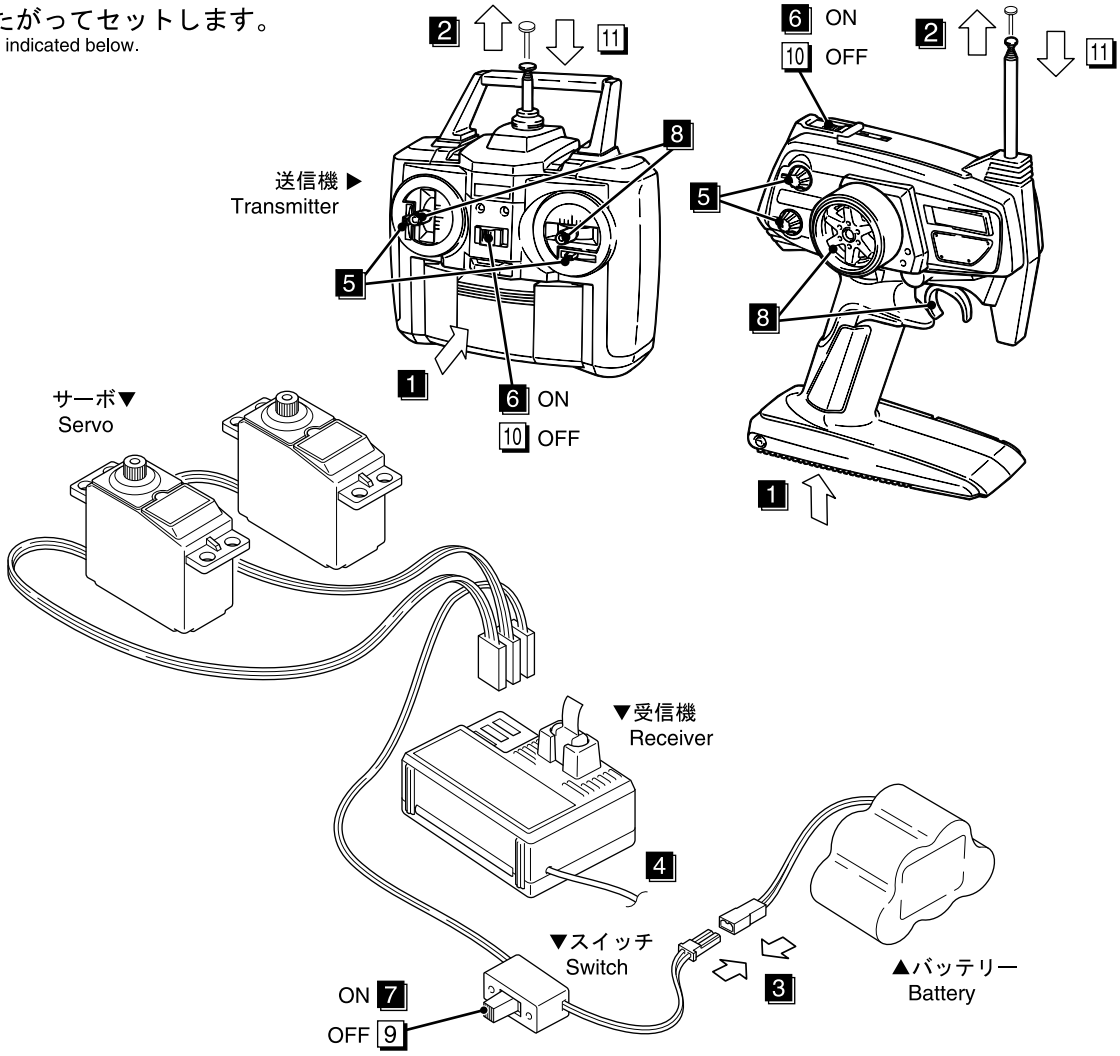

**1** 組立てる前に説明書を良く読んで、おおよその構造を理解してから組立てに入ってください。
Read through the manual before you begin, so you will have an overall idea of what to do.

**2** キットの内容をお確かめください。万一不良、不足がありましたら、お買い求めの販売店にご相談いただくか、当社「ユーザー相談室」までご連絡ください。
Check all parts. If you find any defective or missing parts, contact your local dealer or our Kyosho Distributor.

**3** 説明書の見かた
How to read the instruction manual:

〔説明例 Example〕

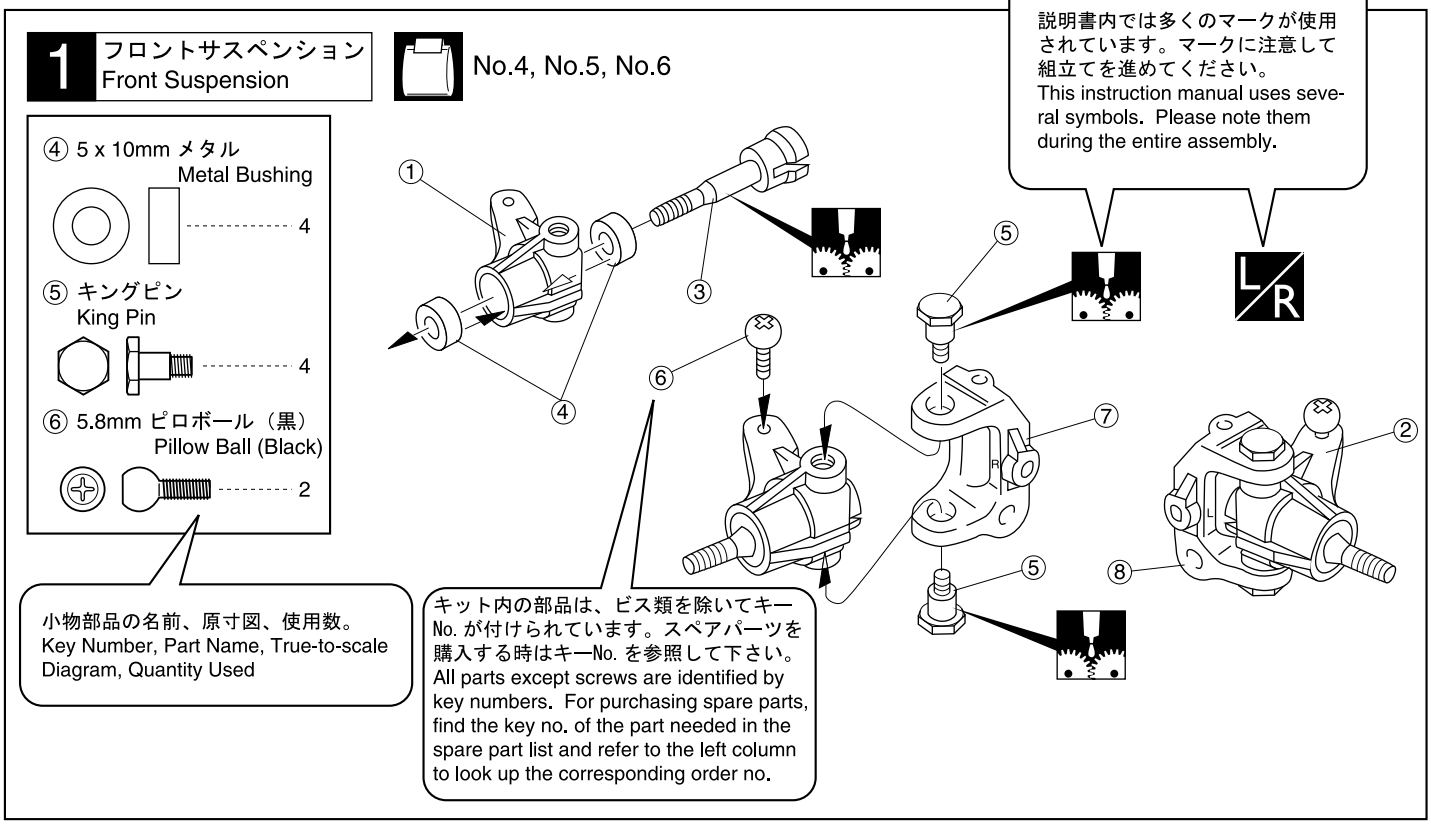


**4** 説明書に使われているマーク
Symbols used throughout the instruction manual, comprise:

- 使用する袋詰。 Part bags used.
- 2mmの穴をあける（例）。 Drill holes with the specified diameter (here: 2mm).
- 別購入品 Must be purchased separately!
- 瞬間接着剤で接着する。 Apply instant glue (CA glue, super glue).
- をカットする。 Cut off shaded portion.
- 注意して組立てる所。 Pay close attention here!
- 仮止め。 Tentatively tighten.
- グリスを塗る。 Apply grease.
- 原寸図 True-to-scale diagram.
- 可動するように組立てる。 Ensure smooth non-binding movement while assembling.
- ネジロック剤を塗る。 Apply threadlocker (screw cement).
- 左右同じように組立てる。 Assemble left and right sides the same way.
- ２セット組立てる（例）。 Assemble as many times as specified (here: twice).
- 番号の順に組立てる。 Assemble in the specified order.

**5** キットには、形や長さが違うビスや小物部品が多く入っています。説明書には原寸図がありますので確認してから組立ててください。
また、ビス類は多めに入っているものもありますので、予備としてお使いください。
This kit contains screws and hardware in different metric sizes and shapes.
Before using them, check the screws on the true-to-scale diagrams on the left side in each assembly step. Some screws are extras.

●ビスの種類 SCREWS

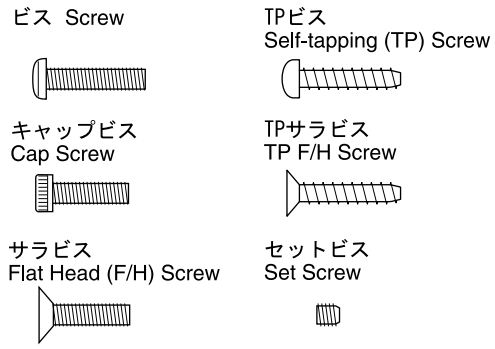


●小物部品のサイズ例 OTHER HARDWARE

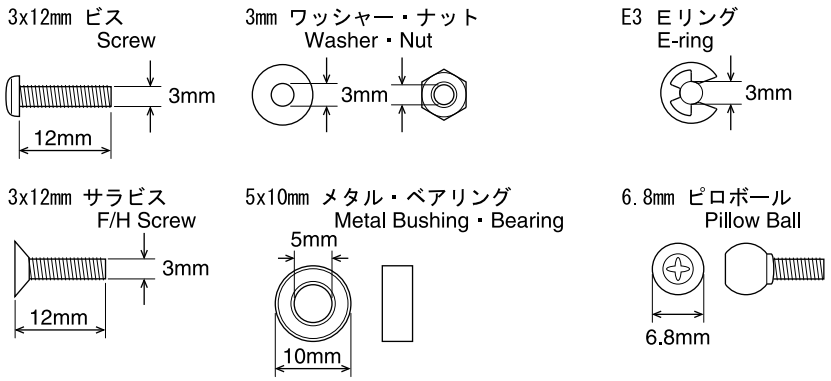


**6** TPビスは、部品にネジを切りながらしめつけるビスです。しめこみが固い場合がありますが、部品が確実に固定されるまでしめこんでください。ただし、しめすぎるとネジがきかなくなりますので、部品が変形するまでしめないでください。
Self-tapping (TP) screws cut threads into the parts when being tightened. Excessive force may permanently damage parts when tightening TP screws. It is recommended to stop tightening when the part is attached or when some resistance is felt after the threaded portion enters the plastic.

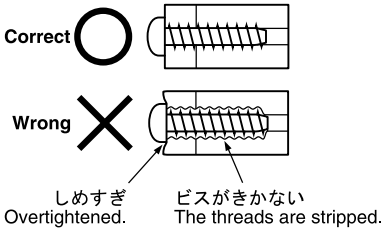


**MEMO**

## ランナー付　プラパーツ配置図　（1）ARRANGEMENT OF PLASTIC PARTS ON RUNNERS (1)

No.1

►▭部の部品は使用しません。
Shaded parts are not used.

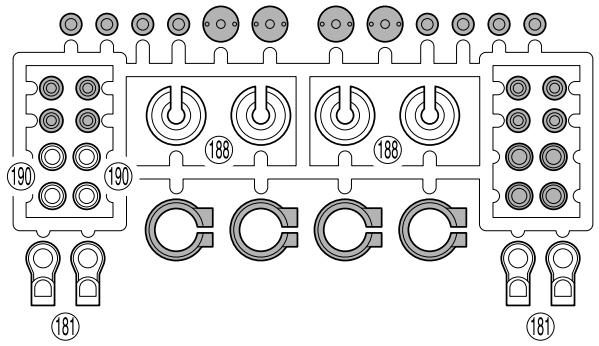


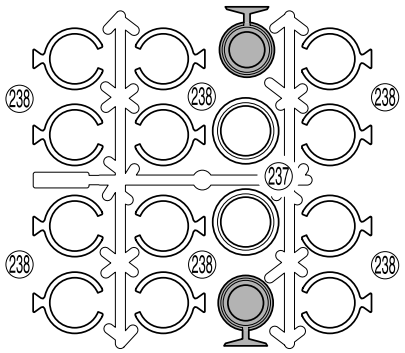


No.4

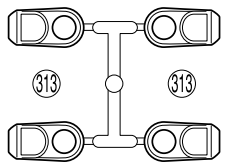


►⬚部の部品は、セッティング用に使用してください。
Use the parts within the dotted lines as tunning options.

►▭部の部品は使用しません。
Shaded parts are not used.

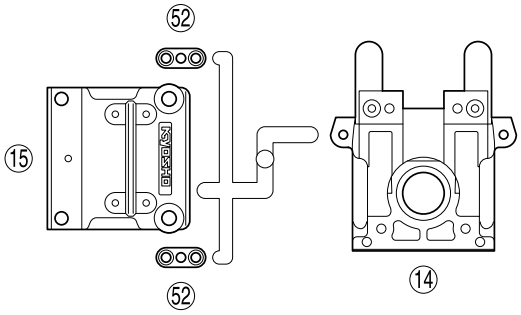


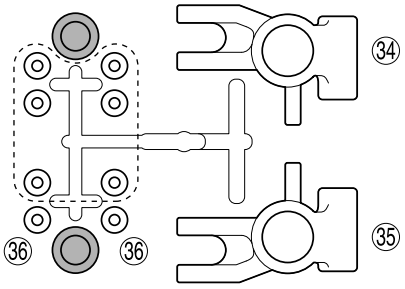


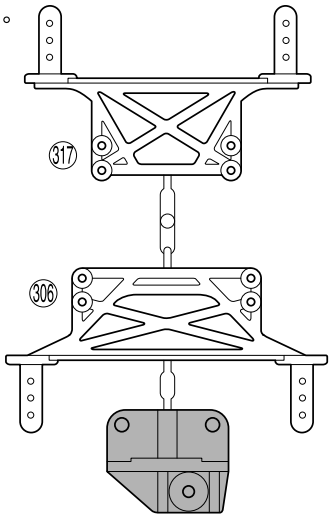


No.5

►▭部の部品は使用しません。
Shaded parts are not used.

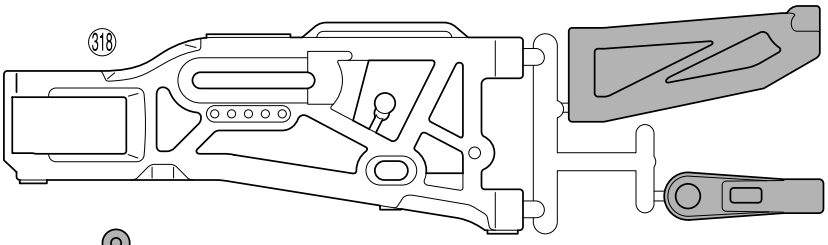


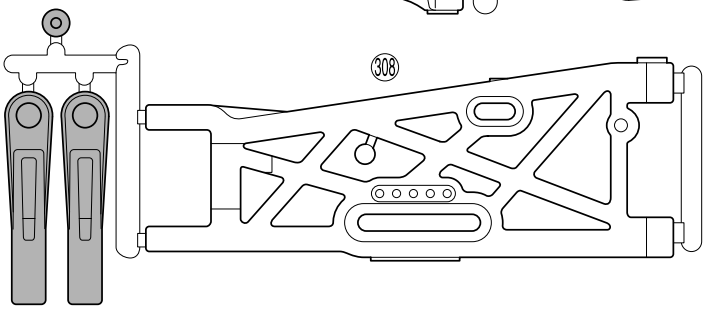


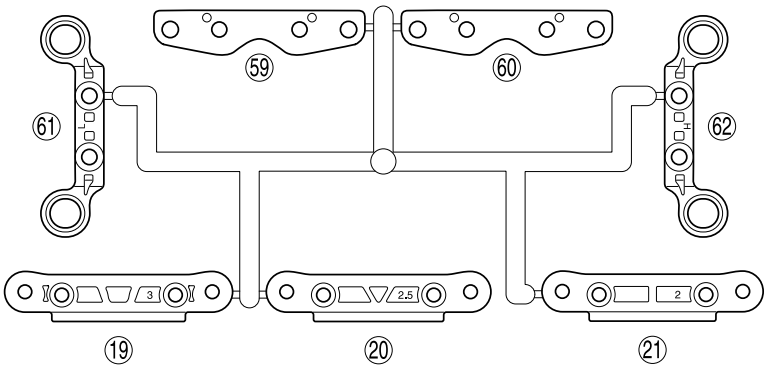


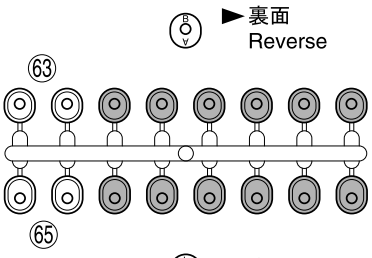

## ランナー付　プラパーツ配置図　（2）ARRANGEMENT OF PLASTIC PARTS ON RUNNERS (2)

No.5

►┅┅部の部品は、セッティング用に使用してください。
Use the parts within the dotted lines as tunning options.

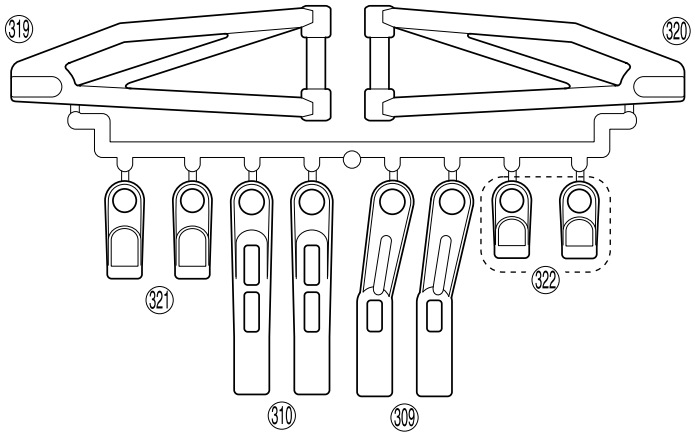


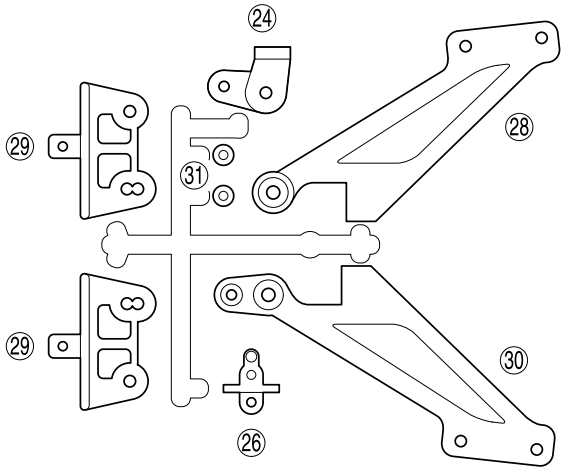

No.6

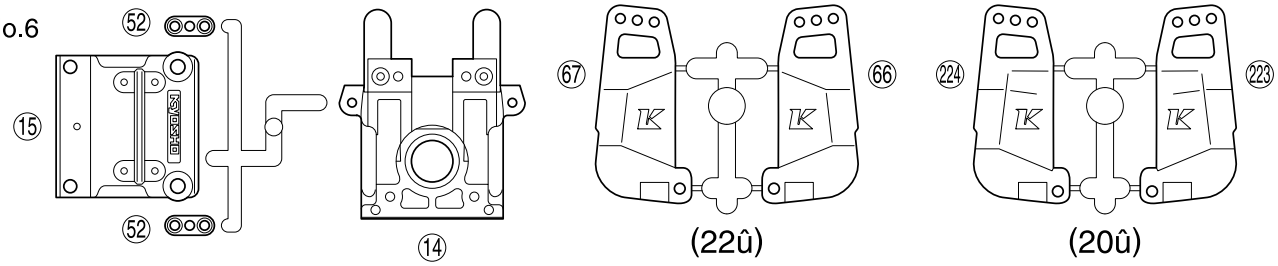

No.7

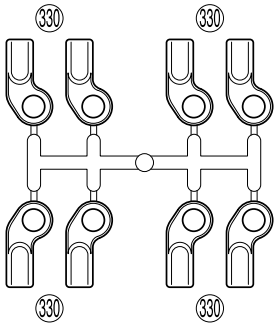

No.8

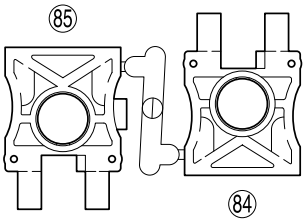


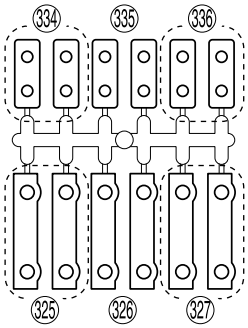


►┅┅部の部品は、セッティング用に使用してください。
Use the parts within the dotted lines as tunning options.

No.9

►■部の部品は使用しません。
Shaded parts are not used.

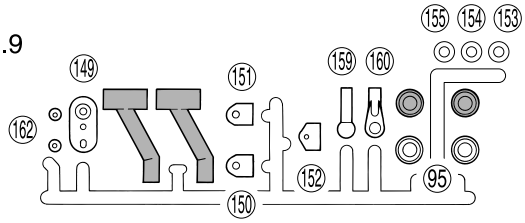


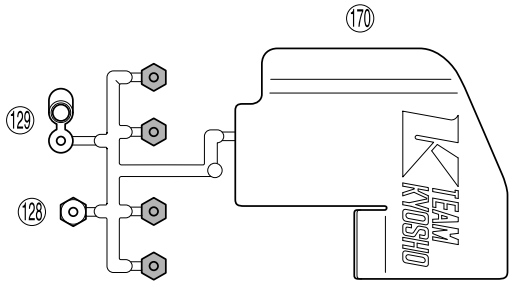


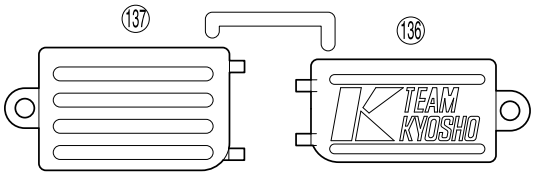


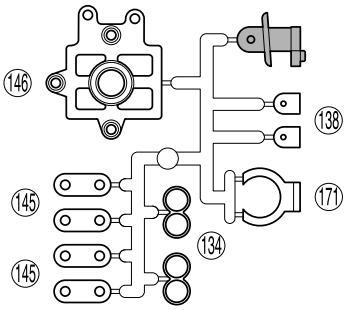


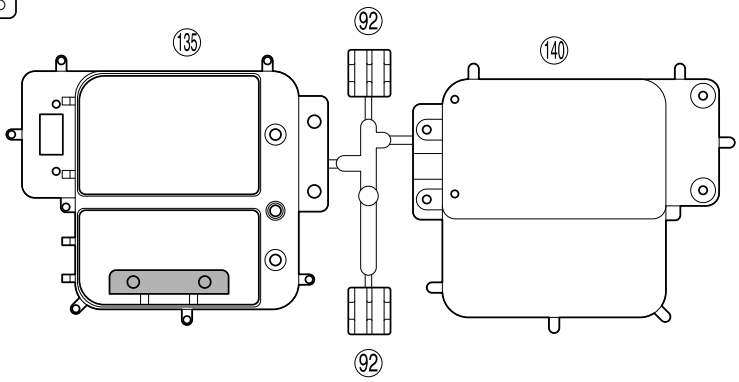

## 1 デフギヤ Gear Differential

No.2

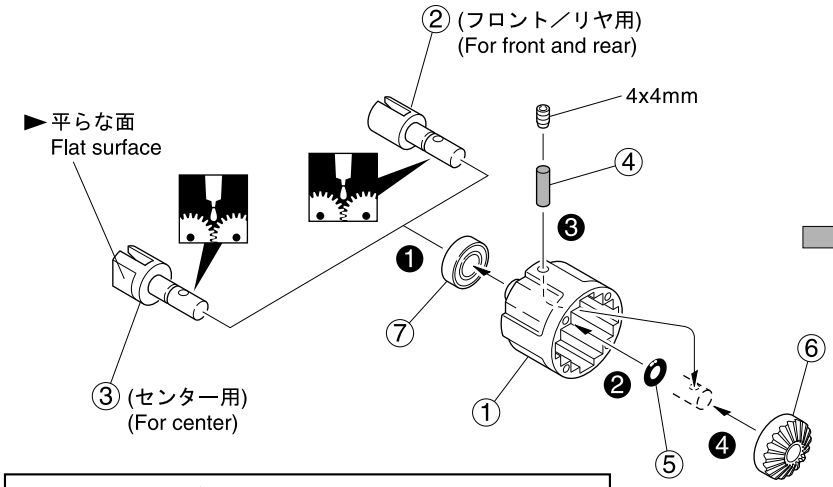


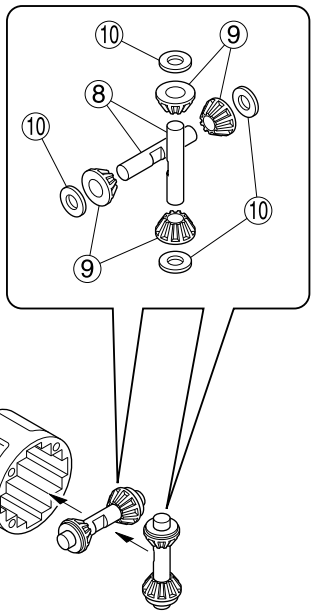


| | |
|---|---|
| 4 x 4mm セットビス Set Screw | 3 |
| ④ 2.6 x 14mm シャフト（黒） Shaft (Black) | 3 |
| ⑤ 6mm Oリング O-ring | 3 |
| ⑦ 8 x 16mm ベアリング Ball Bearing | 3 |
| ⑩ 4 x 10mm シム Shim | 12 |

x2 フロント／リヤ用 For front and rear

x1 センター用 For center

## 2 デフギヤ Gear Differential

No.2

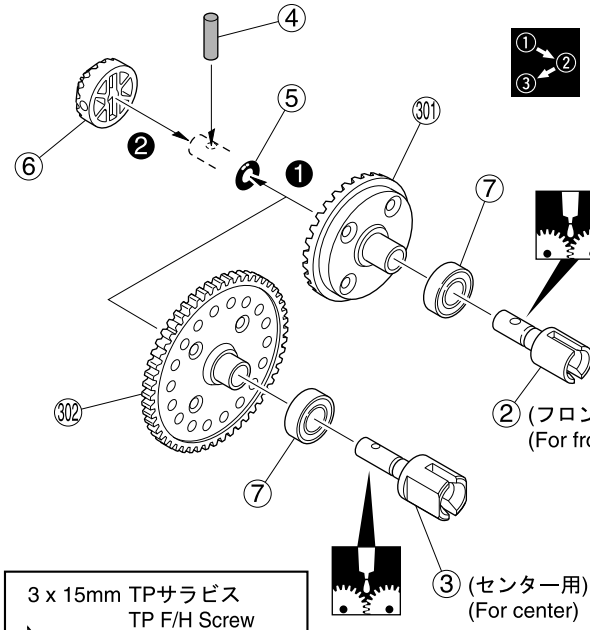


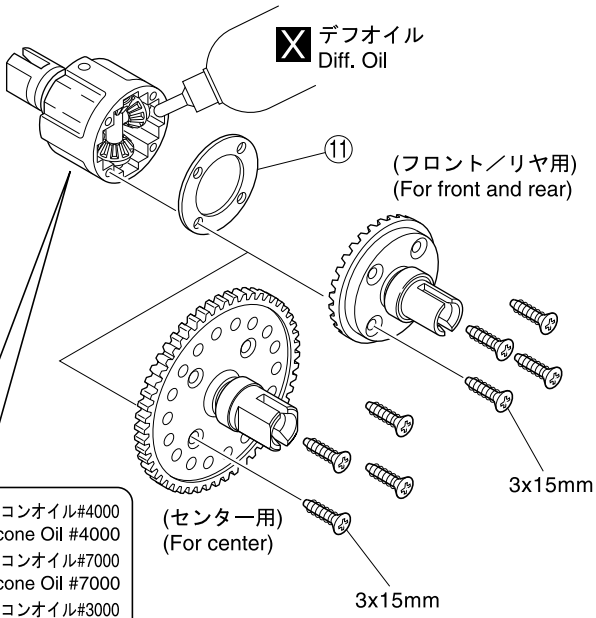


| | |
|---|---|
| 3 x 15mm TPサラビス TP F/H Screw | 12 |
| ④ 2.6 x 14mm シャフト（黒） Shaft (Black) | 3 |
| ⑤ 6mm Oリング O-ring | 3 |
| ⑦ 8 x 16mm ベアリング Ball Bearing | 3 |

►フロント用 For Front シリコンオイル#4000 Silicone Oil #4000
センター用 For Center シリコンオイル#7000 Silicone Oil #7000
リヤ用 For Rear シリコンオイル#3000 Silicone Oil #3000
※オイルは8分目まで入れる。
Fill up to 80%.

x2 フロント／リヤ用 For front and rear

x1 センター用 For center

使用する袋詰。 Part bags used.
番号の順に組立てる。 Assemble in the specified order.
グリスを塗る。 Apply grease.
x2 ２セット組立てる（例）。 Assemble as many times as specified.
X 別購入品。 Must be purchased separately!
注意して組立てる所。 Pay close attention here!

## 3 リヤギヤボックス Rear Gearbox

No.2, No.4, No.5, No.10

4 x 20mm TPサラビス TP F/H Screw ---------- 2

4 x 25mm TPサラビス TP F/H Screw ------ 2

⑰ 13 x 16mm シム（厚 Thick）
⑱ シム（薄 Thin） Shim

⑦ 8 x 16mm ベアリング Ball Bearing -- 2

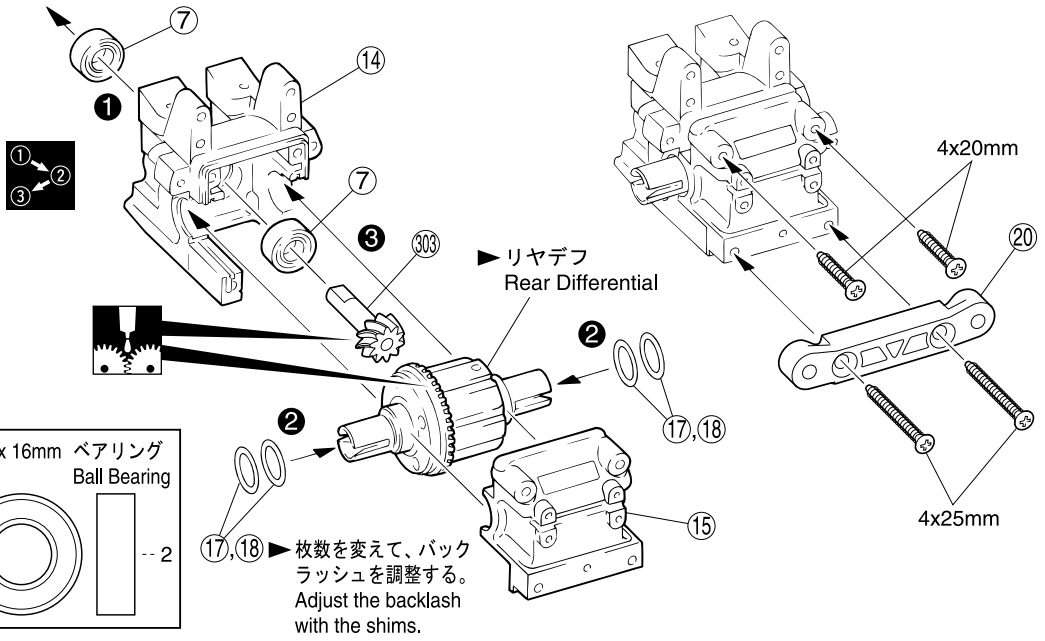


## 4 リヤギヤボックス Rear Gearbox

No.4, No.5, No.10

5 x 4mm セットビス Set Screw ---------- 1

4 x 10mm ビス Screw ---------- 2

4 x 15mm TPビス TP Screw ---------- 2

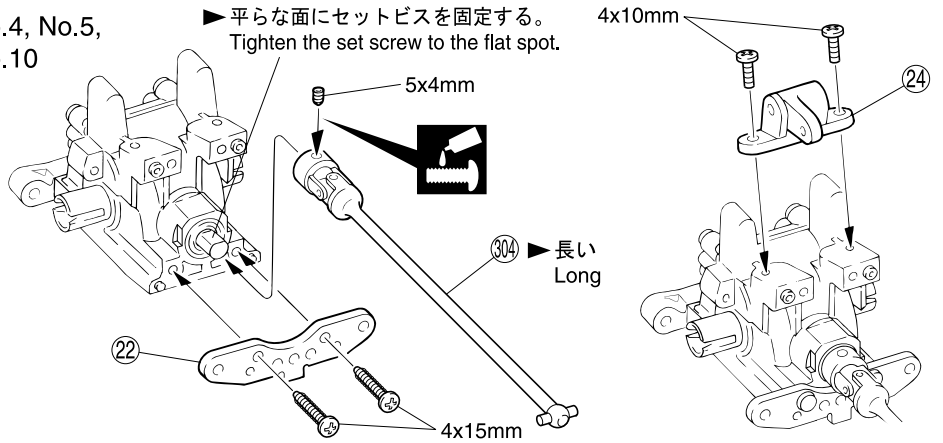


## 5 リヤダンパーステー Rear Shock Stay

No.4, No.10

3 x 20mm キャップビス Cap Screw ---------- 2

3 x 10mm TPサラビス TP F/H Screw ---------- 4

4 x 10mm サラビス F/H Screw ---------- 2

3 x 12mm TPサラビス TP F/H Screw ---------- 2

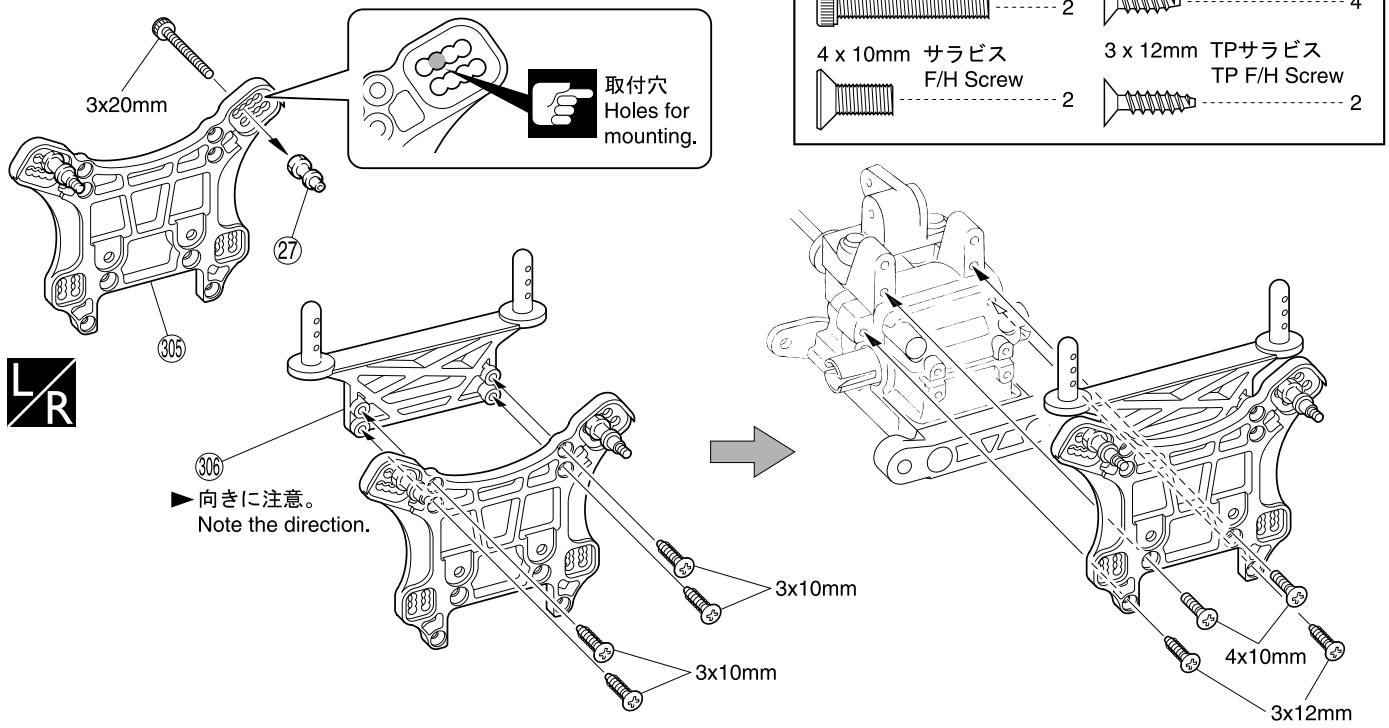


使用する袋詰。 Part bags used.

ネジロック剤を塗る。 Apply threadlocker (screw cement).

注意して組立てる所。 Pay close attention here!

左右同じように組立てる。 Assemble left and right sides the same way.

番号の順に組立てる。 Assemble in the specified order.

グリスを塗る。 Apply grease.

## 6 ウイングステー Wing Stay

No.4, No.5, No.10

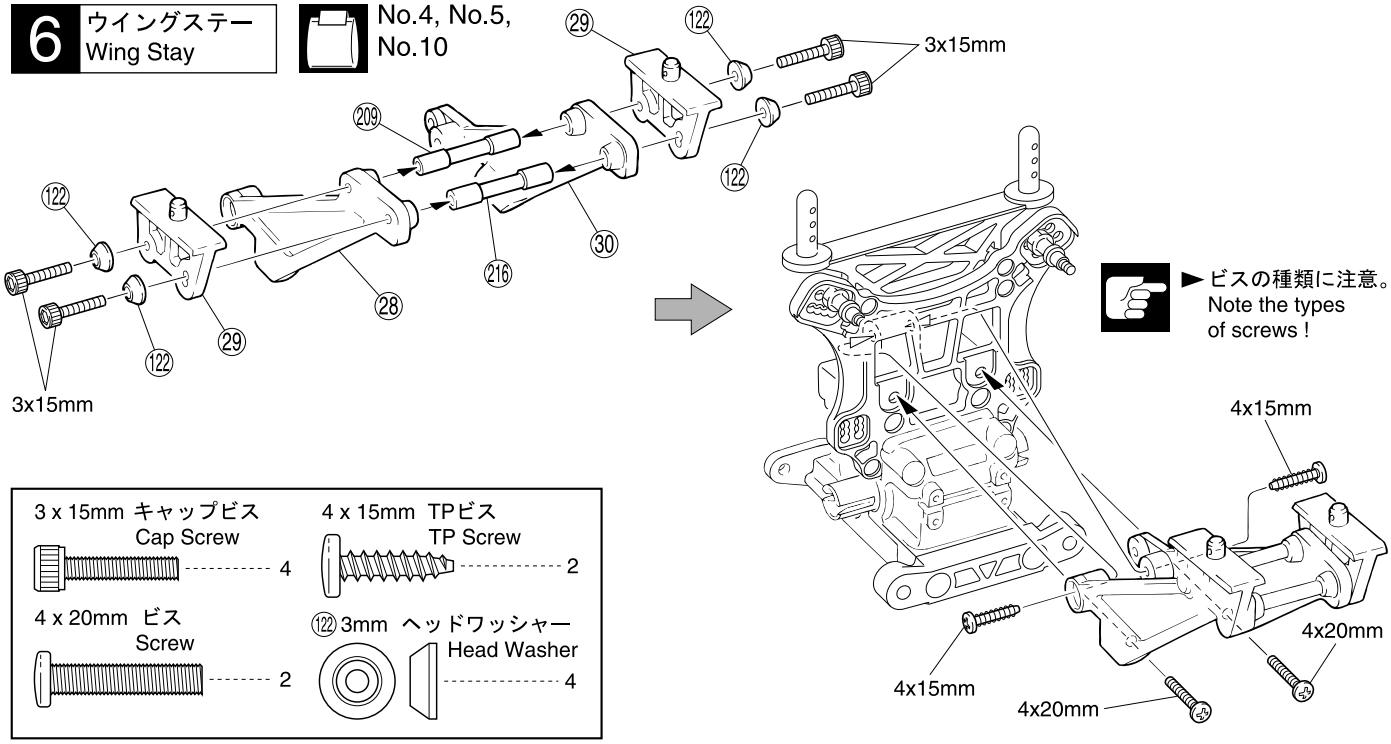


## 7 リヤサスペンション Rear Suspension

No.4, No.5, No.10

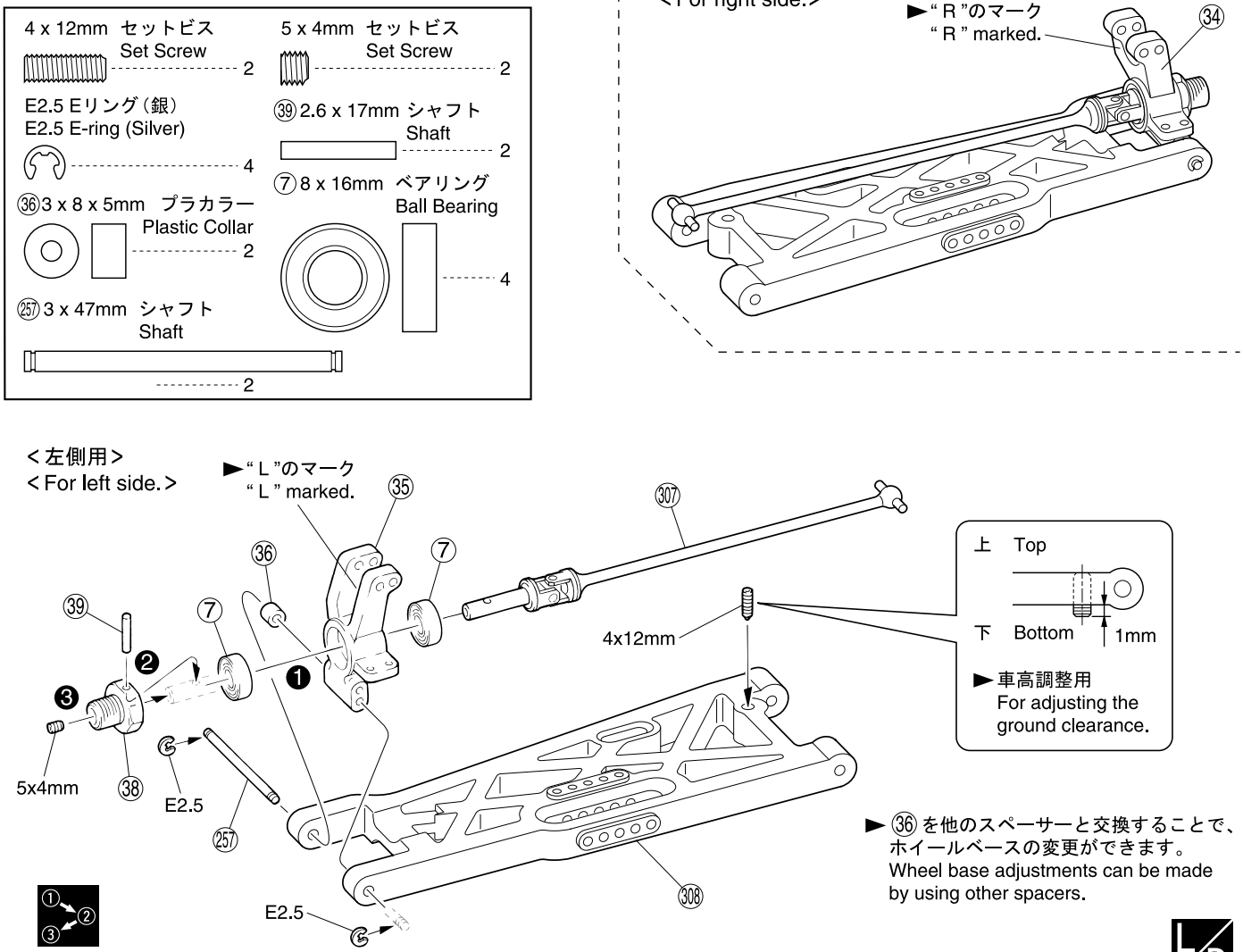


使用する袋詰。 Part bags used.

左右同じように組立てる。 Assemble left and right sides the same way.

番号の順に組立てる。 Assemble in the specified order.

注意して組立てる所。 Pay close attention here!

## 8 リヤサスペンション Rear Suspension

No.4, No.10

L/R

256 4 x 74mm シャフト Shaft ------- 2

3 x 10mm キャップビス Cap Screw ---------- 2

E3 Eリング（黒） E3 E-ring (Black) -------- 4

42 7.8mm 座付ボール（黒） Flange Ball (Black) ---------- 2

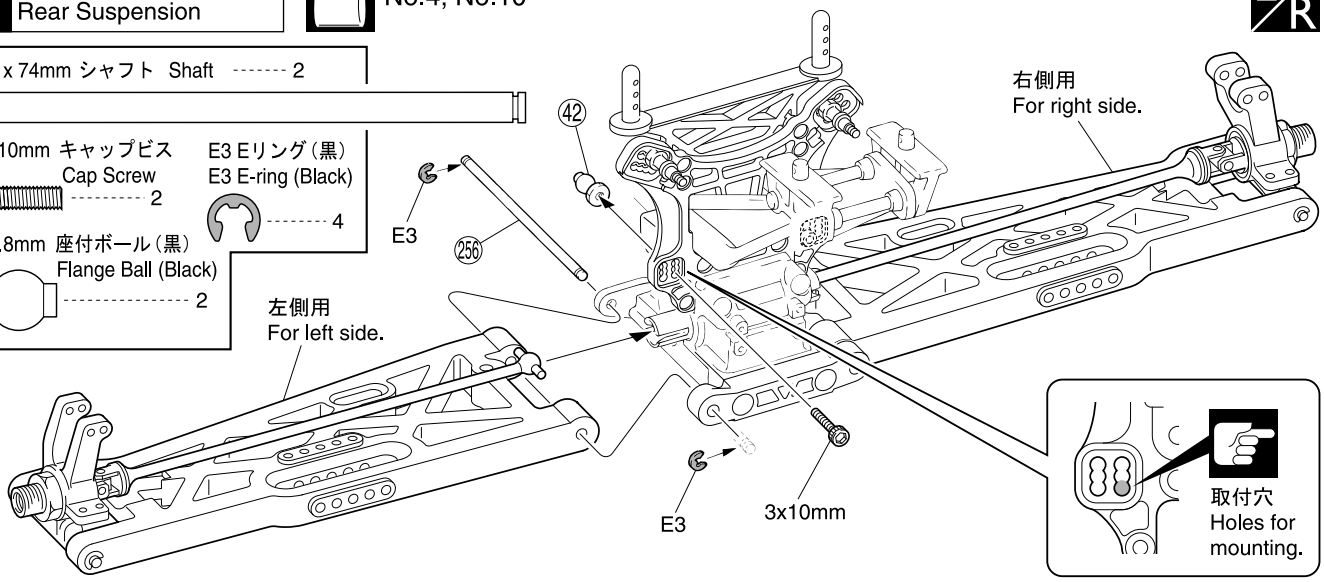


## 9 リヤサスペンション Rear Suspension

No.4, No.5

218 リヤアッパーロッド Rear Upper Rod ---2

310 7.8mm ボールエンド Ball End ---------- 2

309 7.8mm ボールエンド Ball End -------- 2

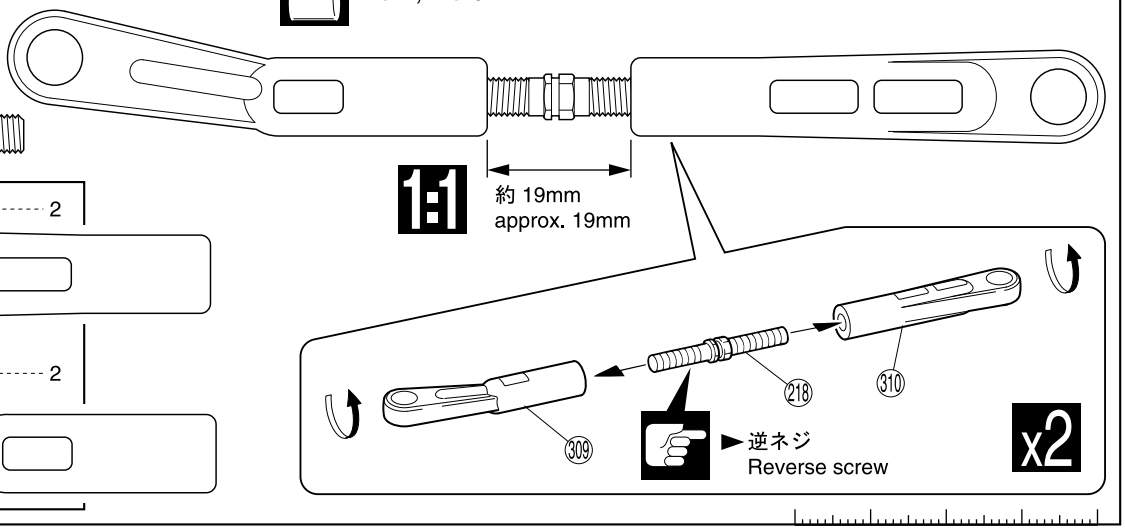


## 10 リヤサスペンション Rear Suspension

L/R

No.4, No.10

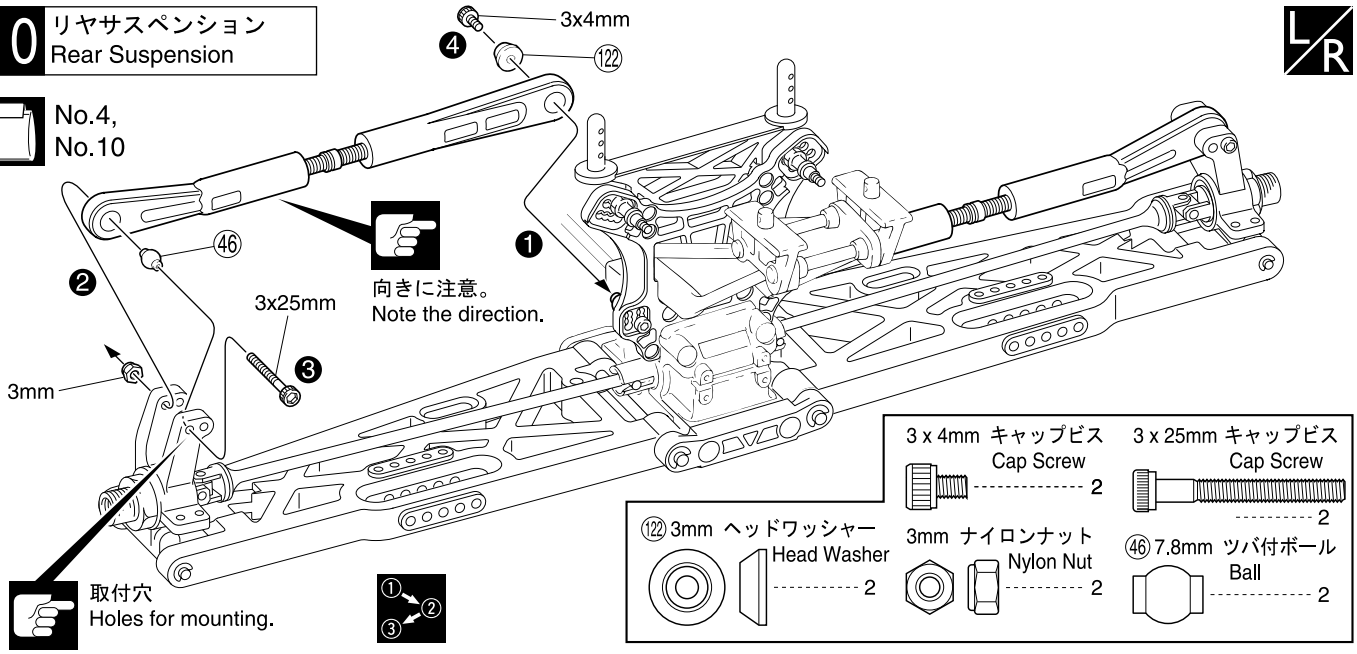


3 x 4mm キャップビス Cap Screw ---------- 2

3 x 25mm キャップビス Cap Screw ---------- 2

122 3mm ヘッドワッシャー Head Washer ---------- 2

3mm ナイロンナット Nylon Nut ---------- 2

46 7.8mm ツバ付ボール Ball ---------- 2

使用する袋詰。 Part bags used.

注意して組立てる所。 Pay close attention here!

番号の順に組立てる。 Assemble in the specified order.

x2 ２セット組立てる（例）。 Assemble as many times as specified.

L/R 左右同じように組立てる。 Assemble left and right sides the same way.

1:1 原寸図。 True-to-scale diagram.

## 11 リヤサスペンション Rear Suspension

No.4, No.10

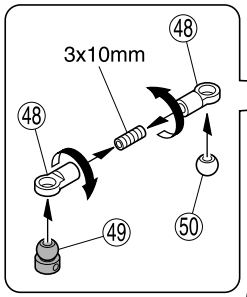


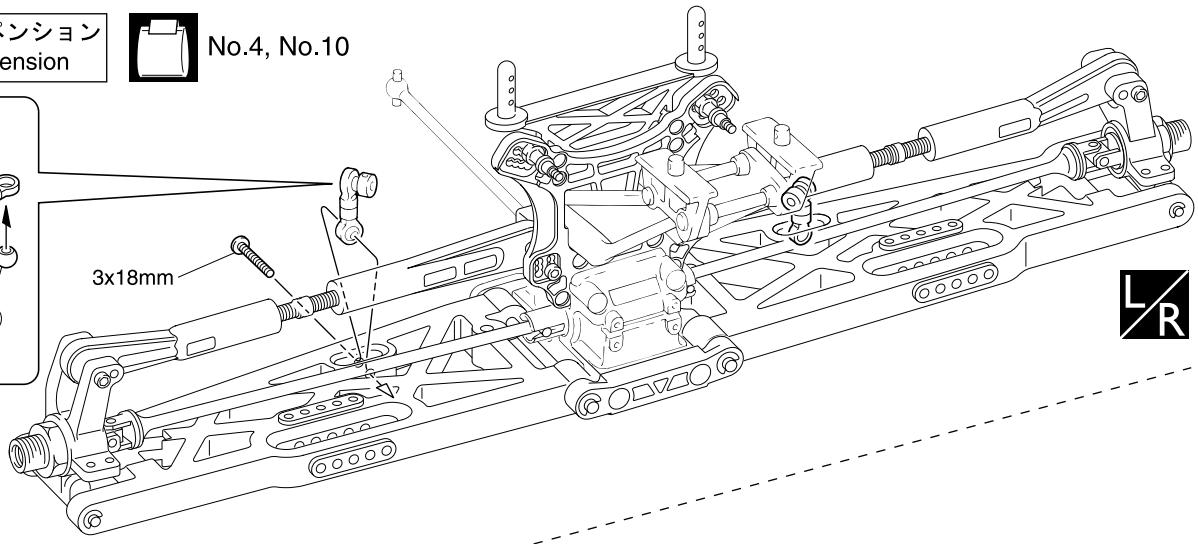


| | |
|---|---|
| 3 x 3mm セットビス Set Screw | 2 |
| 3 x 4mm セットビス Set Screw | 2 |
| 3 x 10mm セットビス Set Screw | 2 |
| 3 x 18mm ビス Screw | 2 |
| 2.6 x 5mm サラビス F/H Screw | 4 |
| 50 5.8mm ボール Ball | 2 |
| 48 5.8mm ボールエンド(S) Ball End (S) | 4 |
| 49 スタビボール(黒) Stabilizer Ball (Black) | 2 |

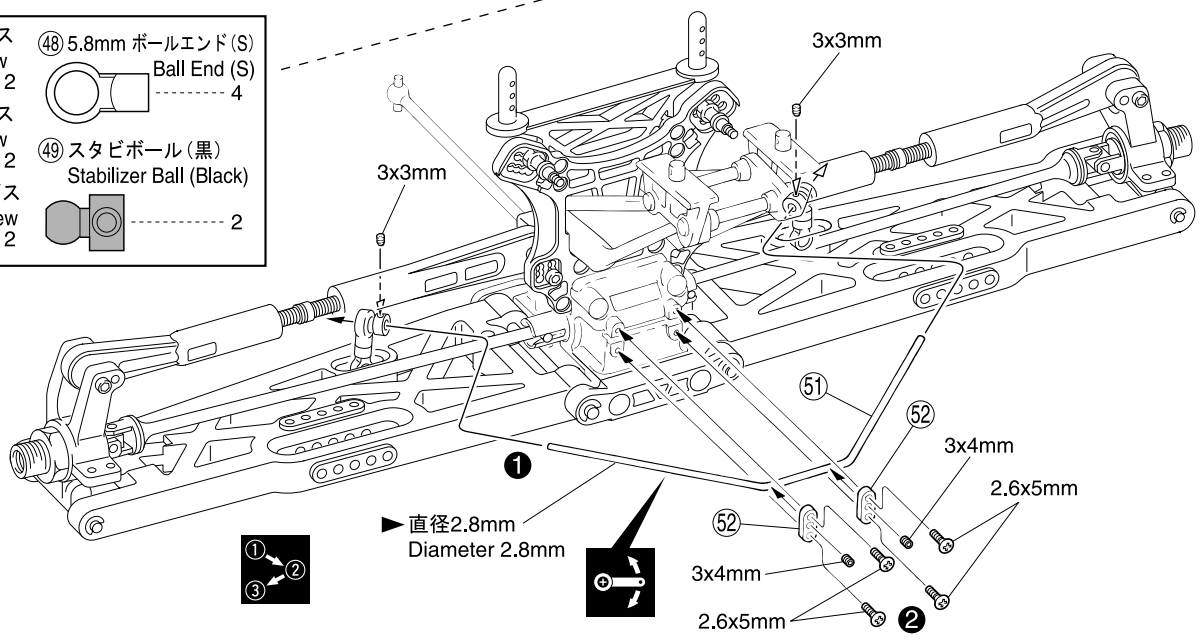


## 12 シャシー Chassis

No.10

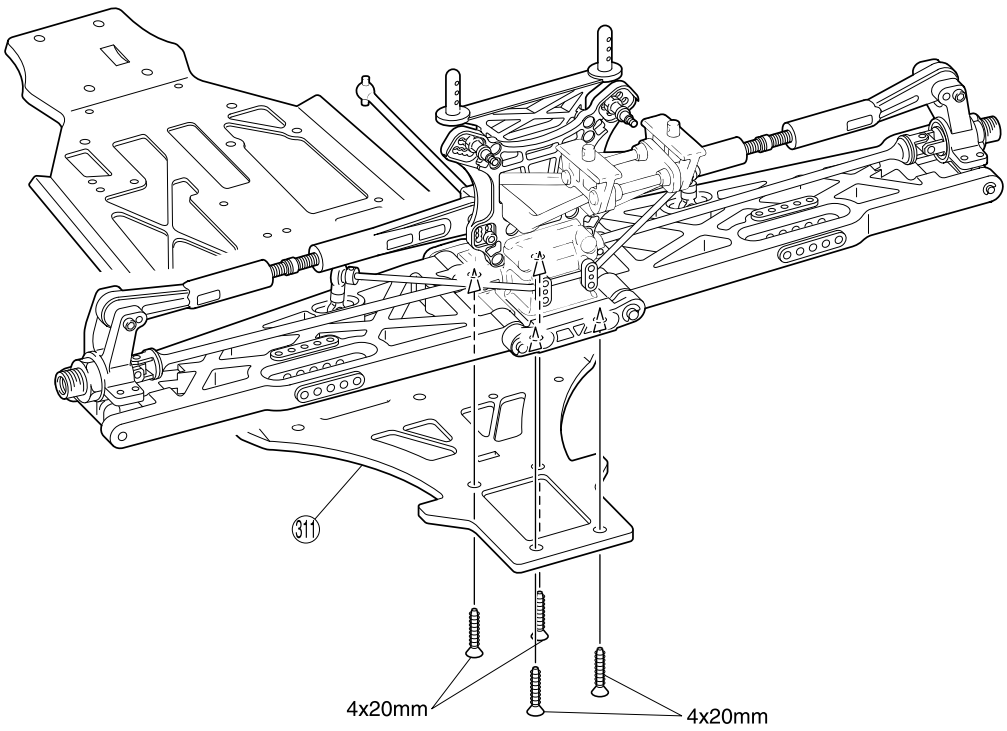


| | |
|---|---|
| 4 x 20mm TPサラビス TP F/H Screw | 4 |

使用する袋詰。 Part bags used.

番号の順に組立てる。 Assemble in the specified order.

左右同じように組立てる。 Assemble left and right sides the same way.

可動するように組立てる。 Ensure smooth non-binding movement while assembling.

## 13 シャシー Chassis

No.4, No.9, No.10

3 x 10mm サラビス F/H Screw ---------- 1

3 x 18mm キャップビス Cap Screw ---------- 1

312 トルクロッドボール Torque Rod Ball ---------- 1

56 6.8mm ツバ付ボール Ball ---------- 1

313 6.8mm ボールエンド Ball End ---------- 2

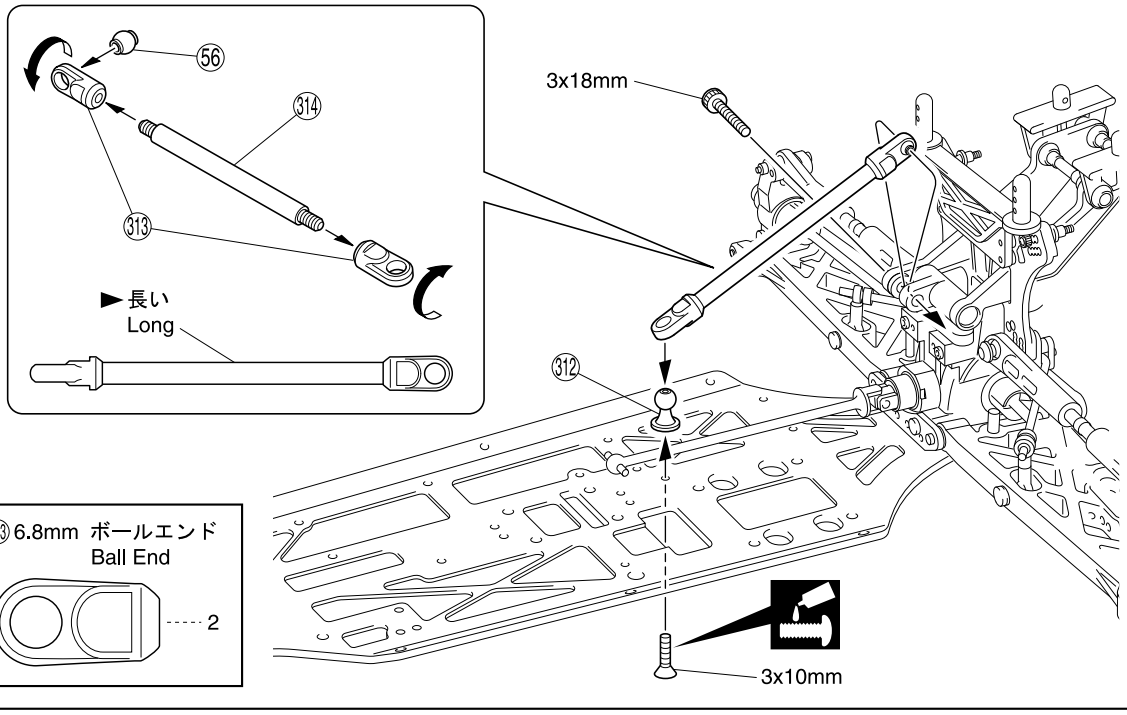


## 14 フロントギヤボックス Front Gearbox

No.2, No.6, No.10

4 x 20mm TPビス TP Screw ---------- 2

4 x 20mm TPサラビス TP F/H Screw ---------- 2

17 13 x 16mm シム（厚 Thick）
18 シム（薄 Thin） Shim

7 8 x 16mm ベアリング Ball Bearing ---------- 2

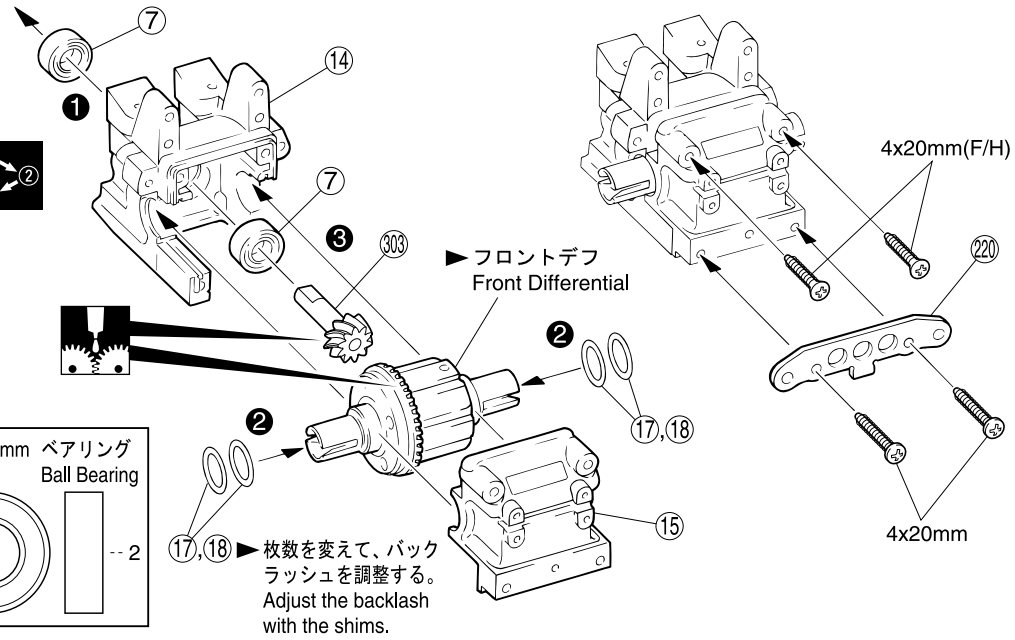


## 15 フロントギヤボックス Front Gearbox

No.5, No.6, No.10

5 x 4mm セットビス Set Screw ---------- 1

4 x 15mm TPサラビス TP F/H Screw ---------- 2

4 x 20mm TPサラビス TP F/H Screw ---------- 2

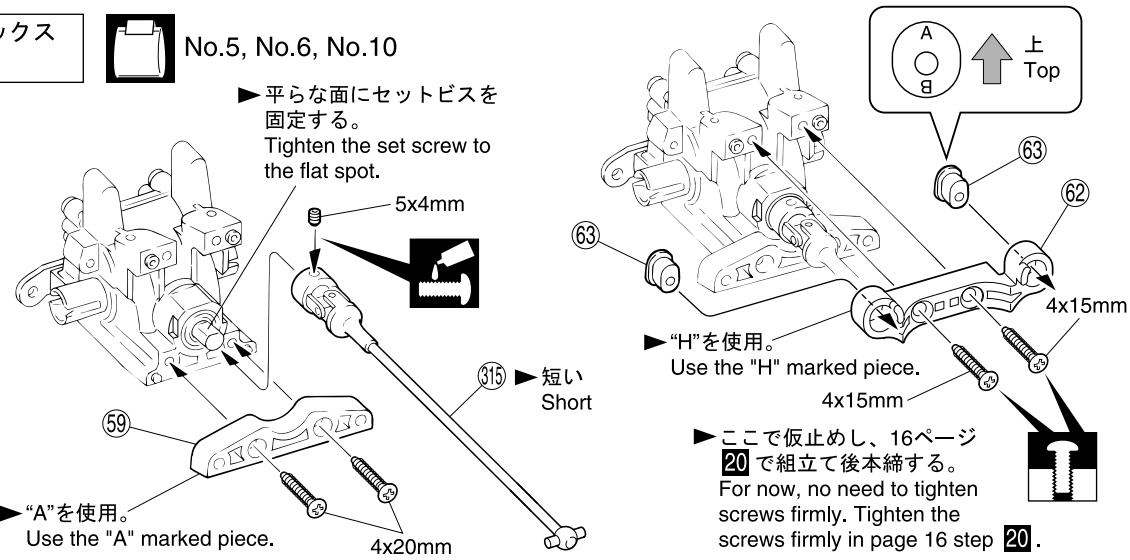


使用する袋詰。 Part bags used.
番号の順に組立てる。 Assemble in the specified order.
グリスを塗る。 Apply grease.
ネジロック剤を塗る。 Apply threadlocker (screw cement).
仮止め。 Tentatively tighten.

## 16 フロントダンパーステー Front Shock Stay

No.5, No.6, No.10

| | |
|---|---|
| 3 x 20mm キャップビス Cap Screw | 2 |
| 3 x 10mm TPサラビス TP F/H Screw | 4 |
| 4 x 10mm サラビス F/H Screw | 4 |
| 3 x 12mm TPサラビス TP F/H Screw | 2 |

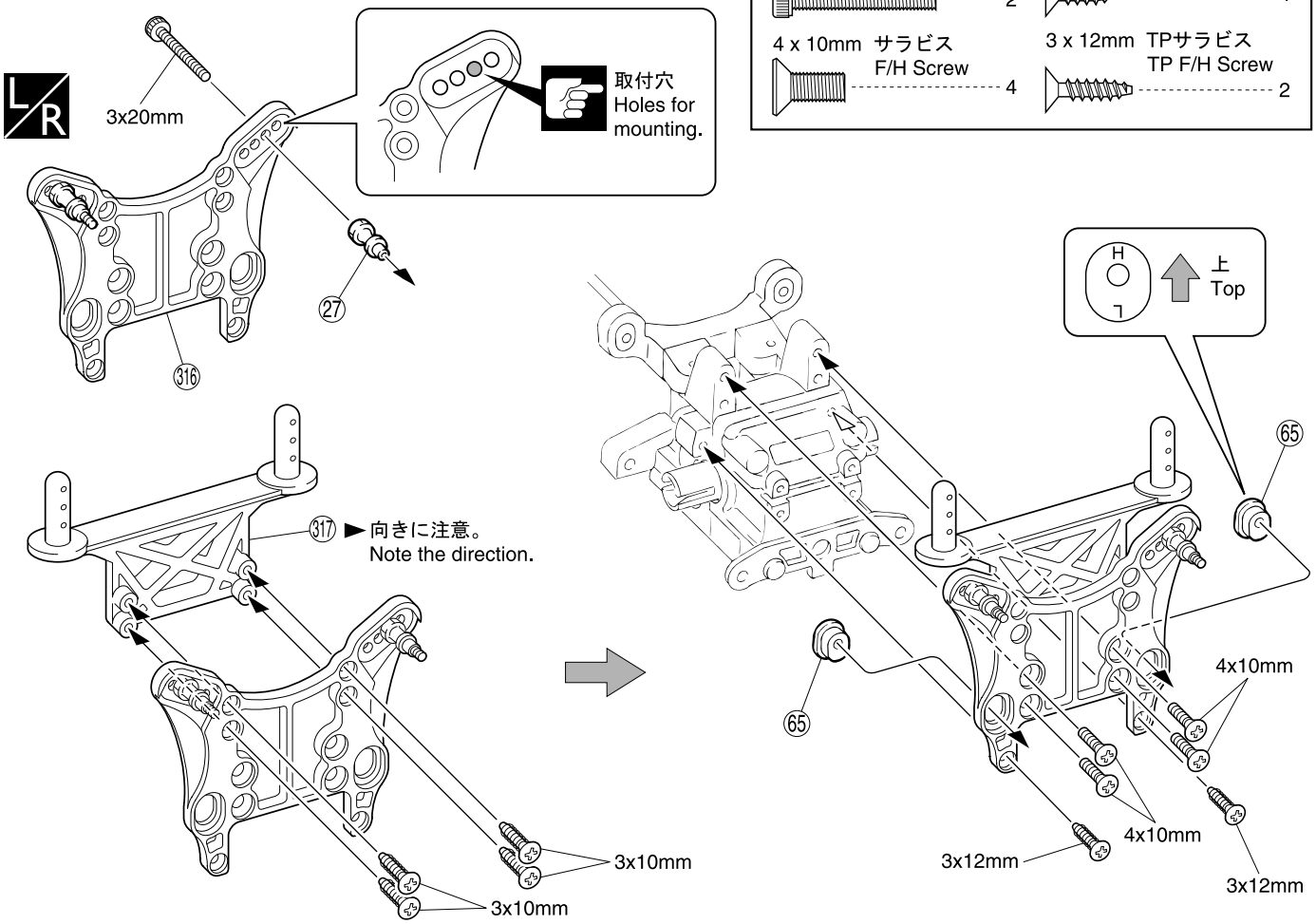


## 17 フロントサスペンション Front Suspension

No.6, No.10

| | |
|---|---|
| 4 x 10mm キャップビス Cap Screw | 4 |
| ⑦ 8 x 16mm ベアリング Ball Bearing | 4 |
| ㊴ 2.6 x 17mm シャフト Shaft | 2 |
| 5 x 4mm セットビス Set Screw | 2 |
| ㊿ ナックルカラー Knuckle Collar | 4 |

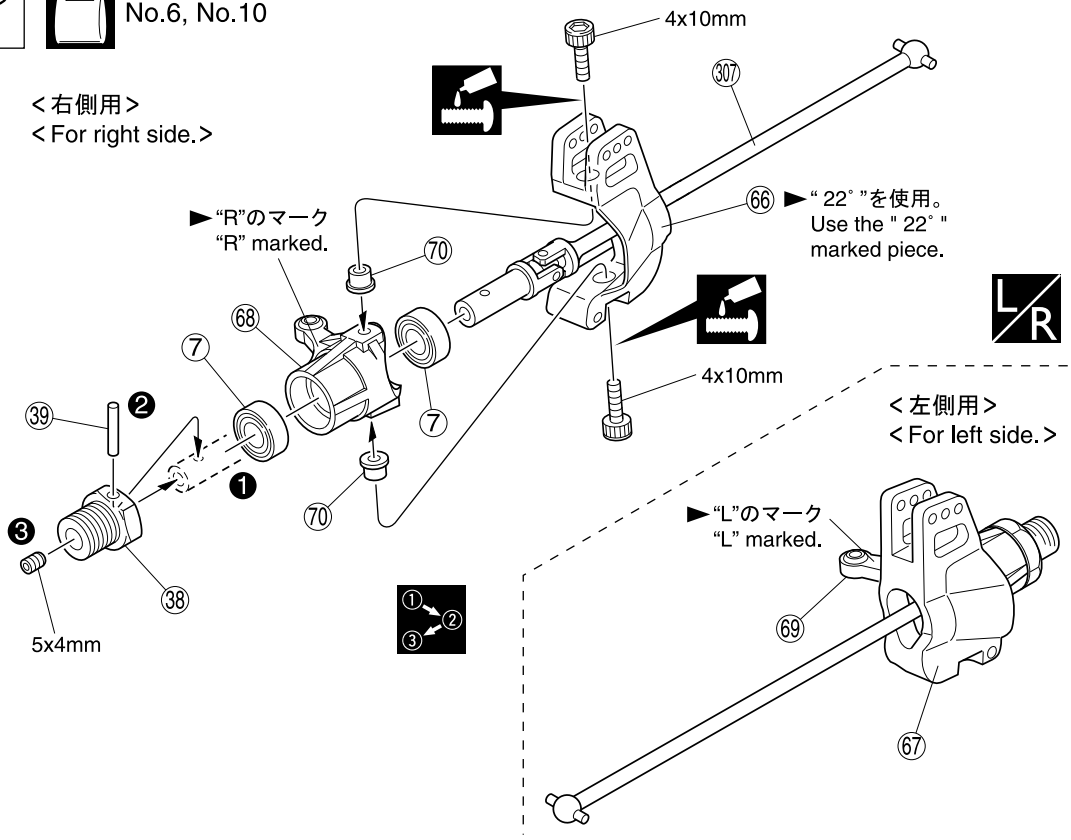


使用する袋詰。 Part bags used.
番号の順に組立てる。 Assemble in the specified order.
左右同じように組立てる。 Assemble left and right sides the same way.
ネジロック剤を塗る。 Apply threadlocker (screw cement).
注意して組立てる所。 Pay close attention here!

## 18 フロントサスペンション Front Suspension

No.5, No.6, No.10

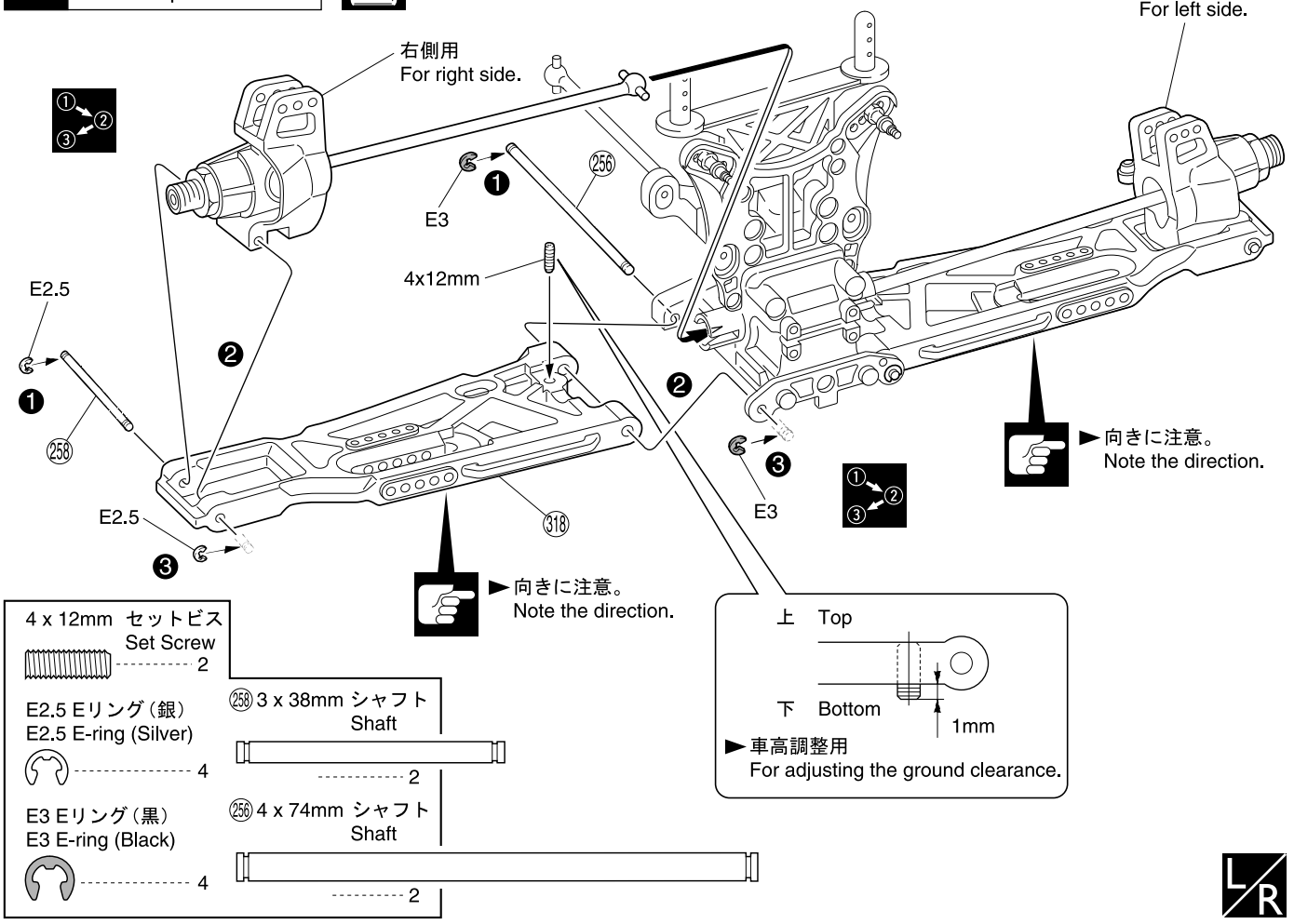


## 19 フロントサスペンション Front Suspension

No.5, No.6, No.10

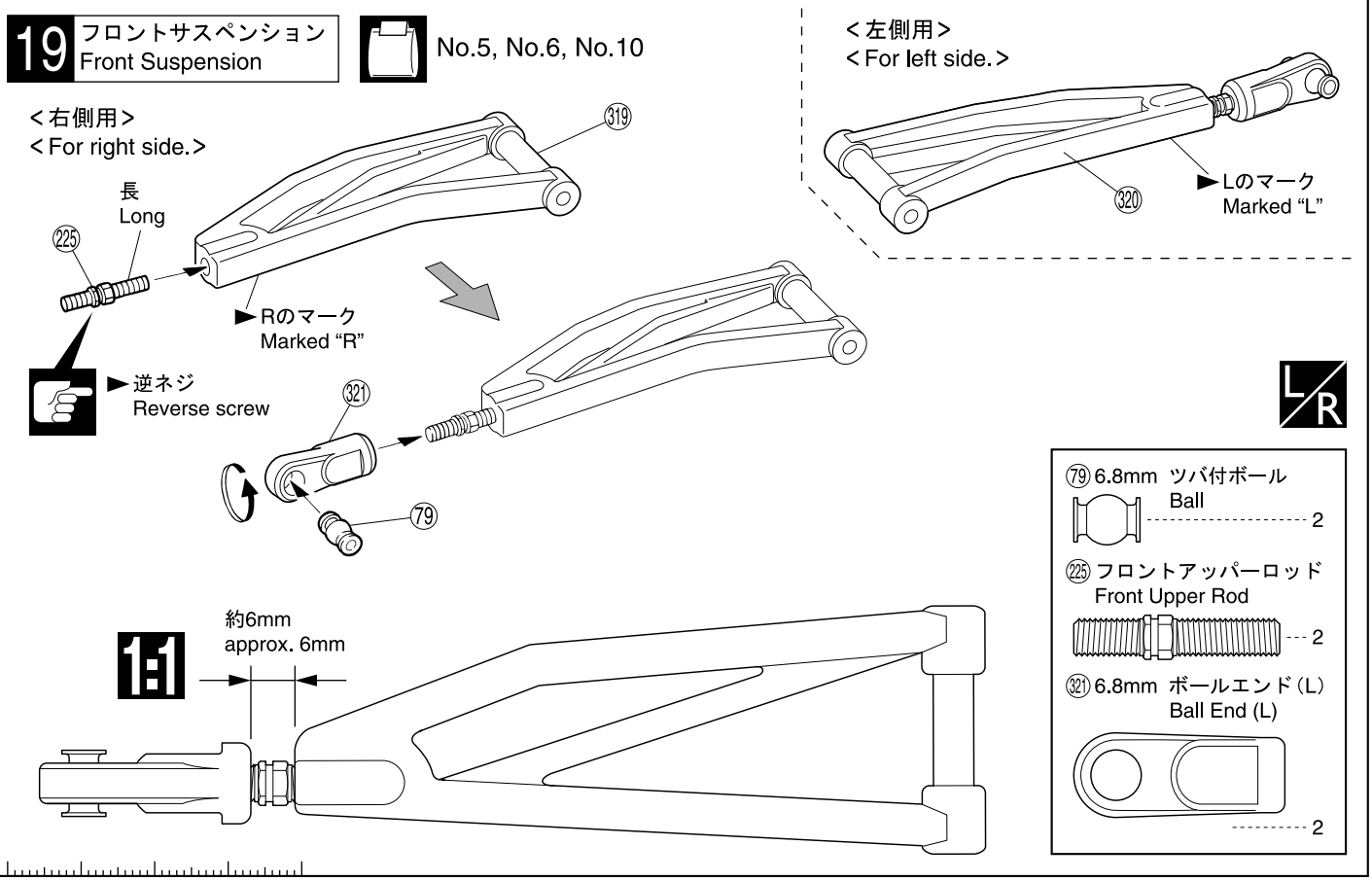


使用する袋詰。 Part bags used.

左右同じように組立てる。 Assemble left and right sides the same way.

番号の順に組立てる。 Assemble in the specified order.

注意して組立てる所。 Pay close attention here!

原寸図。 True-to-scale diagram.

## 20 フロントサスペンション Front Suspension

No.5, No.6, No.10

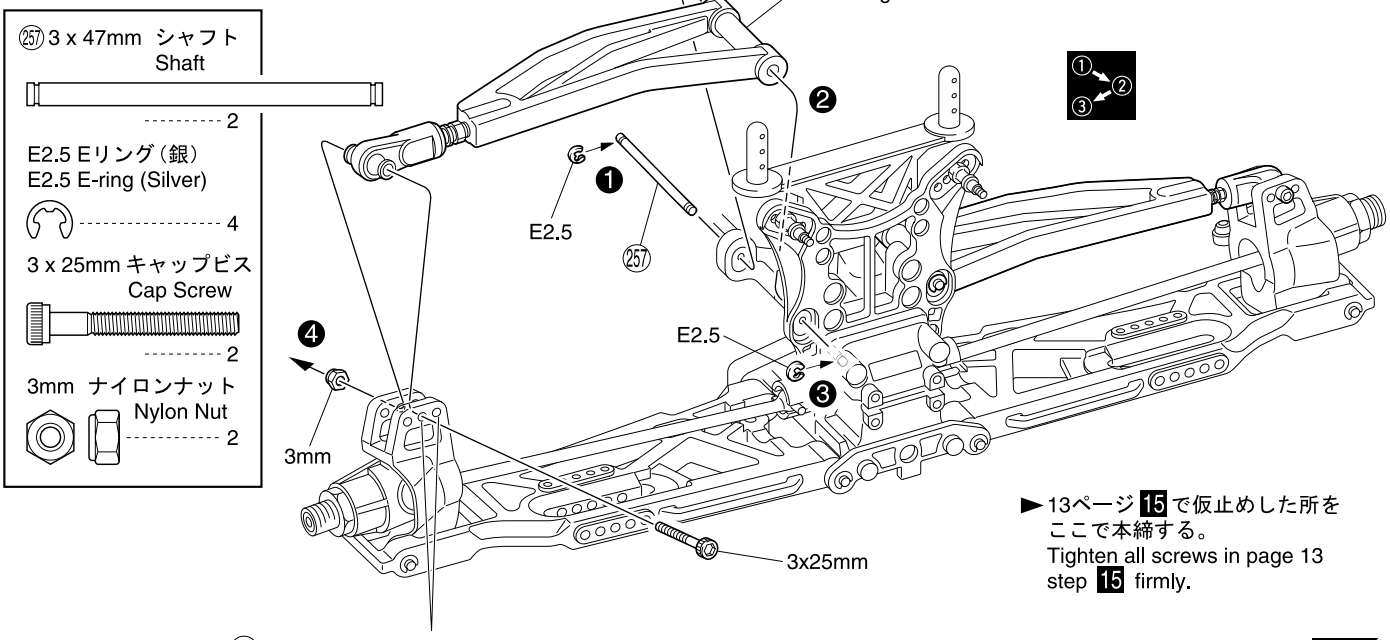


►13ページ 15 で仮止めした所をここで本締する。
Tighten all screws in page 13 step 15 firmly.

►内側の穴を使う時、322 6.8mmボールエンド（S）のアッパーアームを使用してください。
When using the inner holes use 322 6.8mm ball end (S) upper arms.

## 21 フロントサスペンション Front Suspension

No.6, No.10

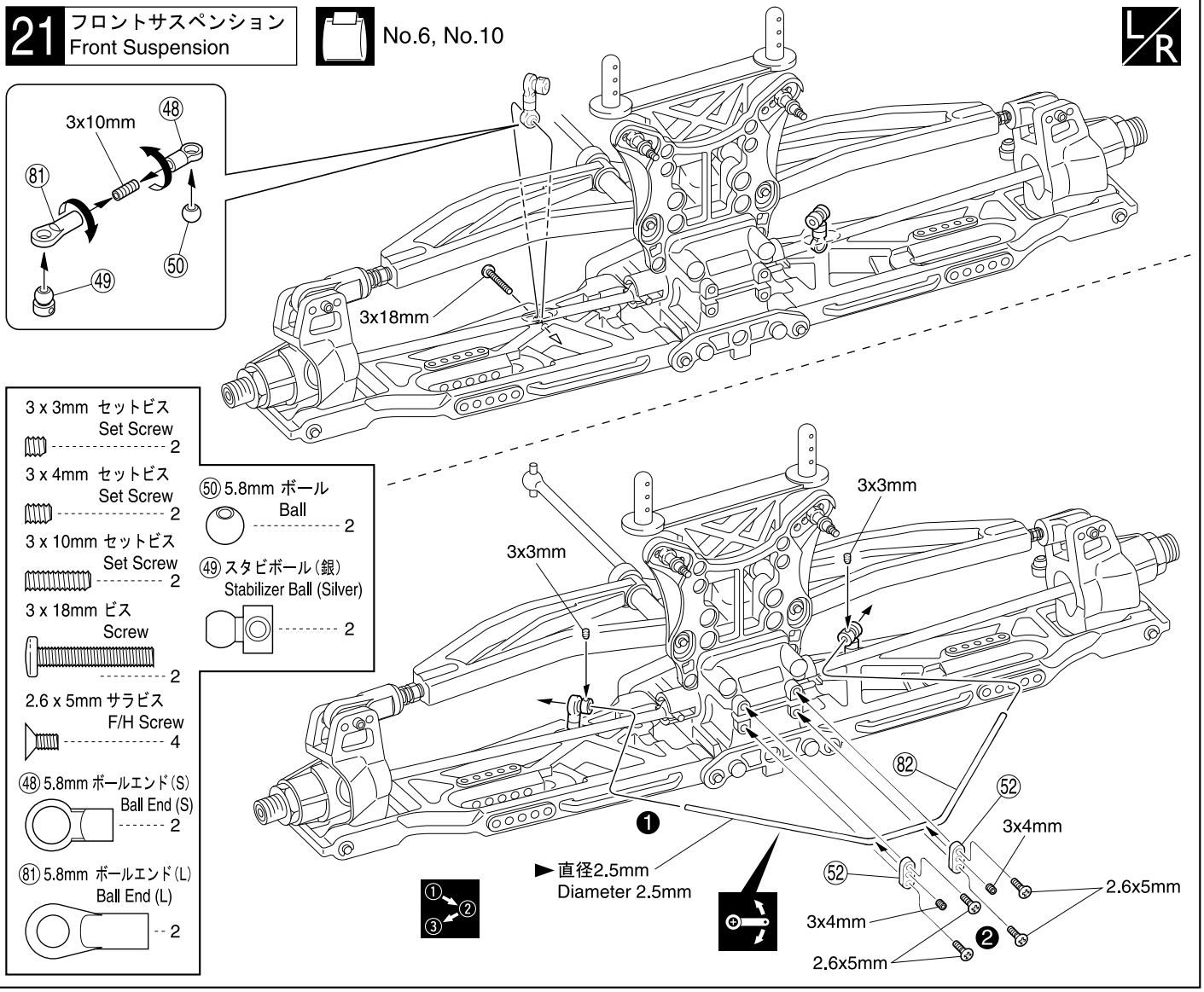


使用する袋詰。 Part bags used.

左右同じように組立てる。 Assemble left and right sides the same way.

番号の順に組立てる。 Assemble in the specified order.

可動するように組立てる。 Ensure smooth non-binding movement while assembling.

## 22 シャシー Chassis

No.6, No.10

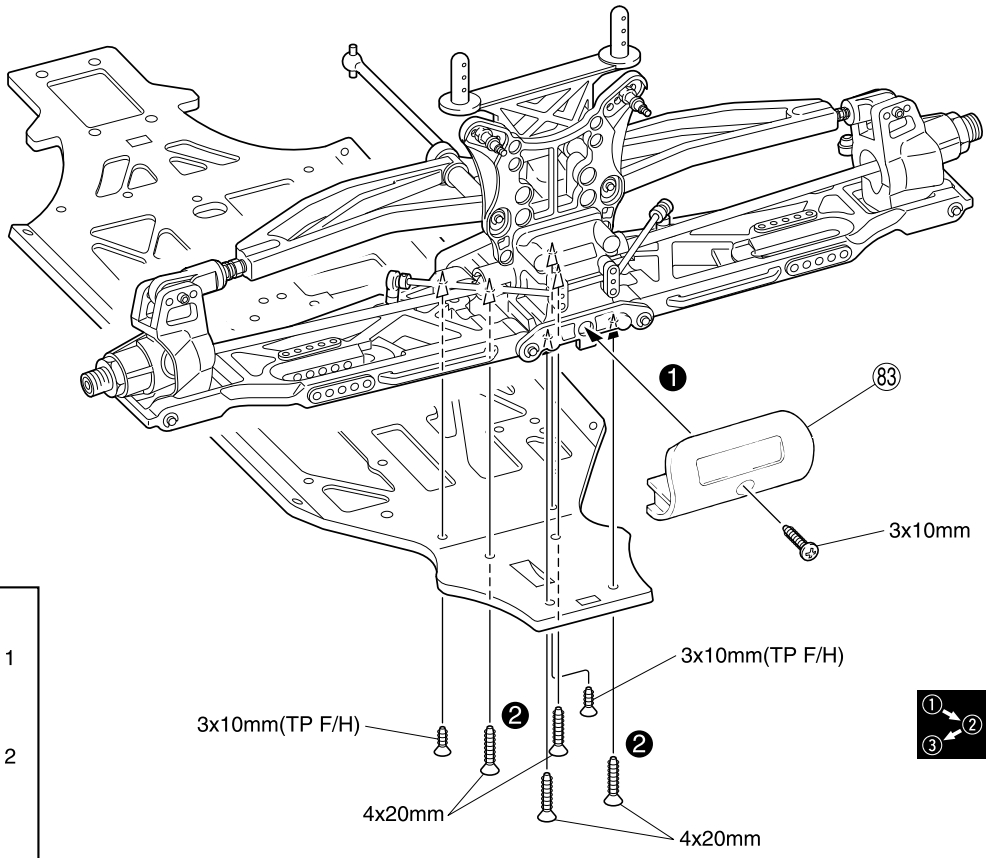


3 x 10mm TPビス TP Screw ---------- 1

3 x 10mm TPサラビス TP F/H Screw ---------- 2

4 x 20mm TPサラビス TP F/H Screw ---------- 4

## 23 センターギヤボックス Center Gearbox

No.8

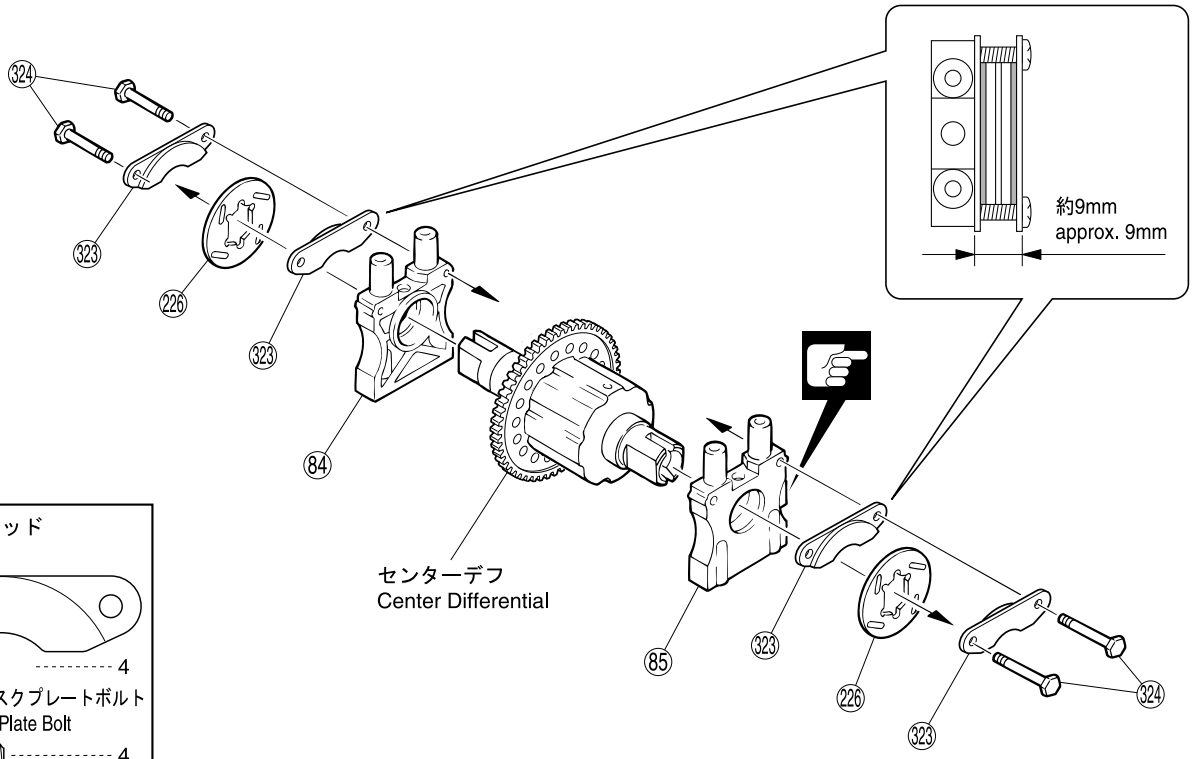


323 ブレーキパッド Brake Pad ---------- 4

324 16.5mm ディスクプレートボルト Disk Plate Bolt ---------- 4

使用する袋詰。 Part bags used.

注意して組立てる所。 Pay close attention here!

番号の順に組立てる。 Assemble in the specified order.

## 24 センターギヤボックス Center Gearbox

No.8, No.9, No.10

► ㉕,㉖,㉗各スペーサーとオプションのスパーギヤは、下の様に組み合わせて使用します。
When using spacers ㉕,㉖,㉗ with the optional spur gears, please use the below chart for matching.

| スペーサー（厚） Spacer (Thickness) | スパーギヤ（歯数） Spur Gear (Number of Teeth) |
|---|---|
| ㉗ 3mm | 52T |
| ㉖ 2mm | 50T（標準）(Standard) |
| ㉕ 1mm | 48T |
| 無し None | 46T |

4 x 15mm TPサラビス TP F/H Screw ---------- 4

3 x 8mm TPサラビス TP F/H Screw ---------- 4

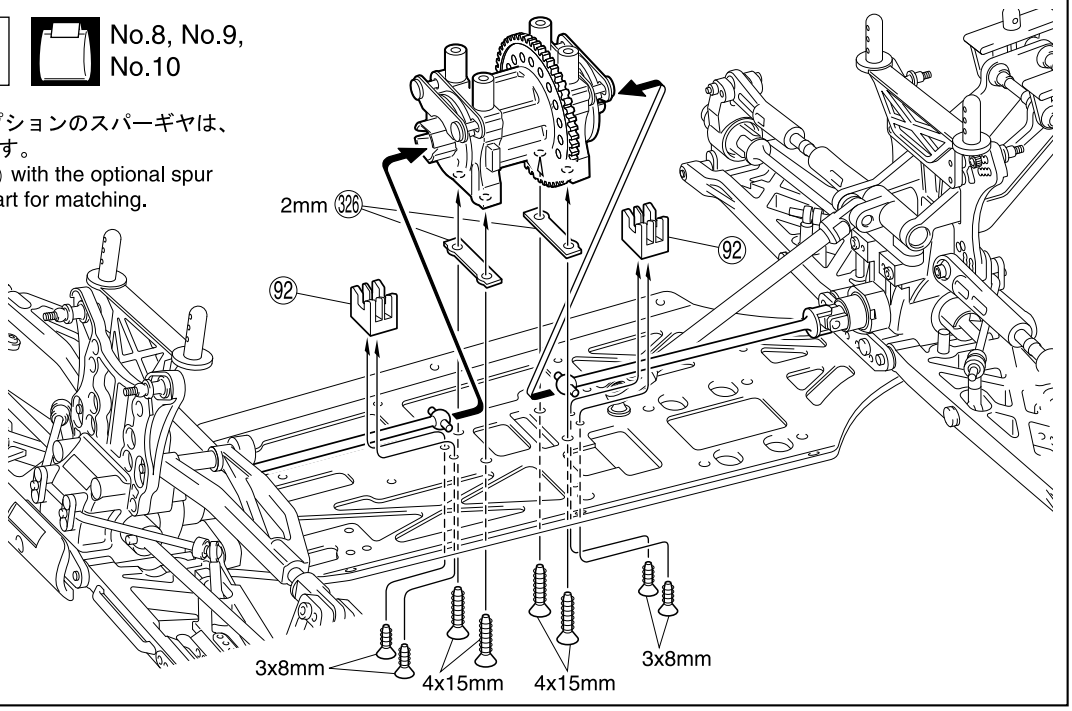


## 25 センターギヤボックス Center Gearbox

No.8, No.9, No.10

3 x 3mm セットビス Set Screw ---------- 2

3 x 12mm TPサラビス TP F/H Screw ---------- 2

㉗ 3mm サラワッシャー F/H Washer ---------- 2

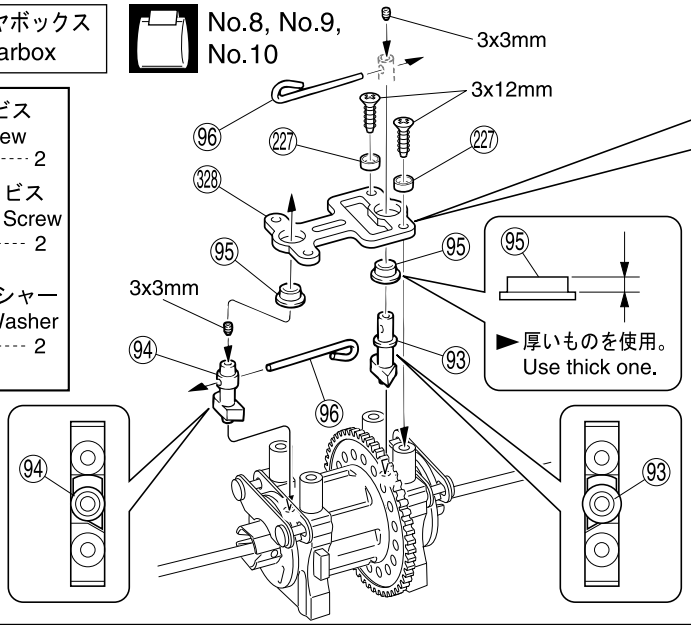


► 厚いものを使用。
Use thick one.

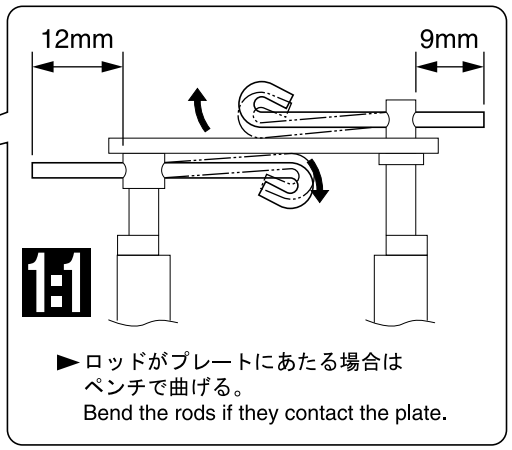


► ロッドがプレートにあたる場合はペンチで曲げる。
Bend the rods if they contact the plate.

## 26 ステアリング Steering

No.7, No.10

4 x 10mm サラビス F/H Screw ---------- 2

3mm フランジ付ナット Flanged Nut ---------- 2

㉓ ステアリングピン Steering Pin ---------- 2

㉒ ステアリングカラー Steering Collar ---------- 2

㉔ 6 x 10mm ベアリング Ball Bearing ---------- 4

3 x 10mm ワッシャー Washer ---------- 2

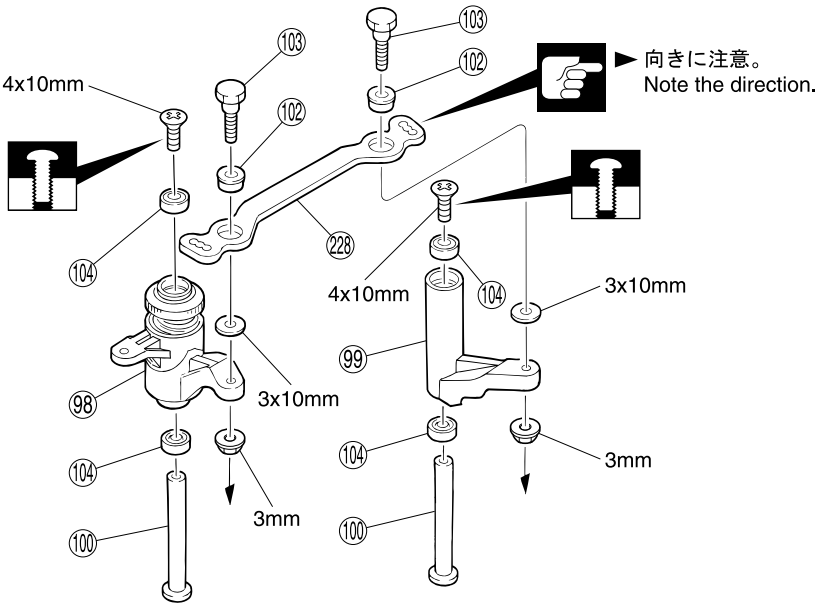


► 向きに注意。
Note the direction.

使用する袋詰。 Part bags used.　注意して組立てる所。 Pay close attention here!　仮止め。 Tentatively tighten.　原寸図。 True-to-scale diagram.

## 27 ステアリング Steering

No.4, No.7, No.10

3 x 10mm サラビス F/H Screw ---------- 2

4 x 10mm サラビス F/H Screw ---------- 4

(312) トルクロッドボール Torque Rod Ball ---------- 2

(313) 6.8mm ボールエンド Ball End ---------- 2

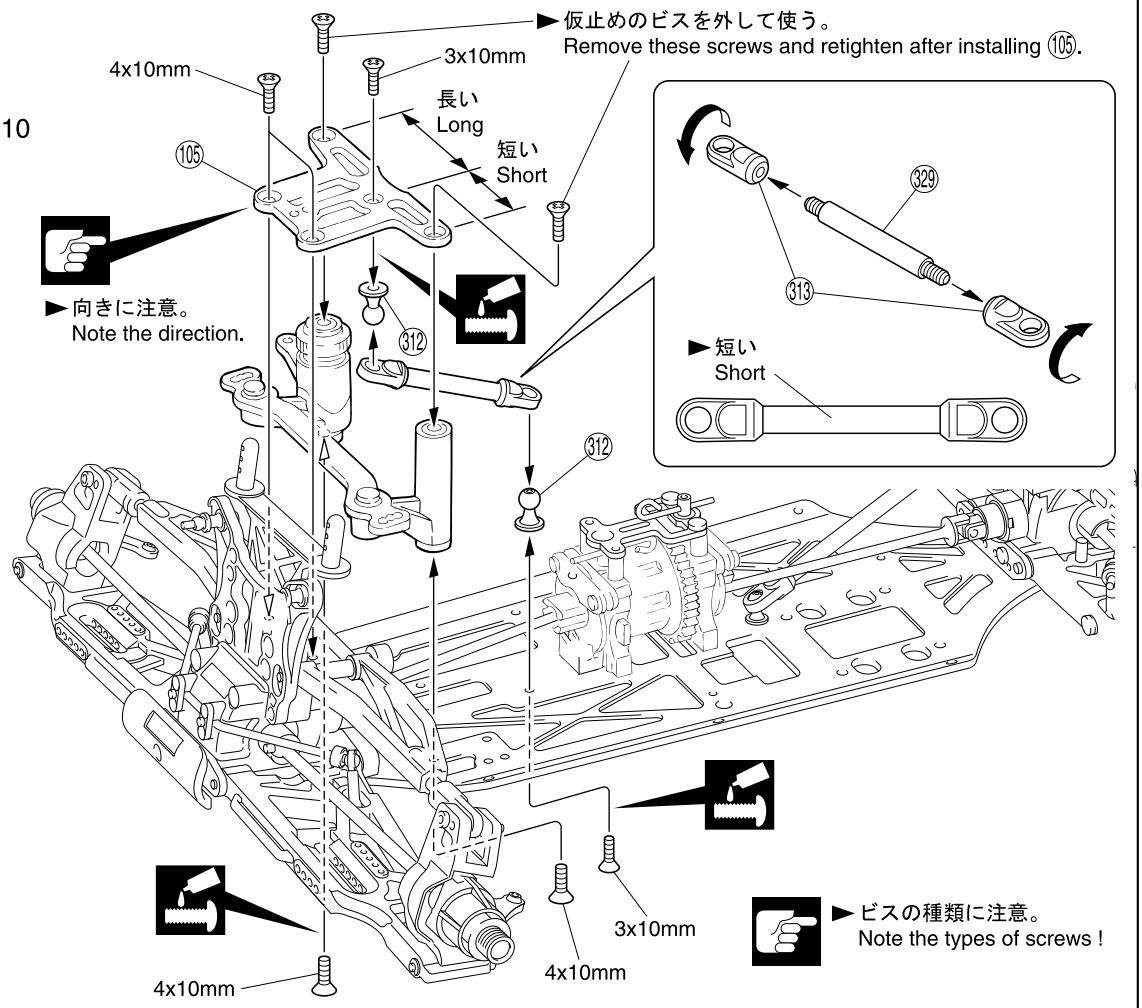


3mm ナット Nut ---------- 2

(111) テーパーカラー Tapered Collar ---------- 2

3mm フランジ付ナット Flanged Nut ---------- 2

(110) 3x6x2mm アルミカラー Aluminium Collar ---------- 2

(330) 6.8mm ボールエンド(C) Ball End (C) ---------- 4

3 x 15mm サラビス F/H Screw ---------- 2

(331) 3 x 84mm タイロッド Tie Rod ---------- 2

3 x 18mm サラビス F/H Screw ---------- 2

(109) 6.8mm ボール(銀) Ball (silver) ---------- 4

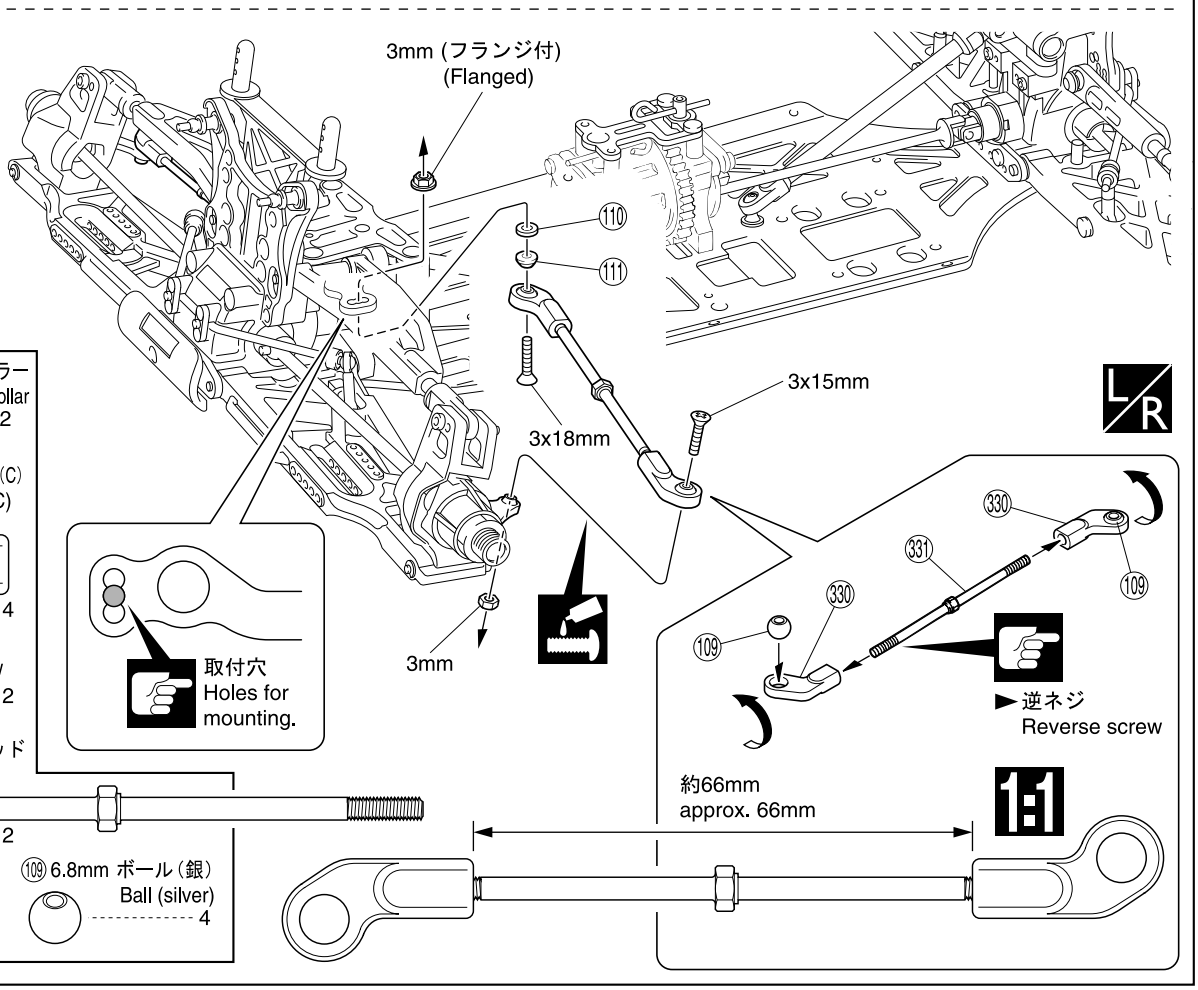


使用する袋詰。 Part bags used.

左右同じように組立てる。 Assemble left and right sides the same way.

ネジロック剤を塗る。 Apply threadlocker (screw cement).

原寸図。 True-to-scale diagram.

注意して組立てる所。 Pay close attention here!

## 28 エンジン Engine

No.3

►クランクシャフトを引っ張り出した状態で組み立てます。
Assemble the following parts with pulling the crankshaft.

►必ずキット付属の(112)テーパーコレットを使用する。
Use (112) taper collet included in the kit.

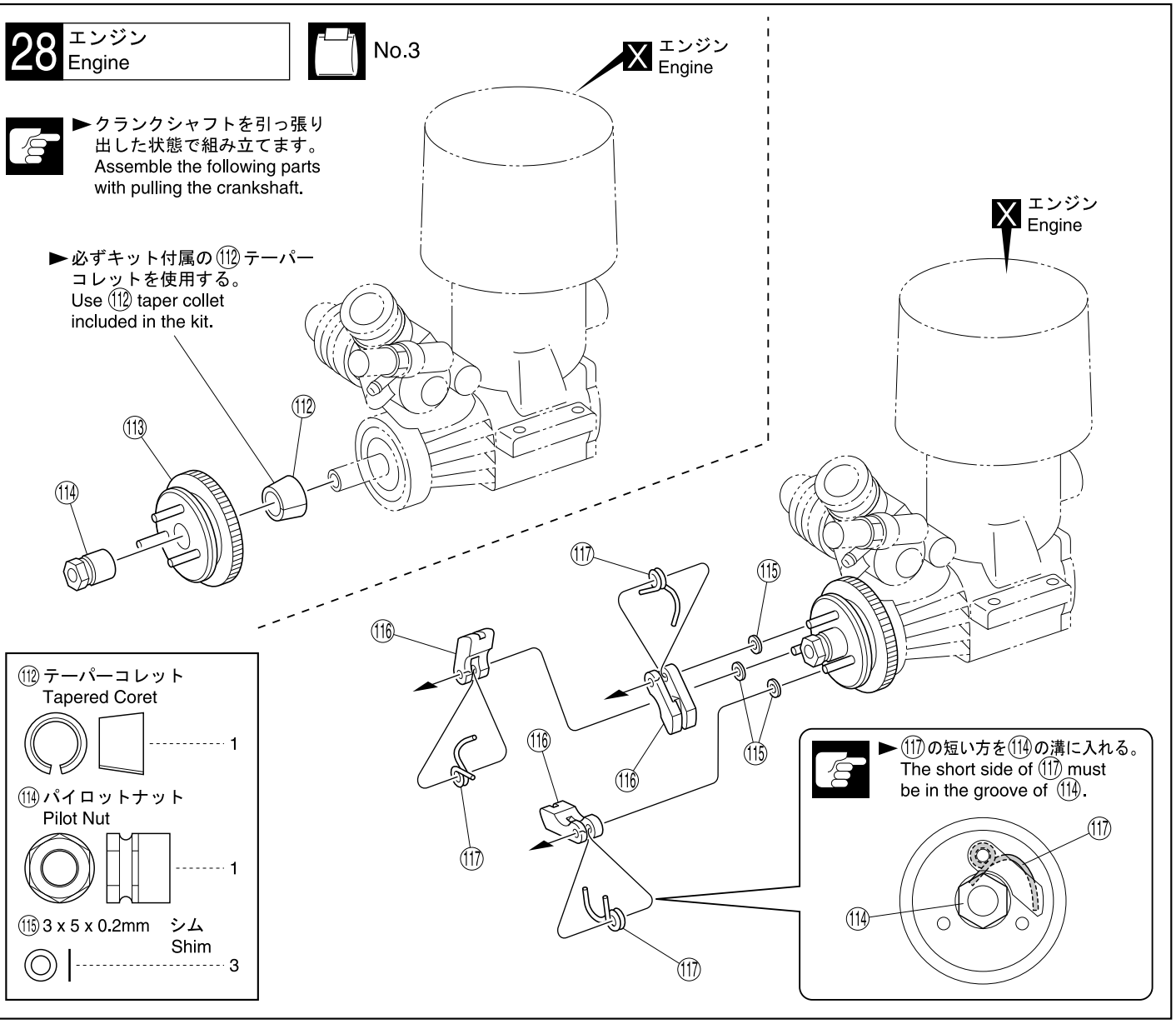


(112) テーパーコレット Tapered Coret — 1

(114) パイロットナット Pilot Nut — 1

(115) 3 x 5 x 0.2mm シム Shim — 3

►(117)の短い方を(114)の溝に入れる。
The short side of (117) must be in the groove of (114).

## 29 エンジン Engine

No.3, No.10

3 x 6mm キャップビス Cap Screw — 1

3 x 10mm キャップビス Cap Screw — 4

(122) 3mm ヘッドワッシャー Head Washer — 1

5 x 10mm ワッシャー Washer — 1

(120) 5 x 10mm ベアリング Ball Bearing — 2

(119) 5 x 8 x 0.2mm シム Shim — 4

(118) 5 x 20mm シム Shim — 1

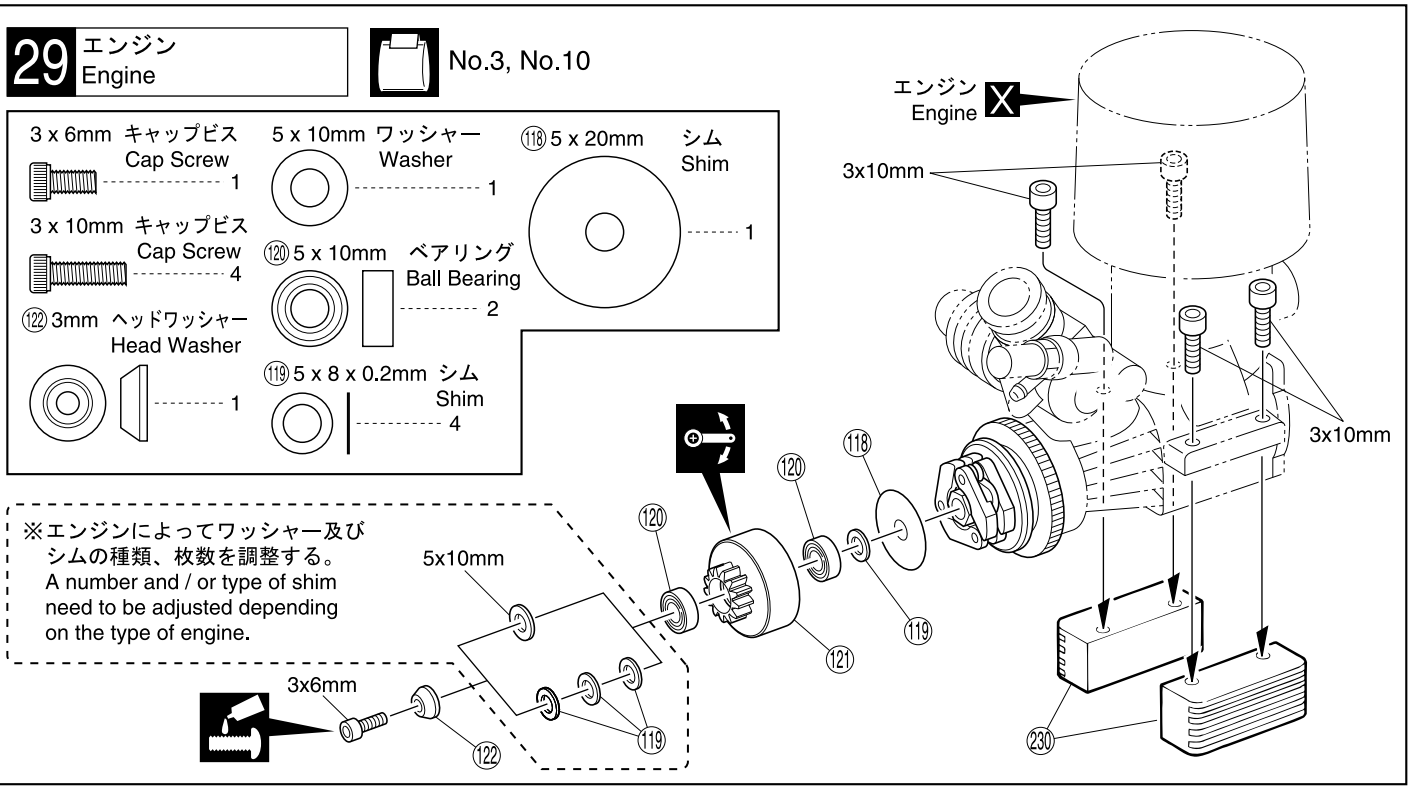


※エンジンによってワッシャー及びシムの種類、枚数を調整する。
A number and / or type of shim need to be adjusted depending on the type of engine.

使用する袋詰。 Part bags used.
注意して組立てる所。 Pay close attention here!
別購入品。 Must be purchased separately!
可動するように組立てる。 Ensure smooth non-binding movement while assembling.
ネジロック剤を塗る。 Apply threadlocker (screw cement).

## 30 エンジン Engine

No.3, No.10

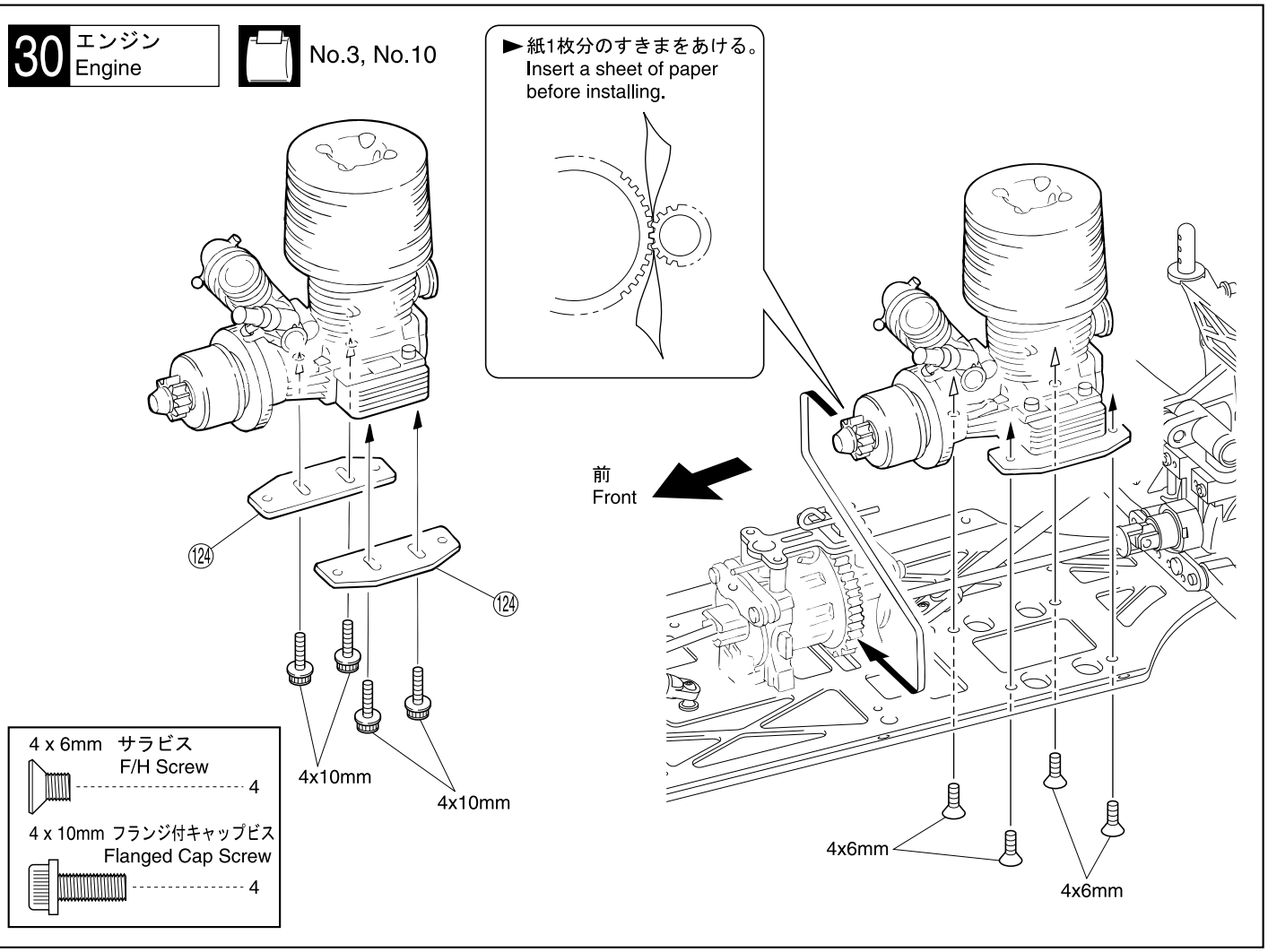


## 31 マフラー Muffler

No.9, No.10

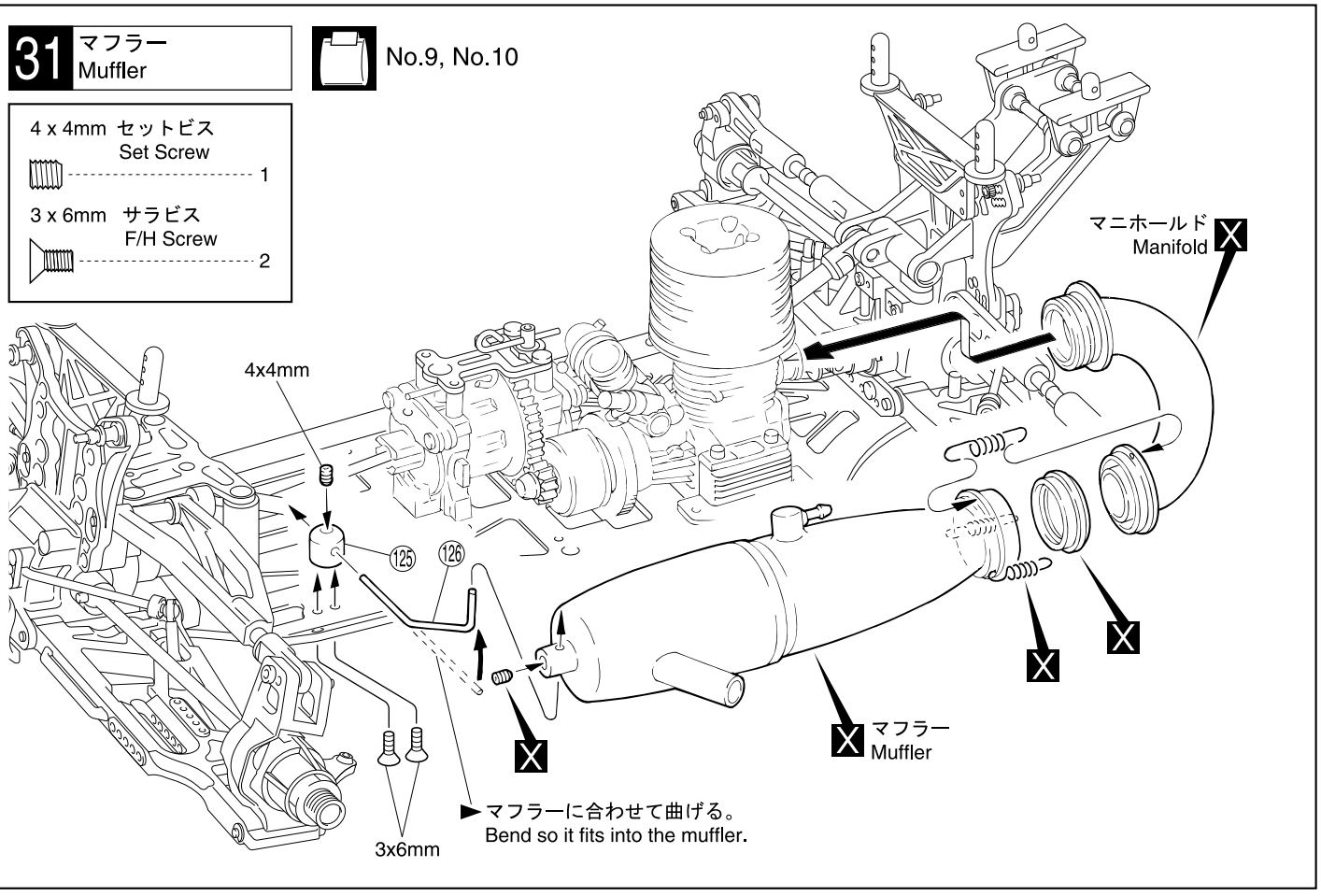


使用する袋詰。
Part bags used.

別購入品。
Must be purchased separately!

## 32 燃料タンク Fuel Tank

No.8, No.9, No.10

3x15mm
3x15mm
131
131
332
130
130
128
129
3x12mm

3 x 15mm TPビス TP Screw ---------- 2
3 x 12mm TPサラビス TP F/H Screw ---------- 2
131 Oリング P3 O-ring P3 ---------- 2

132 ►エンジン、マフラーに合せてシリコンチューブの長さを調節する。
Cut the 132 Silicone Tube, depending on Engine and Muffler.

►Oリングの向きに注意。
Note the direction for O-ring.

133
132
132
132
132
134

►ビスの種類に注意。
Note the types of screws !

## 33 プロポ Radio

No.9, No.10

136
135
231
3x6mm

3 x 6mm ビス Screw ---------- 1
3 x 8mm ビス Screw ---------- 2
2 x 20mm ビス Screw ---------- 1
2 x 30mm ビス Screw ---------- 1
2 x 8mm TPビス TP Screw ---------- 7

2x20mm
136
137
2x30mm
138
スイッチ Switch
2mm
3x8mm
135
139
スイッチ Switch
2x8mm
2x8mm
2x8mm
140

使用する袋詰。 Part bags used.
注意して組立てる所。 Pay close attention here!
別購入品。 Must be purchased separately!
2mmの穴をあける（例）。 Drill holes with the specified diameter.
をカットする。 Cut off shaded portion.

## 34 プロポ Radio

No.9, No.10

⑭③ フックピン
Hook Pin
2

アンテナ
Antenna

受信機
Receiver

►メカボックスのすき間には、スポンジ等を入れると良い。
Better to fill some sponge between radio box and receiver as well as battery.

⑭② ⑭① ②③③ ②③②

⑭③

バッテリー
Battery

►カットした溝にアンテナを通す。
The Antenna code must be in the groove.

## 35 プロポ Radio

No.10

3 x 12mm TPサラビス
TP F/H Screw
4

3x12mm

3x12mm

使用する袋詰。
Part bags used.

別購入品。
Must be purchased separately!

注意して組立てる所。
Pay close attention here!

## 36 プロポ Radio

No.8, No.9, No.10

► ⑳,㉟,㊱ 各スペーサーとオプションのスパーギヤは、下の様に組み合わせて使用します。スロットルサーボのみ使用します。
Spacers ⑳, ㉟, ㊱ and the optional spur gears will need to be matched as the below chart.
Use spacers only for the throttle servo.

| スペーサー（厚） Spacer (Thickness) | スパーギヤ（歯数） Spur Gear (Number of Teeth) |
|---|---|
| ㊱ 3mm | 52T |
| ㉟ 2mm | 50T（標準）(Standard) |
| ⑳ 1mm | 48T |
| 0mm | 46T |

► ビスの種類に注意。
Note the types of screws !

3x18mm(F/H)
3x18mm(F/H)
3x18mm(F/H)
3x18mm(F/H)
㉗
㉗
㉗
㉗
スロットルサーボ Throttle Servo X
X ステアリングサーボ Steering Servo
2mm ㉟
㉟ 2mm
3x10mm (TP F/H)
㉝
⑭⑤
⑭⑤
⑭⑤
⑭⑥（トランスポンダーステー用）(For transponder.)
⑭⑤

3x15mm(TP F/H)
3x10mm(F/H)
㉞
㉞
㉞
3x10mm(F/H)

コード Cords
► コネクターを接続する。
Connect as per radio.

| | | |
|---|---|---|
| 3 x 10mm TPサラビス TP F/H Screw | 2 | |
| 3 x 10mm サラビス F/H Screw | 8 | |
| 3 x 15mm TPサラビス TP F/H Screw | 2 | |
| 3 x 18mm サラビス F/H Screw | 8 | |
| ㉗ 3mm サラワッシャー F/H Washer | 8 | |

## 37 プロポ Radio

No.7, No.9, No.10

| | |
|---|---|
| 3 x 15mm サラビス F/H Screw | 2 |
| 3mm フランジ付ナット Flanged Nut | 2 |
| ⑪⑪ テーパーカラー Tapered Collar | 2 |
| ⑧⑪ 5.8mm ボールエンド（L） Ball End (L) | 2 |
| ⑤⓪ 5.8mm ボール Ball | 2 |
| ③③⑦ 3 x 52mm ステアリングロッド Steering Rod | 1 |

⑤⓪
③③⑦
⑧⑪
⑧⑪
► 逆ネジ
Reverse screw
平行
Parallel

X
3mm
X
3x15mm
⑪⑪
3x15mm
⑪⑪
20mm
3mm

| | | | |
|---|---|---|---|
| 使用する袋詰。 Part bags used. | X 別購入品。 Must be purchased separately! | 注意して組立てる所。 Pay close attention here! | をカットする。 Cut off shaded portion. |

## 38 プロポ Radio

No.9, No.10

●サーボホーン Servo Horn

2.6mm

2x6mm

►⑮⓪と⑮①の向きに注意。
Note the directions of ⑮⓪ and ⑮①.

►⑮③ 2.6x6x1mmカラーで高さを調整する。
Adjust the height with 2.6x6x1mm collar.

►⑮④ 2.6x6x2mmカラーで高さを調整する。
Adjust the height with 2.6x6x2mm collar.

►⑮⑤ 2.6x6x3mmカラーで高さを調整する。
Adjust the height with 2.6x6x3mm collar.

►⑮⑨ OS. シリオ、ノバロッシエンジンの場合
With O.S. ,SIRIO and NOVA Rossi engines :

►⑯⓪ ピコエンジンの場合
With Picco engines :

約19mm approx. 19mm

約7mm approx. 7mm

2.6x20mm

2x6mm

3x3mm

●スロットルロッド Throttle Rod

90mm

3x3mm

80mm

●ブレーキロッド Brake Rod

x2

20mm

►平行 Parallel

| | |
|---|---|
| 3 x 3mm セットビス Set Screw | 6 |
| 2 x 6mm キャップビス Cap Screw | 3 |
| 2.6 x 20mm キャップビス Cap Screw | 1 |
| 2.6mm ナイロンナット Nylon Nut | 1 |
| ⑯③ リンケージスプリング Linkage Spring | 2 |
| ⑮⑦ スプリング Spring | 1 |
| ⑮⑧ 2mm ストッパー Stopper | 4 |
| ⑯① アジャスターノブ Adjuster Nob | 2 |
| ⑮⑥ 2x145mm アジャスターロッド Adjuster Rod | 3 |

スロットルロッド Throttle Rod

3x3mm

ブレーキロッド Brake Rod

3x3mm

3x3mm

## 39 スロットルリンケージ調整 Throttle Linkage Adjustment

<ニュートラル>
<Neutral>

1mm

<ハイ>
<High Throttle>

<ブレーキ>
<Brake>

1mm

ブレーキ調整つまみ
●上側ーリヤ側
●下側ーフロント側
Brake Adjusting Knobs
●Upper Linkage - Rear Brake
●Lower Linkage - Front Brake

►1mm以下に閉じないようにスロー調整ビスで調整する。
Adjust with this screw the carburetor so it cannot close more than 1mm.

使用する袋詰。 Part bags used.

可動するように組立てる。 Ensure smooth non-binding movement while assembling.

をカットする。 Cut off shaded portion.

2セット組立てる(例)。 Assemble as many times as specified.

仮止め。 Tentatively tighten.

別購入品。 Must be purchased separately!

## 40 エンジン Engine

No.3, No.10

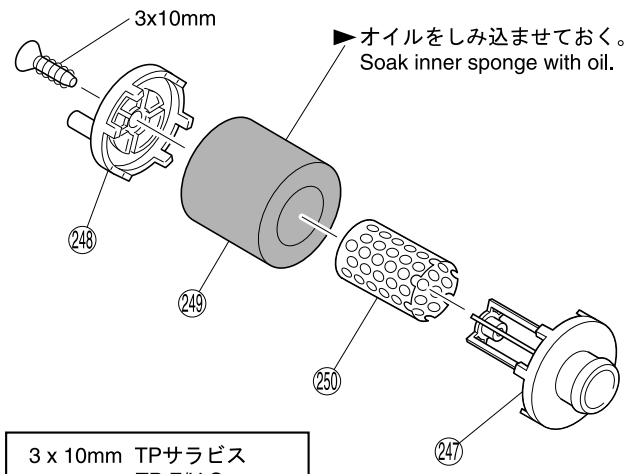


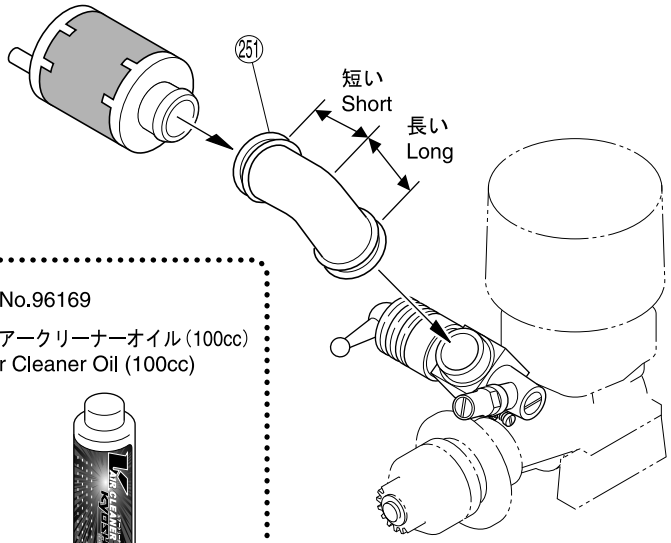


3 x 10mm TPサラビス
TP F/H Screw ---------- 1

No.96169
●エアークリーナーオイル（100cc）
Air Cleaner Oil (100cc)

## 41 燃料フィルター Fuel Filter

No.8, No.9, No.10

►170と251が当たる部分をカットする。
Cut off the shaded portion of 170.

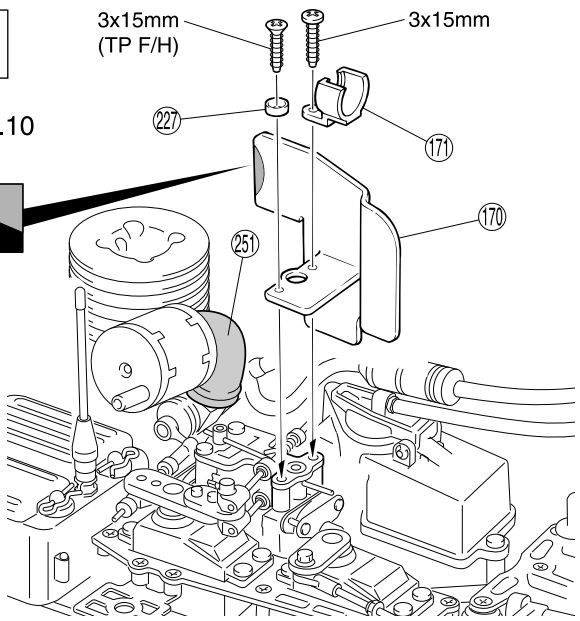


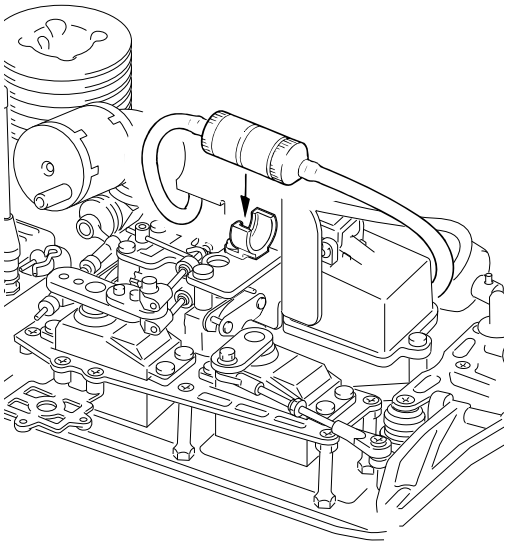

3 x 15mm TPサラビス
TP F/H Screw ------ 1

3 x 15mm TPビス
TP Screw ---- 1

227 3mm サラワッシャー
F/H Washer ---------- 1

## 45 ダンパー Shock

No.1

2.6mm ナイロンナット
Nylon Nut ---------- 4

2.6mm ワッシャー
Washer ---------- 4

177 3.5mm Oリング
O-ring ---------- 8

180 Cリング C-ring
---------- 4

181 6.8mm ボールエンド（S）
Ball End (S) ---- 4

178 カラー（白）
Collar (White) ---------- 4

179 カラー（黒）
Collar (Black) ---------- 4

236 ピストン（白）
Piston (White) ---------- 4

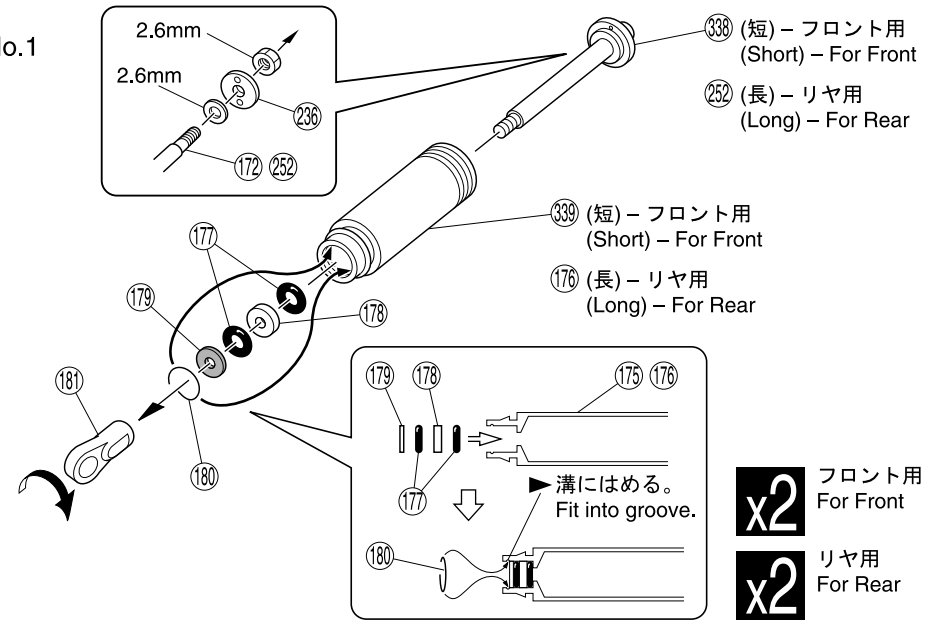


使用する袋詰。 Part bags used.
x2 ２セット組立てる（例）。 Assemble as many times as specified.
X 別購入品。 Must be purchased separately!
をカットする。 Cut off shaded portion.

## 42 ダンパー Shock

No.1

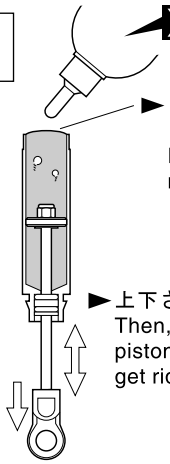


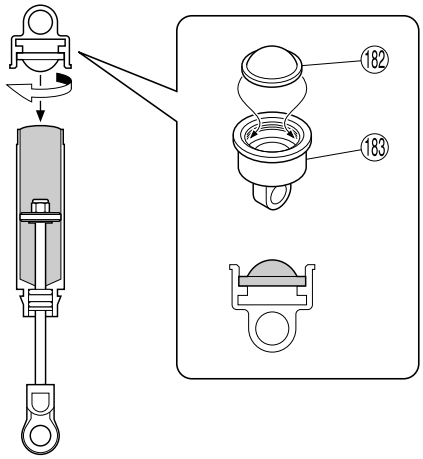


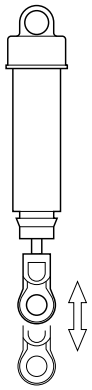

►スムーズに動くか
確認する。
Check if piston
moves smoothly.

x4

## 43 ダンパー Shock

No.1

►サイズに合わせて
カットする。
Cut according
to size length.

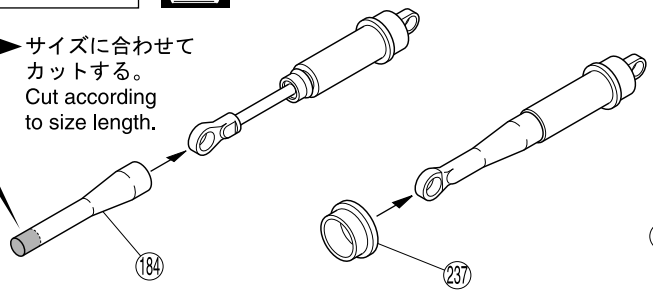


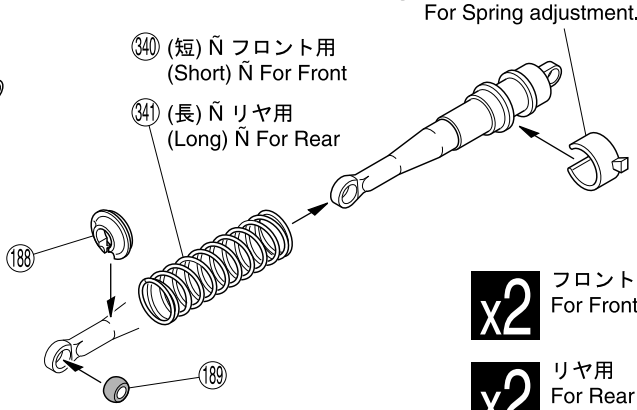


189 6.8mm ボール（黒）
Ball (Black) ---------- 4

x2 フロント用
For Front

x2 リヤ用
For Rear

## 44 ダンパー Shock

No.1,
No.10

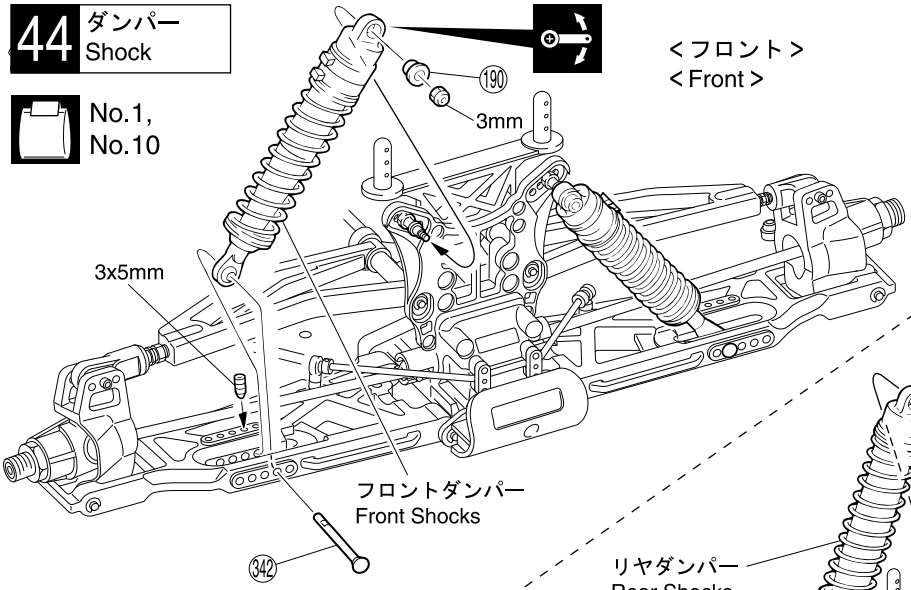


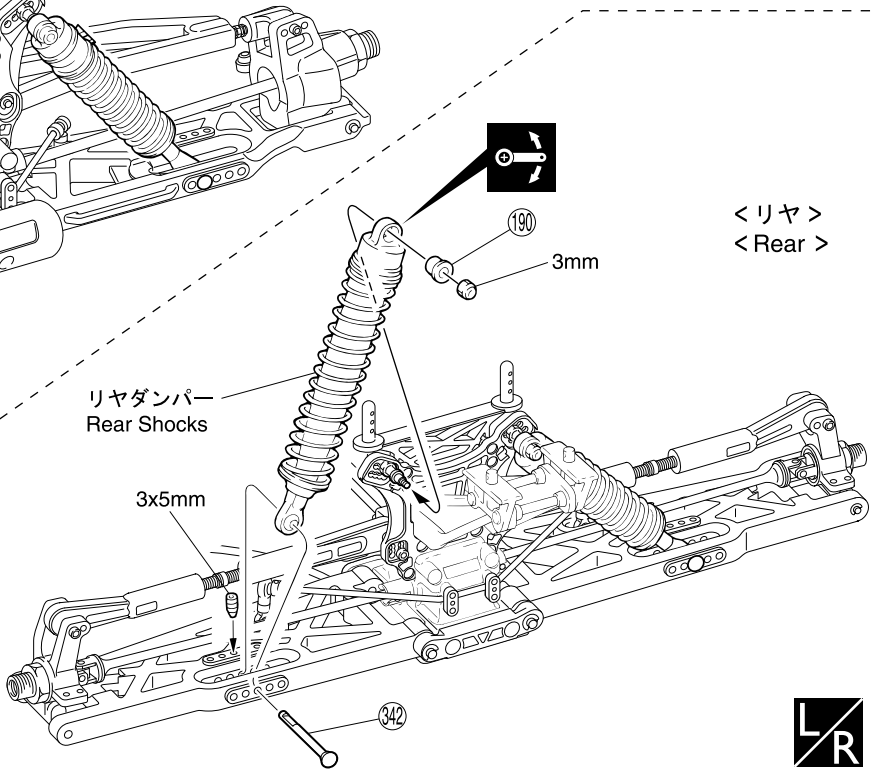


3mm ナイロンナット
Nylon Nut ---------- 4

3 x 5mm セットビス（銀）
Set Screw (Silver) ---------- 4

190 5mmダンパーブッシュ
Shock Bushing ---------- 4

342 3 x 29mm シャフト
Shaft ---------- 4

L/R

使用する袋詰。
Part bags used.

をカットする。
Cut off shaded portion.

x2 2セット組立てる（例）。
Assemble as many
times as specified.

L/R 左右同じように組立てる。
Assemble left and right
sides the same way.

可動するように組立てる。
Ensure smooth, non-binding
movement when assembling.

X 別購入品。
Must be purchased
separately!

## 45 タイヤ / ホイール
Tire / Wheels

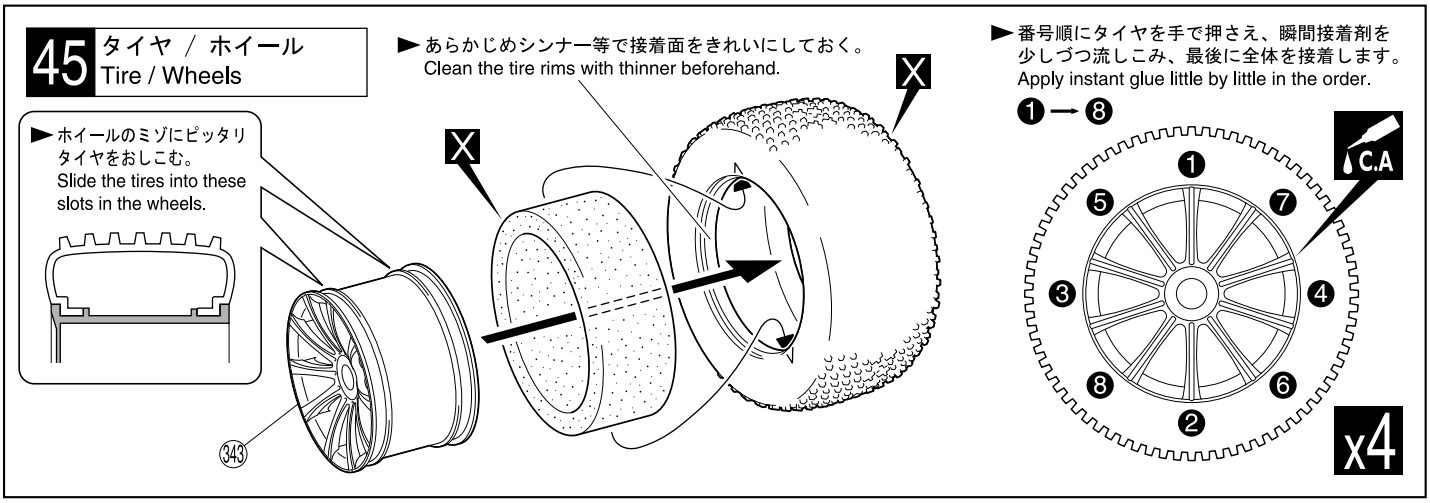


## 46 タイヤ / ホイール
Tire / Wheels

No.4, No.6, No.10

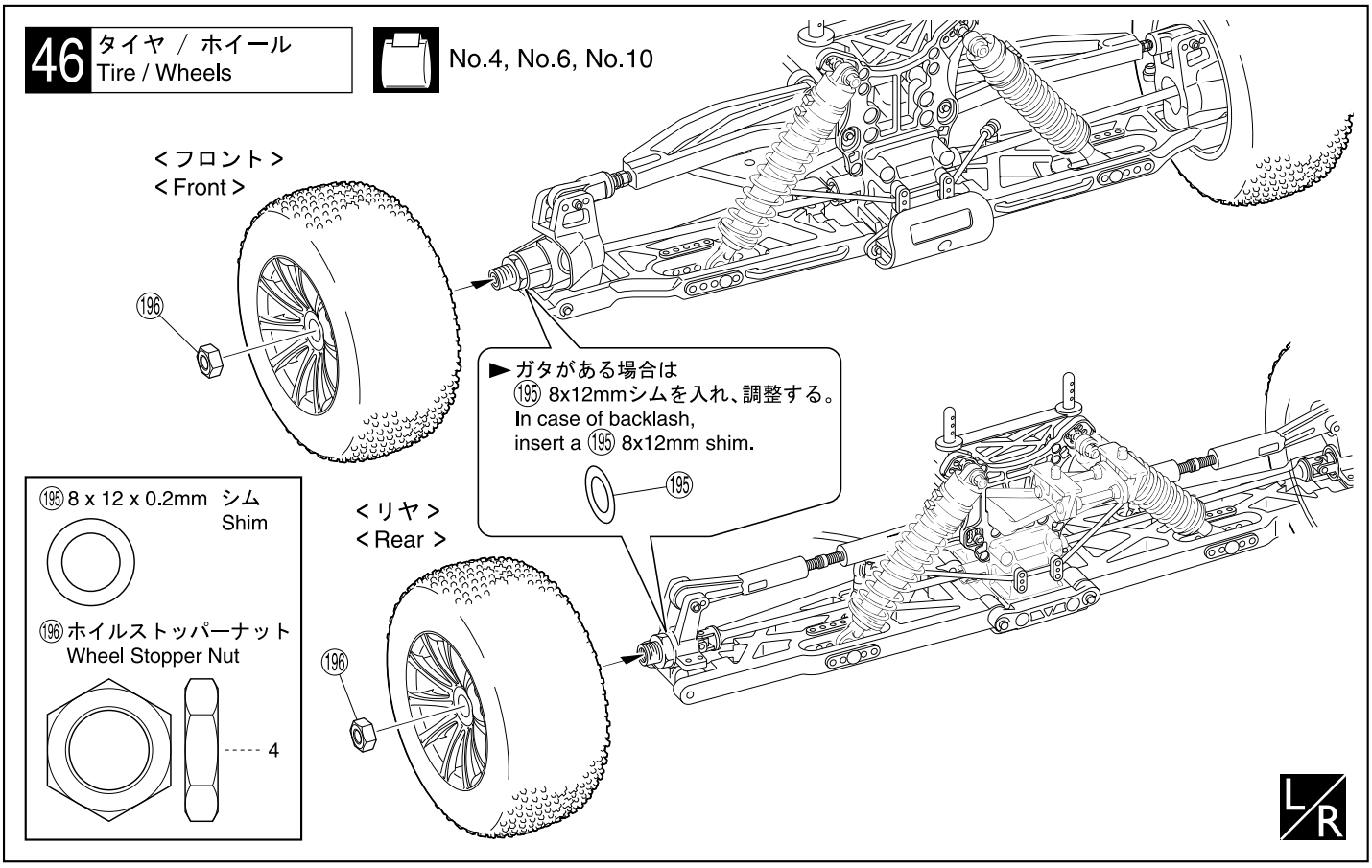


## 47 サイドガード
Side Guard

No.10

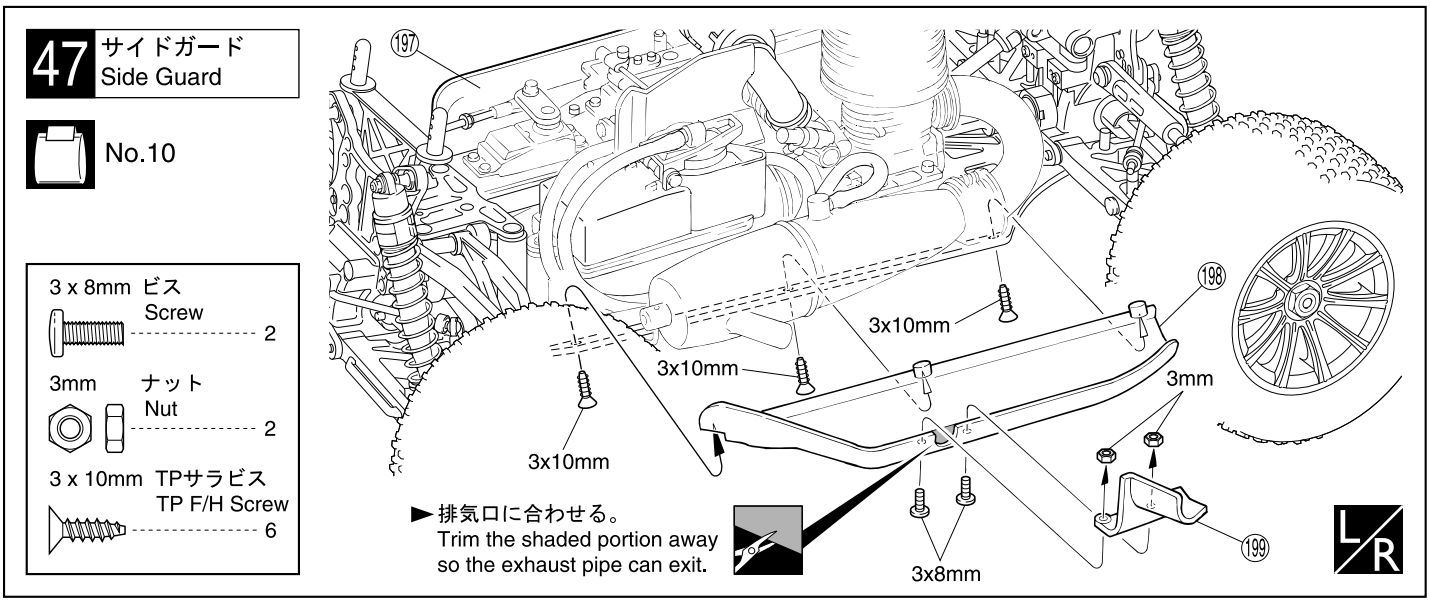


使用する袋詰。 Part bags used.
左右同じように組立てる。 Assemble left and right sides the same way.
をカットする。 Cut off shaded portion.
x4 4セット組立てる(例)。 Assemble as many times as specified.
C.A 瞬間接着剤で接着する。 Apply instant glue (CA glue, super glue).
X 別購入品。 Must be purchased separately!

## 48 ボディ Body Shell

► 給油用。
For fueling.

► プラグヒーター用。
Plug heater.

► 後側のポンチマークに穴を開ける。
Drill holes over the markings.

344

201

7mm

7mm

7mm

► 排気口に合わせる。
Fit to the muffler when cutting out.

► アンテナパイプ用。
Hole for antenna pipe.

## 49 塗装 Painting

❶ 塗装前に、洗剤で油やよごれを洗う。
Before painting, use a neutral detergent to remove any oil residues and dirt.

❷ ウインドウ部分に、内側からマスキングシートを貼る。
Mask the windows from the inside.

❸ 塗分けはパッケージ写真も参考にしてください。
Refer to the pictures on the box for the color scheme.

► 京商スプレーカラーでボディ内側を塗装する。
Paint the body shell from the inside using KyoshoÕs spray colors.

❹ 塗装後、ボディ表面の保護ビニールシートをはがしておく。
After painting, remove the protective film from the body shell.

## 50 デカール Decals

► デカールは好みの位置に貼ってください。
Apply decals to any spots you like.

kyosho

をカットする。
Cut off shaded portion.

8mm

8mmの穴をあける（例）。
Drill holes with the specified diameter.

## 51 ボディ Body Shell

No.10

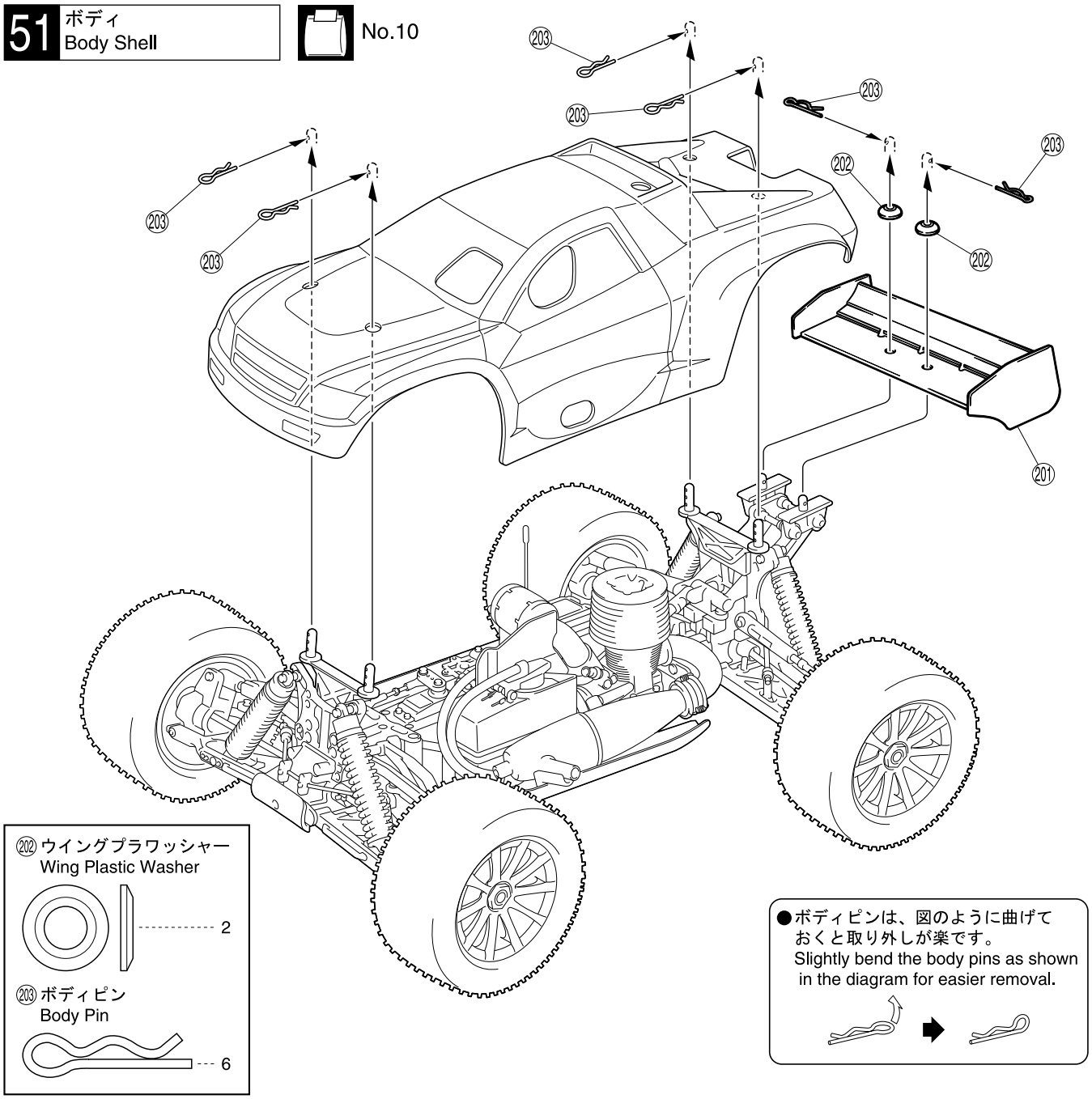


● ギヤ比表
Gear Ratio

| | 13T | 14T | スペーサー（厚さ）Spacer (Thickness) |
|---|---|---|---|
| 52T | 17.20 : 1 | 15.97 : 1 | 3mm |
| 50T | 16.54 : 1 | 15.36 : 1 | 2mm |
| 48T | 15.88 : 1 | 14.74 : 1 | 1mm |
| 46T | 15.22 : 1 | 14.13 : 1 | 0mm |

は標準。 Marked area is the standard setting.

使用する袋詰。
Part bags used.

**警告**

次のような時、場所では走らせない。思わぬ事故の原因になります。
**WARNING: Do NOT operate the model in the following places and situations:**
**(Non-observance may lead to accidents!)**

●周囲に人がいなくて、広い安全な場所で！

1. 自動車道路では走らせない。
2. 近くに小さな子供がいたり、人の多い場所では走らせない。
3. 民家の近くや公園などでは走らせない。
4. 室内やせまいところでは走らせない。

※人にケガをさせる原因になります。また、物をこわしたり、他人の迷惑になります。

Operate the model in spacious areas with no people around! Do **NOT** operate it:

1. on roads!
2. in places where children and many people gather!
3. in residential districts and parks!
4. indoors and in limited space!

* Non-observance may account for personal injury and property damage!

●プロポ関係の電池残量は常にチェックする。

電池が減ってくると電波の送・受信が弱くコントロールができなくなり、暴走や衝突の原因なります。

Always check the dry batteries in the radio!

When the dry batteries get weaker, transmission and reception of the radio decrease. You may lose control of your model when operating it under such condition. This may lead to accidents!

●近くで無線操縦模型を楽しんでいる人がいる。

同じバンドでの同時走行はできません。電波が混信してコントロールができなくなり、暴走や衝突の原因なります。

Keep in mind that people around you may also operate a radio controled model!

**NEVER** share the same frequency with somebody else at the same time! Signals will be mixed and you will lose control of your model. This may lead to accidents!

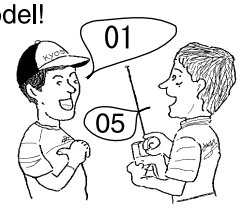


●車の動きがおかしい？？とき。

すぐに走行を中止しておかしい原因を調べる、原因不明のまま走行させると、思わぬ故障や事故の原因になります。

When the model is behaving strangely . . .!

Immediately stop the model and check the reason. As long as the problem is not cleared, do **NOT** operate it! This may lead to further trouble and unforeseen accidents!

**警告**

事故やケガ等の危険防止のため、次のことを必ずお守りください。
**WARNING: in order to avoid accidents and personal injury,**
**be sure to observe the following:**

●燃料の取扱いは、必ず屋外で。

燃料の蒸気、排気ガスは有害です。

Handle fuel **ONLY** outdoors!

Vapors and exhausts are very noxious to health!

●回転している部分に、指や物などを入れない。

高速回転しているのでケガの原因になります。

Do **NOT** put fingers or any objects inside rotating and moving parts!

Rotating / moving at high speed, you may be seriously injured!

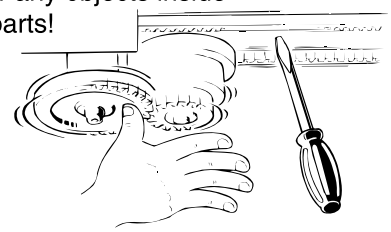

●走行直後は、エンジン、マフラー周辺は高温になっているので、すぐにはさわらない。

ヤケドの原因になります。

Right after use, do **NOT** touch equipment on the model such as the engine and muffler, because they generate high temperatures!

You may burn yourself seriously touching them!

●燃料は、模型用グロー燃料を必ず使用する。

ガソリンや灯油の使用は、火災等の事故の原因になります。

**ONLY** use glow fuel for radio control models!

Because the use of gasoline and kerosene in R/C models accounts for fires, do **NOT** use them!

●燃料は、引火性があります。

1. 火気のあるところや室内では絶対に使用しない。
2. 保管は、キャップをしっかりしめ、幼児の手の届かない冷暗所に置くこと。
3. 使用後の空缶は、火中には投げ入れない。爆発の原因になります。

Fuel is highly inflammable and high-explosive!

1. **NEVER** use fuel indoors or in places with open fires and sources of heat!
2. Store fuel **ONLY** in cool, dry and dark places out of children's reach! Tightly shut the cap!
3. Do **NOT** dispose of empty fuel cans into a fire! There is danger of explosion!

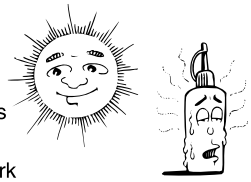

●燃料は、飲んだり、目に入れたりしない。

万一、事故が起きた場合は、吐かせる、洗眼する等をした後、すぐに医師の診察を受けてください。

**NEITHER** swallow fuel **NOR** let it into your eyes!

Immediate measures should be taken: if fuel is swallowed, induce vomiting. If fuel gets into eyes, rinse them and consult an orphamologist!

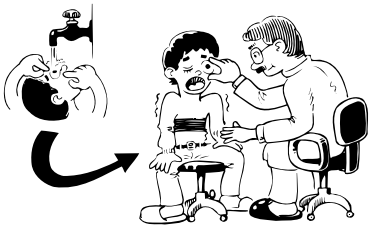

# <EXPLODED VIEW>

一部パーツ販売していないパーツがあります。
Parts indentified only by key numbers are not sold individually !

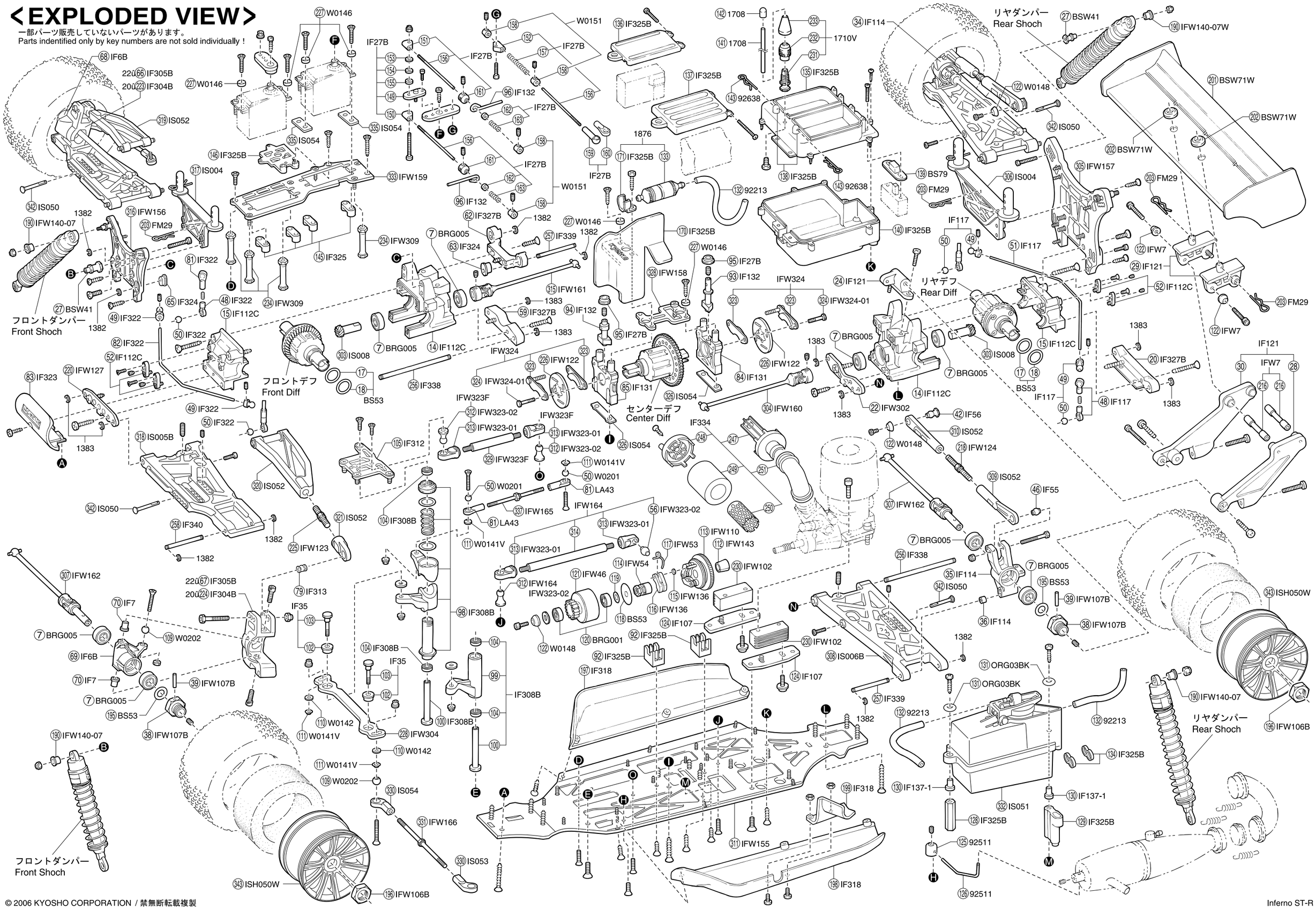


© 2006 KYOSHO CORPORATION / 禁無断転載複製

# < EXPLODED VIEW >

●デフギヤ
Gear Differential

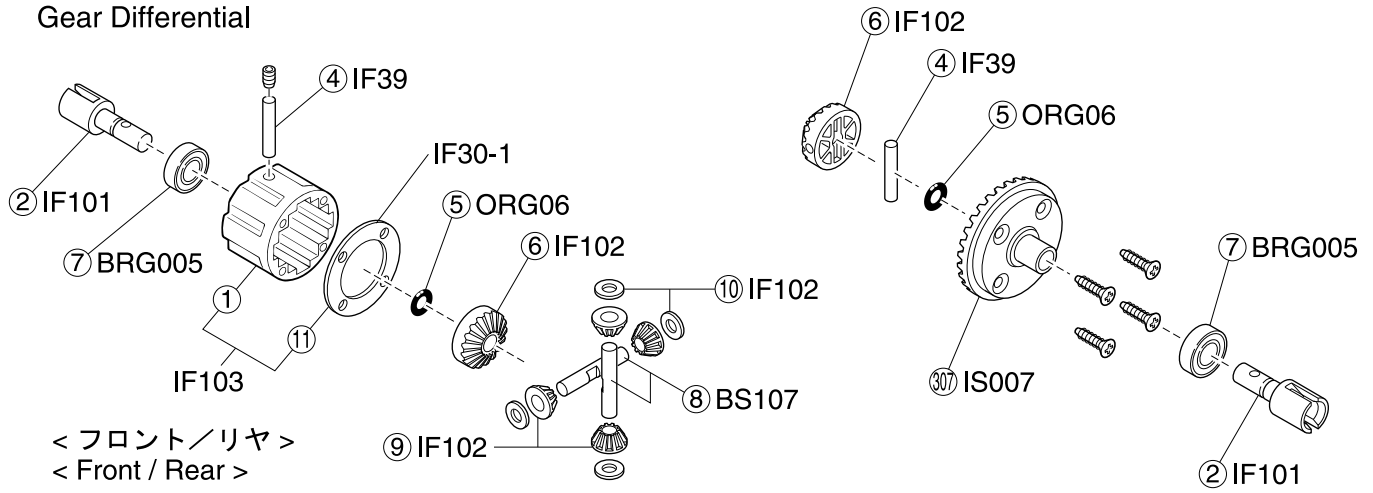


< フロント／リヤ >
< Front / Rear >

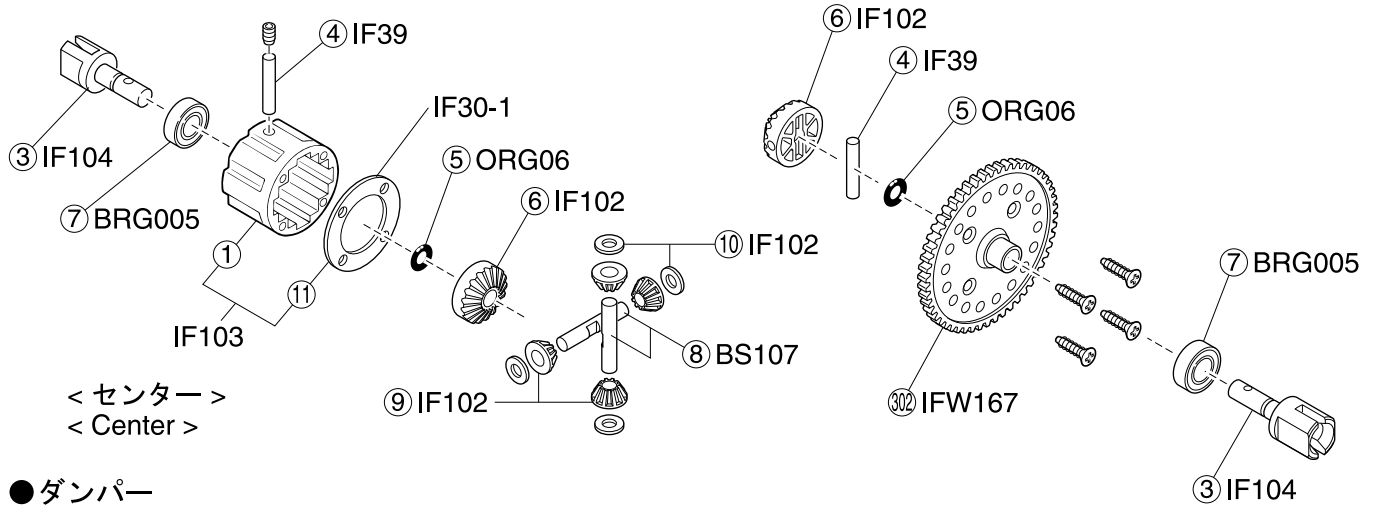


< センター >
< Center >

●ダンパー
Shock

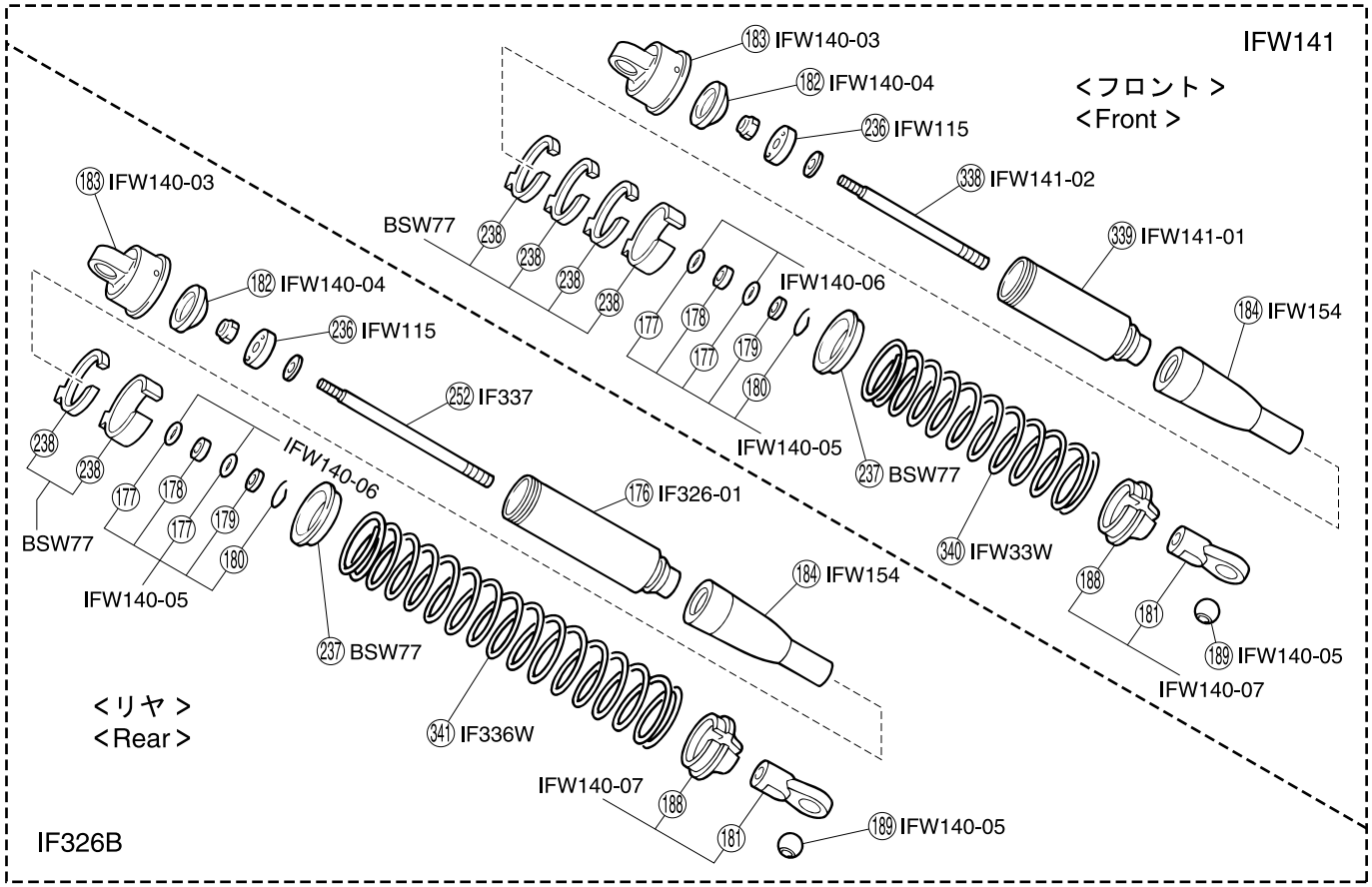

# スペアパーツ（1）　SPARE PARTS (1)

★ FOR JAPANESE MARKET ONLY.

| 品番 No. | パーツ名 Part Names | 内容（キーNo.と入数） Quantity | ★定価（税込） | ★発送手数料 |
|---|---|---|---|---|
| BS53 | シムセット<br>Shim Set | ⑰ ⑱ ⑲⑤ x 4　⑪⑧ x 1 | 368 | 210<br>一律<br>（税込） |
| BS79 | スイッチブーツ<br>Switch Boots | ⑬⑨ x 3 | 294 | |
| BS107 | ベベルシャフト<br>Bevel Shaft | ⑧ x 6 | 578 | |
| BSW41 | スチールダンパーブッシュ<br>Steel Shock Bushing | ㉗ x 4 | 840 | |
| BSW71 W | カラーナイロンウイング<br>Color Nylon Wing | ⑳① x 1　⑳② x 2 | 1050 | |
| BSW77 | アジャストカラー<br>Adjustable Collar | ㉓⑦ x 2　㉓⑧ x 各2 | 525 | |
| FM29 | ボディピン<br>Body Pin | ⑳③ x 10 | 158 | |
| IF6B | ナックルアーム<br>Knuckle Arm | ⑥⑧ ⑥⑨ x 1 | 840 | |
| IF7 | ナックルアームカラー<br>Knuckle Arm Collar | ⑦⓪ x 4 | 840 | |
| IF27B | リンケージセット<br>Linkage Set | ⑭⑨ ⑮⓪ ⑮① ⑮② ⑮③ ⑮④<br>⑮⑤ ⑮⑦ ⑮⑨ ⑯⓪ x 1<br>⑨⑤ ⑯① ⑯② ⑯③ x 2<br>⑮⑥ x 3　⑮⑧ x 4 | 1050 | |
| IF30-1 | デフケースパッキン<br>Diff Case Packing (5pcs) | ⑪① x 5 | 473 | |
| IF35 | ステアリングピン<br>Steering Pin | ⑩② ⑩③ x 2 | 473 | |
| IF39 | 2.6x14mmシャフト<br>2.6x14mm Shaft | ④ x 10 | 189 | |
| IF54 | 6.8mmツバ付ボール<br>6.8mm Ball | ⑤⑥ x 2 | 315 | |
| IF55 | 7.8mmツバ付ボール<br>7.8mm Ball | ④⑥ x 2 | 315 | |
| IF56 | 7.8mm座付ボール<br>7.8mm Flanged Ball | ④② x 2 | 420 | |
| IF101 | デフシャフトセット<br>Differential Shaft Set | ② ⑰ ⑱ x 2 | 788 | |
| IF102 | デフベベルセット<br>Differential Bevel Set | ⑥ x 2　⑨ ⑩ x 4 | 420 | |
| IF103 | デフケース<br>Differential Case | ① ⑪ x 1 | 525 | |
| IF104 | センターデフシャフト<br>Center Differential Shaft | ③ x 2 | 840 | |
| IF107 | エンジンマウントスペーサー<br>Engine Mount Spacer | ⑫④ x2　4x10mmフランジ付キャップビス<br>4x10mm Flanged Cap Screw x4 | 630 | |
| IF110 | 2.6x17mmピン<br>2.6x17mm Pin | ③⑨ x 4 | 210 | |
| IF112C | バルクヘッドセット（MP777）<br>Bulkhead Set (MP777) | ⑭ ⑮ x 1　⑤② x 2 | 630 | |
| IF114 | リヤハブキャリア<br>Rear Hub Carrier | ③④ ③⑤ x 1　③⑥ x 2 | 473 | |
| IF117 | リヤスタビライザーセット<br>Rear Stabilizer Set | ④⑨ ⑤⓪ x 2　④⑧ x 4　⑤① x 1<br>3x3mmセットビス, 3x4mmセットビス,<br>3x3mm Set Screw , 3x4mm Set Screw,<br>3x10mmセットビス x 2<br>3x10mm Set Screw<br>3x12mmバインドビス x 2<br>3x12mm Bind Screw<br>2.6x5mmサラビス x 4<br>2.6x5mm F/H Screw | 1050 | |
| IF121 | ウイングステー<br>Wing Stay | ㉔ ㉖ ㉘ ㉚ x 1<br>㉙ x 2 | 525 | |
| IF131 | センターデフマウント<br>Center Differential Housing | ⑧④ ⑧⑤ x 1 | 525 | |
| IF132 | ブレーキカムセット<br>Brake Cam Set | ⑨③ ⑨④ x 1　⑨⑥ x 2 | 683 | |
| IF137 -1 | 防振ゴム<br>Antivibration Rubber | ⑬⓪ x 4 | 210 | |
| IF142 | ホイールレンチ（17mm）<br>Wheel Wrench (17mm) | ホイールレンチ17mm x 1<br>Wheel Wrench 17mm | 525 | |
| IF304B | フロントハブキャリア（20°）（MP777）<br>Front Hub Carrier (20û) (MP777) | ㉓③ ㉓④ x 1 | 1260 | |
| IF305B | フロントハブキャリア（22°）（MP777）<br>Front Hub Carrier (22û) (MP777) | ⑥⑥ ⑥⑦ x 1 | 1260 | |
| IF308B | サーボセイバーセット（MP777）<br>Servo Saver Set (MP777) | ⑨⑧ ⑨⑨ x 1　⑩⓪ x 2　⑩④ x 4 | 2310 | |
| IF313 | 6. 8mm座付ボール（MP777）<br>6.8mm Flanged Ball (MP777) | ⑦⑨ x 4 | 630 | |
| IF318 | サイドガード（MP777）<br>Side Guard (MP777) | ⑲⑦ ⑲⑧ ⑲⑨ x 1 | 840 | |
| IF322 | フロントスタビライザーセット（MP777）<br>Front Stabilizer Set (MP777) | ⑧② x 1<br>④⑧ ④⑨ ⑤⓪ ⑧① x 2<br>3x3mmセットビス x 2<br>3x3mm Set Screw<br>3x10mmセットビス x 2<br>3x10mm Set Screw | 945 | |

| 品番 No. | パーツ名 Part Names | 内容（キーNo.と入数） Quantity | ★定価（税込） | ★発送手数料 |
|---|---|---|---|---|
| IF323 | バンパー（MP777）<br>Bumper (MP777) | ⑧③ x 1 | 315 | 210<br>一律<br>（税込） |
| IF324 | アッパーアームブッシュセット（MP777）<br>Upper Arm Bushing Set (MP777) | ⑥③ ⑥⑤ x 8 | 420 | |
| IF325B | メカボックスセット<br>（MP777/ST-R）<br>Receiver Box Set<br>(MP777/ST-R) | ⑩⑥ ⑫⑧ ⑫⑨ ⑬⑤ ⑬⑥ ⑬⑦<br>⑭⓪ ⑭⑥ ⑰⓪ ⑰① x 1<br>⑨② ⑬④ ⑬⑧ x 2　⑭⑤ x 4<br>2x20mmビス x 1<br>2x20mm Screw<br>2x30mmビス x 1<br>2x30mm Screw | 1050 | |
| IF326B | オイルダンパーセット61（MP777）<br>Oil Shock Set 61 (MP777) | ⑰⑥ ⑰⑧ ⑰⑨ ⑱⓪ ⑱① ⑱② ⑱③<br>⑱④ ⑱⑧ ⑲⓪ ㉕② x 2<br>⑰⑦ x 4 | 4830 | |
| IF326 -01 | ダンパーケース61（MP777）<br>Shock Case 61 (MP777) | ⑰⑥ x 2 | 2100 | |
| IF327B | サスピボットセット<br>Suspension Pivot Set | ⑲ ⑳ ㉑ ⑤⑨ ⑥⓪ ⑥① ⑥② x 1 | 630 | |
| IF334 | エアークリーナー<br>Air Cleaner | ㉔⑦ ㉔⑧ ㉔⑨ ㉕⓪ ㉕① x 1 | 1260 | |
| IF334 -1 | エアークリーナースポンジ（4個入）<br>Air Cleaner Sponge (4 pcs) | ㉔⑨ x 4 | 1050 | |
| IF336 W | ロングスプリング（H/ホワイト）<br>Long Spring (H / White) | ③④① x 2 | 1050 | |
| IF337 | ダンパーシャフト（L=66）<br>Shock Shaft (L=66) | ㉕② x 2　2.6mmワッシャー/ナイロンナット x 2<br>2.6mm Washer / Nylon Nut | 945 | |
| IF338 | 4x74mmシャフト（MP777 SP2 / 4個入）<br>4x74mm Shaft (MP777 SP2 / 4 pcs) | ㉕⑥ x 4　Eリング（E3） x 8<br>E-ring (E3) | 840 | |
| IF339 | 3x47mmシャフト（MP777 SP2 / 4個入）<br>3x47mm Shaft (MP777 SP2 / 4 pcs) | ㉕⑦ x 4　Eリング（E2.5） x 8<br>E-ring (E2.5) | 840 | |
| IF340 | 3x38mmシャフト（MP777 SP2 / 2個入）<br>3x38mm Shaft (MP777 SP2 / 2 pcs) | ㉕⑧ x 2　Eリング（E2.5） x 4<br>E-ring (E2.5) | 525 | |
| IFW7 | ウイングステーカラー<br>Wing Stay Collar | ㉑⑥ x 2　⑫② x 4<br>3x15mmキャップビス x 4<br>3x15mm Cap Screw | 945 | |
| IFW33 W | スプリング（L）ホワイト<br>Spring (L) White | ③④⓪ x 2 | 945 | |
| IFW46 | SPクラッチベル（13T）<br>SP Clutch Bell (13T) | ⑫① x 1 | 2310 | |
| IFW53 | 3PCクラッチスプリング（1.00）<br>3PC Clutch Spring (1.00) | ⑪⑦ x 3 | 420 | |
| IFW54 | 3PCフライホイールナット（SGシャフト用）<br>3PC Flywheel Nut (For SG Shaft) | ⑪④ x 1 | 368 | |
| IFW102 | SPエンジンマウント<br>SP Engine Mount | ㉓⓪ x 2 | 3675 | |
| IFW106 B | ホイールナット（ブルー）<br>Wheel Nut (Blue) | ⑲⑥ x 4 | 578 | |
| IFW107 B | ホイールハブ（ブルー）<br>Wheel Hub (Blue) | ③⑧ ③⑨ x 4　5x4mmセットビス x 4<br>5x4mm Set Screw | 1155 | |
| IFW110 | 3PCフライホイール（34mm）<br>3PC Flywheel (34mm) | ⑪③ x 1 | 1575 | |
| IFW115 | ダンパーピストン1. 4mm x2穴<br>Shock Piston 1.4mm x2 Hole | ㉓⑥ x 2 | 263 | |
| IFW122 | SPブレーキディスク<br>SP Brake Disk | ㉒⑥ x 1 | 1890 | |
| IFW123 | ハードアッパーロッド（フロント）<br>Hard Upper Rod (Front) | ㉒⑤ x 2 | 1050 | |
| IFW124 | ハードアッパーロッド（リヤ）<br>Hard Upper Rod (Rear) | ㉑⑧ x 2 | 1260 | |
| IFW127 | フロントロアサスプレート（ガンメタ）<br>Front Lower Suspention Plate (gun metallic) | ㉒⓪ x 1 | 2100 | |
| IFW136 | 3PCアルミクラッチシュー<br>3PC Aluminum Clutch Shoe | ⑪⑤ ⑪⑥ x 3 | 1580 | |
| IFW140 -03 | ダンパーキャップ<br>Shock Cap | ⑱③ x 4　⑲⓪ x 8 | 1680 | |
| IFW140 -04 | プレッシャートップ<br>Shock Diaphragm | ⑱② x 10 | 840 | |
| IFW140 -05 | 0リングセット<br>O-ring Set | ⑰⑧ ⑰⑨ ⑱⓪ x 2　⑰⑦ x 4 | 840 | |
| IFW140 -06 | 0リング（3. 5mm）<br>O-ring (3.5mm) | ⑰⑦ x 10 | 630 | |
| IFW140 -07 | プラパーツセット<br>Plastic Parts Set | ⑱① ⑱⑧ ⑲⓪ x 4 | 840 | |
| IFW141 | リヤオイルダンパーセット（φ3.5シャフト）<br>Rear Oil Shock Set (¿3.5 Shaft) | ⑰⑧ ⑰⑨ ⑱⓪ ⑱① ⑱② ⑱③ ⑱④<br>⑲⓪ ㉓⑥ ③③⑧ ③③⑨ x 2　⑰⑦ x 4 | 4830 | |
| IFW141 -01 | ダンパーケース（55）<br>Shock Case (55) | ③③⑨ x 2 | 2100 | |
| IFW141 -02 | ダンパーシャフト（61）<br>Shock Shaft (61) | ③③⑧ x 2 | 840 | |

## スペアパーツ（2）　SPARE PARTS (2)

★ FOR JAPANESE MARKET ONLY.

| 品番 No. | パーツ名 Part Names | 内容（キーNo.と入数） Quantity | ★定価（税込） | ★発送手数料 |
|---|---|---|---|---|
| IFW143 | フライホイールテーパーコレットセット Flywheel Tapered Collet Set | ⑫ x 1 | 473 | 210 一律（税込） |
| IFW154 | ダンパーゴムブーツ Shock Rubber Boots | ⑭ x 4 | 735 | |
| IFW155 | メインシャシー（ST-R） Main Chassis (ST-R) | ⑪ x 1 | 12600 | |
| IFW156 | ハードフロントダンパーステー（ST-R） Hard Front Shock Stay (ST-R) | ⑯ x 1 | 6090 | |
| IFW157 | ハードリヤダンパーステー（ST-R） Hard Rear Shock Stay (ST-R) | ⑤ x 1 | 6825 | |
| IFW158 | センターデフプレート（ST-R） Center Diff. Plate (ST-R) | ㉘ x 1 | 525 | |
| IFW159 | メカプレート（ST-R） Radio Plate (ST-R) | ㉝ x 1 | 945 | |
| IFW160 | ユニバーサルセンターシャフト（L=113/ST-R） Universal Center Shaft (L=113/ST-R) | ④ x 1 | 2100 | |
| IFW161 | ユニバーサルセンターシャフト（L=103/ST-R） Universal Center Shaft (L=103/ST-R) | ⑤ x 1 | 2100 | |
| IFW162 | ユニバーサルスイングシャフト（ST-R） Universal Swing Shaft (ST-R) | ⑦ x 2 | 3465 | |
| IFW164 | SPトルクロッドセット（LL/ST-R） SP Torque Rod Set (LL/ST-R) | ⑤⑥ ⑫ ⑭ x 1　⑬ x 2 | 1050 | |
| IFW165 | 3x52mm ハードアジャストロッド（ST-R/1本入り） 3x52mm Hard Adjust Rod (ST-R/1pcs) | ㉗ x 1 | 735 | |
| IFW166 | 4x84mm ハードアジャストロッド（ST-R/2本入り） 4x84mm Hard Adjust Rod (ST-R/2pcs) | ㉛ x 2 | 1365 | |
| IFW167 | ライトウエイトスパーギヤ（50T/ST-R） Light Weight Spur Gear (50T/ST-R) | ② x 1 | 2520 | |
| IFW302 | SPリヤサスプレート 2° SP Rear Suspension Plate 2° | ㉒ x 1 | 1575 | |
| IFW304 | SPステアリングプレート SP Steering Plate | ㉘ x 1 | 1890 | |
| IFW309 | メカポスト Radio Plate Post | ㉔ x 4 | 840 | |
| IFW323 -01 | 6.8mmボールエンド（4入り/SPトルクロッド用） 6.8mm Ball End (4pcs/for SP Torque Rod) | ⑬ x 4 | 525 | |
| IFW323 -02 | ピボットセット（1台分/SPトルクロッド用） Mounting Ball | ⑫ x 3　⑤⑥ x 1 | 525 | |
| IFW323F | SPフロントトルクロッドセット SP Front Torque Rod Set | ㉙ x 1　⑫ ⑬ x 2 | 1050 | |
| IFW324 | acre ブレーキパッド acre Brake Pad | ㉓ ㉔ x 2 | 2940 | |
| IFW324 -01 | ブレーキプレートボルト（16.5mm/acreブレーキ用） Brake Plate Bolt (16.5mm/for acre Brake) | ㉔ x 4 | 420 | |
| IS004 | ボディマウント Body Mount | ⑥ ⑰ x 1 | 420 | |
| IS005B | フロントサスアーム（ST/ST-R） Front Suspension Arm (ST/ST-R) | ⑱ x 1 | 525 | |
| IS006B | リヤサスアーム（ST/ST-R） Rear Suspension Arm (ST/ST-R) | ⑧ x 1 | 525 | |
| IS007 | ベベルギヤ（43T） Bevel Gear (43T) | ① x 1 | 1470 | |
| IS008 | ドライブベベルギヤ（10T） Drive Bevel Gear (10T) | ③ x 1 | 945 | |
| IS050 | 6.5x29mmシャフト（ST-R/4本入り） 6.5x29mm Shaft (ST-R/4pcs) | ㊷ x 4 | 945 | |
| IS051 | 燃料タンク（150cc/ST-R） Fuel Tank (150cc/ST-R) | ㉜ x 1 | 1680 | |
| IS052 | アッパーロッドセット（ST-R） Upper Rod Set (ST-R) | ⑲ ⑳ x 1<br>⑨ ⑩ ㉑ ㉒ x 2 | 630 | |

| 品番 No. | パーツ名 Part Names | 内容（キーNo.と入数） Quantity | ★定価（税込） | ★発送手数料 |
|---|---|---|---|---|
| IS053 | 6.8mmボールエンド（オフセットタイプ/8入り） 6.8mm Boll End (Offset Type/8pcs) | ㉚ x 8 | 420 | 210 一律（税込） |
| IS054 | センターデフマウントスペーサー（ST-R） Center Diff. Mount Spacer (ST-R) | ㉕ ㉖ ㉗ ㉞ ㉟ ㊱ x 2 | 420 | |
| ISB050 | ボディ（インファーノST-R） Body (Inferno ST-R) | ボディ, マスクシール body, mask seal x 1 | 3360 | |
| ISB050 -01 | デカール（インファーノST-R） Decal Set (Inferno ST-R) | デカール decals x 1 | 1680 | |
| ISH050W | テンスポークホイール（ホワイト/ST-R/4本入り） Ten-Spoke Wheel (White/ST-R/4pcs) | ㊸ x 4 | 1575 | |
| W0141V | 3mmテーパーワッシャー 3mm Tapered Washer | ⑪ x 10 | 473 | |
| W0142 | 3x6x2mmカラー 3x6x2mm Collars | ⑩ x 10 | 473 | |
| W0146 | 3mmサラワッシャー 3mm Flat Head Washer | ㉗ x 10 | 525 | |
| W0148 | 3mmヘッドワッシャー 3mm Head Washer | ㉒ x 4 | 630 | |
| W0151 | リンケージストッパー（2mm） Linkage Stopper (2mm) | ⑮ x 10 | 683 | |
| W0201 | 5.8mmスチールボール 5.8mm Still Ball | ㊿ x 10 | 735 | |
| W0202 | 6.8mmスチールボール 6.8mm Still Ball | ⑲ x 10 | 735 | |
| ORG03 BK | Oリング（P3） O-ring (P3) | ⑬ x 10 | 210 | |
| ORG06 | Oリング（P6） O-ring (P6) | ⑤ x 15 | 420 | |
| LA43 | 5.8mmボールエンド 5.8mm Ball End | ㉑ x 12 | 315 | |
| BRG001 | 5x10mmベアリング 5x10mm Ball Bearing | ⑳ x 4 | 1050 | |
| BRG005 | 8x16mmベアリング 8x16mm Ball Bearing | ⑦ x 2 | 683 | |
| 1296 | 6.8mmボールエンド 6.8mm Ball End | ㊺ x 12 | 420 | |
| 1382 | Eリング（2.5mm） E-ring (2.5mm) | x 10 | 158 | |
| 1383 | Eリング（3mm） E-ring (3mm) | x 10 | 158 | |
| 1708 | カラーアンテナ（黒） Color Antenna (Black) | ㊶ ㊷ x 4 | 525 | |
| 1710V | スペシャルアンテナホルダーII Special Antenna Holder II | ㉛ ㉜ ㉝ x 1<br>3x6mmバインドビス 3x6mm Bind Screw x 1 | 840 | |
| 1876 | 燃料フィルター Fuel Filter | ㉝ ㉑ x 1 | 1050 | |
| 92213 | 燃料チューブ（2.4x6x1m） Fuel Tube (2.4x6x1m) | ㉜ x 1m | 735 | |
| 92511 | マフラーステー Muffler Stay | ㉕ ㉖ x 1 | 630 | |
| 92638 | スナップピン Snap Pin | ㊸ x 10 | 210 | |
| 96641 | 3x5mmシムセット 3x5mm Shim Set | ⑮ x 10<br>3x5x0.1mmシム 3x5x0.1mm Shim x 10<br>3x5x0.3mmシム 3x5x0.3mm Shim x 10 | 473 | |

キットの部品の一部にはスペアパーツとして販売していない物があります。
京商ではオプションパーツを販売していますのでお買い求めください。
Some of the parts included are not available as spare parts. Purchase optional parts instead.

## オプションパーツ（1）　OPTIONAL PARTS (1)

★ FOR JAPANESE MARKET ONLY.

| 品番 No. | パーツ名 Part Names | 内容（キーNo.と入数） Quantity | ★定価（税込） | ★発送手数料 |
|---|---|---|---|---|
| BSW71 BL/KG/ KO/KY/ G/KR | カラーナイロンウイング Color Nylon Wing | ブルー / 蛍光グリーン / 蛍光オレンジ / 蛍光イエロー / ガンメタ / 蛍光レッド<br>Blue / Fluorescent Green / Fluorescent Orange / Fluorescent Yellow / Gun Metallic / Fluorescent Red<br>㉑ ㉒ と交換 instead of ㉑ ㉒. | 1050（各） | 210 一律（税込） |
| BSW84 | ダンパーピストン1.2mm x2穴 Shock Piston 1.2mm x2 Hole | 2ヶ入 2 pcs.　㊱と交換 instead of ㊱. | 263 | |

| 品番 No. | パーツ名 Part Names | 内容（キーNo.と入数） Quantity | ★定価（税込） | ★発送手数料 |
|---|---|---|---|---|
| IF333 | ダンパーピストン（1.7mm x 1ヶ穴） Shock Piston (1.7mm x 1 Hole) | 2ヶ入 2 pcs.　㊱と交換 instead of ㊱. | 315 | 210 一律（税込） |
| IF335W | ロングスプリングS（H / ホワイト） Long Spring S (H / White) | ㊵と交換 instead of ㊵.　（ハード） (Hard) | 1050 | |
| IF335BL | ロングスプリングS（M/ブルー） Long Spring S (M / Blue) | ㊵と交換 instead of ㊵.　（ミディアム） (Medium) | 1050 | |
| IF335GR | ロングスプリングS（S / グリーン） Long Spring S (S / Green) | ㊵と交換 instead of ㊵.　（ソフト） (Soft) | 1050 | |
| IF336BL | ロングスプリングL（M/ブルー） Long Spring L (M / Blue) | ㊶と交換 instead of ㊶.　（ミディアム） (Medium) | 1050 | |

# オプションパーツ(2)　OPTIONAL PARTS (2)

★ FOR JAPANESE MARKET ONLY.

| 品番 No. | パーツ名 Part Names | 内容(キーNo.と入数) Quantity | ★定価(税込) | ★発送手数料 |
|---|---|---|---|---|
| IF336GR | ロングスプリングL(S / グリーン<br>Long Spring L (S / Green) | ㉑と交換 (ソフト)<br>instead of ㉑. (Soft) | 1050 | 210<br>一律<br>(税込) |
| IFW18 | ダンパーピストン1.6mm x1穴<br>Shock Piston 1.6mm x1 Hole | ㉓と交換<br>instead of ㉓. | 263 | |
| IFW19 | ダンパーピストン1.3mm x2穴<br>Shock Piston 1.3mm x2 Hole | ㉓と交換<br>instead of ㉓. | 263 | |
| IFW33 BL | スプリング(L) ブルー・ミディアム<br>Spring (L) Blue ¥ Medium | ㉔と交換<br>instead of ㉔. | 945 | |
| IFW33 R | スプリング(L) レッド・スーパーソフト<br>Spring (L) Red ¥ Super Soft | ㉔と交換<br>instead of ㉔. | 945 | |
| IFW33 GR | スプリング(L) グリーン・ソフト<br>Spring (L) Green ¥ Soft | ㉔と交換<br>instead of ㉔. | 945 | |
| IFW36 | ディスクプレートボルト(Wディスク用)<br>Disk Plate Bolt (for W Disk) | No.92696/92985と併用<br>Use with No.92696, 92985 | 420 | |
| IFW37 | SPサイレンサー(FEMCA)<br>SP Silencer (FEMCA) | ハイパワーマフラー<br>high-power muffler | 7140 | |
| IFW47 | SPクラッチベル(14T)<br>SP Clutch Bell (14T) | ⑫と交換<br>instead of ⑫. | 2310 | |
| IFW52 | 3PCクラッチシュー<br>3PC Clutch Shoe | 3ピースクラッチ用 ⑯と交換<br>for 3-piece clutch. instead of ⑯. | 1680 | |
| IFW53H | 3PCクラッチスプリング<br>3PC Clutch Spring | 3ピースクラッチ用(1.10) ⑰と交換<br>for 3-piece clutch. (1.10) instead of ⑰. | 420 | |
| IFW53M | 3PCクラッチスプリング<br>3PC Clutch Spring | 3ピースクラッチ用(0.95) ⑰と交換<br>for 3-piece clutch. (0.95) instead of ⑰. | 420 | |
| IFW53S | 3PCクラッチスプリング<br>3PC Clutch Spring | 3ピースクラッチ用(0.90) ⑰と交換<br>for 3-piece clutch. (0.90) instead of ⑰. | 420 | |
| IFW103 | リヤスタビライザーバー 2.5mm<br>Rear Stabilizer Bar 2.5mm | ⑤と交換<br>instead of ⑤. | 473 | |
| IFW104 | フロントスタビライザーセット<br>Front Stabilizer Set | ㊽ ㊾ ㊿ (81) x 2 (82) x 1<br>3x3mmセットビス x 2<br>3x3mm Set Screw<br>3x10mmセットビス x 2<br>3x10mm Set Screw<br>フロントスタビライザーバー 2.1mm<br>Front Stabilizer Bar 2.1mm<br>フロントスタビライザーバー 2.3mm<br>Front Stabilizer Bar 2.3mm | 1050 | |
| IFW106G | ホイールナット(ゴールド)<br>Wheel Nut (Gold) | ⑯と交換<br>instead of ⑯. | 578 | |
| IFW107G | ホイールハブ(ゴールド)<br>Wheel Hub (Gold) | ㊳と交換<br>instead of ㊳. | 1155 | |
| IFW117 | LSDギヤセット<br>TCD Gear Set | ⑥⑧⑨と交換<br>instead of ⑥⑧⑨. | 7875 | |
| IFW117 -01 | LSDギヤオイル<br>TCD Gear Oil | LSDギヤ専用オイル<br>For TCD Gear. | 525 | |
| IFW125 | スパーギヤ(48T)<br>Spur Gear (48T) | ㉚と交換 ギヤ比変更用<br>instead of ㉚. for changing the gear ratio | 2625 | |
| IFW148 | トランスポンダーステー<br>Transponder Stay | | 525 | |
| IFW163 | ユニバーサルスイングシャフト(ST-R/プロライン用)<br>Universal Swing Shaft (ST-R/for Proline) | セットで使用<br>Use Together | 3465 | |
| MA057 | ホイールストッパー<br>Wheel Stopper | | 578 | |
| 36208 | プロライントラックホイール用ナット<br>Proline truck wheel nut | | 420 | |
| ★ 612112 | Velocity トラックホイール MAXX ディッシュW(2660-04)<br>Velocity truck wheel MAXX Dish W | | 1365 | |
| IFW168 | ライトウエイトスパーギヤ(52T/ST-R)<br>Light Weight Spur Gear (52T/ST-R) | ㉚と交換 ギヤ比変更用<br>instead of ㉚. for changing the gear ratio | 2520 | |
| IFW303 | SPリヤロアサスプレート3°<br>SP Rear Lower Suspension Plate 3û | ㉒と交換<br>instead of ㉒. | 1575 | |
| IFW310 | ライトウエイトスパーギヤ(46T)<br>Light Weight Spur Gear (46T) | ㉚と交換 ギヤ比変更用<br>instead of ㉚. for changing the gear ratio | 2310 | |
| IFW312 | ダンパーピストン1.5mm x2穴<br>Shock Piston 1.5mm x2 Hole | 2ヶ入<br>2 pcs. | 315 | |
| IFW313 | フロントスタビライザーバー(2.6mm/MP777)<br>Front Stabilizer Bar (2.6mm/MP777) | No.92653と併用<br>Use with No.92653 | 420 | |
| IFW314 | SPリヤロアサスプレート1°(レッドMP777)<br>SP Rear Lower Suspension Plate 1û (Red MP777) | ㉒と交換<br>instead of ㉒. | 1575 | |
| IFW315 | リヤスタビライザーバー(3.0mm/MP777)<br>Rear Stabilizer Bar (3.0mm/MP777) | | 420 | |
| IFW316 | フロントスタビライザーバー(2.8mm/MP777)<br>Front Stabilizer Bar (2.8mm/MP777) | No.92653と併用<br>Use with No.92653 | 420 | |
| ISH050 KY | テンスポークホイール(蛍光イエロー/ST-R/4本入り)<br>Ten-Spoke Wheel (Fluorescent Yellow/ST-R/4pcs) | ㊸と交換<br>instead of ㊸.<br>4ヶ入<br>4 pcs. | 1575 | |
| ISH050 KO | テンスポークホイール(オレンジ/ST-R/4本入り)<br>Ten-Spoke Wheel (Orange/ST-R/4pcs) | ㊸と交換<br>instead of ㊸.<br>4ヶ入<br>4 pcs. | 1575 | |

| 品番 No. | パーツ名 Part Names | 内容(キーNo.と入数) Quantity | ★定価(税込) | ★発送手数料 |
|---|---|---|---|---|
| ISH050 SM | テンスポークホイール(メッキ/ST-R/4本入り)<br>Ten-Spoke Wheel (Plated/ST-R/4pcs) | ㊸と交換<br>instead of ㊸.<br>4ヶ入<br>4 pcs. | 2310 | 210<br>一律<br>(税込) |
| 1701 KP/KY/BK | 蛍光ストラップ(M)<br>Fluorescent Strap (M) | 蛍光ピンク / 蛍光イエロー / ブラック<br>Fluorescent Pink / Fluorescent Yellow / Black | (各)263 | |
| 1790 BL/R/SG | カラーシリコンチューブ<br>Color Silicone Tube | ㉜と交換<br>instead of ㉜.<br>ブルー / レッド / スモークグレー<br>Blue / Red / Smoke Gray | (各)420 | |
| 36201 | クイックフューエルガン 1/8<br>Quick Fuel Gun 1/8 | | 4730 | |
| 36206 | 3PC クラッチシューツール<br>3PC Clutch Shoe Tool | | 525 | |
| 36207 | サーモメータMini<br>Thermo Meter TN006 | 非接触型デジタル温度計<br>Noncontact digital thermometer | 2940 | |
| 36209 | マルチスターターボックス2.0<br>Multi Starter Box 2.0 | | 8190 | |
| 36216 | スパークブースター2.0 GP3000付<br>Spark Booster 2.0 (GP3000) | | 2730 | |
| 36217 | ブースターチャージャー2.0<br>Booster Charger 2.0 | | 1995 | |
| 36218 | ダンパーピットスタンド<br>Shock Absorber Pits Holder w / Magnet | | 735 | |
| 36219 | SPナイフエッジリーマー<br>SP Knife Edge Reamer | ボディ等の穴あけ加工に最適<br>To drill holes of the body. | 1890 | |
| 36901 | スーパーパワークリーナー<br>Super Power Cleaner | | 893 | |
| 39514 | マニホールド(O.S.-21RZ, ピコ, ノバロッシ)<br>Manifold (O.S.-21RZ, Picco, Nova Rossi) | | 3150 | |
| 39514-1 | マニホールドスプリング<br>Manifold Spring | | 368 | |
| 39516 | マニホールド(O.S.-21RG)<br>Manifold (O.S.-21RG) | | 3150 | |
| 71161 | 6v X-FORCE 600ニカドバッテリー<br>6v X-FORCE 600 Ni-Cd Battery | 受信機用電源<br>for receiver | 3990 | |
| 71211 | 6v X-FORCE 1100ニカドバッテリー<br>6v X-FORCE 1100 Ni-Cd Battery | 受信機用電源<br>for receiver | 4200 | |
| 72511 | マルチチャージャー IV<br>Multi Charger IV | | 5040 | |
| 72551 | マルチチャージャーα 1-14<br>Multi Charger α 1-14 | 昇圧回路付<br>Step-up circuit included | 10290 | |
| ★ 73112 | KANAI FUEL 30%<br>Kyosho Racing Kanai Fuel 30% | 30%ニトロ¥3.8リットル<br>30% nitromethane | 5040 | |
| 80312 | ロッキングジグ&レンチ<br>Locking Jig & Wrench | 十字レンチ+クランクロック<br>Cross wrench + Plug Locker. | 840 | |
| 80951B | フライホイールレンチ<br>Flywheel Wrench | フライホイールの取外し用<br>Wrench Set. | 1260 | |
| 92201 | LSDギヤオイル<br>TCD Gear Oil | LSDギヤ専用オイル<br>for TCD Gear. | 1260 | |
| 92304 | HDエアークリーナー<br>HD Air Cleaner | | 840 | |
| 92408 | マフラージョイントパイプ(GP20)<br>Muffler Joining Pipe (GP20) | | 578 | |
| 92515 | 耐熱マフラージョイントパイプ<br>Heat-resistant Muffler Joining Pipe | | 1050 | |
| 92653 | 5.8mmハードボールジョイント(3.0mm穴)<br>5.8mm Hard Ball Joint (w/3.0mm hole) | | 840 | |
| 92696 | ディスクブレーキパッド<br>Disck Brake Pad | | 315 | |
| 92985 | ハードブレーキライニング<br>Hard Brake Lining | | 420 | |
| 94402 | ロックタイト(中強度)<br>Loctite (medium strength) | ネジの緩み防止<br>Screw cement. | 945 | |
| 96152 | シリコンシール<br>Silicone Seal | デフオイルのもれ防止<br>Prevents diff oil from leaking | 840 | |
| 96154 | KYOSHOスペシャルグルー(14g)<br>KYOSHO Special Glue (14g) | 瞬間接着剤<br>Instant Glue | 735 | |
| 96162 | リングギヤグリス(3g)<br>Ring Gear Grease (3g) | | 420 | |
| 96165 | アルミテープ(40x2500mm)<br>Aluminum Tape (40x2500mm) | | 420 | |
| 96169 | エアークリーナーオイル(100cc)<br>Air Cleaner Oil (100cc) | | 840 | |
| 96422B | クイックフューエルボンプ(500cc)<br>Quick Fill Fuel Bottle (500cc) | 給油ポンプ<br>aid for fueling | 1050 | |
| ★ 612104 | Crime Fighter トラックタイヤ MAXXサイズ(1121-00)<br>Crime Fighter Truck Tires MAXX Size | タイヤ/インナースポンジのセット<br>Tire / Inner Sponge Set<br>2ヶ入<br>2 pcs. | 2940 | |
| 612105 | Bow Tie MTトラックタイヤ MAXXサイズ(1127-00)<br>Bow Tie MT Truck Tires MAXX Size | タイヤ/インナースポンジのセット<br>Tire / Inner Sponge Set<br>2ヶ入<br>2 pcs. | 2940 | |

# ビス・ナット類　SCREW • NUT etc.

★ FOR JAPANESE MARKET ONLY.

| 品番 No. | サイズ（mm） Size (mm) | 入数（各） QUANTITY |
|---|---|---|
| | ナベビス Round Head Screw | ★210（税込） |
| 1101 | 2x6 • 2x8 • 2x10 • 2x15 | 5 each |
| 1102 | 2.6x8 • 2.6x10 • 2.6x12 • 2.6x14 | 5 each |
| 1103 | 3x4 • 3x6 • 3x8 • 3x10 • 3 x12 | 5 each |
| 1104 | 3x14 • 3x16 • 3x18 • 3x20 | 5 each |
| 1105 | 4x6 • 4x8 • 4x10 • 4x12 | 5 each |
| 1106 | 3x22 • 3x24 • 3x26 • 3x28 | 5 each |
| 1107 | 2.6x25 | 10 pcs |
| | バインドビス Bind Screw | ★210（税込） |
| 1110 | 2.6x4 • 2.6x6 • 2.6x8 • 2.6x12 | 5 each |
| 1111 | 3x4 • 3x6 • 3x8 • 3x10 • 3x12 | 5 each |
| 1112 | 3x14 • 3x16 • 3x18 • 3x20 | 5 each |
| 1113 | 4x6 • 4x8 • 4x10 • 4x12 | 5 each |
| 1114 | 3x22 • 3x25 • 3x28 • 3x30 | 5 each |
| 1115 | 4x15 • 4x18 • 4x20 • 4x22 | 5 each |
| | サラビス Flat Head Screw | ★210（税込） |
| 1117 | 2.6x6 | 10 pcs |
| 1118 | 2.6x8 • 2.6x10 • 2.6x12 • 2.6x14 | 5 each |
| 1119 | 3x6 • 3x8 • 3x10 • 3x12 | 5 each |
| 1120 | 3x14 • 3x16 • 3x18 • 3x20 | 5 each |
| 1121 | 4x8 • 4x10 • 4x15 • 4x20 | 5 each |
| 1122 | 3x22 • 3x24 • 3x26 • 3x28 | 5 each |
| 1123 | 3x30 • 3x32 • 3x34 • 3x35 | 5 each |
| 1168 | 4x12 | 10 pcs |
| 1197 | 4x6 | 10 pcs |
| | キャップビス Cap Screw | ★210（税込） |
| 1124 | 2x8 • 2x10 • 2x12 • 2x14 | 2 each |
| 1125 | 2.6x8 • 2.6x10 • 2.6x12 • 2.6x14 | 2 each |
| 1126 | 3x8 • 3x10 • 3x12 • 3x14 | 2 each |
| 1127 | 3x15 • 3x16 • 3x18 • 3x20 | 2 each |
| 1128 | 3x25 • 3x30 • 3x35 • 3x40 | 2 each |
| 1129 | 4x10 • 4x15 • 4x20 | 2 each |
| 1130 | 4x25 • 4x28 • 4x30 | 2 each |
| 1131 | 4x35 • 4x40 • 4x45 | 2 each |
| 1196 | 2.6x18 | 4 pcs |

| 品番 No. | サイズ（mm） Size (mm) | 入数（各） QUANTITY |
|---|---|---|
| | ナベタッピングビス Round Head Self-Tapping Screw | ★210（税込） |
| 1132 | 2x4 • 2x6 • 2x8 • 2x10 | 5 each |
| 1133 | 2.6x6 • 2.6x8 • 2.6x10 • 2.6x12 | 5 each |
| 1134 | 3x6 • 3x8 • 3x10 • 3x12 • 3x14 | 5 each |
| 1135 | 3x15 • 3x16 • 3x18 • 3x20 | 5 each |
| 1136 | 3x25 • 3x30 • 3x35 | 5 each |
| 1137 | 2.6x14 • 2.6x15 • 2.6x16 • 2.6x18 | 5 each |
| | バインドタッピングビス Bind Self-Tapping Screw | ★210（税込） |
| 1140 | 2.6x6 • 2.6x8 • 2.6x10 • 2.6x12 | 5 each |
| 1141 | 3x6 • 3x8 • 3x10 • 3x12 • 3x14 | 5 each |
| 1142 | 3x15 • 3x16 • 3x18 • 3x20 | 5 each |
| 1143 | 4x10 • 4x15 • 4x18 | 5 each |
| 1151 | 4x8 • 4x12 | 5 each |
| | サラタッピングビス Flat Head Self-Tapping Screw | ★210（税込） |
| 1147 | 2.6x6 • 2.6x8 • 2.6x10 • 2.6x12 | 5 each |
| 1148 | 3x6 • 3x8 • 3x10 • 3x12 • 3x14 | 5 each |
| 1149 | 3x15 • 3x16 • 3x18 • 3x20 | 5 each |
| 1150 | 4x15 • 4x20 • 4x25 | 5 each |
| | フランジ付キャップビス Flanged Cap Screw | ★210（税込） |
| 1153 | 3x6 • 3x8 • 3x10 | 2 each |
| 1154 | 4x8 • 4x10 • 4x12 | 2 each |
| | サラ小丸ビス Oval Head Screw | ★210（税込） |
| 1157 | 2x8 • 2x10 | 10 each |
| | セットビス Set Screw | ★210（税込） |
| 1160 | 3x6 • 3x12 • 3x14 • 3x16 | 3 each |
| 1161 | 3x3 • 3x4 • 3x5 • 3x10 | 3 each |
| 1162 | 4x4 • 4x5 • 4x8 • 4x12 | 3 each |
| 1163 | 5x4 • 5x5 • 5x6 | 3 each |
| 1164 | 5x30 • 5x40 | 3 each |
| 1165 | 3x20 • 3x25 | 3 each |
| 1166 | 4x8（平先） | 10 pcs |
| 1167 | 4x20 | 2 pcs |

| 品番 No. | 径 mm | 入数（各） QUANTITY |
|---|---|---|
| | ナット Nut | ★210（税込） |
| 1171 | 2mm • 2.6mm | 10 each |
| 1172 | 3mm • 4mm | 10 each |
| | フランジ付ナット Flanged Nut | ★210（税込） |
| 1174 | 3mm | 10 pcs |
| 1175 | 4mm | 10 pcs |
| | ナイロンナット Nylon Nut | ★210（税込） |
| 1177 | 2.6mm | 5 pcs |
| 1178 | 3mm | 5 pcs |
| 1179 | 4mm | 5 pcs |
| 1181 | 5mm | 4 pcs |
| 1183 | 3mm（薄） | 5 pcs |
| | フランジ付ナイロンナット Flanged Nylon Nut | ★210（税込） |
| 1180 | 4mm | 5 pcs |
| | ワッシャー Washer | ★210（税込） |
| 1185 | 2mm • 2.6mm • 3mm | 10 each |
| 1186 | 4mm • 5mm | 10 each |
| 1189 | 2.6mm | 10 pcs |
| | Eリング E-Clips | ★158（税込） |
| 1380 | E1.5 | 10 pcs |
| 1381 | E2.0 | 10 pcs |
| 1382 | E2.5 | 10 pcs |
| 1383 | E3.0 | 10 pcs |
| 1384 | E4.0 | 10 pcs |
| 1385 | E5.0 | 10 pcs |
| 1386 | E6.0 | 10 pcs |
| 1387 | E7.0 | 6 pcs |
| 1390 | E10.0 | 6 pcs |

ここに明記された以外のビス、ナット等は
『ユーザー相談室』にお問い合わせください。

★ FOR JAPANESE MARKET ONLY.

| 品番 No. | パーツ名 Part Names | 内容（キーNo.と入数） Qty. | ★定価（税込） | ★発送手数料 |
|---|---|---|---|---|
| SIL0100 | シリコンオイル（100） Silicone Oil (100) | ダンパー用 for shocks. | 各630 | 210 一律（税込） |
| SIL0150 | シリコンオイル（150） Silicone Oil (150) | | | |
| SIL0200 | シリコンオイル（200） Silicone Oil (200) | | | |
| SIL0250 | シリコンオイル（250） Silicone Oil (250) | | | |
| SIL0300 | シリコンオイル（300） Silicone Oil (300) | | | |
| SIL0350 | シリコンオイル（350） Silicone Oil (350) | | | |
| SIL0400 | シリコンオイル（400） Silicone Oil (400) | | | |
| SIL0450 | シリコンオイル（450） Silicone Oil (450) | | | |
| SIL0500 | シリコンオイル（500） Silicone Oil (500) | | | |
| SIL0550 | シリコンオイル（550） Silicone Oil (550) | | | |
| SIL0600 | シリコンオイル（600） Silicone Oil (600) | | | |
| SIL0650 | シリコンオイル（650） Silicone Oil (650) | | | |
| SIL0700 | シリコンオイル（700） Silicone Oil (700) | | | |

| 品番 No. | パーツ名 Part Names | 内容（キーNo.と入数） Qty. | ★定価（税込） | ★発送手数料 |
|---|---|---|---|---|
| SIL0800 | シリコンオイル（800） Silicone Oil (800) | ダンパー用 for shocks. | 各630 | 210 一律（税込） |
| SIL0900 | シリコンオイル（900） Silicone Oil (900) | | | |
| SIL1000 | シリコンオイル（1000） Silicone Oil (1000) | | | |
| SIL1100 | シリコンオイル（1100） Silicone Oil (1100) | | | |
| SIL1200 | シリコンオイル（1200） Silicone Oil (1200) | | | |
| SIL1300 | シリコンオイル（1300） Silicone Oil (1300) | | | |
| SIL2000 | シリコンオイル（2000） Silicone Oil (2000) | デフ用 for diffs. | | |
| SIL3000 | シリコンオイル（3000） Silicone Oil (3000) | | | |
| SIL4000 | シリコンオイル（4000） Silicone Oil (4000) | | | |
| SIL5000 | シリコンオイル（5000） Silicone Oil (5000) | | | |
| SIL6000 | シリコンオイル（6000） Silicone Oil (6000) | | | |

| 品番 No. | パーツ名 Part Names | 内容（キーNo.と入数） Qty. | ★定価（税込） | ★発送手数料 |
|---|---|---|---|---|
| SIL7000 | シリコンオイル（7000） Silicone Oil (7000) | デフ用 for diffs. | 各630 | 210 一律（税込） |
| SIL10000 | シリコンオイル（10000） Silicone Oil (10000) | | | |
| SIL20000 | シリコンオイル（20000） Silicone Oil (20000) | | | |
| SIL30000 | シリコンオイル（30000） Silicone Oil (30000) | | | |
| SIL40000 | シリコンオイル（40000） Silicone Oil (40000) | | | |
| SIL50000 | シリコンオイル（50000） Silicone Oil (50000) | | | |
| SIL60000 | シリコンオイル（60000） Silicone Oil (60000) | | | |
| SIL80000 | シリコンオイル（80000） Silicone Oil (80000) | | | |
| SIL100000 | シリコンオイル（100000） Silicone Oil (100000) | | | |
| SIL300000 | シリコンオイル（300000） Silicone Oil (300000) | | 各1365 | |
| SIL500000 | シリコンオイル（500000） Silicone Oil (500000) | | | |