※ご使用前にこの説明書を良くお読みになり十分に理解してください。
Before beginning assembly, please read these instructions thoroughly!

KYOSHO®
THE FINEST RADIO CONTROL MODELS

COMPACT CAR SERIES

SPADA 09 L

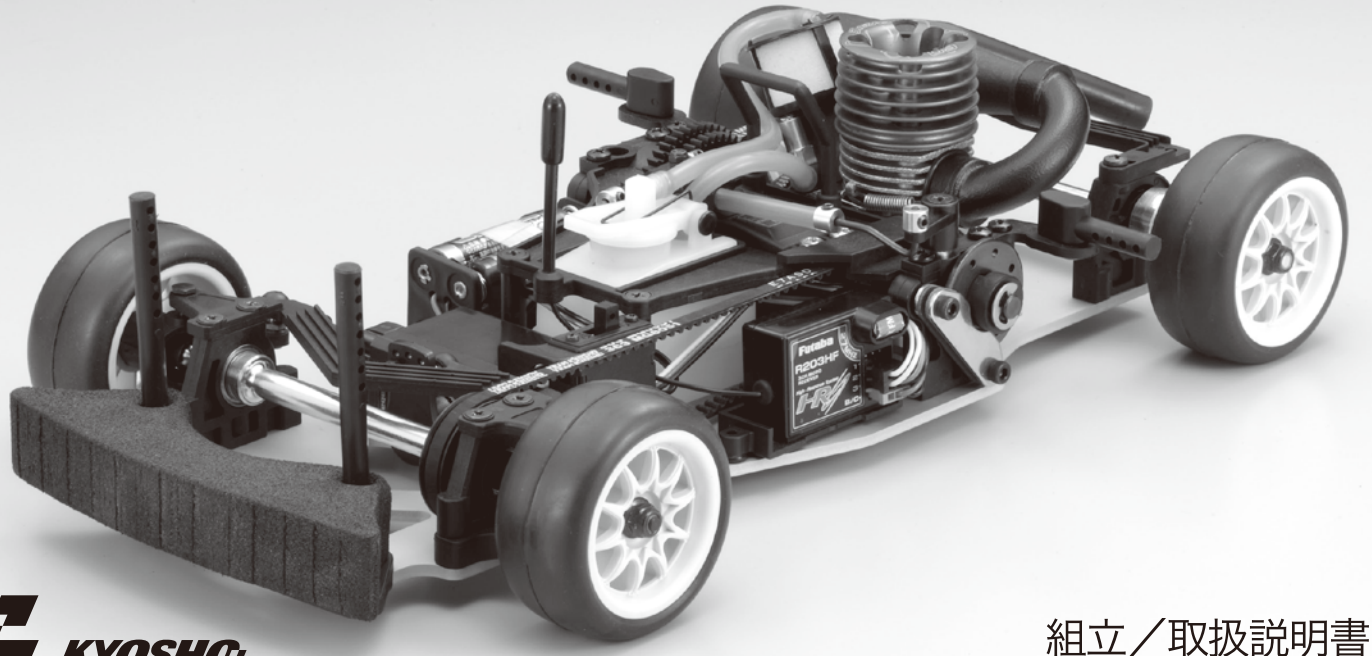

KYOSHO MotorSports

組立／取扱説明書
INSTRUCTION MANUAL

1:10 Scale Radio Controlled .09 Engine Powered 4WD Touring Car **SPADA 09L**

目　次　INDEX

●キットの他にそろえる物 / ITEMS REQUIRED FOR OPERATION ---------- 2 ～ 3
●プロポの準備 / PREPARE RADIO TRANSMISSION ---------- 3
●組立て前の注意 / **BEFORE YOU BEGIN** ---------- 4
●ランナー付プラパーツ配置図 / ARRANGEMENT OF PLASTIC PARTS ON RUNNERS ---------- 5
●本体の組立て / ASSEMBLY ---------- 6 ～ 23
●取扱いの注意 / **OPERATING YOUR MODEL SAFELY** ---------- 24 ～ 29
●分解図 / EXPLODED VIEW ---------- 29 ～ 31
●スペアパーツ・オプションパーツリスト / SPARE PARTS & OPTIONAL PARTS ---------- 32 ～ 36

⚠ 安全のための注意事項

この無線操縦模型は玩具ではありません!

●この商品は高い性能を発揮するように設計されています。
組立てに不慣れな方は、模型を良く知っている人にアドバイスを受け確実に組立ててください。
●小さい部品があるので、組立て作業は幼児の手がとどかない所で必ずおこなってください。
●動かして楽しむ場所は、万一の事故を考えて安全を確認してら、責任をもってお楽しみください。
●組立てた後も、説明書がいつでも見られるように大切に保管してください。
●ラジコン保険に加入して安全に楽しみましょう。

⚠ UNDER SAFETY PRECAUTIONS

This radio control model is not a toy.

●It is highly recommended that first-time builders seek advice of experienced modelers before beginning assembly.
●Assemble this kit only in places out of children's reach!
●Take enough safety precautions prior to operating this model. You are responsible for this model's assembly and safe operation!
●Always keep this instruction manual ready at hand for quick reference, even after completing the assembly.
●Taking out liability insurance is recommended.

※製品改良のため、予告なく仕様を変更する場合があります。　*SPECIFICATIONS ARE SUBJECT TO CHANGE WITHOUT NOTICE.
© Copyright 2008 KYOSHO CORPORATION / 禁無断転載複製
31003-T01
No. 31003

1 2チャンネル2サーボ無線操縦機（プロポ）
Radio transmitter with at least 2 channels for 2 servos.

●このキットにはリバース機能およびサーボ作動角調整機能搭載の２チャンネル２サーボのプロポが必要です。
●送信機にはスティックタイプとハンドルタイプがありますが、お好みのタイプを用意してください。
●リバーススイッチを使用する場合は、プロポに付属の説明書を参考に設定してください。
●スイッチがBECコネクター仕様でない場合は、別途BECコネクタースイッチが必要です。

●This model requires a 2-channel, 2-servo R/C system with reverse switch and servo trim functionality.
●Use stick-type or wheel-type transmitter, whichever suits you best
●If reverse switch on the transmitter is to be used, refer to the instruction manual included with the R/C model
●BEC connector switch is required
If your switch is not BEC connector specification, please change it to BEC connector switch

■スティックタイプ
２チャンネルプロポ
Stick-type
2ch radio set.

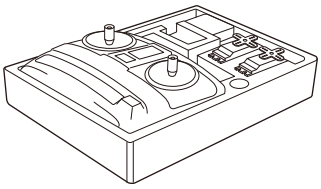

■ハンドルタイプ
２チャンネルプロポ
Wheel-type
2ch radio set.

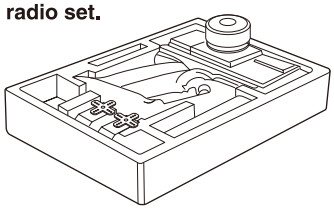

■単３乾電池（送信機用）
AA-size Batteries (For Transmitter)

■単４アルカリ乾電池（受信機用）
AAA-size Batteries (For Receiver)

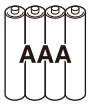

※ 使用電源につきましては、プロポセットおよびサーボ等の取扱い説明書をよく読み、適したものを使用してください。
（サーボによっては乾電池では正常に作動しないものがあります。）

※ Regarding the power source, read the R/C system or servo manual carefully and use the power source specified. (Some servos do not work properly with alkaline batteries).

使用できるサーボ・受信機サイズ
Suitable servos & receiver

■サーボ
Servo

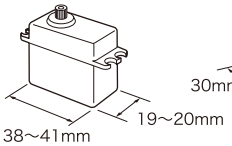

■受信機
Receiver

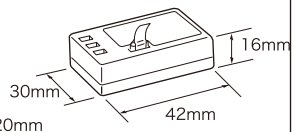

2 燃料と始動用具
Items required for starting the engine.

■燃料
Glow Fuel

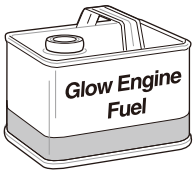

No.607003 (25%)
No.607005 (20%)
RCモデルフュール
トルネード

■燃料ポンプ
Fuel Pump

No.96423
フュールポンプ 500cc
Fuel Bottle 500cc

■プラグヒーター
Plug Heater

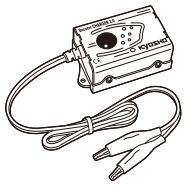

No.36217
ブースターチャージャー 2.0
Booster Charger 2.0

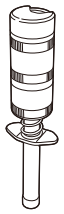

No.36216S
スパークブースター 2.0
Spark Booster 2.0

■プラグレンチ
Plug Wrench

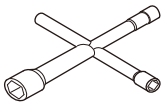

No.80164
クロスレンチ
（5.5／7／8／10mm）
Cross Wrench
(5.5 / 7 / 8 / 10mm)

■スターター
Starter

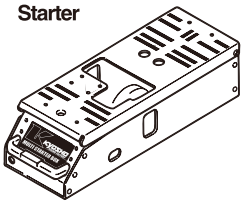

No.36209
マルチスターターBOX 2.0
Multi Starter Box 2.0

■スターター用バッテリー
Battery

x2

No.ORI10325
ORIONスポーツパワー2200
（ニッケル水素バッテリー）
ORION Sport Power 2200
(Ni-MH Battery)

3 塗料
Paint

●ボディの塗装には塗料が必要です。
京商では、モデル用塗料、スプレーを販売していますのでご利用ください。
●For painting the body, use Kyosho paints for models!

No.76001～76062
京商スプレーカラー
KYOSHO SPRAY COLOR

4 その他
Other required equipments

■グラステープ
Tape

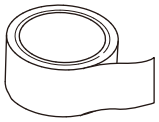

キットの他にそろえる物（2）ITEMS REQUIRED FOR OPERATION (2)

5 組立てに必要な工具
Tools required

■＋ドライバー（大、中、小）
Phillips screwdrivers (sizes: L, M, S)

■キリ
Awl

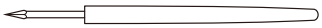

■10mmボックスドライバー
Box Wrench

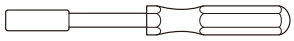

■ラジオペンチ
Needle-nose pliers

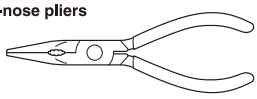

■ニッパー
Wire cutter

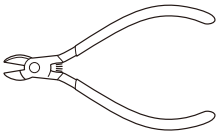

■プライヤー
Pliers

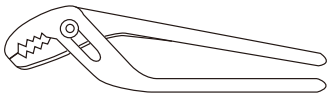

■スパナ（12mm、14mm）
Spanners (12mm, 14mm)

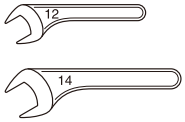

■ハサミ
Scissors

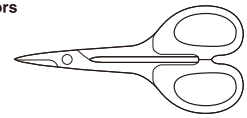

■カッターナイフ
Sharp Hobby Knife

■ゴム系接着剤
Rubber Cement

No.96178
ネジロック剤
（ロックタイト）
Screw Cement

No.96154
KYOSHO スペシャルグルー
KYOSHO Special Glue

瞬間接着剤
Instant Glue

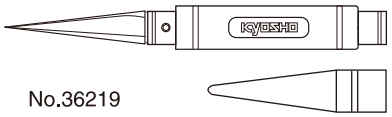

No.36219
SPナイフエッジリーマー
SP KNIFE EDGE REAMER

下穴加工が不要で、直接1mm～15mmの正確な穴あけができる工具です。

No need to pre-drill! Precise holes (1mm to 15mm) can be drilled.

キットに入っている工具
TOOLS INCLUDED

■六角レンチ
Hex wrenches

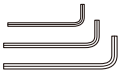

■十字レンチ（小）
Cross Wrench (S)

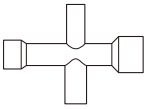

■グリス
Grease

■ボールデフグリス
Ball Differential Grease

プロポの準備 PREPARE RADIO TRANSMISSION

●プロポを下の順番にしたがってセットします。
Set up the radio as explained below.

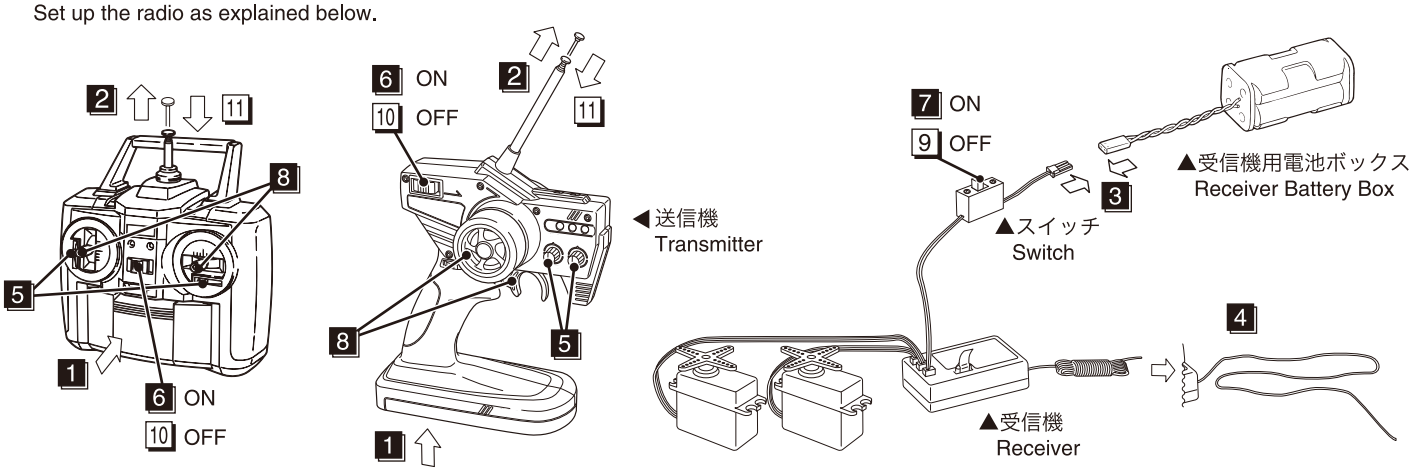

1 単3乾電池をセットする。（送信機）
2 アンテナをのばす。（送信機）
3 充電した受信機用ニカドバッテリーをつなぐ。
4 アンテナをのばす。（受信機）
5 トリムレバーを中央にセットする。
6 スイッチを入れる。（送信機）
7 スイッチを入れる。（受信機）
8 ハンドル／トリガーを動かしてサーボが動くか確認する。
9 スイッチを切る。（受信機）
10 スイッチを切る。（送信機）
11 アンテナを縮める。

1 Install batteries. (Transmitter)
2 Extend the antenna. (Transmitter)
3 Connect the charged Ni-Cd battery to the receiver.
4 Extend the antenna. (Receiver)
5 Set trims of transmitter to center.
6 Switch on. (Transmitter)
7 Switch on. (Receiver)
8 Check that the servos move in accordance with the control from transmitter.
9 Switch off. (Receiver)
10 Switch off. (Transmitter)
11 Retract the antenna. (Transmitter)

組立て前の注意 BEFORE YOU BEGIN

1 組立てる前に説明書を良く読んで、おおよその構造を理解してから組立てに入ってください。
Read through the manual before you begin, so you will have an overall idea of what to do.

2 キットの内容をお確かめください。万一不良、不足がありましたら、お買い求めの販売店にご相談いただくか、当社「ユーザー相談室」までご連絡ください。
Check all parts. If you find any defective or missing parts, contact your local dealer or our Kyosho Distributor.

3 説明書の見かた
How to read the instruction manual:

〔説明例 **Example**〕

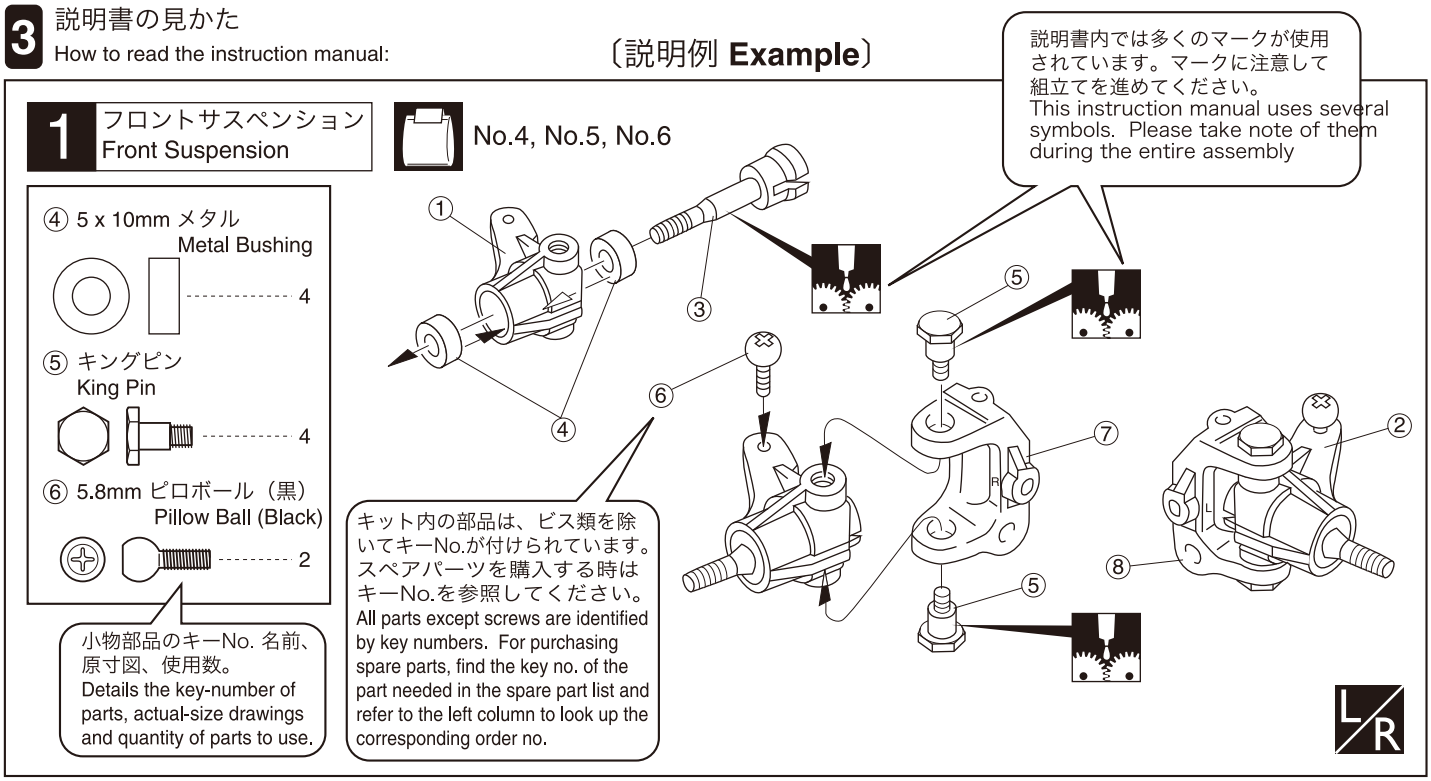

4 説明書に使われているマーク
Below are symbols used throughout this instruction manual:

- 使用する袋詰。 Part bags used.
- 左右同じように組立てる。 Assemble left and right sides the same way.
- 原寸図 True-to-scale diagram.
- 可動するように組立てる。 Ensure smooth non-binding movement while assembling.
- 瞬間接着剤で接着する。 Apply instant glue (CA glue, super glue).
- をカットする。 Cut off shaded portion.
- 別購入品 Must be purchased separately!
- 仮止め。 Tentatively tighten.
- ゴム系接着剤で接着する。 Apply rubber cement.
- グリスを塗る。 Apply grease.
- ネジロック剤を塗る。 Apply threadlocker (screw cement).
- 番号の順に組立てる。 Assemble in the specified order.

5 キットには、形や長さが違うビスや小物部品が多く入っています。説明書には原寸図がありますので確認してから組立ててください。また、ビス類は多めに入っているものもありますので、予備としてお使いください。
This kit contains screws and hardware in different metric sizes and shapes. Before using them, check the screws on the true-to-scale diagrams on the left side in each assembly step. Some screws are extras.

●ビスの種類 SCREWS

ビス Screw

TPビス Self-tapping (TP) Screw

キャップビス Cap Screw

TPサラビス TP F/H Screw

サラビス Flat Head (F/H) Screw

セットビス Set Screw

●小物部品のサイズ例 OTHER HARDWARE

3x12mm ビス Screw
3mm
12mm

3mm ワッシャー・ナット Washer・Nut
3mm

E4 Eリング E-ring
4mm

3x12mm サラビス F/H Screw
3mm
12mm

5x10mm メタル・ベアリング Metal Bushing・Bearing
5mm
10mm

5.8mm ピロボール Pillow Ball
5.8mm

6 TPビスは、部品にネジを切りながらしめつけるビスです。しめこみが固い場合がありますが、部品が確実に固定されるまでしめこんでください。 ただし、しめすぎるとネジがきかなくなりますので、部品が変形するまでしめないでください。
Self-tapping (TP) screws cut threads into the parts when being tightened. Excessive force may permanently damage parts when tightening TP screws. It is recommended to stop tightening when the part is attached or when some resistance is felt after the threaded portion enters the plastic.

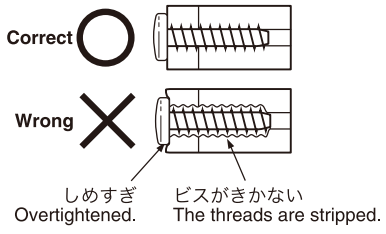

ランナー付プラパーツ配置図　ARRANGEMENT OF PLASTIC PARTS ON RUNNERS

►▭部分の部品は、使用しません。
Shaded parts are not used.

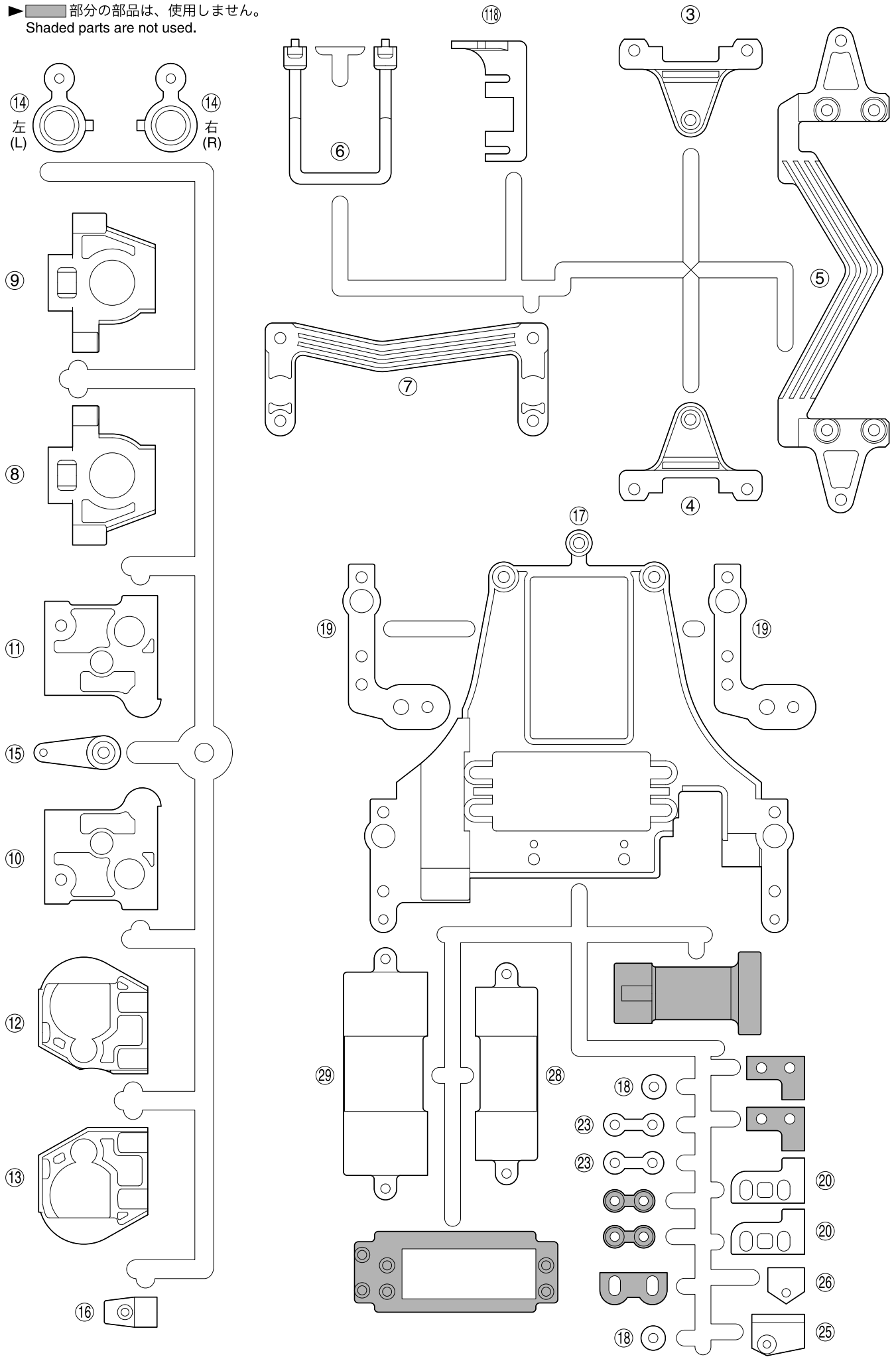

1 センターアクスル
Center Axle

No.2, No.4, No.7

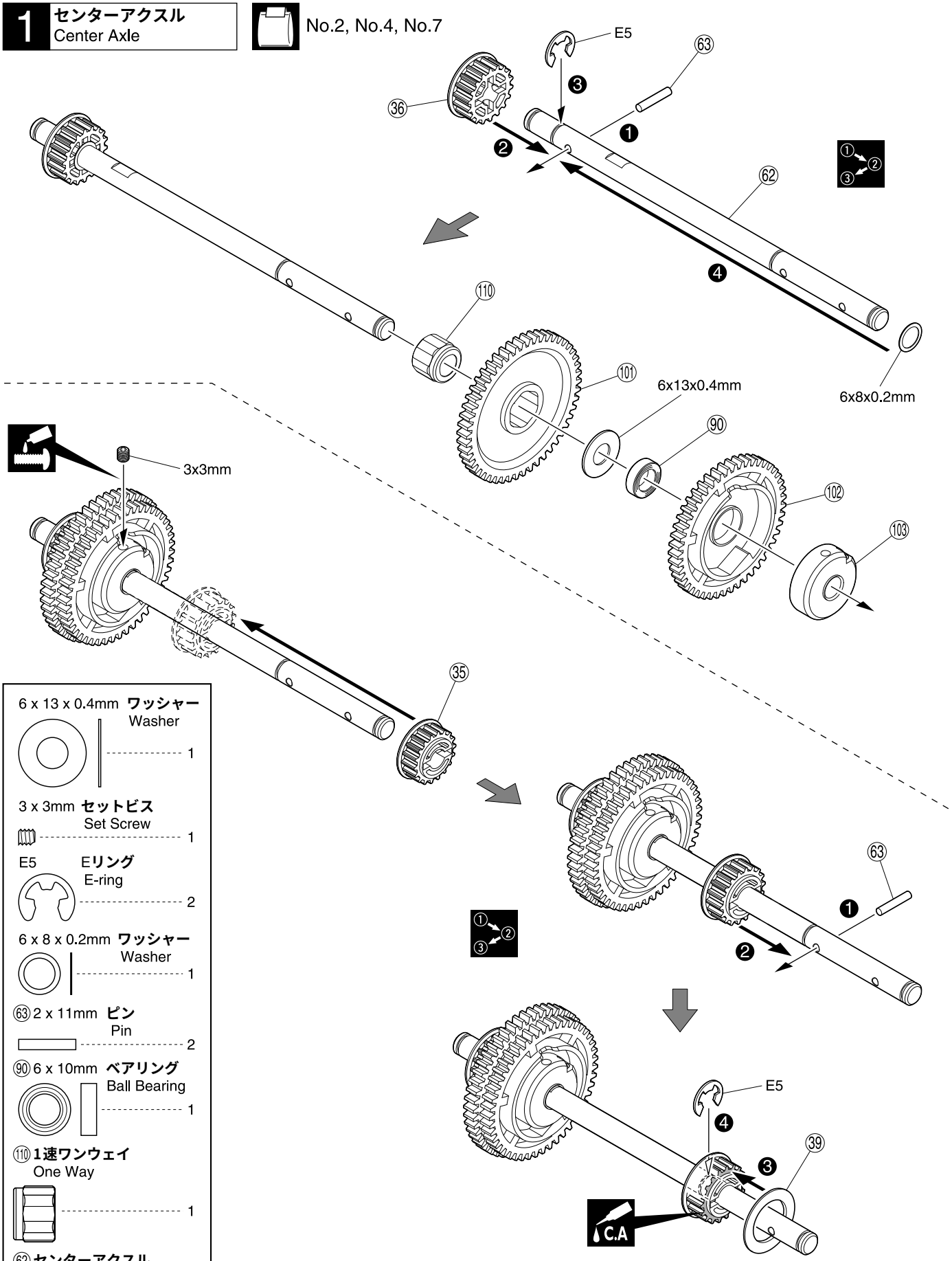

6 x 13 x 0.4mm ワッシャー Washer	1
3 x 3mm セットビス Set Screw	1
E5 Eリング E-ring	2
6 x 8 x 0.2mm ワッシャー Washer	1
63 2 x 11mm ピン Pin	2
90 6 x 10mm ベアリング Ball Bearing	1
110 1速ワンウェイ One Way	1
62 センターアクスル Center Axle	1

使用する袋詰。 Part bags used.

番号の順に組立てる。 Assemble in the specified order.

ネジロック剤を塗る。 Apply threadlocker (screw cement).

瞬間接着剤で接着する。 Apply instant glue (CA glue, super glue).

2 センターアクスル Center Axle

No.1, No.4

3 x 8mm TPサラビス TP F/H Screw ---------- 4

⑨⓪ 6 x 10mm ベアリング Ball Bearing ---------- 2

E5 Eリング E-ring ---------- 1

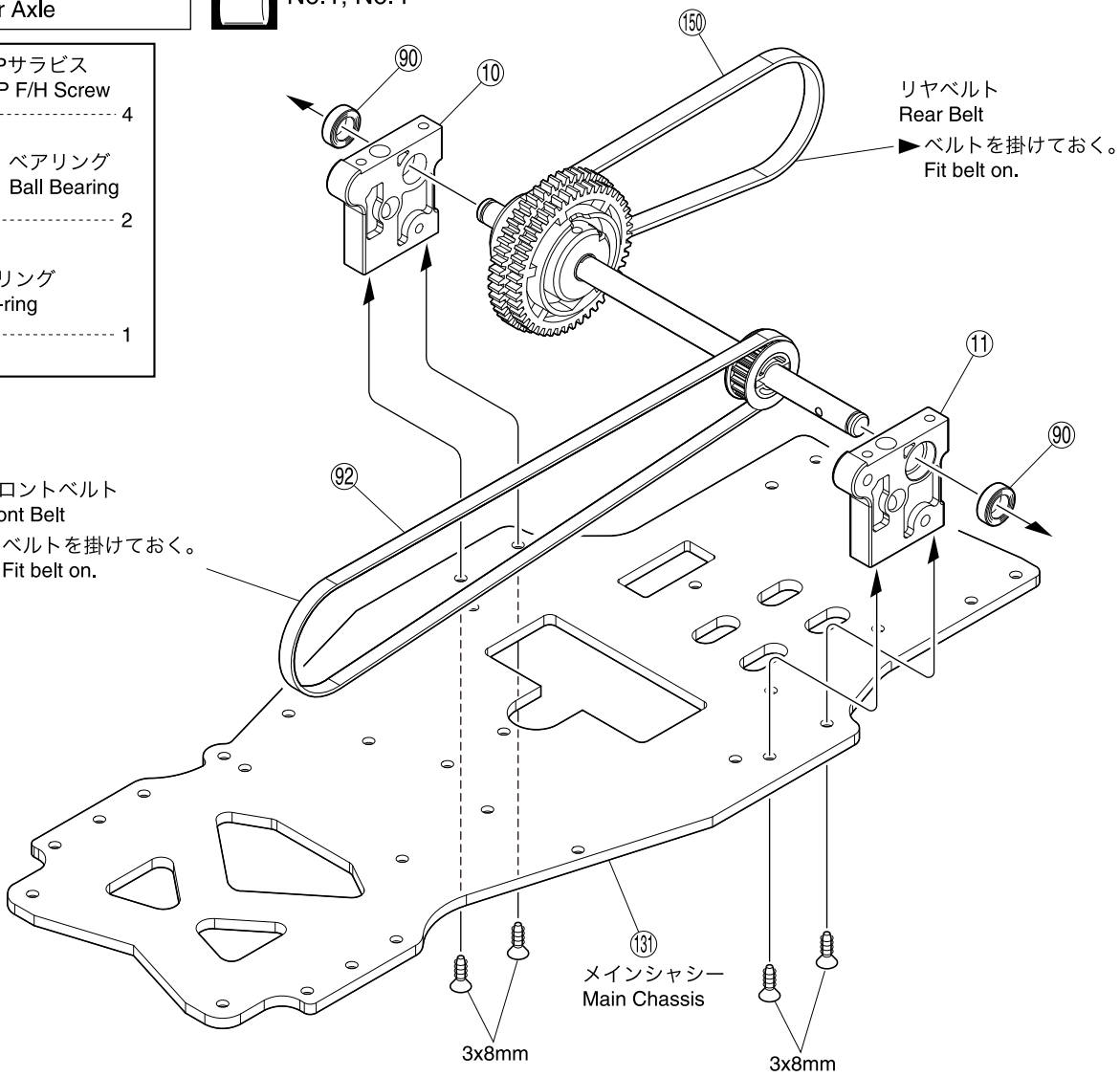

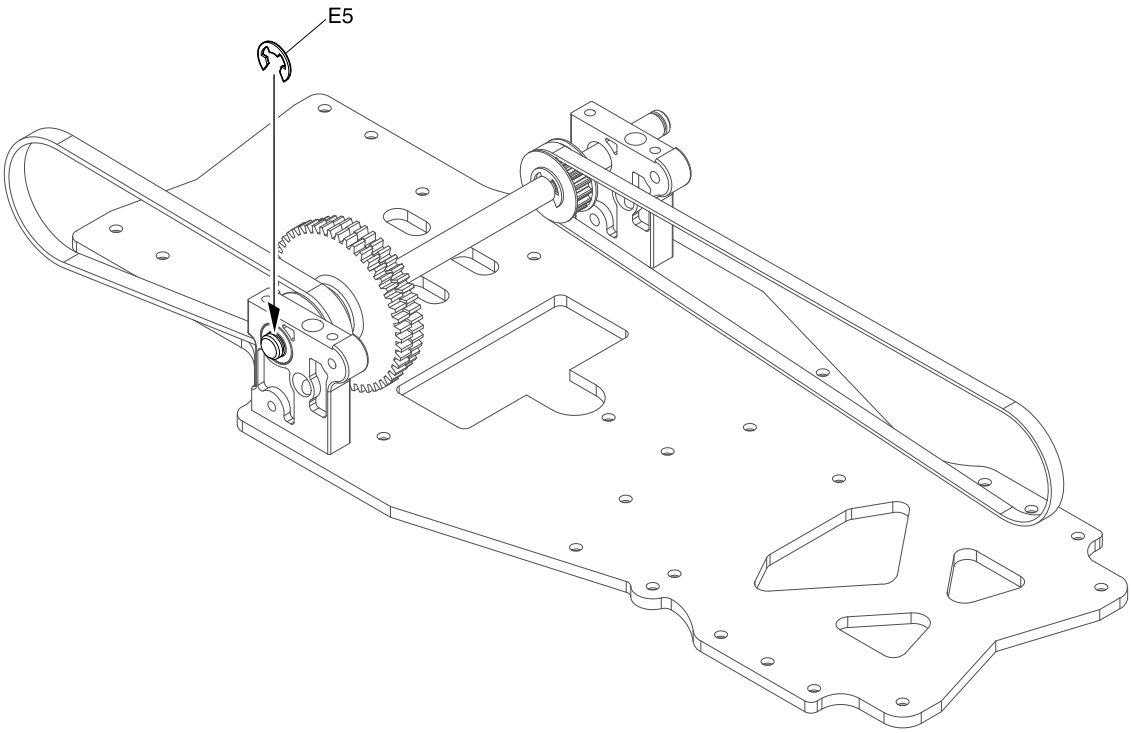

使用する袋詰。
Part bags used.

3 センターアクスル Center Axle

No2, No.4

3 x 15mm キャップビス Cap Screw ---------- 2

E5 Eリング E-ring ---------- 1

⑥⑦ ブレーキピストン Brake Piston ---------- 1

⑥③ 2 x 11mm ピン Pin ---------- 1

⑥⑥ ブレーキシャフト Brake Shaft ---------- 1

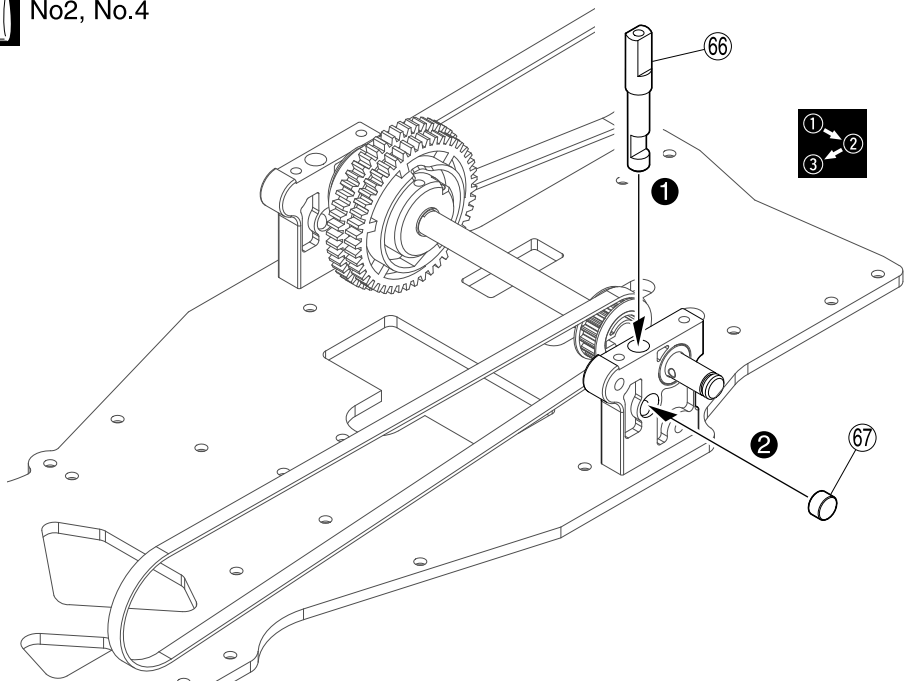

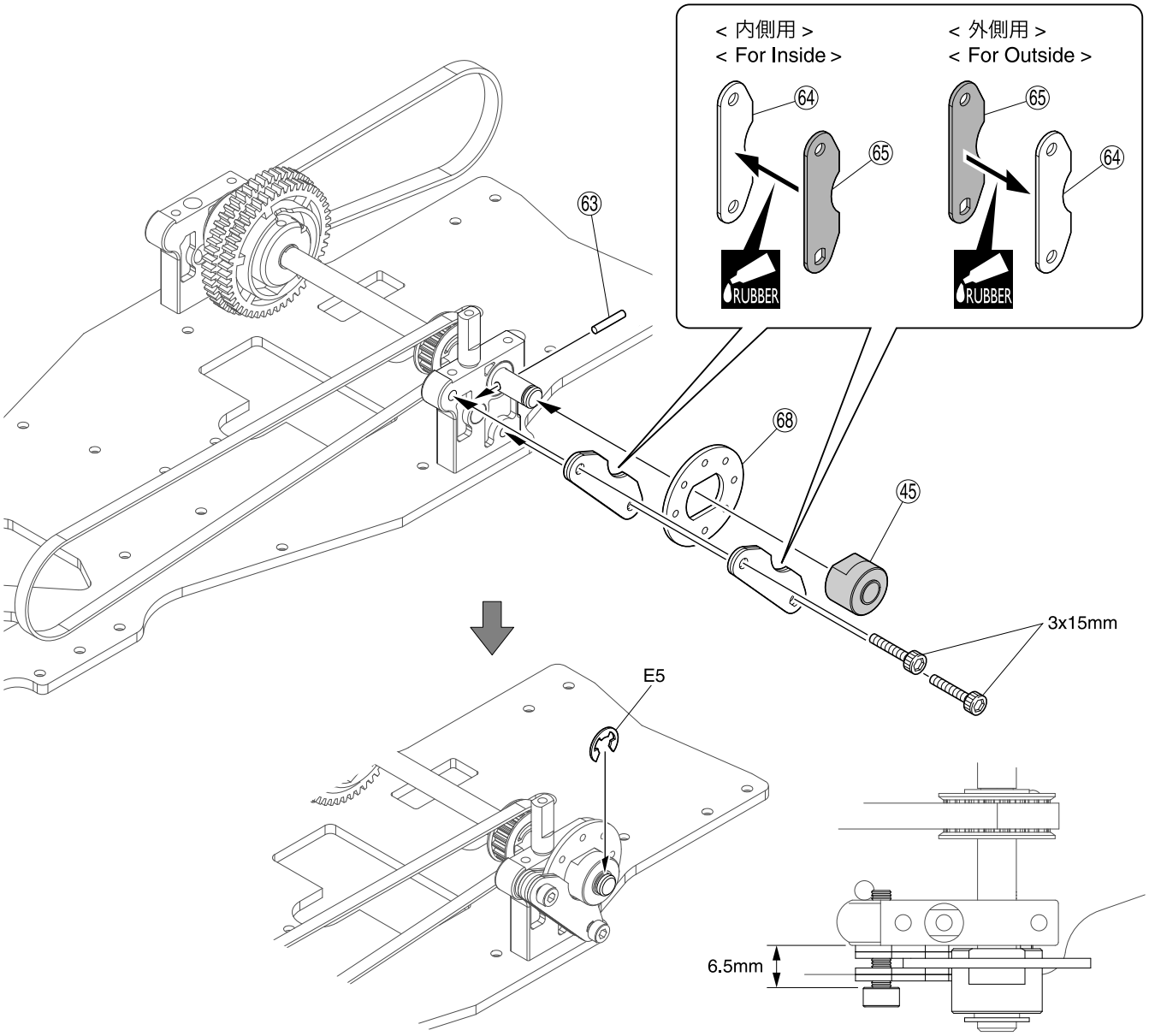

使用する袋詰。 Part bags used.

番号の順に組立てる。 Assemble in the specified order.

ゴム系接着剤で接着する。 Apply rubber type glue.

4 フロントアクスル Front Axle

No.1, No.2, No.3

3 x 15mm サラビス F/H Screw ---- 4

3 x 8mm TPサラビス TP F/H Screw ---- 2

C11 Cリング C-ring ---- 1

(89) 10 x 15mm ベアリング Ball Bearing ---- 2

(136) フロントカップジョイント Front Cup Joint ---- 2

(139) 2 x 10mm ピン Pin ---- 2

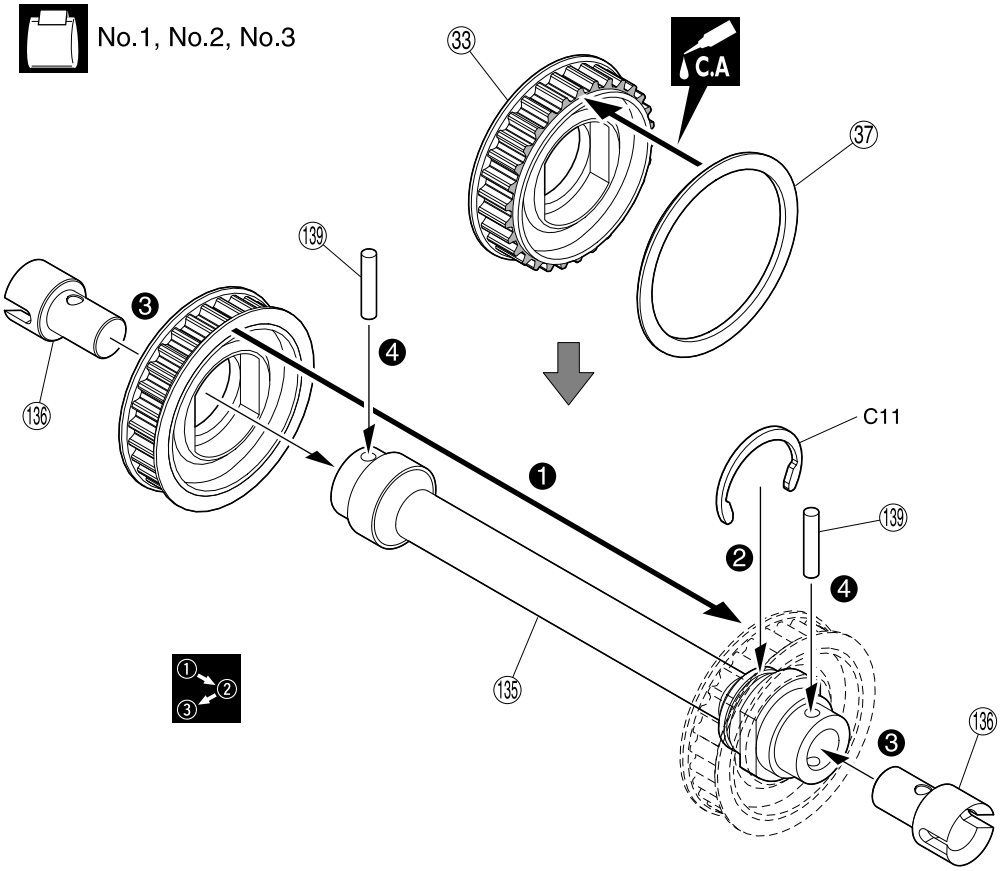

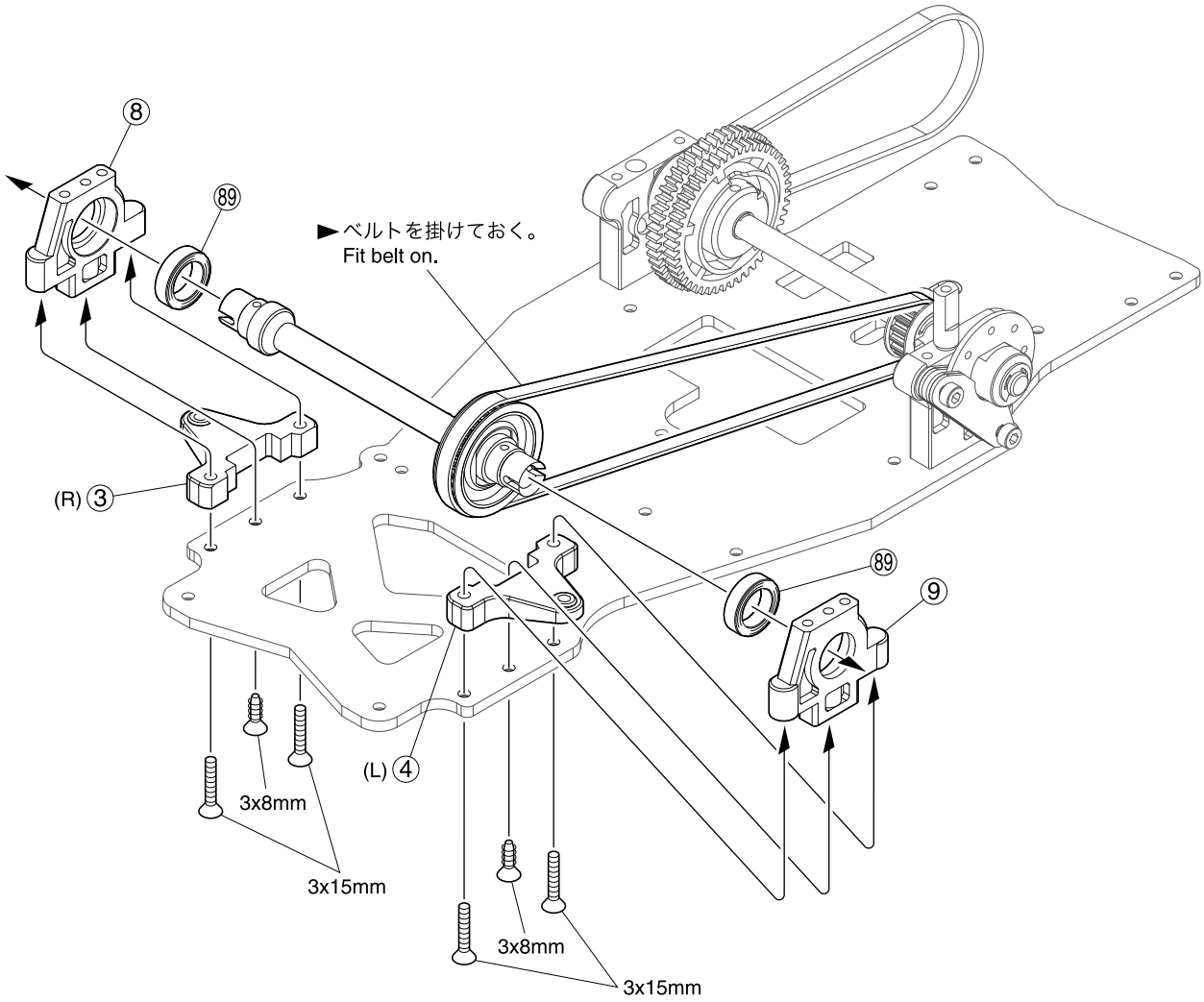

使用する袋詰。 Part bags used.

瞬間接着剤で接着する。 Apply instant glue (CA glue, super glue).

番号の順に組立てる。 Assemble in the specified order.

5 ナックルアーム Knuckle Arm

No.1, No.2, No.3

3 x 8mm TPサラビス TP F/H Screw	4
3 x 12mm TPサラビス TP F/H Screw	2
⑬⑨ 2 x 10mm ピン Pin	2
⑥① 4.8mm ボールスタッド (SS) Ball Stud (SS)	2
⑧⓪ キングピン King Pin	4
⑧⑧ 5 x 10mm ベアリング Ball Bearing	4
⑬⑧ フロントホイールハブ Front Wheel Hub	2
⑤⑨ スイングシャフト Swing Shaft	2
5 x 8 x 0.2mm シム Shim	2

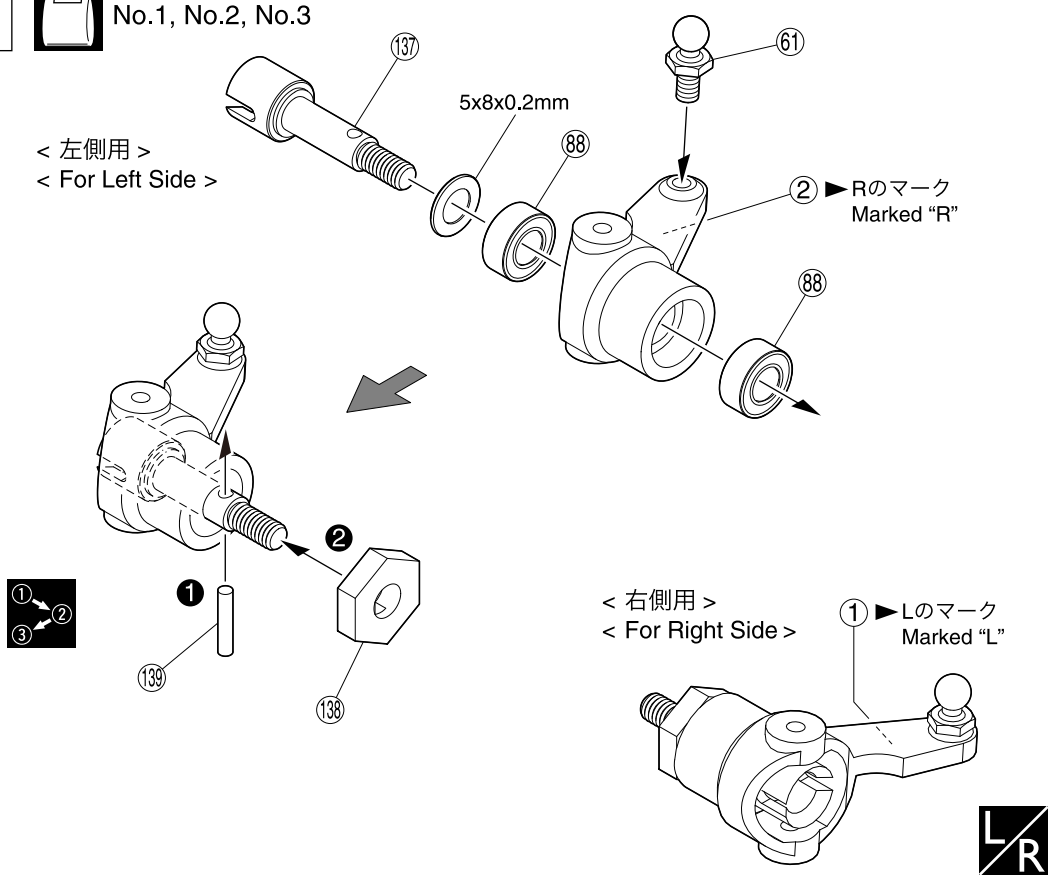

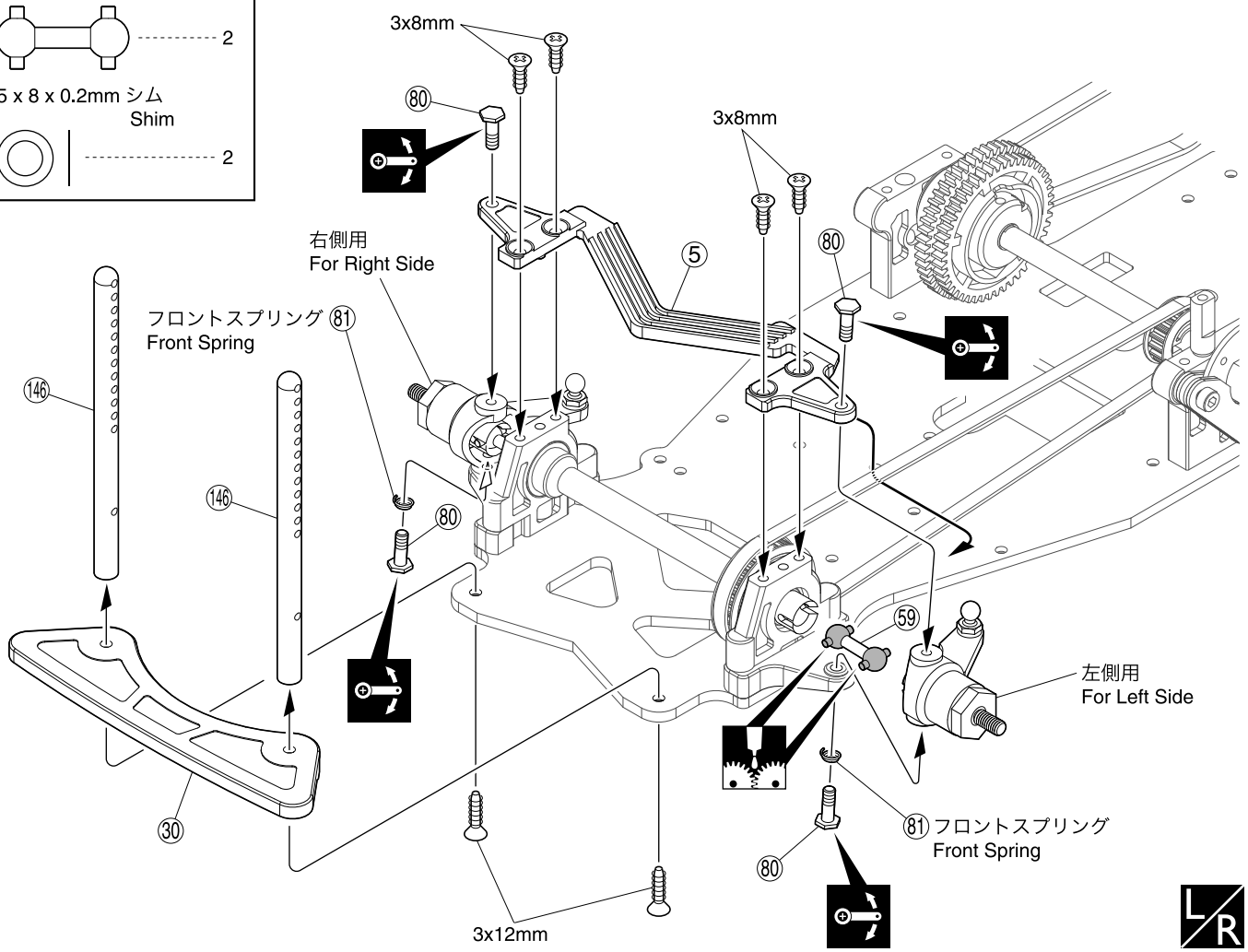

使用する袋詰。 Part bags used.	番号の順に組立てる。 Assemble in the specified order.	左右同じように組立てる。 Assemble left and right sides the same way.	グリスを塗る。 Apply grease.	可動するように組立てる。 Ensure smooth, non-binding movement when assembling.

6 リヤアクスル Rear Axle

No.1, No.5

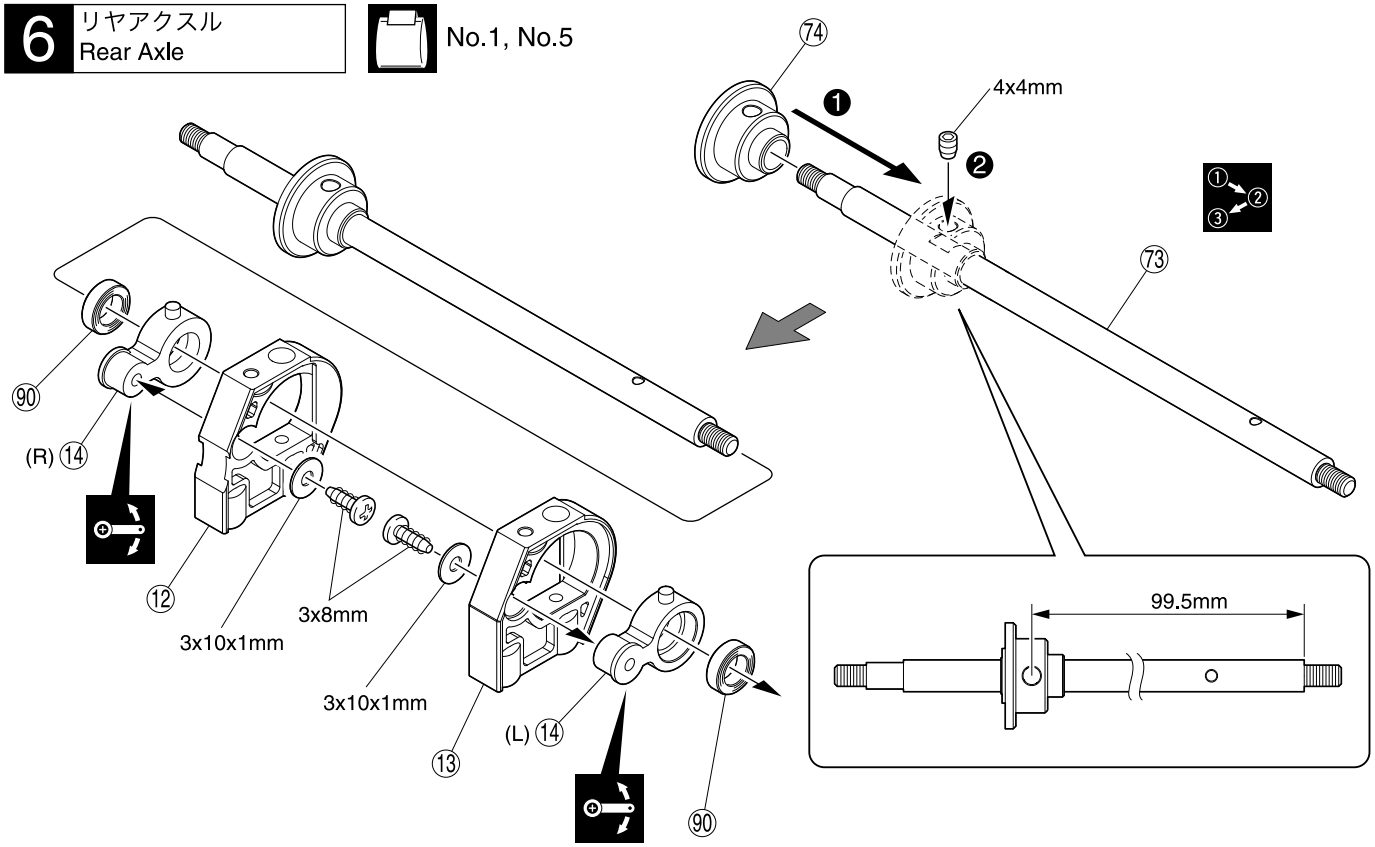

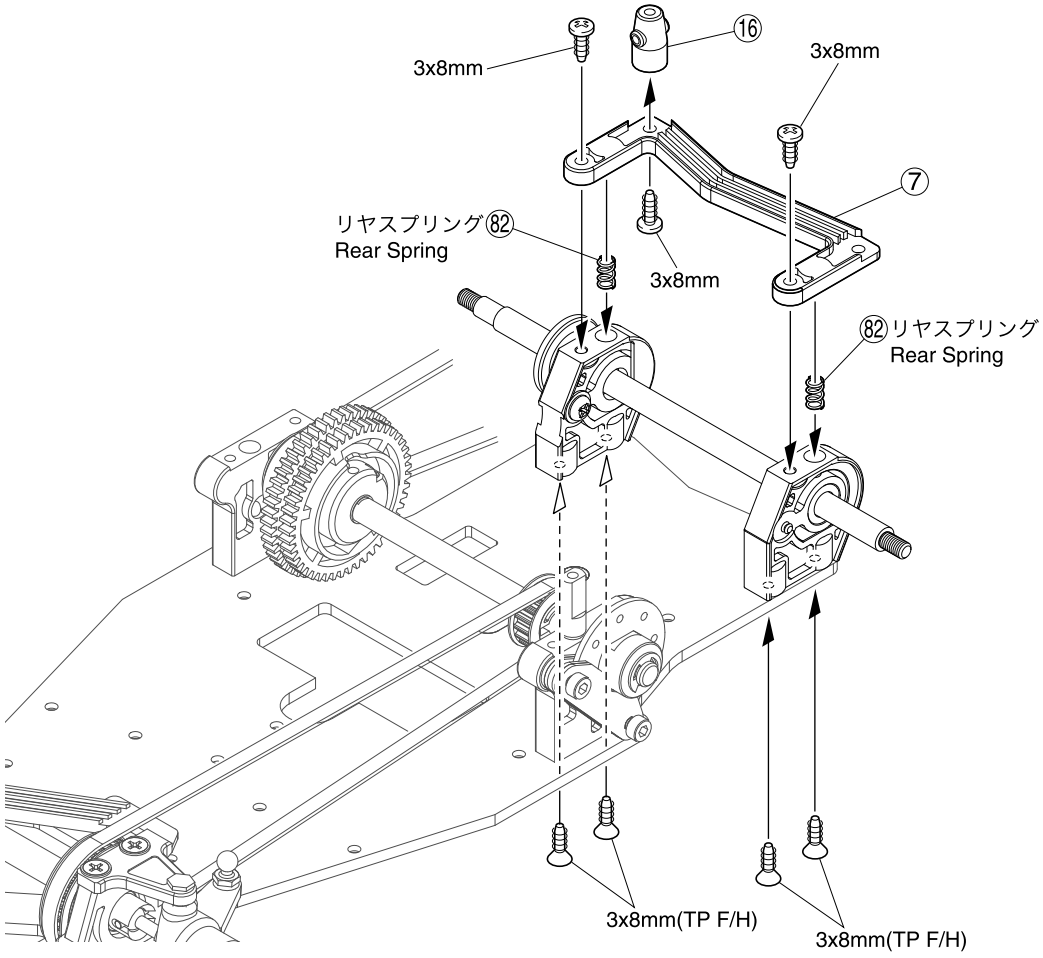

4 x 4mm セットビス Set Screw	1
3 x 8mm TPサラビス TP F/H Screw	4
3 x 8mm TPビス TP Screw	5
3 x 10 x 1mm ワッシャー Washer	2
90 6 x 10mm ベアリング Ball Bearing	2
73 リヤアクスル Rear Axle	1

使用する袋詰。 Part bags used.

番号の順に組立てる。 Assemble in the specified order.

可動するように組立てる。 Ensure smooth, non-binding movement when assembling.

7 ボールデフ Ball Diff

No.2, No.5

2.6 x 10mm キャップビス Cap Screw ---------- 1

4mm フランジ付ナイロンナット Flanged Nylon Nut ---------- 1

⑦⑥ デフワッシャー Diff Washer ---------- 2

⑦⑦ 1/8デフボール 1/8 Diff Ball ---------- 8

⑨⓪ 6 x 10mm ベアリング Ball Bearing ---------- 2

⑨① 5 x 8mm ベアリング Ball Bearing ---------- 1

⑥③ 2 x 11mm ピン Pin ---------- 1

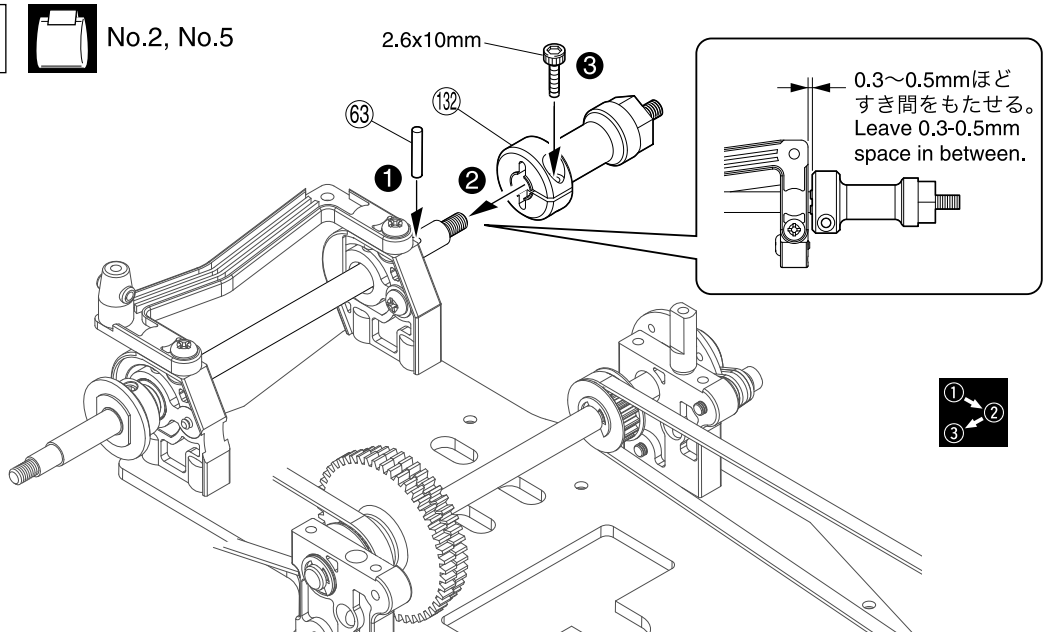

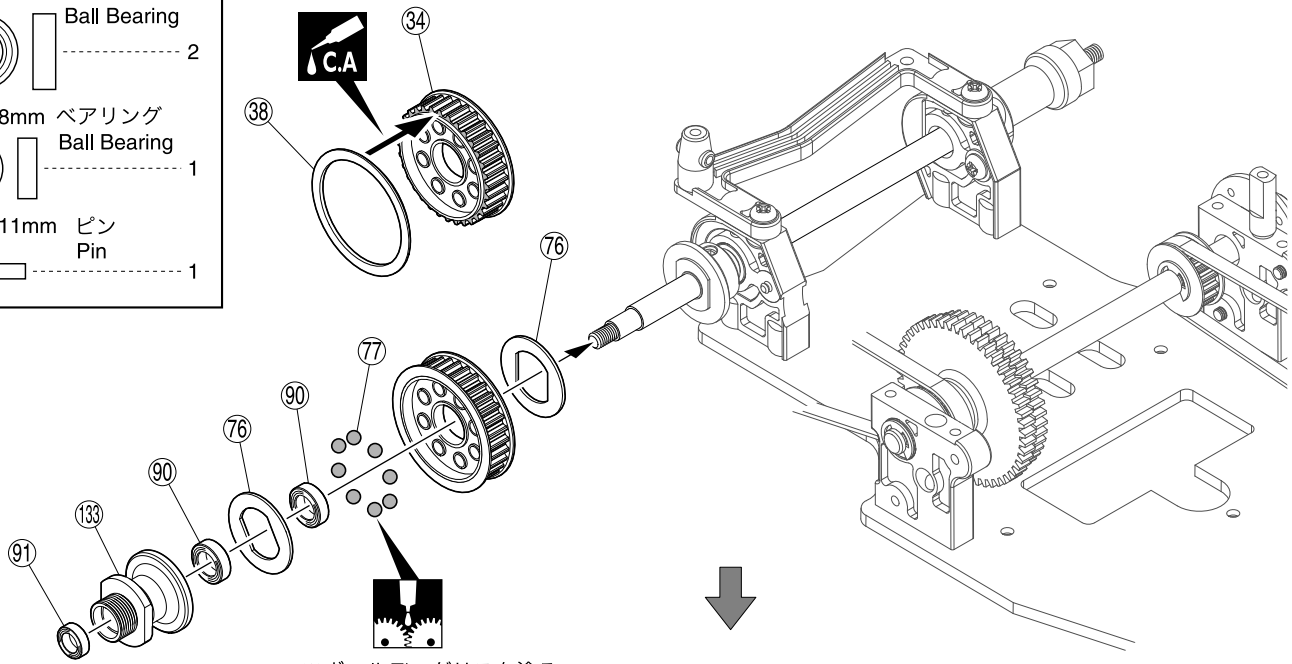

※ボールデフグリスを塗る。
Apply ball diff grease.

►ボールデフはタイヤ装着後に調整しますので、
各パーツが外れない程度に仮止めしておきます。
Ball diff can be adjusted after tires have been fitted so attach each part tight enough so it won't come off.

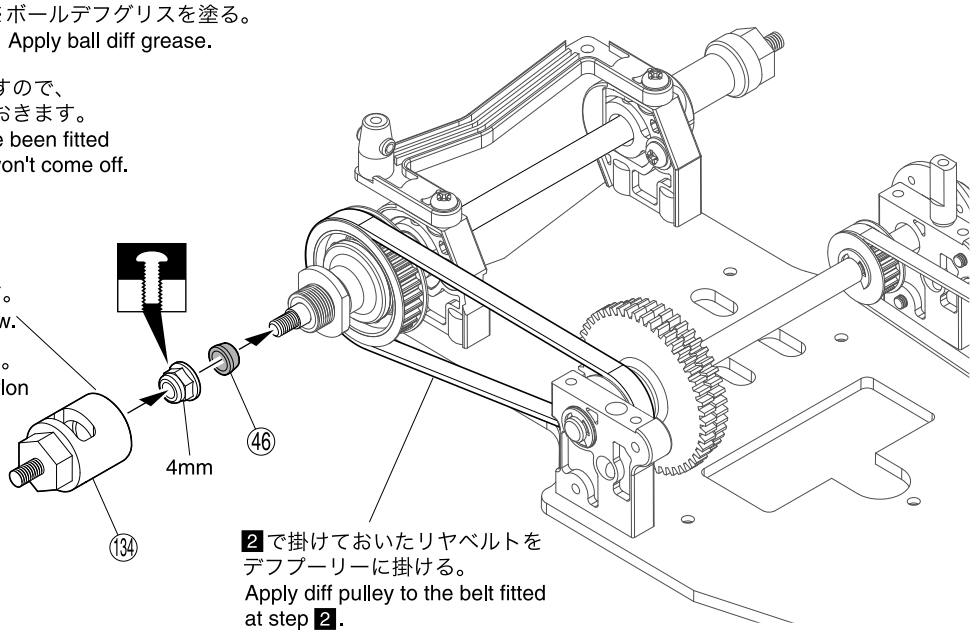

►逆ネジになっています。
This is a reverse-screw.

※スパナ等でしめつます。
Tighten the flanged nylon nut with spanner.

2 で掛けておいたリヤベルトをデフプーリーに掛ける。
Apply diff pulley to the belt fitted at step 2.

使用する袋詰。 Part bags used.
番号の順に組立てる。 Assemble in the specified order.
瞬間接着剤で接着する。 Apply instant glue (CA glue, super glue).
グリスを塗る。 Apply grease.
仮止め。 Tentatively tighten.

8 アッパーデッキ Upper Deck

No.1

3 x 8mm TPサラビス TP F/H Screw	2
3 x 8mm TPビス TP Screw	2
3 x 10mm TPビス TP Screw	4

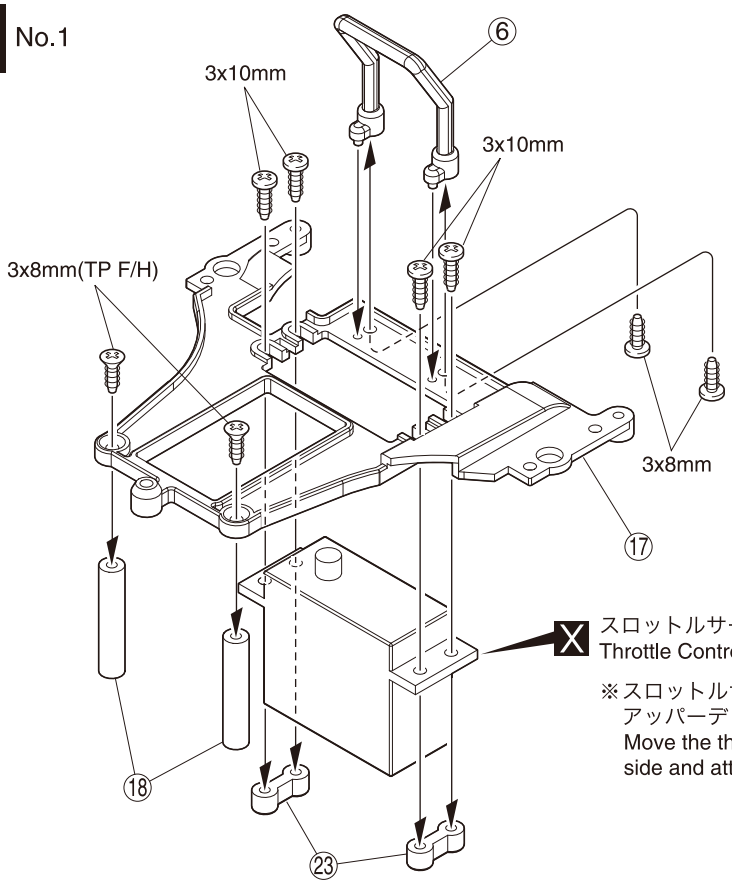

X スロットルサーボ
Throttle Control Servo

※スロットルサーボは、左によせてアッパーデッキに取付けます。
Move the throttle servo to the left side and attach to the upper deck.

フタバ9351サーボ取付の場合
For installation of the FUTABA 9351 servo.

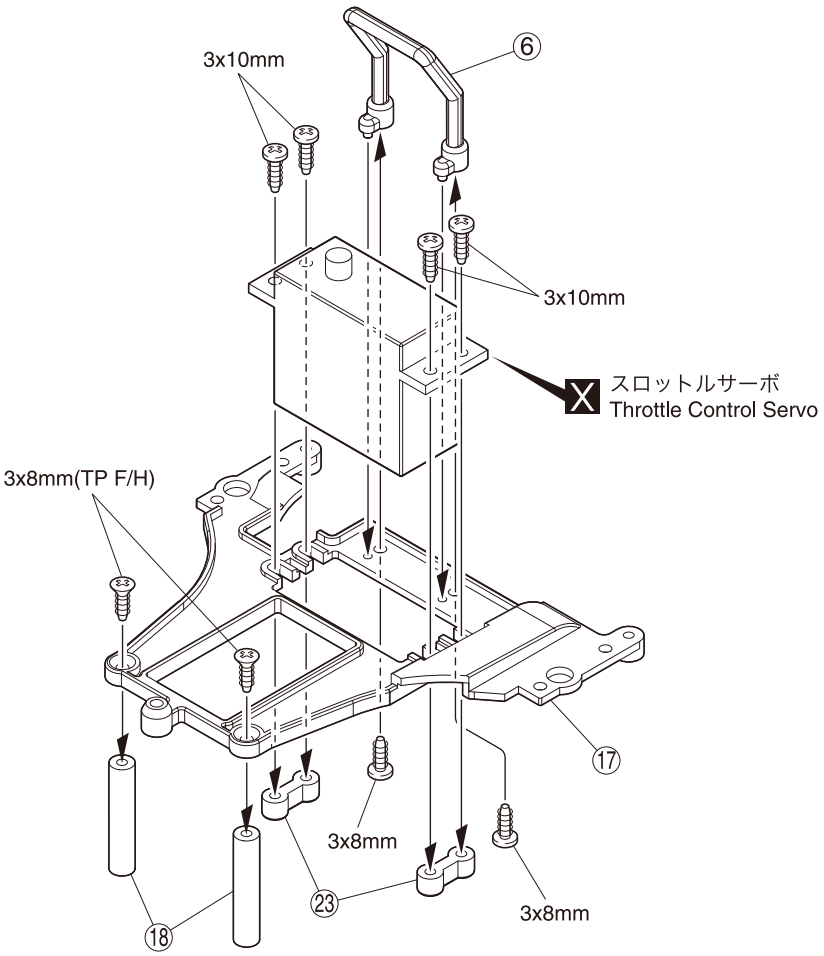

X スロットルサーボ
Throttle Control Servo

使用する袋詰。
Part bags used.

X 別購入品。
Must be purchased separately!

9 アッパーデッキ Upper Deck

No.1, No.2, No.6

3 x 8mm TPサラビス TP F/H Screw	4
3 x 8mm TPビス TP Screw	8
3 x 6mm サラビス F/H Screw	1

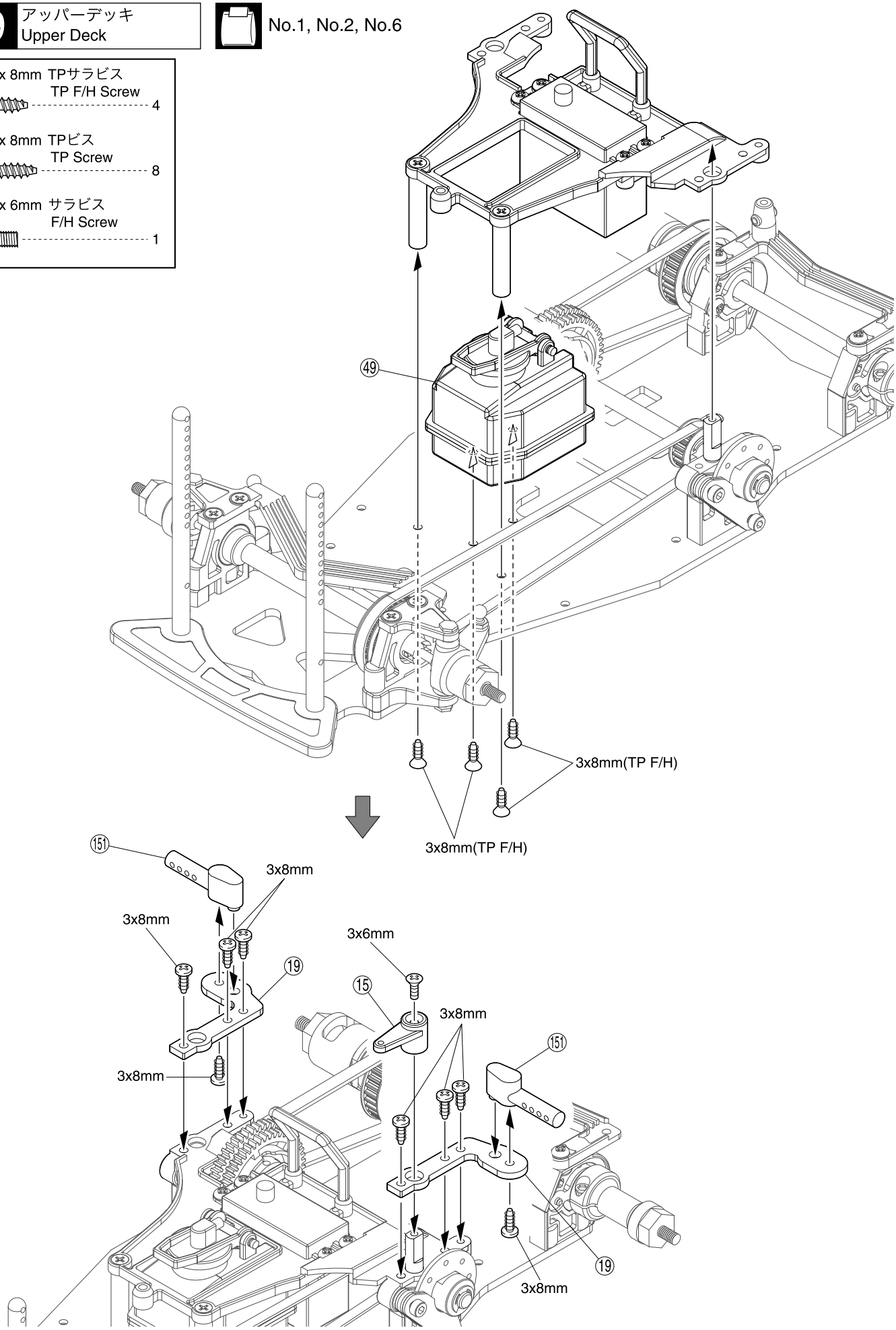

使用する袋詰。
Part bags used.

10 ステアリングサーボ Steering Servo

No.1, No.2, No.3

3 x 12mm	ビス Screw	2
3 x 15mm	ビス Screw	2
3 x 25mm	セットビス Set Screw	2
3 x 10mm	キャップビス Cap Screw	1
3mm	ナイロンナット Nylon Nut	4
⑥⑪ 4.8mm	ボールスタッド (SS) Ball Stud (SS)	2
2.6mm	ナイロンナット Nylon Nut	2

< 右側用 >
< For Right Side >

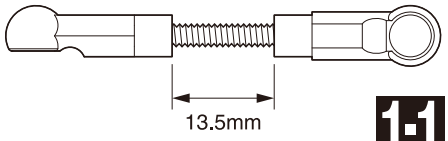

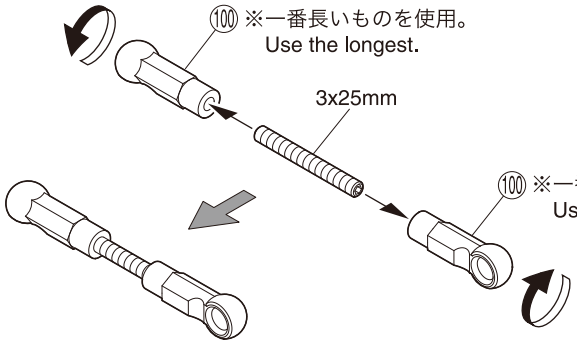

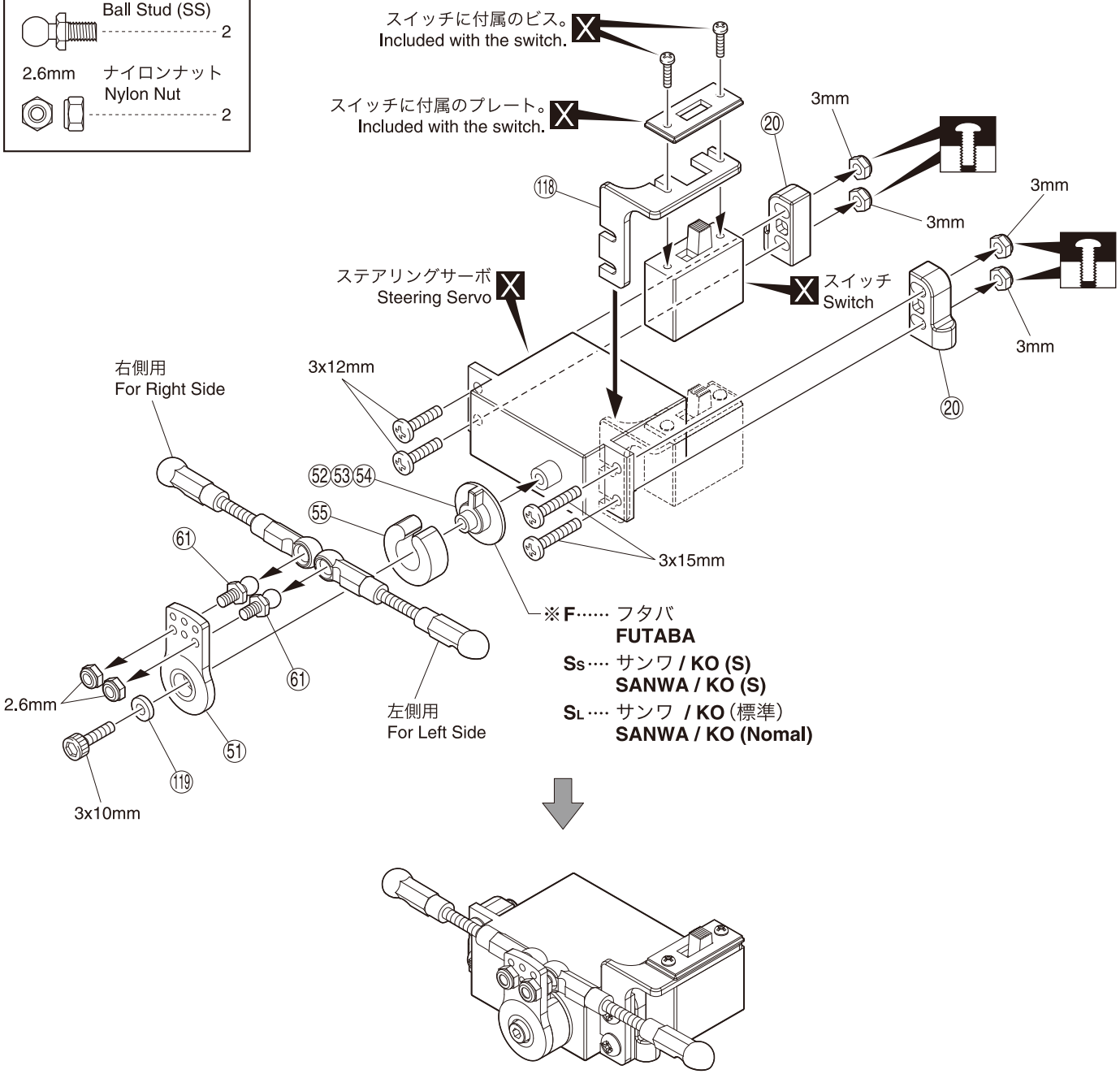

使用する袋詰。 Part bags used.
左右同じように組立てる。 Assemble left and right sides the same way.
原寸図。 True-to-scale diagram.
別購入品。 Must be purchased separately!
仮止め。 Temporarily tighten.

11 ステアリングサーボ Steering Servo

► サーボ軸を車体センターに合わせるように取付ける。
10で仮止めした3mmナイロンナットと固定する。
Install so servo axis is aligned to the center of the car.
Fix firmly with M3 nylon nuts loosely tightened at step 10.

3 x 8mm TPサラビス
TP F/H Screw ---------- 2

3x8mm

3x8mm

12 メカトレイ Radio Tray

No.1

3 x 8mm TPサラビス
TP F/H Screw ---------- 4

⑫⓪ Oリング P3
O-ring P3 ---------- 4

< 左側用 >
< For Left Side >

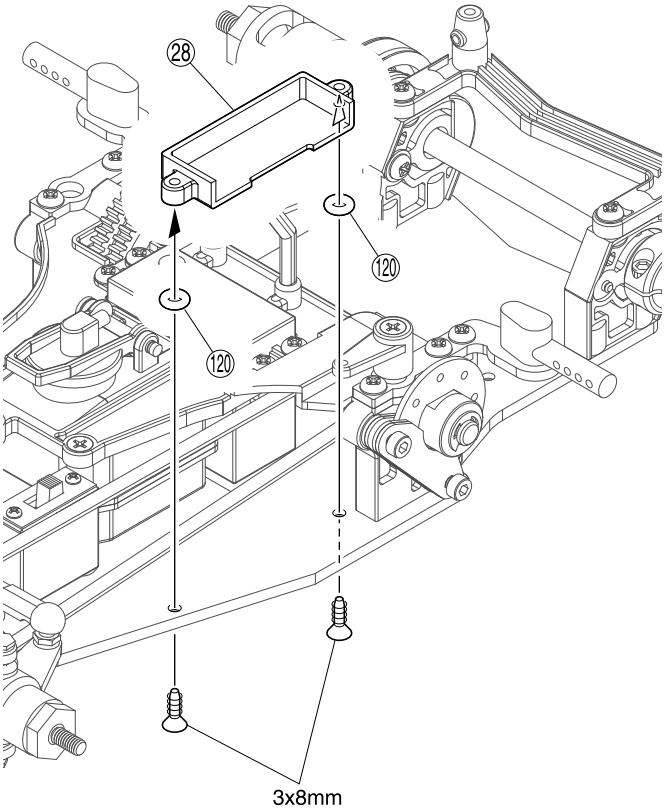

< 右側用 >
< For Right Side >

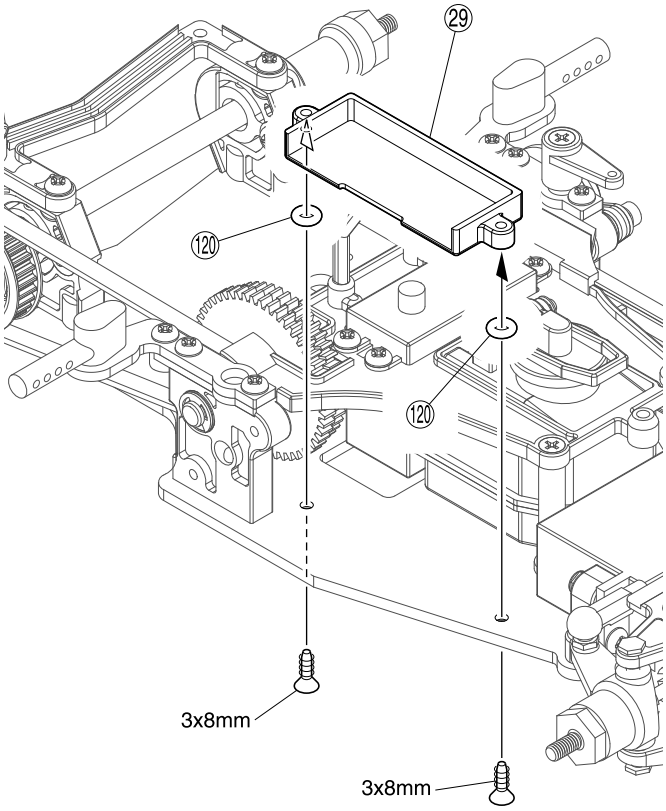

使用する袋詰。
Part bags used.

13 スロットルリンケージ TH Linkage

No.1, No.6

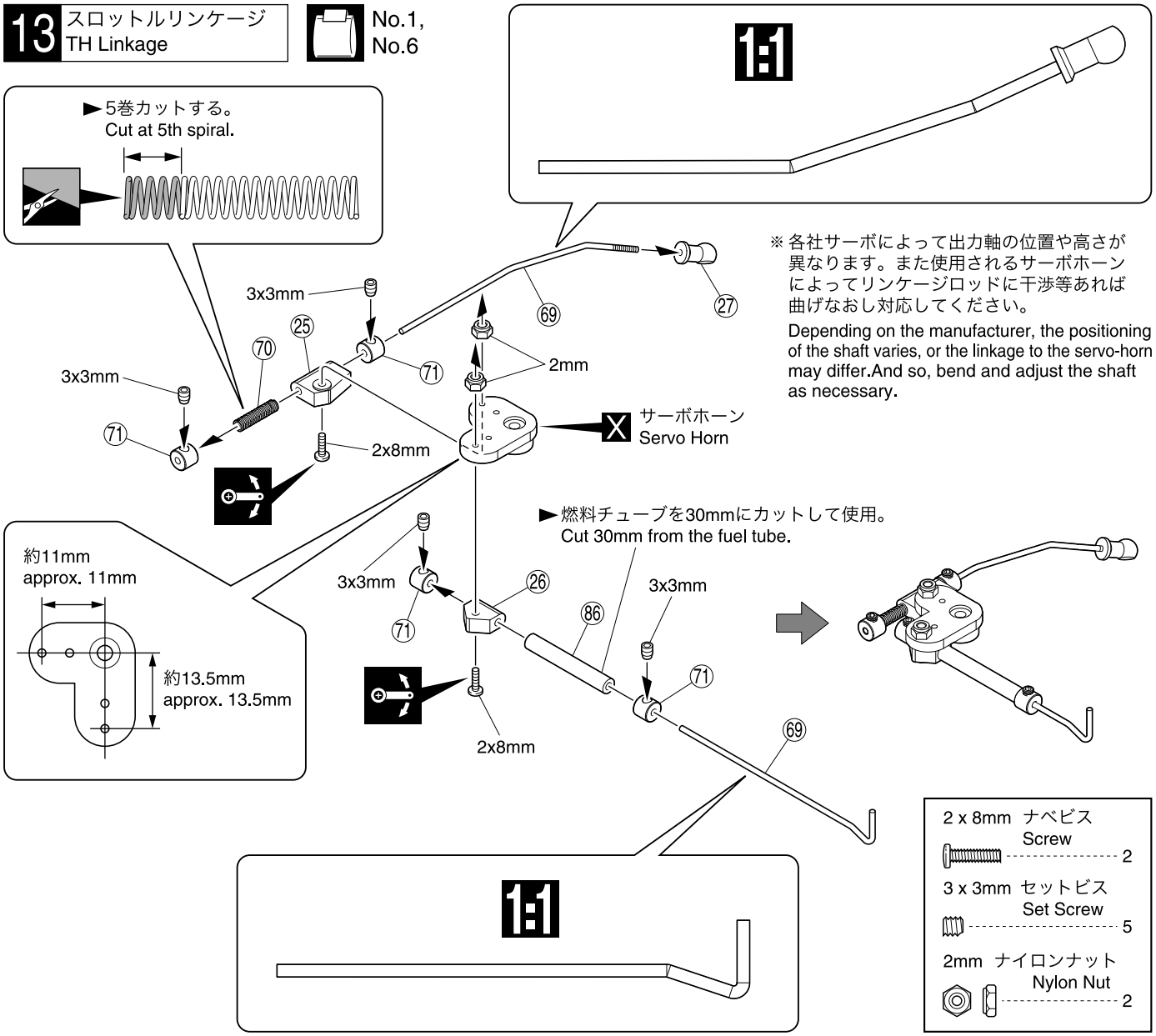

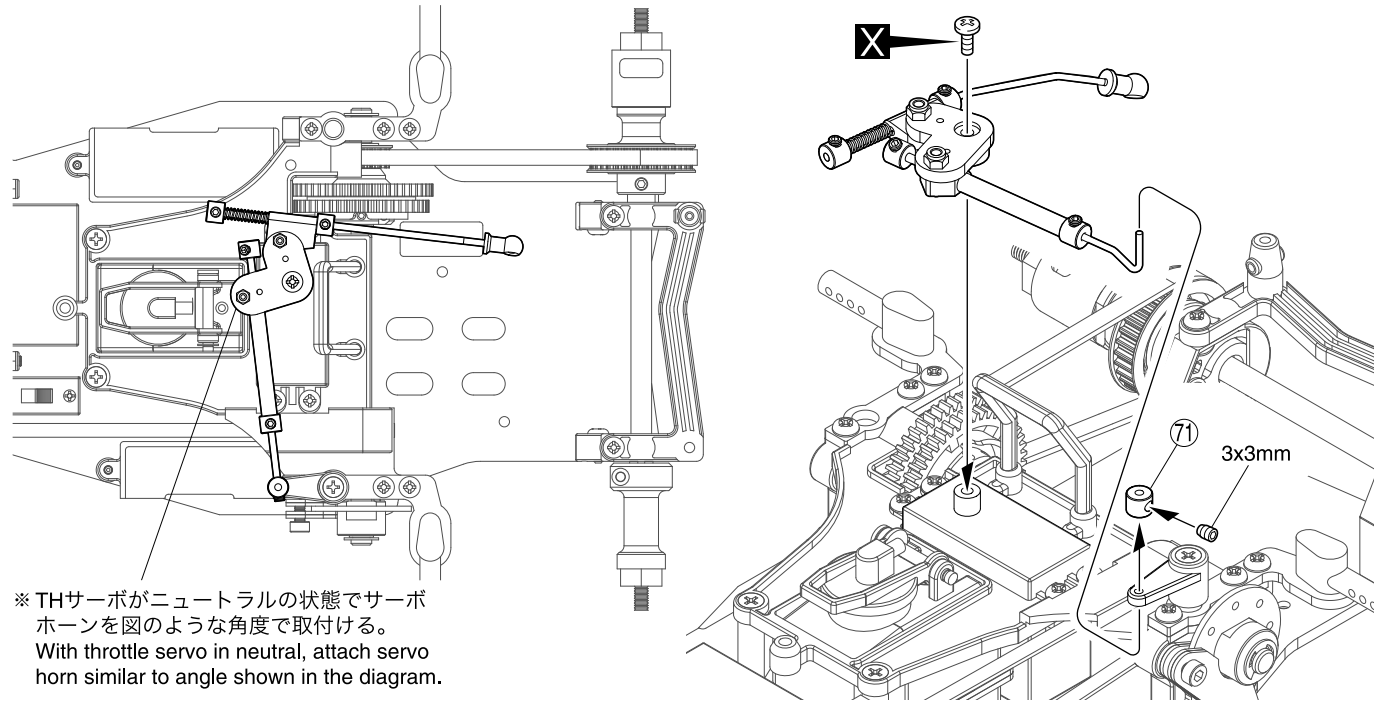

使用する袋詰。 Part bags used.　　をカットする。 Cut off shaded portion.　　1:1 原寸図。 True-to-scale diagram.　　可動するように組立てる。 Ensure smooth, non-binding movement when assembling.　　X 別購入品。 Must be purchased separately!

14 エンジン Engine

No.5

3 x 6mm サラビス F/H Screw ---------- 3

►長穴の位置が合うように表裏に注意する。
Align elongated holes and check that it is right side up.

(84)

3x6mm

3x6mm

15 エンジン Engine

No.7

►外したEリングは再度使用する。
Reuse the E-ring.

※エンジンアッセンブリーに付いているものを外し、2スピード用クラッチベルに組み替える。
Remove from engine assembly and change to the 2-speed clutch bell.

エンジンアッセンブリー
Engine Assembly

►外す。
Remove.

►一度ゆるめて角度を合わせる。
Loosen to align to proper angle.

►一度取外す。
Temporarily remove.

3x3mm

3 x 3mm セットビス Set Screw ---------- 1

(114) 4 x 7mm ベアリング Ball Bearing ---------- 2

►キャブピボットボールとキャブレターニップルは図の様な位置に合わせる。
Align the carburetor pivot ball and nipple to the positions shown in the diagram.

使用する袋詰。 Part bags used.

ネジロック剤を塗る。 Apply threadlocker (screw cement).

番号の順に組立てる。 Assemble in the specified order.

16 エンジン Engine

No.6

3 x 6mm ビス Screw ---------- 4

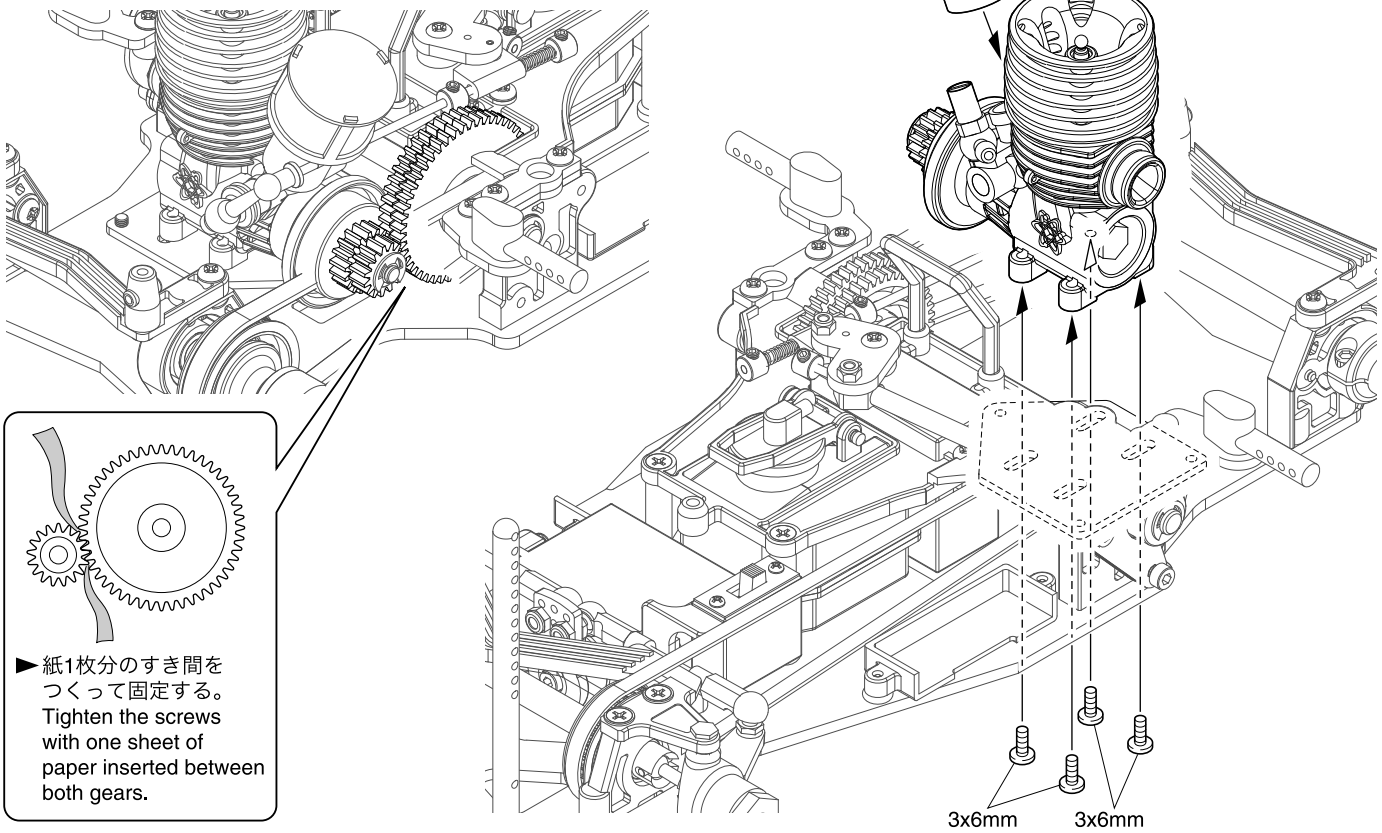

17 リンケージの確認 Linkage Checking

< ニュートラル >
< Neutral >

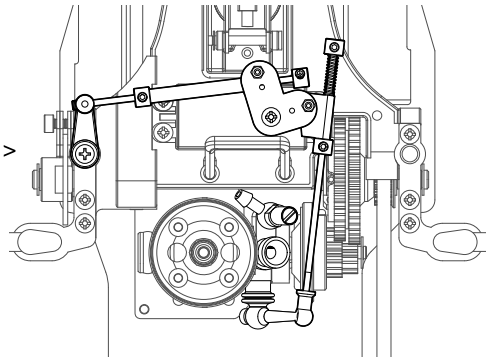

< スロットル全開 >
< Full Throttle >

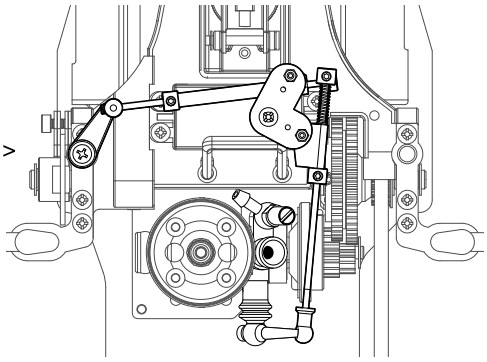

< ブレーキ >
< Brake >

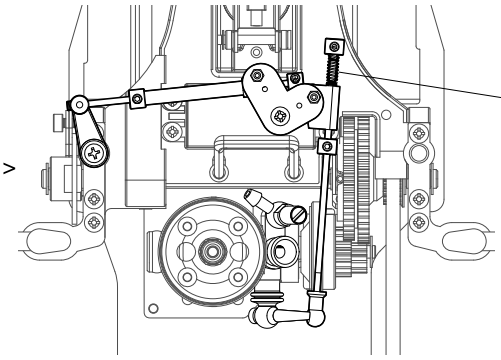

►スプリングが縮む。
Spring shrink.

使用する袋詰。
Part bags used.

18 エンジン Engine

No.6

3 x 3mm セットビス
Set Screw
2

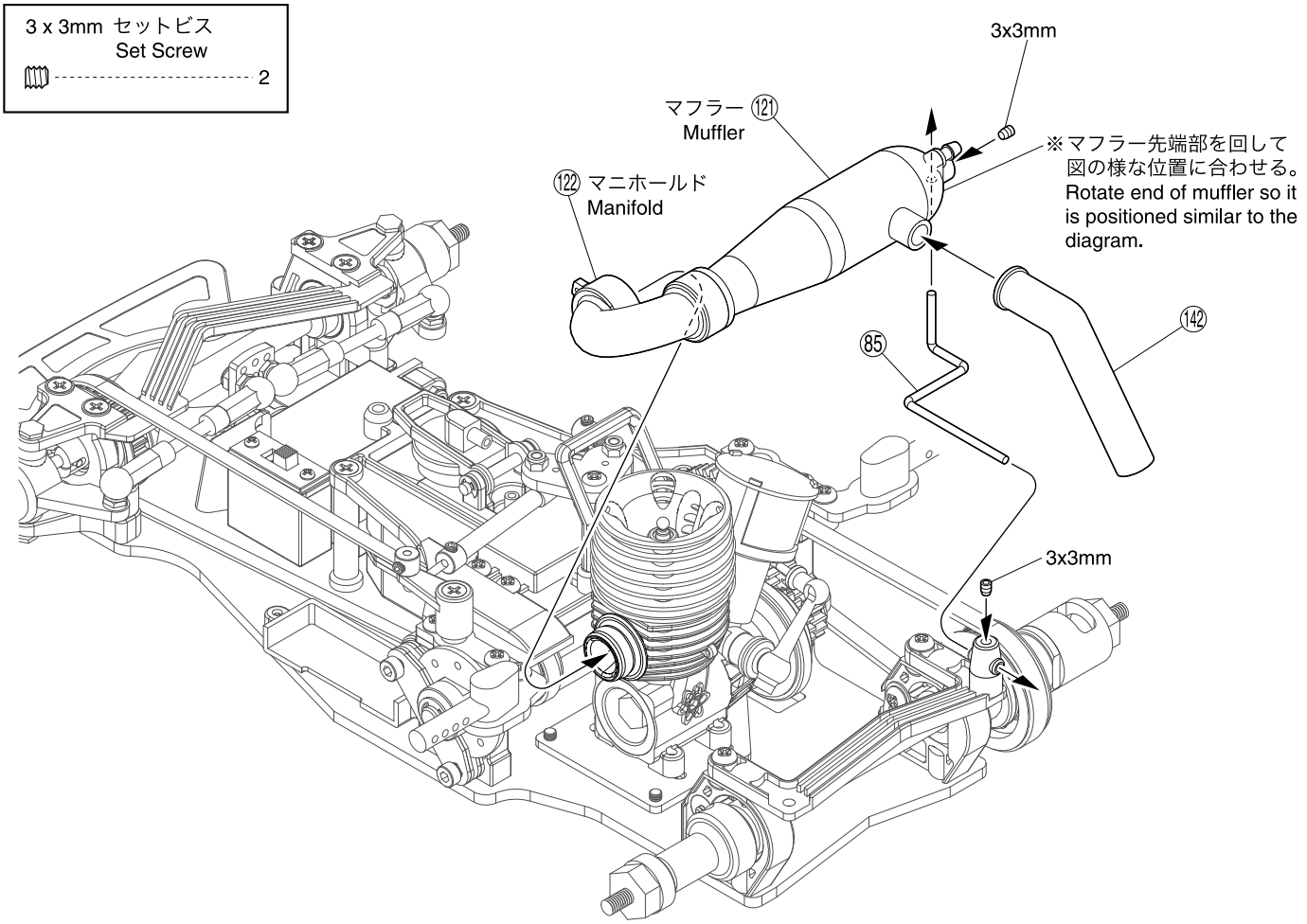

19 エンジン Engine

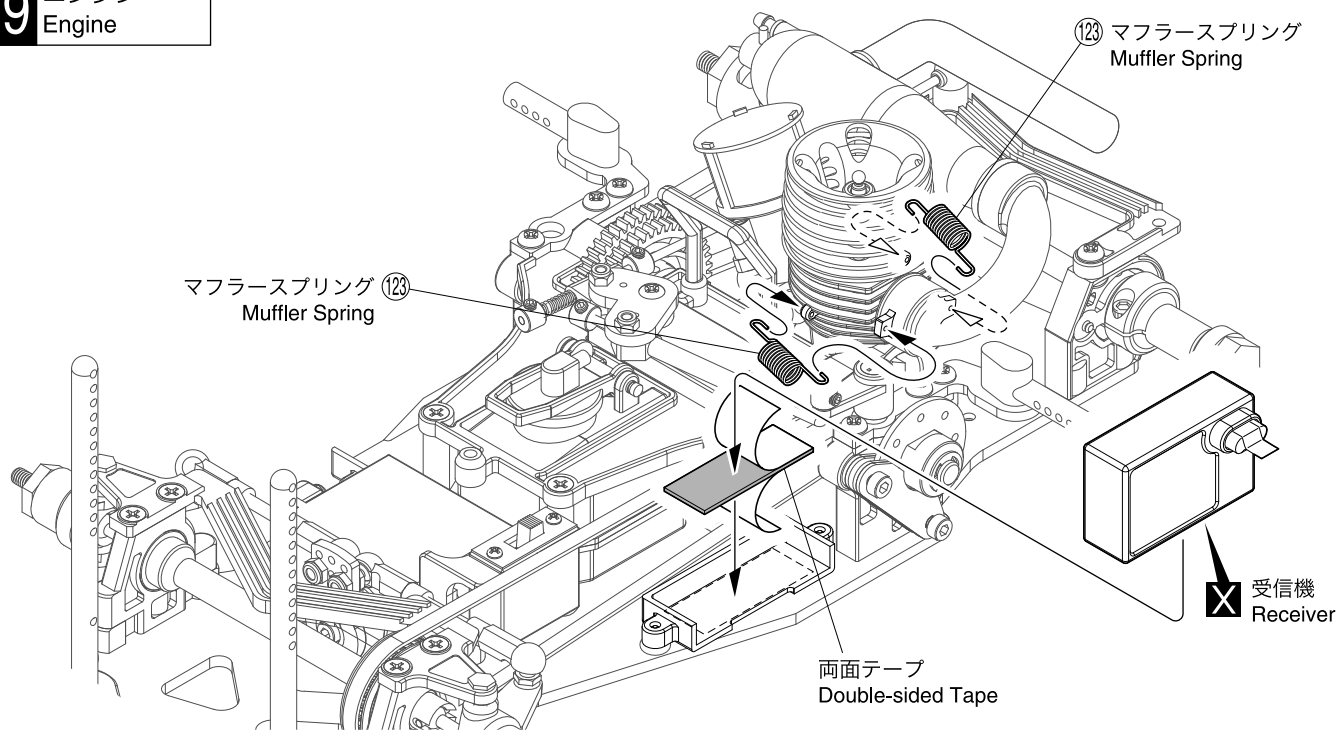

使用する袋詰。
Part bags used.

別購入品。
Must be purchased separately!

20 プロポ Radio

電池ボックス ⑫④
Battery Box

グラステープ X
Glass Tape

21 エンジン Engine

No.6

⑧⑥ ►燃料チューブを160mmに
カットして使用。
Cut 160mm from the fuel tube.

⑧⑥ ►燃料チューブを90mmに
カットして使用。
Cut 90mm from the fuel tube.

0 10 20 30 40 50 60 70 80 90 100 110 120 130 140 150 160

使用する袋詰。
Part bags used.

X 別購入品。
Must be purchased separately!

22 フロントバンパー Front Bumper

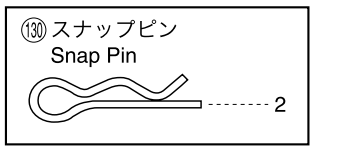

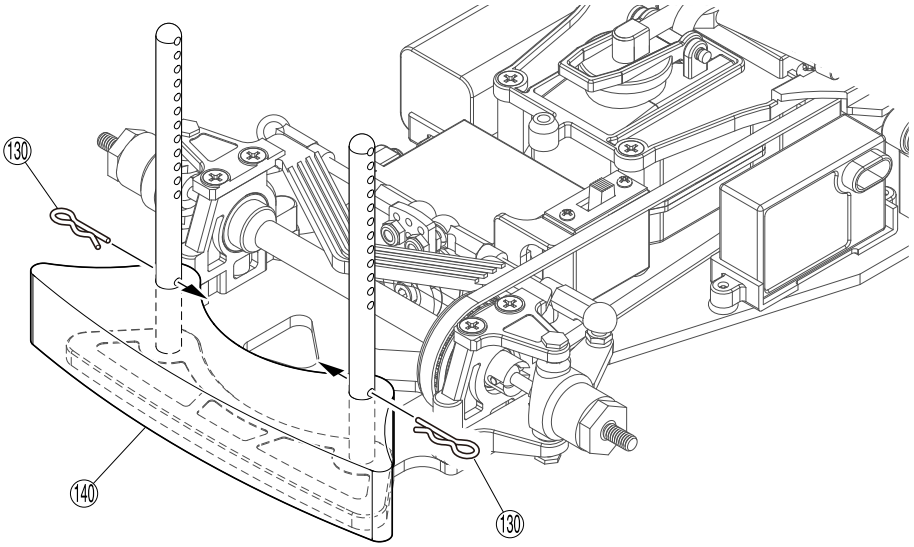

23 タイヤ＆ホイール Tire & Wheels

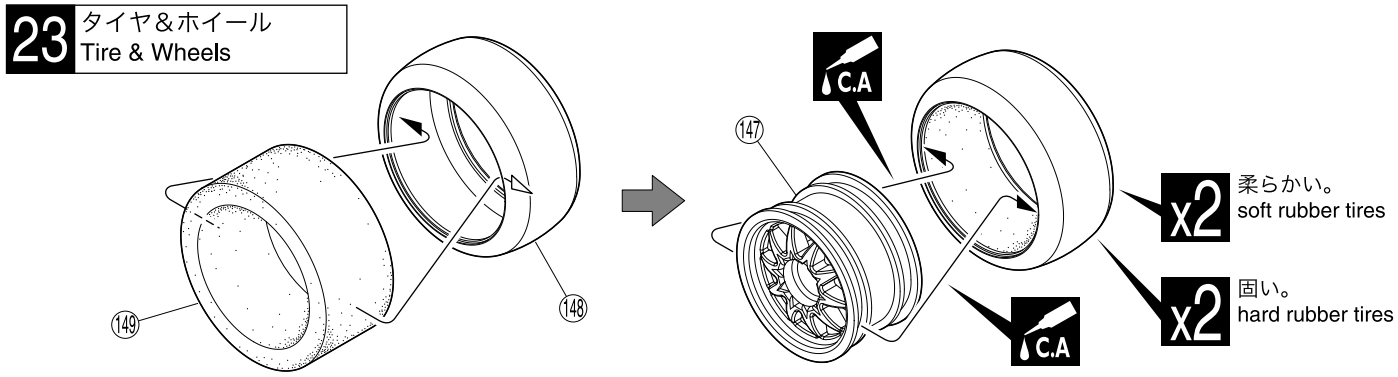

24 タイヤ Wheels

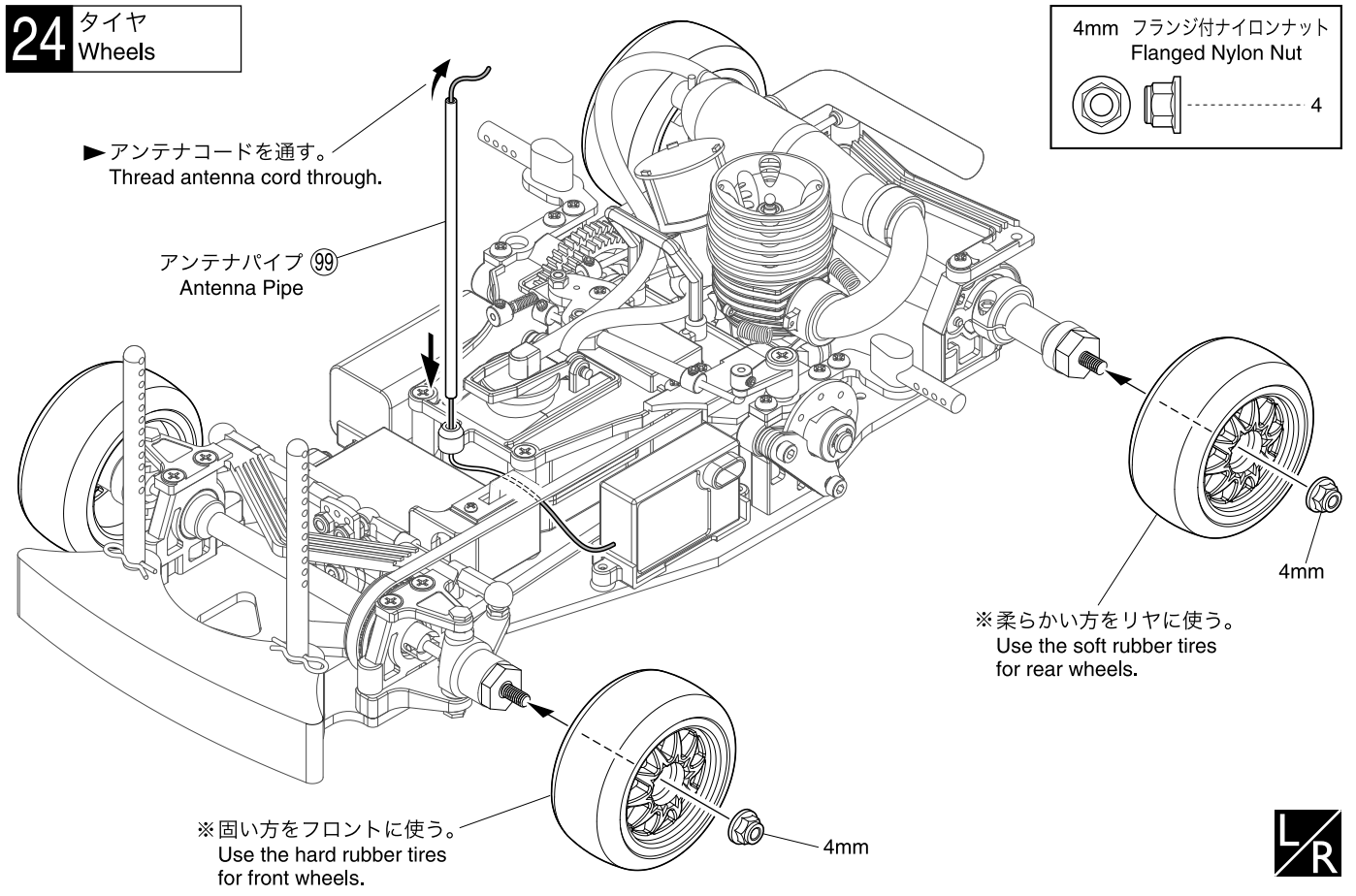

C.A 瞬間接着剤で接着する。
Apply instant glue
(CA glue, super glue).

x2 2セット組立てる（例）。
Assemble as many times as specified.

L/R 左右同じように組立てる。
Assemble left and right sides the same way.

25 ボールデフの調整
Ball Differential Adjustment

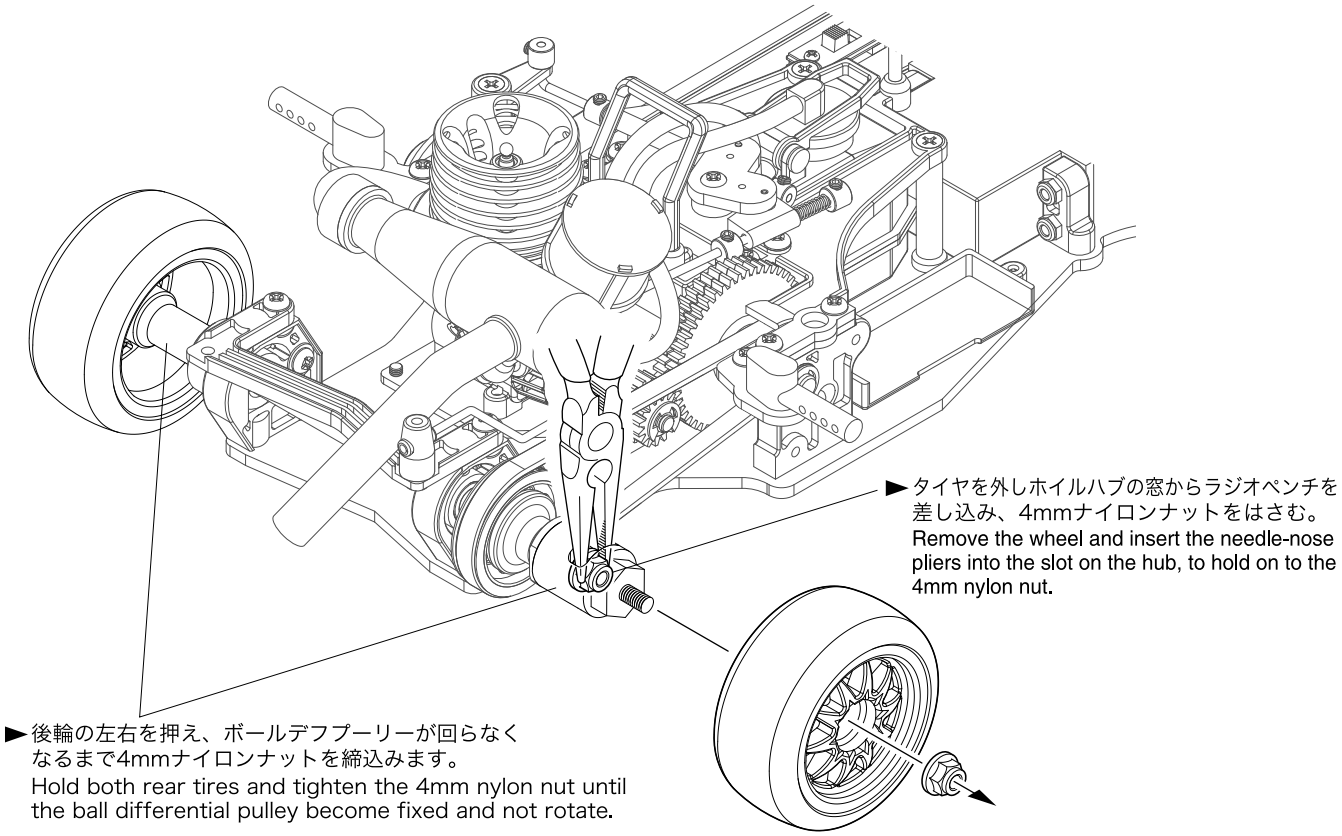

26 シフトタイミングの調整
Adjusutment of The Gear Shift Timing

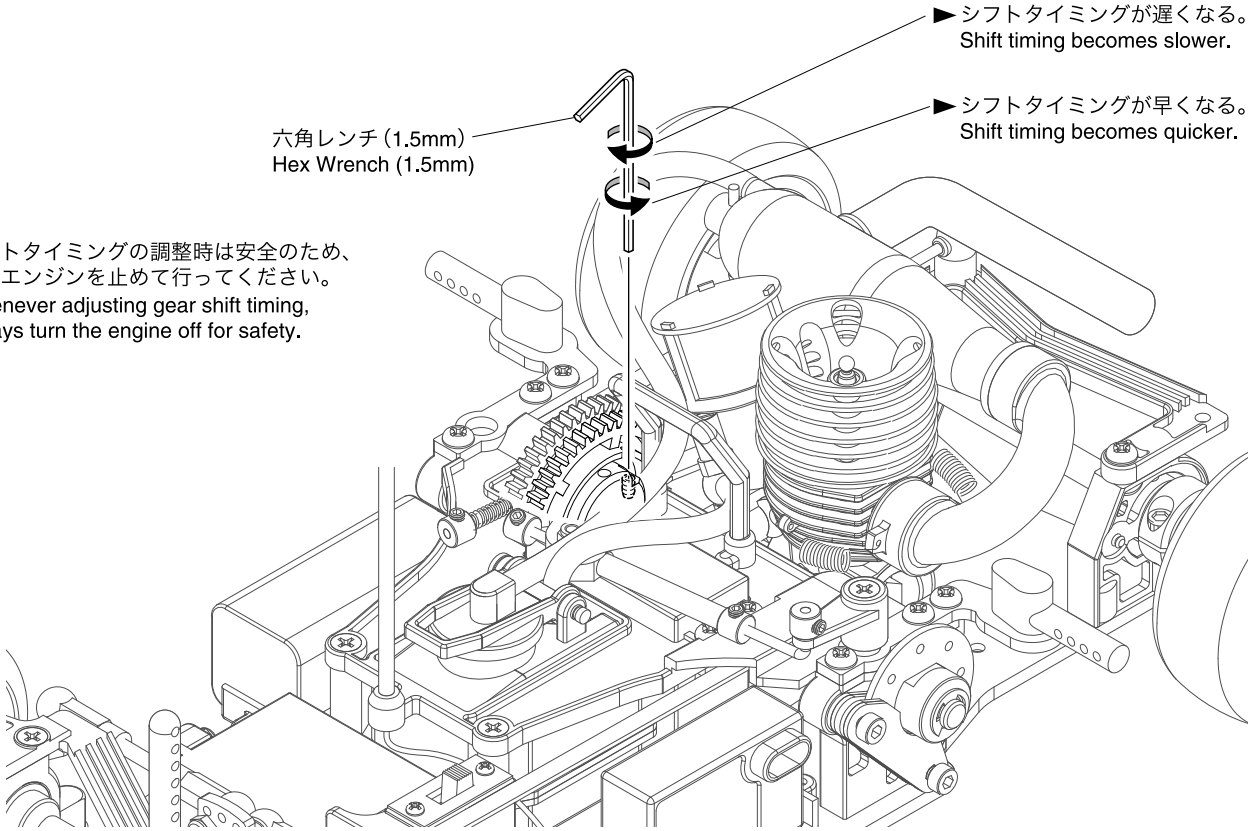

※シフトタイミングの調整時は安全のため、必ずエンジンを止めて行ってください。
※Whenever adjusting gear shift timing, always turn the engine off for safety.

警告　次のような時、場所では走らせない。思わぬ事故の原因になります。
WARNING ! Do NOT operate the model in the following places and situations: (Non-observance may lead to accidents!)

●走行時は、必ずボディを装着してください。
●必要以上に前／後進の操作を繰り返すことは、おやめください。
●下記の場所での走行は、故障の原因になりますのでおやめください。
・シャシーにからむような草の生えているところ。
・泥地、砂地、砂利の多いところ。
●定期的に、各部のビス類が緩んでないか確認してください。

●走行させてはいけない場所。
1. 自動車道路。
2. 小さな子供のそば、人の多いところ。
3. 民家の近く、公園など。
4. 室内、せまいところ。
※人にケガをさせる原因になります。また、物をこわしたり、他人の迷惑になります。

●プロポ関係の電池残量が少ない時。
電池が減ってくるとコントロールができなくなり、暴走や衝突の原因なります。

●近くで無線操縦模型を楽しんでいる人がいる。
同じバンドでの同時走行はできません。コントロールができなくなり、暴走や衝突の原因なります。

●車の動きがおかしい？？とき
すぐに走行を中止して原因を調べてください。原因不明のまま走行させると、思わぬ故障や事故の原因になります。

● Always run your car with the body shell mounted!
● Avoid changing the running direction too often and too abruptly.
● Do not run your car on ground:
• that is overgrown with grass.
• that is muddy, sandy or rocky.
● Check all screws, nuts etc. on a regular basis for looseness.

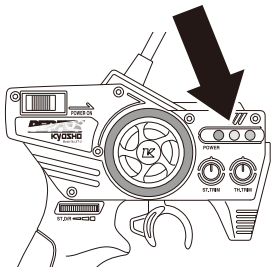

Operate your model **ONLY** on designated areas, race tracks and other spacious areas.
Do **NOT** operate it:
1. on roads!
2. in places where children and other people gather!
3. in residential districts and parks!
4. indoors and in limited space!
* Non-observance of the above may be cause for personal injuries and property damages.

Always check the radio batteries!
With weak dry batteries, transmission and reception of the radio fall off. Models may become out of control under such condition, which may cause serious accidents.

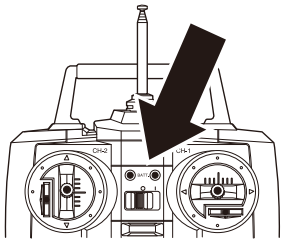

Keep in mind that people around you may also operate a radio control model!
Do not use the same radio frequency with someone at the same time. Radio signals will be mixed and there will be loss of control, which could cause accidents.

When the model is behaving strangely . . .!
Immediately stop the model and check the reason. Do NOT operate the model until the problem is solved. To continue without clearing the problem can lead to trouble and unforeseen accidents.

警告　*この説明を守らないと生命や身体に重大な被害が発生する可能性がある危険を示します。
WARNING ! *This shows you possibility of significant damage to life and/or body if the following explanations are not adhered.

●燃料の取扱いの注意。
1. 取扱いは、必ず屋外で。
2. 模型用グロー燃料を必ず使用。
3. 火気には絶対に近づけない。
4. 飲んだり、目に入れたりしない。
5. 保管は、キャップをしっかり締め幼児の手の届かない冷暗所に置く。
6. 使用後の空き缶は、火中に投げ入れない。

●回転している部分に、指や物などを入れない。

●走行直後は、エンジン、マフラー周辺は高温になっているので、すぐにはさわらない。

禁止
PROHIBITED

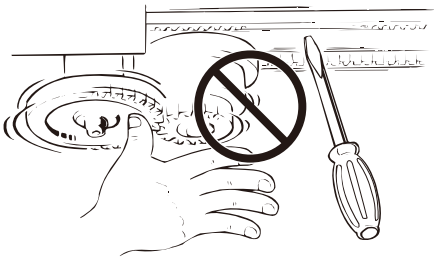

禁止
PROHIBITED

●Handling fuel safely:
1. Handle fuel **only** outdoors!
2. **Only** use glow fuel for radio control models!
3. **Never** use fuel indoors or in places with open fires and sources of heat!
4. **Never** swallow fuel **or** let it into your eyes!
5. Store fuel **only** in cool, dry and dark places out of children's reach! Tightly shut the cap!
6. Do **not** dispose of empty fuel cans into a fire! There is danger of explosion!

●Do **not** put fingers or any objects inside rotating and moving parts!
●Right after use, do **not** touch the engine and muffler! Danger of burning yourself!

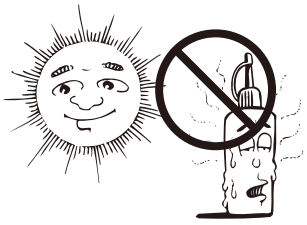

禁止
PROHIBITED

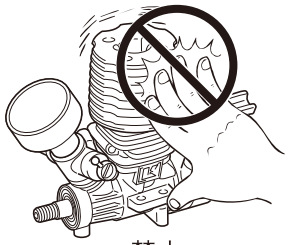

禁止
PROHIBITED

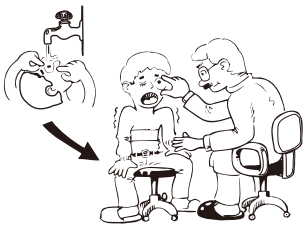

禁止
PROHIBITED

エンジン各部の名称
ENGINE

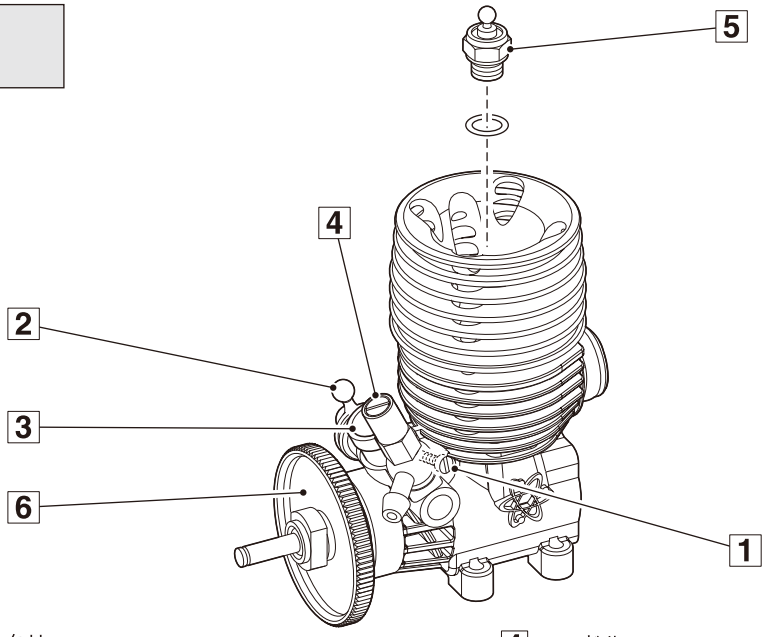

1 スロットルストップスクリュー
アイドリング時のスロットルレバーの開き具合を調整する。
Idle Adjustment Screw : Adjusts the carburetor opening when idling.

2 スロットルレバー
混合気の量を調整しエンジンの回転数を制御する。
Throttle Lever : Adjusts amount of air-fuel mixture inflow and controls engine rpm.

3 キャブレター
燃料と空気を混ぜ混合気を作り、その量でエンジンの回転数をコントロールする。
Carburetor : Mixes air and fuel appropriately to control engine running.

4 ニードル
混合気の燃料の量を調整する。
Needle Valve : Adjusts the amount of fuel inflow for the mixture.

5 グロープラグ
圧縮された混合気に点火する。
Glow Plug : Ignites the compressed air-fuel mixture.

6 フライホイール
アイドリングを安定させる。
Flywheel : Allows idling stability

使用上の注意
CAUTION

- エンジン回転中はエンジン及びマフラー等に直接触れず、スイッチは決して “OFF” にしないこと。
  While engine is running, never touch the engine or muffler and never turn the switch OFF.
- エンジン回転中にフライホイールに直接触れないこと。
  While the engine is running, never touch the flywheel.
- 使用する部品は必ず京商純正を使用すること。
  Only use authentic Kyosho parts.
- エアークリーナーは汚れた状態のまま使用せず、必要に応じて新品に交換し、必ずエアークリーナーオイルを塗布して使用すること。
  Do not use dirty air cleaner. Be sure to replace when required and always apply air cleaner oil.
- 始動の際に、キャブレターに多くの燃料を送りすぎると “オーバーチョーク” になり、破損の原因になります。説明書に記載通りの方法で始動すること。
  When starting the engine, be careful not to flood the carburetor with fuel as this can cause damage. Start engine as per instruction manual.
- ニードルを調整する際は、一度に30° 以上回さないこと。
  When adjusting the needle, do not turn it more than 30 degrees at a time.
- グロープラグは走行時間が2時間に達したら、一度はずして通電等をチェックし、必要に応じて新品に交換すること。
  After 2 hours of operation, remove the glow plug and check its function. Replace with new plug if required.
- 走行後はエンジン内部及び燃料タンク内の燃料を完全に使い切る（燃焼させる）こと。
  After operation remove all excess fuel from the engine and fuel tank (run the tank dry).

エンジン始動するために必要なもの（別売）
EQUIPMENT NECESSARY FOR STARTING THE ENGINE (NOT INCLUDED)

1 模型用グロー燃料 ..... ニトロ含有率が15%〜30%のカー用燃料。
Fuel for R/C models ..... R/C car glow fuel containing 15%~30% nitro.

警告 **Warning**

ガソリンや灯油、アルコールなどは、絶対に使用しない。火災の原因になります。
Never use gasoline, kerosene or alcohol instead of glow fuel! This may cause fires!

2 グロープラグ
Glow Plug
京商製09専用グロープラグを使用してください。
Use special KYOSHO glow plug for the 09 engine.

3 プラグヒーター
Plug Heater
グロープラグを赤熱（通電）させるために使用します。
Used for heating and electrifying the glow plug.

4 プラグレンチ
Plug Wrench
グロープラグの点検・交換に使用します。（No.80159 深穴タイプ十字レンチ）
Used for removing glow plugs to examine or to exchange. (Kyosho plug wrench set No.80159)

5 スターターボックスとスターター用バッテリー
Starter Box and battery (for starter box)
エンジンを始動するスターターボックスです。
To start the engine, use the starter box.

6 燃料フィルター
Fuel Filter
エンジンにゴミが入るのを防ぐお薦めのパーツです。（No.39308 燃料フィルター）
Strongly recommend to use fuel filter to protect engine from dust, etc. (Fuel Filter from KYOSHO No. 39308)

※ 上記以外にグロー燃料を給油するために、燃料ポンプがあると便利です。（No. 96423 フュールポンプ 500cc）
※ A fuel bottle is very handy to quickly and neatly refill the tank. (Kyosho 500cc fuel bottle No.39308)

エンジンの搭載
ENGINE MOUNTING

エンジンの搭載方法は、各シャシーによって異なるため、必ずそれぞれの説明書に従ってエンジン搭載を行ってください。
As engine-mounting method can differ depending on the chassis type, always refer to the model's instruction manual.

エンジンのならし運転（ブレークイン）前の調整部品標準位置
ENGINE STARTING & BREAK-IN

ニードルとスロットルストップスクリューは下記に示す始動位置で調整してください。
Adjust the needle and throttle stop screw to the starting positions shown below.

始動位置
Starting Positions

① ニードル
Needle Valve
全閉から3と1／2〜4回転開いた状態。
3-1/2~4 turns unscrewed from closed position.

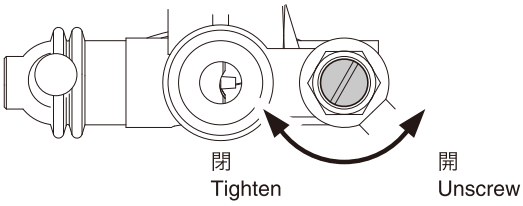

② スロットルストップスクリュー
Idle Adjustment Screw

全閉から1と1／4回転開いた状態。
1-1/4 turns unscrewed from closed position.

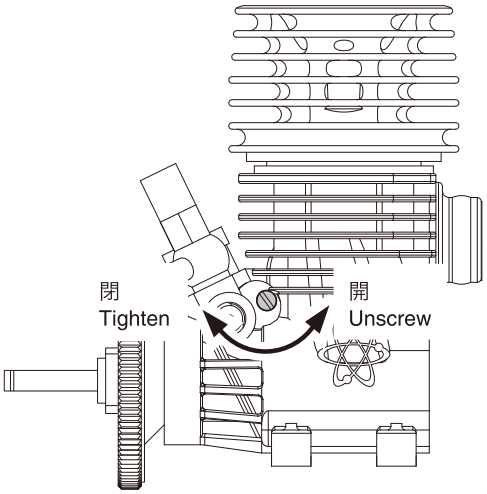

（① 〜 ② は、使用するグロープラグ、グロー燃料の種類によって多少調整が必要になる場合があります。）
(Adjustments ①~② may slightly vary according to the type of glow plug and glow fuel.)

►通常走行（ならし運転完了後）でのニードルは全閉から3回転以上開いた位置で使用し、3回転以下では使用しないこと。
For normal operation (after break-in), set needle at least 3 turns back from its fully closed position. Don't use under 3 turns.

警告
Warning

エンジンが熱いうちは、エンジン、マフラーに直接さわらない。ヤケドの原因になります。
Do not touch engine or muffler when engine is still hot. This can cause burns.

エンジン始動とならし運転（ブレークイン）
ENGINE STARTING & BREAK-IN

下記の手順を参考にエンジン始動とならし運転を進めてください。
Proceed as follows when starting and breaking-in the engine:

1 ニードルは始動時に、いっぱいまでしめた位置より、3と1／2〜4回転ゆるめた位置にセットしてください。
Make sure the needle valve is unscrewed 3-1/2~4 turns from closed position.

2 燃料タンクに燃料を入れます。燃料をキャブレターに送るために、エアークリーナーを外してキャブレターを指でふさぎ、シャシーの裏からフライホイールを指で1〜2回矢印の方向に回します。その後、エアークリーナーを取付けます。
Fill fuel into the tank. Send fuel to the carburetor by removing the air cleaner and covering the carburetor with your finger and then rotate the flywheel 1 or 2 turns in the direction illustrated. After this, re-attach the air cleaner.

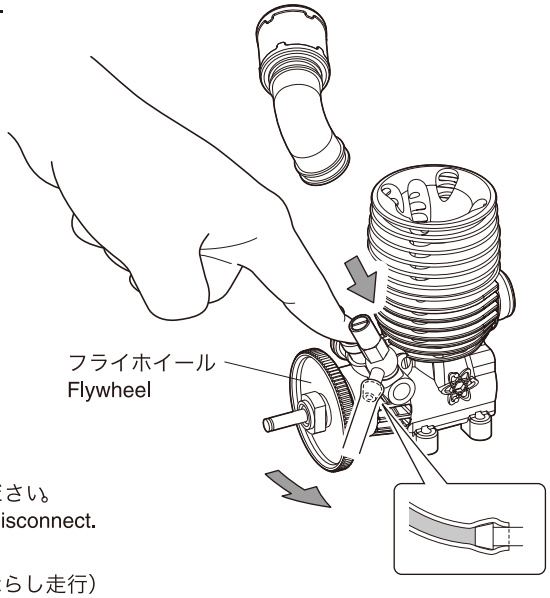

3 グロープラグにプラグヒーターを使って通電（赤熱）させます。
Use the plug heater to heat the glow plug.

4 スターターボックスの説明書に従ってエンジンを始動する。
Refer to the instruction manual and start the engine using the Starter Box.

5 エンジンが始動したら5〜10秒位待った後、プラグヒーターをはずしてください。
Keep the plug heater on for about 5~10 seconds after the ignition and then disconnect.

6 次に走行させますが、2〜3タンクは全開にしないようにしてください。（ならし走行）
それ以降のならし走行中も、いきなりハイパワーにしないで、ニードルを10°〜20°ずつしめていき、エンジンをいたわるつもりでゆっくり走行させてください。
注意：1タンクごとに、必ず自然冷却してください。

Run the engine for another 2~3 tanks but do not apply full throttle. After that, do not increase RPM abruptly!
Tighten the needle valve by 10~20 turns and continue to run the engine gently.
Caution: After each tank, allow the engine to cool off naturally!

7 ならし走行中に、スロットルストップスクリューで、アイドリング回転数を調整します。右方向（時計回り）に回すと、アイドリング回転数は高くなります。調整の目安としては、クラッチがつながる回転数と、エンジンがストップしてしまう回転数の中間ぐらいですが、なるべく低いほうがよいでしょう。

When the adjustment screw is rotated clockwise (right), idle rpm increases. Idle rpm lies somewhere between before the clutch engages and before the engine stalls. Set idle rpm towards the lower end as much as possible.

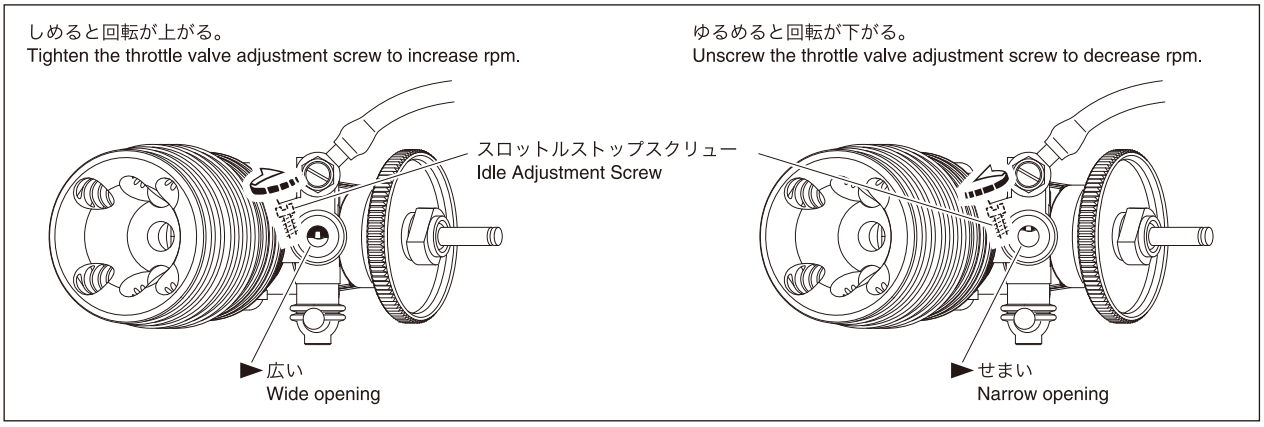

8 ニードルの調整をくり返し行い、スロットルをハイにしたとき、車のスピードが最も速くなった所がニードルバルブの最良位置です。そこからさらに閉じると、スピードが落ちてきます。そのまま走行を続けると、エンジンがこわれてしまいます。すぐにニードルバルブを開いてください。ニードル最良位置から10°〜20°開いた位置が、通常走行位置です。

Now adjust the needle valve. The optimum setting is when the engine performs best and the throttle control is at the highest position. If the valve is tightened any further, engine rpm will decrease, which could damage the engine. Once the optimum setting is located, unscrew the needle by 10~20 for normal operation. The best position of Needle-Valve is about opening 3 turns from the fully closed position.

※ニードルの最良位置は、使用するグロープラグ及び、グロー燃料の種類によって多少異なる場合があります。
ニードルの最良位置は、天候によっても多少左右されます。
※Note: The optimum setting may vary according to the kind of glow plug and glow fuel used!
Note: The optimum setting may vary due to changing weather conditions!

ニードルの最良位置は、全閉より3回転としそれ以上しめ込むとエンジンをこわす可能性がありますので注意してください。
The best position of Needle-Valve must be opened the Needle-Valve in 3 turns from the fully closed position.
Warning! Closing the Needle-Valve too much carries the risk of seriously damaging the engine.

注意：エンジンの調整はすべて走行させながら行ってください。タイヤを空転させての空ぶかしは、エンジン破損につながります。
Caution: Do these adjustments (from step 6) only while running your car! The engine will be damaged if the wheels are aloof from ground and spinning free.

エンジンの始動
Engine Starting

※エンジンの始動には、KYOSHO製「マルチスターターボックス2.0」をお使いください。
※To start the engine, please use the KYOSHO Multi Starter Box 2.0.

►図の様に両面テープでスポンジスペーサーを
スターターボックス上面に貼付けます。
As per the diagram, use double-sided tape
to attach sponge spacers to top of start box surface.

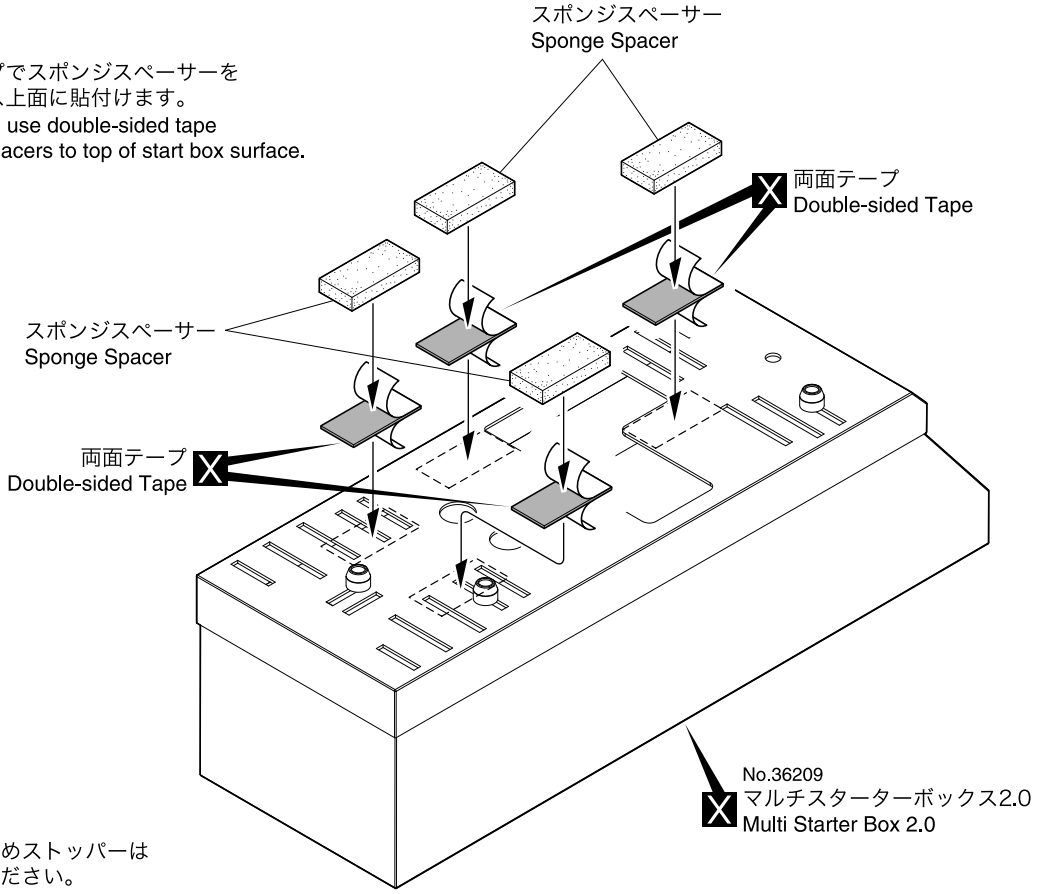

※スターター付属の位置決めストッパーは
図の寸法を目安にしてください。
※ Aim to position chassis against stoppers
included on the starter, as per the diagram.

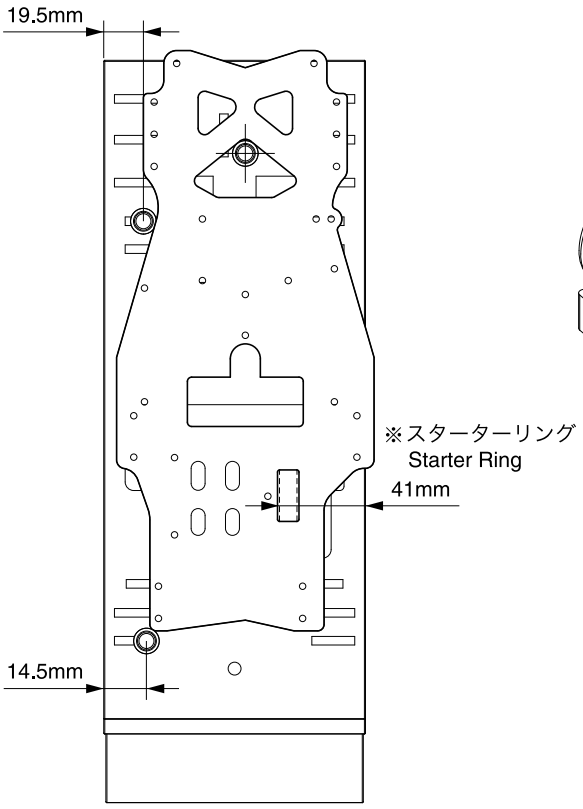

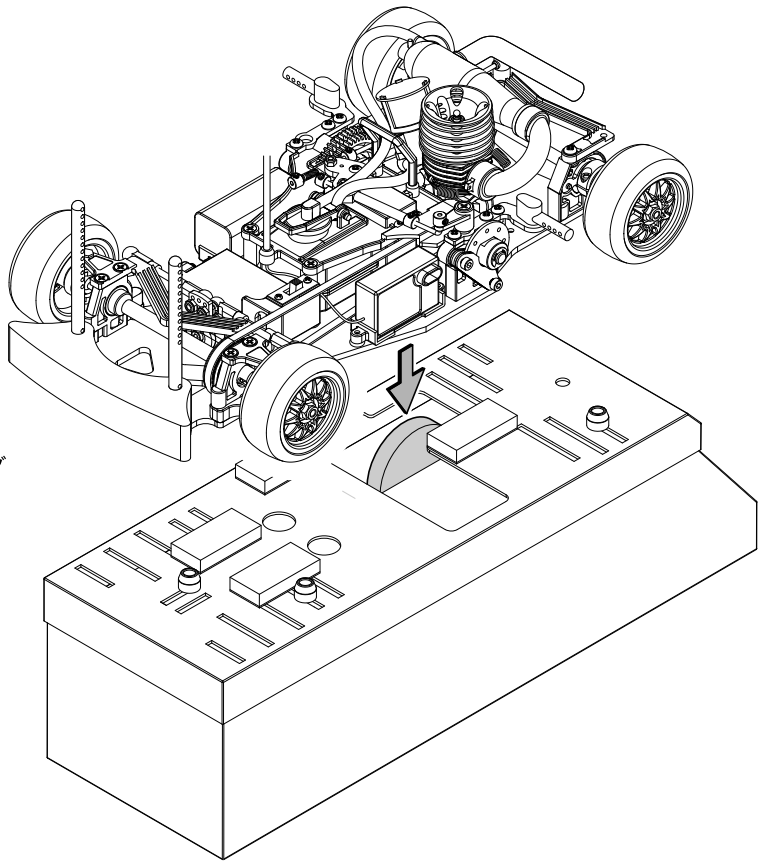

X 別購入品。
Must be purchased separately!

使用後の手入れ
MAINTENANCE

警告 Warning

ガソリンやシンナーなどは、絶対に使用しない。火災の原因になります。
Never use gasoline or thinner when cleaning!
This may cause Fires !

*終了する場合、燃料タンク内に残った燃料は全て抜いてください。
*After running the engine, draw out any leftover fuel from the fuel tank.

*エンジン内部も同じように燃料を抜いてください。内部に燃料が残ったまま、長期間そのままにしておくと次回使用する時にエンジンが始動しにくくなりますので注意してください。
*Draw out fuel from inside the engine as well. Fuel that remains inside the engine, may clog the engine and make it difficult to start.

*エンジン外部の汚れは、メタノールを使ってブラシ等で落してください。尚、作業中は火気に十分注意してください。
*Remove any dirt from the outside of the engine using methanol and a brush. Do not allow fire or any excessive heat source to come into contact with methanol which is highly inflammable! This may cause fires!

故障？と思う前に / THE ENGINE DOES NOT START OR IMMEDIATELY STALLS

症状 PROBLEM	原因 CAUSE	対策 TO SOLVE
エンジンがかからない。 The engine does not start.	キャブレターに燃料が行っていない。 Fuel does not get into the carburetor.	□ チョークボタンを押し、キャブレターに燃料を送る。 Make sure carburetor is receiving fuel.
	プラグが赤熱していない。 The glow plug is not heated.	□ プラグヒートが正しく接続されているか確認する。 Check if the glow plug heater is correctly connected.
		□ プラグヒートの電池を新しい電池と交換する、ニカドバッテリーの場合は充電する。 Replace batteries or recharge the Ni-Cd battery of plug-heater.
		□ 新しいプラグと交換する。 Replace with a new glow plug.
	キャブレターの調整不良。 Wrong carburetor setting.	□ 説明書を良く読み、もう一度キャブレターを調整する。 Read the instruction manual again and reset.
エンジンはかかるが、すぐ止まってしまう。 The engine starts but immediately stalls.	燃料が入っていない。 No fuel.	□ 燃料を燃料タンクに入れる。 Fill in fuel.
	エアクリーナーがつまっている。 The air cleaner is clogged.	□ エアクリーナーを洗浄する。または、新しい物と交換する。 Clean the air cleaner, or replace with a new air cleaner.
	オーバーヒートしている。 Overheated.	□ エンジンが冷えてから、キャブレターのニードルを約30°ゆるめて（反時計回り）再度エンジンをかける。 Thoroughly cool the engine, unscrew the needle valve 30° and start the engine again.
	プラグの不良。 The glow plug is defective.	□ 新しいプラグと交換する。 Replace with a new glow plug.
	キャブレターの調整不良。 Wrong carburetor setting.	□ 説明書を良く読み、もう一度キャブレターを調整する。 Read the instruction manual again and reset.

分解図
EXPLODED VIEW

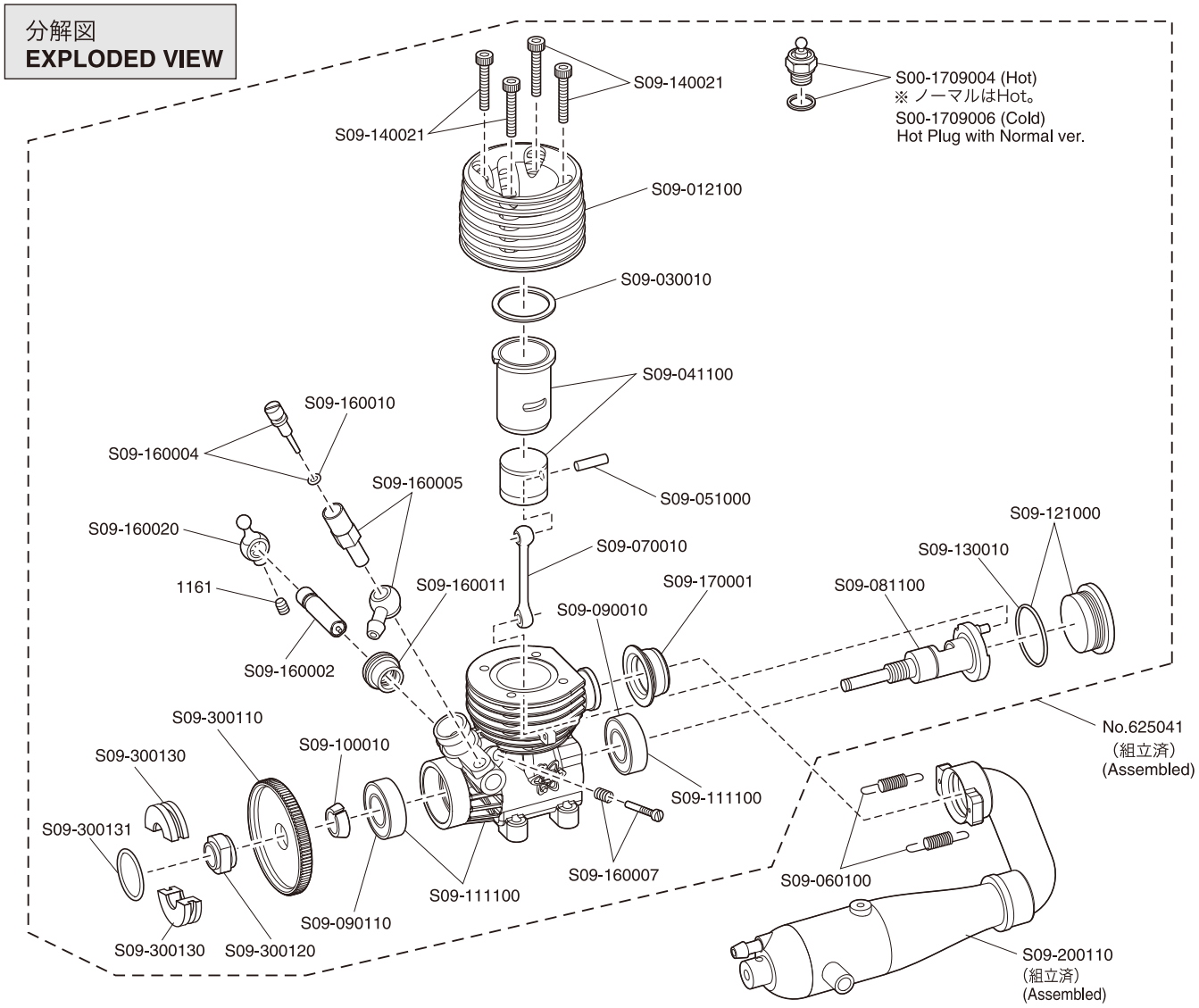

<EXPLODED VIEW>

※一部パーツ販売していないパーツがあります。
Parts indentified only by key numbers are not sold individually !

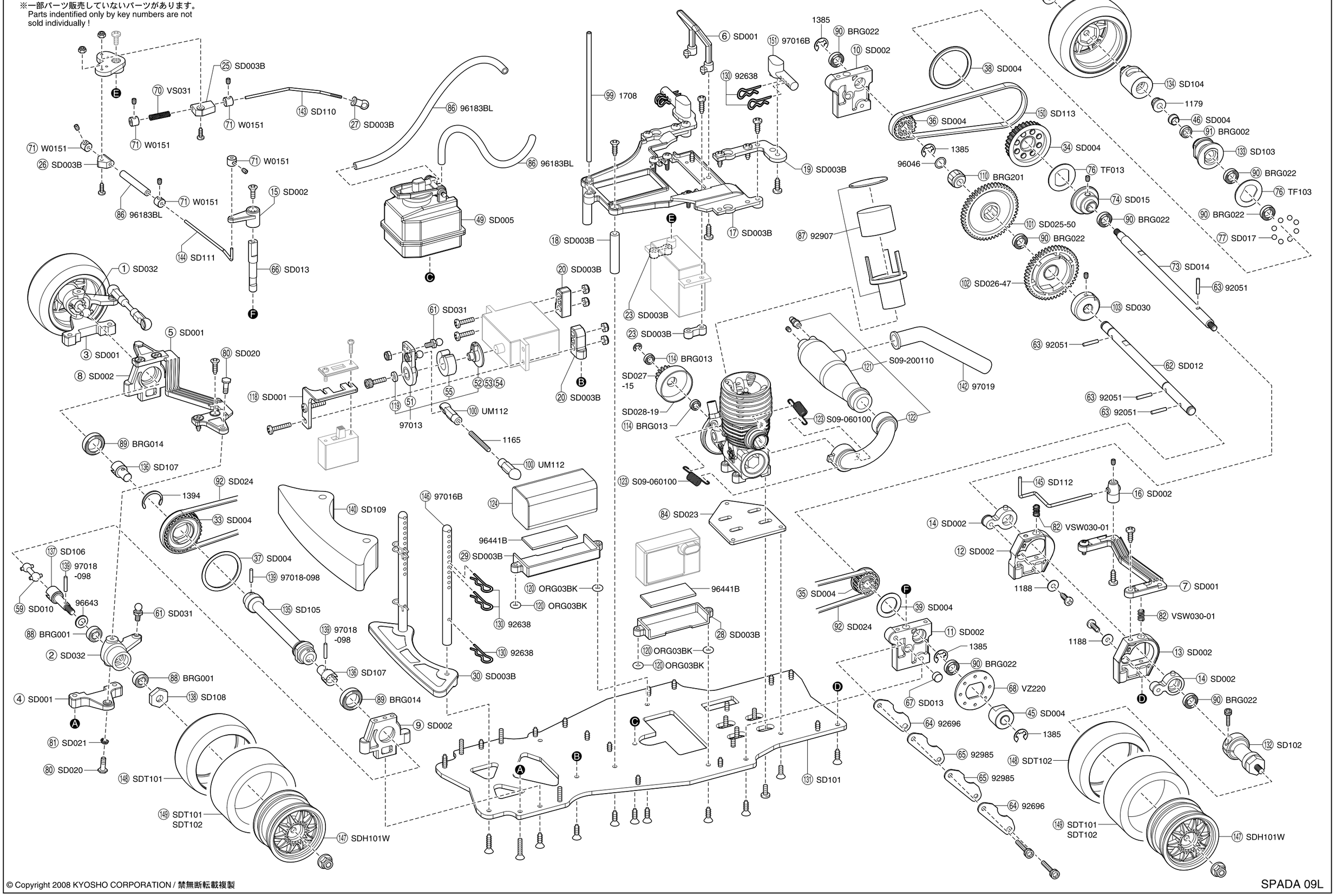

© Copyright 2008 KYOSHO CORPORATION / 禁無断転載複製

SPADA 09L

スペアパーツ　SPARE PARTS

★ FOR JAPANESE MARKET ONLY.

品番 No.	パーツ名 Part Names	内容（キーNo.と入数） Quantity	★定価（税込）
SD001	フロントロアアームセット(SPADA 09) Front Lower Arm Set (SPAD 09)	③④⑤⑥⑦⑱ x 1	420
SD002	アクスルマウントセット(SPADA 09) Axle Mount Set (SPADA 09)	⑧⑨⑩⑪⑫⑬⑮⑯ x 1　⑭ x 2	420
SD003B	メカプレートセット (SPADA09 / SPADA 09L) Radio Plate Set (SPADA 09 / SPADA 09L)	⑰㉒㉕㉖㉗㉘㉙㉚㉜⑲ x 1 ⑱⑲⑳㉑㉓㉔ x 2	525
SD004	プーリーセット(18T / 30 T / 32T) Pulley Set (18T / 30T / 32T)	㉝㉞㉟㊱㊲㊳㊴㊶㊷㊺㊻ x 1	420
SD005	燃料タンク Fuel Tank	㊾ x 1	1050
SD006	ボディマウント Body Mount	㊿ x 2	210
SD010	スイングシャフト Swing Shaft	(59) x 2	525
SD012	メインシャフト Main Shaft	(62) x 1	525
SD013	ブレーキシャフトセット Brake Shaft Set	(66)(67) x 1	315
SD014	リヤアクスルシャフト Rear Axle Shaft	(73) x 1	840
SD015	デフハウジング（内側） Differential Housing (Inside)	(74) x 1	525
SD017	1/8インチデフボール 1/8 Inch Differential Ball	(77) x 10	315
SD020	キングピン King Pin	(80) x 4	420
SD021	フロントスプリング(0.55mm) Front Spring (0.55mm)	(81) x 2	315
SD023	エンジンマウントプレート Engine Mount Plate	(84) x 1	315
SD024	フロントベルト(363) Front Belt (363)	(92) x 1	735
SD025-50	2速スパーギヤ(0.8M-50T) 2nd Spur Gear (0.8M-50T)	(102) x 1	210
SD026-47	1速スパーギヤ(0.8M-47T) 1st Spur Gear (0.8M-47T)	(101) x 1	315
SD027-15	1速ギヤ(0.8M-15T) 1st Gear (0.8M-15T)	(112) x 1	420
SD028-19	2速ギヤ(0.8M-19T) 2nd Gear (0.8M-19T)	(113) x 1	420
SD029	クラッチベル Clutch Bell	(111) x 1	525
SD030	2スピードカムホルダー 2-Speed Cam Holder	(103) x 1	840
SD031	4.8mmボールスタッド(SS) 4.8mm Ball Stud (SS)	(61) x 4	420
SD032	フロントナックルアーム Front Knuckle Arm	①② x 1	525
SD101	メインシャシー(SPADA 09L) Main Chassis (SPADA 09L)	(131) x 1	2730
SD102	リヤホイールハブ(SPADA 09L) Rear Wheel Hub (SPADA 09L)	(132) x 1	998
SD103	デフハブ(アウトサイド / SPADA 09L) Diff. Housing (Out side / SPADA 09L)	(133) x 1	788
SD104	デフハブジョイント(SPADA 09L) Diff. Hub Joint (SPADA 09L)	(134) x 1	1208
SD105	フロントリジッドアクスル(SPADA 09L) Front Rigid Axle (SPADA 09L)	(135) x 1	1365
SD106	フロントアクスルカップジョイント (2pcs / SPADA 09L) Front Axle Cup Joint (2pcs / SPADA 09L)	(137) x 2	630
SD107	フロントカップジョイント (2pcs / SPADA 09L) Front Cup Joint (2pcs / SPADA 09L)	(136) x 2	578
SD108	フロントホイールハブ(2pcs / SPADA 09L) Front Wheel Hub (2pcs / SPADA 09L)	(138) x 2	473
SD109	ウレタンバンパー(SPADA 09L) Urethane Foam Bumper (SPADA 09L)	(140) x 1	473
SD110	スロットルリンケージロッド(SPADA 09L) Throttle Linkage Set (SPADA 09L)	(143) x 1	368
SD111	ブレーキロッド(SPADA 09L) Brake Rod Set (SPADA 09L)	(144) x 1	315
SD112	マフラーステー(SPADA 09L) Muffler Stay (SPADA 09L)	(145) x 1	368
SD113	ドライブベルト(237 / SPADA 09L) Drive Belt (237 / SPADA 09L)	(150) x 1	788

品番 No.	パーツ名 Part Names	内容（キーNo.と入数） Quantity	★定価（税込）
SDB101	日産マーチカップカーボディ NISSAN MARCH Cup CAR Body	x 1	3675
SDB101-1	マーチカップロゴデカール MARCH Cup Logo Decals	デカール decals x 1	1680
SDD001	デカール(SPADA 09) Decal Set (SPADA 09)	デカール decals x 1	525
SDH101W	ホイール(ホワイト / 2pcs / SPADA 09L) Wheel (White / 2pcs / SPADA 09L)	(147) x 4	578
SDT101	タイヤ(2pcs / SPADA 09L) Tire (2pcs / SPADA 09L)	(148) x 2	893
SDT102	ハイグリップタイヤ(2pcs / SPADA 09L) High Grip Tire (2pcs / SPADA 09L)	(148) x 2	2205
BRG001	シールドベアリング(5x10x4) Shield Bearing (5x10x4)	(88) x 4	1050
BRG002	シールドベアリング(5x8x2.5) Shield Bearing (5x8x2.5)	(91) x 4	1050
BRG013	シールドベアリング(4x7x2.5) Shield Bearing (4x7x2.5)	(114) x 2	1050
BRG014	シールドベアリング(10x15x4) Shield Bearing (10x15x4)	(89) x 2	1260
BRG022	シールドベアリング(6x10x3) Shield Bearing (6x10x3)	(90) x 2	1050
BRG201	ワンウェイベアリング(6x10x8) Oneway Bearing (6x10x8)	(110) x 1	840
FM425	L字ブレーキリンケージロッド Brake Linkage Rod (L-shape)	(69) x 1	420
ORG03BK	Oリング（P3 / ブラック） O-ring (P3 / Black)	(120) x 10	210
TF013	スラストデフリング Thrust Differential Ring	(76) x 2	525
UM112	4.8mmボールエンド 4.8mm Ball End	(100) x 1set	315
VS031	リンケージセット Linkage Set	(70) x 1	315
VSW030-01	2スピードクラッチスプリング（ソフト / GS15R用） 2 Speed Clutch Spring (Soft / For GS15R)	(82) x 2	263
VZ058	マフラーステーセット Muffler Stay Set	(85) x 1	315
VZ220	ブレーキディスク29(RRR) Brake Disk 29 (RRR)	(68) x 1	315
W0151	リンケージストッパー(2mm) Linkage Stopper (2mm)	(71) x 10	683
1394	Cリング C-ring	x 10	210
1708	カラーアンテナ(黒キャップ付) Color Antenna (Black Cap)	(99) x 4	525
92051	2x11mmピン 2x11mm Pin	(63) x 10	315
92638	スナップピン Snap Pin	(130) x 10	210
92696	ディスクブレーキパッド Brake Disk Pad	(64) x 2	315
92907	エアーフィルター Air Filter	(87) x 1set	315
92985	ハードブレーキライニング Hard Brake Lining	(65) x 4	420
96046	6x8mmシムセット (0.1 / 0.2 / 0.3mm厚) 6x8mm Shim Set (0.1 / 0.2 / 0.3mm thickness)		473
96183 BL	カラーシリコンチューブ(2.3x100/ブルー) Color Silicone Tube (2.3x1000/Blue)	(86) x 1	578
96441B	スポンジテープ(1x100x50) Sponge Tape (1x100x50)		315
96643	5x7mmシムセット 5x7mm Shim Set		420
97013	サーボセイバーセット Servo Saver Set	1set (51)(52)(53)(54)(55) x 1	368
97016B	ボディマウントセット(FT22B / 97016) Body Mount Set (FT22B / 97016)	(146) x 2　(151) x 2	473
97018-098	ピン(2x9.8mm / 5pcs) Pin (2x9.8mm / 5pcs)	(139) x 5	210
97019	マフラーゴムパイプ(1pcs) Muffler Rubber Pipe (1pcs)	(142) x 1	315

キットの部品の一部にはスペアパーツとして販売していない物があります。
京商ではオプションパーツを販売していますのでお買い求めください。
Some of the parts included are not available as spare parts. Purchase optional parts instead.

オプションパーツ（1）　OPTIONAL PARTS (1)

★ FOR JAPANESE MARKET ONLY.

品番 No.	パーツ名 Part Names	内容 Description	★定価（税込）	★発送手数料
SD027-16	1速ギヤ（0.8M-15T） 1st Gear (0.8M-15T)	⑫と交換 instead of ⑫.	420	210 一律 （税込）
SD028-20	2速ギヤ（0.8M-20T） 2nd Gear (0.8M-20T)	⑬と交換 instead of ⑬.	420	
SDW001	アルミフロントアクスルマウント Aluminum Front Axle Mount	⑧,⑨と交換 instead of ⑧,⑨.	3990	
SDW002	アルミセンターアクスルマウント Aluminum Center Axle Mount	⑩,⑪と交換 instead of ⑩,⑪.	4410	
SDW003	アルミリヤアクスルマウント Aluminum Rear Axle Mount	⑫,⑬と交換 instead of ⑫,⑬.	3990	
SDW004	SPリヤアクスルシャフト（7075） SP Rear Axle Shaft (7075)	⑬と交換 instead of ⑬.	1785	
SDW005	スチールスロットルレバー Steel Throttle Lever		630	
SDW007	カーボンアッパープレートセット Carbon Upper Plate Set	⑰と交換 instead of ⑰.	5250	
SDW008	カーボンリヤアッパーブレース Carbon Rear Upper Brace	⑦と交換 instead of ⑦.	1680	
SDW010	ロールバーセット Roll Bar Set	⑥と交換 instead of ⑥.	2310	
SDW013	カイダックフロントバンパー（3mm） KYDAC Front Bumper (3mm)	㉚と交換 instead of ㉚.	945	

品番 No.	パーツ名 Part Names	内容 Description	★定価（税込）	★発送手数料
APP02-2	APPブレーキパッド APP Brake Pad	⑭,⑮と交換 instead of ⑭,⑮.	2940	210 一律 （税込）
IFW122	SPブレーキディスク SP Brake Disk	⑱と交換 instead of ⑱.	1890	
IFW330	SPブレーキパッド SP Brake Pad	⑭,⑮と交換 instead of ⑭,⑮.	1890	
92986	ソフトブレーキライニング Soft Brake Lining	⑮と交換　2個入 instead of ⑮.　2 pcs.	420	

オプションパーツ（2）　OPTIONAL PARTS (2)

★ FOR JAPANESE MARKET ONLY.

品番 No.	パーツ名 Part Names	内容 Description	★定価（税込）	★発送手数料
1700BK	蛍光ストラップ（S）ブラック Fluorescent Strap (BK)(S)	18個入 18 pcs.	189	210 一律 （税込）
1700KP	蛍光ストラップ（S）ピンク Fluorescent Strap (FP)(S)	18個入 18 pcs.	189	
1700KY	蛍光ストラップ（S）イエロー Fluorescent Strap (FY)(S)	18個入 18 pcs.	189	
1701BK	カラーストラップ（M / ブラック） Color Strap (M / Black)	18個入 18 pcs.	263	
1701KP	蛍光ストラップ（M）ピンク Fluorescent Strap (FP)(M)	18個入 18 pcs.	263	
1701KY	蛍光ストラップ（M）イエロー Fluorescent Strap (FY)(M)	18個入 18 pcs.	263	
1705	カラーアンテナ（白キャップ付） Color Antenna (White Cap)	6個入 6 pcs.	525	
1706	カラーアンテナ（蛍光ピンクキャップ付） Color Antenna (Fluorescent Pink Cap)	6個入 6 pcs.	525	
1707	カラーアンテナ（蛍光イエローキャップ付） Color Antenna (Fluorescent Yellow Cap)	6個入 6 pcs.	525	
1796BL	スパイラルシリコンチューブ（ブルー） Spiral Silicone Tube (Blue)	リード線保護用チューブ Code protection tube.	735	
1796R	スパイラルシリコンチューブ（レッド） Spiral Silicone Tube (Red)	リード線保護用チューブ Code protection tube.	735	

品番 No.	パーツ名 Part Names	内容 Description	★定価（税込）	★発送手数料
92213	燃料チューブ（2.4x6x1000mm） Fuel Tube (2.4x6x1000mm)	⑯と交換 instead of ⑯.	735	210 一律 （税込）
96183BL	カラーシリコンチューブ（2.3x1000）ブルー Color Silicone Tube (2.3x1000) Blue	⑯と交換 instead of ⑯.	578	
96183SG	カラーシリコンチューブ（2.3x1000）グレー Color Silicone Tube (2.3x1000) Gray	⑯と交換 instead of ⑯.	578	
★ 607012	トルネードシリコンチューブ（クリア） Tornado Silicone Fuel Tube (Clear)	視認性にも優れたシリコン製燃料チューブ	420	
★ 607012P	トルネードシリコンチューブ（ピンク） Tornado Silicone Fuel Tube (Pink)	視認性にも優れたシリコン製燃料チューブ	420	
★ 607012G	トルネードシリコンチューブ（グリーン） Tornado Silicone Fuel Tube (Green)	視認性にも優れたシリコン製燃料チューブ	420	
★ 607012Y	トルネードシリコンチューブ（イエロー） Tornado Silicone Fuel Tube (Yellow)	視認性にも優れたシリコン製燃料チューブ	420	

アクセサリー　ACCESSORY

★ FOR JAPANESE MARKET ONLY.

品番 No.	パーツ名 Part Names	内容 Description	★定価（税込）	★発送手数料
39081	Team KYOSHO ステッカー Team KYOSHO Sticker	オリジナルステッカー　3枚入 Original sticker　3pcs.	840	210 一律 （税込）
39778	KYOSHO ワークスステッカー KYOSHO Works Sticker	オリジナルステッカー　2枚入 Original sticker　2pcs.	525	

ツール　TOOL

★ FOR JAPANESE MARKET ONLY.

品番 No.	パーツ名 Part Names	内容 Description	★定価（税込）	★発送手数料
36219	SPナイフエッジリーマー SP Knife Edge Reamer	ボディのマウント用穴開けに便利 Tool for making holes on bodies.	1890	210 一律（税込）
80156	スプリングフック&スタビレンチ Spring Hook & Stabilizer Wrench	マニホールドスプリングとフロントスタビライザーの調整に便利 To adjust manifold & front stabilizer.	840	
80162	フライホイールプーラー Flywheel Puller	フライホイール取外し工具 Detaching tool for flywheel.	2625	
80164	クロスレンチ（5.5/7.0/8.0/10mm） Cross Wrench (5.5/7.0/8.0/10mm)		473	

品番 No.	パーツ名 Part Names	内容 Description	★定価（税込）	★発送手数料
92022	マルチ車高ゲージ Multi Ride Height Gauge	車高測定ツール Measures chassis height	840	210 一律（税込）
96163	バッグ付きセッティングガラスボードセット（440x330） Bag with Setting Glass Board Set	セッティング用ガラスボードと専用バッグのセット Glass board & special bag	7140	
96423	フュールポンプ 500cc Fuel Bottle 500cc	スピーディーな給油が可能 For quick refueling.	1050	

エレクトリック　ELECTRIC

★ FOR JAPANESE MARKET ONLY.

品番 No.	パーツ名 Part Names	内容 Description	★定価（税込）	★発送手数料
36203	デジタルヒートモニター Temp Monitor	車載型デジタル温度計 Onboard digital thermometer	3990	210 一律（税込）
36207	サーモメーターmini Thermo Meter TN006	非接触型デジタル温度計　一式 Noncontact digital thermometer 1 set	2940	
36209	マルチスターターBOX 2.0 Multi Starter BOX 2.0	1/10～1/8モデル用 For 1/10~1/8 models	8190	
36215	スパークブースター2.0（コンディションメーター付） Spark Booster 2.0 (Condition Meter)	バッテリーコンディションメーター付プラグヒーター Spark booster with battery condition meter	1890	

品番 No.	パーツ名 Part Names	内容 Description	★定価（税込）	★発送手数料
36216S	スパークブースター2.0（オリオン2200バッテリー付） Spark Booster 2.0 (with ORION 2200 Battery)	バッテリーコンディションメーター付プラグヒーター Spark booster with battery condition meter	2730	210 一律（税込）
36217	ブースターチャージャー2.0 Booster Charger 2.0	デジタルピークオートカット付プラグヒートチャージャー Plug heater delta peak auto-cut charger	1995	
★ 72301	Power Zone AC / DCクイックチャージャー Power Zone AC / DC Quick Charger	1～12対応チャージャー 1 - 12 compatible charger	18690	
★ 72321	Poewr Zone PS-25A（安定化電源） Power Zone PS-25A (AC/DC Power Supplier)	AC100V電源-DC12V安定化電源 AC100V-DC12V Electronic equipment.	14700	

ケミカル・オイル　CHEMICAL • OIL

★ FOR JAPANESE MARKET ONLY.

品番 No.	パーツ名 Part Names	内容 Description	★定価（税込）	★発送手数料
★ 36901	スーパーパワークリーナー Super Power Cleaner	マシンの汚れ落とし Cleaner spray of car.	893	210 一律（税込）
96154	KYOSHO スペシャルグルー（14g） KYOSHO Special Glue (14g)	瞬間接着剤 Instant Glue	735	
96159	ダストガードプライマー Dust Guard Primer	マフラーの汚れの焼きつき、こびりつき防止 Prevents dirt from sticking on mufflers	1890	
96160	FRPジェルシート（1.0） FRP Gel Seat (1.0)	ボディ補修や強化等に For body repair and reinforcement	2100	
96168	フッ素パウダー Fluorine Powder	摺動性UP Delivers smoother and efficient movement.	1050	
96169	エアークリーナーオイル（100cc） Air Cleaner Oil (100cc)	エアークリーナー専用オイル Oil for air cleaner	840	
96175	放熱グリス（10g） Thermol Grease (10g)	熱伝導促進グリス Grease improves conduction of heat.	945	
96178	ロックタイト（中強度） Loctite (medium strength)	ネジのゆるみ防止剤（10cc） Stops loosing screw (10cc)	1260	

品番 No.	パーツ名 Part Names	内容 Description	★定価（税込）	★発送手数料
96180	マイクロロン プレシジョンオイラー Microlon Precision Oiler	ベアリング潤滑剤（7.4cc） Great fuel bearings (7.4cc)	3150	210 一律（税込）
96181	マイクロロン トップエンド Microlon Top End	燃料添加剤（30cc） Glow fuel additive (30cc)	5145	
96182	マイクロロン アッセンブリールブリカント Microlon Assembly Lubricant	エンジン組立潤滑剤（20g） Engine lubricant (20g)	3570	
96506B	ボールデフグリス Ball Differential Grease	ボールデフ用グリス Grease for ball differential	945	
96508	HGジョイントグリス HG Joint Grease	ジョイント部用グリス Grease for joint part.	840	
96509	ワンウェイベアリンググリス Oneway Bearing Grease	ワンウェイベアリング用グリス Grease for one-way bearing	840	
96625	SPベアリングリキッド SP Bearing Liquid	ベアリング本来の性能を発揮 Retrieves potentiality of Bearing.	1050	
★ 607011	トルネード アフターランオイル Tornado After Run Oil	使用後のエンジンメンテナンス用（50ml） For Engine maintenance. (50ml)	630	

ボックス・バック　BOX • BAG

★ FOR JAPANESE MARKET ONLY.

品番 No.	パーツ名 Part Names	内容 Description	★定価（税込）	★発送手数料
80460	ピットボックスDX Pit Box DX	サイズ / 542x300x397mm Size / 542x300x397mm	16800	210 一律（税込）
80461	ピットボックス Pit Box	工具収納に最適　420x240x330mm Good for storing tools　420x240x330mm	7140	
80462	ツールボックス Tool Box	サイズ / 330x230x65mm Size / 330x230x65mm	1890	
80463	パーツボックス（L） Parts Box (L)	サイズ / 410x264x43mm Size / 410x264x43mm	1890	
80464	パーツボックス（M） Parts Box (M)	サイズ / 232x122x32mm Size / 232x122x32mm	578	

品番 No.	パーツ名 Part Names	内容 Description	★定価（税込）	★発送手数料
80465	パーツボックス（S） Parts Box (S)	サイズ / 120x83x25mm Size / 120x83x25mm	158	210 一律（税込）
80466	パーツボックス（SS） Parts Box (SS)	サイズ / 89x36x26mm（2pcs） Size / 89x36x26mm (2pcs)	420	
87611	スーパーテンキャリングバッグ Super-Ten Carry Bag	サイズ / 575x420x260mm Size / 575x420x260mm	5040	
87822	Team KYOSHO プロポバッグ Team KYOSHO Transmitter Bag	送信機用バッグ Bag for transmitter	2940	
87921	ピュアテンキャリングバッグ Pure-Ten Carry Bag	サイズ / 550x28x260mm Size / 550x28x260mm	3990	

模型用燃料 GLOW FUEL

★ FOR JAPANESE MARKET ONLY.

	品番 No.	パーツ名 Part Names	内容 Description	★定価（税込）
★	73111	KYOSHO RACING KANAI FUEL 20%	20%ニトロ・3.8リットル 20% Nitro. 3.8 Litter	3990
★	607003	トルネード フュエル25EX Tornado Fuel 2.5L	オランダ製高品質燃料 ニトロ25% 25% Nitro fuel made in Netherlands	3780
★	607005	トルネード フュエル20EX Tornado Fuel 2.5L	オランダ製高品質燃料 ニトロ20% 20% Nitro fuel made in Netherlands	3570

その他 OTHERS

★ FOR JAPANESE MARKET ONLY.

品番 No.	パーツ名 Part Names	内容 Description	★定価（税込）	★発送手数料
96161	セッティングウエイト Setting Weight	バランス取り用ウエイト Weights for balance adjustment	504	210 一律（税込）
96165B	アルミテープ（40x2500mm） Aluminum Tape (40x2500mm)	ボディの補修、補強用テープ Tape to repair/reinforce body	473	

品番 No.	パーツ名 Part Names	内容 Description	★定価（税込）	★発送手数料
96174	ノイズキャンセルシート Noise Cancel Sheet	受信機ノイズ防止シート To suppress receiver noise.	840	210 一律（税込）

エンジンスペアパーツ ENGINE SPARE PARTS ★ FOR JAPANESE MARKET ONLY.

品番 No.	パーツ名 Part Names	★定価（税込）	★発送手数料
1161	セットビス Set Screw	210	210 一律（税込）
625041	SIRIO S09エンジン（S09-B） SIRIO S09 Engine (S09-B)	9975	
S09-012100	クーリングヘッド Cooling Head	1680	
S09-030010	ヘッドガスケット（2pcs） Head Gasket (2pcs)	420	
S09-041100	ピストン＆シリンダー Piston and Cylinder	3990	
S09-051000	ピストンピン Piston Pin	420	
S09-060100	マニホールド用スプリング（2pcs） Spring for Manifold (2pcs)	420	
S09-070010	コンロッド Connecting Rod	525	
S09-081100	クランクシャフト Crankshaft	2625	
S09-090010	リヤボールベアリング Rear Ball Bearing	525	
S09-090110	フロントボールベアリング Front Ball Bearing	630	
S09-100010	テーパーコレット Taper Collet	525	
S09-111100	クランクケース（ベアリング装着済） Crank Case (Bearing Assembled)	4410	
S09-121000	バックプレート（Oリング装着済） Back Plate (O-Ring Assembled)	420	
S09-130010	Oリング 18x1.5 O-Ring 18x1.5	315	
S09-140021	ヘッドスクリュー M3x12（4pcs） Head Screw M3x12 (4pcs)	630	

品番 No.	パーツ名 Part Names	★定価（税込）	★発送手数料
S09-160002	キャブレター Carburetor Throttle	735	210 一律（税込）
S09-160004	メインニードル（Oリング装着済） Main Needle (O-Ring Assembled)	420	
S09-160005	メインニードルスリーブ Main Needle Sleeve	420	
S09-160007	スロットルストップスクリュー Throttle Stop Screw	420	
S09-160010	Oリング 2x1（2pcs） O-Ring 2x1 (2pcs)	420	
S09-160011	ダストカバー Dust Cover	420	
S09-160020	ユニボールジョイント（1個入り） Uniball Joint (1 pcs)	735	
S09-170001	マフラーガスケット Muffler Gasket	420	
S09-200110	マフラーセット（組立済） ※マフラーステー取付穴をφ2.3に加工してお使いください。 Exhaust Set (Assembled) *Please process the muffler stay fixation hole to 2.3mm and use it.	2100	
S09-300110	フライホイール Flywheel	420	
S09-300120	フライホイールナット Flywheel Nut	420	
S09-300130	クラッチシューセット（クラッチスプリング付） Clutch Shoe Set (with clutch spring)	525	
S09-300131	クラッチスプリングセット Clutch Spring Set	420	
S00-1709004	グロープラグ（ホット） S09 Glow Plug (Hot)	525	
S00-1709006	グロープラグ（コールド） S09 Glow Plug (Cold)	630	

エンジンオプションパーツ ENGINE OPTIONAL PARTS ★ FOR JAPANESE MARKET ONLY.

品番 No.	パーツ名 Part Names	内容 Description	★定価（税込）	★発送手数料
S09-121200	アルミバックプレート Aluminum Back Plate	アルミ製バックプレート（ブルーアルマイト済） Aluminum back plate (blue anodized)	1260	210 一律（税込）
S09-122200	レーシングクーリングヘッド Racing Cooling Head	大径のクーリングヘッド（ブルーアルマイト済） Large diameter cooling head (blue anodized)	5460	

品番 No.	パーツ名 Part Names	内容 Description	★定価（税込）	★発送手数料
S09-300210	アルミフライホイール Aluminum Flywheel	アルミ削り出しの軽量フライホイール Machined aluminum lightweight flywheel	1995	210 一律（税込）
SDW005	スチールスロットルレバー Steel Throttle Lever	09エンジン用 for 09 Engine.	630	

パーツの定価に消費税が含まれております。 また、定価、発送手数料、消費税は平成20年11月15日現在のもので、法規改正、運賃改定、諸事情などにともない変更になりますのでご了承ください。

ビス・ナット・リング・ワッシャー (1)　Screw, Nut, Ring, Washer (1)

★ FOR JAPANESE MARKET ONLY.

品番 No.	品名 Parts Names	入数 Quantity	★定価 (税込)
	Cリング C-Ring		
1-C11	Cリング(C11/10入) C-Ring(C11/10pcs)	10pcs	210
	Eリング E-Ring		
1-E015	Eリング(E1.5/10入) E-Ring(E1.5/10pcs)	10pcs	158
1-E020	Eリング(E2.0/10入) E-Ring(E2.0/10pcs)	10pcs	158
1-E025	Eリング(E2.5/10入) E-Ring(E2.5/10pcs)	10pcs	158
1-E030	Eリング(E3.0/10入) E-Ring(E3.0/10pcs)	10pcs	158
1-E040	Eリング(E4.0/10入) E-Ring(E4.0/10pcs)	10pcs	158
1-E050	Eリング(E5.0/10入) E-Ring(E5.0/10pcs)	10pcs	158
1-E060	Eリング(E6.0/10入) E-Ring(E6.0/10pcs)	10pcs	158
1-E070	Eリング(E7.0/6入) E-Ring(E7.0/6pcs)	6pcs	158
1-E100	Eリング(E10.0/6入) E-Ring(E10.0/6pcs)	6pcs	158
	ナット Nut		
1-N2016	ナット(M2x1.6/10入) Nut(M2x1.6/10pcs)	10pcs	210
1-N2620	ナット(M2.6x2.0/10入) Nut(M2.6x2.0/10pcs)	10pcs	210
1-N3024	ナット(M3x2.4/10入) Nut(M3x2.4/10pcs)	10pcs	210
1-N4032	ナット(M4x3.2/10入) Nut(M4x3.2)(10pcs)	10pcs	210
	ナイロンナット Nylon Nut		
1-N2630N	ナット(M2.6x3.0) ナイロン (5入) Nut(M2.6x3.0) Nylon (5pcs)	5pcs	210
1-N3033N	ナット(M3x3.3) ナイロン (5入) Nut(M3x3.3) Nylon (5pcs)	5pcs	210
1-N3043N	ナット(M3x4.3) ナイロン (5入) Nut(M3x4.3) Nylon (5pcs)	5pcs	210
1-N4055N	ナット(M4x5.5) ナイロン (5入) Nut(M4x5.5) Nylon (5pcs)	5pcs	210
	アルミナイロンナット Aluminium Nylon Nut		
1-N3033NA-B	ナット(M3x3.3) ナイロン (アルミ/ブルー/5入) Nut(M3x3.3) Nylon (Aluminium/Blue/5pcs)	5pcs	315
1-N3033NA-R	ナット(M3x3.3) ナイロン (アルミ/レッド/5入) Nut(M3x3.3) Nylon (Aluminium/Red/5pcs)	5pcs	315
1-N3033NA-S	ナット(M3x3.3) ナイロン (アルミ/シルバー/5入) Nut(M3x3.3) Nylon (Aluminium/Silver/5pcs)	5pcs	315
1-N3043NA-B	ナット(M3x4.3) ナイロン (アルミ/ブルー/5入) Nut(M3x4.3) Nylon (Aluminium/Blue/5pcs)	5pcs	315
1-N3043NA-R	ナット(M3x4.3) ナイロン (アルミ/レッド/5入) Nut(M3x4.3) Nylon (Aluminium/Red/5pcs)	5pcs	315
1-N3043NA-S	ナット(M3x4.3) ナイロン (アルミ/シルバー/5入) Nut(M3x4.3) Nylon (Aluminium/Silver/5pcs)	5pcs	315
	フランジナット Flanged Nut		
1-N3037F	ナット(M3x3.7) フランジ (10入) Nut(M3x3.7) Flanged (10pcs)	10pcs	210
1-N4045F	ナット(M4x4.5) フランジ (10入) Nut(M4x4.5) Flanged (10pcs)	10pcs	210
1-N4045F-B	ナット(M4x4.5) フランジ (スチール/ブルー/8入) Nut(M4x4.5) Flanged (Steel/Blue/8pcs)	8pcs	315
1-N4045F-R	ナット(M4x4.5) フランジ (スチール/レッド/8入) Nut(M4x4.5) Flanged (Steel/ Red/8pcs)	8pcs	315
	フランジナイロンナット Flanged Nylon Nut		
1-N4056FN	ナット(M4x5.6)フランジ ナイロン(5入) Nut(M4x5.6) Flanged Nylon (5pcs)	5pcs	210
1-N4056FN-B	ナット(M4x5.6)フランジ ナイロン(スチール/ブルー/8入) Nut(M4x5.6) Flanged Nylon (Steel/Blue/8pcs)	8pcs	420
1-N4056FN-R	ナット(M4x5.6)フランジ ナイロン(スチール/レッド/8入) Nut(M4x5.6) Flanged Nylon (Steel/Red/8pcs)	8pcs	420

品番 No.	品名 Parts Names	入数 Quantity	★定価 (税込)
	アルミフランジナイロンナット Aluminium Flanged Nylon Nut		
1-N4045FNA-B	ナット(M4x4.5)フランジ ナイロン(アルミ/ブルー/4入) Nut(M4x4.5) Flanged Nylon (Alumi./Blue/4pcs)	4pcs	315
1-N4045FNA-G	ナット(M4x4.5)フランジ ナイロン(アルミ/ゴールド/4入) Nut(M4x4.5) Flanged Nylon (Alumi./Gold/4pcs)	4pcs	315
1-N4045FNA-R	ナット(M4x4.5)フランジ ナイロン(アルミ/レッド/4入) Nut(M4x4.5) Flanged Nylon (Alumi./Red/4pcs)	4pcs	315
1-N4045FNA-S	ナット(M4x4.5)フランジ ナイロン(アルミ/シルバー/4入) Nut(M4x4.5) Flanged Nylon (Alumi./Silver/4pcs)	4pcs	315
	バインドビス Bind Screw		
1-S02604	バインドビス(M2.6x4/10入) Bind Screw(M2.6x4/10pcs)	10pcs	210
1-S02606	バインドビス(M2.6x6/10入) Bind Screw(M2.6x6/10pcs)	10pcs	210
1-S02608	バインドビス(M2.6x8/10入) Bind Screw(M2.6x8/10pcs)	10pcs	210
1-S02612	バインドビス(M2.6x12/10入) Bind Screw(M2.6x12/10pcs)	10pcs	210
1-S03006	バインドビス(M3x6/10入) Bind Screw(M3x6/10pcs)	10pcs	210
1-S03008	バインドビス(M3x8/10入) Bind Screw(M3x8/10pcs)	10pcs	210
1-S03010	バインドビス(M3x10/10入) Bind Screw(M3x10/10pcs)	10pcs	210
1-S03012	バインドビス(M3x12/10入) Bind Screw(M3x12/10pcs)	10pcs	210
1-S06016	バインドビス(M3x16/10入) Bind Screw(M3x16/10pcs)	10pcs	210
1-S03018	バインドビス(M3x18/10入) Bind Screw(M3x18/10pcs)	10pcs	210
1-S03025	バインドビス(M3x25/10入) Bind Screw(M3x25/10pcs)	10pcs	210
1-S03030	バインドビス(M3x30/10入) Bind Screw(M3x30/10pcs)	10pcs	210
1-S04006	バインドビス(M4x6/10入) Bind Screw(M4x6/10pcs)	10pcs	210
1-S04010	バインドビス(M4x10/10入) Bind Screw(M4x10/10pcs)	10pcs	210
1-S04015	バインドビス(M4x15/10入) Bind Screw(M4x15/10pcs)	10pcs	210
1-S04020	バインドビス(M4x20/10入) Bind Screw(M4x20/10pcs)	10pcs	210
	バインドタッピングビス Bind Self-Tapping Screw		
1-S02606TP	TPバインドビス(M2.6x6/10入) TP Bind Screw(M2.6x6/10pcs)	10pcs	210
1-S02608TP	TPバインドビス(M2.6x8/10入) TP Bind Screw(M2.6x8/10pcs)	10pcs	210
1-S02612TP	TPバインドビス(M2.6x12/10入) TP Bind Screw(M2.6x12/10pcs)	10pcs	210
1-S03008TP	TPバインドビス(M3x8/10入) TP Bind Screw(M3x8/10pcs)	10pcs	210
1-S03010TP	TPバインドビス(M3x10/10入) TP Bind Screw(M3x10/10pcs)	10pcs	210
1-S03012TP	TPバインドビス(M3x12/10入) TP Bind Screw(M3x12/10pcs)	10pcs	210
1-S03015TP	TPバインドビス(M3x15/10入) TP Bind Screw(M3x15/10pcs)	10pcs	210
1-S03018TP	TPバインドビス(M3x18/10入) TP Bind Screw(M3x18/10pcs)	10pcs	210
1-S03020TP	TPバインドビス(M3x20/10入) TP Bind Screw(M3x20/10pcs)	10pcs	210
1-S04010TP	TPバインドビス(M4x10/10入) TP Bind Screw(M4x10/10pcs)	10pcs	210
1-S04-015TP	TPバインドビス(M4x15/10入) TP Bind Screw(M4x15/10pcs)	10pcs	210
1-S04020TP	TPバインドビス(M4x20/10入) TP Bind Screw(M4x20/10pcs)	10pcs	210
	チタンバインドビス Titanium Bind Screw		
1-S03008T	バインドビス(M3x8)(チタン/10入) Bind Screw(Titanium/M3x8/10pcs)	10pcs	420
1-S03010T	バインドビス(M3x10)(チタン/10入) Bind Screw(Titanium/M3x10/10pcs)	10pcs	420
1-S03012T	バインドビス(M3x12)(チタン/10入) Bind Screw(Titanium/M3x12/10pcs)	10pcs	420
1-S03015T	バインドビス(M3x15)(チタン/8入) Bind Screw(Titanium/M3x15/8pcs)	8pcs	420

品番 No.	品名 Parts Names	入数 Quantity	★定価 (税込)
	ボタンヘックスビス Button Hex Screw		
1-S12605H	ボタンビス(M2.6x5)(ヘックス/10入) Button Screw(Hex/M2.6x5/10pcs)	10pcs	420
1-S13006H	ボタンビス(M3x6)(ヘックス/10入) Button Screw(Hex/M3x6/10pcs)	10pcs	315
1-S13008H	ボタンビス(M3x8)(ヘックス/10入) Button Screw(Hex/M3x8/10pcs)	10pcs	315
1-S13010H	ボタンビス(M3x10)(ヘックス/10入) Button Screw(Hex/M3x10/10pcs)	10pcs	315
1-S13012H	ボタンビス(M3x12)(ヘックス/10入) Button Screw(Hex/M3x12/10pcs)	10pcs	315
1-S13015H	ボタンビス(M3x15)(ヘックス/10入) Button Screw(Hex/M3x15/10pcs)	10pcs	315
1-S13018H	ボタンビス(M3x18)(ヘックス/10入) Button Screw(Hex/M3x18/10pcs)	10pcs	315
1-S13025H	ボタンビス(M3x25)(ヘックス/5入) Button Screw(Hex/M3x25/5pcs)	5pcs	315
1-S14008H	ボタンビス(M4x8)(ヘックス/10入) Button Screw(Hex/M4x8/10pcs)	10pcs	315
1-S14010H	ボタンビス(M4x10)(ヘックス/10入) Button Screw(Hex/M4x10/10pcs)	10pcs	315
1-S14015H	ボタンビス(M4x15)(ヘックス/5入) Button Screw(Hex/M4x15/5pcs)	5pcs	315
1-S14018H	ボタンビス(M4x18)(ヘックス/5入) Button Screw(Hex/M4x18/5pcs)	5pcs	315
1-S14020H	ボタンビス(M4x20)(ヘックス/5入) Button Screw(Hex/M4x20/5pcs)	5pcs	315
1-S14022H	ボタンビス(M4x22)(ヘックス/5入) Button Screw(Hex/M4x22/5pcs)	5pcs	315
	チタンボタンヘックスビス Titanium Button Hex Screw		
1-S13006HT	ボタンビス(M3x6) (ヘックス/チタン/8入) Button Screw(Hex/Titanium/M3x6/8pcs)	8pcs	525
1-S13008HT	ボタンビス(M3x8) (ヘックス/チタン/8入) Button Screw(Hex/Titanium/M3x8/8pcs)	8pcs	525
1-S13010HT	ボタンビス(M3x10) (ヘックス/チタン/8入) Button Screw(Hex/Titanium/M3x10/8pcs)	8pcs	525
1-S13012HT	ボタンビス(M3x12) (ヘックス/チタン/8入) Button Screw(Hex/Titanium/M3x12/8pcs)	8pcs	525
1-S13015HT	ボタンビス(M3x15) (ヘックス/チタン/8入) Button Screw(Hex/Titanium/M3x15/8pcs)	8pcs	525
	キャップビス Cap Screw		
1-S22610	キャップビス(M2.6x10/5入) Cap Screw(M2.6x10/5pcs)	5pcs	210
1-S22612	キャップビス(M2.6x12/5入) Cap Screw(M2.6x12/5pcs)	5pcs	210
1-S23008	キャップビス(M3x8/5入) Cap Screw(M3x8/5pcs)	5pcs	210
1-S23010	キャップビス(M3x10/5入) Cap Screw(M3x10/5pcs)	5pcs	210
1-S23012	キャップビス(M3x12/5入) Cap Screw(M3x12/5pcs)	5pcs	210
1-S23015	キャップビス(M3x15/5入) Cap Screw(M3x15/5pcs)	5pcs	210
1-S23018	キャップビス(M3x18/5入) Cap Screw(M3x18/5pcs)	5pcs	210
1-S23020	キャップビス(M3x20/5入) Cap Screw(M3x20/5pcs)	5pcs	210
1-S23022	キャップビス(M3x22/5入) Cap Screw(M3x22/5pcs)	5pcs	210
1-S23025	キャップビス(M3x25/5入) Cap Screw(M3x25/5pcs)	5pcs	210
1-S23030	キャップビス(M3x30/5入) Cap Screw(M3x30/5pcs)	5pcs	210
1-S24010	キャップビス(M4x10/5入) Cap Screw(M4x10/5pcs)	5pcs	210

ビス・ナット・リング・ワッシャー (2)　Screw, Nut, Ring, Washer (2)

★ FOR JAPANESE MARKET ONLY.

品番 No.	品名 Parts Names	入数 Quantity	★定価 (税込)
	サラビス Flat Head Screw		
1-S32608	サラビス(M2.6x8/10入) Flat Head Screw(M2.6x8/10pcs)	10pcs	210
1-S32612	サラビス(M2.6x12/10入) Flat Head Screw(M2.6x12/10pcs)	10pcs	210
1-S33006	サラビス(M3x6/10入) Flat Head Screw(M3x6/10pcs)	10pcs	210
1-S33008	サラビス(M3x8/10入) Flat Head Screw(M3x8/10pcs)	10pcs	210
1-S33010	サラビス(M3x10/10入) Flat Head Screw(M3x10/10pcs)	10pcs	210
1-S33012	サラビス(M3x12/10入) Flat Head Screw(M3x12/10pcs)	10pcs	210
1-S33014	サラビス(M3x14/10入) Flat Head Screw(M3x14/10pcs)	10pcs	210
1-S33016	サラビス(M3x16/10入) Flat Head Screw(M3x16/10pcs)	10pcs	210
1-S33018	サラビス(M3x18/10入) Flat Head Screw(M3x18/10pcs)	10pcs	210
1-S33030	サラビス(M3x30/10入) Flat Head Screw(M3x30/10pcs)	10pcs	210
1-S34006	サラビス(M4x6/10入) Flat Head Screw(M4x6/10pcs)	10pcs	210
1-S34010	サラビス(M4x10/10入) Flat Head Screw(M4x10/10pcs)	10pcs	210
1-S34012	サラビス(M4x12/10入) Flat Head Screw(M4x12/10pcs)	10pcs	210
1-S34015	サラビス(M4x15/10入) Flat Head Screw(M4x15/10pcs)	10pcs	210
1-S34018	サラビス(M4x18/10入) Flat Head Screw(M4x18/10pcs)	10pcs	210
1-S34020	サラビス(M4x20/10入) Flat Head Screw(M4x20/10pcs)	10pcs	210
	サラヘックスビス Flat Head Hex Screw		
1-S33005H	サラビス(M3x5)(ヘックス/10入) Flat Head Screw(Hex/M3x5/10pcs)	10pcs	315
1-S33006H	サラビス(M3x6)(ヘックス/10入) Flat Head Screw(Hex/M3x6/10pcs)	10pcs	315
1-S33008H	サラビス(M3x8)(ヘックス/10入) Flat Head Screw(Hex/M3x8/10pcs)	10pcs	315
1-S33010H	サラビス(M3x10)(ヘックス/10入) Flat Head Screw(Hex/M3x10/10pcs)	10pcs	315
1-S33015H	サラビス(M3x15)(ヘックス/10入) Flat Head Screw(Hex/M3x15/10pcs)	10pcs	315
1-S33018H	サラビス(M3x18)(ヘックス/10入) Flat Head Screw(Hex/M3x18/10pcs)	10pcs	315
1-S34006H	サラビス(M4x6)(ヘックス/10入) Flat Head Screw(Hex/M4x6/10pcs)	10pcs	420
1-S34010H	サラビス(M4x10)(ヘックス/10入) Flat Head Screw(Hex/M4x10/10pcs)	10pcs	420
1-S34012H	サラビス(M4x12)(ヘックス/10入) Flat Head Screw(Hex/M4x12/10pcs)	10pcs	420
1-S34015H	サラビス(M4x15)(ヘックス/10入) Flat Head Screw(Hex/M4x15/10pcs)	10pcs	420
1-S34018H	サラビス(M4x18)(ヘックス/6入) Flat Head Screw(Hex/M4x18/6pcs)	6pcs	420
1-S34020H	サラビス(M4x20)(ヘックス/5入) Flat Head Screw(Hex/M4x20/5pcs)	5pcs	420
1-S34025H	サラビス(M4x25)(ヘックス/5入) Flat Head Screw(Hex/M4x25/5pcs)	5pcs	420

品番 No.	品名 Parts Names	入数 Quantity	★定価 (税込)
	サラタッピングビス Flat Head Self-Tapping Screw		
1-S32606TP	TPサラビス(M2.6x6/10入) TP Flat Head Screw(M2.6x6/10pcs)	10pcs	210
1-S32608TP	TPサラビス(M2.6x8/10入) TP Flat Head Screw(M2.6x8/10pcs)	10pcs	210
1-S32612TP	TPサラビス(M2.6x12/10入) TP Flat Head Screw(M2.6x12/10pcs)	10pcs	210
1-S33006TP	TPサラビス(M3x6/10入) TP Flat Head Screw(M3x6/10pcs)	10pcs	210
1-S33008TP	TPサラビス(M3x8/10入) TP Flat Head Screw(M3x8/10pcs)	10pcs	210
1-S33010TP	TPサラビス(M3x10/10入) TP Flat Head Screw(M3x10/10pcs)	10pcs	210
1-S33012TP	TPサラビス(M3x12/10入) TP Flat Head Screw(M3x12/10pcs)	10pcs	210
1-S33015TP	TPサラビス(M3x15/10入) TP Flat Head Screw(M3x15/10pcs)	10pcs	210
1-S33018TP	TPサラビス(M3x18/10入) TP Flat Head Screw(M3x18/10pcs)	10pcs	210
1-S34015TP	TPサラビス(M4x15/10入) TP Flat Head Screw(M4x15/10pcs)	10pcs	210
1-S34020TP	TPサラビス(M4x20/10入) TP Flat Head Screw(M4x20/10pcs)	10pcs	210
1-S34025TP	TPサラビス(M4x25/10入) TP Flat Head Screw(M4x25/10pcs)	10pcs	210
	チタンサラビス Titanium Flat Head Screw		
1-S33008T	サラビス(M3x8)(チタン/10入) Flat Head Screw(Titanium/M3x8/10pcs)	10pcs	420
1-S33010T	サラビス(M3x10)(チタン/10入) Flat Head Screw(Titanium/M3x10/10pcs)	10pcs	420
1-S33012T	サラビス(M3x12)(チタン/10入) Flat Head Screw(Titanium/M3x12/10pcs)	10pcs	420
1-S33015T	サラビス(M3x15)(チタン/8入) Flat Head Screw(Titanium/M3x15/8pcs)	8pcs	420
1-S34006T	サラビス(M4x6)(チタン/8入) Flat Head Screw(Titanium/M4x6/8pcs)	8pcs	630
1-S34010T	サラビス(M4x10)(チタン/6入) Flat Head Screw(Titanium/M4x10/6pcs)	6pcs	630
1-S34015T	サラビス(M4x15)(チタン/5入) Flat Head Screw(Titanium/M4x15/5pcs)	5pcs	630
1-S34020T	サラビス(M4x20)(チタン/4入) Flat Head Screw(Titanium/M4x20/4pcs)	4pcs	630
	チタンサラヘックスビス Titanium Flat Head Hex Screw		
1-S33006HT	サラビス(M3x6)(ヘックス/チタン/8入) Flat Head Screw(Hex/Titanium/M3x6/8pcs)	8pcs	525
1-S33008HT	サラビス(M3x8)(ヘックス/チタン/8入) Flat Head Screw(Hex/Titanium/M3x8/8pcs)	8pcs	525
1-S33010HT	サラビス(M3x10)(ヘックス/チタン/8入) Flat Head Screw(Hex/Titanium/M3x10/8pcs)	8pcs	525
1-S33012HT	サラビス(M3x12)(ヘックス/チタン/8入) Flat Head Screw(Hex/Titanium/M3x12/8pcs)	8pcs	525
1-S33015HT	サラビス(M3x15)(ヘックス/チタン/8入) Flat Head Screw(Hex/Titanium/M3x15/8pcs)	8pcs	525
	チタンサラタッピングビス Titanium Flat Head Self-Tapping Screw		
1-S33008TPT	TPサラビス(M3x8)(チタン/10入) TP Flat Head Screw(Titanium/M3x8/10pcs)	10pcs	420
1-S33010TPT	TPサラビス(M3x10)(チタン/10入) TP Flat Head Screw(Titanium/M3x10/10pcs)	10pcs	420
1-S33012TPT	TPサラビス(M3x12)(チタン/10入) TP Flat Head Screw(Titanium/M3x12/10pcs)	10pcs	420
1-S33015TPT	TPサラビス(M3x15)(チタン/8入) TP Flat Head Screw(Titanium/M3x15/8pcs)	8pcs	420
1-S34015TPT	TPサラビス(M4x15)(チタン/4入) TP Flat Head Screw(Titanium/M4x15/4pcs)	4pcs	630
1-S34020TPT	TPサラビス(M4x20)(チタン/4入) TP Flat Head Screw(Titanium/M4x20/4pcs)	4pcs	630
1-S34025TPT	TPサラビス(M4x25)(チタン/4入) TP Flat Head Screw(Titanium/M4x25/4pcs)	4pcs	630

品番 No.	品名 Parts Names	入数 Quantity	★定価 (税込)
	ナベビス Round Head Screw		
1-S42008	ナベビス(M2x8/10入) Round Screw(M2x8/10pcs)	10pcs	210
1-S42010	ナベビス(M2x10/10入) Round Screw(M2x10/10pcs)	10pcs	210
1-S42015	ナベビス(M2x15/10入) Round Screw(M2x15/10pcs)	10pcs	210
1-S43006	ナベビス(M3x6/10入) Round Screw(M3x6/10pcs)	10pcs	210
1-S43012	ナベビス(M4x12/10入) Round Screw(M4x12/10pcs)	10pcs	210
	ナベタッピングビス Round Head Self-Tapping Screw		
1-S42008TP	TPナベビス(M2x8/10入) TP Round Screw(M2x8/10pcs)	10pcs	210
1-S42010TP	TPナベビス(M2x10/10入) TP Round Screw(M2x10/10pcs)	10pcs	210
1-S43008TP	TPナベビス(M3x8/10入) TP Round Screw(M3x8/10pcs)	10pcs	210
1-S43012TP	TPナベビス(M3x12/10入) TP Round Screw(M3x12/10pcs)	10pcs	210
1-S43015TP	TPナベビス(M3x15/10入) TP Round Screw(M3x15/10pcs)	10pcs	210
	セットビス Set Screw		
1-S53003	セットビス(M3x3/10入) Set Screw(M3x3/10pcs)	10pcs	210
1-S53004	セットビス(M3x4/10入) Set Screw(M3x4/10pcs)	10pcs	210
1-S53005	セットビス(M3x5/10入) Set Screw(M3x5/10pcs)	10pcs	210
1-S53006	セットビス(M3x6/10入) Set Screw(M3x6/10pcs)	10pcs	210
1-S53010	セットビス(M3x10/10入) Set Screw(M3x10/10pcs)	10pcs	210
1-S53012	セットビス(M3x12/10入) Set Screw(M3x12/10pcs)	10pcs	210
1-S53014	セットビス(M3x14/5入) Set Screw(M3x14/5pcs)	5pcs	210
1-S53020	セットビス(M3x20/5入) Set Screw(M3x20/5pcs)	5pcs	263
1-S53025	セットビス(M3x25/5入) Set Screw(M3x25/5pcs)	5pcs	315
1-S54004	セットビス(M4x4/10入) Set Screw(M4x4/10pcs)	10pcs	210
1-S54008	セットビス(M4x8/10入) Set Screw(M4x8/10pcs)	10pcs	210
1-S54012	セットビス(M4x12/10入) Set Screw(M4x12/10pcs)	10pcs	210
1-S54020	セットビス(M4x20/5入) Set Screw(M4x20/5pcs)	5pcs	263
1-S55004	セットビス(M5x4/5入) Set Screw(M5x4/5pcs)	5pcs	263
1-S55040	セットビス(M5x40/5入) Set Screw(M5x40/5pcs)	5pcs	315
	ワッシャー Washer		
1-W200604	ワッシャー(M2x6x0.4/10入) Washer(M2x6x0.4/10pcs)	10pcs	210
1-W260705	ワッシャー(M2.6x7x0.5/10入) Washer(M2.6x7x0.5/10pcs)	10pcs	210
1-W300805	ワッシャー(M3x8x0.5/10入) Washer(M3x8x0.5/10pcs)	10pcs	210
1-W301010	ワッシャー(M3x10x1/10入) Washer(M3x10x1/10pcs)	10pcs	420
1-W401005	ワッシャー(M4x10x0.5/10入) Washer(M4x10x0.5/10pcs)	10pcs	420
1-W401008	ワッシャー(M4x10x0.8/10入) Washer(M4x10x0.8/10pcs)	10pcs	210
1-W501208	ワッシャー(M5x12x0.8/10入) Washer(M5x12x0.8/10pcs)	10pcs	210
1-W701105	ワッシャー(M7x11x0.5/5入) Washer(M7x11x0.5/5pcs)	5pcs	210
1-W701110	ワッシャー(M7x11x1.0/5入) Washer(M7x11x1.0/5pcs)	5pcs	210
	スプリングワッシャー Spring Washer		
1-W300615S	ワッシャー(M3x6x1.5) スプリング (10入) Washer(Spring/M3x6x1.5/10pcs)	10pcs	210

京商ホームページ
www.kyosho.com

メーカー指定の純正部品を使用して
安全にR/Cを楽しみましょう。

京商株式会社

〒243-0034 神奈川県厚木市船子153
●ユーザー相談室直通電話 046-229-4115
お問い合せは：月曜～金曜(祝祭日を除く)10：00～18：00

61920811-1 PRINTED IN JAPAN