※ご使用前にこの説明書を良くお読みになり十分に理解してください。

Before beginning assembly, please read these instructions thoroughly!
Bitte lesen Sie die Anweisungen vor Gebrauch genau durch!
Veuillez attentivement lire les instructions avant l'emploi!
Lea cuidadosamente este manual antes de comenzar el montaje.

KYOSHO® THE FINEST RADIO CONTROL MODELS

V-ONE II MOST ADVANCED RACING TECHNOLOGY

1/10スケール ラジオコントロール 15 エンジン ツーリングカー シリーズ
ピュアテン GP V-ONE S3 4WD
エンドレスアドバンCCI Z

組立／取扱説明書

INSTRUCTION MANUAL

KYOSHO WORLD CHAMPION BRAND

1:10 Scale Radio Controlled .15 Engine Powered 4WD Touring Car Series

PureTen GP V-ONE S3 4WD

ENDLESS ADVAN CCI Z

Official Licensed Product

●キットの他にそろえる物 / Required for operation / Das notwendige Zubehör / Matériel nécessaire / Material necesario ---------- 2 ~ 3
●プロポの準備 / Radio preparation / Die RC-Anlage / Préparation de la radio / Preparación Equipo de Radio ---------- 3
●組立て前の注意 / **Before you begin / Bevor Sie beginnen / Avant de commencer / Antes de empezar** ---------- 4
●本体の組立て / Assembly / Das Bauen / Assemblage / Montaje ---------- 5 ~ 34
●取扱いの注意 / **Operating your model safely / Zu Ihrer Sicherheit / Consignes de sécurité / Consejos de seguridad** ------- 35 ~ 43
●分解図 / **Exploded View** ---------- 44 ~ 45
●パーツリスト / Spare parts & Optional parts ---------- 46 ~ 54

⚠ 安全のための注意事項

この無線操縦模型は玩具ではありません!

●この商品は高い性能を発揮するように設計されています。組立てに不慣れな方は、模型を良く知っている人にアドバイスを受け確実に組立ててください。

⚠ UNDER SAFETY PRECAUTIONS

This radio control model is not a toy!

●First-time builders should seek the advice of experienced modelers before beginning assembly and if they do not fully understand any part of the construction.
●Assemble this kit only in places out of children's reach!
●Take enough safety precautions prior to operating this model. You are responsible for this model's assembly and safe operation!
●Always keep this instruction manual ready at hand for quick reference, even after completing the assembly.

⚠ ACHTUNG!

Dieses Modell ist kein Spielzeug!

●Anfänger sollten möglichst Rat bei Modellbaukundigen einholen, um das Modell richtig zusammenzubauen und gefahrlos bedienen zu können.
●Bauen Sie dieses Modell nur außer Reichweite von Kindern zusammen!
●Treffen Sie genügend Sicherheitsvorkehrungen, bevor Sie Ihr Modell bedienen! Sie alleine tragen die Verantwortung für Ihr Modell und dessen gefahrlose Bedienung!
●Bitte bewahren Sie diese Dokumentation zur späteren Verwendung auf.

●小さい部品があるので、組立て作業は幼児の手がとどかない所で必ずおこなってください。
●動かして楽しむ場所は、万一の事故を考えて安全を確認してから、責任をもってお楽しみください。
●組立てた後も、説明書がいつでも見られるように大切に保管してください。

⚠ ATTENTION!

Ce modèle n'est pas un jouet!

●Si vous êtes débutant dans le modèle réduit, prenez conseils auprès de modélistes confirmés afin d'utiliser votre modèle dans des conditions optimales.
●Assemblez ce kit en dehors de la portée de jeunes enfants!
●Prenez des précautions lors de l'utilisation. Vous seul êtes responsable des évolutions de votre modèle. La société KYOSHO ou son distributeur ne peuvent en aucun cas être tenus responsables des accidents pouvant survenir lors de l'utilisation de ce modèle!
●Gardez cette notice à portée de main afin de vous y référer rapidement.

⚠ CONSEJOS DE SEGURIDAD

Este modelo de Radio Control no es un juguete

●Los no inicados en este hobby deberán ser aconsejados por expertos antes de comenzar el montaje de este modelo.
●Realice el montaje en un lugar fuera del alcance de los niños.
●Siempre extreme las medidas de seguridad. Usted es el único responsable del funcionamiento de su modelo.
●Mantenga este manual a mano.

※製品改良のため、予告なく仕様を変更する場合があります。 Specifications are subject to change without prior notice! Technische Änderungen sind ohne vorherige Ankündigungen möglich! Les spécifications peuvent changer sans préavis! El fabricante se reserva el derecho de introducir modificaciones en los kits sin previo aviso!

© 2006 KYOSHO CORPORATION／禁無断転載複製

31337-T01

（和英独仏西）
No. 31337

キットの他にそろえる物 / REQUIRED FOR OPERATION
DAS NOTWENDIGE ZUBEHÖR / MATÉRIEL NÉCESSAIRE / EQUIPO NECESARIO

1 BEC仕様２チャンネル２サーボ無線操縦機（プロポ）
Minimum 2 channel radio with 2 servos.
Eine 2-Kanal BEC Fernlenkanlage mit 2 Servos.
Radio type B.E.C. 2 voies avec 2 servos
Equipo de Radio de dos canales con dos servos.

■スティックタイプ
Stick-type
Knüppelsteuerung
A manches
Emisora tipo sticks

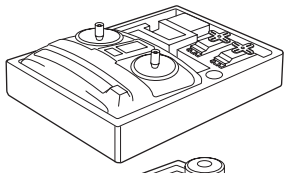

■ハンドルタイプ
Wheel-type
Drehknopfsteuerung
A volant
Emisora tipo volante

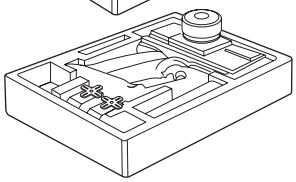

●リバーススイッチを使用する場合は、プロポに付属の説明書を参考に設定してください。
●In case of using reverse switch, refer to instruction manual included in the radio set.
●Beachten Sie die Bedienungsanleitung des Herstellers des Fernsteuersystems
●Pour utiliser les inverseurs de servos, se référer à la notice de la radio.
●Para utilizar el inversor de servos, lea el manual de instrucciones del equipo de radio.

●プロポの取扱いは、プロポに付属の説明書を参考にしてください。
● For more information on the radio, refer to its instruction manual.
● Für mehr Einzelheiten über die RC-Anlage, lesen Sie bitte die Gebrauchsanweisung der RC-Anlage durch.
● Lisez la notice de la radio pour plus d'informations.
● Lea el manual de instrucciones de su equipo de radio.

注意
地上用（自動車用）のプロポ（2チャンネル2サーボ仕様）セットを必ず使用してください。（地上用以外使用禁止）
CAUTION: Only use a radio suitable for surface use!
WICHTIG: Benutzen Sie ausschließlich eine 2-Kanal RC-Anlage mit 2 Servos für den Autobereich!
IMPORTANT: N'utilisez qu'une radio 2 voies avec 2 servos pour voitures!
AVISO: Utilice siempre una emisora para coche R/C de 2 canales con dos servos

■電池ボックス
Battery Box
Batteriehalter
Boîtier à piles
Portapilas

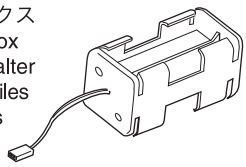

- プロポセットに付いているときは必要ありません。
- If a battery box not included with your radio system, one must be purchased separately.
- Wenn der Batteriehalter schon mit der RC-Anlage geliefert wird, brauchen Sie keinen gesondert kaufen.
- S'il est déjà fourni avec l'ensemble radio, il est inutile d'acheter un boîtier à piles séparé.
- El portapilas viene incluido en su equipo de radio.

■単３乾電池
AA-size Batteries
AA Trockenbatterien
Piles type AA
Baterías tipo AA

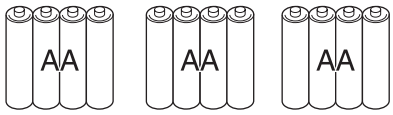

使用できるサーボサイズ
Suitable size servos
Passende Servos
Servos compatibles
Dimensiones apropiadas para los servos

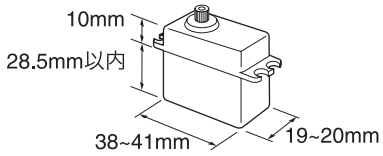

2 燃料と始動用具
Required for engine starting:
Zum Starten von Verbrennungsmotoren benötigtes Zubehör:
Pour faire démarrer le moteur thermique:
Equipo necesario para el arranque del motor:

警告
ガソリンや灯油は使用禁止。
WARNING: Never use petrol or kerosene!
VORSICHT: Verwenden Sie niemals handelsübliches Benzin und Diesel!
ATTENTION: N'utilisez jamais ni de l'essence ni du gasoil!
AVISO: Nunca utilice gasolina

No.73201
スーパースターターパック
Super Starter Pack

●エンジン始動に必要な用具セット

■グロー燃料
Glow Fuel

■プラグヒーター／充電器
Plug Heater / AC Charger

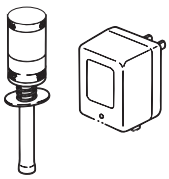

■プラグレンチ
Plug Wrench

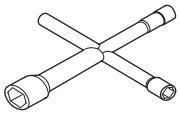

3 塗料（ボディ塗装用）
Paints (for painting the body shell)
Farben (zur Lackierung der Karosserie)
Peintures (pour peindre la carrosserie)
Pintura (Para el pintado de la carrocería)

■筆
PAINT BRUSH

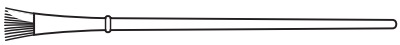

注意
スプレーカラーを使用する場合、缶の説明を良く読んでください。
CAUTION: Before using Kyosho Spray Colours, always read the instructions thoroughly!
WICHTIG: Lesen Sie bitte zuerst die Gebrauchsanleitung der Spray-farben sorgfältig durch!
IMPORTANT: Avant l'utilisation des Kyosho Spray Colors, lisez attentivement les explications!
AVISO: Antes de comenzar a pintar, lea las instrucciones.

No.2230
ポリカカラー
（筆ぬり塗料）
POLYCA COLOR
(Brush paints)
(Pinselfarben)
(Peintures à pinceau)

No.76301 ~ 76711
京商スプレーカラー
KYOSHO SPRAY COLOR

No.1947
マスキングカバーシート
MASKING SHEET

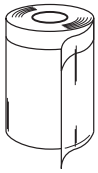

マスキングテープとビニールシートが一体になった広範囲マスク用テープです。
For safe masking jobs, use this plastic masking sheet featuring one self-adhesive edge.

4 組立てに必要な工具
Tools required
Die notwendigen Werkzeuge
Les outils utilisés
Herramientas necesarias

■+ドライバー（大、中、小）
Phillips Screwdriver (L, M, S)
Kreuzschlitzschraubendreher
Tournevis cruciforme
Destornilladores Phillips

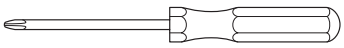

■ラジオペンチ
Needle Nose Pliers
Flachzange
Pinces plates
Alicates de punta fina

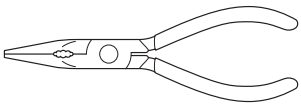

■ニッパー
Wire Cutters
Seitenschneider
Pince coupante
Alicate cortacables

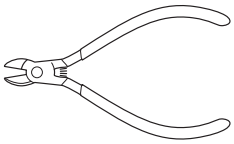

注意
使用する工具の取扱いには、十分注意してください。
CAUTION: Handle tools carefully!
WICHTIG: Gehen Sie vorsichtig mit Werkzeugen um!
IMPORTANT: Maniez les outils avec prudence!
AVISO: Maneje las herramientas cuidadosamente!

■カッターナイフ
Sharp Hobby Knife
Scharfes Bastelmesser
Cutter
Cuchilla de Hobby

■キリ
Awl
Spitzahle
Poinçon
Punzón

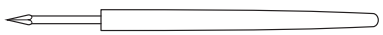

キットに入っている工具
TOOLS INCLUDED
GELIEFERTE WERKZEUGE
OUTILS FOURNIS
HERRAMIENTAS INCLUIDAS

■六角レンチ（1.5mm, 2mm, 2.5mm, 5mm）
Hex Wrench (1.5mm, 2mm, 2.5mm, 5mm)
Sechskantschlüssel (1.5mm, 2mm, 2.5mm, 5mm)
Clé allen (1.5mm, 2mm, 2.5mm, 5mm)
Llaves Allen (1.5mm, 2mm, 2.5mm, 5mm)

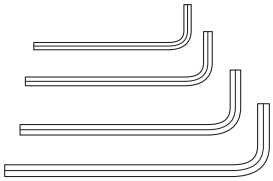

■十字レンチ
Cross Wrench
Kreuzschlüssel
Clé en croix
Llave de cruz

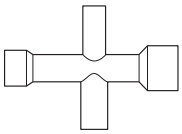

■グリス
Grease
Fett
Graisse
Grasa

KYOSHO スペシャルグルー No.96154
KYOSHO Special Glue
瞬間接着剤
Instant Glue
Sekundenkleber
Colle cyanoacrylate
Pegamento instantáneo

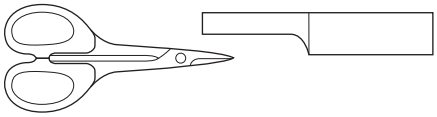

ラウンドカッター＆サンダー No.1829
CURVED SCISSORS & SANDER
LEXANSCHERE
CISEAUX A LEXAN
TIJERAS Y LIJADOR
ボディのカット、仕上げ用。
曲線部分も楽に作業ができます。
For trimming body shells. Makes cutting curved lines easy!
Schneidet ohne Probleme auch Kurven. Für Karosserien aus Lexan.
Coupe le long de lignes courbées. Pour les carrosseries.
Para recortar las carrocerías con la máxima precisión.

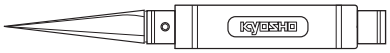

SPナイフエッジリーマー
SP KNIFE EDGE REAMER
REIBAHLE
ALESOIR SPECIAL
HERRAMIENTA TALADRO CARROCERíA

No.36219

下穴加工が不要で、直接1 ~ 15mmの穴あけができる工具です。
No need to pre-drill! Drills neat 1 ~ 15mm holes directly!
Unerläßlich, nützlich! Diese Ahle bohrt Ihnen 1 ~ 15mm Löcher, einfach und sauber!
Un must! Permet de faire des trous de 1 ~ 15mm sans effort! Idéal pour les carrosseries.
Perfora agujeros desde 1 a 15mm.

プロポの準備 / RADIO PREPARATION
DIE RC-ANLAGE / PRÉPARATION DE LA RADIO / PREPARACION EQUIPO DE RADIO

●プロポを下の順番にしたがってセットします。
Set up the radio as explained below.
Bereiten Sie die RC-Anlage wie unten beschrieben vor.
Préparez votre radiocommande comme ci-dessous.
Prepare el equipo de radio tal y como se indica.

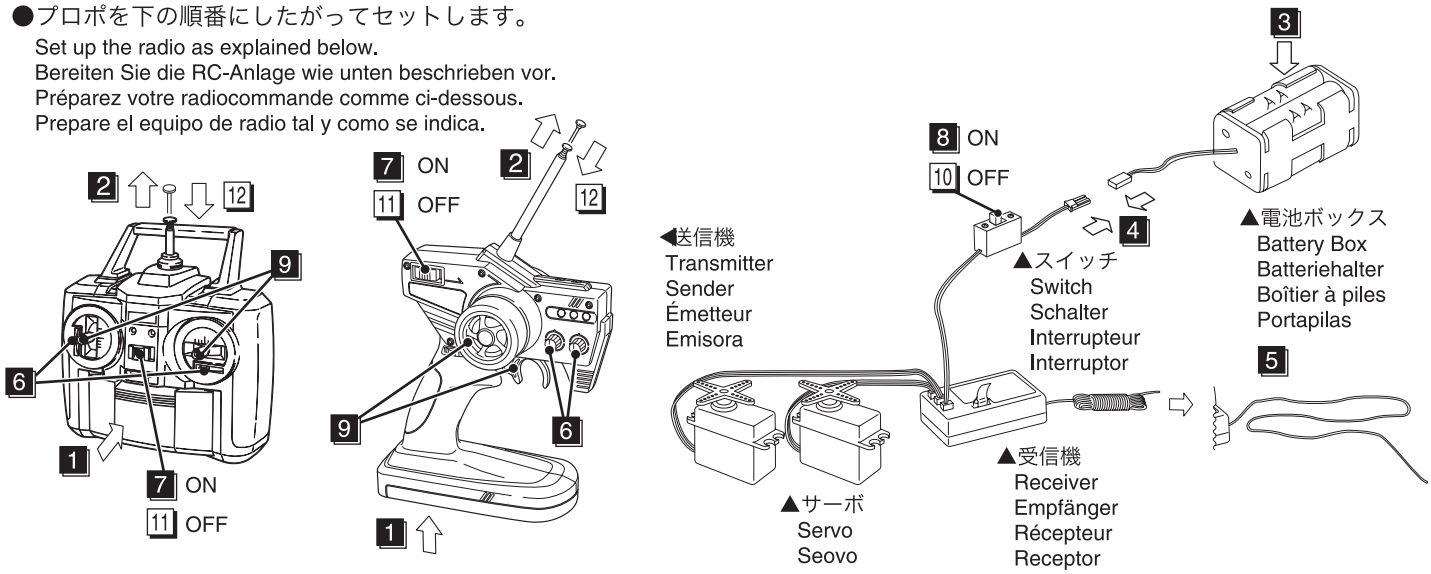

●始める時
1 送信機に単3乾電池をセットする。
2 送信機のアンテナをのばす。
3 電池ボックスに単3乾電池をセットする。
4 電池ボックスのコネクターをつなぐ。
5 受信機のアンテナをのばす。
6 トリムを中央にセットする。
7 送信機のスイッチを入れる。
8 受信機のスイッチを入れる。
9 ハンドル/トリガーを動かしてサーボが動いているか確認。

●START
1 Insert AA-size batteries into the Transmitter.
2 Extend the Transmitter antenna.
3 Insert the AA-size dry batteries into the battery box.
4 Plug in the battery box.
5 Unwind the Receiver antenna.
6 Center the Transmitter trims.
7 Switch "ON" the Transmitter.
8 Switch "ON" the Receiver.
9 Make sure the servos move according to your transmitter inputs.

●ANFANG
1 Setzen Sie die AA Batterien in den Sender ein.
2 Ziehen Sie die Senderantenne aus.
3 Setzen Sie die AA Batterien in den Batteriehalter ein.
4 Schließen Sie den Batteriehalter an.
5 Entspulen Sie die Empfängerantenne.
6 Stellen Sie die Trimmer neutral.
7 Schalten Sie den Sender an.
8 Schalten Sie den Empfänger an.
9 Überprüfen Sie, ob die Servos sich Ihrer Richtung entsprechend verhalten.

●DEBUT
1 Installez les piles type AA dans l'émetteur.
2 Déployez l'antenne de l'émetteur.
3 Installez les piles type AA dans le boîtier à piles.
4 Ensuite, branchez le boîtier à piles.
5 Déployez l'antenne du récepteur.
6 Mettez les trims au neutre.
7 Mettez l'émetteur sur "ON".
8 Mettez le récepteur sur "ON".
9 Vérifiez si les servos bougent selon vos maneuvres sur l'émetteur.

●COMIENZO
1 Coloque las pilas AA en la emisora.
2 Extienda la antena de la emisora.
3 Coloque las pilas AA en el portapilas.
4 Conecte el portapilas.
5 Extienda la antena del receptor.
6 Coloque los trims en neutro.
7 Conecte la emisora.
8 Conecte el receptor.
9 Asegúrese que los servos se mueven proporcionalmente a los movimientos de los sticks.

●終わる時
10 受信機のスイッチを切る。
11 送信機のスイッチを切る。
12 送信機のアンテナを縮める。

●FINISH
10 Switch "OFF" the Receiver.
11 Switch "OFF" the Transmitter.
12 Retract the Transmitter antenna.

●ENDE
10 Schalten Sie den Empfänger aus.
11 Schalten Sie den Sender aus.
12 Ziehen Sie die Senderantenne ein.

●FIN
10 Mettez le récepteur sur "OFF".
11 Mettez l'émetteur sur "OFF".
12 Rentrez l'antenne de l'émetteur.

●FINAL
10 Desconecte el receptor.
11 Desconecte la emisora.
12 Pliegue la antena de la emisora.

組立て前の注意 / BEFORE YOU BEGIN
BEVOR SIE BEGINNEN / AVANT DE COMMENCER / ANTES DE EMPEZAR

1 組立ての前に下記のことに注意してください。

●この説明書を良く読み、構造を理解する。
●キットの内容を確かめる。
※万一不良、不足がありましたら、お買い求めの販売店か、当社「ユーザー相談室」までご連絡ください。
●小さな部品の形やサイズを間違えないようにする。図を参考にして確認しながら組立てる。
●TPビスを締めるときは・・・
締めこみが固くても部品が固定されるまで締めてください。
ただし、部品が変形するまで締めるとビスがきかなくなります。

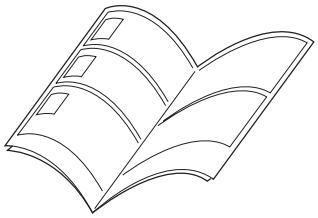

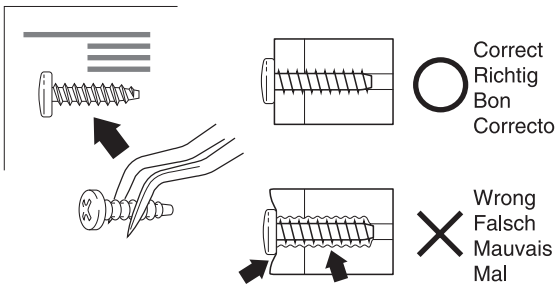

Before assembling, please read the following carefully:

●First, read this instruction manual and familiarise yourself with the model's construction.
●Check the kit contents. Should any parts be missing, contact the retail shop from whom the model was purchased.
●Compare nuts, bolts, screws, etc to the "Actual Size" drawings on each page before fitting to ensure that you are installing the correct parts.
●Tighten Self tapping (TP) screws into parts until you have a secure attachment. However, be careful ont to over-tighten TP screws or you may strip the plastic thread in the part!

Avant l'assemblage, veuillez lire les points suivants attentivement:

●Lisez d'abord complètement cette notice; ainsi vous aurez un aperçu du déroulement et pourrez mieux vous orienter.
●Vérifiez ensuite le contenu du kit.
Si jamais il y a des pièces manquantes, adressez-vous directement à votre magazin spécialisé ou au distributeur Kyosho dans votre pays.
●Ne confondez pas les vis et les petites pièces! Vérifiez-les à l'aide des illustrations dans chaque plage de montage, puis assemblez les.
●Lorsque vous serrez une vis autotaraudeuse:
Serrez jusqu'à ce que la pièce à monter soit bien installée. Pourtant, veillez à ne pas trop la serrer puisque vous risquez d'abîmer le filet dans la pièce.

Lesen Sie folgendes vor dem Zusammenbau aufmerksam durch:

●Lesen Sie zuerst die Bauanleitung ganz durch und verstehen Sie den Aufbau Ihres Modelles.
●Überprüfen Sie den Verpackungsinhalt.
Sollten Teile fehlen, wenden Sie sich direkt an Ihren Fachhändler oder an den Kyosho-Vertreiber in Ihrem Land.
●Verwechseln Sie Schrauben sowie kleine Bauteile nicht! Vergleichen Sie sie vor dem Einbau mit den Darstellungen in Originalgröße in den Baustufen.
●Beachten Sie beim Festziehen einer Treibschraube folgendes:
Schrauben Sie solange, bis das anzubringende Teil sicher und fest sitzt. Achten Sie jedoch darauf, daß Sie den Gewindegang im Material nicht überdrehen!

Antes de comenzar el montaje, lea atentamente lo siguiente:

●Lea, en primer lugar, este manual para obtener una idea general.
●Compruebe la conformidad de todas las piezas.
Si faltara alguna pieza, contacte con la tienda donde lo adquirió.
Pemar Model S.A. no admitirá reclamaciones en modelos en proceso de montaje.
●Antes de colocar las piezas y tornillos, asegurese mirando la tabla en cada paso.
●A la hora de apretar Tornillos Autorroscantes(TP):
Apriételos firmemente en la pieza donde corresponda.
No intente apretarlos demasiado, ya que podrían deformar la pieza.

2 説明書の見かた
How to read the instruction manual:
So funktioniert die Bauanleitung:
Comment lire les instruction:
Cómo leer el manual de instrucciones:

A: この項目で組立てるおおよその場所。
B: 小物部品の名前、原寸図、使用数。
C: キット内の部品は、ビス類を除いてキーNo.が付けられています。スペアパーツを購入する時はキーNo.を参照してください。
D: 説明書内では多くのマークが使用されています。マークに注意して組立てを進めてください。マークの説明は、各ページの下にあります。

A: Indicates the number of the assembly step and the part(s) that are to be assembled.
B: Details Key Number, Actual Size drawings and the Quantity of parts Used.
C: All parts, except screws, are identified by key Numbers. When purchasing spare parts, identify the key number of the part required and cross reference this to the Spare Parts page, which shows the purchasable spare parts and the key numbers contained within.
D: This instruction manual uses several symbols. Pay careful attention to them during construction. Details are given at the bottom of each page.

〔 説明例　Example 〕
〔 Exemple　Beispiel Ejemplo 〕

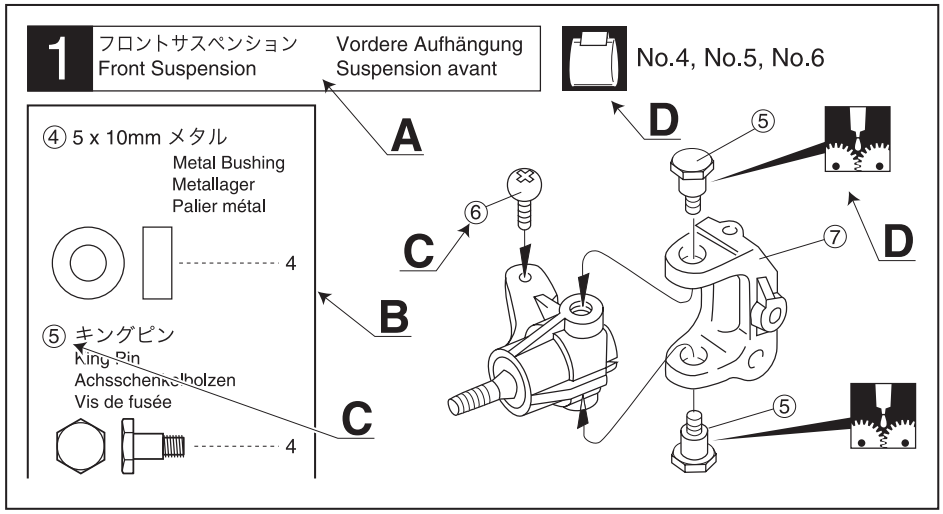

A: Die Nummer der Baustufe sowie das zu bauende Teil werden angegeben.
B: Teilenummer, Teilename, Darstellung in Originalgröße und Anzahl.
C: Die Teilenummer stellt den Bezug zu unserer Bestellnummer her. Am Ende der Bauanleitung finden Sie eine Ersatzteilliste, die zu der Teilenummer die entsprechende Bestellnummer liefert.
D: Diese Bauanleitung verwendet verschiedene Piktogramme, deren Bedeutungen unten auf jeder Seite erklärt werden.

A: Numéro de la plage de montage et le nom de la pièce à assembler.
B: Numéro de référence de la pièce, nom, illustration en grandeur réelle et quantité utilisée.
C: Toutes les pièces, exceptées les vis, sont identifiées par un numéro de référence. Pour l'achat de pièces de rechange, trouvez ce numéro dans la liste pour pièces de rechange à la fin de cette notice. Toute à la gauche de cette même liste, vous trouverez ainsi le numéro de commande correspondant.
D: Cette notice utilise des icônes dans les plages de montage. Référez-vous au bas de chaque page pour savoir leur signification.

A: Indica el número del Paso y la Parte a ser montada.
B: Número, Nombre de la Pieza, Dibujo a escala real, Cantidad utilizada.
C: Todas las piezas, excepto los tornillos vienen identificadas por un número. Para comprarlas por separado,
mire el número en la lista de piezas y apunte la referencia de la columna izquierda.
D: Este manual de instrucciones utiliza diversos símbolos.
Téngalos en cuenta durante el montaje.

ランナー付プラパーツ配置図 / ARRANGEMENT OF PLASTIC PARTS ON RUNNERS
Die Kunststoffteile an den Spritzlingen / Nomenclature des grappes de pièces plastique / Piezas Plásticas

No.1

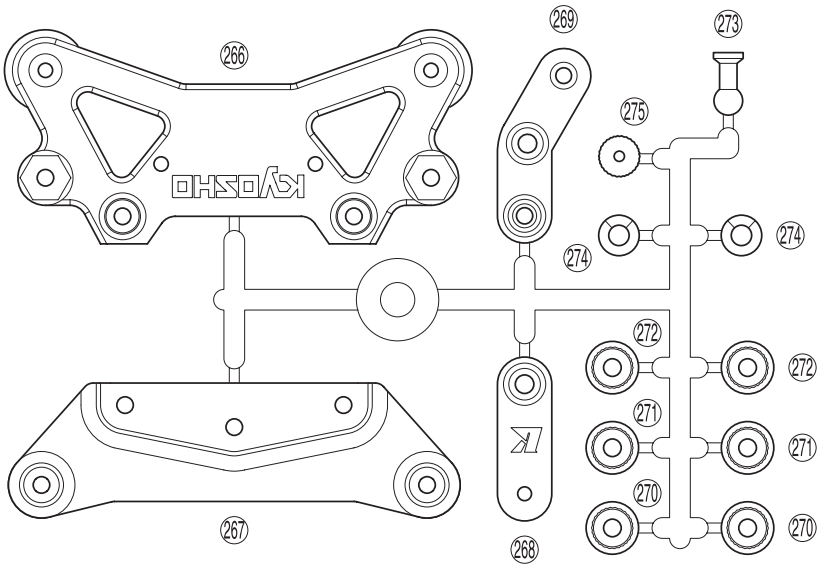

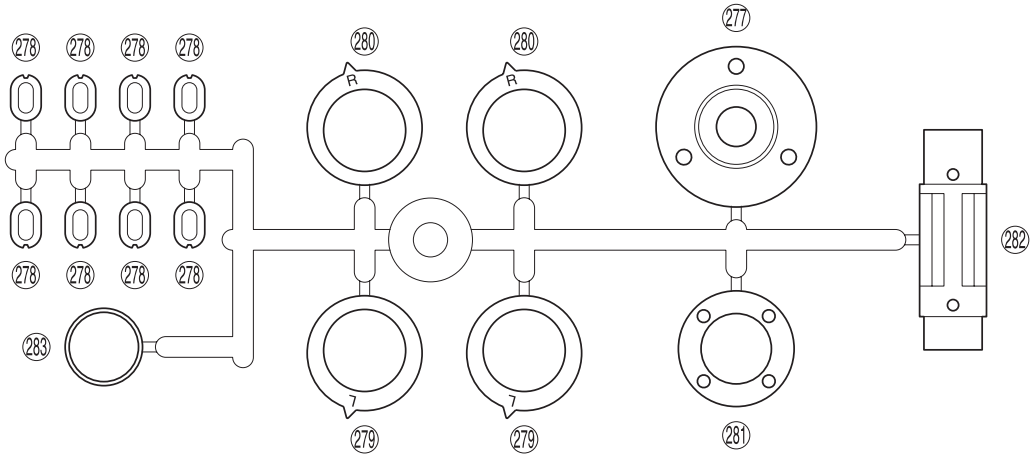

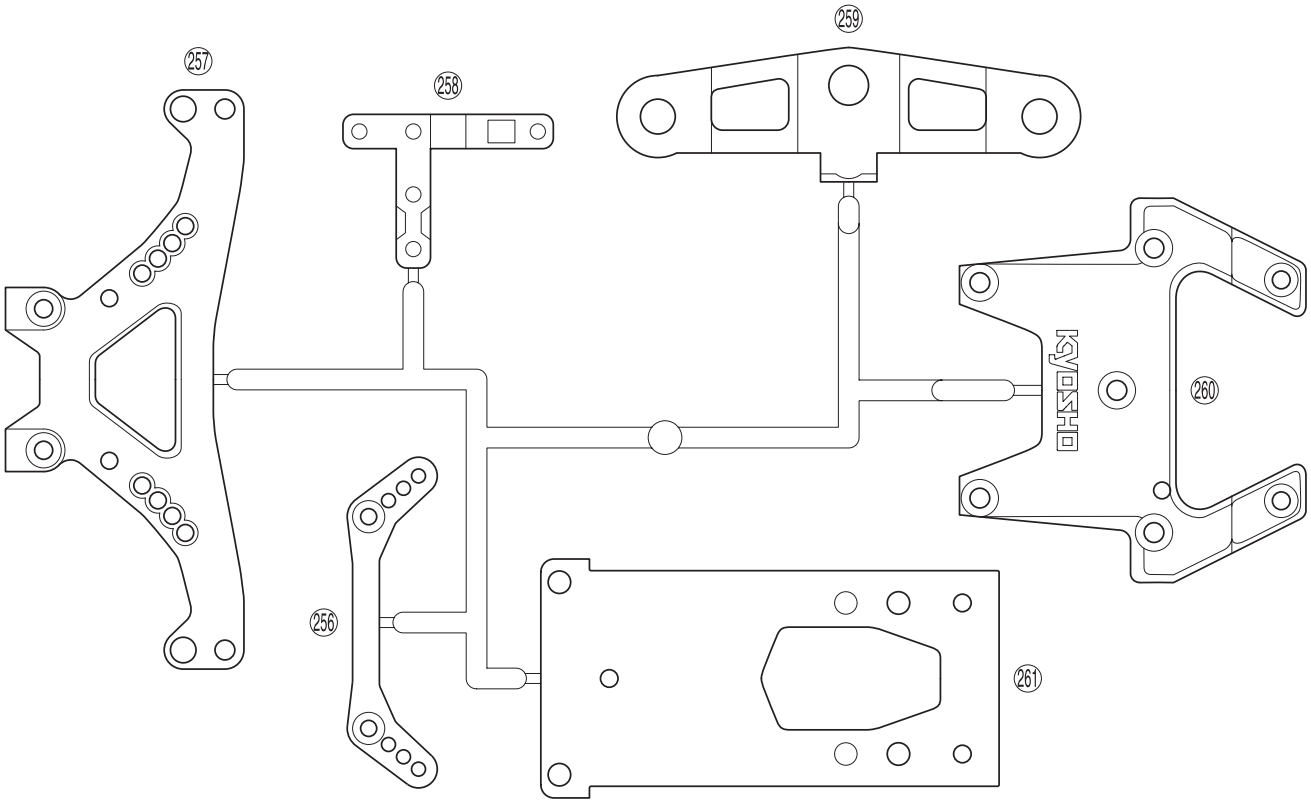

ランナー付プラパーツ配置図 / ARRANGEMENT OF PLASTIC PARTS ON RUNNERS
Die Kunststoffteile an den Spritzlingen / Nomenclature des grappes de pièces plastique / Piezas Plásticas

No.1

►▭部分の部品は、使用しません。
Shaded Parts are not used.
Schattiert dargestellte Teile werden nicht benötigt.
Les pièces grisées ne sont pas utilisées.
Las piezas sombreadas no se utilizan en el montaje.

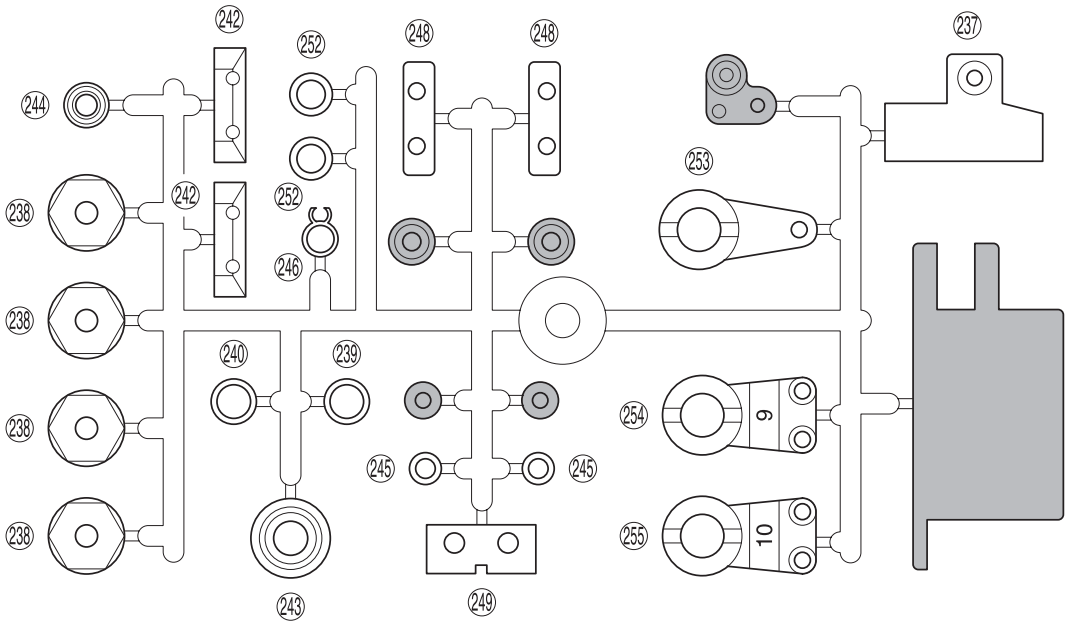

No.5

►▭部分の部品は、使用しません。
Shaded Parts are not used.
Schattiert dargestellte Teile werden nicht benötigt.
Les pièces grisées ne sont pas utilisées.
Las piezas sombreadas no se utilizan en el montaje.

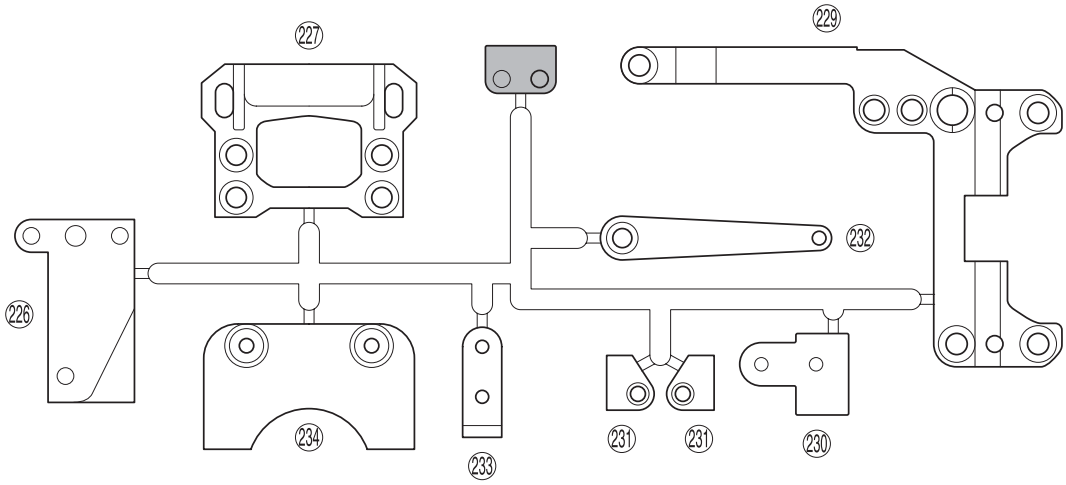

No.8

►▭部分の部品は、使用しません。
Shaded Parts are not used.
Schattiert dargestellte Teile werden nicht benötigt.
Les pièces grisées ne sont pas utilisées.
Las piezas sombreadas no se utilizan en el montaje.

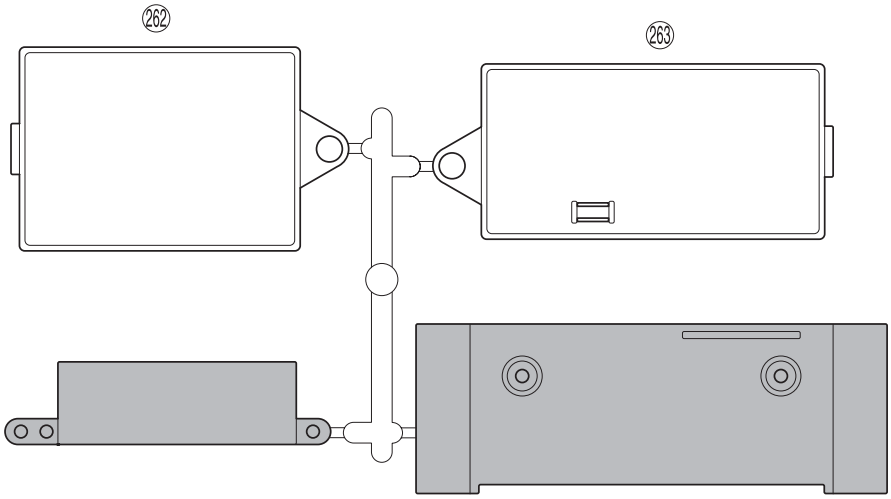

1 フロントデフ / Front Differential / Vorne Gear Differential
Différentiel Avant / Diferencial Delantero

No.1, No.2, No.10

327 2 x 18mm ピン
Pin
Stift
Axe 2x18mm
Pasador
1

2 x 6mm サラビス
F/H Screw
SK Schraube
Vis F/H 2x6mm
Tornillo 2x6mm F/H
4

80 デフジョイント
Differential Shaft
Welle Differential
Axe Différentiel
Salida diferencial
1

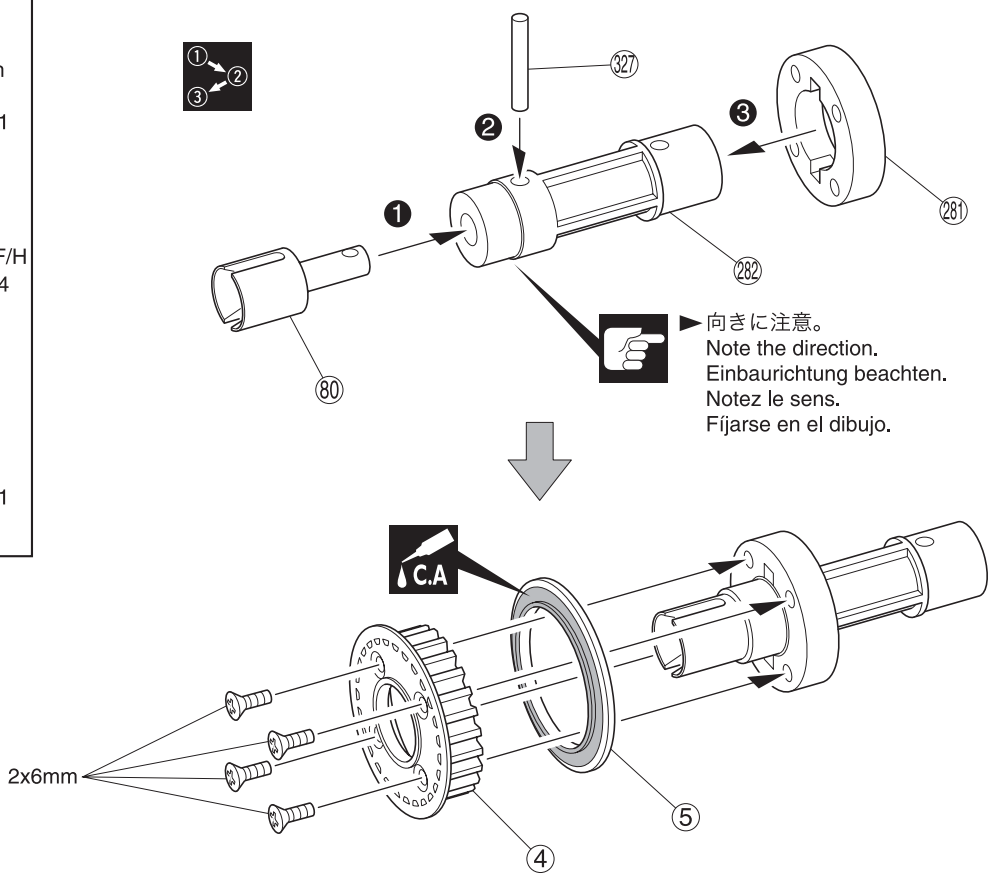

2 フロントデフ / Front Differential / Vorne Gear Differential
Différentiel Avant / Diferencial Delantero

No.1, No.2

206 2 x 11mm ピン
Pin
Stift
Axe 2x11mm
Pasador
1

174 12 x 18mm ベアリング
Ball Bearing
Kugellager
Roulements à billes
Rodamiento
2

80 デフジョイント
Differential Shaft
Welle Differential
Axe Différentiel
Salida diferencial
1

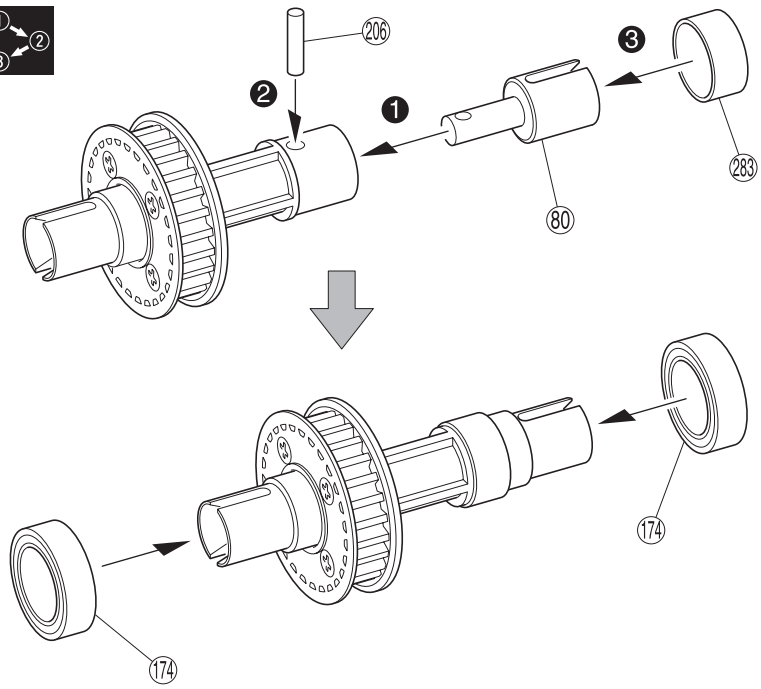

使用する袋詰。
Part bags used.
Verwendeter Teilebeutel.
Sachet utilisé.
Bolsa a utilizar.

番号の順に組立てる。
Assemble in the specified order.
In der angegebenen Reihenfolge zusammenbauen.
Assemblez dans l'ordre indiqué.
Realice el montaje en el orden indicado.

瞬間接着剤で接着する。
Apply instant glue (CA glue, super glue).
Verwenden Sie Sekundenkleber.
Collez avec de la colle cyanoacrylate.
Aplique pegamento instantáneo.

注意して組立てる所。
Pay close attention here!
Vorsicht! Wichtiger Hinweis!
Attention! Avis important!
Preste atención.

3 リヤデフ / Rear Differential / Hintere Gear Differential / Différentiel Arrière / Diferencial Trasero

No.2, No.10

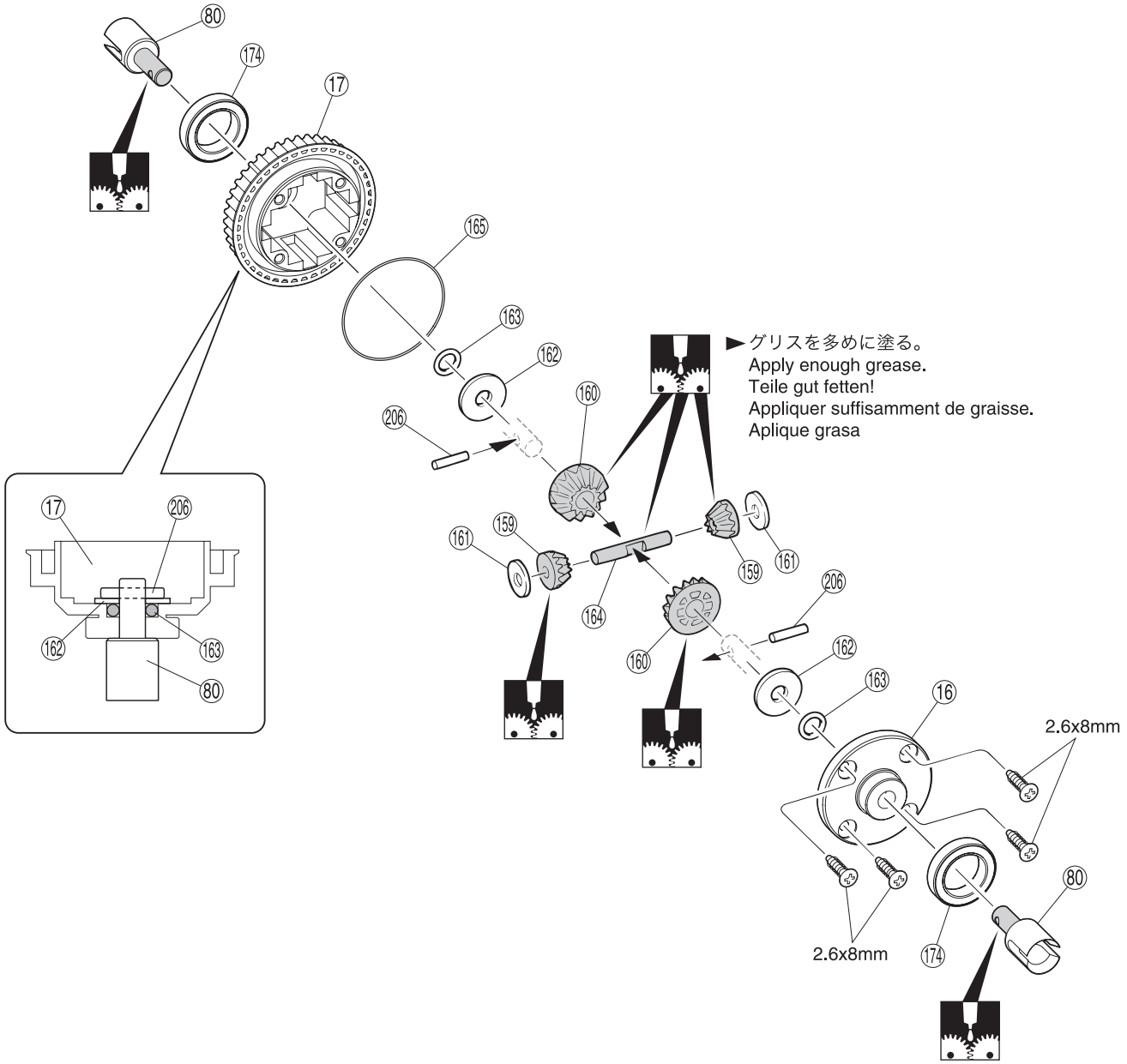

2.6 x 8mm TPサラビス
TP F/H Screw
SK Treibschraube
Vis TP F/H 2.6x8mm
Tornillo 2.6x8mm TP F/H
---- 4

(164) 4 x 27mm シャフト
Shaft Welle
Axe 4x27mm Eje 4x27mm
---- 1

(206) 2 x 11mm ピン
Pin Stift
Axe 2x11mm Pasador
---- 2

(163) Oリング P5
O-ring P5
O-Ring P5
Joint thorique P5
Junta Tórica P5
---- 2

(80) デフジョイント
Differential Shaft
Welle Differential
Axe Différentiel
Salida diferencial
---- 2

(161) 4 x 10mm シム
Shim
Unterlegscheibe
Rondelle de callage
Arandela
---- 2

(162) 5 x 12mm シム
Shim
Unterlegscheibe
Rondelle de callage
Arandela
---- 2

(174) 12 x 18mm ベアリング
Ball Bearing
Kugellager
Roulements à billes
Rodamiento
---- 2

使用する袋詰。
Part bags used.
Verwendeter Teilebeutel.
Sachet utilisé.
Bolsa a utilizar.

グリスを塗る。
Apply grease.
Fetten.
Graissez.
Aplicar grasa.

別購入品。
Must be purchased separately!
Das Teil ist nicht im Bausatz enthalten!
Doit être acheté séparément!
Debe comprarse por separado.

4 サーボセイバー / Servo Saver / Servo Saver
Sauve-servo / Salvaservos

No.1, No.3

1mm

► ピロボールを真直ぐねじ込む。
Screw in Pillow Ball straightly as shown in illustration.
Kugelschraube exakt gerade eindrehen, wie dargestellt
Visser la rotule bien droite, comme l'indique le schéma.
Enrosque la rótula de manera que no se tuerza

300 5.8mm ピロボール
Pillow Ball
Kugelschraube
Rotule 5.8mm
Rótula 5.8mm
3

293
253
300
254
294
300
295

1mm

► ピロボールを真直ぐねじ込む。
Screw in Pillow Ball straightly as shown in illustration.
Kugelschraube exakt gerade eindrehen, wie dargestellt
Visser la rotule bien droite, comme l'indique le schéma.
Enrosque la rótula de manera que no se tuerza

24mm

上
Top Oben
Haut Arriba

5 ステアリングロッド / Steering Rod
Das Lenkgestaenge / Biellettes de direction / Tirante Dirección

No.1, No.3, No.10

3 x 8mm ビス
Screw
LK Schraube
Vis 3x8mm
Tornillo 3x8mm
1

3 x 16mm サラビス
F/H Screw
SK Schraube
Vis F/H 3x16mm
Tornillo 3x16mm F/H
1

303 3 x 38mm アジャスタブルロッド
Adjustable Rod
Gewindestange
Biellette règlable
Tirante ajustable
1

117 5.8mm ボールエンド
Ball End
Kugelpfanne
Chape
Rótula
4

252 5 x 8 x 2.5mm プラメタル
Plastic Bushing
Kunststofflager
Palier plastique
Casquillo plástico
2

3x8mm
252
252
293
261
297
3x16mm

約25mm
approx. 25mm
ca. 25mm
environ 25mm
aprox. 25mm

1:1

117
303
117

使用する袋詰。
Part bags used.
Verwendeter Teilebeutel.
Sachet utilisé.
Bolsa a utilizar.

仮止め。
Temporarily tighten.
Vorläufig festziehen.
Vissez temporairement.
Apriete de manera provisional.

ネジロック剤を塗る。
Apply threadlocker (screw cement).
Verwenden Sie Schraubensicherungslack.
Appliquer du frein filet.
Aplique líquido fijatornillos.

1:1 原寸図。
True-to-scale diagram.
Maßstabsgetreue Darstellung.
Illustration à l'échelle.
Dibujo a tamaño real.

6 フロントサスアーム / Front Suspension Arm / Vordere Aufhängung Querlenker Suspension Triangle avant / Suspensión delantera

No.4, No.10

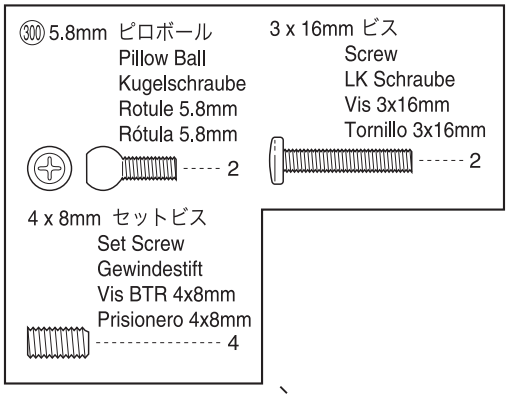

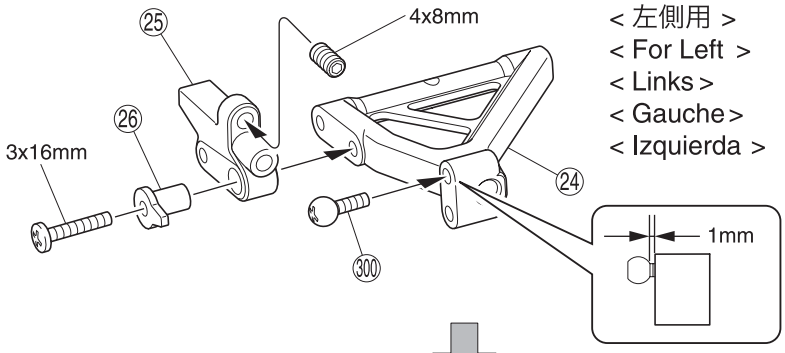

< 左側用 >
< For Left >
< Links >
< Gauche >
< Izquierda >

< 右側用 >
< For Right >
< Rechts >
< Drolte >
< Derecha >

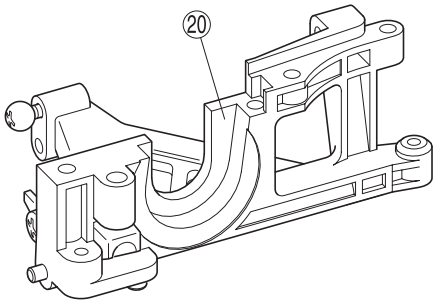

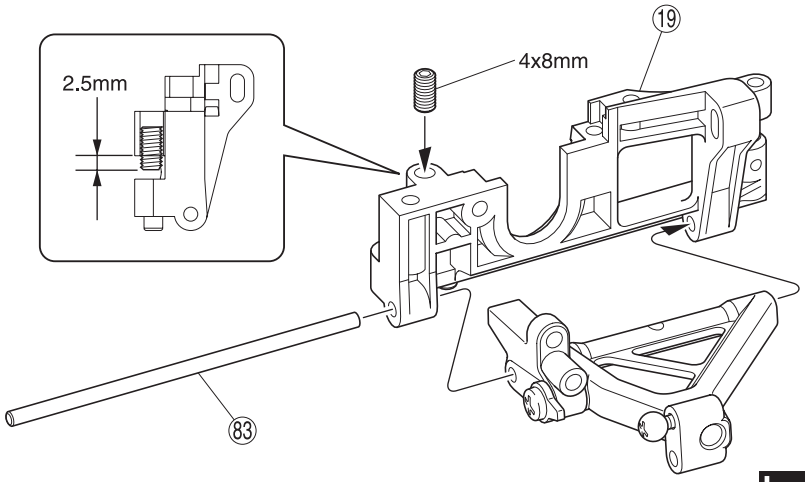

L/R

7 フロントサスアーム / Front Suspension Arm / Vordere Aufhängung Querlenker Suspension Triangle avant / Suspensión delantera

No.1, No.4, No.10

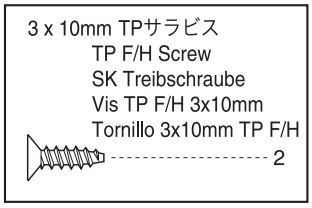

< 左側用 >
< For Left >
< Links >
< Gauche >
< Izquierda >

< 右側用 >
< For Right >
< Rechts >
< Drolte >
< Derecha >

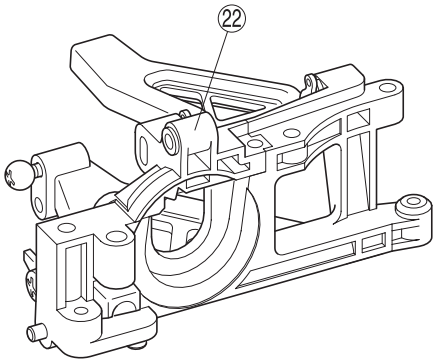

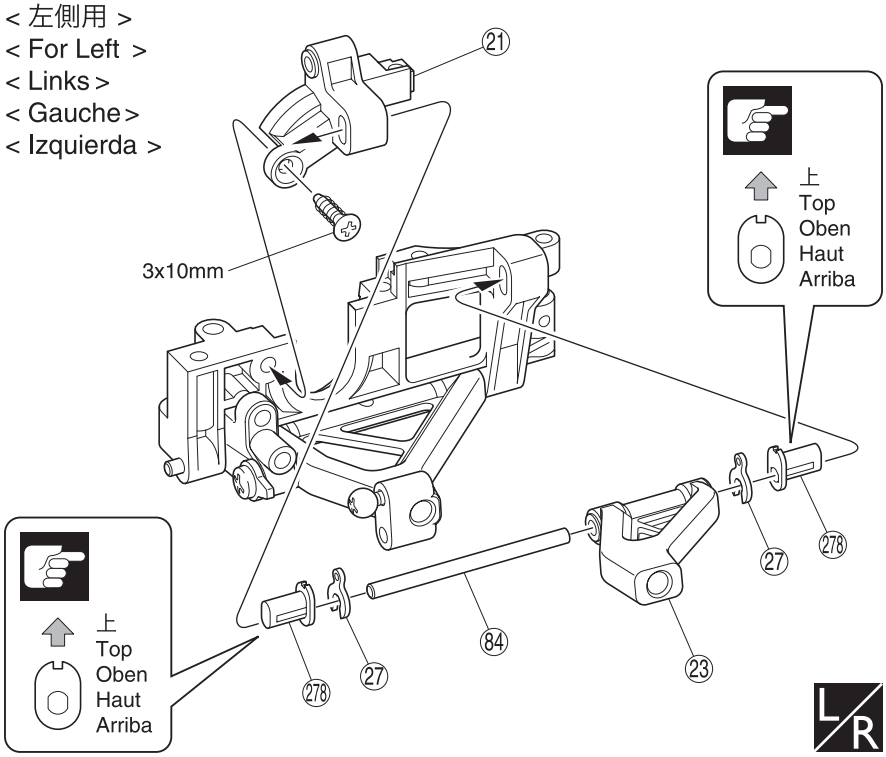

L/R

使用する袋詰。
Part bags used.
Verwendeter Teilebeutel.
Sachet utilisé.
Bolsa a utilizar.

左右同じように組立てる。
Assemble left and right sides the same way.
Bauen Sie eine linke und eine rechte Seite.
Assemblez le côté gauche comme le côté droit.
Realice el montaje de igual forma en ambos lados.

注意して組立てる所。
Pay close attention here!
Vorsicht! Wichtiger Hinweis!
Attention! Avis important!
Preste atención.

8 フロントサスアーム / Front Suspension Arm / Vordere Aufhängung Querlenker
Suspension Triangle avant / Suspensión delantera

No.1, No.4, No.10

右側用
For Right
Rechts
Drolte
Derecha

●ベルトテンション
Belt Tension
Die Zahnriemenspannung
Tension de la courroie
Tensión de la Correa

►ゆるめ
Loose
locker
Déserrée
Floja

►きつめ
Tight
fest
Serrée
Tensa

(280)

►Rの刻印（反対側はL）
"R" Inscription (The opposite side is "L".)
"R"-Markierung ("L" auf der anderen Seite)
Marqué "R" (Côté opposé à "L")
"R" marcada (El lado contrario es "L")

(93) フロントベルト
Front Belt
Vorne Zahnriemon
Courroie Avant
Correa Delantera

フロントデフAssy
Front Differential Assembly
Differentialgetriebe, vorne
Différentiel avant assemblé
Diferencial delantero

(280)
►向きに注意。
Note the direction.
Einbaurichtung beachten.
Notez le sens.
Fíjarse en el dibujo.

(279) ►向きに注意。
Note the direction.
Einbaurichtung beachten.
Notez le sens.
Fíjarse en el dibujo.

左側用
For Left
Links
Gauche
Izquierda

3x12mm

3x12mm

3 x 12mm TPサラビス
TP F/H Screw
SK Treibschraube
Vis TP F/H 3x12mm
Tornillo 3x12mm TP F/H
---------- 4

9 ステアリングロッド / Steering Rod
Die Spurstangen / Biellette de direction / Tirante Dirección

No.3

1:1

(117) 5.8mm ボールエンド
Ball End Kugelpfanne
Chape Rótula
---------- 4

(302) 3 x 45mm アジャスタブルロッド
Adjustable Rod
Gewindestange
Biellette règlable
Tirante ajustable
-------- 2

(117)

(302)

(117)

約32.5mm
approx. 32.5mm
ca. 32.5mm
environ 32.5mm
aprox. 32.5mm

x2

使用する袋詰。
Part bags used.
Verwendeter Teilebeutel.
Sachet utilisé.
Bolsa a utilizar.

1:1 原寸図。
True-to-scale diagram.
Maßstabsgetreue Darstellung.
Illustration à l'échelle.
Dibujo a tamaño real.

x2 2セット組立てる（例）。
Assemble as many times as specified.
Sooft wie angegeben zusammenbauen.
Assemblez aussi souvent qu'indiqué.
Repita las veces señaladas.

10 ナックルアーム / Knuckle Arm
Lenkhebel, vorn / Fusées / Mangueta

No.1, No.3, No.4
No.5, No.10

< 左側用 >
< For Left >
< Links >
< Gauche >
< Izquierda >

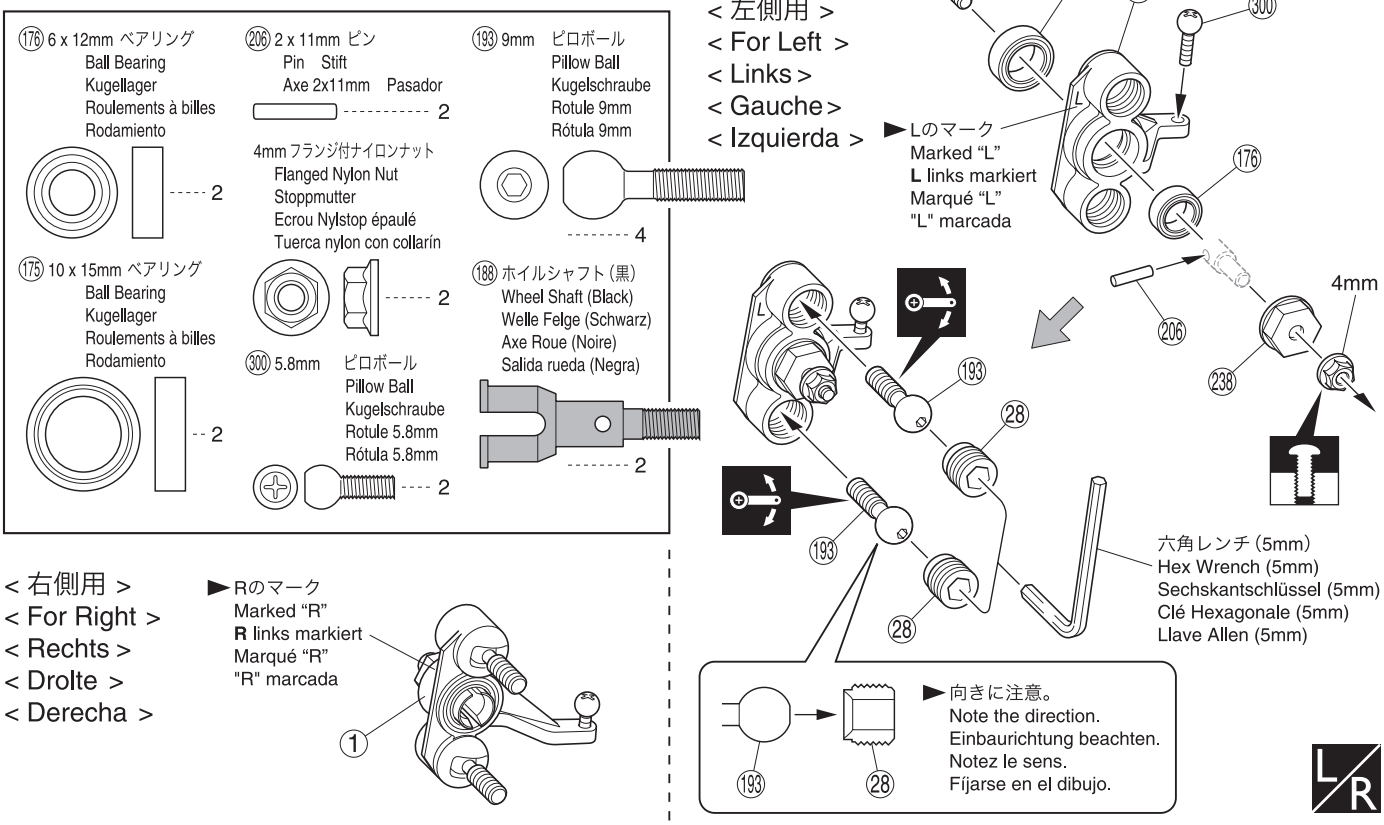

< 右側用 >
< For Right >
< Rechts >
< Drolte >
< Derecha >

11 フロントサスアーム / Front Suspension Arm / Vordere Aufhängung Querlenker
Suspension Triangle avant / Suspensión delantera

No.4, No.10

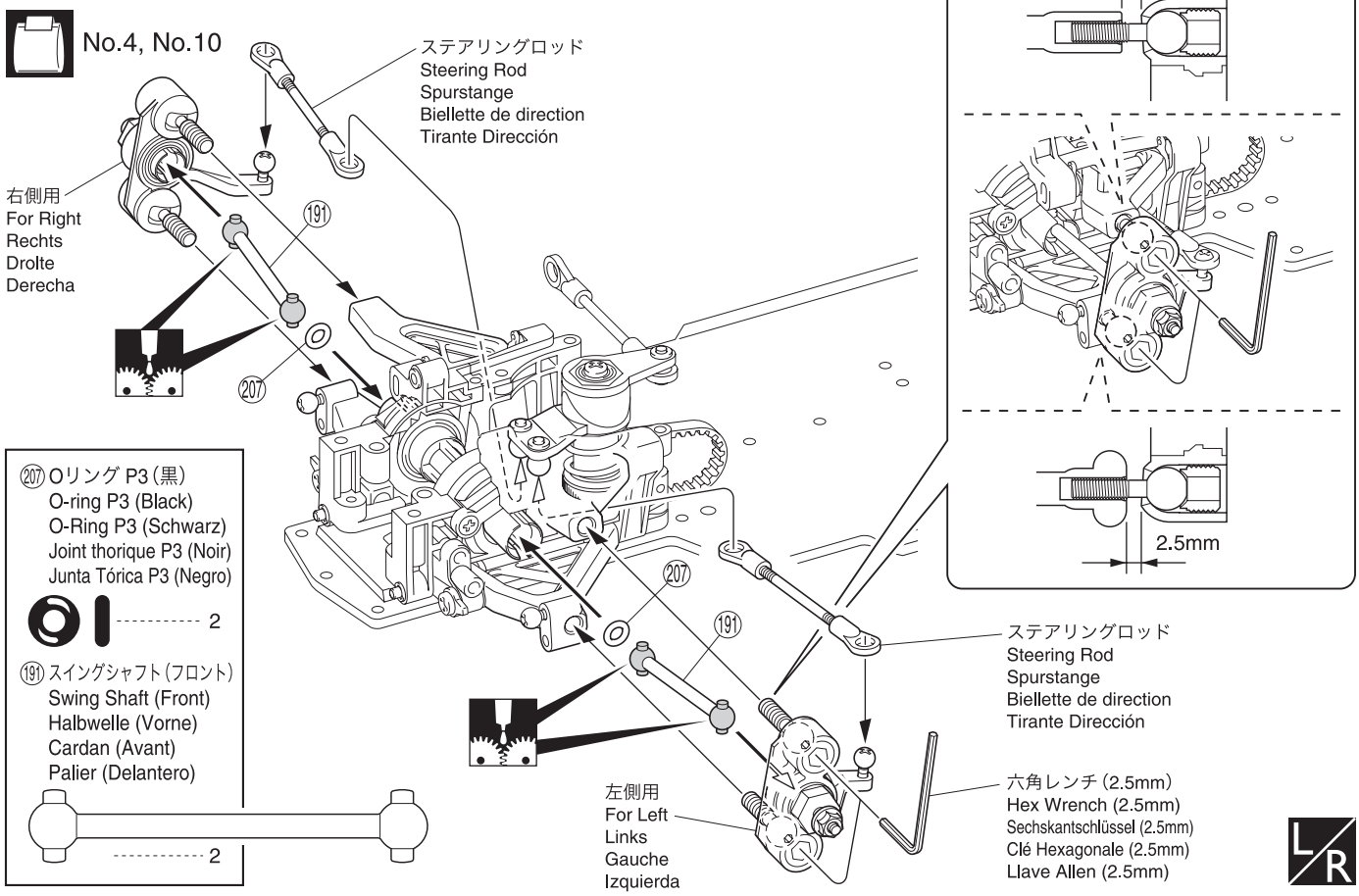

使用する袋詰。
Part bags used.
Verwendeter Teilebeutel.
Sachet utilisé.
Bolsa a utilizar.

可動するように組立てる。
Ensure smooth, non-binding movement when assembling.
Das Teil muß sich leicht bewegen lassen.
La pièce doit pouvoir pivoter autour de la vis.
Asegúrese que la pieza se mueve suavemente.

左右同じように組立てる。
Assemble left and right sides the same way.
Bauen Sie eine linke und eine rechte Seite.
Assemblez le côté gauche comme le côté droit.
Realice el montaje de igual forma en ambos lados.

グリスを塗る。
Apply grease.
Fetten.
Graissez.
Aplicar grasa.

仮止め。
Temporarily tighten.
Vorläufig festziehen.
Vissez temporairement.
Apriete de manera provisional.

12 ダンパー / Shock Absorber / Stoßdämpfer Amortisseur / Amortiguador

No.9

► フロント用・リヤ用ダンパーを分解する。
Disassemble the Front & Rear Shocks.
Stoßdämpfer vorn & hinten demontieren
Comment démonter les amortisseurs avant et arrière.
Desmontaje de los amortiguadores delanteros y traseros.

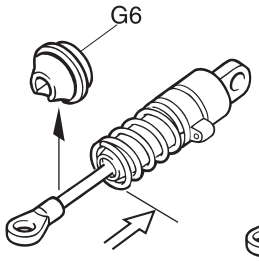

x2 ► フロント用 For Front Vorne Avant Delantero

x2 ► リヤ用 For Rear Hinten Arrière Trasero

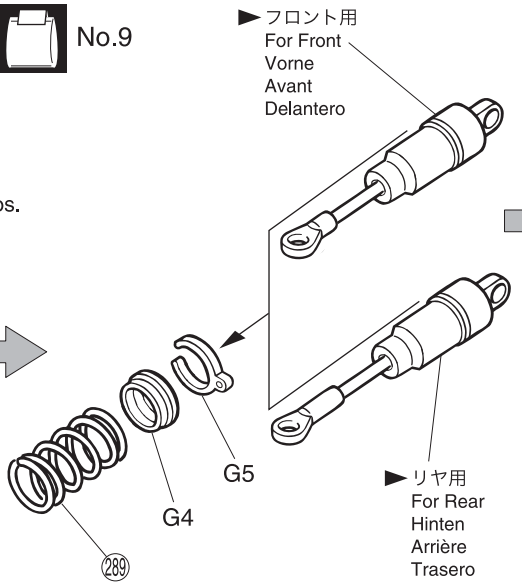

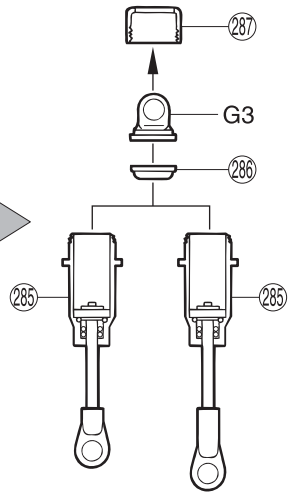

► フロント用 For Front Vorne Avant Delantero

► リヤ用 For Rear Hinten Arrière Trasero

13 ダンパー / Shock Absorber / Stoßdämpfer Amortisseur / Amortiguador

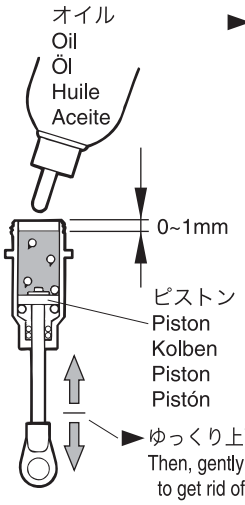

► ピストンを下げ、オイルを図の位置まで入れる。
Pull down the piston and slowly fill in oil.
Kolben nach unten ziehen, langsam mit Öl befUullen.
Placer le piston en position basse puis remplir doucement d ' huile.
Tire del pistón hacia abajo y rellene con aceite.

► ゆっくり上下させ、気泡をとる。
Then, gently move the piston up and down to get rid of air bubbles.
Bewegen Sle den Kolben langsam auf und ab, bis keine Luftblasen mehr Im Öl sind.
Puis, actionner doucement le piston de bas en haut, afin d ' éliminer les bulles d ' air.
Ahora mueva el pistón hacia arriba y hacia abajo para eliminar las burbujas de aire.

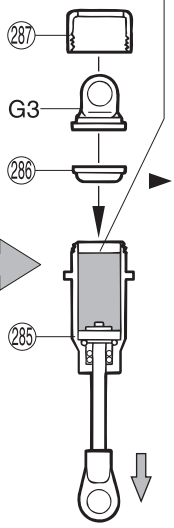

► もう一度図の位置までオイルを足す。
Add oil one more time up to the brim.
Dämpfer nochmals bis zum Rand befüllen.
Ajouter de l ' huile encore une fois, jusqu ' au niveau.
Rellene de aceite hasta el borde.

► 286を285にかぶせ、あふれたオイルをふきとり、287 G3を組立てる。
Put 286 onto 285, wipe up any excess oil and screw on G3 together with 287.
Setzen Sie die Dämpferverschluß kappe auf und schraubcn Sie den Dämpfer zu. Wischen Sie ausgetretenes Öl vom Dämpfer ab.
Installer la membrane 286 sur le corps 285. supprimer les exces d ' huile et visser le bouchon 287 avec G3 .
Coloque la membrana 286 en 285 , limpie el aceite sobrante y coloque G3 enroscando 287.

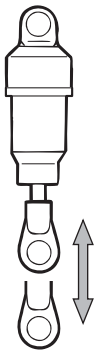

x2 ► フロント用 For Front Vorne Avant Delantero

x2 ► リヤ用 For Rear Hinten Arrière Trasero

► スムーズに動くか確認する。
スムーズに動かないときは、オイルを入れ直す。
Ensure smooth piston movement.
Should a piston not move smoothly.
Der Dämpfer muß sich leicht bewegen lassen, ggf. die Befüllung wiederholen.
S ' assurer que le piston puisse opére doucement. sinon.
Asegurarse que el pistón se mueve suavemente arriba y abajo.

14 ダンパー / Shock Absorber / Stoßdämpfer Amortisseur / Amortiguador

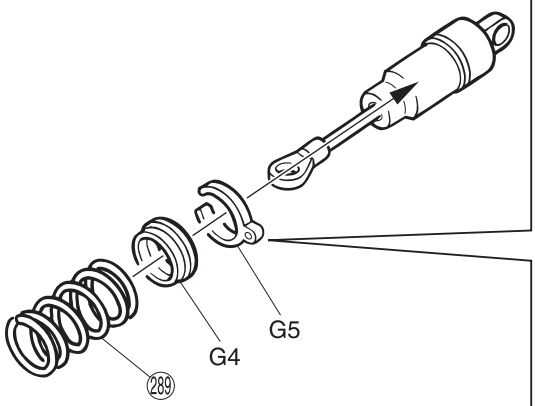

● フロント用
For Front
Vorne
Avant
Delantero

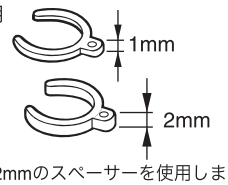

► 厚さ1mm/2mmのスペーサーを使用します。
Use 1mm/2mm size spacer.
1mm/2mm Spacer verwenden.
Utiliser la bague d'espacement 1mm/2mm.
Utilice el espaciador 1mm/2mm.

● リヤ用
For Rear
Hinten
Arrière
Trasero

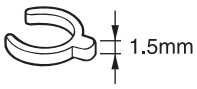

► 厚さ1.5mmのスペーサーを使用します。
Use 1.5mm size spacer.
1.5 mm Spacer verwenden.
Utiliser la bague d'espacement 1.5mm.
Utilice el espaciador 1.5mm.

► スプリングを縮めてG6を入れる。
Compress the spring and install G6.
Drücken Sie die Feder zusammen und schieben Sie G6 auf.
Compresser le ressort pour monter G6.
Comprima el muelle e instale G6.

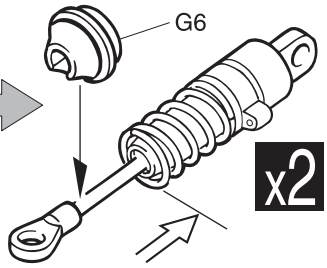

x2 ► フロント用 For Front Vorne Avant Delantero

x2 ► リヤ用 For Rear Hinten Arrière Trasero

x2 2セット組立てる
Assemble as many times as specified. / Sooft wie angegeben zusammenbauen. /
Assemblez aussi souvent qu'indiqué. / Repita las veces señaladas.

15 フロントダンパーステー / Front Shock Stay / Vordere Dämpferbrücke Support amortisseurs avant / Soporte amortiguadores delantero

No.1, No.4, No.10

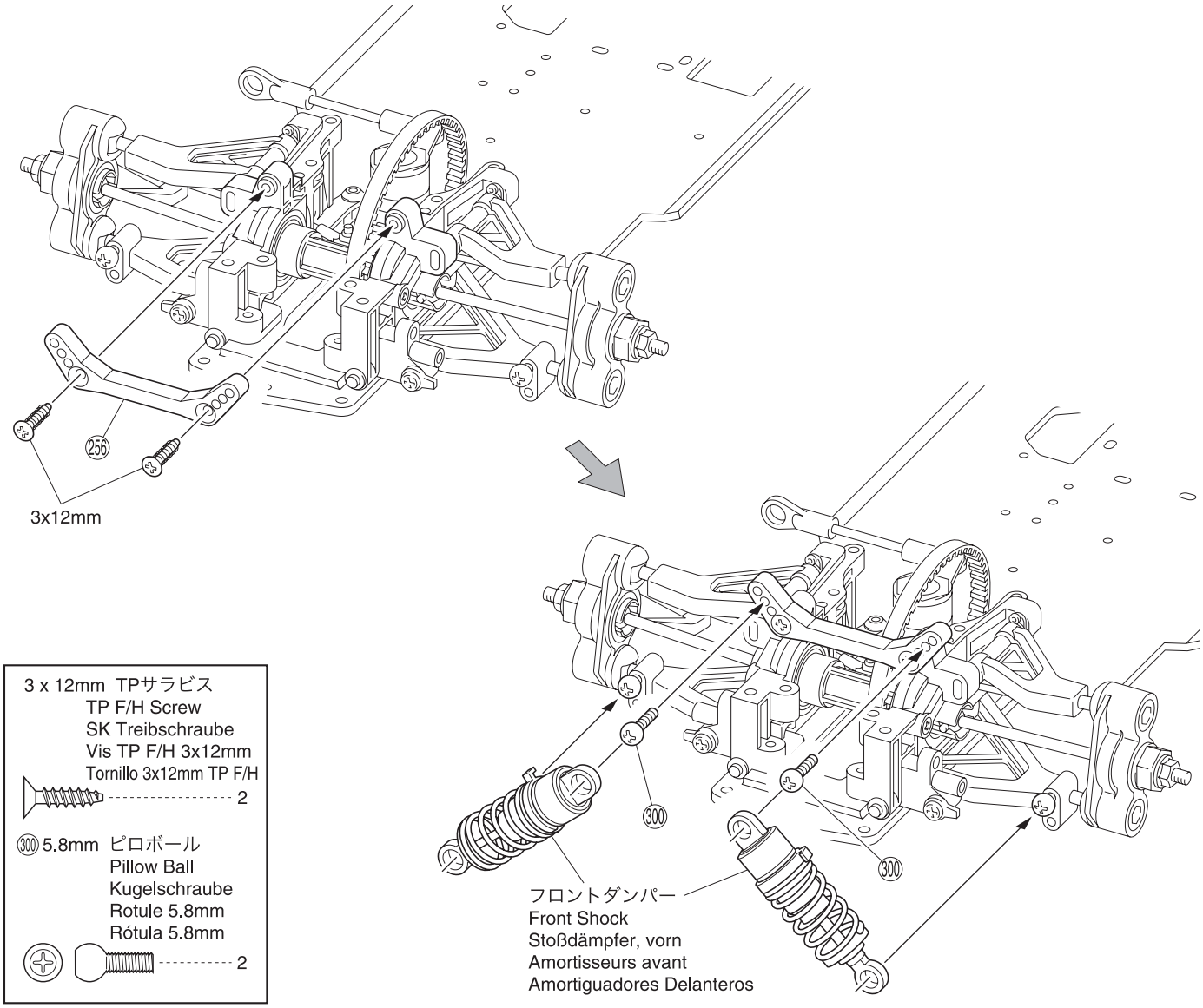

3 x 12mm TPサラビス
TP F/H Screw
SK Treibschraube
Vis TP F/H 3x12mm
Tornillo 3x12mm TP F/H
---------- 2

300 5.8mm ピロボール
Pillow Ball
Kugelschraube
Rotule 5.8mm
Rótula 5.8mm
---------- 2

16 バンパー / Bumper Stoßstange / Pare-choc / Parachoques

No.1, No.10

3 x 8mm サラビス
F/H Screw
SK Schraube
Vis F/H 3x8mm
Tornillo 3x8mm F/H
---------- 3

3mm ナイロンナット
Nylon Nut
Kunststoffmutter
Ecrou nylon
Tuerca Nylon
---------- 3

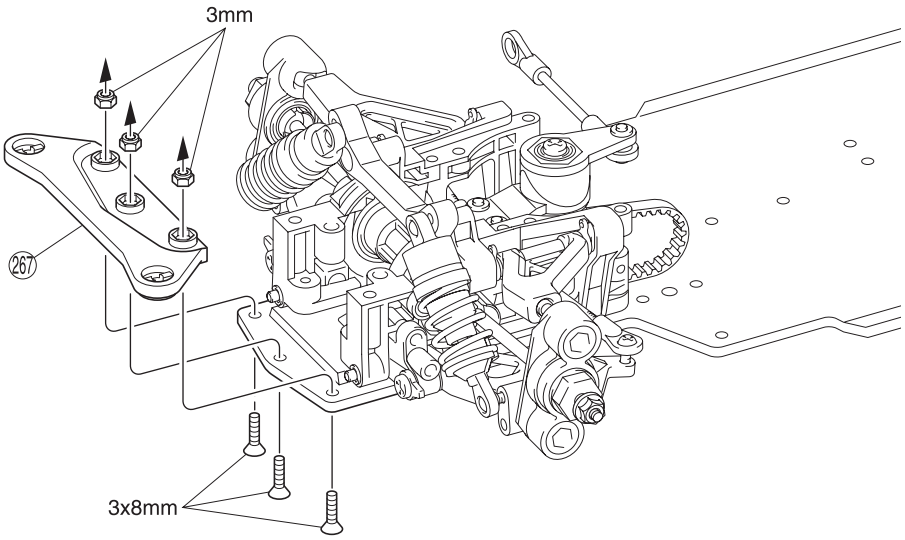

使用する袋詰。
Part bags used.
Verwendeter Teilebeutel.
Sachet utilisé.
Bolsa a utilizar.

17 バンパー / Bumper
Stoßstange / Pare-choc / Parachoques

No.1, No.10

3 x 10mm TPビス
TP Screw
LK Treibschr
Vis TP 3x10mm
Tornillo 3x10mm TP
---------- 4

3 x 10mm TPサラビス
TP F/H Screw
SK Treibschraube
Vis TP F/H 3x10mm
Tornillo 3x10mm TP F/H
---------- 2

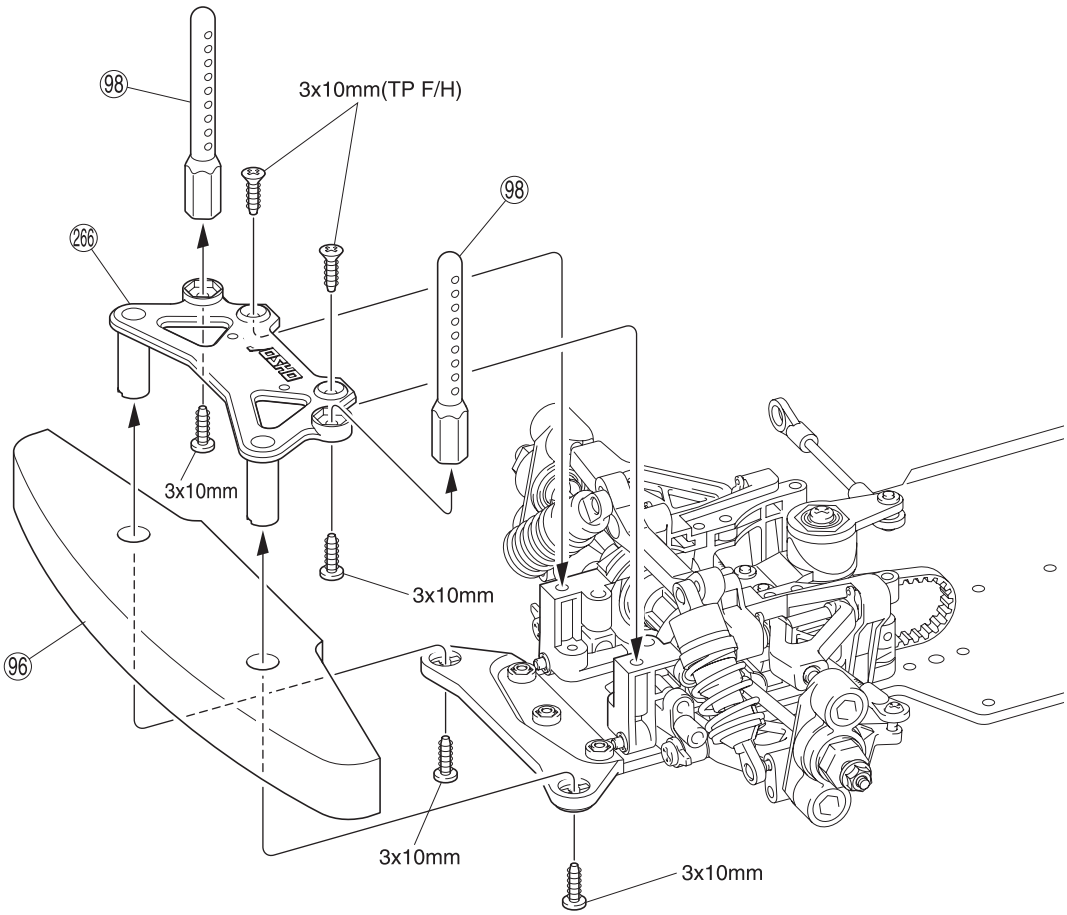

18 リヤバルクヘッド / Rear Bulkhead / Getriebekasten, hinten
Cellule arrière / Caja Trasera

No.5, No.10

3 x 15mm キャップビス
Cap Screw
Inbusschraube
Vis
Tornillo allen
---------- 2

173 ブレーキピストン
Brake Piston
Bremse Kolben
Piston frein
Pistón freno
---------- 1

90 ブレーキシャフト
Brake Shaft
Bremsewelle
Axe frein
Eje freno
---------- 1

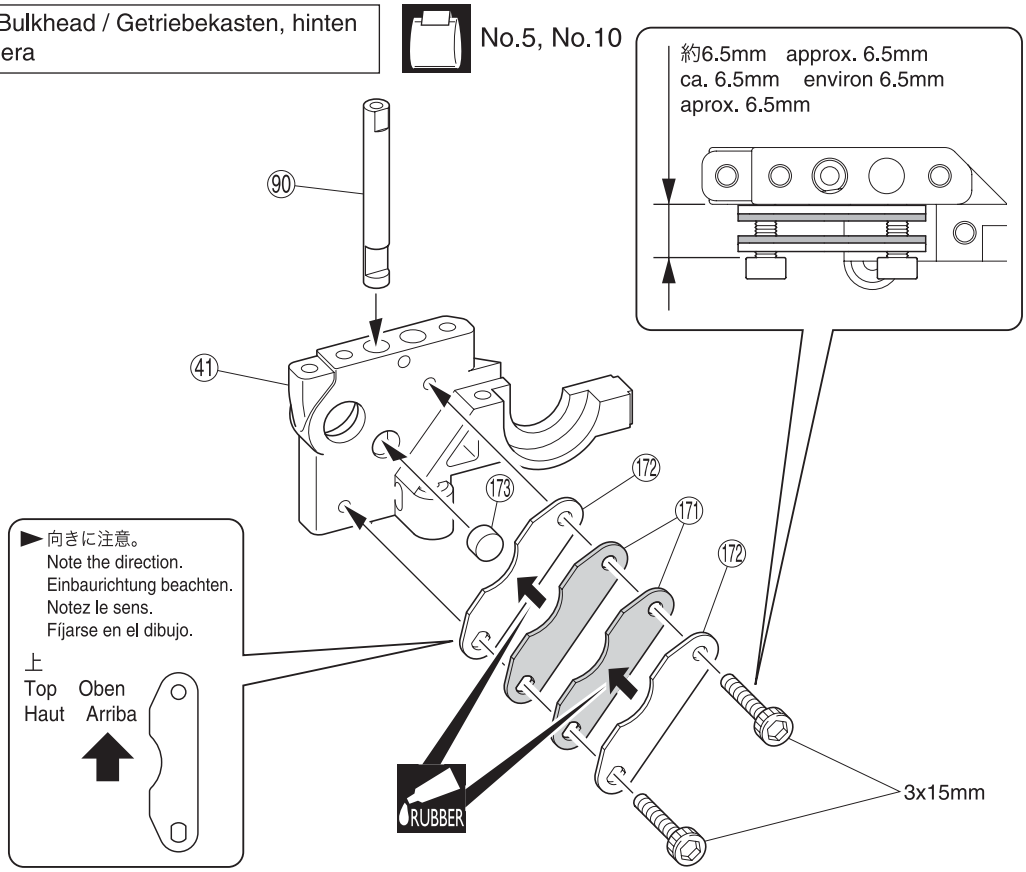

使用する袋詰。
Part bags used.
Verwendeter Teilebeutel.
Sachet utilisé.
Bolsa a utilizar.

RUBBER ゴム系接着剤で接着する。
Apply rubber type glue.
Gummikleber.
Collez avec de la colle a caoutchouc.
Aplicar cola de contacto.

19 リヤバルクヘッド / Rear Bulkhead / Getriebekasten, hinten Cellule arrière / Caja Trasera

No.2, No.5

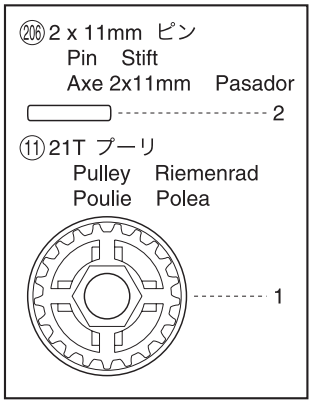

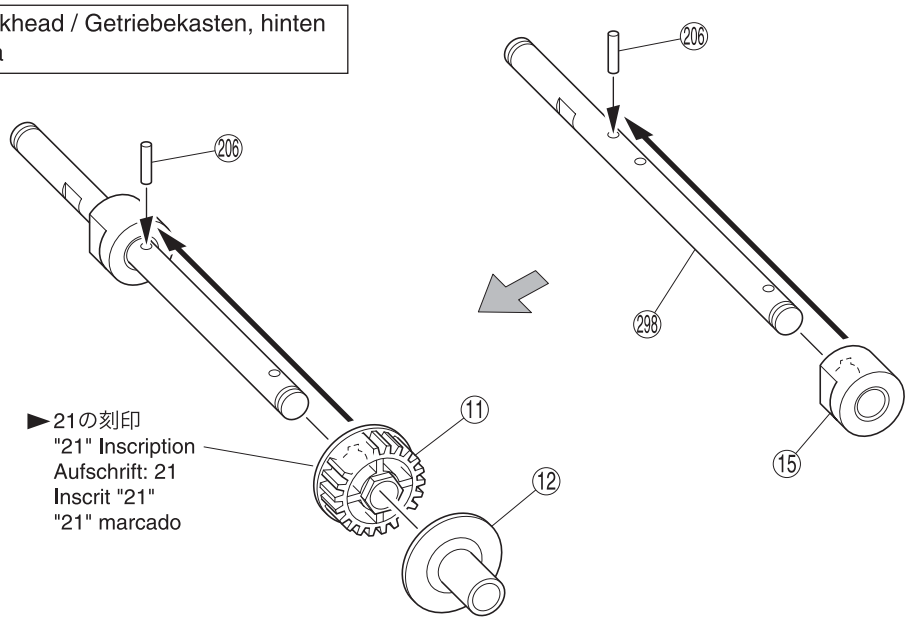

20 リヤバルクヘッド / Rear Bulkhead / Getriebekasten, hinten Cellule arrière / Caja Trasera

No.5

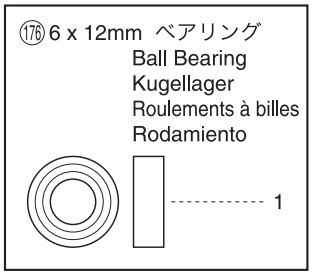

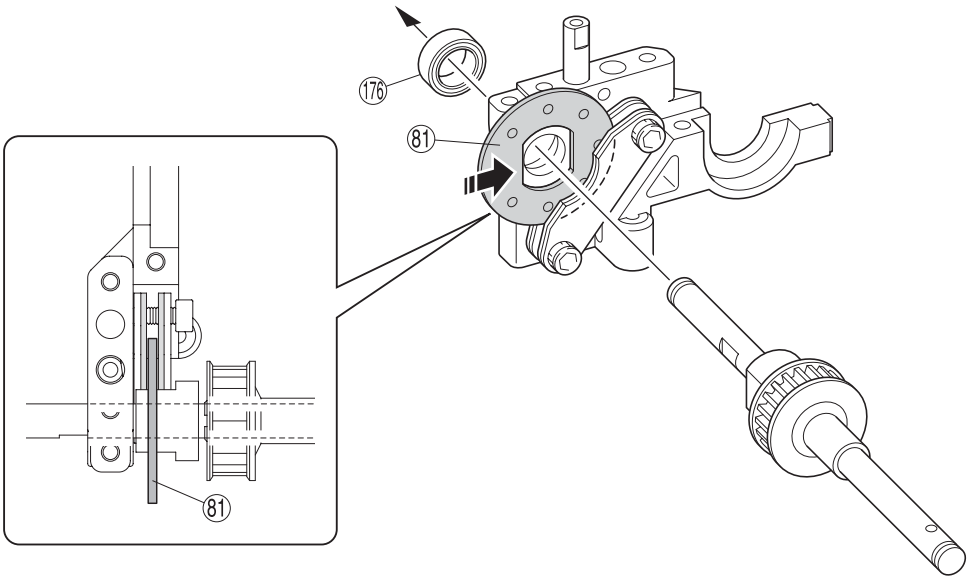

21 リヤバルクヘッド / Rear Bulkhead / Getriebekasten, hinten Cellule arrière / Caja Trasera

No.5, No.10

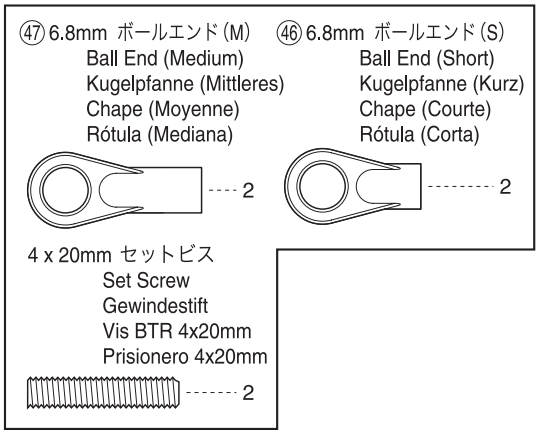

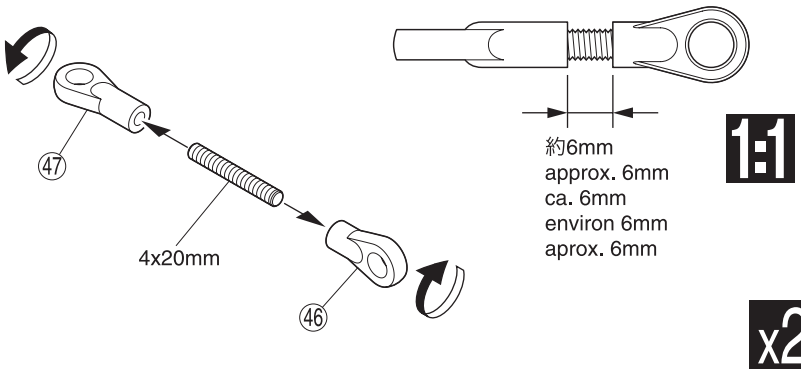

使用する袋詰。
Part bags used.
Verwendeter Teilebeutel.
Sachet utilisé.
Bolsa a utilizar.

x2 ２セット組立てる（例）。
Assemble as many times as specified.
Sooft wie angegeben zusammenbauen.
Assemblez aussi souvent qu'indiqué.
Repita las veces señaladas.

1:1 原寸図。
True-to-scale diagram.
Maßstabsgetreue Darstellung.
Illustration à l'échelle.
Dibujo a tamaño real.

22 リヤバルクヘッド / Rear Bulkhead / Getriebekasten, hinten Cellule arrière / Caja Trasera

No.1, No.5, No.10

㉑ 6.8mm ボール
Ball
Kugel
Rotule
Rótula
4

3 x 16mm サラビス
F/H Screw
SK Schraube
Vis F/H 3x16mm
Tornillo 3x16mm F/H
2

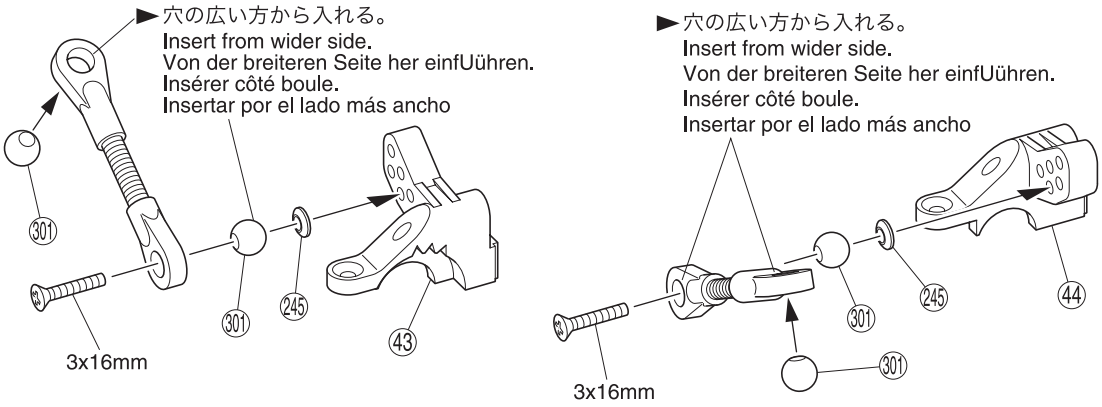

23 リヤバルクヘッド / Rear Bulkhead / Getriebekasten, hinten Cellule arrière / Caja Trasera

No.1, No.2, No.5, No.10

3 x 10mm TPサラビス
TP F/H Screw
SK Treibschraube
Vis TP F/H 3x10mm
Tornillo 3x10mm TP F/H
2

3 x 12mm TPサラビス
TP F/H Screw
SK Treibschraube
Vis TP F/H 3x12mm
Tornillo 3x12mm TP F/H
6

E5 Eリング
E-ring
E-Ring E5
Clips 5mm
Clip E5
1

㉖ 2 x 11mm ピン
Pin
Stift
Axe 2x11mm
Pasador
1

⑥ 18T プーリ
Pulley
Riemenrad
Poulie
Polea
1

⑰ 6 x 12mm ベアリング
Ball Bearing
Kugellager
Roulements à billes
Rodamiento
1

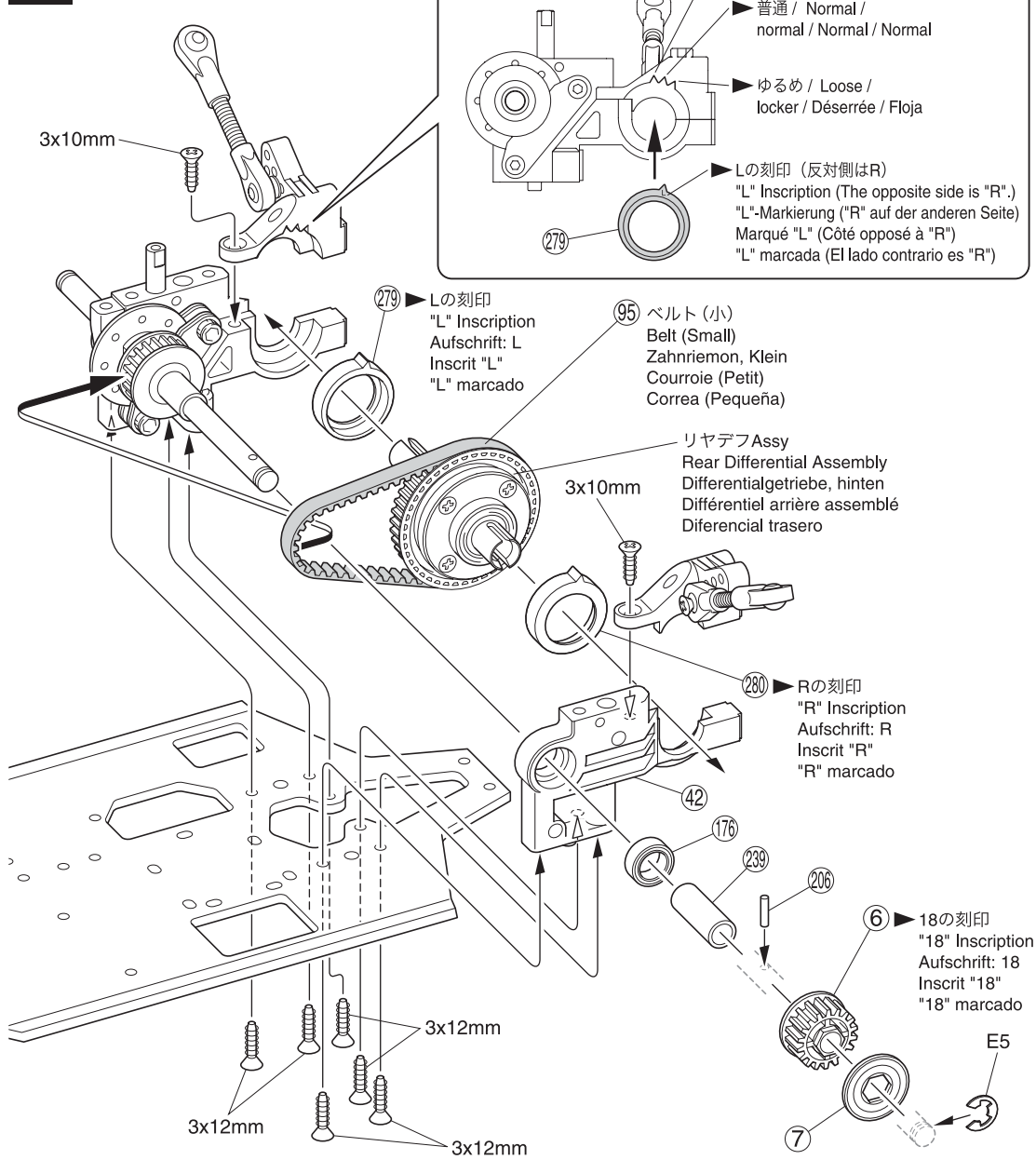

使用する袋詰。
Part bags used.
Verwendeter Teilebeutel.
Sachet utilisé.
Bolsa a utilizar.

24 リヤバルクヘッド / Rear Bulkhead
Getriebekasten, hinten / Cellule arrière / Caja Trasera

3 x 10mm TPサラビス
TP F/H Screw
SK Treibschraube
Vis TP F/H 3x10mm
Tornillo 3x10mm TP F/H — 6

4 x 8mm セットビス
Set Screw
Gewindestift
Vis BTR 4x8mm
Prisionero 4x8mm — 2

(300) 5.8mm ピロボール
Pillow Ball
Kugelschraube
Rotule 5.8mm
Rótula 5.8mm — 2

No.1, No.5, No.10

< 右側用 >
< For Right >
< Rechts >
< Drolte >
< Derecha >

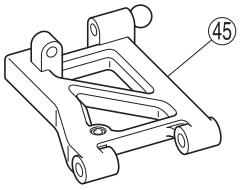

< 左側用 >
< For Left >
< Links >
< Gauche >
< Izquierda >

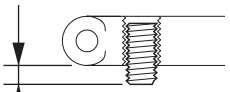

約2.5mm
approx. 2.5mm
ca. 2.5mm
environ 2.5mm
aprox. 2.5mm
1:1

4x8mm

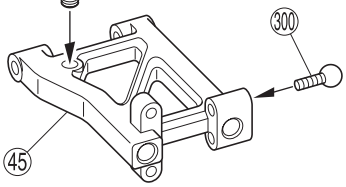

右側用
For Right
Rechts
Drolte
Derecha

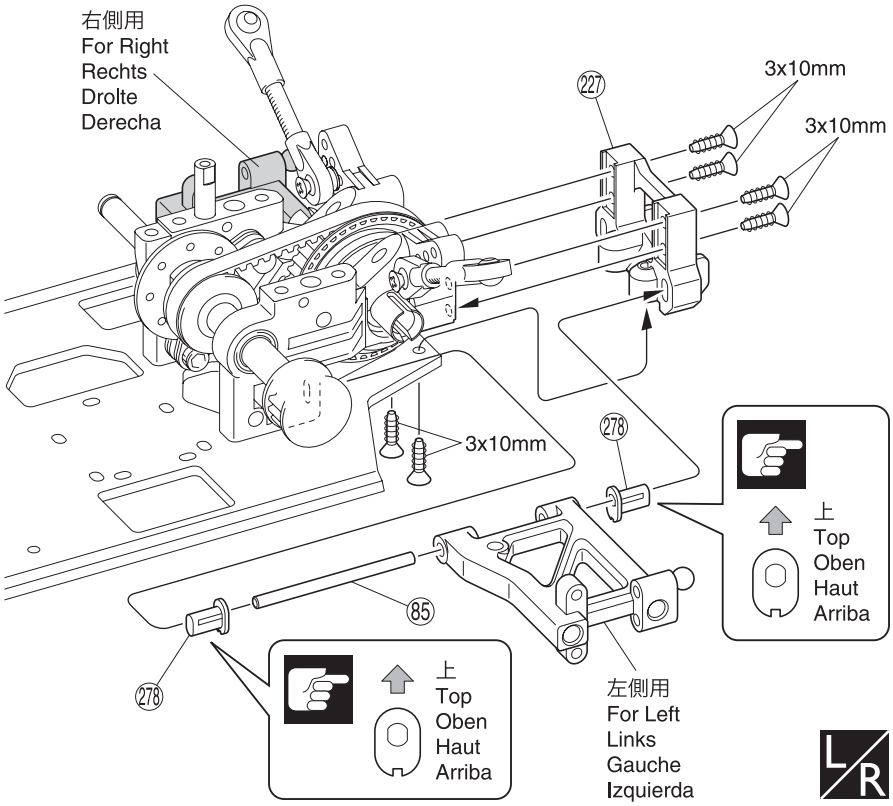

25 リヤハブ / Rear Hub / Achsschenkeltraeger
Porte fusées arrière / Mangueta Trasera

No.1, No.3, No.5, No.6, No.10

(176) 6 x 12mm ベアリング
Ball Bearing
Kugellager
Roulements à billes
Rodamiento — 2

(188) ホイルシャフト (黒)
Wheel Shaft (Black)
Welle Felge (Schwarz)
Axe Roue (Noire)
Salida rueda (Negra) — 2

(175) 10 x 15mm ベアリング
Ball Bearing
Kugellager
Roulements à billes
Rodamiento — 2

(206) 2 x 11mm ピン
Pin Stift
Axe 2x11mm Pasador — 2

4mm フランジ付ナイロンナット
Flanged Nylon Nut
Stoppmutter
Ecrou Nylstop épaulé
Tuerca nylon con collarín — 2

(193) 9mm ピロボール
Pillow Ball Kugelschraube
Rotule 9mm Rótula 9mm — 4

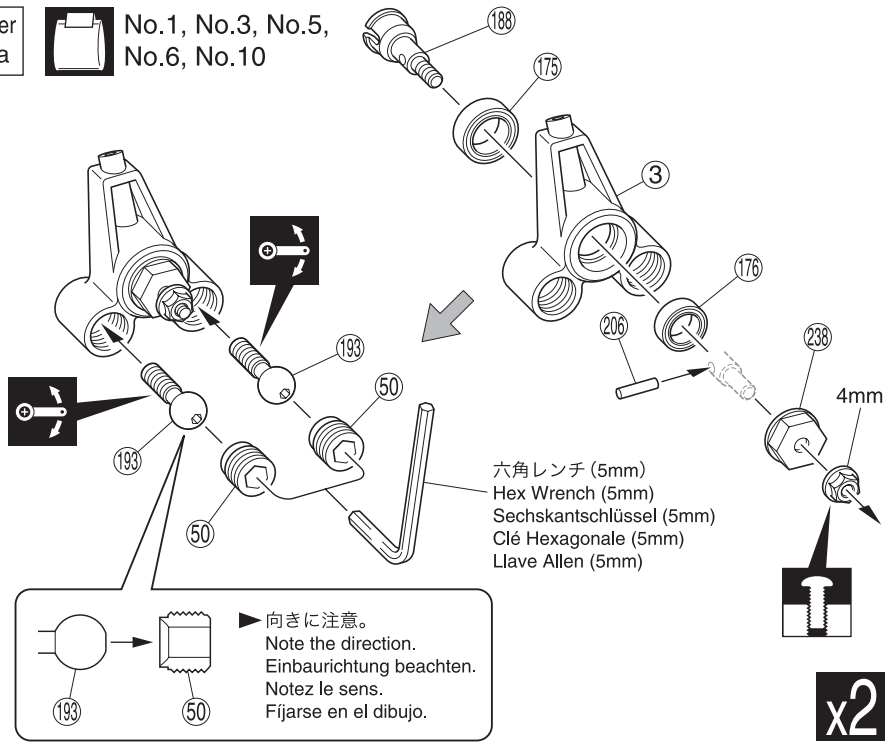

使用する袋詰。
Part bags used.
Verwendeter Teilebeutel.
Sachet utilisé.
Bolsa a utilizar.

可動するように組立てる。
Ensure smooth, non-binding movement when assembling.
Das Teil muß sich leicht bewegen lassen.
La pièce doit pouvoir pivoter autour de la vis.
Asegúrese que la pieza se mueve suavemente.

左右同じように組立てる。
Assemble left and right sides the same way.
Bauen Sie eine linke und eine rechte Seite.
Assemblez le côté gauche comme le côté droit.
Realice el montaje de igual forma en ambos lados.

x2 ２セット組立てる (例)。
Assemble as many times as specified.
Sooft wie angegeben zusammenbauen.
Assemblez aussi souvent qu'indiqué.
Repita las veces señaladas.

注意して組立てる所。
Pay close attention here!
Vorsicht! Wichtiger Hinweis!
Attention! Avis important!
Preste atención.

1:1 原寸図。
True-to-scale diagram.
Maßstabsgetreue Darstellung.
Illustration à l'échelle.
Dibujo a tamaño real.

仮止め。
Temporarily tighten.
Vorläufig festziehen.
Vissez temporairement.
Apriete de manera provisional.

26 リヤバルクヘッド / Rear Bulkhead / Getriebekasten, hinten Cellule arrière / Caja Trasera

No.6, No.10

3x16mm

5.3mm

4.7mm

207

224

3 x 16mm サラビス
F/H Screw
SK Schraube
Vis F/H 3x16mm
Tornillo 3x16mm F/H
2

207 Oリング P3 (黒)
O-ring P3 (Black)
O-Ring P3 (Schwarz)
Joint thorique P3 (Noir)
Junta Tórica P3 (Negra)
2

224 スイングシャフト (リヤ)
Swing Shaft (Rear)
Halbwelle (Hinten)
Cardan (Arrière)
Palier (Trasero)
2

六角レンチ (2.5mm)
Hex Wrench (2.5mm)
Sechskantschlüssel (2.5mm)
Clé Hexagonale (2.5mm)
Llave Allen (2.5mm)

L/R

27 2スピードミッション / 2 Speed Changer 2-Gang-Getriebe / Boite de vitesse / Cambio 2 velocidades

No.6, No.10

3 x 3mm セットビス
Set Screw
Gewindestift
Vis BTR 3x3mm
Prisionero 3x3mm
2

4 x 4mm セットビス
Set Screw
Gewindestift
Vis BTR 4x4mm
Prisionero 4x4mm
1

156 5mm ローラー
Roller Rolle
Bille Casquillo
2

155 2.6 x 3 x 6mm カラー
Collar Gleitlager
Bague Casquillo
2

2.6 x 12mm キャップビス
Cap Screw Inbusschraube
Vis Tornillo allen
2

154 2速スプリング
2 Speed Spring Feder
Ressort Muelle
2

► ネジの頭が出ないようにする。
Screw head should not be out of the surface.
Die Schraube darf nicht nach auflen herausragen!
La tête de la vis ne doit pas dépasser de la surface.
El tornillo no debe sobresalir.

3x3mm

155

155

2.6x12mm

❷ ► 2.6mmキャップビスを 155 カラーにあたるまでしめた所から3回転ゆるめる。
Tighten 2.6mm Cap Screw to 155 Collar till the screw stops, and unscrew 3 rounds, then please set up according to the track condition.
M2,6 Schraube vollstaendig einschrauben, anschlieflend 3 Umdrehungen herausdrehen. Die Feinabstimmung muss auf der Rennstrecke erfolgen!
Serrer fermement la vis BTR de 2,6mm de la bague 155, puis dévisser la de 3 tours puis ajuster selon la piste.
Apriete el Tornillo allen 2.6mm al casquillo 155 hasta que el tope, ahora aflójelo 3 vueltas y ajuste según las condiciones de la pista.

2.6x12mm

3x3mm

155

154

153

156

152

240

156

153

154

155

3x3mm

2.6x12mm

4x4mm

❹ ► 平らな面にセットビスを固定する。
Firmly tighten the set screws onto the flat spots.
Ziehen Sie die Gewindestifte auf die ab-geflachten Flächen fest.
Vissez les vis type BTR sur les méplats.
Apriete los prisioneros firmemente en las partes planas del eje.

使用する袋詰。
Part bags used.
Verwendeter Teilebeutel.
Sachet utilisé.
Bolsa a utilizar.

番号の順に組立てる。
Assemble in the specified order.
In der angegebenen Reihenfolge zusammenbauen.
Assemblez dans l'ordre indiqué.
Realice el montaje en el orden indicado.

ネジロック剤を塗る。
Apply threadlocker (screw cement).
Verwenden Sie Schraubensicherungslack.
Appliquer du frein filet.
Aplique líquido fijatornillos.

グリスを塗る。
Apply grease.
Fetten.
Graissez.
Aplicar grasa.

注意して組立てる所。
Pay close attention here!
Vorsicht! Wichtiger Hinweis!
Attention! Avis important!
Preste atención.

左右同じように組立てる。
Assemble left and right sides the same way.
Bauen Sie eine linke und eine rechte Seite.
Assemblez le côté gauche comme le côté droit.
Realice el montaje de igual forma en ambos lados.

28 2スピードミッション / 2 Speed Changer
2-Gang-Getriebe / Boite de vitesse / Cambio 2 velocidades

No.6, No.10

3 x 6mm ビス
Screw
LK Schraube
Vis 3x6mm
Tornillo 3x6mm — 3

6mm ワッシャー
Washer Scheibe
Rondelle Arandela — 1

E5 Eリング
E-ring E-Ring E5
Clips 5mm Clip E5 — 1

(176) 6 x 12mm ベアリング
Ball Bearing
Kugellager
Roulements à billes
Rodamiento — 2

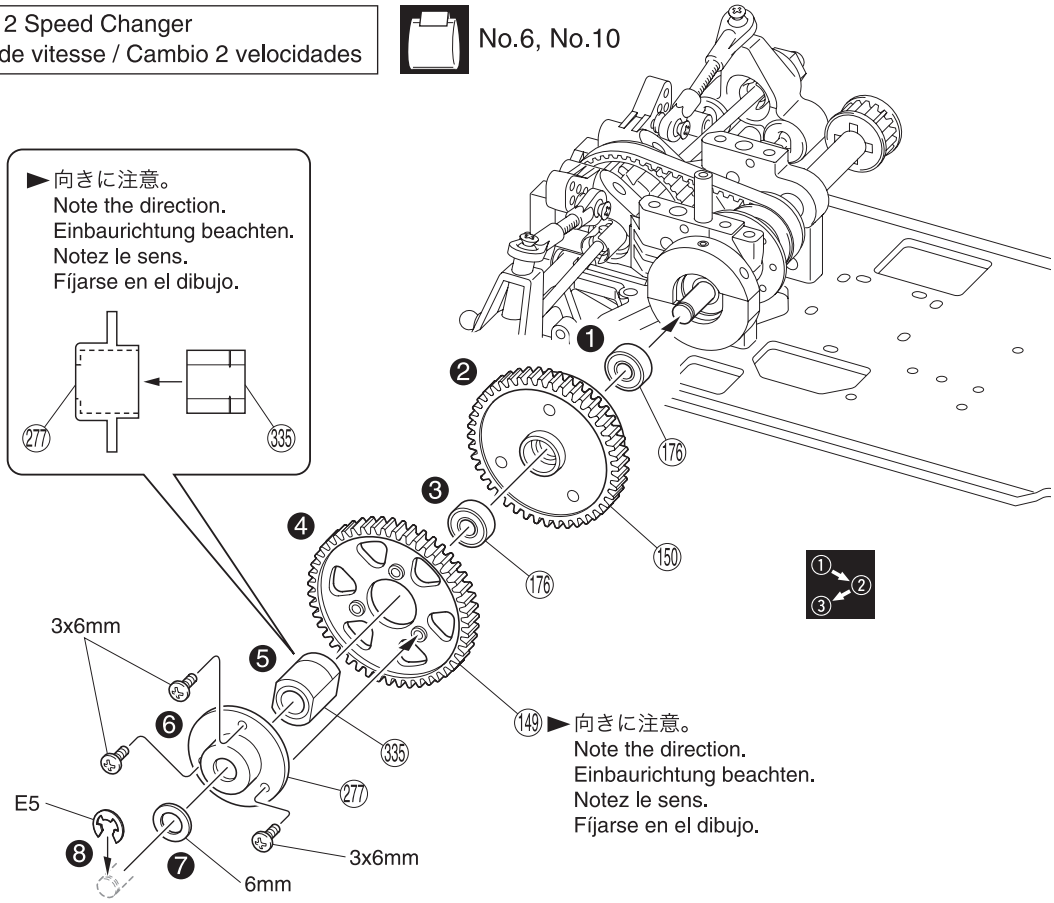

29 リヤダンパー / Rear Shock / Hintere Dämpfer
Amortisseur arrière / Amortiguadores Traseros

No.1, No.5, No.10

(300) 5.8mm ピロボール
Pillow Ball
Kugelschraube
Rotule 5.8mm
Rótula 5.8mm — 2

3 x 10mm TPビス
TP Screw
LK Treibschr
Vis TP 3x10mm
Tornillo 3x10mm TP — 2

3 x 12mm TPビス
TP Screw
LK Treibschr
Vis TP 3x12mm
Tornillo 3x12mm TP — 2

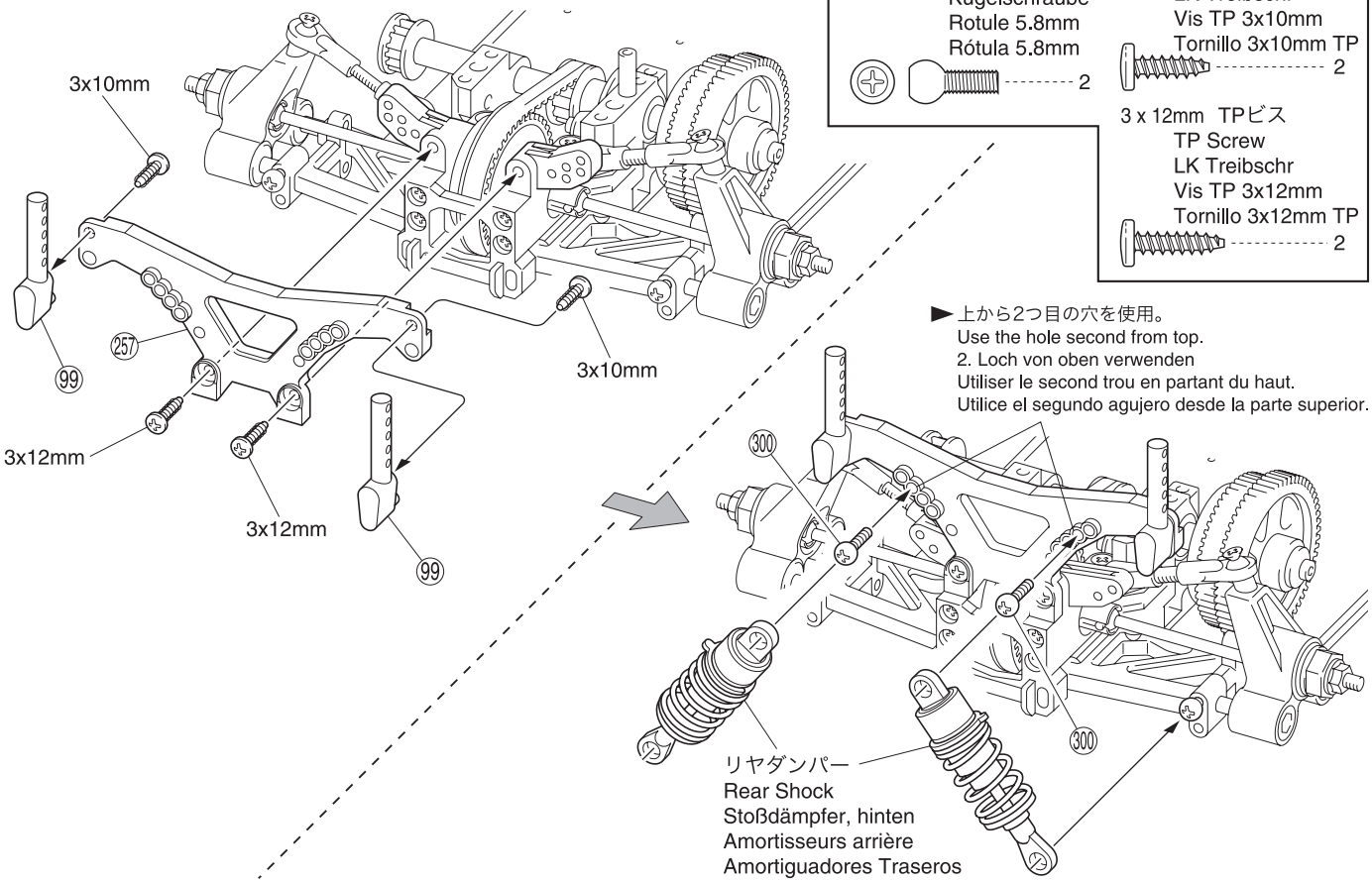

使用する袋詰。
Part bags used.
Verwendeter Teilebeutel.
Sachet utilisé.
Bolsa a utilizar.

番号の順に組立てる。
Assemble in the specified order.
In der angegebenen Reihenfolge zusammenbauen.
Assemblez dans l'ordre indiqué.
Realice el montaje en el orden indicado.

30 ミドルシャフトサポート / Middle Shaft Support
Das Rollenlager / Support d'axe intermédiaire / Soporte eje central

No.2, No.5, No.7, No.10

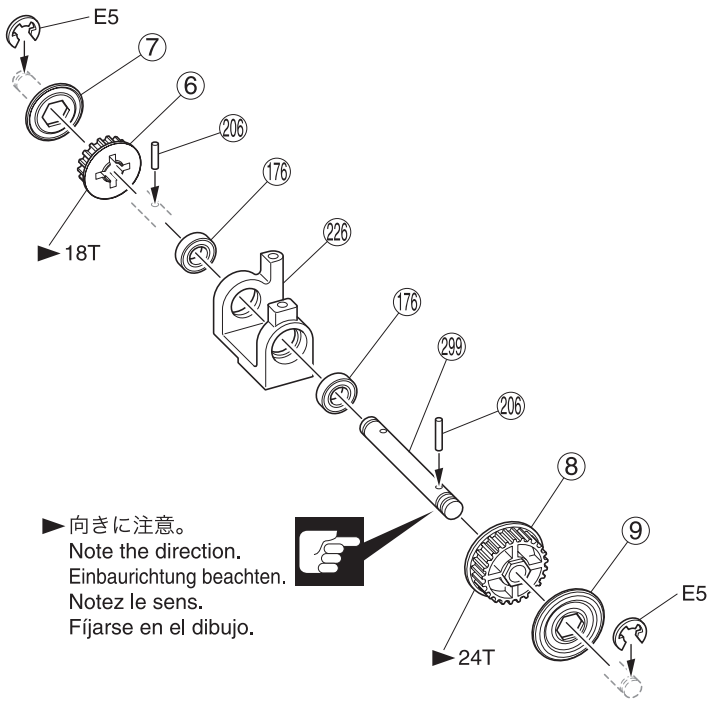

3 x 8mm TPサラビス
TP F/H Screw
SK Treibschraube
Vis TP F/H 3x8mm
Tornillo 3x8mm TP F/H
3

E5 Eリング
E-ring
E-Ring E5
Clips 5mm
Clip E5
2

206 2 x 11mm ピン
Pin
Stift
Axe 2x11mm
Pasador
2

176 6 x 12mm ベアリング
Ball Bearing
Kugellager
Roulements à billes
Rodamiento
2

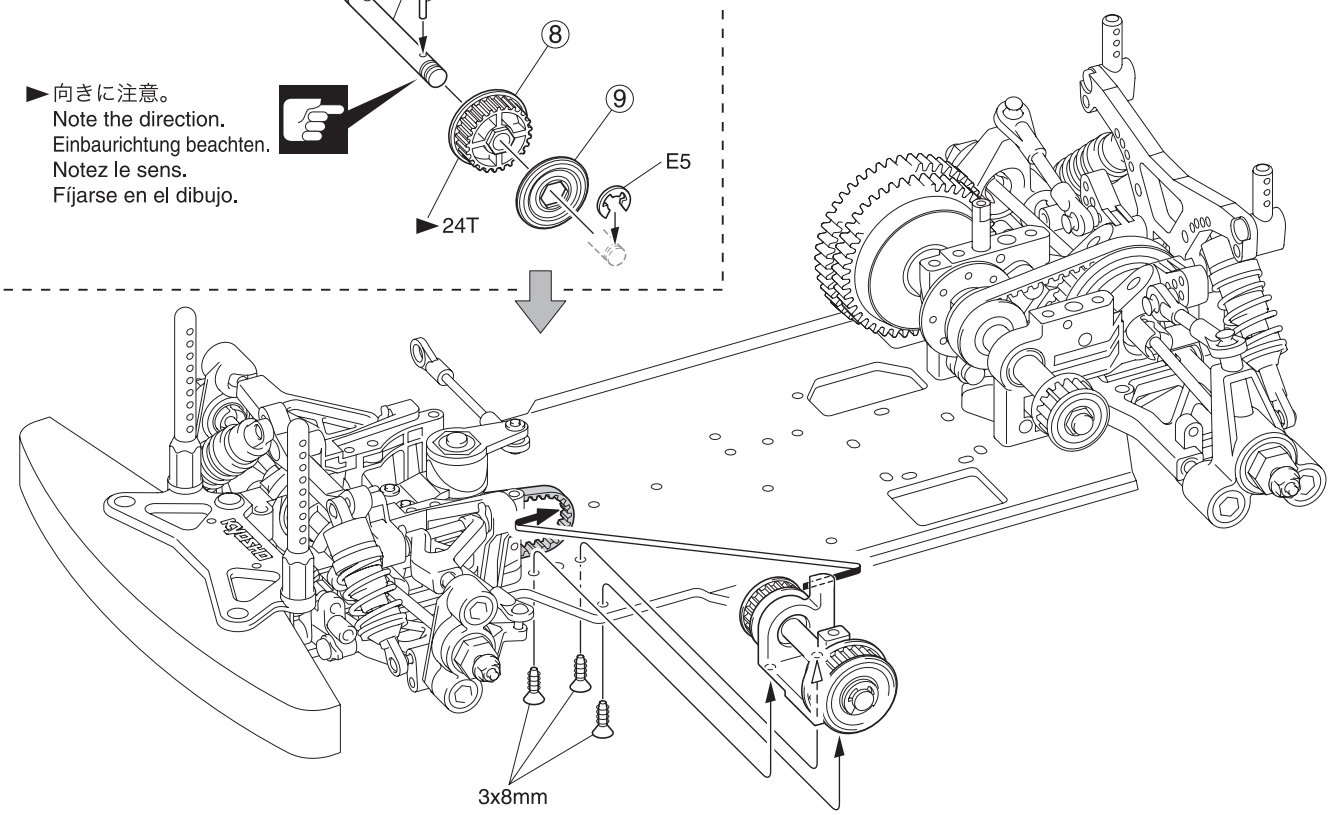

31 ミドルベルト / Middle Belt
Der mittlere Zahnriemen / Courroie centrale / Correa central

No.1, No.7, No.10

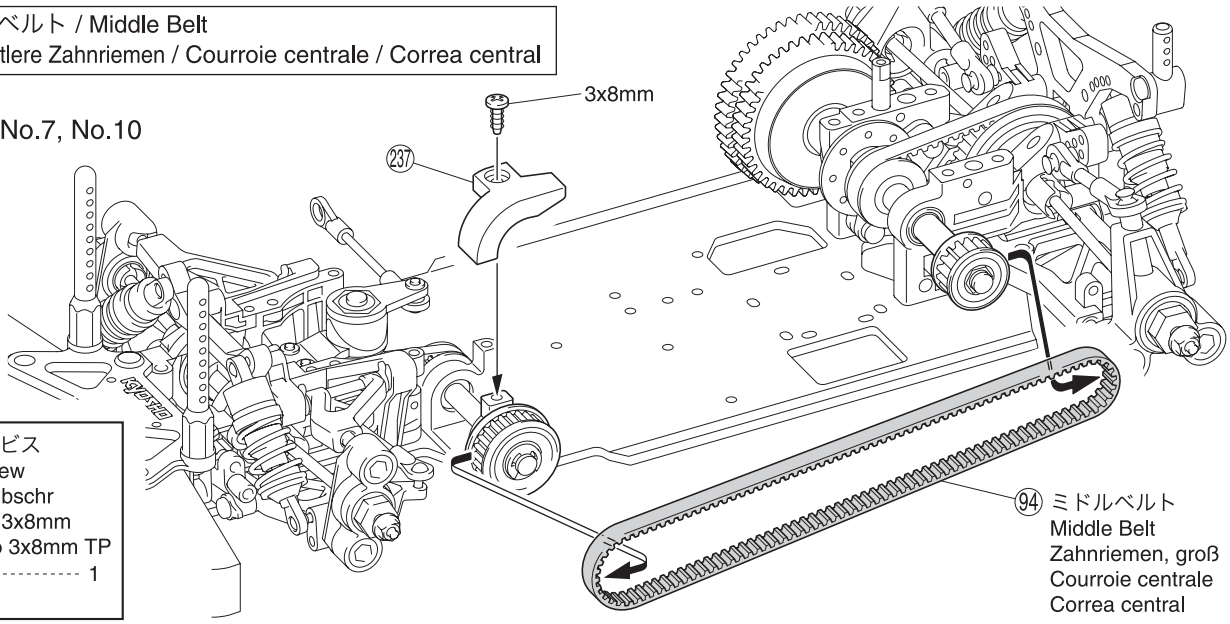

3 x 8mm TPビス
TP Screw
LK Treibschr
Vis TP 3x8mm
Tornillo 3x8mm TP
1

使用する袋詰。/ Part bags used. /
Verwendeter Teilebeutel. / Sachet utilisé. / Bolsa a utilizar.

注意して組立てる所。/ Pay close attention here! /
Vorsicht! Wichtiger Hinweis! / Attention! Avis important! / Preste atención.

32 ステアリングサーボ / Steering Servo
Lenkservo / Servo de direction / Servo de dirección

No.1, No.3, No.5, No.10

►向きに注意。
Note the direction.
Einbaurichtung beachten.
Notez le sens.
Fíjarse en el dibujo.

• SANWA
• FUTABA(S9451)

• その他
Other Types
andere Servos
Autres
Otros tipos

前
Front
Vorne
Avant
Parte Delantera

ステアリングサーボ
Steering Servo
Lenkservo
Servo de direction
Servo de dirección

►SANWA / FUTABA（S9451）の時に使用。
Use with SANWA / FUTABA (S9451).
Fuer Sanwa oder Futaba S9451 verwenden
Montage pour SANWA/FUTABA (S9451).
Usar con SANWA / FUTABA (S9451).

270 K····· KO / JR SANWA
271 F····· FUTABA
272 H····· HITEC

3x10mm
3x5x0.3mm
3x10mm

►必ずサーボ付属のゴムグロメットを入れてください。
Insert rubber grommet included in the radio set.
Gummilager einsetzen.
Insérer les supports servos (inclus avec votre radio) comme indiqué.
Utilice los soportes de goma incluidos en el equipo de radio.

►組立て後、※部分に隙間がない場合はシムを追加してください。
（隙間は使用するサーボにより変ります）
After assembled, if the * does not have a proper space, insert the shim as shown in illustration (a space are difference depending on the servos).
Nach dem Zusammenbau prüfen, ob * genügend Platz hat. Je nach dem verwendeten Servo ggf. eine Distanzscheibe verwenden.
Une fois assemblé, si l'espace (*) n'est pas suffisant, augmenter-le en plaçant une rondelle comme indiqué sur le schéma (l'espace dépend du type de servo).
Una vez montado, si no hay espacio suficiente, inserte la arandela tal y como muestra el dibujo. (el espacio también dependerá de los servos)

3 x 10mm TPビス
TP Screw
LK Treibschr
Vis TP 3x10mm
Tornillo 3x10mm TP ---------- 4

300 5.8mm ピロボール
Pillow Ball
Kugelschraube
Rotule 5.8mm
Rótula 5.8mm ---------- 1

3 x 5 x 0.3mm シム
Shim
Distanzscheibe
Rondelle
Arandela ---------- 2

33 メカプレート / Radio Plate
Die Radioplatte / Platine radio / Bandeja de Radio

No.8, No.10

3 x 8mm TPビス
TP Screw
LK Treibschr
Vis TP 3x8mm
Tornillo 3x8mm TP ---------- 2

スイッチ
Switch
Schalter
Interrupteur
Interruptor

►スイッチコードのバッテリーコネクター。
Switch cord for the battery connector.
Anschluss fuer Empfaengerakku
Passer le cable de la batterie.
Cable para el conector de la batería.

3x8mm

►コードを通す。
Cords come like picture.
Kabel durch die Einkerbung ziehen.
Connecter les fiches moteurs comme indiqué sur le schéma.
Coloque los cables tal y como indica el dibujo.

スイッチ
Switch
Schalter
Interrupteur
Interruptor

ステアリングサーボ
Steering Servo
Lenkservo
Servo de direction
Servo de dirección

使用する袋詰。
Part bags used.
Verwendeter Teilebeutel.
Sachet utilisé.
Bolsa a utilizar.

注意して組立てる所。
Pay close attention here!
Vorsicht! Wichtiger Hinweis!
Attention! Avis important!
Preste atención.

別購入品。
Must be purchased separately!
Das Teil ist nicht im Bausatz enthalten!
Doit être acheté séparément!
Debe comprarse por separado.

34 メカプレート / Radio Plate
Die Radioplatte / Platine radio / Soporte de Radio

No.1, No.5, No.10

2.6 x 8mm ビス
Screw
LK Schraube
Vis 2.6x8mm
Tornillo 2.6x8mm ---------- 2

3 x 5 x 0.3mm シム
Shim
Distanzscheibe
Rondelle
Arandela ---------- 2

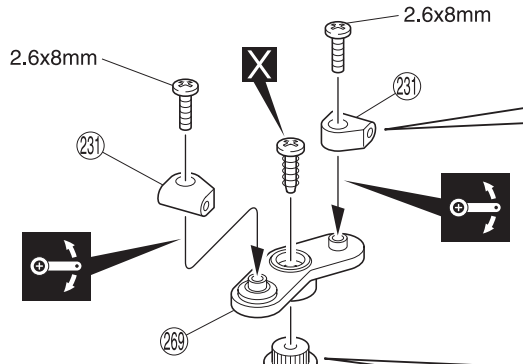

► 向きに注意。
Note the direction.
Einbaurichtung beachten.
Notez le sens.
Fíjarse en el dibujo.

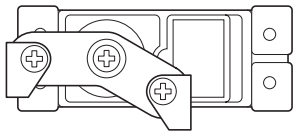

270 K····· KO / JR / SANWA
271 F····· FUTABA
272 H····· HITEC

3x5x0.3mm

► 組立て後、※部分に隙間がない場合はシムを追加してください。
（隙間は使用するサーボにより変ります）
After assembled, if the * does not have a proper space, insert the shim as shown in illustration (a space are difference depending on the servos).
Nach dem Zusammenbau prüfen, ob * genügend Platz hat. Je nach dem verwendeten Servo ggf. eine Distanzscheibe verwenden.
Une fois assemblé, si l'espace (*) n'est pas suffisant, augmenter-le en plaçant une rondelle comme indiqué sur le schéma (l'espace dépend du type de servo).
Una vez montado, si no hay espacio suficiente, inserte la arandela tal y como muestra el dibujo. (el espacio también dependerá del tipo de servos)

※

► 必ずサーボ付属のゴムグロメットを入れてください。
Insert rubber grommet included in the radio set.
Gummilager einsetzen.
Insérer les supports servos (inclus avec votre radio) comme indiqué.
Utilice los soportes de goma incluidos en el equipo de radio.

X スロットルサーボ
Throttle Control Servo
Gasservo
Servo de gaz
Servo de Gas

35 メカプレート / Radio Plate
Die Radioplatte / Platine radio / Soporte de Radio

No.1, No.10

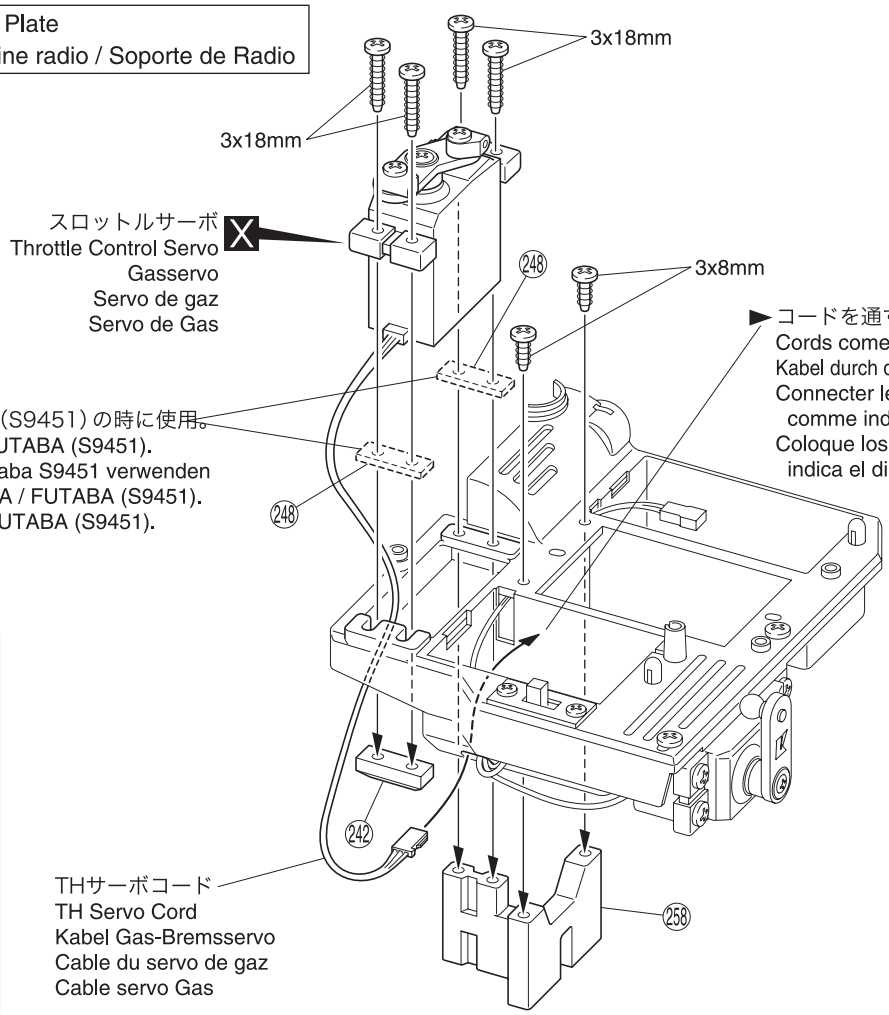

スロットルサーボ X
Throttle Control Servo
Gasservo
Servo de gaz
Servo de Gas

► コードを通す。
Cords come like picture.
Kabel durch die Einkerbung ziehen.
Connecter les fiches moteurs comme indiqué sur le schéma.
Coloque los cables tal y como indica el dibujo.

► SANWA / FUTABA (S9451) の時に使用。
Use with SANWA / FUTABA (S9451).
Fuer Sanwa oder Futaba S9451 verwenden
Montage pour SANWA / FUTABA (S9451).
Usar con SANWA / FUTABA (S9451).

3 x 8mm TPビス
TP Screw
LK Treibschr
Vis TP 3x8mm
Tornillo 3x8mm TP ---------- 2

3 x 18mm TPビス
TP Screw
LK Treibschr
Vis TP 3x18mm
Tornillo 3x18mm TP ---------- 4

THサーボコード
TH Servo Cord
Kabel Gas-Bremsservo
Cable du servo de gaz
Cable servo Gas

使用する袋詰。
Part bags used.
Verwendeter Teilebeutel.
Sachet utilisé.
Bolsa a utilizar.

可動するように組立てる。
Ensure smooth, non-binding movement when assembling.
Das Teil muß sich leicht bewegen lassen.
La pièce doit pouvoir pivoter autour de la vis.
Asegúrese que la pieza se mueve suavemente.

X 別購入品。
Must be purchased separately!
Das Teil ist nicht im Bausatz enthalten!
Doit être acheté séparément!
Debe comprarse por separado.

注意して組立てる所。
Pay close attention here!
Vorsicht! Wichtiger Hinweis!
Attention! Avis important!
Preste atención.

36 メカプレート / Radio Plate
Die Radioplatte / Platine radio / Bandeja de Radio

No.8, No.10

►プロポの説明書を参考に、コネクターを接続する。
Connect as per radio instruction manual.
Schließen Sie die Servos gemäß der Bedienungsanleitung Ihrer RC-Anlage an.
Branchez selon la notice de la radio.
Conecte siguiendo las instrucciones del manual del equipo de radio.

(218) スナップピン
Snap Pin
Karosserieklammer
Insérer le clips
Clip carrocería
1

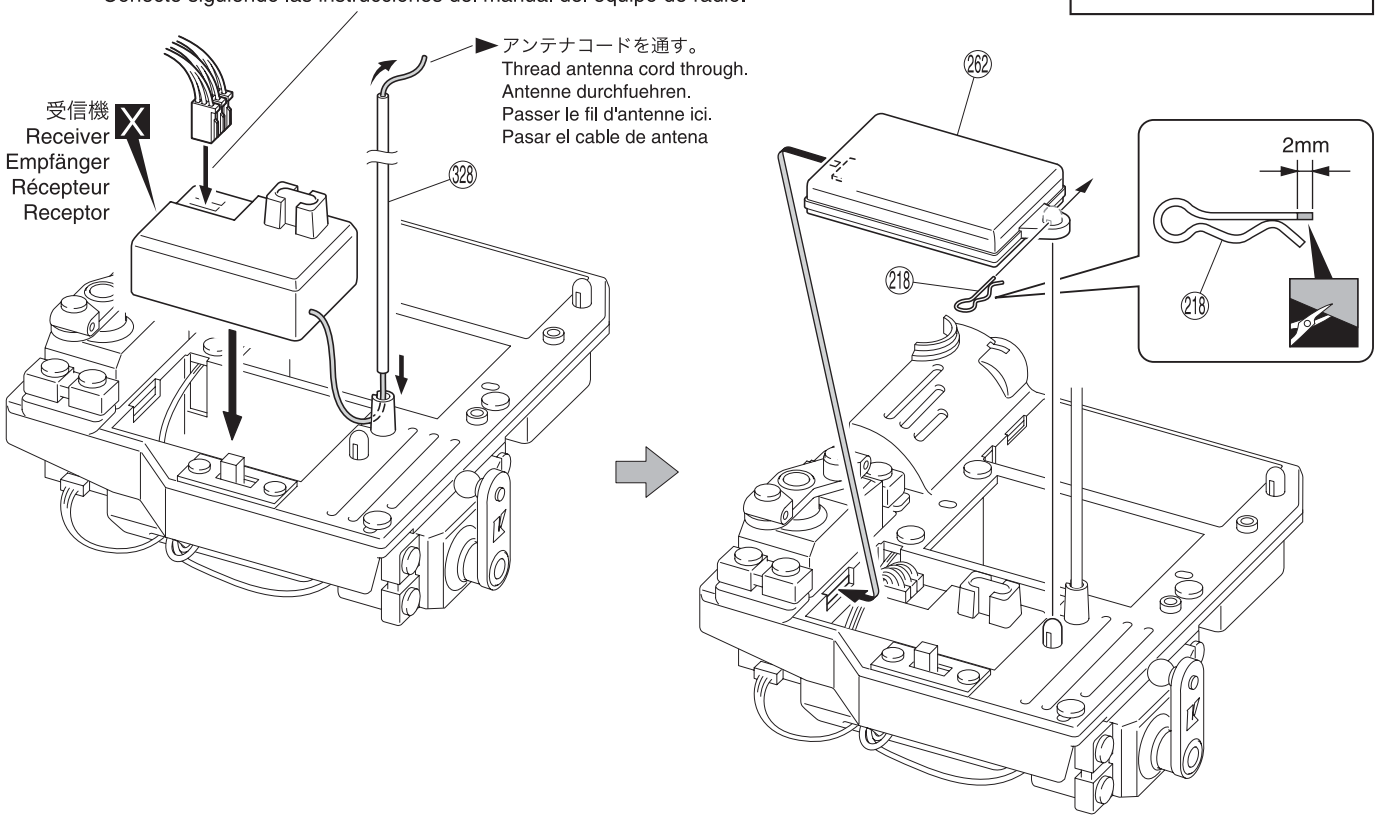

37 メカプレート / Radio Plate
Die Radioplatte / Platine radio / Bandeja de Radio

No.1, No.8, No.10

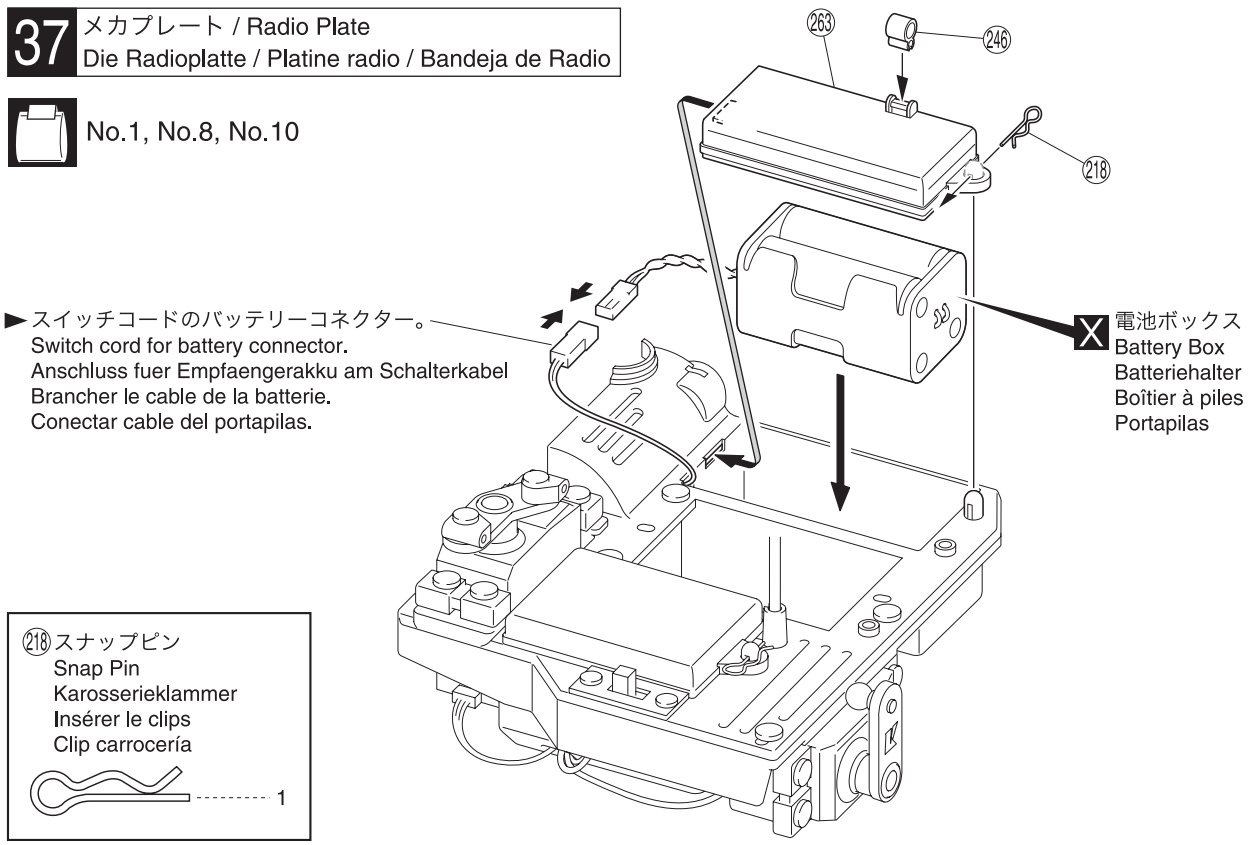

(218) スナップピン
Snap Pin
Karosserieklammer
Insérer le clips
Clip carrocería
1

使用する袋詰。
Part bags used.
Verwendeter Teilebeutel.
Sachet utilisé.
Bolsa a utilizar.

をカットする。
Cut off shaded portion.
Schneiden Sie die schraffierten Flächen heraus.
Coupez la partie grisée.
Corte la zona oscurecida.

別購入品。
Must be purchased separately!
Das Teil ist nicht im Bausatz enthalten!
Doit être acheté séparément!
Debe comprarse por separado.

注意して組立てる所。
Pay close attention here!
Vorsicht! Wichtiger Hinweis!
Attention! Avis important!
Preste atención.

38 メカプレート / Radio Plate
Die Radioplatte / Platine radio / Soporte de Radio

No.1, No.7, No.10

3 x 18mm サラビス
F/H Screw
SK Schraube
Vis F/H 3x18mm
Tornillo 3x18mm F/H
1

3mm ナイロンナット
Nylon Nut
Kunststoffmutter
Ecrou nylon
Tuerca Nylon
1

3mm ワッシャー
Washer
Scheibe
Rondelle 3mm
Arandela 3mm
1

332 5 x 10 x 4mm メタル
Metal Bushing
Lager
Bague Métal 5x10x4mm
Casquillo Metálico 5x10x4mm
2

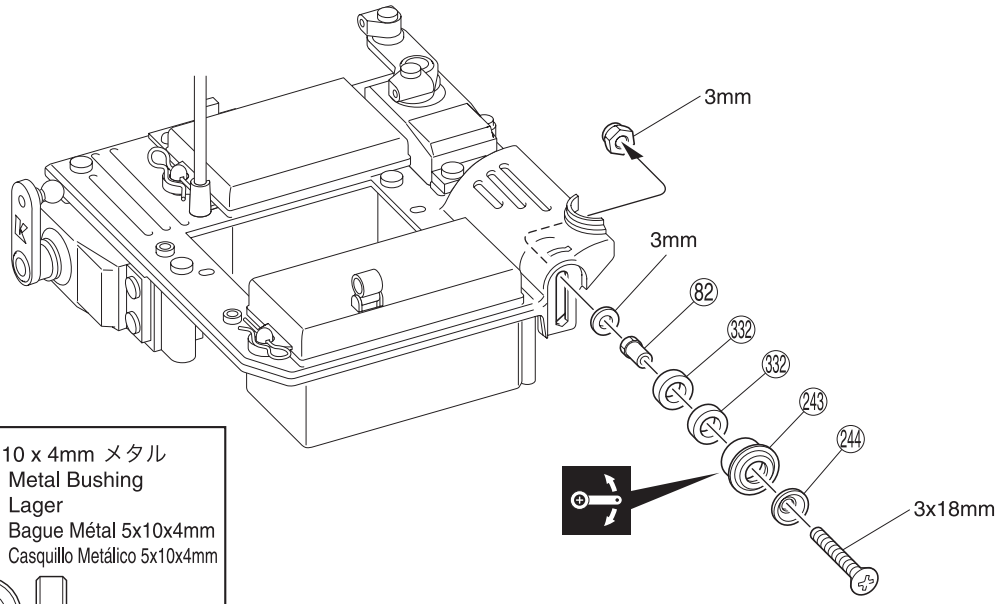

39 メカプレート / Radio Plate
Die Radioplatte / Platine radio / Soporte de Radio

No.10

3 x 8mm TPサラビス
TP F/H Screw
SK Treibschraube
Vis TP F/H 3x8mm
Tornillo 3x8mm TP F/H
6

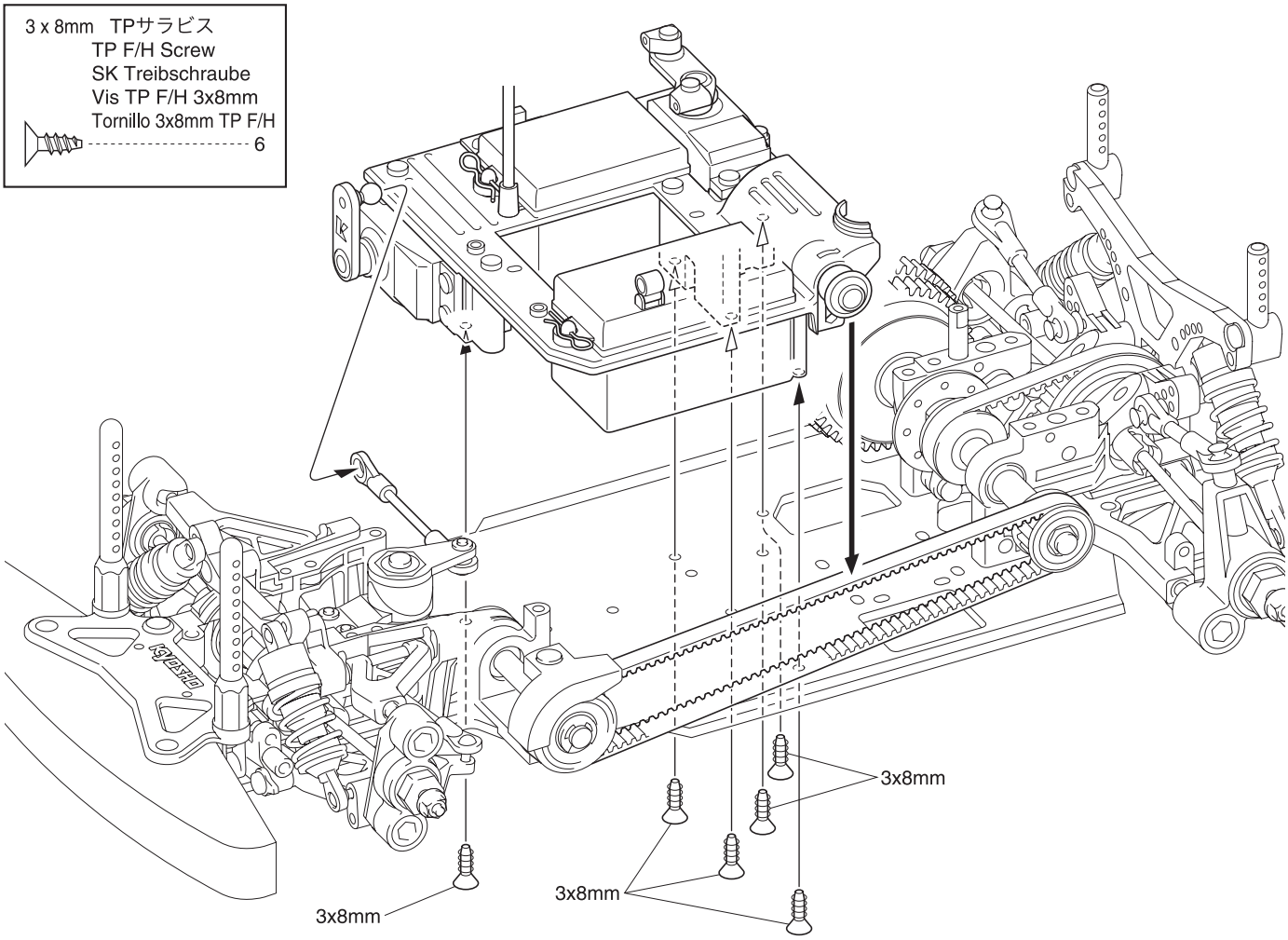

使用する袋詰。
Part bags used.
Verwendeter Teilebeutel.
Sachet utilisé.
Bolsa a utilizar.

可動するように組立てる。
Ensure smooth, non-binding movement when assembling.
Das Teil muß sich leicht bewegen lassen.
La pièce doit pouvoir pivoter autour de la vis.
Asegúrese que la pieza se mueve suavemente.

40 フロントアッパーデッキ / Front Upper Deck
Front Upper Deck / Capot de cellule avant / Placa superior delantera

No.1, No.10

► 5 で、仮止めしていたもの。
Use the screws that were tightened temporarily in Step 5 .
Schrauben aus Baustufe 5 verwenden.
Fixer les vis qui étaient temporairement fixées à l'étape 5 .
Utilice los tornillos apretados de manera provisional en 5 .

3 x 8mm TPビス
TP Screw
LK Treibschr
Vis TP 3x8mm
Tornillo 3x8mm TP ---------- 2

3 x 12mm TPビス
TP Screw
LK Treibschr
Vis TP 3x12mm
Tornillo 3x12mm TP ---------- 4

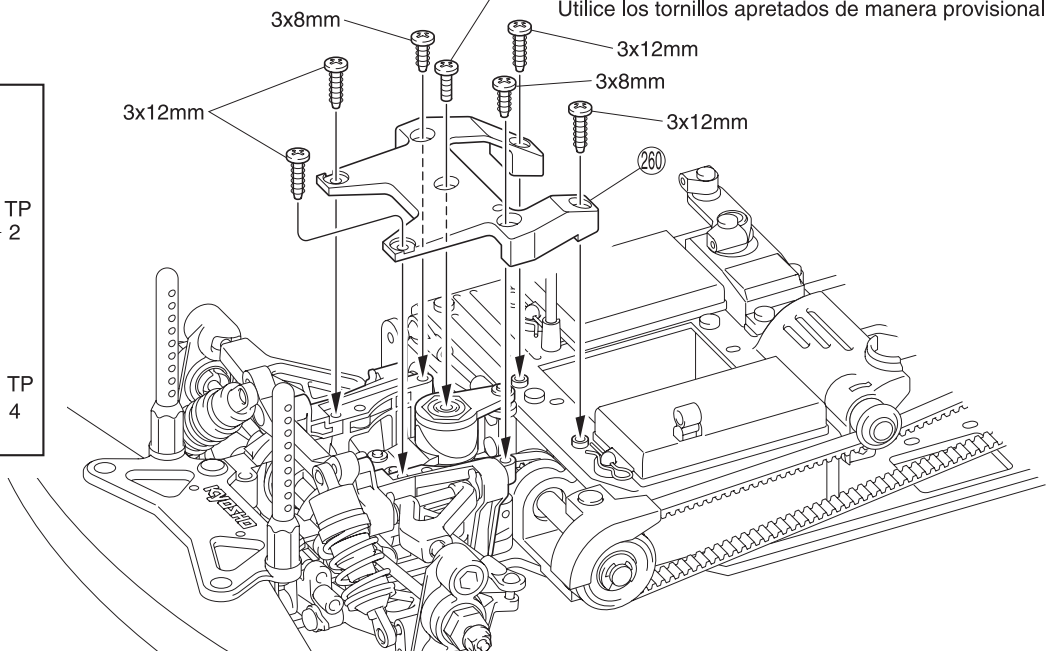

41 リヤバルクサポート / Rear Bulkhead Support / Rear Bulkhead Support
Support de cellule arrière / Soporte caja trasera

No.1, No.5, No.7, No.10

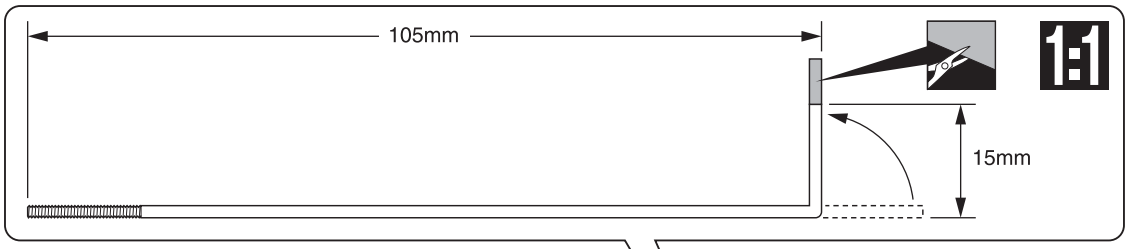

320 ► シリコンチューブ30mmにカット
Cut the 320 Silicone Tube to 30mm Length.
Silikonschlauch 320 auf 30mm ablängen.
Découper une longueur de 30mm de la durite silicone 320 .
Corte el tubo de silicona 320 con 30mm de longitud.

3 x 8mm サラビス
F/H Screw
SK Schraube
Vis F/H 3x8mm
Tornillo 3x8mm F/H ---------- 1

3 x 10mm TPサラビス
TP F/H Screw
SK Treibschraube
Vis TP F/H 3x10mm
Tornillo 3x10mm TP F/H ---------- 6

3 x 3mm セットビス
Set Screw
Gewindestift
Vis BTR 3x3mm
Prisionero 3x3mm ---------- 1

203 2mm ストッパー
Stopper Stellring
Arretoir Prisionero ---------- 1

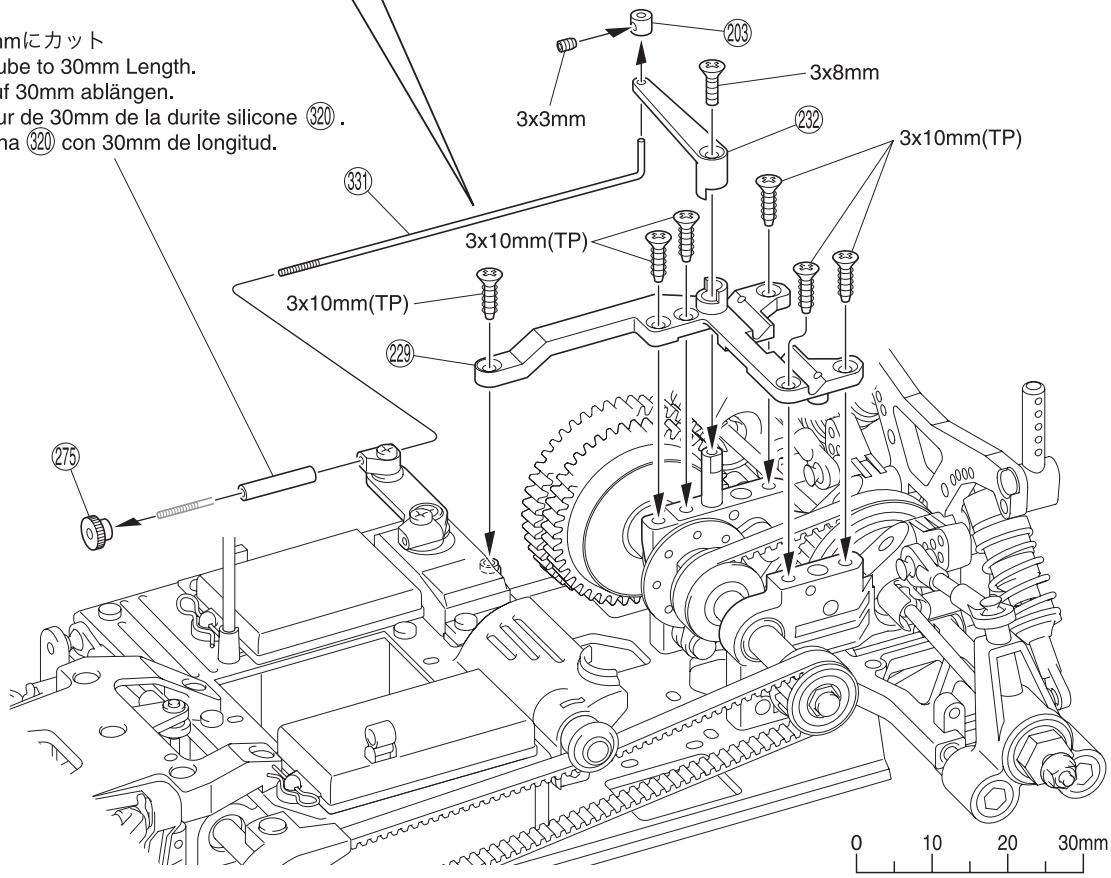

使用する袋詰。/ Part bags used. / Verwendeter Teilebeutel. / Sachet utilisé. / Bolsa a utilizar.

1:1 原寸図。/ True-to-scale diagram. / Maßstabsgetreue Darstellung. / Illustration à l'échelle. / Dibujo a tamaño real.

をカットする。/ Cut off shaded portion. / Schneiden Sie die schraffierten Flächen heraus. / Coupez la partie grisée. / Corte la zona oscurecida.

42 燃料タンク / Fuel Tank
Tank / Réservoir / Deposito

No.7, No.10

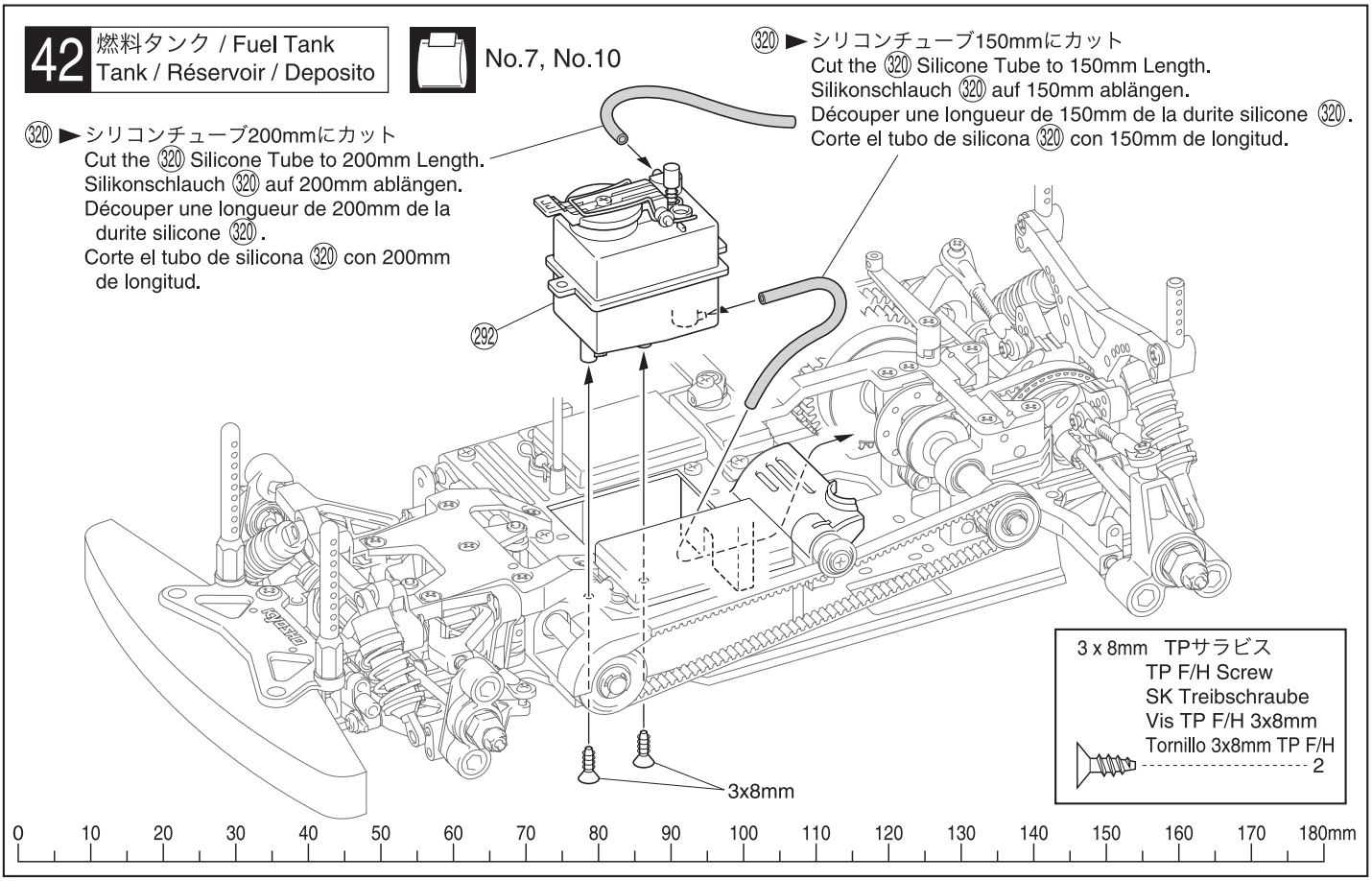

43 エンジン / Engine
Verbrennungsmotor / Moteur / Motor

No.7, No.8, No.10

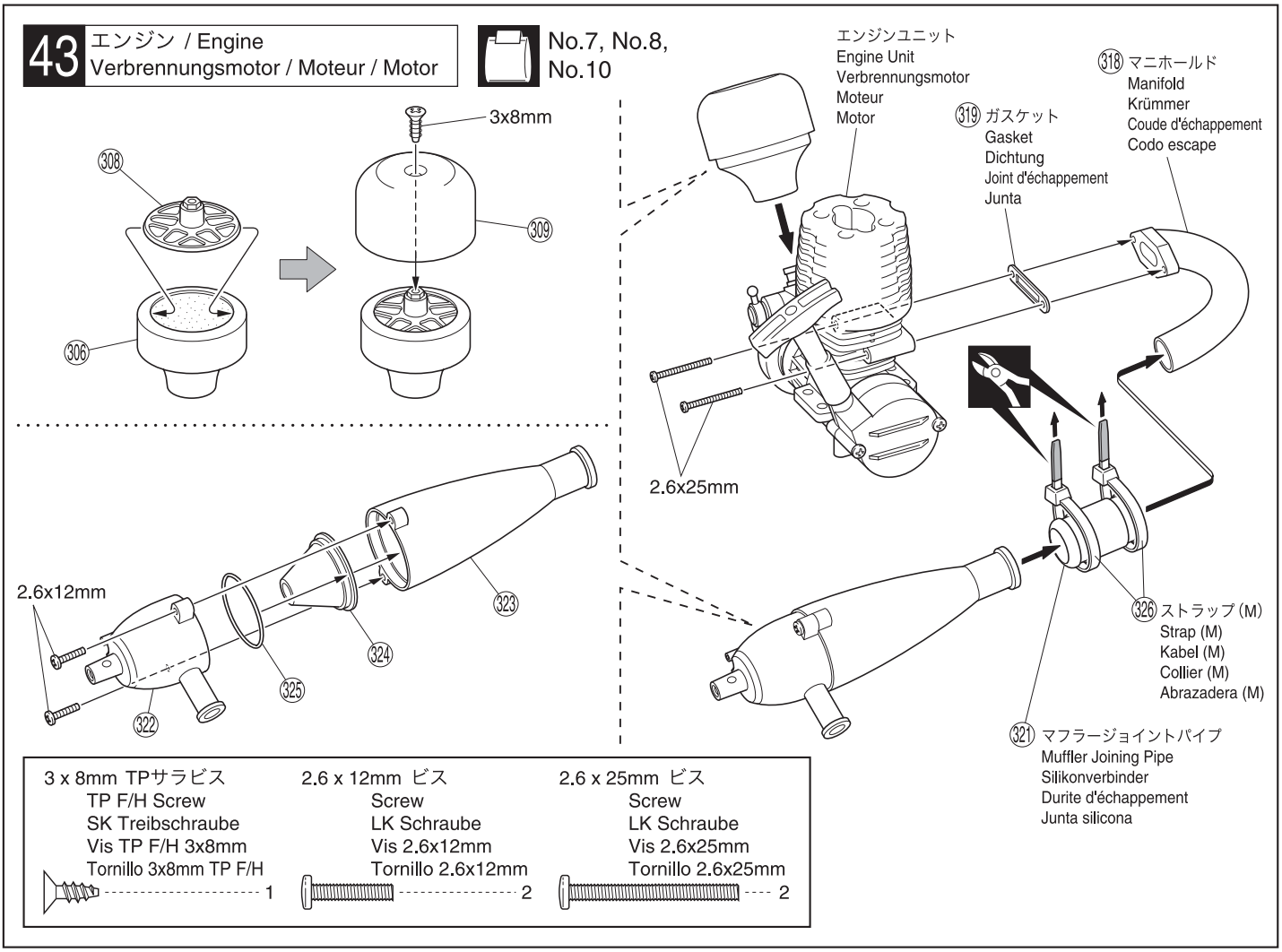

3 x 8mm TPサラビス	2.6 x 12mm ビス	2.6 x 25mm ビス
TP F/H Screw	Screw	Screw
SK Treibschraube	LK Schraube	LK Schraube
Vis TP F/H 3x8mm	Vis 2.6x12mm	Vis 2.6x25mm
Tornillo 3x8mm TP F/H	Tornillo 2.6x12mm	Tornillo 2.6x25mm
1	2	2

使用する袋詰。
Part bags used.
Verwendeter Teilebeutel.
Sachet utilisé.
Bolsa a utilizar.

余分をカットする。
Cut off excess.
Überschüssiges Material abschneiden.
Coupez l'excès.
Corte el sobrante.

44 エンジン / Engine
Verbrennungsmotor / Moteur / Motor

No.7, No.10

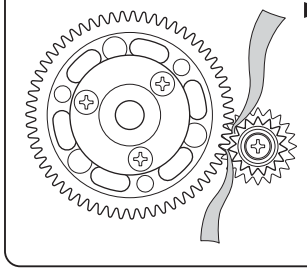

►紙1枚分のすき間をつくって固定する。
Tighten the screws with one sheet of paper inserted between both gears.
Legen Sie vor dem Festziehen der Schrauben ein Stück Papier zwi-schen beide Zahnräder.
Serrez les vis en insérant une feuille de papier entre les dents des pignons.
Apriete los tornillos colocando un trozo de papel entre la corona y el piñon.

エンジンアッセンブリー
Engine Assembly
Verbrennungsmotor
Moteur
Motor

4x4mm

3x3mm

(184)

3x6mm

●上から見た図 / Top View /
Ansicht von oben / Vue de haut / Vista superior

1:1

20mm 20mm 30mm

5mm

10mm

(184)

15mm

●横から見た図 / Side View /
Seitenansicht / Vue latérale / Vista lateral

3 x 3mm セットビス
Set Screw
Gewindestift
Vis BTR 3x3mm
Prisionero 3x3mm ---------- 1

3 x 6mm ビス
Screw
LK Schraube
Vis 3x6mm
Tornillo 3x6mm ---------- 3

4 x 4mm セットビス
Set Screw
Gewindestift
Vis BTR 4x4mm
Prisionero 4x4mm ---------- 1

45 燃料チューブ / Fuel Tube
Schlauch / Durite carburant / Tubo combustible

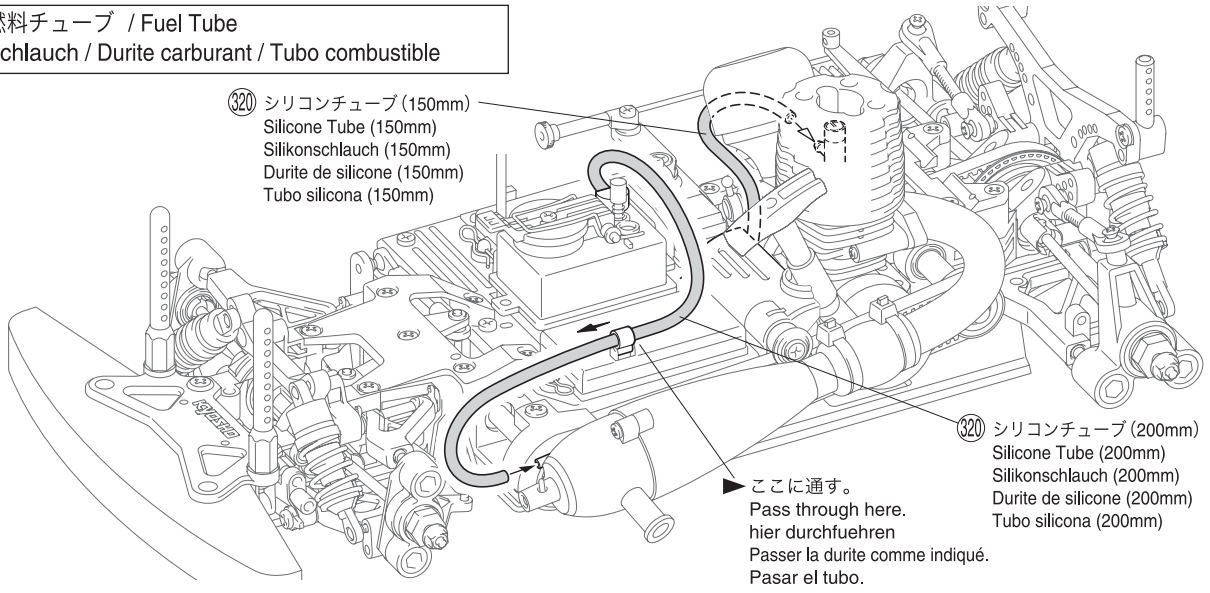

使用する袋詰。/ Part bags used. /
Verwendeter Teilebeutel. / Sachet utilisé. / Bolsa a utilizar.

1:1 原寸図。/ True-to-scale diagram. /
Maßstabsgetreue Darstellung. / Illustration à l'échelle. / Dibujo a tamaño real.

46 リンケージ / Linkage
Gestänge / Tringlerie / Varillaje

No.7, No.10

3 x 3mm セットビス
Set Screw
Gewindestift
Vis BTR 3x3mm
Prisionero 3x3mm
---------- 1

(203) 2mm ストッパー
Stopper
Stellring
Arretoir
Prisionero
---------- 1

(202) リンケージスプリング
Linkage Spring
Gestänge Feder
Ressort Tringlerie
Muelle Gas
---------- 1

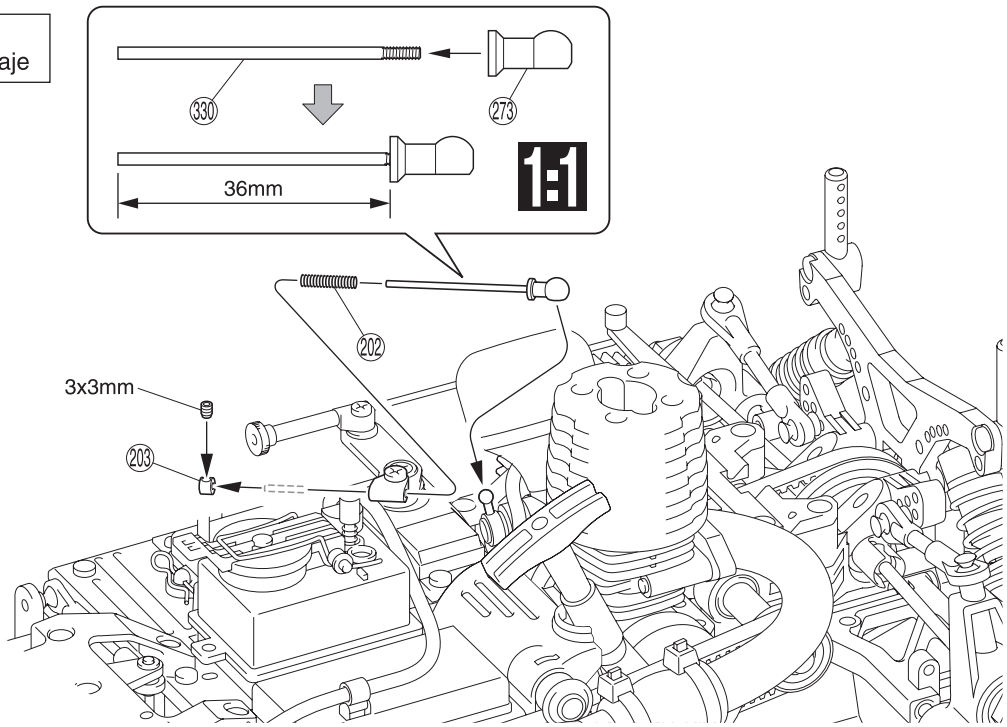

47 リンケージの確認 / Linkage checking
Gestänge / Tringlerie / Varillaje

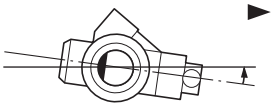

►使用するサーボの種類により、キャブレターの角度を水平方向に調整する。
Adjust the carburetor angle depending on the servos.
Den Winkel des Vergasers gemäß dem verwendeten Servo justieren.
Ajuster l'angle du carburateur en fonction du type de servo.
Ajuste el ángulo del carburador dependiendo de los servos que instale

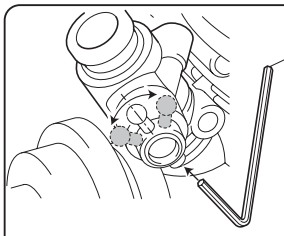

六角レンチ（1.5mm）
Hex Wrench (1.5mm)
Sechskantschlüssel (1.5mm)
Clé Hexagonale (1.5mm)
Llave Allen (1.5mm)

►使用するサーボの種類により、キャブレターのジョイントボール角度を調整する。
Adjust the angle of joint ball depending on the servos.
Den Winkel der Anlenkkugel gemäß dem verwendeten Servo justieren.
Ajuster l'angle de la rotule en fonction du type de servo.
Ajuste el ángulo dependiendo de los servos que instale

< ニュートラル >
< Neutral >
< neutral >
< Neutre >
< Neutro >

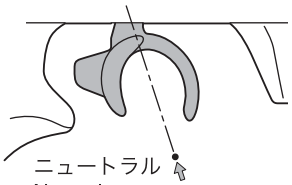

ニュートラル
Neutral
neutral
Neutre
Neutral

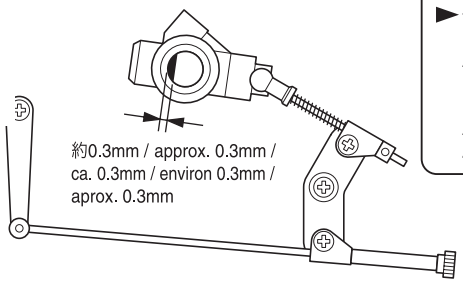

< スロットルハイ >
< Full Throttle >
< vollgas >
< Plein gaz >
< Máximo Gas >

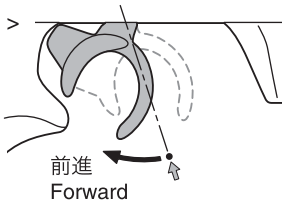

前進
Forward
vorwärts
Avant
Adelante

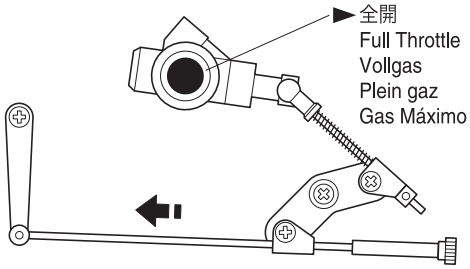

►全開
Full Throttle
Vollgas
Plein gaz
Gas Máximo

►エアークリーナーを外す。
Remove the Air Filter.
Luftfilter demontieren.
Retirer le filtre à air.
Desmonte el Filtro de Aire.

< ブレーキ >
< Brake >
< bremse >
< Frein >
< Freno >

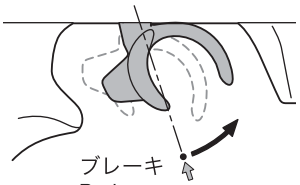

ブレーキ
Brake
bremse
Frein
Freno

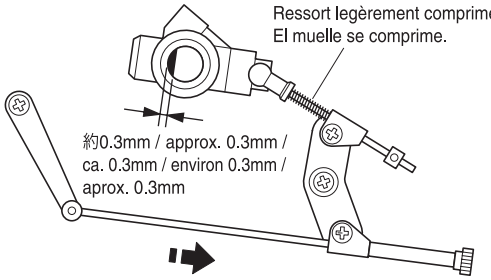

►スプリングが縮む。
Spring shrink.
Justieren Sie die Feder.
Ressort legèrement comprimé.
El muelle se comprime.

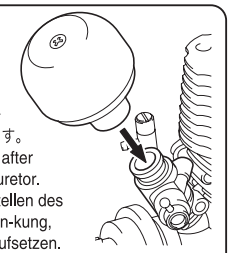

►確認後エアクリーナーを取り付けます。
Attach Air Filter after checking carburetor.
Nach dem Einstellen des Vergasersanlen-kung, den Luftfilter aufsetzen.
Fixer le filtre à air après avoir vérifier le carburateur.
Instale el Filtro de Aire una vez finalice con el ajuste del carburador.

使用する袋詰。
Part bags used.
Verwendeter Teilebeutel.
Sachet utilisé.
Bolsa a utilizar.

1:1 原寸図。
True-to-scale diagram.
Maßstabsgetreue Darstellung.
Illustration à l'échelle.
Dibujo a tamaño real.

48 タイヤ / Wheels
Räder / Roues / Ruedas

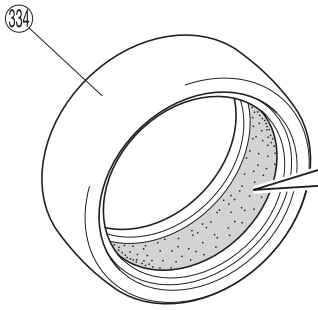

333 インナースポンジ
Inner Sponge
Reifeneinlage
Mousse de pneus
Esponja interior

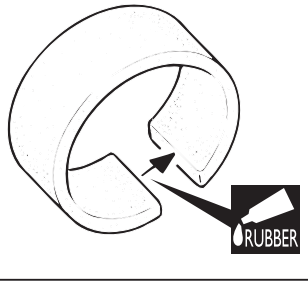

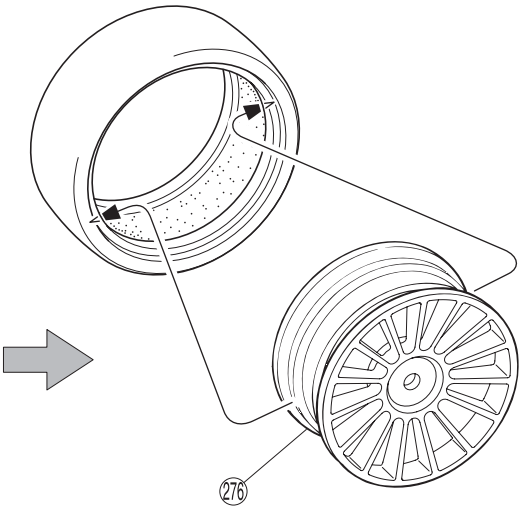

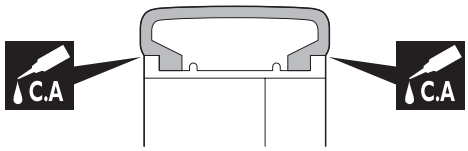

►ホイールを回しながら半分くらいタイヤにいれる。
Fit wheels inside tyres as shown.
Schieben Sie die Felge in den Reifen wie dargestellr.
Insérer la jante dans le pneu comme indiqué.
Coloque las llantas en el interior.

►タイヤを強くひっぱりホイールを押しこむ。
Twist the tyre onto the wheel.
Ziehen Sie den Reifen auf die Felge.
Faire pivoter la jante pour l ' installer.
Gire la llanta.

►ピッタリはめてからタイヤとホイールのつなぎ目に瞬間接着剤を流し接着する。
After fitting wheels to tyres, apply instant glue as shown.
Setzen Sle dle Relfen auf die Felgen und lassen Sie einen Tropfen Sekundenkleber In der Naht zwlschen Reifen und Felge entlang laufen.
Après assemblage, collez le bord du pneu sur la jante.
Aplique pegamento cianocrilato en la junta.

49 タイヤ / Wheels
Räder / Roues / Ruedas

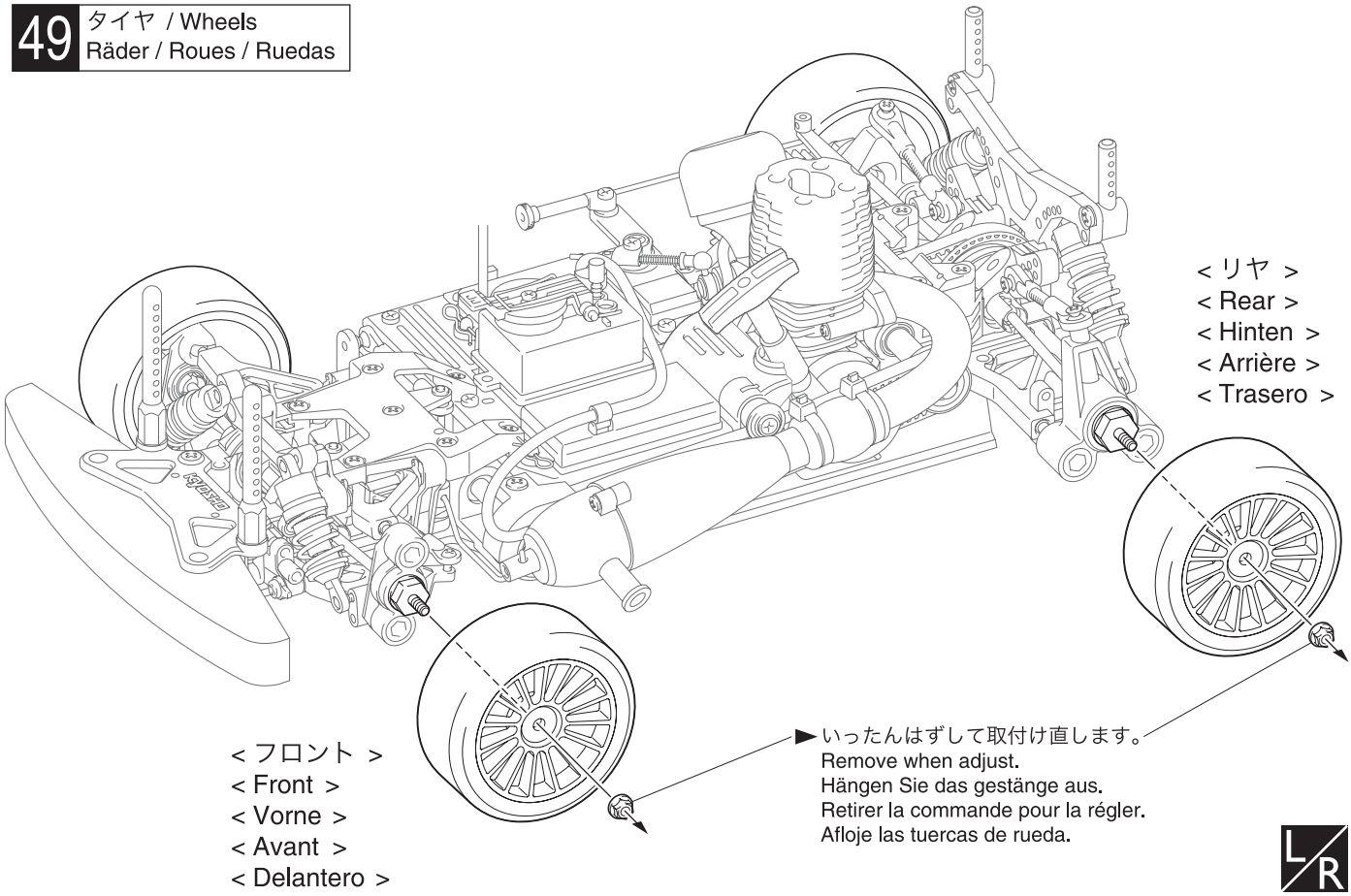

►いったんはずして取付け直します。
Remove when adjust.
Hängen Sie das gestänge aus.
Retirer la commande pour la régler.
Afloje las tuercas de rueda.

x4 4セット組立てる(例)。
Assemble as many times as specified.
Sooft wie angegeben zusammenbauen.
Assemblez aussi souvent qu'indiqué.
Repita las veces señaladas.

C.A 瞬間接着剤で接着する。
Apply instant glue (CA glue, super glue).
Verwenden Sie Sekundenkleber.
Collez avec de la colle cyanoacrylate.
Aplique pegamento instantáneo.

RUBBER ゴム系接着剤で接着する。
Apply rubber type glue.
Gummikleber.
Collez avec de la colle a caoutchouc.
Aplicar cola de contacto

L/R 左右同じように組立てる。
Assemble left and right sides the same way.
Bauen Sie eine linke und eine rechte Seite.
Assemblez le côté gauche comme le côté droit.
Realice el montaje de igual forma en ambos lados.

50 ボディ / Body Shell / Karrosserie Carrosserie / Carrocería

マフラーの排気口の穴。
Drill holes for muffler tail pipe.
Bohrung für Resonanzrohr.
Perçer un trou pour la sortie d'échappement.
Perfore para la salida del escape.

6mm

6mm

3mm

3mm

51 塗装 / Painting / Lackierung Peinture / Pintado de la Carrocería

❶ 塗装前に、洗剤で油やよごれを洗う。
Before painting, use a neutral detergent to remove any oil residues and dirt.
Bevor Sie beginnen, reinigen Sie die Karrosserie gründlich mit einem milden Haushaltsreiniger.
Avant de peindre, nettoyez la carrosserie soigneusement avec un produit vaisselle.
Antes de pintar, lave la carrocería con agua jabonosa, aclare y deje secar.

❷ ウインドウ部分に、内側からマスキングシートを貼る。
Mask the windows from the inside.
Maskieren Sie die Fenster von innen.
Masquez les fenêtres de l'intérieur.
Enmascare las ventanas desde el interior.

❸ 塗分けはパッケージ写真も参考にしてください。
Refer to the pictures on the box for the color scheme.
Nehmen Sie Bezug auf die Verpackung, wenn Sie lackieren.
Reportez-vous aux illustrations sur la boîte.
Tome como referencia la caja de su modelo para pintar.

❹ 塗装後、ボディ表面の保護ビニールシートをはがしておく。
After painting, remove the protective film from the body shell.
Ziehen Sie den Schutzfilm von der Karrosserie ab.
Enlevez le film protecteur de la carrosserie.
Una vez terminado el trabajo de pintado, retire el plástico protector.

► 京商スプレーカラーでボディ内側を塗装する。
Paint the body shell from the inside using Kyosho spray colors. / Lackieren Sie die Karrosserie von innen mit Kyosho Sprayfarben.
Peingnez la carrosserie avec des peintures en spray de chez Kyosho. / Pinte la carrocería desde el interior utilizando sprays

No.76302	ブラック / Black / Schwarz / Noir / Negro
	メタリックブルー / Metallic Blue / Blau / Bleu / Azul

マスキング
Mask Windows
Abdecken mit Maskierfolie
Caches vitres
Enmascare las ventanas

ブラック
Black
Schwarz
Noir
Negro

メタリックブルー
Metallic Blue
Blau
Bleu
Azul

マスキング
Mask Windows
Abdecken mit Maskierfolie
Caches vitres
Enmascare las ventanas

ブラック
Black
Schwarz
Noir
Negro

メタリックブルー
Metallic Blue
Blau
Bleu
Azul

ブラック
Black
Schwarz
Noir
Negro

をカットする。
Cut off shaded portion. / Schneiden Sie die schraffierten Flächen heraus. / Coupez la partie grisée. / Corte la zona oscurecida.

3mm 3mmの穴をあける（例）。
Drill holes with the specified diameter. / Bohren Sie Löcher im angegebenen Ø. / Percez des trous dans le Ø indiqué. / Perfore agujeros con la medida indicada.

52 プラパーツ / Plastic Parts / Karrosserie Zubehör Accessoires / Piezas Plasticas

3 x 8mm ビス
Screw
LK Schraube
Vis 3x8mm
Tornillo 3x8mm
---------- 2

3mm ワッシャー
Washer
Scheibe
Rondelle 3mm
Arandela 3mm
---------- 4

3mm ナイロンナット
Nylon Nut
Kunststoffmutter
Ecrou nylon
Tuerca Nylon
---------- 2

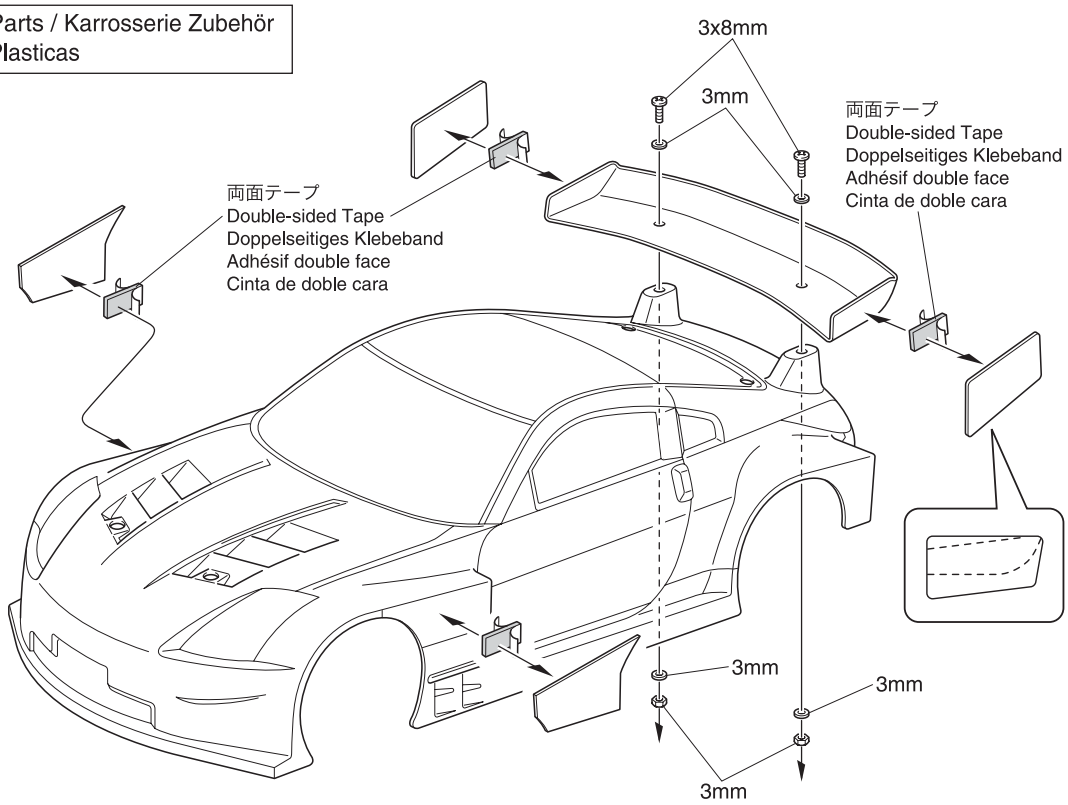

53 デカール / Decals / Aufkleber Autocollants / Adhesivos

► 図の位置に ❶ から順にデカールをはる。
Apply the decals to the positions indicated in numerical order.
Tragen Sie die Aufkleber in der Reihenfolge ihrer Nummern auf.
Appliquez les autocollants dans l'ordre de leur numéro.
Coloque los adhesivos siguiendo el orden indicado.

► カッコの中は反対側用のデカールナンバーです。
The decal numbers between brackets are only for the opposite side.
Die Aufkleber in Klammern sInd für die andere Selte.
Les autocollants entre parenthéses sont pour le côté opposé.
Los números entre paréntesis son para el lado opuesto.

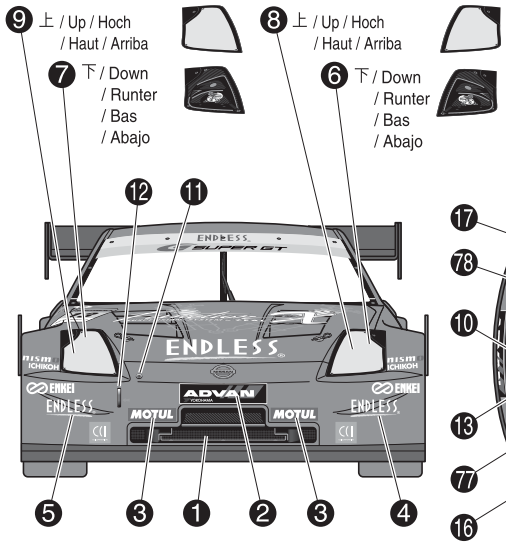

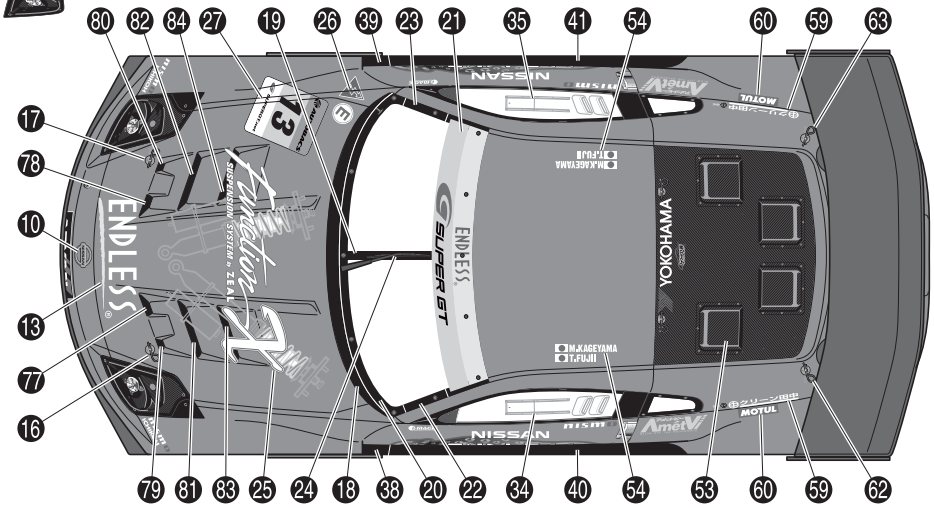

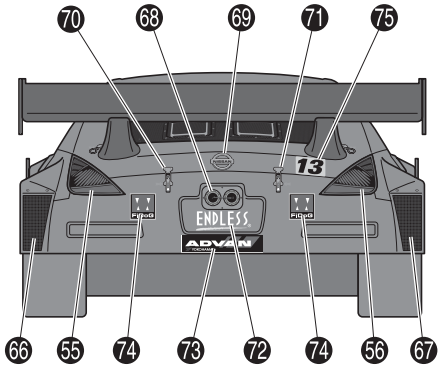

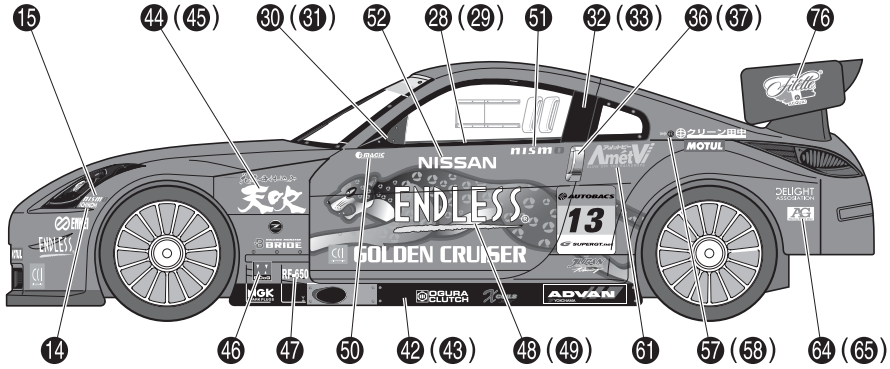

使用する袋詰。/ Part bags used. / Verwendeter Teilebeutel. /
Sachet utilisé. / Bolsa a utilizar.

54 ボディ / Body Shell
Karrosserie / Carrosserie / Carrocería

No.1, No.10

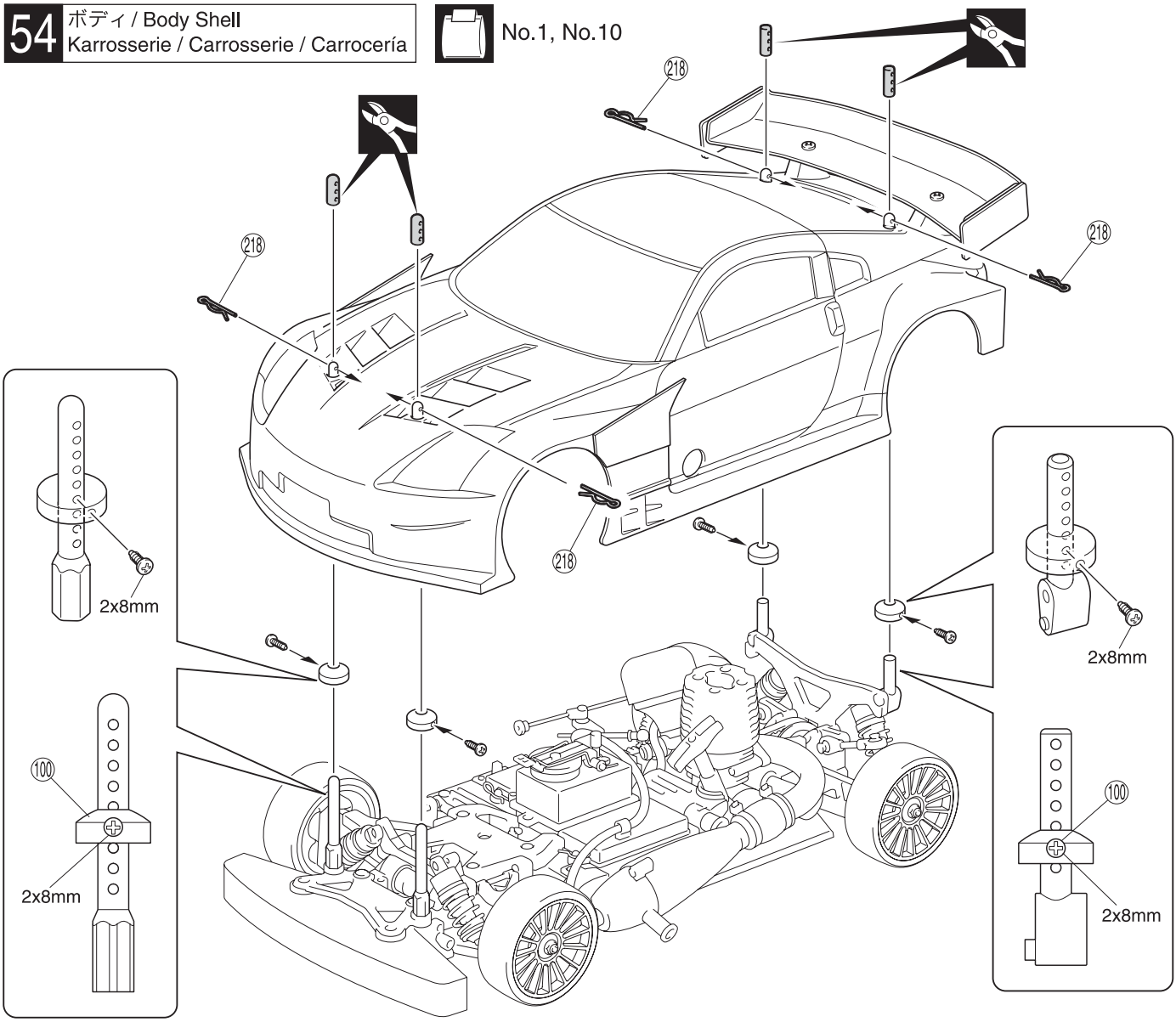

㉑⑧ ボディピン Body Pin Karosserieklammer Goupille de carrosserie Clip carrocería	2 x 8mm TPビス TP Screw RK Treibschr Vis TP 2x8mm Tornillo 2x8mm TP
4	4

走行上の注意 / Safety Precautions
Sicherheitsvorkehrungen / Mesures de sécurité / Precauciones de Seguridad

- 走行時は、必ずボディを装着してください。
- 下記の場所での走行は、故障の原因になりますのでおやめください。
  - ・シャシーにからむような草の生えているところ。
  - ・泥地、砂地、砂利の多いところ。
- 定期的に、各部のビス類が緩んでないか確認してください。

- Always run your car with the body shell fitted!
- Do not run your car on ground:
  - that is overgrown with grass.
  - that is muddy, sandy or rocky.
- Check all screws, nuts etc. on a regular basis for looseness.

- Bedienen Sie Ihr Auto, nur wenn die Karrosserie montiert ist!
- Vermeiden Sie Gelände, das:
  - mit Gras überwachsen ist.
  - schlammig, sandig oder steinig ist.
- Überprüfen Sie regelmäßig alle Schrauben, Muttern usw. auf festen Sitz.

- N'opérez votre voiture que lorsque la carrosserie est montée!
- N'opérez pas votre voiture sur du terrain:
  - recouvert d'herbe.
  - boueux, sableux ou recouvert de pierres.
- Vérifiez régulièrement la visserie.

- Coloque la carrocería antes de rodar.
- No utilice su modelo en terrenos con hierba alta, con barro o arena.
- Compruebe periódicamente todos los tornillos,tuercas,etc.

使用する袋詰。
Part bags used.
Verwendeter Teilebeutel.
Sachet utilisé.
Bolsa a utilizar.

余分をカットする。
Cut off excess.
Überschüssiges Material abschneiden.
Coupez l'excès.
Corte el sobrante.

シフトタイミングの調整
ADJUSTMENT OF THE GEAR SHIFT TIMING
Einstellung des Schaltpunkts am Getriebe
REGLAGE DU TEMPS DE PASSAGE DE LA BOITE DE VITESSE
AJUSTE DEL AVANCE DEL CAMBIO

シフトタイミングの調整時は、安全のため必ずエンジンを止めて行なってください。
For reasons of safety, do not perform adjustments while the engine is running!
Nehmen Sie die Einstellungen am Getriebe nur bei stehendem Motor vor, Verletzungsgefahr!
Pour des raisons de sécurité, effectuer les réglages moteur coupé !
Nunca realice ajustes mientras el motor esté en funcionamiento.

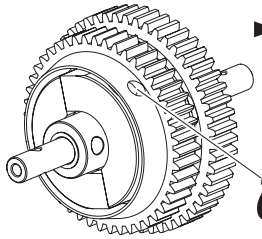

► シフトタイミングが遅くなる。
Shift timing becomes slower.
Getriebe schaltet später.
Le temps de passage devient lent.
El avance del cambio se hace más lento.

2mm六角レンチ
Hex Wrench (2)
Inbusschlüssel (2)
Clé hexagonale (2)
Llave Allen (2)

► シフトタイミングが早くなる。
Shift timing becomes quicker.
Getriebe schaltet früher.
Le temps de passage devient rapide.
El avance del cambio se hace más rápido.

※ シフトタイミング調整ビスは2本を均等に緩める。
Adjust the shift timing by both sides of 2.6x10mm cap screws equally.
Justieren Sie den Schaltpunkt auf beiden Seiten gleichmäßig mit den M2,6x10 mm Gewindestiften.
Effectuer le réglage du temps de passage de la boite de vitesse en vissant ou dévissant progressivement la vis BTR de 2.6x10mm.
Realice el ajuste de igual forma en los tornillos 2.6x10mm de ambos lados.

オプションのNo.92050燃料タンクを取付ける場合
Instruction for installing optional parts of No. 92050B Fuel Tank
Hinweise für den Einbau des Tanks Best.-Nr. 92050B
Schéma de montage pour le réservoir option réf.92050
Instrucciones para instalar el depósito de combustible opcional No.92050

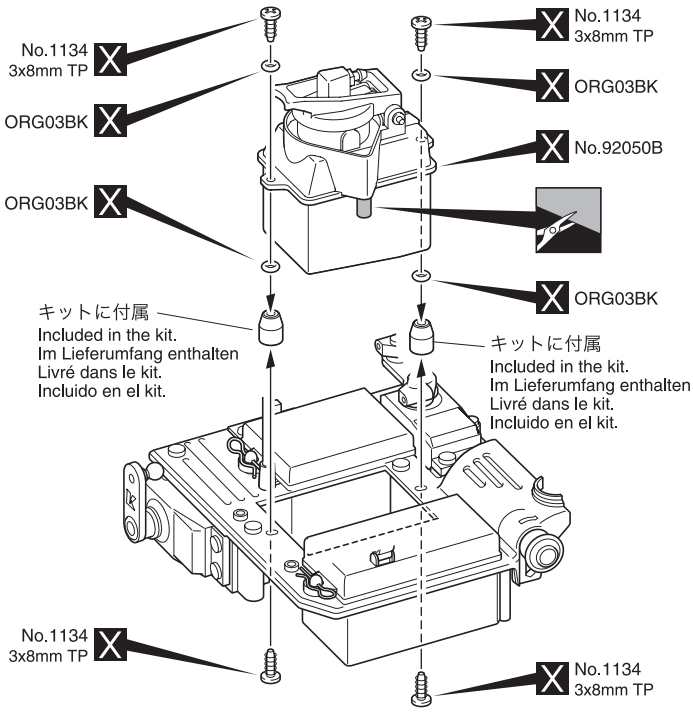

OSエンジンを搭載する場合 / Instructions for installing the O.S. Engine
Hinweise für den Einbau eines O.S. Motors / Schéma de montage pour un moteur O.S. / Instrucciones para instalar el motor O.S. Engine

OS製リコイル付エンジン
O.S. Engine with Recoil Starter
O.S. Motor mit Seilzugstarter
Moteur avec démarreur intégré
O.S. Engine con arrancador manual

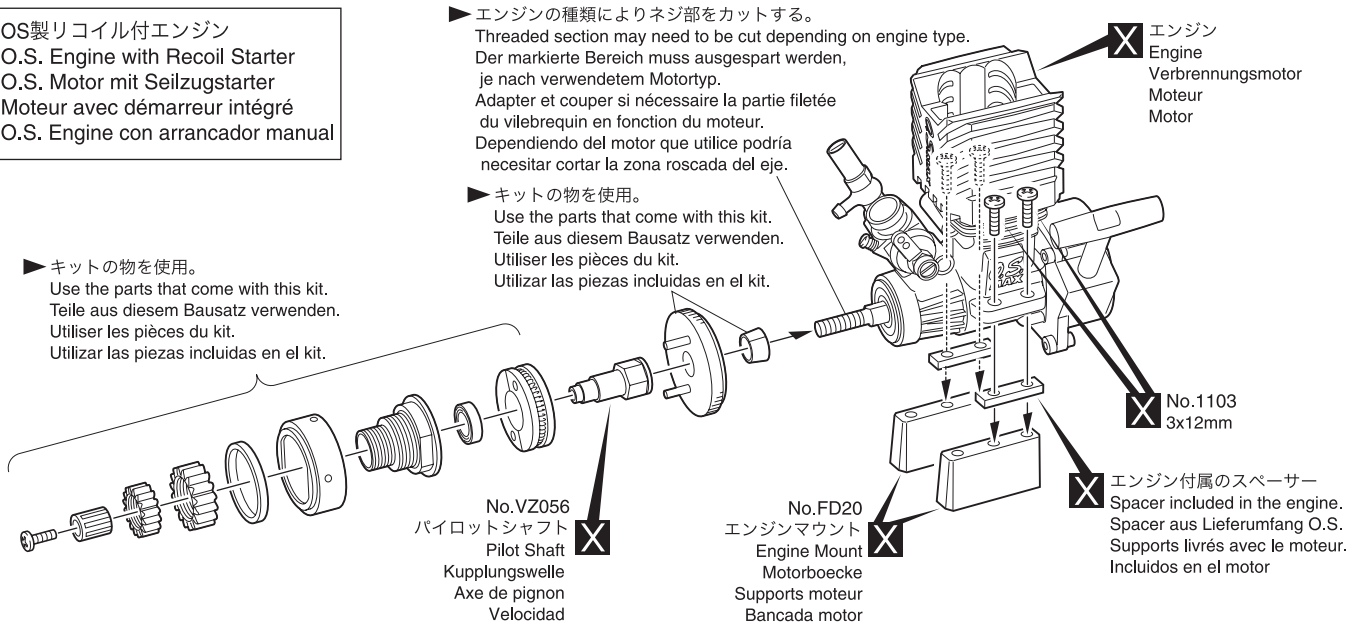

●フロントをデフにする場合に必要なもの / **Required Parts for installing Front Differential Gear**
Erforderliche Teile für den Einbau eines Front-Differentials / Pièces nécessaires pour le montage des pignons de différentiel avant (non incluses) / Piezas necesarias para instalar el Diferencial Delantero

品番 No.	パーツ名 Part Names	内容（キーNo.と入数） Quantity	★定価（税込）	★発送手数料
BS107	ベベルシャフト Bevel Shaft		578	210 一律（税込）
VZ012	デフギヤセット Differential Gear Set		945	
VZ203	プーリーセット（RRR） Pulley Set (RRR)		630	

品番 No.	パーツ名 Part Names	内容（キーNo.と入数） Quantity	★定価（税込）	★発送手数料
VZ204	デフプーリーセット（RRR） Differential Pulley Set (RRR)		945	210 一律（税込）
VZ218	デフジョイント（19） Differential Joint (19)		630	

X 別購入品。
Must be purchased separately! / Das Teil ist nicht im Bausatz enthalten!
Doit être acheté séparément! / Debe comprarse por separado.

をカットする。
Cut off shaded portion. / Schneiden Sie die schraffierten Flächen heraus.
Coupez la partie grisée. / Corte la zona oscurecida.

取扱いの注意 / Operating your model safely
Zu Ihrer Sicherheit / Consignes de sécurité / Consejos de seguridad

警告　次のような時、場所では走らせない。思わぬ事故の原因になります。

WARNING ! Do NOT operate the model in the following places and situations: (Non-observance may lead to accidents!)
VORSICHT ! Bedienen Sie Ihr Modell niemals an folgenden Orten und unter folgenden Umständen!
ATTENTION ! N'utilisez pas votre modèle dans les endroits suivants!
AVISO ! NO ruede su modelo en los siguientes lugares y bajo las siguientes condiciones.

●走行時は、必ずボディを装着してください。
●必要以上に前／後進の操作を繰り返すことは、おやめください。
●下記の場所での走行は、故障の原因になりますのでおやめください。
・シャシーにからむような草の生えているところ。
・泥地、砂地、砂利の多いところ。
●定期的に、各部のビス類が緩んでないか確認してください。

●走行させてはいけない場所。
1. 自動車道路。
2. 小さな子供のそば、人の多いところ。
3. 民家の近く、公園など。
4. 室内、せまいところ。
※人にケガをさせる原因になります。また、物をこわしたり、他人の迷惑になります。

●プロポ関係の電池残量が少ない時。
電池が減ってくるとコントロールができなくなり、暴走や衝突の原因なります。

●近くで無線操縦模型を楽しんでいる人がいる。
同じバンドでの同時走行はできません。コントロールができなくなり、暴走や衝突の原因なります。

●車の動きがおかしい？？とき
すぐに走行を中止して原因を調べてください。原因不明のまま走行させると、思わぬ故障や事故の原因になります。

● Always run your car with the body shell mounted!
● Avoid changing the running direction too often and too abruptly.
● Do not run your car on ground:
• that is overgrown with grass.
• that is muddy, sandy or rocky.
● Check all screws, nuts etc. on a regular basis for looseness.

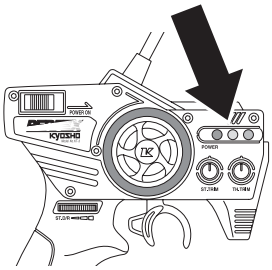

Operate your model **ONLY** in spacious areas with no people around! Do **NOT** operate it:
1. on roads!
2. in places where children and many people gather!
3. in residential districts and parks!
4. indoors and in limited space!
* Non-observance may account for personal injury and property damage!

Always check the radio batteries!
Radio reception will be reduced if weak batteries are used, You may lose control of your car when running this way and this could lead to accidents.

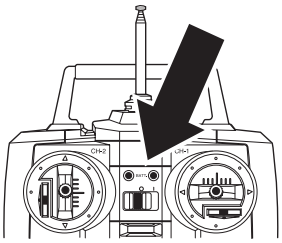

Keep in mind that people around you may also operate a radio control model!
NEVER share the same frequency with somebody else at the same time! Signals will be mixed and you will lose control of your model. This may lead to accidents!

When the model is behaving strangely . . .!
Immediately stop the model and check the reason. As long as the problem is not cleared, do **NOT** operate it! This may lead to further trouble and unforeseen accidents!

● Bedienen Sie Ihr Auto, nur wenn die Karrosserie montiert ist!
● Wechseln Sie die Fahrtrichtung nicht zu oft oder zu abrupt.
● Vermeiden Sie Gelände, das:
• mit Gras überwachsen ist.
• schlammig, sandig oder steinig ist.
● Überprüfen Sie regelmäßig alle Schrauben, Muttern usw. auf festen Sitz.

Bedienen Sie Ihr Modell **nur** an sicheren und geräumigen Orten. Bedienen Sie es **niemals**:

1. auf öffentlichen Straßen!
2. dort, wo sich Leute und Kleinkinder aufhalten!
3. in Wohngebieten und Parks!
4. in engen, begrenzten Orten oder in Räumen!
* Nichtbeachtung kann Verletzung von Personen sowie Sachschäden zur Folge haben!

Überprüfen Sie die Batterien der RC-Anlage!
Sobald die Batterien nachlassen, lassen auch das Sende- und Empfangvermögen nach. Die Bedienung Ihres Modelles mit schwachen Batterien kann zum Verlust Ihres Modelles und schweren Unfällen führen!

Bedenken Sie, daß auch andere in Ihrer Umgebung ein ferngesteuertes Modell bedienen könnten!
Stellen Sie sicher, daß **niemand** zur selben Zeit dieselbe Frequenz in Ihrer Umgebung benutzt! Das kann zum Verlust Ihres Modelles sowie zu schweren Unfällen führen.

Wenn Ihr Modell nicht normal funktioniert, . . . :
Unterbrechen Sie die Bedienung augenblicklich und untersuchen Sie die Ursache. Solange sie nicht geklärt ist, bedienen Sie **niemals** Ihr Modell! Das könnte schwere Unfälle zur Folge haben!

● N'opérez votre voiture que lorsque la carrosserie est montée!
● Ne changez pas de direction trop brusquement ou trop fréquemment.
● N'opérez pas votre voiture sur du terrain:
• recouvert d'herbe.
• boueux, sableux ou recouvert de pierres.
● Vérifiez régulièrement la visserie.

Pour éviter tout accident, n'utilisez jamais votre **modèle :**

1. à proximité de routes!
2. dans un endroit avec des enfants et promeneurs!
3. à proximité de résidences, d'écoles et d'hôpiteux!
4. à l'intérieur ou dans un endroit étroit!
* Ne pas respecter ces consignes peut entraîner la perte de votre modèle et avoir des conséquences fatales.

Quand les piles de la radio sont déchargées:
Si les piles sont insuffisamment chargées, l'émission et la réception de la radio deviennent faibles. L'utilisation de votre modèle avec des piles insuffisamment chargées peut entraîner la perte de votre modèle ainsi que des accidents graves!

Assurez-vous que personne n'utilise votre fréquence au même instant!
N'utilisez **jamais** la même fréquence que quelqu'un d'autre. Cela pourrait entraîner la perte de votre modèle ainsi que des accidents graves!

Quand le fonctionnement de votre modèle est étrange:
Arrêtez immédiatement votre modèle et trouvez la cause. Sinon, vous risquez la perte de votre modèle ainsi que des accidents graves!

● Coloque la carrocería antes de rodar.
● No utilice su modelo en terrenos con hierba alta, con barro o arena.
● Compruebe periódicamente todos los tornillos,tuercas,etc.

Maneje su modelo SOLO en espacios abiertos donde no se congregue gente. NO lo utilice en:

1. Calles ni carreteras.
2. En parques con niños jugando.
3. En áreas residenciales.
4. En lugares cerrados sin ventilación.
* Respete siempre estos consejos.

Compruebe regularmente el nivel de carga de las baterías.
Cuando el nivel de carga de las baterías es bajo, la transmisión y recepción de su equipo de radio puede fallar ocasionando la pérdida de control de su modelo. No siga utilizando su modelo hasta haberla cargado.

Recuerde que puede haber más aficionados al R/C utilizando la misma frecuencia que usted. NUNCA utilice la frecuencia que esté siendo utilizada por otro al mismo tiempo. Las señales podrían mezclarse ocasionado un serio accidente.

Cuando el modelo se comporte de forma extraña ..!
Detenga el modelo inmediatamente y compruebe la razón del fallo. No vuelva a utilizar su modelo hasta que el problema esté resuelto.