※ご使用前にこの説明書を良くお読みになり十分に理解してください。
Before beginning assembly, please read these instructions thoroughly.

MINI-Z Racer MR-03

ASF 2.4GHz System
AUTO SELECTED FREQUENCY SYSTEM

KYOSHO
THE FINEST RADIO CONTROL MODELS

ミニッツレーサー MR-03 SPリミテッド 2012
MINI-Z Racer MR-03 SP Limited Edition 2012

追加説明書
SUPPLEMENTARY INSTRUCTION MANUAL

この度は“ ミニッツレーサー MR-03 SP リミテッド 2012 ”をお買い上げ頂きまして誠にありがとうございます。この製品はミニッツレーサー MR-03シリーズの特別仕様となっており、厳選したオプションパーツを多数装備した限定セットです。また、全てのモーターケースが付属しており、全てのボディを搭載することが出来ます。製品に付属の組立/取扱説明書にこの追加説明書の内容が追加されますので、合わせてお読みになり、十分に理解してください。

Thank you for purchasing the MINI-Z Racer MR-03 SP Limited Edition 2012.
This special specification limited edition set features a selected range of optional parts for the MINI-Z Racer MR-03 Series. Also, as all motor case types are included, all body styles can be fitted.
Please use this supplementary instruction manual together with the main instruction manual included with the model.

◆ 製品の特徴 / Special Features

- オプションパーツについては付属するオプションパーツの取扱説明書をご覧ください。
  Please refer to the instructions included with the optional parts.
- メインシャシーがイエローカラー(限定カラー)※1
  Main chassis in Yellow color (limited edition color).
- オプションパーツの組込済み(アルミパーツは特別色)
  Includes optional parts (specially colored aluminum parts).

No.MZW1
ボールベアリングセット
Ball Bearing Set

No.MZW13 ※1
カラーナイロンナット(ゴールド)
Color Nylon Nut (Gold)

No.MZW117 ※1
ミニッツカップタイヤゲージ(ゴールド)
MINI-Z Cup Tire Gauge (Gold)

No.MZW206 ※1
ボールデフセット(ゴールド)
Ball Differential Set (Gold)

No.MZW207
リヤオイルダンパーセット
Rear Oil Shock Set

No.MZW301
XSPEEDミニッツモーターV
X-SPEED Mini-Z Motor V

No.MZW302-1
リヤシャフト(ボールデフ用/LM用)
Rear Shaft (for ball diff. / LM)

No.MZW401
フロントショックスプリング
Front Shock Spring

No.MZW402 ※1
セッティングタイロッドセット
Setting Tie-Rod Set

※1 スペアパーツについてはノーマル色となります。
Spare parts are only available in the standard color.

- 電池端子のグレードアップ(金メッキ端子を採用)
  Higher grade battery terminals (gold plated terminals).
  注意：スペアパーツについてはノーマルの電池端子となります。
  Note: Spare chassis is equipped with normal type battery terminals.

© Copyright 2012 KYOSHO CORPORATION / 禁無断転載複製
32752-HS01

※製品改良のため、予告なく仕様を変更する場合があります。
*SPECIFICATIONS ARE SUBJECT TO CHANGE WITHOUT NOTICE.

＜オプションパーツについて＞ / < Optional Parts >

下記のオプションパーツのセッティングの詳細は付属するそれぞれのオプションパーツ取扱説明書をご覧ください。
（オプションパーツ取扱説明書のイラストはMR-03とは異なりますが、同様に使用できます。）
Refer to the instructions included for details on settings for the optional parts listed below.
(The chassis shown on the instractions of the optional parts are not the MR-03 but can be installed the same way.)

- **No.MZW302**

ボールデフセット / Ball Differential Set

工場出荷状態では、アジャストカラーが仮組みの状態になっています。走行する路面の状況に応じて調整を行ってください。
At time of shipment, the adjustable collar is only temporarily set. Adjust properly to suit the driving conditions.

シャシータイプを「LM」に変更する場合は「ボールデフセット取扱説明書」の「 5 分解図」を参照し、シャフトを付属のシャフト「No.MZW302-1　シャフト（ボールデフ用 /LM 用）」と交換して使用してください。
If changing the chassis type into LM, refer to the number 5 exploded view diagram in the ball differential set manual and replace the shaft with the included No.MZW302-1 Shaft (for ball diff. / LM).

- **No.MZW207**

リヤオイルダンパーセット / Rear Oil Shock Set

工場出荷状態では、ダンパーオイルが入っていません。必ずオイルダンパーセットの取扱説明書に従って、オイルを入れてご使用ください。
At time of shipment, the oil shock is not filled with oil. Refer to the instructions for the Oil Shock Set and fill with oil.

3ページ　Page 3

はじめに / About This Model

＜ BCS または CS について＞ / ＜ BCS or CS ＞

本製品は本追加説明書に指示のあるもの以外は、取扱説明書の3ページ CS の項目を参照してください。
For items included that are not referred to in the supplementary instruction sheet, refer to CS on page 3 of the main manual.

BCS *ボディ/シャシーセット
*Body / Chassis Set

CS *シャシーセット
*Chassis Set

9ページ　Page 9

セット内容
Included in the Box

► 以下のものは既にシャシーに組込まれているか、不要となっています。
Items shown below are already installed or not required.

● スタートパック
Start Pack

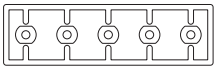

2mmスペーサー
2mm Spacers

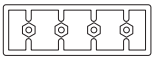

ホイールナット
Wheel Nuts

3mmスペーサー
3mm Spacer

10ページ　Page 10

セット内容
Included in the Box

► 以下のものは既にシャシーに組込まれているか、不要となっています。
Items shown below are already installed or not required.

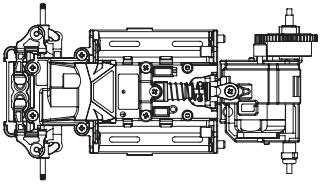

シャシーセット（MMスタンダード）
Chassis Set (MM Standard Configuration)

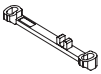

タイロッド
Tie-Rod

RMリヤスプリング
RM Rear Spring

モーターガイドセット（MM）
Motor Guide Set (MM)

► 以下のものが追加になります。
Items below are additional.

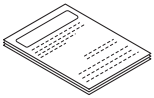

*オプションパーツ取扱説明書
*Option Parts Instruction Manual

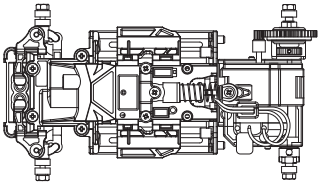

シャシー（SPリミテッド 2012）
Chassis (SP Limited 2012)

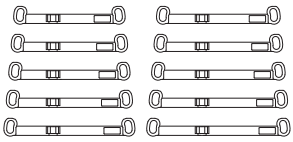

タイロッドセット
Tie-Rod Set

セット内容
Included in the Box

► 以下のものが追加になります。
Items below are additional.

LM用パーツ
Parts for LM

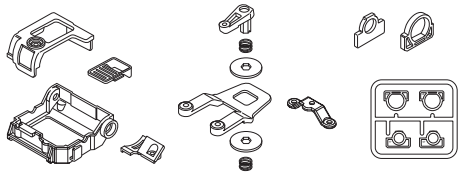

► オプションは（MZW305）で
アルミ製のものになります。
スペアパーツの販売はありません。
Optional (MZW305) is aluminum.
Replace part for the original is
not available.

HM用パーツ
Parts for HM

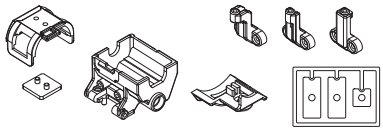

*ボールデフセット付属品
*Ball Differential Set Contents

- ボールデフアジャストツール
  Ball Differential Adjust Tool
- Eリング（E2.0）
  E2 E-ring
- 1.5mm六角レンチ
  1.5mm Hex Wrench
- 3x3mmセットビス
  3x3mm Set Screw
- Oリング P4　x 2
  O-ring P4　x 2
- シムφ3x5x0.2mm
  3x5x0.2mm Shim

*リヤオイルダンパーセット付属品
*Rear Oil Shock Set Contents

- ダイヤフラム
  Diaphragm
- 調整スペーサー　x 3
  Adjustment Spacers　x 3

- シリコンオイル（ボトル入り #200）
  Silicone Oil (bottle #200)
- RMリヤスプリング
  RM Rear Spring

走行に必要なもの
Additional Items Required

● 送信機（いずれか）
Transmitter (Either).

*送信機と乾電池は別売です。
*Radio and batteries not included

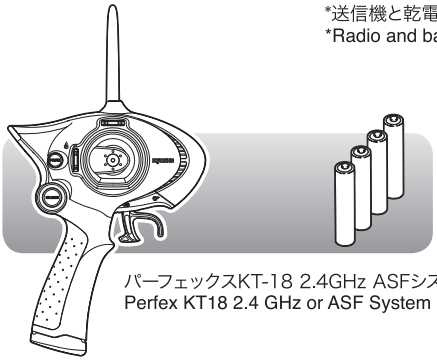

送信機用単4型乾電池（4本）
AAA batteries for Perfex KT18 radio (x4)

パーフェックスKT-18 2.4GHz ASFシステム送信機
Perfex KT18 2.4 GHz or ASF System radio

*TikiTikiモードのオーバーテイク機能はご使用になれません。
*Overtaking function of the Chase Mode cannot be used.

単3型アルカリ乾電池又は単3型ニッケル水素バッテリー（8本）
8-AA sized Alkaline Batteries or UM-3 sized
NiMH (Nickel-Metal Hydride) Batteries (x4)

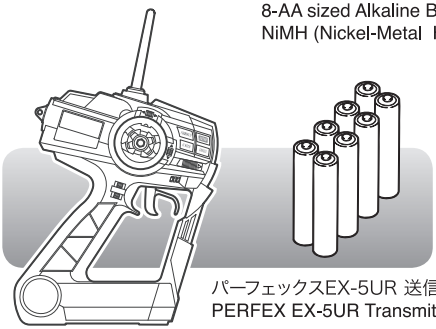

パーフェックスEX-5UR 送信機
PERFEX EX-5UR Transmitter

又は京商・近藤科学株式会社製2.4GHz ASF方式対応の3ch送信機
Or, 2.4GHz ASF compatible 3ch transmitter from Kyosho / Kondo Science Inc.

シャシータイプの確認　/ Checking Chassis Type

① 使用するボディに適合したシャシータイプをウェブサイト（http://www.kyosho.com/mini-z-support/）のオプションパーツリストのデータ表で確認してください。
Refer to the data table on the Optional Parts List at this website (http://www.kyosho.com/mini-z-support/) to check the chassis type(s) compatible with your car's body style.

②

4 データ表 / Date Table

<MR-03W (Wide)>

Body Set No. ボディセット品番	Description 車種名	Chassis Type シャシータイプ	Wheel Base ホイールベース S : 86mm M : 90mm L : 94mm LL : 98mm 3L : 102mm 4L : 106mm	Kit Standard Wheel キット標準ホイール	Tire / Wheel Size タイヤ／ホイールサイズ	Front Tire Width フロントタイヤ幅	Rear Tire Width リヤタイヤ幅	Front Wheel Offset (mm) フロントホイールオフセット(mm)	Rear Wheel Offset (mm) リヤホイールオフセット(mm)	Front Chassis Width (mm) フロントシャシー幅(mm)	Rear Chassis Width (mm) リヤシャシー幅(mm)
MZX/MZP201	FERRARI ENZO エンツォフェラーリ	MM	LL	MZH201	R	N	W	1.0	3.0	72	76

シャシータイプが「MM」、フロントトレッドが「ワイド」、ホイールベースが「LL」のボディはそのままご使用ください。
Bodies for MM chassis type, wide front tread and LL wheelbase, can be used as is.

③ そのままご使用になれない場合はシャシータイプを変更する必要があります。下記のURLより「MR-03シャシーテクニカルガイド」をダウンロードしてご覧になり、シャシータイプを変更してください。
If cannot be used as is, the chassis type needs to be changed. Download the MR-03 Chassis Technical Guide from the website URL below, and change the chassis type accordingly.

http://www.kyosho.com/mini-z-support/

● シャシータイプを「LM」に変更する場合は「ボールデフセット取扱説明書」の「5 分解図」を参照し、リヤシャフトを付属のリヤシャフト「No.MZW302-1　シャフト（ボールデフ用/LM用）」と交換して使用してください。
If changing the chassis type into LM, refer to the number 5 exploded view diagram in the ball differential set manual and the replace the rear shaft with the included No.MZW302-1 Shaft (for ball diff. / LM).

1

► 作業の必要はありません。
No work required.

2

► 左リヤ以外の 2mm プラメタル、および、3mm プラメタルは、それぞれ 2x6x2.5mm ベアリング、3x6x2.5mm ベアリングに変更になります。ホイールレンチでカラーナイロンナットを取外し、2 に従って取付けてください。
Except for the rear left, all 2mm and 3mm plastic bushings have been replaced with 2x6x2.5mm and 3x6x2.5mm bearings. Use the wheel wrench to remove the color nylon nuts and install wheels as per 2.

※左リヤに組込み済みの2mmおよび3mmプラメタルはそのまま使用してください。
詳しくはボールデフセットの取扱説明書をご覧ください。
Continue to use the 2mm and 3mm plastic bushings that are installed on the rear left.
Refer to the instructions for the ball differential set for further details.

TikiTikiモードについて
About TikiTiki Mode

TikiTikiモードとは
What is TikiTiki Mode?

TikiTiki モードとは「①最高速度にリミッターをかけ(通常時の 70%：スピードは遅くなります)、
②送信機の 3ch 機能を使用し「オーバーテイク機能」を使用することによってリミッターを解除し、
③一定時間 100%の最高速度になる」というモードです。※1
工場出荷時はオーバーテイク機能は「3 秒間」・「5 回」に設定されています。※2
また、使用可能回数を変更することにより様々なレースの駆け引きを楽しむことができます(変更には
パソコンおよび No.82080 I.C.S USB アダプターセットが必要)。TikiTiki モードを使用してバトルを
お楽しみください！

"TikiTiki Mode" functions as a (1) speed limiter (70% of full throttle : slower speed). The 3rd channel of the (2) transmitter operates the overtake function to cancels the limiter and (3) increase power output to 100% for a burst of speed for a set period of time. *1
At the time of shipment, the overtake function is set for 3-seconds and can be used a maximum of 5 times per race. *2
Also, the number of times the overtake function can be used is able to be changed for a variety of racing situations. (No.82080 I.C.S. USB connector and a PC are required for making this change).

※1 オーバーテイク機能は 3ch 対応送信機でのみ使用可能です。
2ch 送信機では常時リミッターがかけられた状態になります。
Overtake function can only be used with a 3-channel transmitter.
If used with a 2-channel transmitter, the limiter will be constantly applied.

※2 TikiTki モードは工場出荷状態では OFF になっています。
At time of shipment, the TikiTiki Mode is not activated.

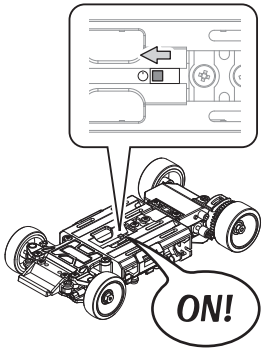

車体の設定方法
Chassis Setup

►TikiTikiモードをONにする場合も、OFFにする場合も操作は同じです。
Perform the same operation to enable or disable the TikiTiki Mode.

❶ 送信機・車体の電源スイッチを入れる。
Switch the transmitter and then the model's power ON.

- 取扱説明書を参照し、ペアリングをあらかじめ完了した状態で操作を行ってください。
Refer to the instruction manual and after binding (pairing) is complete, the model can be operated.

❷ ペアリングスティックを使用して、ペアリングボタンを押したままにする。
Use the pairing stick to push and hold the pairing button.

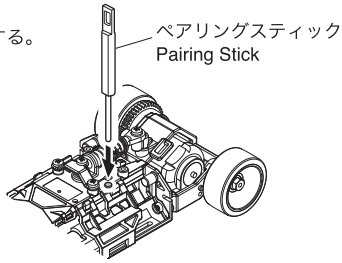

❸ LEDインジケーターが1度消灯した後、もう一度点灯したら、ペアリングボタンを押すのをやめる。
When LED indicator goes off and then lights up again, stop pushing the binding (pairing) button.

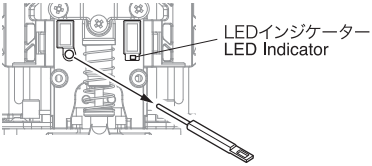

送信機の設定
Transmitter Setup

推奨プロポ
Recommended R/C System

No.82012 EX-5UR ASF 2.4GHz

または近藤科学株式会社製ASF 2.4GHz対応3ch送信機
Or, Kondo Kagaku ASF 2.4GHz 3-channel transmitter.

*必ず走行前に正常に動作するかを確認してください。
*Always make sure the model is responding as expected before running the model.

● EX-5UR ASF 2.4GHz（京商株式会社製）（No.82011 / **82012**）
EX-5UR ASF 2.4GHz (made by Kyosho) (No.82011 / **82012**)

設定の変更は必要ありません。ET4レバー（3chコントロール）を操作し、オーバーテイク機能を作動させてください。
Setting changes are not required. Use the ET4 lever (3rd channel) to operate the overtaking function.

◆ No.82011の場合
In case of No.82011

► ET4レバーを操作したときの「OFF」「ON」は以下のようになります（LCD画面表示）。
The status of the ET4 lever when it is ON or OFF will be as below (displayed on the LCD).

- [-100] , [-50] , [0] , [+50] : [OFF]
- [+100] : [ON]

*走行前に[+50]に設定し、[+50]←→[+100]の間で操作する事をおすすめします。
*Initial setting of +50 is recommended with operation between +50 and +100.

*必ず「ON」にした後は、「OFF」に操作してください。「ON」のままにしておくと 連続してオーバーテイク機能が作動し続けます。
*Once overtake function is ON, make sure to turn it OFF, otherwise the overtake function will continue to operate.

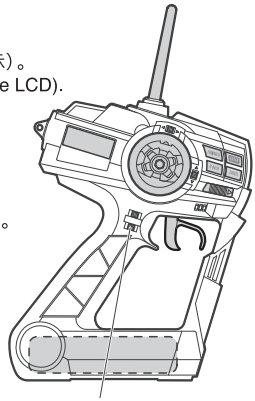

ET4 レバー（3CH コントロール）
ET4 Lever (3CH Control)

◆ No.82012の場合
In case of No.82012

► ET4レバーを指で右、または左に操作し、指を離します。
Move the ET4 lever to the right or left, and release finger.

- オーバーテイク機能が作動します。
  The overtake function is activated.
- LCD画面の表示は「+100」が表示された後、「000」が表示されます。
  After '+100' is displayed on the LCD screen, '000' will be displayed.
- ET4レバーから指を離さず、操作し続けると連続して「+100」の値が表示され続け、連続してオーバーテイク機能を作動させることができます（3秒以上保持）。
  Without releasing the ET4 lever, continued operation results in the '+100' value being displayed continuously and the repeated activation of the overtaking function (for more than 3 seconds).

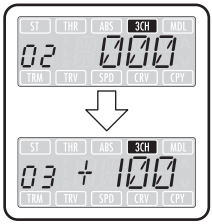

ET4 レバー（3CH コントロール）
ET4 Lever (3CH Control)

●EX-10 ユーラス / EX-10 ヘリオス / EX-1 UR（近藤科学株式会社製）
EX-10 EURUS / EX-10 HELIOS / EX-1 UR (made by Kondo Kagaku Co.)

必ずお手持ちの送信機の取扱説明書を合わせてお読みください。
Be sure to read together with your transmitter's instruction manual

❶ 送信機を3chに設定する。（EX-10 ユーラスは不要）
Set the transmitter for 3 channels (not required for EX-10 EURUS)

- CHSELECTにて設定します。
  Set to CHSELECT.

❷ 3chの機能を左手（スロットル側）親指で操作できるキーに設定する。
Set the 3rd channel key so it can be operated with your left thumb (throttle side)

- タイプは「PUSH」が便利です。
  [PUSH] type is easier to use.

❸ 3chのPOS1を0に設定し、POS2を+100に設定する。
Set 3rd channel POS1 to 0 and POS2 to +100.

❹ 設定したキーを操作すると「オーバーテイクモード」が作動する。
When the set key is operated, the overtake function will work.

詳しい設定方法については近藤科学株式会社ホームページ（http://www.kopropo.co.jp/）をご覧ください。
For detailed settings, please refer to the Kondo Kagaku website.

●3PK / 3PK Super（双葉電子工業株式会社製） / M11、M11R（三和電子機器株式会社製）
3PK / 3PK Super (made by FUTABA) / M11, M11R (made by SANWA)

【参考】/ NOTE

- お手持ちの送信機の取扱説明書を参照し、3chの値が「ON」の状態で「+100」になるように設定してください。
  （送信機の設定を「+100」にしても作動しない場合は値を変更し、調節してください）
  Refer to the manual for your transmitter and set the value to +100 for the 3rd channel when it is switched ON.
  (If the model does not move when the transmitter value is set to +100, adjust the value)

〈ご注意〉/ CAUTION

R246 PLANNING製「No.R246-1001　2.4GHz モジュールアダプター（Futaba / SANWA）」+「近藤科学株式会社製No.15502 2.4GHz SS ミニッツ用モジュール（RF-901SM）」を組み合わせた状態での動作確認は行っておりますが、推奨送信機ではございません。動作保障、故障時などの保証はございませんので自己責任にて設定を行ってください。こちらの設定については京商ユーザー相談室を含む京商株式会社での対応は致しかねますのでご了承ください。

The combination of R246 PLANNING (No.R246-1001) 2.4GHz Module Adaptor (Futaba / Sanwa) and Kondo Kagaku No.15502 2.4GHz SS Module (RF-901SM) for MINI-Z will function but are not recommended. Kyosho accepts no responsibility in the event of malfunction or damage. Use of this combination is completely at the user's risk so please understand that Kyosho customer support cannot provide any assistance.

設定の変更方法
Changing the Settings

- 設定の変更にはパソコンおよびNo.82080 I.C.S USB アダプターセットが必要です。
  No.82080 I.C.S. USB adaptor set and a personal computer are required to change settings.

❶ 下記のURLよりTikiTikiモード設定変更ソフトウェア「TikiTikiマネージャー」、および、ソフトウェア取扱説明書（PDFファイル）をダウンロードする。
The TikiTiki Mode Manager software for changes to TikiTiki Mode settings and the software manual (PDF file) can be downloaded from the website below.

http://www.kyosho.com/mini-z-support/

❷ ダウンロードした取扱説明書の指示に従って設定を変更する。
Follow the steps in the manual to make setting changes.

分解図
Exploded View

ステアリングサーボ / Steering Servo

メーカー指定の純正部品を使用して
安全にR/Cを楽しみましょう。

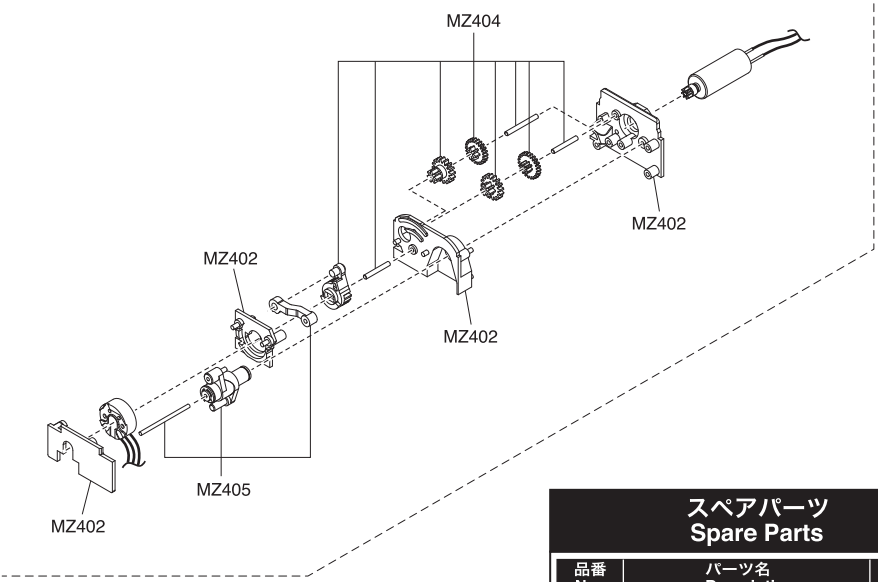

► OP の印が付いたパーツはオプションパーツをご利用ください。

► The optional parts should be used for the parts marked with OP .

スペアパーツ
Spare Parts

品番 No.	パーツ名 Description	定価（税込）
MZ410	R/C ユニットセット（2.4GHz/RA-22B/TikiTiki） R/C Unit Set (2.4GHz/RA-22B/TikiTiki)	9450
MZW1	ボールベアリングセット Ball Bearing Set	2520
MZW13R	カラーナイロンナット（レッド） Color Nylon Nut (Red)	525
MZW13BK	カラーナイロンナット（ブラック） Color Nylon Nut (Black)	525
MZW13BL	カラーナイロンナット（ブルー） Color Nylon Nut (Blue)	525
MZW117	ミニッツカップタイヤゲージ MINI-Z Cup Tire Gauge	1050
MZW206	ボールデフセット（MR-015/02/03） Ball Differential Set (MR-015/02/03)	3360
MZW207	リヤオイルダンパーセット Rear Oil Shock Set	1050
MZW301	XSPEED ミニッツモーター V（2.4GHz/ICS 対応） XSPEED MINI-Z Motor V (2.4GHz/ICS)	1575
MZW302 -1	シャフト (MR-02LM/03LM/ ボールデフ用) Shaft (for Ball Diff./MR-02LM/03LM)	735
MZW305	LM モーターケース用アルミダンパーステー（ノーマルダンパー用） Aluminum Shock Stay (for LM Motor Case/ST)	1575
MZW401	フロントスプリングセット (MR-03) Front Spring Set (for MR-03)	1050
MZW402	セッティングタイロッドセット（MR-03） Setting Tie Rod Set (for MR-03)	840

※平成24年 2月1日現在。

► この他のスペアパーツについては取扱説明書のスペアパーツリスト66、67ページを参照してください。
Refer to spare parts list on page 66 and 67of the instruction manual regarding spare partsnot listed above.

© Copyright 2012 KYOSHO CORPORATION／禁無断転載複製

分解図
Exploded View

メーカー指定の純正部品を使用して
安全にR/Cを楽しみましょう。

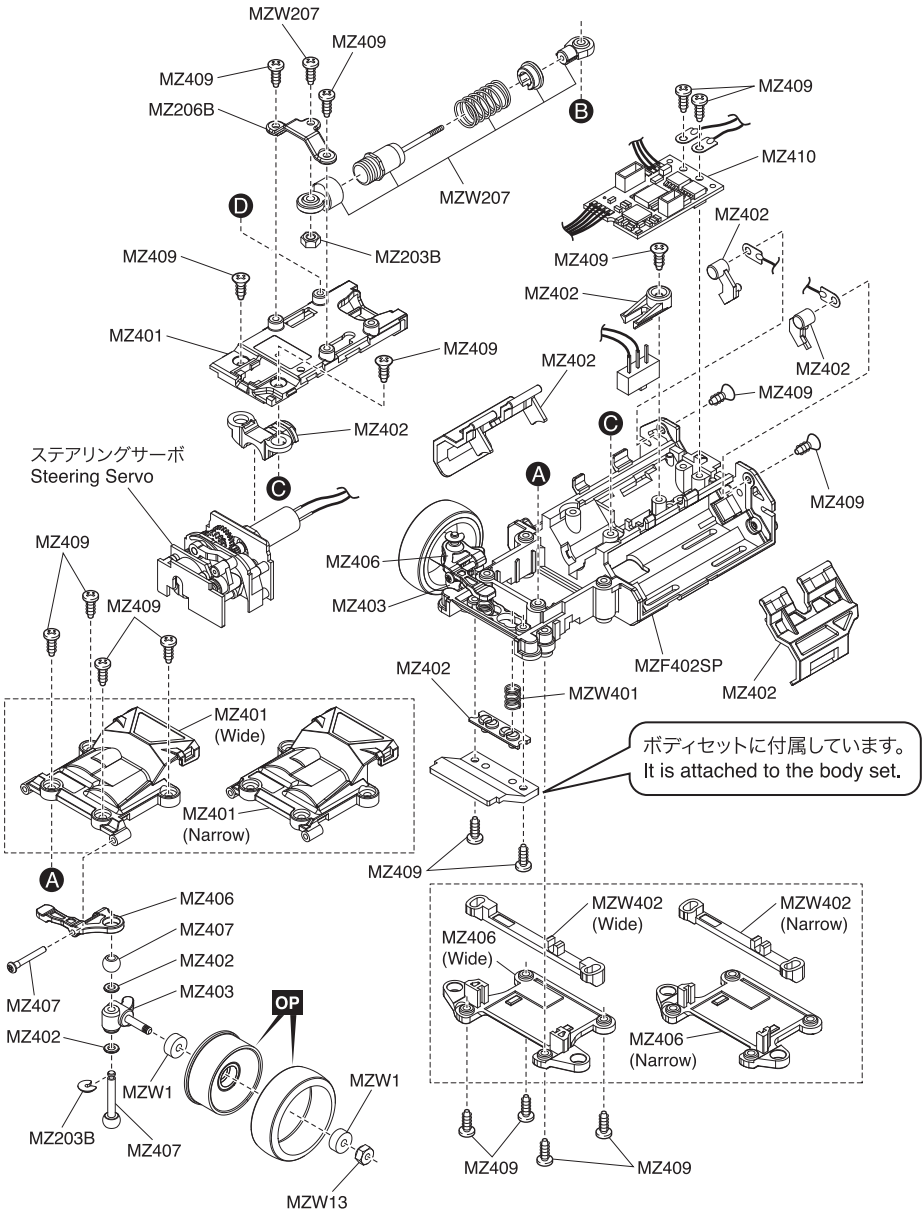

分解図
Exploded View

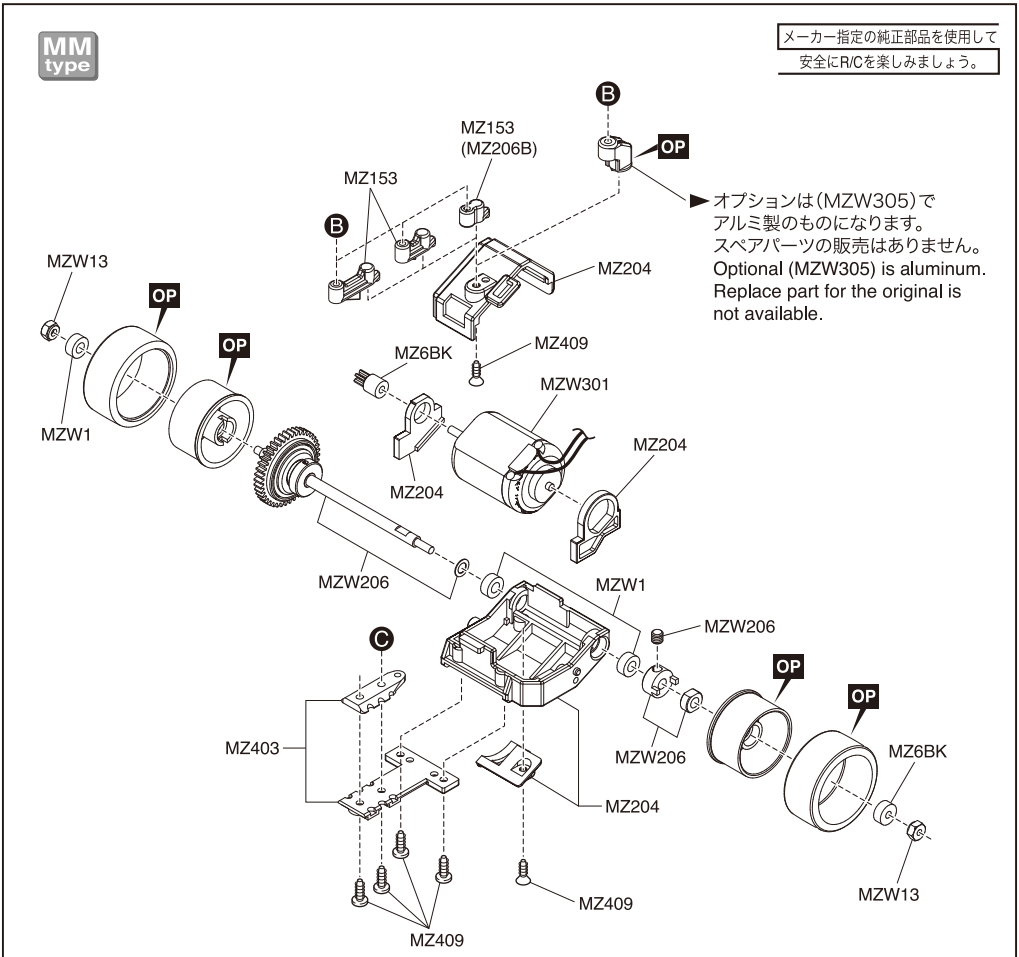

► オプションは（MZW305）で
アルミ製のものになります。
スペアパーツの販売はありません。
Optional (MZW305) is aluminum.
Replace part for the original is
not available.

► OP の印が付いたパーツはオプション
パーツをご利用ください。

► The optional parts should be used
for the parts marked with OP.

© Copyright 2012 KYOSHO CORPORATION／禁無断転載複製

メーカー指定の純正部品を使用して
安全にR/Cを楽しみましょう。

京商ホームページ
www.kyosho.com

ミニッツ専用ホームページ
www.mini-z.jp/

京商株式会社
〒243-0034 神奈川県厚木市船子153
●ユーザー相談室直通電話 046-229-4115
お問い合せは：月曜～金曜（祝祭日を除く）13：00～19：00

※製品改良のため、予告なく仕様を変更する場合があります。
*SPECIFICATIONS ARE SUBJECT TO CHANGE WITHOUT NOTICE.

© Copyright 2012 KYOSHO CORPORATION / 禁無断転載複製

61921202-1 PRINTED IN JAPAN