Exploded View / Explosionszeichnung
Eclaté / Despiece / 分解図

メーカー指定の純正部品を使用して
安全にR/Cを楽しみましょう。

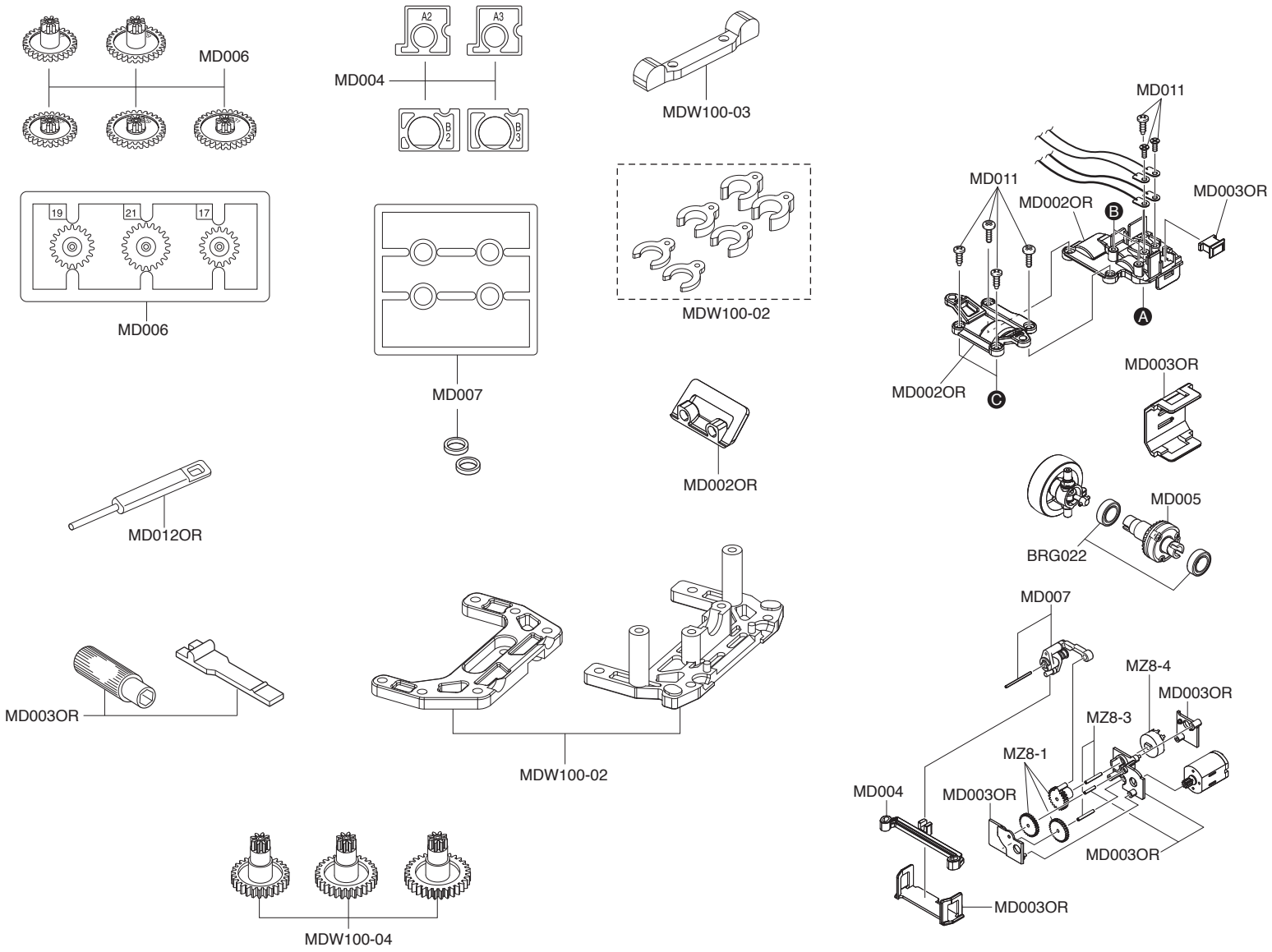

Spare Parts / Ersatzteile / Pieces detachees. / Repuestos / スペアパーツ

No. 品番	Description パーツ名	★定価 (税込)
MD001GR	Front Main Chassis Set (Gray / For Rear Double Wishbone Suspension Set) フロントメインシャシーセット(グレー/AWDリヤダブルウイッシュボーンサスペンションセット用)	945
MD002OR	Rear Main Chassis Set (Orange / For Rear Double Wishbone Suspension Set) リヤメインシャシーセット(オレンジ/AWDリヤダブルウイッシュボーンサスペンションセット用)	525
MD003OR	Small Parts Set (Orange / For Rear Double Wishbone Suspension Set) 小物パーツセット(オレンジ/AWDリヤダブルウイッシュボーンサスペンションセット用)	630
MD004	Knuckle & Motor Holder Set ナックル&モーターホルダーセット	525
MD005	Differential Gear Assy デフギヤアッセンブリー	630
MD006	Pinion & Spur Gears Set ピニオン&スパーギヤセット	735
MD007	Servo Saver Assy サーボセイバーアッセンブリー	630
MD008	Universal Swing Shaft ユニバーサルズイングシャフト	1050
MD009P	Motor Set モーターセット	1260
MD011	Screw Set ビスセット	473
MD012OR	ASF Receiver Cover Set (Orange / For Rear Double Wishbone Suspension Set) レシーバーカバーセット(オレンジ/AWDリヤダブルウイッシュボーンサスペンションセット用)	630
MD013	R/C Unit Set (2.4GHz/MINI-Z AWD) R/Cユニットセット (2.4GHz/ミニッツ AWD)	8400
MDW100-02	Rear Chassis Set (For Rear Double Wishbone Suspension Set) リヤシャシーセット(AWDリヤダブルウイッシュボーンサスペンションセット用)	1680
MDW100-03	Suspension Arm Set (For Rear Double Wishbone Suspension Set) リヤサスアームセット(AWDリヤダブルウイッシュボーンサスペンションセット用)	1890
MDW100-04	Sper Gear Set (For Rear Double Wishbone Suspension Set) スパーギヤセット(LL)(AWDリヤダブルウイッシュボーンサスペンションセット用)	630
MDW100-05	Upper Rod & Suspension Shaft Set (For Rear Double Wishbone Suspension Set) アッパーロッド&サスシャフトセット(AWDリヤダブルウイッシュボーンサスペンションセット用)	1575
MDW100-06	Screw Set (For Rear Double Wishbone Suspension Set) ビスセット(AWDリヤダブルウイッシュボーンサスペンションセット用)	630
BRG022	Shield Bearing (6 x 10 x 3 mm) 2pcs. シールドベアリング(6 x 10 x 3 mm) 2個入り	1050
MZ8-1	Servo Gear Set サーボギヤセット	420
MZ8-3	Servo Gear Shaft Set サーボギヤシャフトセット	368
MZ8-4	Potentiometer ポテンショメーター	525

© Copyright 2010 KYOSHO CORPORATION／禁無断転載複製

Exploded View / Explosionszeichnung
Eclaté / Despiece / 分解図

メーカー指定の純正部品を使用して
安全にR/Cを楽しみましょう。

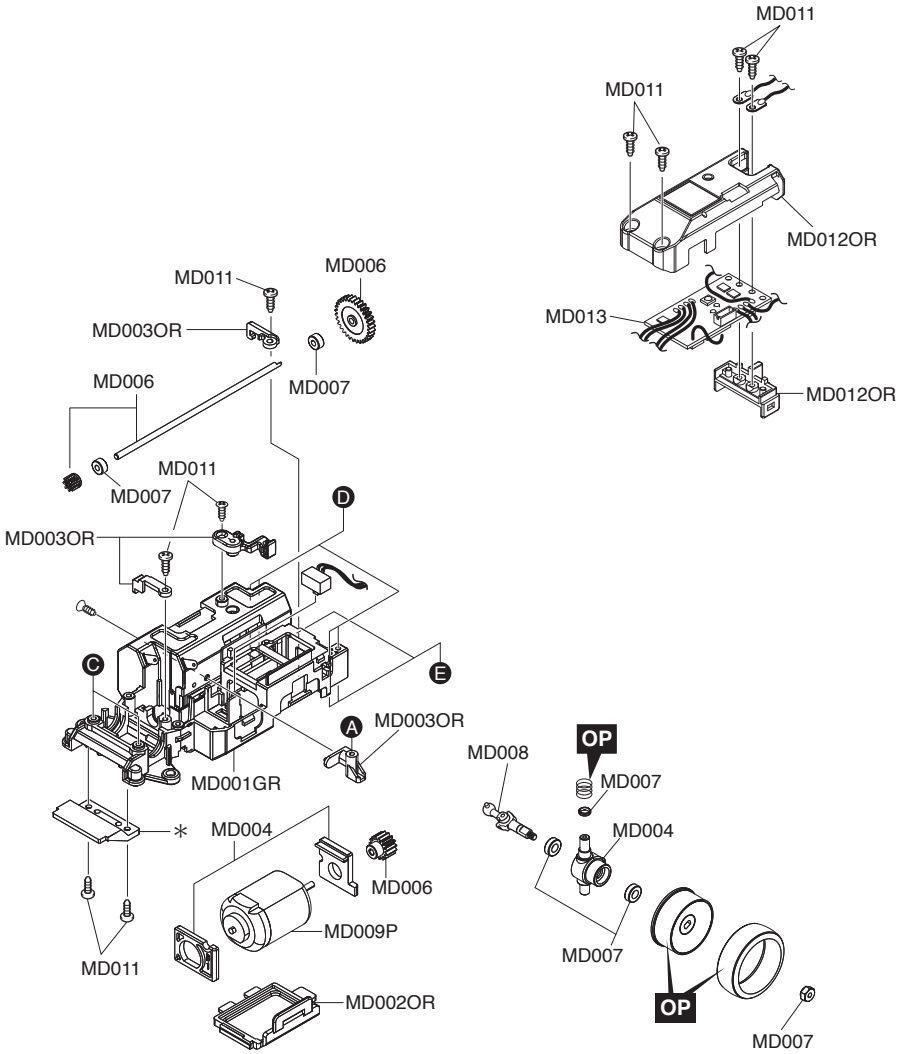

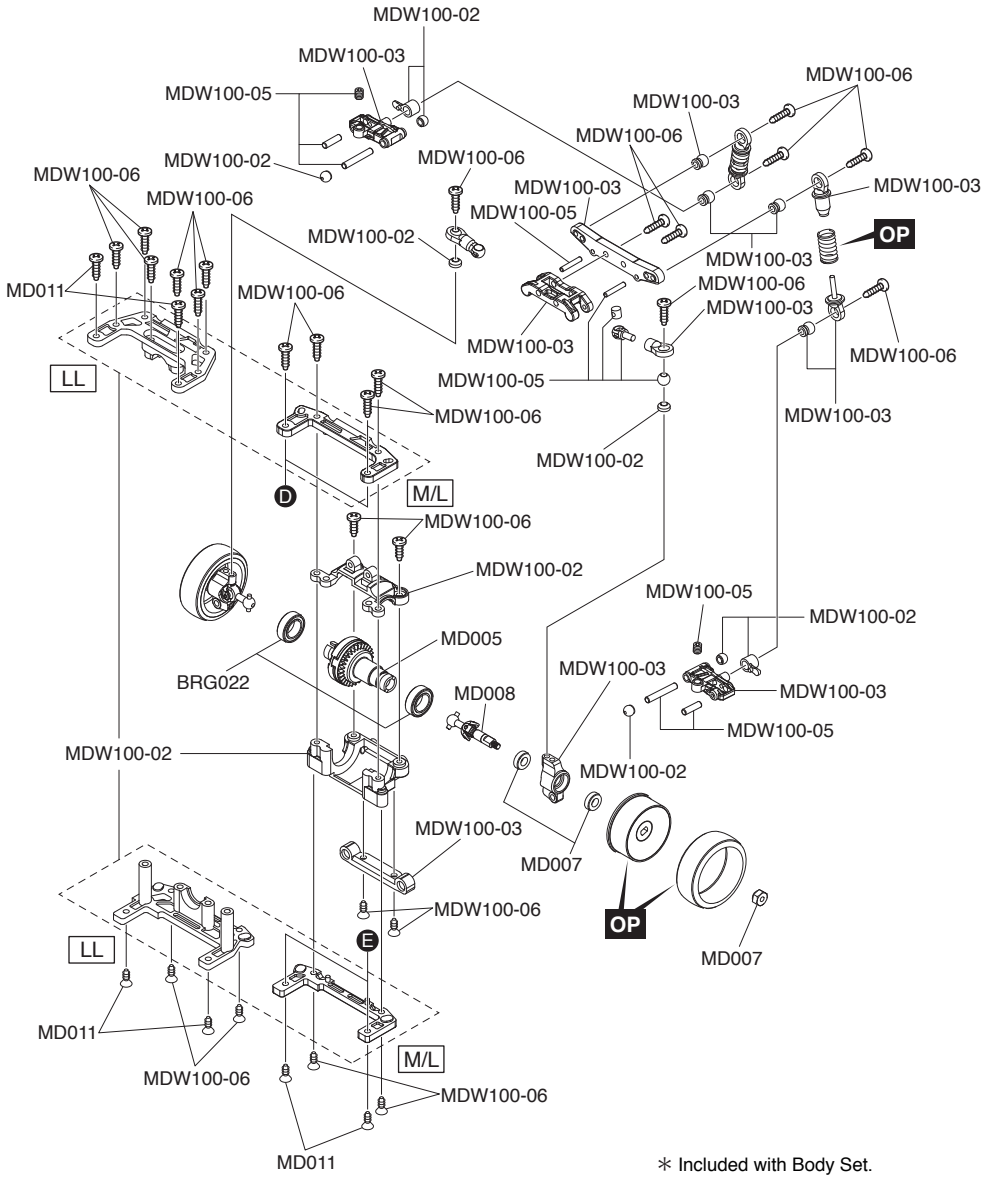

► The optional parts should be used for the parts marked with **OP**.
► Die Tuningteile sollen die mit **OP** markierten Teile ersetzen.
► Vous pouvez remplacer les pièces **OP** par des pièces options
► Las piezas opcionales deben ser utilizadas en las piezas marcadas con **OP**
► **OP** の印が付いたパーツはオプションパーツをご利用ください。

＊ Included with Body Set.
Karosserie im Lieferumfang enthalten
Carrosserie incluse.
Incluye carrocería.
ボディセットに付属しています。

© Copyright 2010 KYOSHO CORPORATION／禁無断転載複製