※ご使用前にこの説明書を良くお読みになり十分に理解してください。
Before beginning assembly, please read these instructions thoroughly.

RC MINIMIZED RACING CAR MINI-Z 4WD ALL WHEEL DRIVE 2.4GHz

KYOSHO THE FINEST RADIO CONTROL MODELS

MINI-Z AWD MA-015 DWS TikiTIki SP シャシーセット

- オレンジリミテッド -

MINI-Z AWD MA-015 DWS with Chase mode SP Chassis Set

Orange Limited Edition

SUPPLEMENTARY INSTRUCTION SHEET **追加説明書**

この度は**"MINI-Z AWD MA-015 DWS TikiTiki SP シャシーセット -オレンジリミテッド-"**をお買い上げ頂きまして誠にありがとうございます。
この製品はミニッツAWD MA-015シリーズの特別仕様となっており、製品に付属の組立/取扱説明書にこの追加説明書の内容が追加されますので、合わせてお読みになり、十分に理解してください。

Thank you for purchasing the Chassis Set SP2 Carbon Limited ASF 2.4GHz from the MINI-Z AWD MA-015 DWS with Chase mode SP Chassis Set Orange Limited Edition.
Please read and use these supplementary instructions for this special version of the MINI-Z AWD MA-015 Series in conjunction with the main instruction manual included with the kit.

3ページ　Page 3

はじめに / About This Model

< BCS または CS について> / < BCS or CS >

本製品は本追加説明書に指示のあるもの以外は、取扱説明書の3ページ CS の項目を参照してください。
For items included that are not referred to in the supplementary instruction sheet, refer to CS on page 3 of the main manual.

BCS *ボディ/シャシーセット *Body / Chassis Set

CS *シャシーセット *Chassis Set

◆製品の特徴 Special Features

- オプションパーツについては付属するオプションパーツの取扱説明書をご覧ください。
  Please refer to the instructions included for the optional parts.
- レシーバーカバーがオレンジ色（限定カラー）＊1
  Receiver cover in orange (limited edition color). ＊1
- 以下のオプションパーツが追加されます。
  The optional parts below are included as special features.

No.MDW001
ボールベアリングセット
Ball Bearing Set

No.MDW023
X SPEED Vモーター
X SPEED V Motor

No.MDW101
DWSインナーチューブダンパー
DWS Inner Tube Shock

No.MDW103
スタビライザーセット（AWD ノーマルサスペンション用）
Stabilizer Set (for AWD Normal Suspension)

No.MDW104
スタビライザ-セット（AWD DWS用）
Stabilizer Set (for AWD DWS)

＊1 スペアパーツについてはノーマル色となります。
＊1 Spare parts are only available in the standard color.

© Copyright 2011 KYOSHO CORPORATION / 禁無断転載複製
30531-HS01

※製品改良のため、予告なく仕様を変更する場合があります。

10ページ　Page 10

2 セット内容　Content

*シャシー
*Chassis

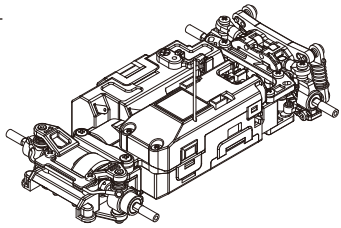

● 下記の内容物が追加されます。
Items shown below are additional features.

*サスシャフトホルダー4°
*Suspension Shaft Holder 4°

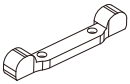

*スプリングスペーサー
*Spring Spacer

*リヤアッパーシャシーホルダー（LL用）
*Rear Upper Chassis Holder (for LL)

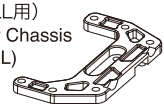

*六角レンチ
*Hex wrench

*リヤメインシャシーホルダー（LL用）
*Rear Main Chassis Holder (for LL)

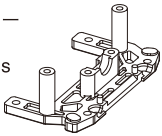

*スパーギヤ
*Spur Gear

*オプションパーツ取扱説明書
*Option Parts Instruction Manual

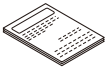

11ページ　Page 11

● 下記の内容物は付属しません。
The items listed below are not included.

*ホイールセット
*Wheel Set

*ワイドタイヤ
*Wide Tire

14ページ　Page 14

4 各部の名称　Glossary of Main Parts

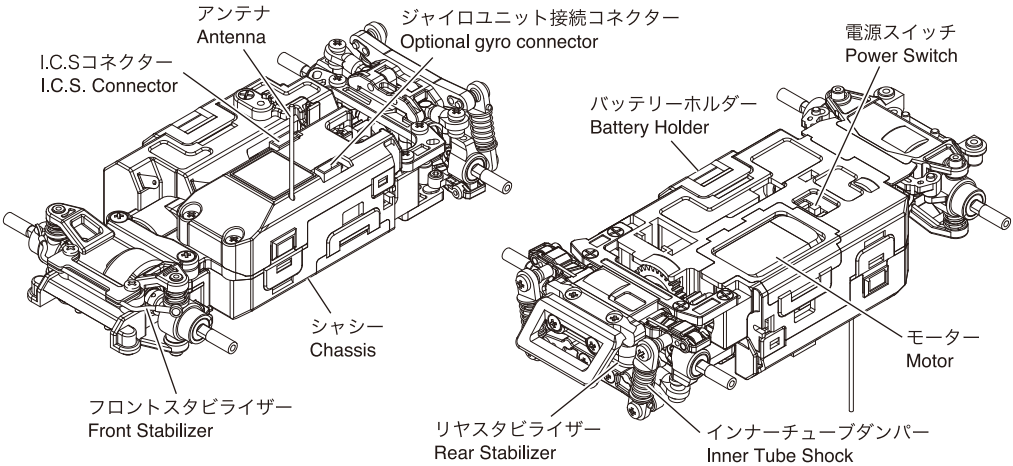

5 走行の準備　Before Operating

6 ホイール・タイヤの取付け
Installing Wheels & Tires

► オプションパーツリストのデータ表に従って、使用するボディセット（オートスケールコレクション）に付属するホイール・タイヤ、または使用するボディに合わせたホイール・タイヤ（別売）を取付けてください。（42ページの「タイヤ」参照）
Refer to the data table on the Option Parts List and install the wheels and tires included with your Auto Scale Collection body set, or purchase the wheels and tires separately for your body set. (Refer section 'Tires' on P.42)

► ホイール・タイヤを取付ける前に各ホイールシャフトのシリコンチューブを取外してください。
Before installing the wheels and tires, remove silicone tubes from each wheel shaft.

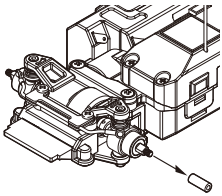

7 リヤバンパーの加工
Modification of Rear Bumper

► リヤバンパーがボディと干渉する場合は□部分を切除してください。
If rear bumper interferes with body, remove the shaded section.

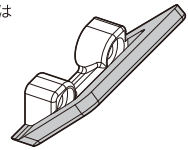

8 各部の交換　Replacement For Each Part

●「フロント&リヤサスペンションの分解」が以下のように変更になります。
"Assembly / disassembly of front & rear suspension" is changed as shown below.

フロントサスペンションの分解
Disassembling Front Suspension

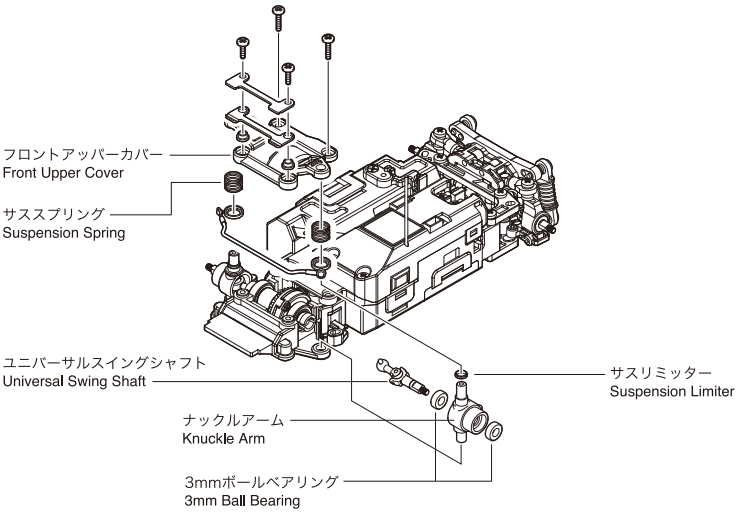

8 各部の交換　Replacement For Each Part

●「ホイールベース調整」が以下のように変更になります。
"Wheelbase Adjustment" is changed as shown below.

ホイールベース調整
Adjustment of Wheelbase

*ボディの種類に合せて、ホイールベースを変更できます。
*It is possible to vary the motor mounting place according to the kind of shape of car-body.

●ホイールベース（M）
Wheelbase (M)

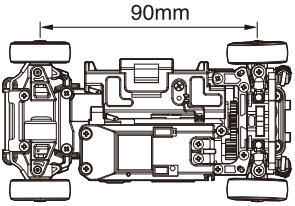

●ホイールベース（L）
Wheelbase (L)

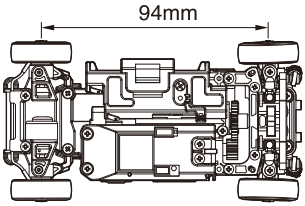

●ホイールベース（LL）
Wheelbase (LL)

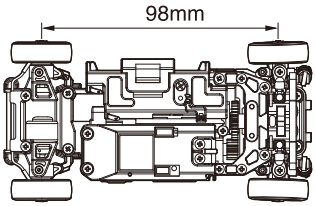

► ホイールベースに合わせてスパーギヤを交換してください。
Replace Spur Gear according to the wheelbase used.

2 x 6mm　TPビス
TP Screw　2

2 x 6mm　TPサラビス
TP F/H Screw　2

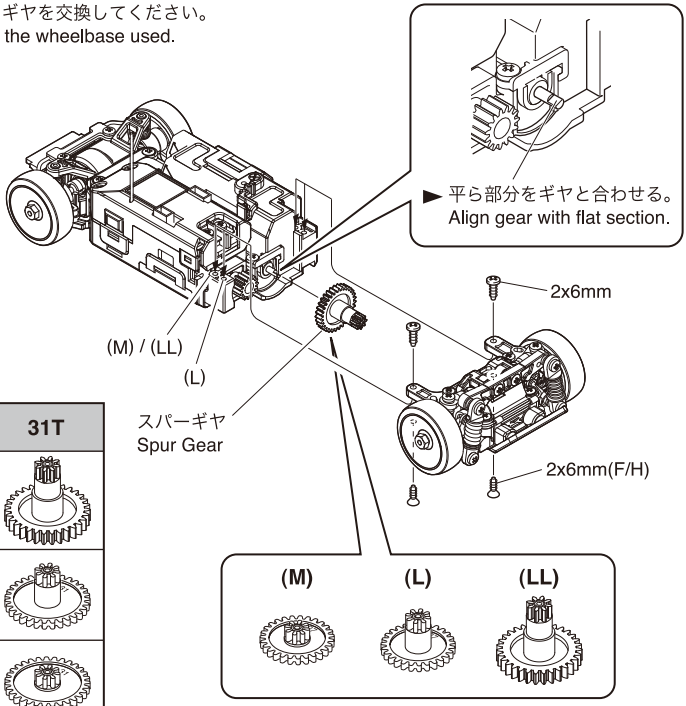

	27T	29T	31T
LL			
L			
M			

► 使用するギヤについては取扱説明書47ページの表を確認してください。
Refer to the table on page 47 of the instruction manual regarding gears.

次ページへ
Next page

8 各部の交換　Replacement For Each Part

► LLサイズに変更する場合はリヤシャシーの組み換えが必要です。
また、LLサイズからM・Lサイズに変更する場合は逆の手順で
組み換えてください。
When changing to LL size wheelbase, rearrangement of the
rear chassis is required. Also, when changing from LL size to
M or L size, follow the steps in the opposite order to rearrange.

< 完成図 >
< Completed >

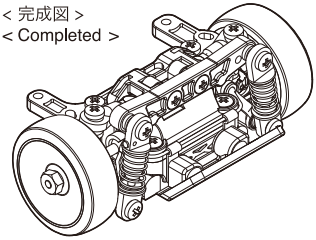

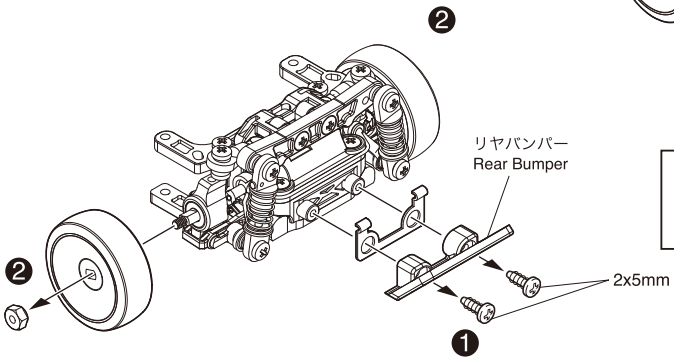

2 x 5mm TPビス
TP Screw ---------- 2

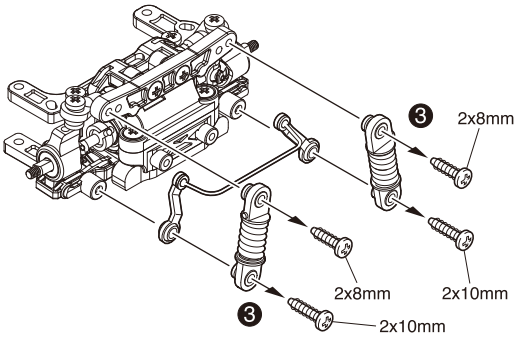

2 x 8mm TPビス
TP Screw ---------- 2

2 x 10mm TPビス
TP Screw ---------- 2

< 分解 >
< Disassembly >

2 x 8mm TPビス
TP Screw ---------- 2

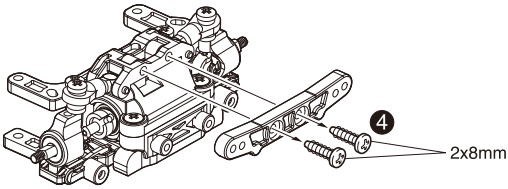

8 各部の交換　Replacement For Each Part

2 x 8mm　TPビス
TP Screw
4

2 x 6mm　TPサラビス
TP F/H Screw
2

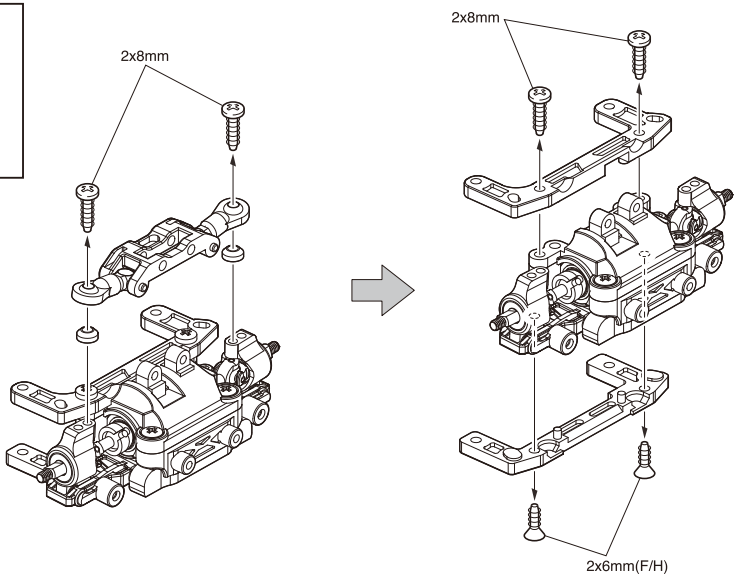

< 組立 >
< Assembly >

2 x 10mm　TPビス
TP Screw
2

2 x 8mm　TPビス
TP Screw
4

2 x 6mm　TPビス
TP Screw
2

2 x 6mm　TPサラビス
TP F/H Screw
2

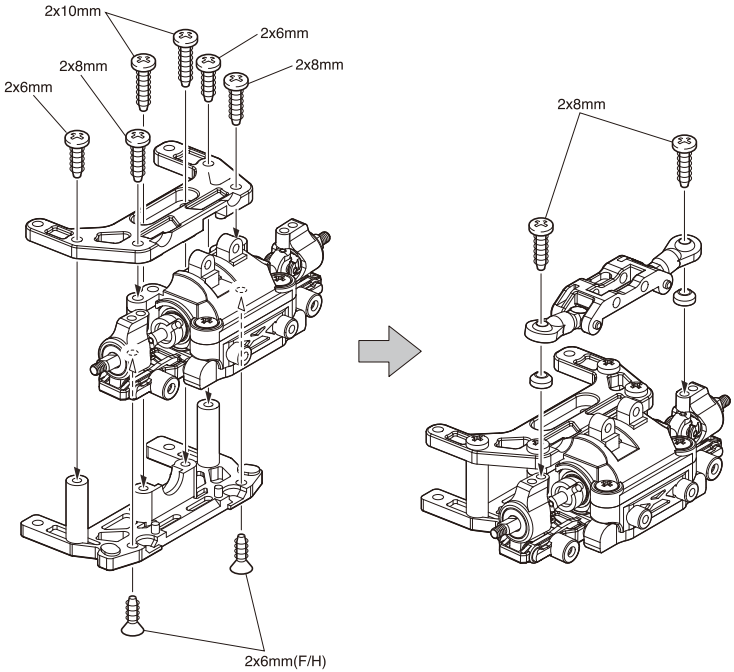

8 各部の交換　Replacement For Each Part

2 x 8mm　TPビス
TP Screw
6

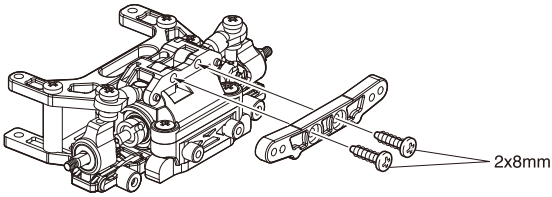

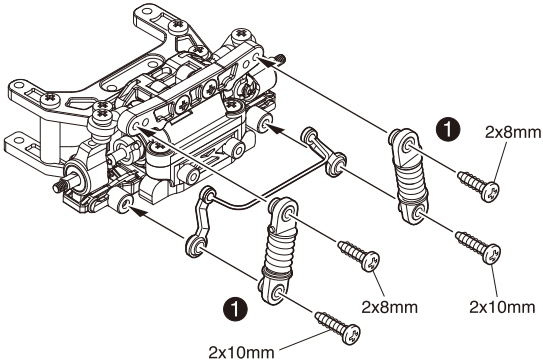

2 x 8mm　TPビス
TP Screw
2

2 x 10mm　TPビス
TP Screw
2

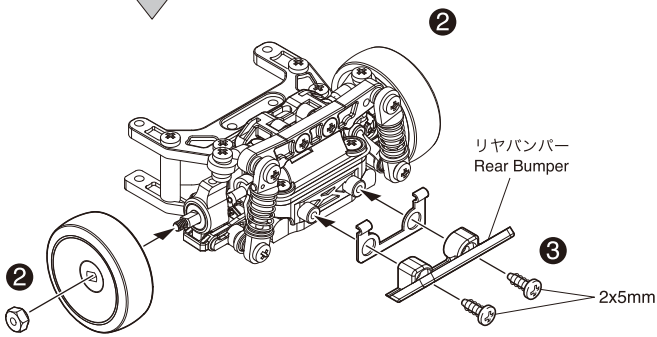

2 x 5mm　TPビス
TP Screw
2

< 完成図 >
< Completed >

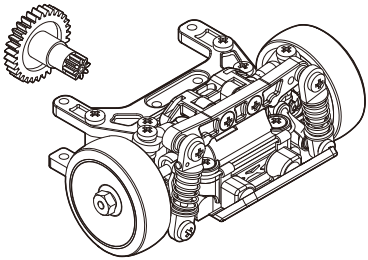

8 各部の交換　Replacement For Each Part

●「各部の交換」に以下の項目が追加になります。
Items listed below are in addition to the section “Replacement For Each Part”.

ベアリングの取付け（オプション）
Installing Ball Bearings (Optional)

►LLホイールベースのみスパーギヤにベアリングを装着することが可能です。
ベアリングはオプションとなっています（No.BRG002）。
組立ては逆の手順で行ってください。
Ball bearing can be installed on the spur gear only on the LL wheelbase. Ball bearing is optional (No.BRG002).
Follow disassembly steps in reverse order to install.

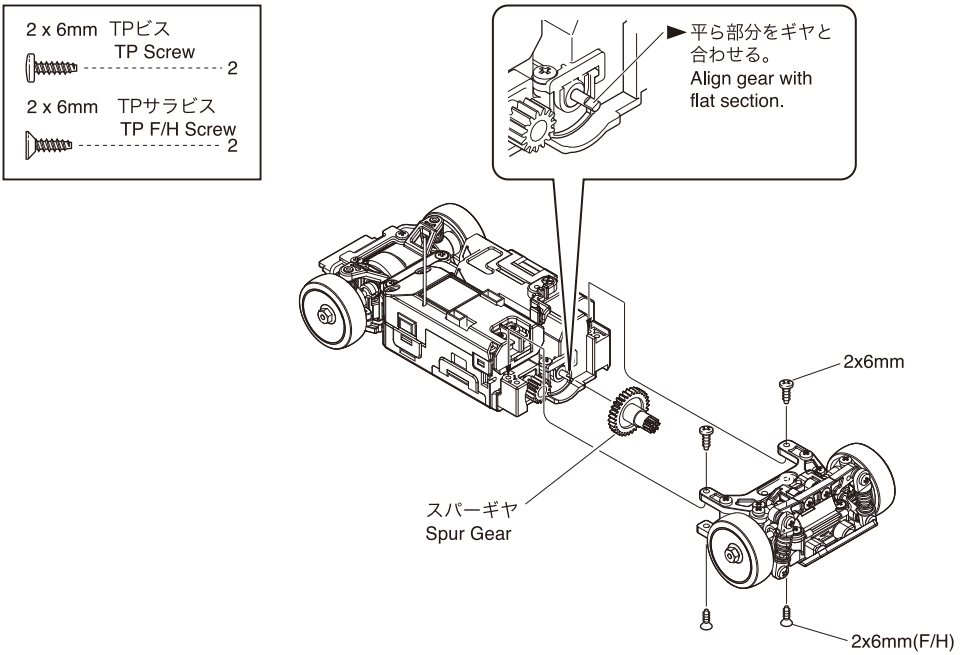

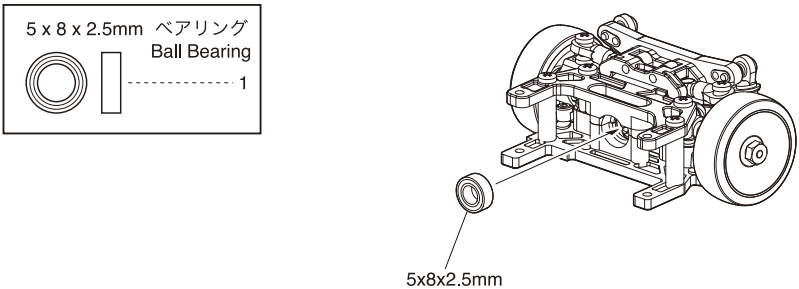

8 各部の交換　Replacement For Each Part

サスホルダーの交換（リヤトー角の変更）
Replacing Rear Sus. Holder (changing rear toe angle)

► サスホルダーを交換することでリヤのトー角を変更することができます。
Rear toe angle setting can be changed by replacing the suspension holder.

●トー角とは
About Toe Angle

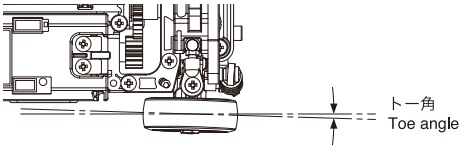

シャシーを上から見たときのタイヤの角度です。
Tire angle when chassis is viewed from above.

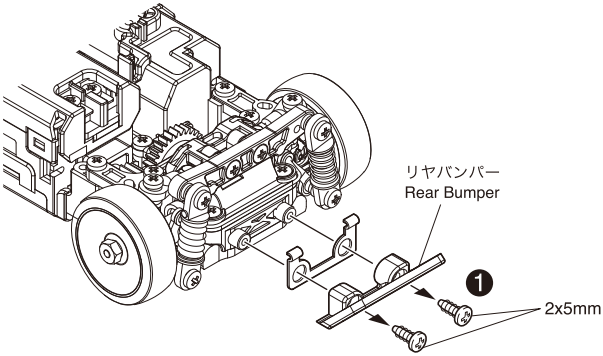

2 x 5mm TPビス
TP Screw ---------- 2

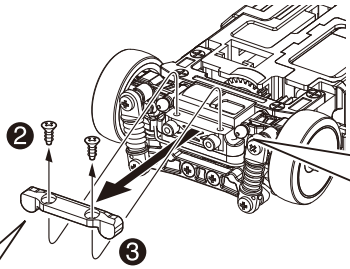

● 取付けるときの注意
NOTE: When Installing

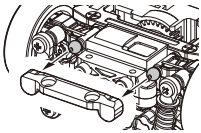

► サスアームのボールをサスホルダーに差し込んで取付けてください。
Push the balls of the suspension arms into the suspension holder.

サスホルダー
Suspension Holder

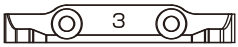

トーイン3度（標準）
Toe-in 3 Degrees (standard)

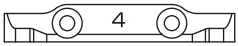

トーイン4度
Toe-in 4 Degrees

► 角度は左右の合計です。
Angle is sum of both sides

トー角（左右合計） Toe Adjustment (sum of both sides)	3度 3 Degrees	4度 4 Degrees
直進性 Straight Line Characteristics	不安定 Less Stable	安定 Stable
直進スピード Straight Line Speed	速い Faster	遅い Slower

8 各部の交換　Replacement For Each Part

キャンバー角の調整（リヤ）
Camber Angle Adjustment (Rear)

► アッパーアームの長さを変更することでキャンバー角を調整することができます。
Camber angle setting can be adjusted by changing the length of the upper arms.

●キャンバー角とは
About Camber Angle

シャシーを後ろ（または前）から見たときのタイヤの角度です。
Tire angle when chassis is viewed from rear (or front).

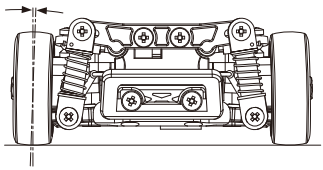

2 x 8mm　TPビス
TP Screw　2

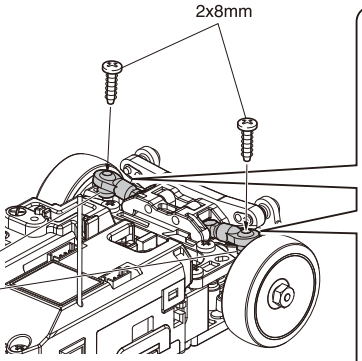

► ビスを取付けるときはカラーを必ず取付けてください。
Ensure collars are installed when inserting screws.

► Aの長さを変更し、キャンバー角を調整します。
Change length of A to adjust camber angle.

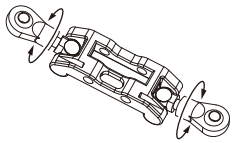

アッパーアーム
Upper Arm

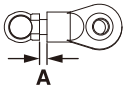

►（標準は1mm）
(Standard setting is 1mm)

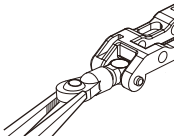

► アッパーアームの動きが固い場合はボールエンドをラジオペンチで軽く潰してください。
Lightly squeeze ball ends with pliers if the movement of the upper arms is not smooth.

Aの長さ Length of A	キャンバー角 Camber Angle	効果 Effect
長い Long	小 Small	ストレートでのリヤタイヤのグリップが向上します。 Improves rear grip while straight line running.
短い Short	大 Large	コーナリング中のリヤタイヤのグリップが向上します。 Improves rear grip while cornering.

8 各部の交換　Replacement For Each Part

ダウンストップの調整（リヤ）
Down Stop Adjustment (Rear)

► サスアームのセットビスの締め込み量を変更することでダウンストップを調整することができます。
Down stop can be adjusted by changing the amount the suspension arm set screw is screwed in.

●ダウンストップとは
About Down Stop

サスペンションが伸びるときの稼動範囲です。
Movement range of suspension when extended.

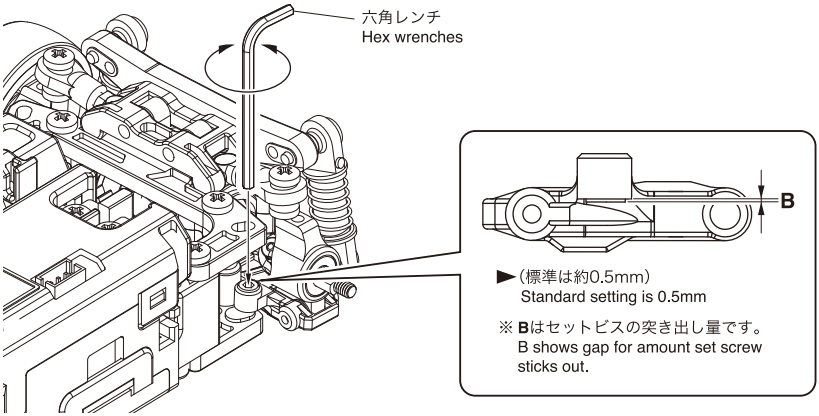

Bの長さ Length of B	リバウンド Rebound	効果 Effect
長い Long	小 Small	リヤタイヤのグリップが低くなるが、クイックな切り返しが可能になります。 Reduced rear grip but faster steering cut back.
短い Short	大 Large	リヤタイヤのグリップが高くなるが、切り返しの速度が遅くなります。 Higher rear grip but slower steering cut back.

8 各部の交換　Replacement For Each Part

リヤスプリングの交換・スプリングスペーサーの取付け
Replacing Rear Spring - Installing Spring Spacer

► スプリングスペーサーを取付けることで車高を調整することができます。
Chassis height can be adjusted by installing spring spacers.

► スプリングを下へ押し下げて、取付けてください。
Push spring down and insert spacer.

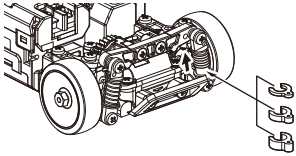

► リヤスプリングはオプション（No.MDW100-01）の硬度の違うリヤスプリングと交換することでロール・ピッチングの絶対量を調整することができます。
Amount of chassis roll and pitching can be adjusted by replacing the rear springs with different tension optional springs (No.MDW100-01).

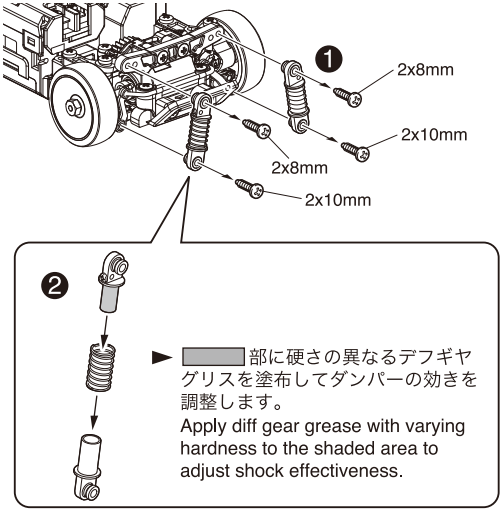

2 x 8mm TPビス
TP Screw
2

2 x 10mm TPビス
TP Screw
2

► ダンパーの動きが固い場合は固定しているビスを90°程度、緩めてください。
If shock movement is not smooth, loosen shock screws by 90 degrees.

スプリングスペーサー Spring Spacer	車高 Chassis Height	効果 Effect	スプリング Spring	ロール・ピッチングの絶対量 Roll - Pitching Amount
薄い Thin	低い Low	リヤタイヤのグリップが低くなるが、車体の姿勢が安定します。 Reduced rear tire grip but chassis posture is more stable	硬 Hard	少ない Small
厚い Thick	高い High	リヤタイヤのグリップが高くなるが、車体の姿勢が不安定になります。 Higher rear tire grip but chassis posture is less stable	軟 Soft	多い Large

分解図　Exploded View

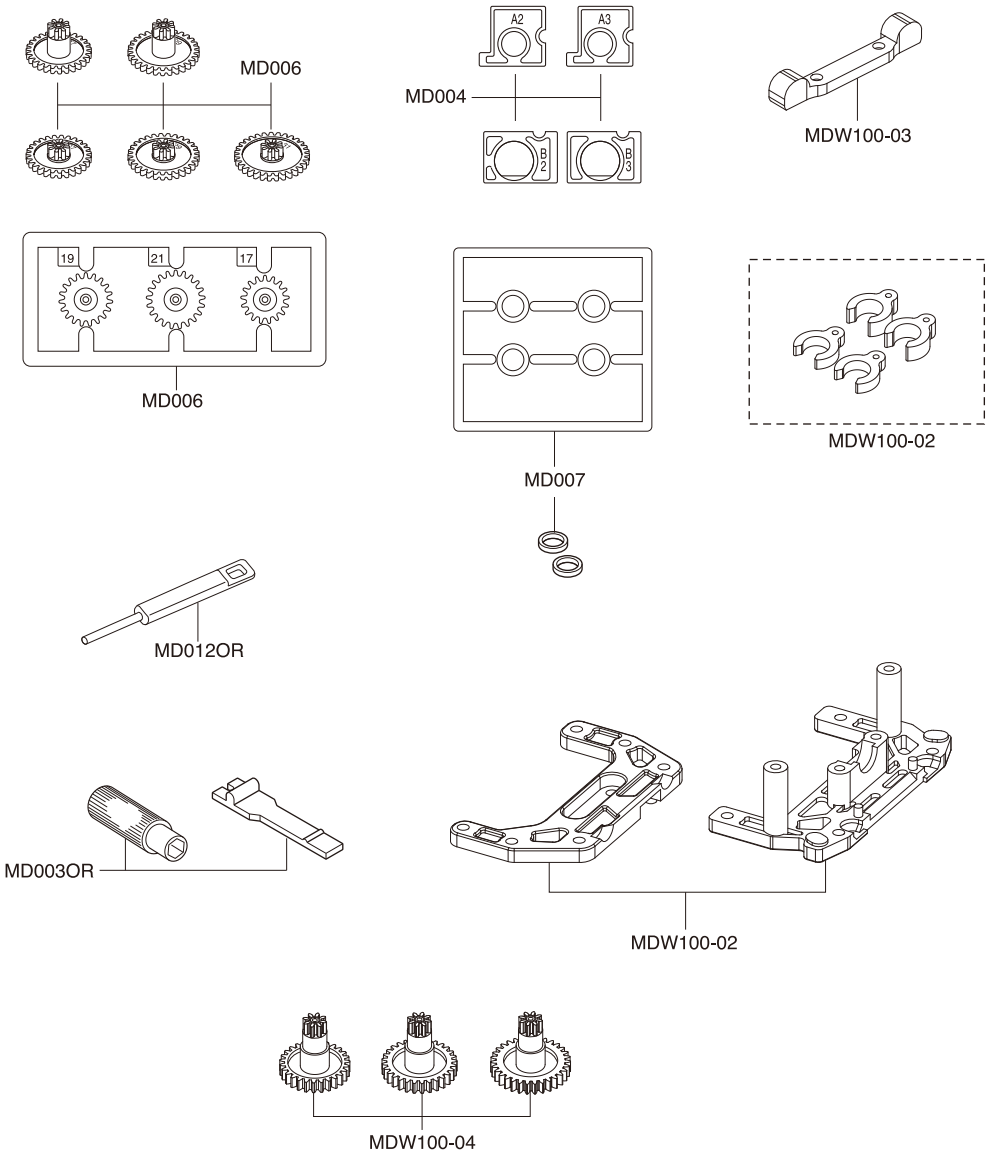

© Copyright 2011 KYOSHO CORPORATION／禁無断転載複製

分解図　Exploded View

メーカー指定の純正部品を使用して
安全にR/Cを楽しみましょう。

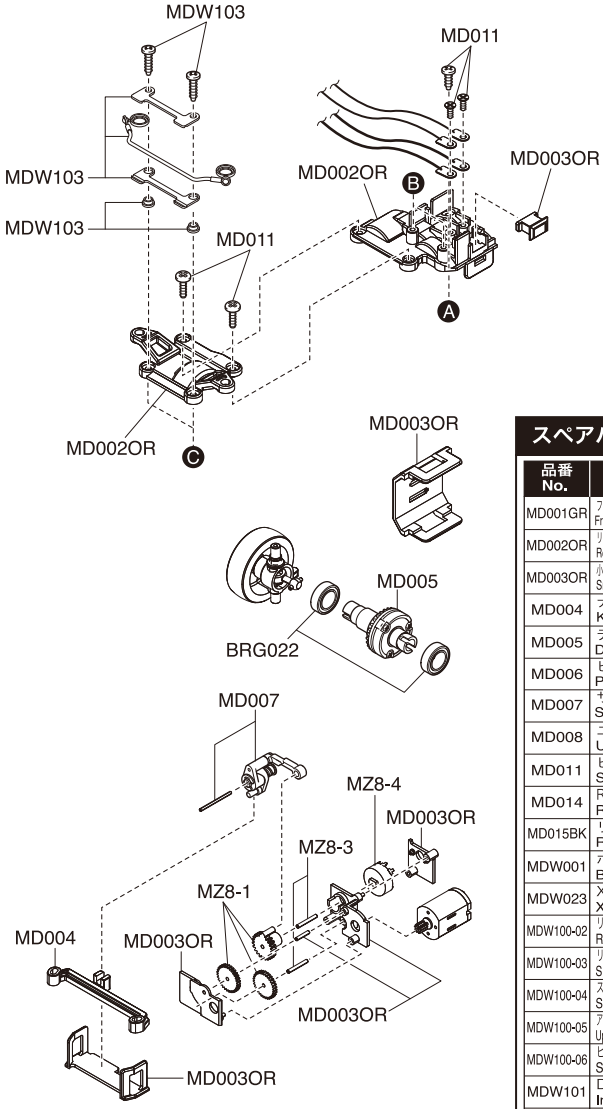

スペアパーツ / Spare Parts

品番 No.	パーツ名 Description	★定価 (税込)
MD001GR	フロントメインシャシーセット(グレー/AWDリヤダブルウイッシュボーンサスペンションセット用) Front Main Chassis Set (Gray / For Rear Double Wishbone Suspension Set)	945
MD002OR	リヤメインシャシーセット(オレンジ/AWDリヤダブルウイッシュボーンサスペンションセット用) Rear Main Chassis Set (Orange / For Rear Double Wishbone Suspension Set)	525
MD003OR	小物パーツセット(オレンジ/AWDリヤダブルウイッシュボーンサスペンションセット用) Small Parts Set (Orange / For Rear Double Wishbone Suspension Set)	630
MD004	ナックル＆モーターホルダーセット Knuckle & Motor Holder Set	525
MD005	デフギヤアッセンブリー Differential Gear Assy	630
MD006	ピニオン＆スパーギヤセット Pinion & Spur Gears Set	735
MD007	サーボセイバーアッセンブリー Servo Saver Assy	630
MD008	ユニバーサルスイングシャフト Universal Swing Shaft	1050
MD011	ビスセット Screw Set	473
MD014	R/Cユニットセット (2.4GHz/RA-23T) TikiTikiモード R/C Unit (for 2.4GHz/RA-23T)w/Chase Mode	9450
MD015BK	リヤメインシャシーセット (AWD/ブラック) Rear Main Chassis Set (AWD/Black)	525
MDW001	ボールベアリングセット (ミニッツAWD) Ball Bearing Set(MINI-Z AWD)	2940
MDW023	X-SPEED Vモーター (ミニッツAWD/ASF対応) X-SPEED V Motor(MINI-Z AWD/ASF)	1575
MDW100-02	リヤシャシーセット(AWDリヤダブルウイッシュボーンサスペンションセット用) Rear Chassis Set (For Rear Double Wishbone Suspension Set)	1680
MDW100-03	リヤサスアームセット(AWDリヤダブルウイッシュボーンサスペンションセット用) Suspension Arm Set (For Rear Double Wishbone Suspension Set)	1890
MDW100-04	スパーギヤセット(LL) (AWDリヤダブルウイッシュボーンサスペンションセット用) Sper Gear Set (For Rear Double Wishbone Suspension Set)	630
MDW100-05	アッパーロッド＆サスシャフトセット(AWDリヤダブルウイッシュボーンサスペンションセット用) Upper Rod & Suspension Shaft Set (For Rear Double Wishbone Suspension Set)	1575
MDW100-06	ビスセット(AWDリヤダブルウイッシュボーンサスペンションセット用) Screw Set (For Rear Double Wishbone Suspension Set)	630
MDW101	DWSインナーチューブダンパー Inner Tube Shock (AWD DWS)	1365
MDW103	スタビライザーセット (AWDノーマルサスペンション用) Stabilizer Set (AWD Std suspension)	1995
MDW104	スタビライザーセット (AWD DWS用) Stabilizer Set (AWD DWS)	1680
BRG022	シールドベアリング (6 x 10 x 3 mm) 2個入り Shield Bearing (6 x 10 x 3 mm) 2pcs.	1050
MZ8-1	サーボギヤセット Servo Gear Set	420
MZ8-3	サーボギヤシャフトセット Servo Gear Shaft Set	368
MZ8-4	ポテンショメーター Potentiometer	525

分解図　Exploded View

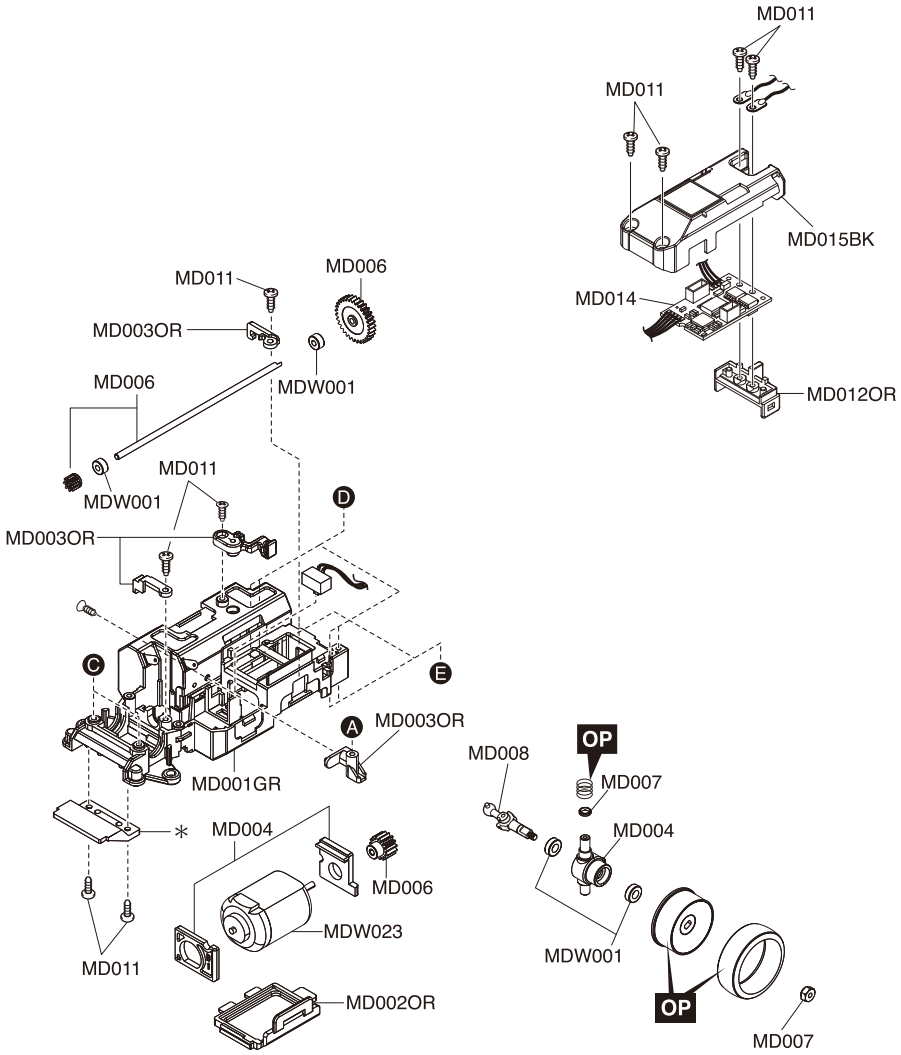

► OP の印が付いたパーツはオプションパーツをご利用ください。

► The optional parts should be used for the parts marked with OP.

© Copyright 2011 KYOSHO CORPORATION／禁無断転載複製

分解図　Exploded View

メーカー指定の純正部品を使用して
安全にR/Cを楽しみましょう。

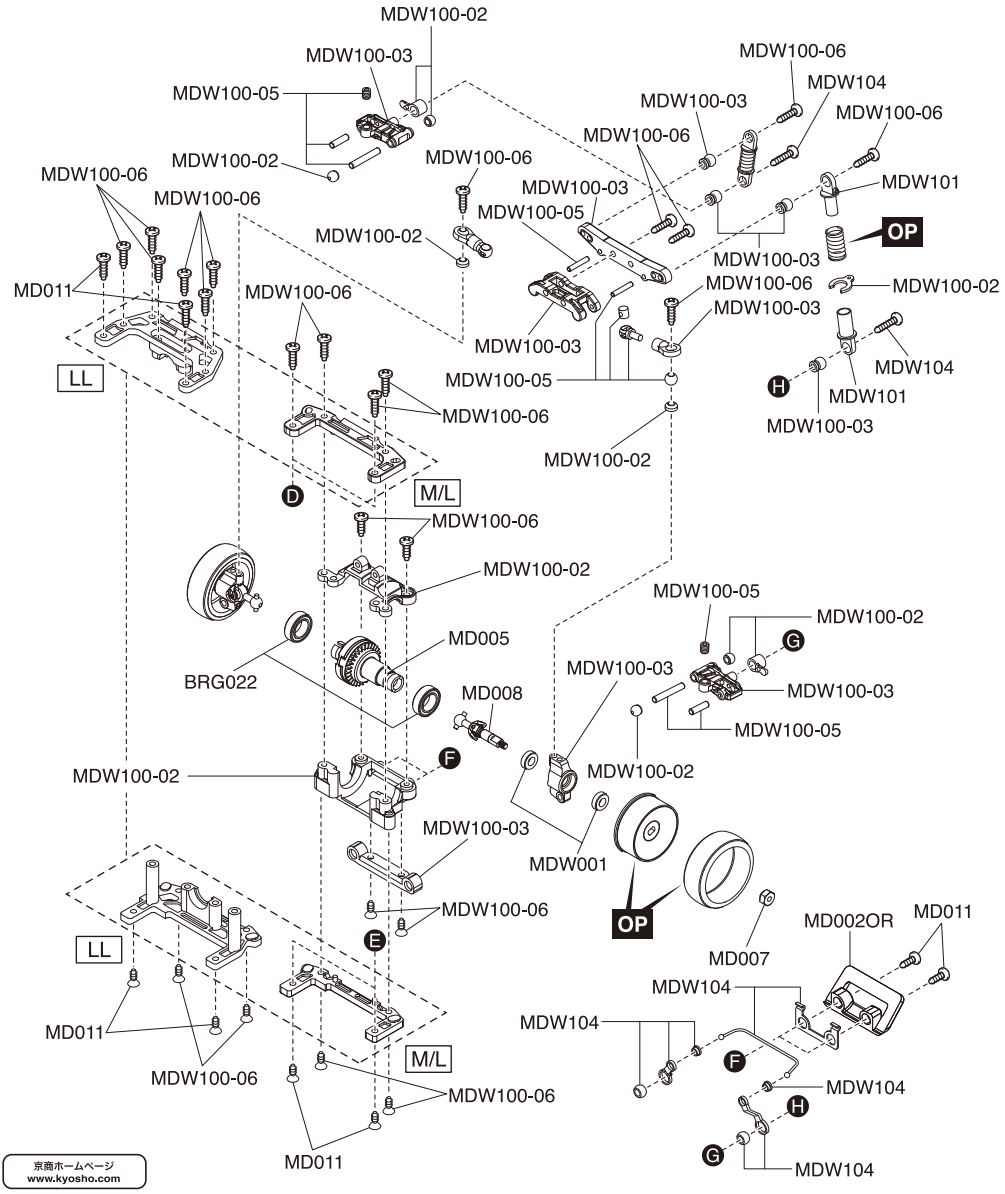

＊ ボディセットに付属しています。
Included with Body Set.

京商ホームページ
www.kyosho.com

京商株式会社 243-0034 神奈川県厚木市船子153
●ユーザー相談室直通電話 046-229-4115
お問い合せは：月曜～金曜（祝祭日を除く）13：00～19：00