Before beginning assembly, please read these instructions thoroughly.
Anleitung vor Inbetriebnahme aufmerksam lesen!
Veuillez attentivement lire les instructions avant l'emploi.
Lea este manual de instrucciones antes de utilizar su modelo
※ご使用前にこの説明書を良くお読みになり十分に理解してください。

KYOSHO®
THE FINEST RADIO CONTROL MODELS

ミニインファーノ 09 レディセット
ミニインファーノ 09 ARR

Instruction Manual
組立／取扱説明書

ハーフエイト GP ミニインファーノ 09

Radio Controlled .09 Engine Powered 4WD Racing Buggy

Half 8 GP Mini Inferno 09

1. **Safety Precautions / Sicherheitshinweise**
Précautions d'emploi / Consejos de Seguridad / 安全のための注意事項 ---- 2 ~ 5
2. Items Included / Inhalt
Contenu de votre valisette / Contenido / セット内容 ---- 6 ~ 8
3. Required for Operation / Erforderliches Zubehör
Outils necessaires (non inclus!) / Herramientas necesarias / セットの他に必要な物 ---- 9 ~ 11
4. Glossary of Main Parts / Übersicht der Hauptteile
Glossaire. / Indice de piezas / 各部の名称 ---- 12 ~ 13
5. Radio preparation / Die RC-anlage
Préparation de la radio / Preparacion equipo de radio / プロポの準備 ---- 14
6. Before you begin / Bevor sie beginnen
Avant de commencer / Antes de empezar / 組立て前の注意 ---- 15 ~ 16
7. Before Operating / Bevor Sie beginnen
Avant de commencer. / Antes de rodar / 走行の準備 ---- 17 ~ 29
8. Let's Drive! / Die Inbetriebnahme des Modells
En piste! / Funcionamiento / 走行させましょう ---- 30
9. Operating Tips / Hinweise zur Bedienung
Conseils d'utilisation. / Consejos prácticos / 上手な走行テクニック ---- 31 ~ 32
10. Changing Parts / Der Austausch von Teilen am Modell
Changement de pieces / Cambio de piezas / 各部の交換と調整 ---- 33 ~ 43
●Trouble Shooting / Problemlösungen
En cas de problèmes / Guia de Problemas / 故障かな？ ---- 44 ~ 45
●Exploded View / Explosionszeichnung
Vue éclatée / Despiece / 分解図 ---- 46 ~ 53
●Spare Parts / スペアパーツ ---- 56

(英独仏西和)

CE 0125

*Specifications are subject to change without prior notice! *Technische Änderungen sind jederzeit möglich! *Les spécifications peuvent changer sans préavis!
*El fabricante se reserva el derecho de introducir modificaciones en los kits sin previo aviso! ※製品改良のため、予告なく仕様を変更する場合があります。

© 2006 KYOSHO CORPORATION／禁無断転載複製
31311-T11

No. 31311

readyset

►This mark indicates pages for the Readyset version.
Dieses Symbol weist auf das ReadySet hin.
Ce logo indique les pages concernant la version Readyset
Esta marca indica las páginas para la versión Readyset
このマークのページはレディセットについての説明です。

ARR

►This mark indicates pages for the ARR version.
Dieses Symbol weist auf die ARR-Version hin.
Ce logo indique les pages concernant la version ARR
Esta marca indica las páginas para la versión ARR
このマークのページはARRについての説明です。

Please read carefully before assembling and operating your model.
Lesen Sie die Anleitung aufmerksam durch, bevor Sie das Modell in Betrieb nehmen.
Lire attentivement cette notice avant de commencer l'assemblage de votre modèle.
Lea cuidadosamente este manual antes de montar y rodar su modelo.
組立て・走行の前に必ずお読みください。

- **The Mini Inferno 09 is a high performance radio controlled model. It is not a toy.**
- **Dieses Modell ist kein Spielzeug, geeignet fuer Modellsportler ab 14 Jahren.**
- **Le Mini-Inferno 09 est un modèle réduit radiocommandé de haute performance. Ce n'est pas un jouet.**
- **Su Mini Inferno 09 es un modelo RC de altas prestaciones. No es un juguete.**
- ミニインファーノ09は、本格的な無線操縦模型です。玩具ではありません。

WARNING! : This symbol indicates where caution is essential to avoid injury to yourself or others.
ACHTUNG! : Dieses Symbol warnt vor Verletzungen!
ATTENTION! : Ce symbole vous indique un danger physique éventuel.
AVISO! : Este signo le indica cuando hay que prestar especial atención para evitar daños a personas y propiedades.
警告マーク ：生命や身体に重大な被害が発生する可能性がある危険を示します。

PROHIBITED : This symbol points out actions that you should NOT do to avoid possible damage or accidents.
BITTE NIEMALS : Dieses Symbol warnt vor Handlungen, die das Produkt beschädigen können!
NE PAS FAIRE : Ce symbole vous informe de ce que "VOUS NE DEVEZ PAS FAIRE".
PROHIBIDO : Este signo le indica acciones que NO debe realizar para evitar posibles accidentes.
禁止マーク ：事故や故障の原因となるため、やってはいけないことを示します。

- First-time builders should seek the advice of experienced modellers before beginning assembly and if they do not fully understand any part of the construction.
- Befolgen Sie exakt die Anweisungen in dieser Anleitung.
- Si vous êtes débutant dans le modèle réduit, prenez conseils auprès de modélistes confirmés afin d'utiliser votre modèle dans des conditions optimales.
- Los modelistas sin experiencia deben pedir consejo a expertos antes de rodar.
- この商品は高い性能を発揮するように設計されています。組立てに不慣れな方は、模型を良く知っている人にアドバイスを受け確実に組立ててください。

- Assemble this kit only in places out of children's reach!
- Nicht in Kinderhände gelangen lassen.
- Assemblez ce kit en dehors de la portée de jeunes enfants!
- Realice el montaje fuera del alcance de menores .
- 小さい部品があるので、組立て作業は幼児の手がとどかない所で必ずおこなってください。

- Take enough safety precautions prior to operating this model. You are responsible for this model's assembly and safe operation!
- Lassen Sie das Modell niemals auf öffentlichen Straßen fahren.
- Prenez des précautions lors de l'utilisation. Vous seul êtes responsable des évolutions de votre modèle. La société KYOSHO ou son distributeur ne peuvent en aucun cas être tenus responsables des accidents pouvant survenir lors de l'utilisation de ce modèle!
- Tome las precauciones necesarias antes de empezar. Usted es el responsable del montaje y funcionamiento seguro de este modelo.
- 動かして楽しむ場所は、万一の事故を考えて安全を確認してから、責任をもってお楽しみください。

- This model is not a toy. It is designed for users over 14 years of age.
- Dieses Modell ist kein Spielzeug, geeignet für Modellsportler ab 14 Jahren.
- CE MODELE N'EST PAS UN JOUET. IL EST DESTINE AUX ENFANTS DE PLUS DE 14 ANS. Ce modèle est destiné à une utilisation exclusive en intérieur. Sa puissance n'est pas suffisante pour interférer avec d'autres fréquences.
- Este modelo no es un juguete. Ha sido diseñado para ser utilizado por mayores de 14 años.
- この商品は14才以上を対象に設計してます。玩具ではありません。

*Do not dispose of used Ni-Cd or NI-MH batteries. Please take them to your nearest recycling center.
*Akkus fachgerecht entsorgen! Akkus niemals ins Feuer werfen!
*Ne pas jeter les piles ou les batteries comme de simples déchets ménagers.
Les batteries et piles usagées doivent être déposées dans un lieu approprié afin d'être recyclées.
*Nunca arroje a la basura Baterías Ni-Cd ó NI-MH. Por favor entréguelas en un lugar adecuado.
*不要になったニカド／ニッケル水素電池は廃棄しないでリサイクル協力店にお持ちください。

As the product includes small and sharp parts, assemble and store this product only in places out of the reach of children.
Nicht in Kinderhände gelangen lassen!
L'assemblage de votre Half 8 doit être fait à l'écart des jeunes enfants. Garder hors de porté des enfants les pièces de votre Half 8.
Este modelo deber ser guardado fuera del alcance de los niños.
小さな部品や、とがった部品がありますので、十分注意してください。
また、小さなお子様のいる場所での作業・保管はさけてください。

Batteries: never disassemble, install with wrong polarity, or use wrong type.
This may lead to damage and leakage.
Batterien / Akkus nicht verpolt einsetzen!
Ne jamais ouvrir les batteries ou inverser les connecteurs sous peine de court-circuit pouvant entraîner de sérieux dommages.
Nunca intente desmontar ni modificar baterias ya que podria sufrir un accidente.
電池は指定の電池を使用し、逆接続・分解は絶対にしないでください。
発熱や破損の原因となり大変危険です。

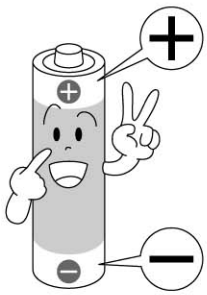

Do not store this model in a high-temperature/humidity area or in direct sunlight.
Modell nicht direkter Sonneneinstrahlung aussetzen
Ne pas exposer votre Half 8 à l'humidité ou une source de chaleur trop importante.
Guarde su modelo en un lugar alejado de fuentes de calor o humedad.!
故障や破損、変型の原因となるため高温・多湿の場所での長期保管はしないでください。

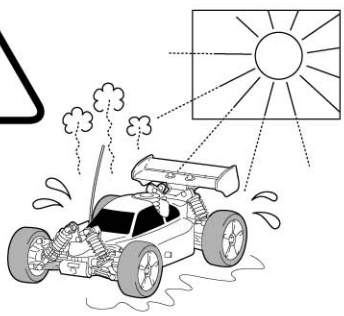

Cutters, shrars and screwdrivers need careful handling.
Vorsicht im Umgang mit Werkzeug!
Utiliser avec précaution cutters, ciseaux, tournevis ou poinçons dans les phases de montage ou d'entretien de votre Half 8.
Maneje todas las herramientas con mucha precaución, especialmente los cutters y destornilladores.
ケガの恐れがありますのでカッターやニッパー、ドライバーなどの工具の取り扱いには十分注意してください。

As the front end of the antenna may be dangerous, do not aim it toward faces.
Vorsicht mit der Antennenspitze, Verletzungsgefahr!
Faire attention à ce que l'antenne de votre radio ne blesse personne.
Tenga cuidado con la antena de la emisora.
アンテナの先端でケガをする恐れがあります。顔に付近けたり、振り回したりしないでください。

When not using the model, always switch power OFF and remove all batteries. The batteries might otherwise overheat or leak and damage your model.
Nach dem Fahrbetrieb die Batterien / Akkus aus Sender und Modell entfernen!
Lorsque vous n'utilisez plus votre Half 8, éteindre le récepteur puis l'émetteur. Retirer ensuite les batteries de votre radiocommande et de votre Half 8 et les entreposer à l'écart des enfants et de toutes sources de chaleur ou d'humidité.
Cuando no vaya a utilizar el modelo, desconecte el receptor y la emisora. Desconecte tambien la batería y retirela del modelo, retire las baterías de la emisora.

走行後や走行させない時は必ず電源スイッチをOFFにし、すべての電池を外してください。誤動作や電池の発熱・液漏れなどの危険があります。

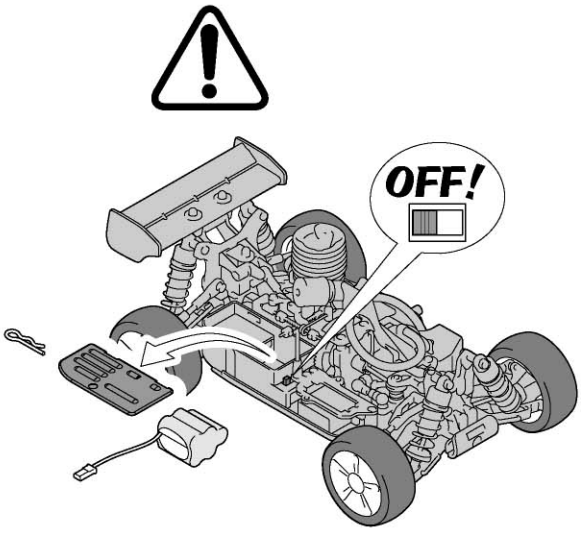

Do not touch moving gears. They can cause injury.
Nicht während des Betriebs in das Getriebe fassen - Verletzungsgefahr!
Ne jamais toucher les pièces en mouvement !
Nunca toque las piezas mecánicas móviles ya que podrían causarle daños.
ケガの恐れがありますのでギヤ等の回転部分に指や手をはさまないでください。

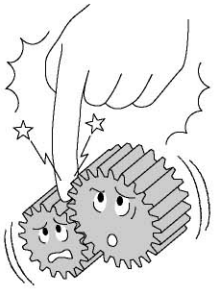

Do not operate the model on public roads, in crowded places or near infants. It may cause accidents or Injury.
Lassen Sie das Modell niemals auf öffentlichen Straßen fahren.
Utiliser votre Half 8 à l'écart du public et de la circulation automobile.
No ruede su modelo en calles ni carreteras, lugares donde se congregue gente, parques, etc.

車の走っている所や幼児が近くにいる所、人ごみでは走行させないでください。事故の原因となり危険です。

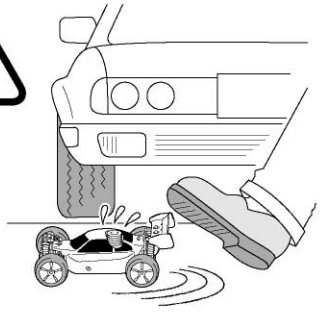

During and immediately after use, the engine and muffler are hot.
Allow time to cool down before touching to avoid risk of burns.
Beim Betrieb des Modells werden der Motor und der Schalldaempfer sehr heiss. Es besteht Verbrennungsgefahr!
Pendant et après utilisation le moteur et l'échappement sont brûlants.
Laisser refroidir avant toute manipulation afin d'éviter une brûlure.
Durante e inmediatamente después de rodar, el motor y el escape están muy calientes. Permita que se enfríen durante un tiempo antes de tocarlos.

走行中や走行後はエンジンやマフラーが発熱します。
危険ですので十分冷えてから触るようにしてください。

Please do not operate on the same band (frequency) as other models close by as loss of cotrol will result.
Sprechen Sie Ihre Frequenzen mit anderen Piloten ab!
Toujours se renseigner sur les fréquences radios utiliser par les autres utilisateurs afin d'éviter tout incident.
Asegúrese siempre antes de rodar que ningun otro modelista este utilizando la misma frecuencia que usted ya que las ondas podrian causar interferencias perdiendo el control de su modelo y causando un serio accidente.

同じバンド（周波数）の車の近くでは走行させないでください。
コントロール不能で暴走の原因になります。

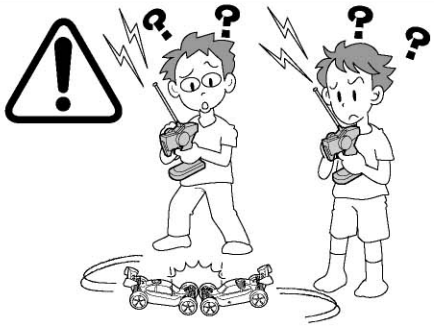

Do NOT use water, alcohol, or thinner to clean your car's body.
Simply wipe it down with a clean, soft cloth.
Verwenden Sie niemals scharfe Lösungsmittel zur Reinigung Ihres Modells!
Ne jamais utiliser d'eau, d'alcool ou de diluant pour nettoyer votre carrosserie.
Utiliser simplement un chiffon sec.
Nunca utilice agua, alcohol ni otros productos abrasivos para limpiar la carrocería.
Utilice un paño suave y limpio.

ボディの汚れは軽く拭き取る程度にしてください。水やシンナー・アルコールでは絶対に洗わないでください。

Do NOT install any option parts not made by Kyosho for this model.
To avoid causing irreparable damage, do NOT attempt any modifications.
Verwenden Sie aus Gründen der Produkthaftung ausschließlich Original KYOSHO Tuning- und Ersatzteile!
Ne jamais utiliser d'autres options que celles fabriquées par Kyosho.
Vous risquerez d'endommager irrémédiablement votre modèle et aucune garantie ne serait possible.
NO instale ninguna pieza opcional que no sea fabricada por Kyosho.
Para evitar daños irreparables, NUNCA intente realizar ninguna modificación.

純正オプションパーツ以外の組み込みや車体の改造はしないでください。
故障の原因となります。

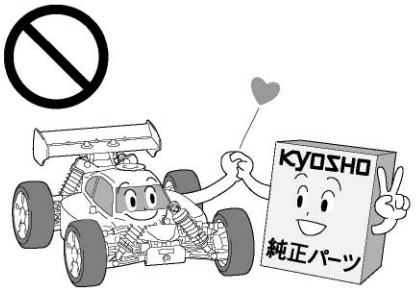

*Half 8 GP Mini Inferno 09 main chassis
*Half 8 GP Mini Inferno 09 Chassis
*Châssis principal Half 8 GP Mini Inferno 09
*Mini Inferno 09 Half 8 GP
*ハーフ8 GPミニインファーノ09本体

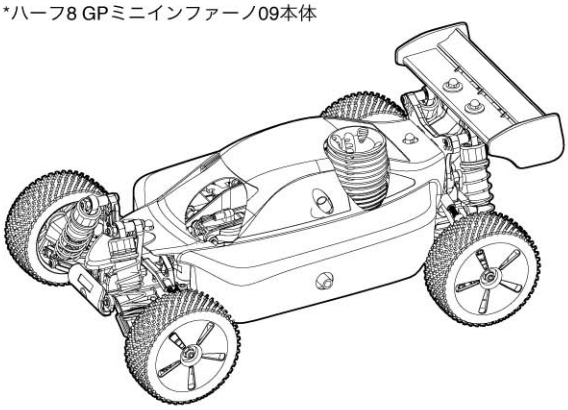

※ ARR is not painted.
Die ARR-Version ist nicht lackiert.
ARR est non peinte.
La versión ARR no está pintada .
※ARRは未塗装。

*PERFEX KT-3 Transmitter (Controller)
*Perfex Fernsteuerung KT-3
*PERFEX KT-3 Radiocommande 2 voies
*Emisora PERFEX KT-3
*PERFEX KT-3 送信機（コントローラー）

※ Readyset only.
Nur im ReadySet.
Readyset seulement
Sólo Readyset.
※readysetのみ。

*Transmitter Antenna
*Senderantenne
*Antenne radio
*Antena emisora
*送信機用アンテナ

※ Readyset only.
Nur im ReadySet.
Readyset seulement
Sólo Readyset.
※readysetのみ。

*Antenna Pipe
*Antennenrohr
*Tube d'antenne
*Tubo Antena
*アンテナパイプ

*Decals
*Aufkleber
*Autocollants
*Adhesivos
*デカール

※ ARR only.
Nur ARR-Version.
ARR seulement.
Sólo Readyset
※ARRのみ。

*Mask Windows
*Abdecken mit Maskierfolie
*Caches vitres
*Enmascare las ventanas
*マスキングシート

※ARR only.
Nur ARR-Version.
ARR seulement.
Preinstalada en Readyset
※ARRのみ。

*Ni-MH battery (6V-500mAh) and charger connector.
*NiMH-Akku (6V-500mAh) und Ladekabel.
*Batterie Ni-MH (6V-500mAh) et connecteur de charge.
*Bateria Ni-Mh (6V-500mAh) y conector de carga.
*受信機用ニッケル水素バッテリー（6V-500mAh）&充電用コネクター

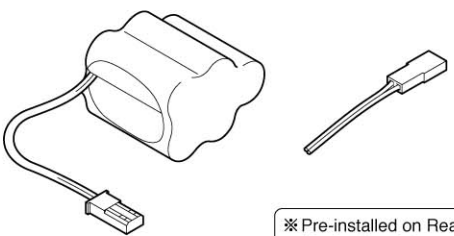

※Pre-installed on Readyset.
Nur im ReadySet.
Pré-installé pour les Readyset.
Preinstalada en Readyset.
※readysetは搭載済。

*Glow Plug (Spare)
*Glühkerze (Ersatzteil)
*Bougie à incandescence (pièce)
*Bujía (repuesto)
*グロープラグ（スペア）

*Wrench Tool
*Kreuzschlüssel
*Clé en croix
*Llave tubo
*レンチツール

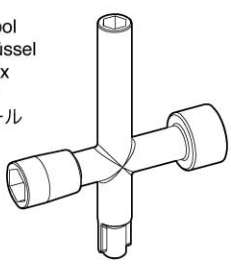

*Plug Heater
*Glühkerzenstecker
*Socquet (vendu séparément - photo non-contractuelle)
*Calentador de Bujias
*プラグヒーター

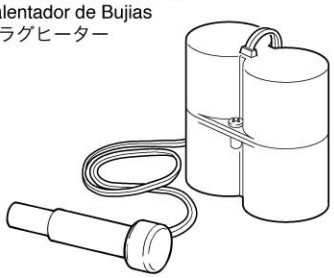

*Air Cleaner Sponge (Spare)
*Luftfilter (Ersatzteil)
*Mousse de filtre à air (pièce)
*Esponja Filtro aire (repuesto)
*エアークリーナースポンジ（スペア）

*Grease
*Fetten
*Graissez
*Grasa
*グリス

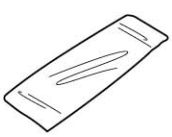

*Air Cleaner Oil
*Luftfilteroel
*Huile de filtre à air
*Aceite
*エアークリーナーオイル

※Readyset only.
Nur im ReadySet.
Readyset seulement
Sólo Readyset.
※readysetのみ。

*Fuel Pump
*Tankflasche
*Pipette
*Biberón
*燃料ポンプ

※ Readyset only.
Nur im ReadySet.
Readyset seulement
Sólo Readyset.
※readysetのみ。

*Half 8 GP Starter Box
*Half 8 GP Startbox
*Banc de démarrage Half 8
*Caja arranque Half 8 GP
*ハーフ8 GPスターターボックス

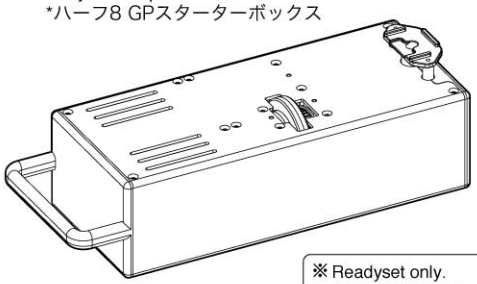

※ Readyset only.
Nur im ReadySet.
Readyset seulement
Sólo Readyset.
※readysetのみ。

*S09 Engine
*S09 Verbrennungsmotor
*S09 Moteur
*S09 Motor
*S09エンジン

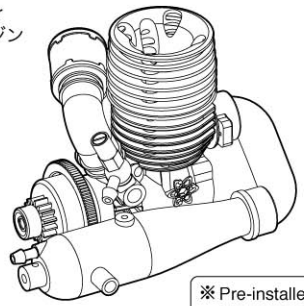

※ Pre-installed.
Vormontiert.
Pré-monté
Preinstalado.
※搭載済。

*High-speed servo
*Hi-Speed Servo
*Servo haute vitesse
*Servo alta velocidad
*ハイスピードサーボ

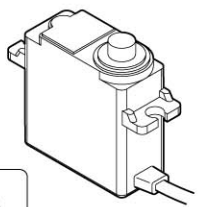

x 2

※ Readyset only (pre-installed).
Nur im ReadySet (vormontiert).
Readyset seulement (pré-monté)
Sólo Readyset (preinstalado.
※readysetのみ（搭載済）

*AM27Mhz Receiver (KR-5)
*27MHz AM Empfaenger
*Récepteur 27Mhz AM (KR-5)
*Receptor AM27Mhz (KR-5)
*AM27Mhz受信機（KR-5）

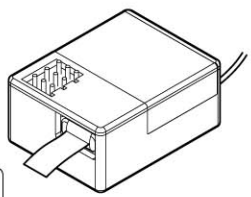

※ Readyset only (pre-installed).
Nur im ReadySet (vormontiert).
Readyset seulement (pré-monté)
Sólo Readyset (preinstalado..
※readysetのみ（搭載済）

*Lower (R) Sus. Holder A
*Querlenkerhalterung Typ A
*Cale inférieure arrière A
*Soporte Suspensión
Inferior C (A)
*リヤ用ロアサスホルダーA

*Lower (R) Sus. Holder C
*Querlenkerhalterung Typ C
*Cale inférieure arrière C
*Soporte Suspensión
Inferior C (D)
*リヤ用ロアサスホルダーC

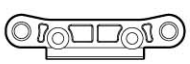

*Shock Piston
*Dämpferkolben
*Piston d'ammortisseur
*Pistón
*ダンパーピストン

*Screw Set
*Schraubensatz
*Visserie
*Tornillos
*ビスセット

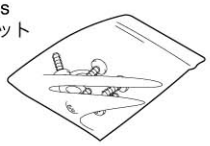

*Front Hub R (Caster 22˚)
*Achstraeger R (22˚)
*Porte-fusée avant R (22°)
*Mangueta Delantera D
(Caster 22º)
*フロントハブR
（キャスター22˚）

*Front Hub L (Caster 22˚)
*Achstraeger L (22˚)
*Porte-fusée avant L (22°)
*Mangueta Delantera I
(Caster 22º)
*フロントハブL
（キャスター22˚）

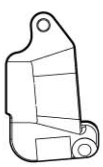

*Spring Spacer A
*Spacer A
*Bagues d'amortisseur A
*Precarga Muelle A
*スプリングスペーサーA

*Spring Spacer B
*Spacer B
*Bagues d'amortisseur B
*Precarga Muelle B
*スプリングスペーサーB

*Spring Spacer C
*Spacer C
*Bagues d'amortisseur C
*Precarga Muelle C
*スプリングスペーサーC

*Linkage parts set.
*Satz Anlenkungsteile.
*Tringleries
*Varillajes.
*リンケージパーツ一式

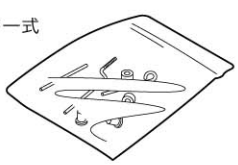

※Pre-installed on Readyset.
Vormontiert im ReadySet.
Pré-monté sur version Readyset.
Preinstalado en Readyset.
※readysetは搭載済。

*Fuel tube holder.
*Schlauchhalter.
*Support de durite.
*Soporte tubo combustible
*燃料チューブホルダー

x 4

*Steering Servo Horn
*Servohorn fuer Lenkung
*Sauve servo de direction
*Horn servo dirección
*ステアリング用サーボホーン

(for KS-12MG/HITEC)
(KS-12MG/HITEC用)

(for FUTABA)
(FUTABA用)

(for KO / SANWA (AIRTRONICS))
(KO / SANWA (AIRTRONICS))

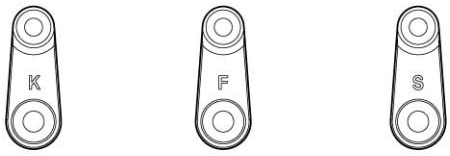

※ Readyset fitted with "K".
"K" ist im ReadySet montiert.
Version Readyset pré-monté ave "K".
Readyset inluye "K".
※readysetはいずれも"K"が搭載済。

*Throttle Servo Horn
*Servohorn fuer Gas-Bremse
*Sauve servo de gaz
*Horn servo gas
*スロットル用サーボホーン

(for KS-12MG/HITEC)
(KS-12MG/HITEC用)

(for FUTABA)
(FUTABA用)

(for KO / SANWA (AIRTRONICS))
(KO / SANWA (AIRTRONICS))

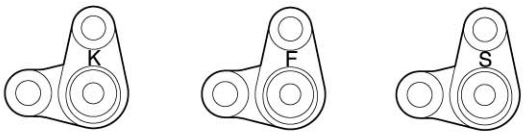

*Throttle Servo Horn B
*Servohorn fuer Gas-Bremse B
*Sauve servo de gaz B
*Horn servo gas B
*スロットル用サーボホーンB

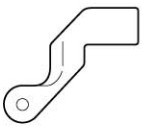

※ Pre-installed on Readyset.
Vormontiert im ReadySet.
Readyset (pré-monté).
Preinstalado en Readyset.
※readysetは搭載済。

*Radio Box
*RC-Box
*Boitier radio
*Caja de radio
*メカボックス

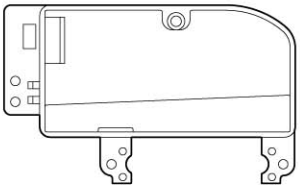

*Radio Box Cover
*RC-Box
*Couvercle du boitier radio
*Tapa caja de radio
*メカボックスカバー

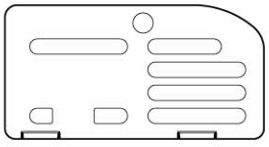

*Switch Holder
*Schalterhalterung
*Support d'interrupteur
*Soporte interruptor
*スイッチホルダー

*Servo Mount Plate
*Servoplatte
*Platine de support servo
*Soporte servo
*サーボマウントプレート

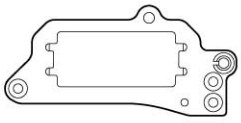

*Steering Servo Mount (2 types)
*Lenkservohalterung
*Support de servo de direction (type 2)
*Soporte servo dirección (2 tipos)
*ステアリングサーボマウント (2種)

K

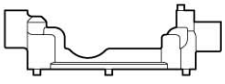

F

※ "K" pre-installed on Readyset
"K" ist im ReadySet montiert.
Readyset pré-monté en "K".
"K" preinstalado en Readyset.
※readysetには"K"が搭載済。

*Throttle Servo Mount (2 types)
*Gasservohalterung
*Support de servo de gaz (type 2)
*Soporte servo gas (2 tipos)
*スロットルサーボマウント (2種)

K

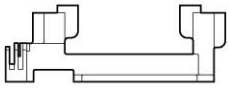

F

※ "K" pre-installed on Readyset
"K" ist im ReadySet montiert.
Readyset pré-monté en "K".
"K" preinstalado en Readyset..
※readysetには"K"が搭載済。

*Receiver Switch
*Empfaengerschalter
*Interrupteur de récepteur
*Interruptor receptor
*受信機用スイッチ

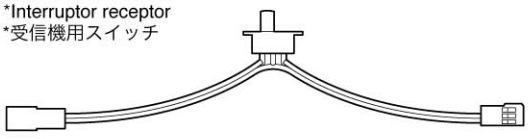

*A Phillips Screwdriver (Large, Medium, Small)
*Verschiedene Schraubendreher (lang, mittel, kurz)
*Tournevis cruciforme (Large, Moyen, Petit)
*Destornillador Phillips (Grande, Mediano, Pequeño)
*⊕ドライバー (大、中、小)

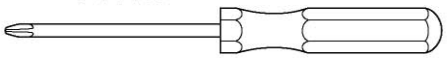

*Sharp Hobby Knife
*Scharfes Bastelmesser
*Cutter
*Cuchilla de Hobby
*カッターナイフ

*Flathead Screwdriver (Small)
*Schlitz-Schraubendreher (kurz)
*Tournevis plat (Petit)
*Destornillador plano (Pequeño)
*⊖ドライバー (小)

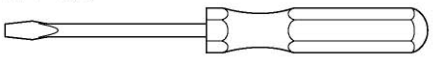

No.73001
*Glow Fuel
*Kraftstoff
*Carburant
*Combustible
*グロー燃料

Fuel for R/C cars with 15%~30% nitro.
Treibstoff mit 15%-30% Nitromethan.
Carburant spécial modèle réduit.
Combustible "Cyclone"
車用でニトロ含有率が
15%～30%のもの

*Needle Nose Pliers
*Flachzange
*Pinces plates
*Alicates de punta fina
*ラジオペンチ

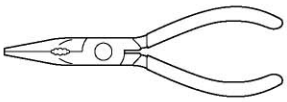

*Nippers
*Seitenschneider
*Pince coupante
*Alicates cortacables
*ニッパー

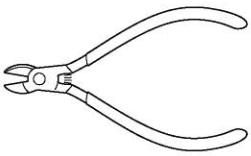

No.72511
*Multi Charger IV
*マルチチャージャーIV

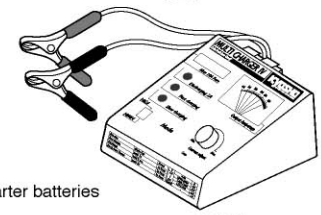

For charging receiver & starter batteries
Zum Laden der Akkus.
Pour charger le récepteur & batterie de démarrage.
Para cargar receptor y baterías.
受信機バッテリー及び
スターター用バッテリー充電用

※12V power supply required.
12V Spannungsquelle erforderlich.
Courrant 12V requis.
Fuente alimentación 12V.
※別途12V電源が必要です。

*Battery for starter.
*Starterakku
*Batterie pour le démarreur
*Batería para arrancador
*スターター用バッテリー

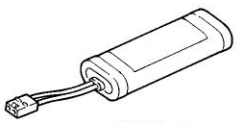

7.2V battery and charger connector.
7,2V Akku mit Ladekabel.
Batterie 7,2V et son connecteur.
Batería 7.2 y conector de cargador.
7.2Vバッテリー&充電用コネクター

< For Transmitter >
< Für den Sender>
< Pour la radiocommande>
< Para la emisora>
< 送信機用>

*AA Alkaline Dry Batteries 8 pieces
*8 St. AA Trockenbatterien
*8 batteries de type R6 pour votre radiocommande
*8 Pilas alcalinas AA
*単3アルカリ乾電池……8本

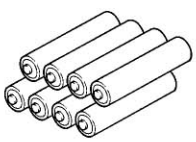

< For Plug Heater >
< Für die Glühkerzenheizung>
< Pour le socquet
(photo non-contractuelle). >
< Para Calentador de Bujias>
< プラグヒート用>

*D-sized Alkaline Dry Batteries 2 pieces
*2 St. Batterien der Größe D (Mono)
*2 batteries type D (vendues séparément).
*Pilas alcalinas tipo D - 2 pzs
*単1アルカリ乾電池……2本

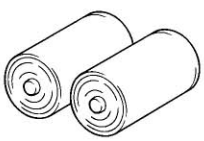

※ Readyset only.
Nur im ReadySet.
Readyset seulement.
Solo Readyset.
※readysetのみ。

Caution / Achtung! / Precautions ! / Precauciones / 注意

*When using Nickel Metal-Hydride batteries (AA-size), the transmitter battery compartment has partitions to stop reverse flow of current. The plus (+) terminal on some types of batteries is not long enough so please check when purchasing.

*Achten Sie beim Kauf von Zellen darauf, dass der Plus-Kontakt an der Zelle lang genug ist, um sicheren Kontakt im Batteriefach herzustellen. Das Batteriefach schuetzt durch diese Bauweise vor Verpolungen.

*Dans le cas de l'utilisation de batteries R6 Ni-MH, vérifier avant de les acheter, que la borne du (+) effectue correctement le contact dans le boitier.

*Al utilizar baterías Ni-MH (AA), instale las baterías respetando la polaridad indicada en el portapilas. Además compruebe que las baterías poseen la longitud adecuada y que el terminal + contacta correctamente ya que algunas poseen el terminal + más corto de lo normal.

※送信機に、ニッケル水素 (単3形) 電池を使用する場合、電池ボックスに安全上逆接防止リブ (仕切り) が付いています。
一部の電池で、プラス端子の形状が短く通電しない物が有りますので、電池を購入する前に必ず確認してください。

*NOTE: Oxyride batteries cannot be used!
*Verwenden Sie keine Oxyride Batterien!
※注意：オキシライド乾電池は、電圧が高いため使用できません！

*NOTE : Ne pas utiliser de batteries de type OXYRIDE.
*NOTA: No utilice baterías Oxyride.

**WARNING
VORSICHT
ATTENTION
AVISO**
警告

**Do not use any damaged batteries.
Keine beschädigten Akkus verwenden!
Ne pas utiliser de batteries endommagées
No utilice nunca baterias en mal estado**
カバーが破れている電池や種類の違う
電池をまぜて使わないでください。

Damaged / beschädigt /
Endommagées / Estropeada /
カバーの破れ

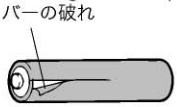

**Never use gasoline and kerosene!
Verwenden Sie niemals handelsübliches Benzin und Diesel!
N'utilisez jamais ni de l'essence ni du gasoil!
Nunca utilice gasolina ni otros combustibles!**
ガソリンや灯油は使用禁止。

※For the ARR version, the following are required in addition to items listed on P.9.
Bei der ARR-Version werden in Ergaenzung zu Seite 9 zusaetzlich folgende Teile benoetigt.
Pour la version ARR, se procurer les éléments suivants en plus de ceux de la page 9.
Para la versión ARR es necesario el siguiente equipamiento además de los de la P.9.
※ARRバージョンではP9に加えて下記も必要です。

ARR

*Minimum 2 channel radio with 2 servos.
*Eine 2-Kanal BEC Fernlenkanlage mit 2 Servos.
*Radio type B.E.C. 2 voies avec 2 servos
*Equipo de Radio de dos canales con dos servos.
*２チャンネル２サーボ無線操縦機（プロポ）

※Transmitter with servo reversing switch.
2-Kanal RC-Anlage mit Servo Reverse Funktion.
Radiocommande avec inverseur de servo.
Emisora con interrutor de inversión de servos .
※サーボリバーススイッチ（設定）付属のもの。

Stick-type
Knüppelsteuerung
A manches
Emisora tipo sticks
スティックタイプ

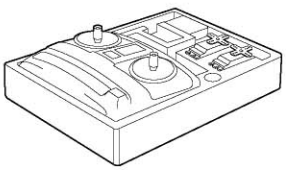

Wheel-type
Drehknopfsteuerung
A volant
Emisora tipo volante
ハンドルタイプ

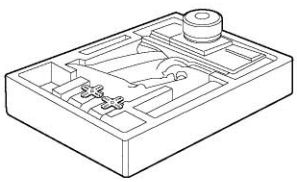

● For more information on the radio, refer to its instruction manual.
Für mehr Einzelheiten über die RC-Anlage, lesen Sie bitte die Gebrauchsanweisung der RC-Anlage durch.
Lisez la notice de la radio pour plus d'informations.
Lea el manual de instrucciones de su equipo de radio.
プロポの取扱いは、プロポに付属の説明書を参考にしてください。

Caution
Achtung!
Precautions !
Precauciones
注意

CAUTION: Only use a radio suitable for surface use!
WICHTIG: Benutzen Sie ausschließlich eine 2-Kanal RC-Anlage mit 2 Servos für den Autobereich!
IMPORTANT: N'utilisez qu'une radio 2 voies avec 2 servos pour voitures!
AVISO: Utilice siempre una emisora SANWA para coche R/C de 2 canales con dos servos
地上用（自動車用）のプロポ（2チャンネル2サーボ仕様）セットを必ず使用してください。（地上用以外使用禁止）

Suitable Servo & Receiver / Servos & Empfaenger / Dimension Servo&Récepteur / Servo y Receptor / 使用できるサーボ・受信機サイズ

*Servo
*Servo
*Servo
*Servo
*サーボ

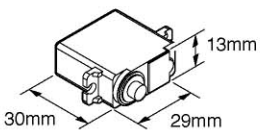

*KYOSHO
No.82204 KS12MG,
Hitec

Trim away
Ggf. Servo und Halterung anpassen
Entretoises de servo
Cortar
カットする。

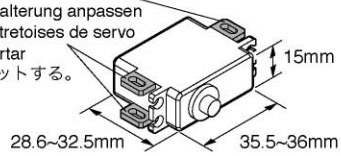

*KO, FUTABA,
SANWA (AIRTRONICS)

※Airplane servos cannot be used.
Keine Flugzeug-Servos verwenden!
Ne pas utiliser de servo pour avion.
No utilice servos para aviones.
※飛行機用は使用出来ません。

*Receiver
*Empfänger
*Récepteur
*Receptor
*受信機

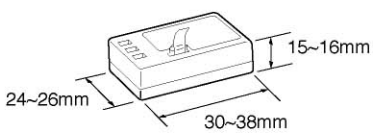

*Fuel Pump
*Treibstoffpumpe
*Pompe à carburant
*Biberón de combustible
*燃料ポンプ

No.96422B
*Quick Fill Fuel Bottle
*Tankflasche
*Pipette de remplissage
*Biberón de combustible
*クイックフュールポンプ

*Plug Heater
*Gluehkerzenakku
*Chauffe bougie
*Calentador de bujías
*プラグヒーター

No.36217
*Booster Charger 2.0
*GlowStarter Lader
*Chargeur
*Booster Charger 2.0
*ブースター
チャージャー2.0

No.36215
*Spark Booster 2.0
*GlowStarter
*Chauffe bougie
*Spark Booster 2.0
*スパークブースター2.0

No.36311
*Half 8 GP Starter Box
*Half 8 Startbox
*Banc de démarrage Half8
*Caja arrancadora Half 8 GP
*ハーフ8 GPスターターボックス

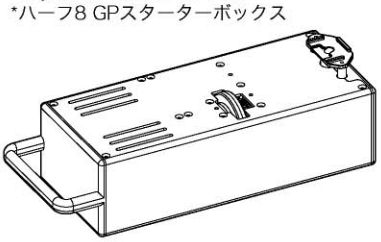

※No.36209 Multi-Starter Box 2.0 can also be used.
Half 8 Startbox, Best.-Nr. 36209
Banc de démarrage.
Puede también utilizar Multi-Starter Box 2.0.
※No.36209 マルチスターターボックス2.0でも始動が可能です。

※For the ARR version, the following are required in addition to items listed on P.9.
Bei der ARR-Version werden in Ergaenzung zu Seite 9 zusaetzlich folgende Teile benoetigt.
Pour la version ARR, se procurer les éléments suivants en plus de ceux de la page 9.
Para la versión ARR, necesitará el siguiente equipamiento además del indicado en P.9.
※ARRバージョンではP9に加えて下記も必要です。

Paints (for painting the body shell)
Farben (zur Lackierung der Karosserie)
Peintures (pour peindre la carrosserie)
Pintura (Para el pintado de la carrocería)
塗料(ボディ塗装用)

Caution
Achtung!
Precautions !
Precauciones
注意

CAUTION: Before using Kyosho Spray Colours, always read the instructions thoroughly!
WICHTIG: Lesen Sie bitte zuerst die Gebrauchsanleitung der Sprayfarben sorgfältig durch!
IMPORTANT: Avant l'utilisation des Kyosho Spray Colors, lisez atten tivement les explications!
AVISO: Antes de comenzar a pintar, lea las instrucciones.
スプレーカラーを使用する場合、缶の説明を良く読んでください。

*Paint Brush
*Lackierpinsel
*Pinçeau
*Pincel
*筆

No.2230
*POLYCA COLOR
(Brush paints)
(Pinselfarben)
(Peintures à pinceau)
*ポリカカラー
(筆ぬり塗料)

No.76301 ~ 76711
*KYOSHO SPRAY COLOR
*京商スプレーカラー

No.1947
*MASKING SHEET
*Maskierfolie
*Film de masquage
*Hoja de enmascarar
*マスキングカバーシート

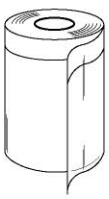

For safe masking jobs, use this plastic maskingsheet featuring one self-adhesive edge.
Die Maskierfolie dient zum Abkleben der Karosserie waehrend der Lackierung.
Utiliser du film de masquage pour peindre la carrosserie.
Para trabajos de enmascarado, esta hoja le será de gran utilidad gracias a su tira adhesiva.
マスキングテープとビニールシートが一体になった広範囲マスク用テープです。

No.1829
*CURVED SCISSORS & SANDER
*LEXANSCHERE
*CISEAUX A LEXAN
*TIJERAS Y LIJADOR
*ラウンドカッター&サンダー

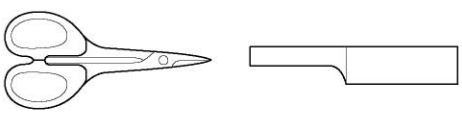

For trimming body shells.
Makes cutting curved lines easy!
Schneidet ohne Probleme auch Kurven.
Für Karosserien aus Lexan.
Coupe le long de lignes courbées.
Pour les carrosseries.
Para recortar las carrocerías con la máxima precisión.
ボディのカット、仕上げ用。曲線部分も楽に作業ができます。

No.36219
*SP KNIFE EDGE REAMER
*REIBAHLE
*ALESOIR SPECIAL
*HERRAMIENTA TALADRO CARROCERíA
*SPナイフエッジリーマー
￥1890

No need to pre-drill! Drills neat 1 ~ 15mm holes directly!
Unerläßlich, nützlich! Diese Ahle bohrt Ihnen 1 ~ 15mm Löcher, einfach und sauber!
Un must! Permet de faire des trous de 1 ~ 15mm sans effort! Idéal pour les carrosseries.
Perfora agujeros desde 1 a 15mm.
下穴加工が不要で、直接1 ~ 15mmの穴あけができる工具です。

Transmitter KT-3
Sender KT-3
Emetteur KT-3
Emisora KT-3
送信機 KT-3

※For ARR version, please refer to your transmitter's instruction manual.
Bei der ARR-Version die Herstellerhinweise des Senders beachten.
Pour la version ARR, se référer à la notice de votre radiocommande.
Consulte el manual de instrucciones de su equipo RC en caso de adquirir la versión ARR.
※ARRバージョンではご使用になる送信機の取扱説明書をご覧ください。

Servo Reversing Switch
Servo-Reverse-Schalter
Interrupteur d'inversion des servos
Interruptor de inversión de los servos
サーボリバーススイッチ

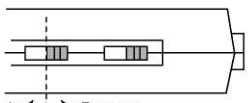

Normal	Reverse
Normal	Reverse
Normal	Inversé
Normal	Invertido
ノーマル側	リバース側

Reverses both steering & throttle direction on this model.
Beide Schalter auf Reverse setzen.
Placer sur "REVERSE" la direction et les gaz.
Invierte el sentido de giro de los servos de dirección y gas.
ステアリング、スロットルの動作方向を反転させる時に使用します。このモデルでは両方ともリバース側で使用します。

Power Switch
Ein-/Ausschalter
Interrupteur M/A
Interruptor
電源スイッチ

Antenna
Antenne
Antenne
Antena
アンテナ

Steering Wheel
Lenkrad
Volant de commande de direction
Volante de dirección
ステアリングホイール

Turn model to left or right.
Zur Steuerung der Fahrtrichtung (rechts - links)
Contrôle la direction droite/gauche
Hace que el modelo gire a izquierda o derecha
左右に曲がる操作を行います。

Battery Level Indicator
Batterieanzeige
Indicateur de niveau de charge des batteries
Indicador de nivel de carga de las baterías
バッテリーレベルインジケーター

Throttle Trim
Trimmschieber für Gashebel
Trim de gaz/frein
Trim de Gas
スロットルトリム

Adjusts the throttle in small increments so the model will not move at neutral.
Neutrallage so justieren, daß das Modell sich nicht bewegt.
Ajuster pas à pas le trim de la commande d'accélération pour obtenir le neutre.
Permite ajustar el recorrido del gas en pequeños incrementos para impedir que el modelo se mueva en el punto neutral.
車が走り出さないように調整します。

Throttle Trigger
Gas-/Bremshebel
Gâchette de commande de gaz
Gatillo de Gas
スロットルトリガー

Controls forward movement and braking functions.
Gas- und Bremsfunktion
Permet le contrôle de la marche avant, du frein et de la marche arrière.
Controla la velocidad y el freno.
前進、ブレーキの操作を行います。

Steering Trim
Trimmschieber für Lenkung
Trim de direction
Trim de Dirección
ステアリングトリム

Adjusts the steering in small increments so the model will run straight.
Zur exakten Justierung des Neutralpunktes.
Permet d'ajuster la direction.
Permite ajustar el recorrido de la dirección en pequeños incrementos para poder alinear la dirección y conseguir que el modelo ruede en línea recta.
車がまっすぐに走るように調整します。

Battery Cover
Batteriefachdeckel
Couvercle porte piles
Tapa portapilas
バッテリーカバー

Steering D/R Adjuster
Dual Rate Justierung
Limitateur de débattement de direction
Dual Rate de Dirección
ステアリングD/Rアジャスター

To adjust Steering Angle.
Zur Justierung des maximalen Lenkausschlags.
Permet d'ajuster le débattement de la direction.
Permite ajustar el ángulo de la dirección.
ステアリングの舵角を調整します。

Crystal
Quarzpaar
Quartz
Cristal emisora
送信機用クリスタル

Chassis
Das Chassis
Chassis
Chasis
シャシー

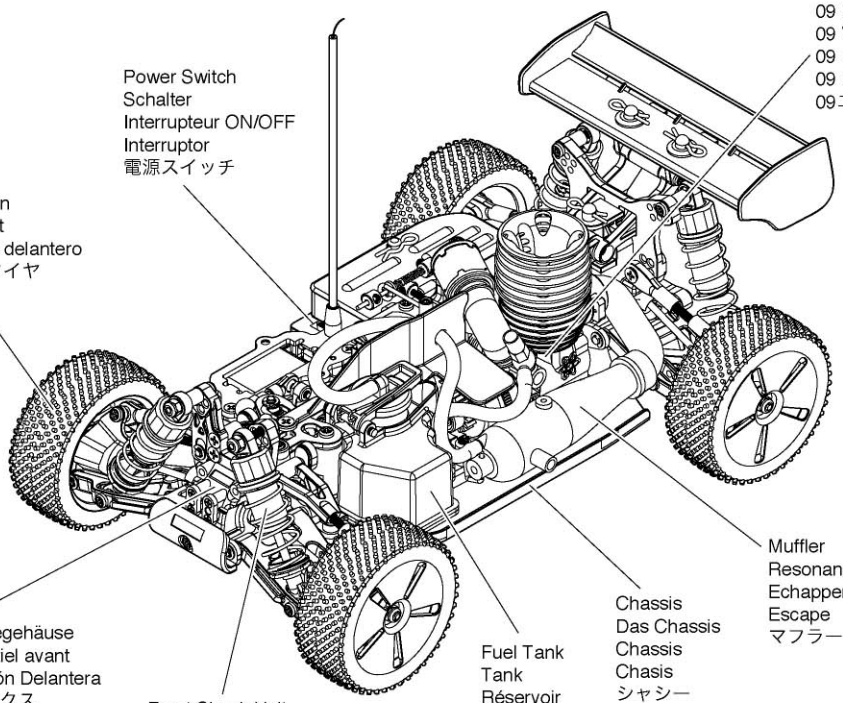

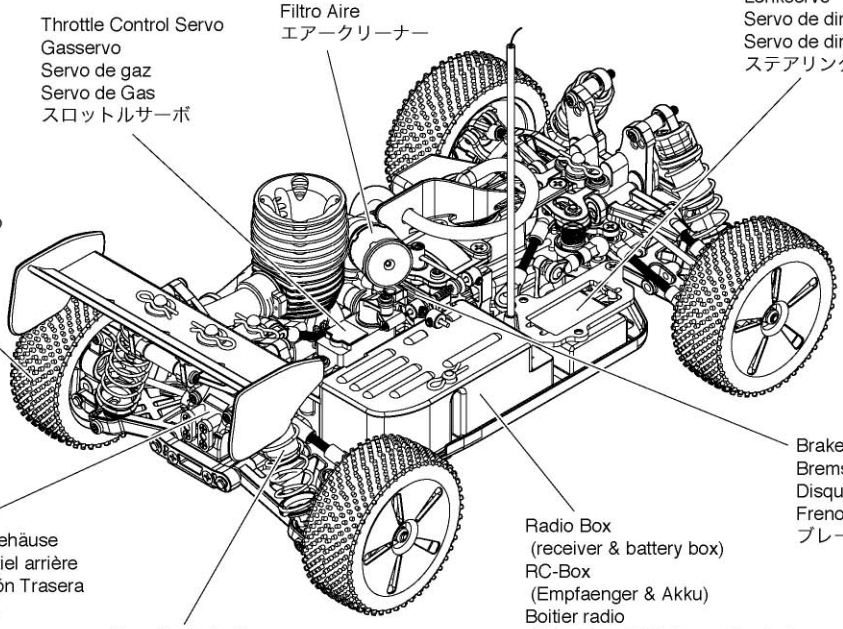

Set up the radio as explained below.
Bereiten Sie die RC-Anlage wie unten beschrieben vor.
Préparez votre radiocommande comme ci-dessous.
Prepare el equipo de radio tal y como se indica.
プロポを下の順番にしたがってセットします。

※Pre-adjusted on Readyset.
Im ReadySet bereits vormontiert.
Pré-réglé sur les Readyset.
Preajustado en la versión Readyset.
※readysetは調整済。

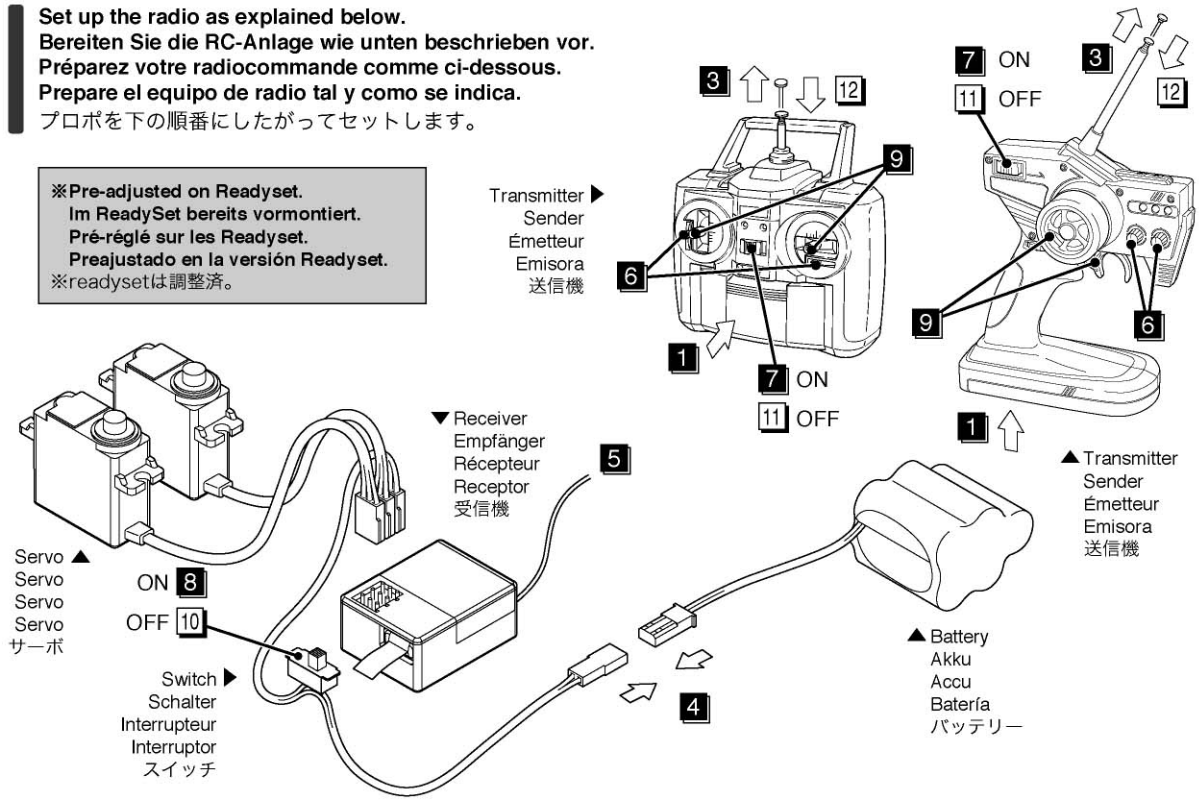

●START
1. Insert AA-size batteries into the Transmitter.
2. Set reverse switches to reverse position.
3. Extend the Transmitter antenna.
4. Connect fully charged receiver battery.
5. Unwind the Receiver antenna.
6. Center the Transmitter trims.
7. Switch "ON" the Transmitter.
8. Switch "ON" the Receiver.
9. Make sure the servos move according to your transmitter inputs.

●FINISH
10. Switch "OFF" the Receiver.
11. Switch "OFF" the Transmitter.
12. Retract the Transmitter antenna.

●ANFANG
1. Setzen Sie die AA Batterien in den Sender ein.
2. Schalter auf Reverse setzen.
3. Ziehen Sie die Senderantenne aus. Voll geladenen Akku anschlieflen.
4. Entspulen Sie die Empfängerantenne.
5. Stellen Sie die Trimmer neutral.
6. Schalten Sie den Sender an.
7. Schalten Sie den Empfänger an.
8. Überprüfen Sie, ob die Servos sich Ihrer
9. Richtung entsprechend verhalten.

●ENDE
10. Schalten Sie den Empfänger aus.
11. Schalten Sie den Sender aus.
12. Ziehen Sie die Senderantenne ein.

●DEBUT
1. Installez les piles type AA dans l'émetteur.
2. Placer les interrupteurs sur "REVERSE".
3. Déployez l'antenne de l'émetteur.
4. Connecter une batterie chargée.
5. Déployez l'antenne du récepteur.
6. Mettez les trims au neutre.
7. Mettez l'émetteur sur "ON".
8. Mettez le récepteur sur "ON".
9. Vérifiez si les servos bougent selon vos maneuvres sur l'émetteur.

●FIN
10. Mettez le récepteur sur "OFF".
11. Mettez l'émetteur sur "OFF".
12. Rentrez l'antenne de l'émetteur.

●COMIENZO
1. Coloque las pilas AA en la emisora.
2. Sitúe los interruptores en pos. inversión
3. Extienda la antena de la emisora.
4. Conecte la batería receptor cargada.
5. Extienda la antena del receptor.
6. Coloque los trims en neutro.
7. Conecte la emisora.
8. Conecte el receptor.
9. Asegúrese que los servos se mueven proporcionalmente a los movimientos de los sticks.

●FINAL
10. Desconecte el receptor.
11. Desconecte la emisora.
12. Pliegue la antena de la emisora.

●始める時
1. 送信機に単3乾電池をセットする。
2. サーボリバーススイッチはステアリング・スロットルともリバース側にする。
3. 送信機のアンテナをのばす。
4. 充電した受信機用バッテリーをつなぐ。
5. 受信機のアンテナをのばす。
6. トリムを中央にセットする。
7. 送信機のスイッチを入れる。
8. 受信機のスイッチを入れる。
9. ハンドル/トリガーを動かしてサーボが動いているか確認。

●終わる時
10. 受信機のスイッチを切る。
11. 送信機のスイッチを切る。
12. 送信機のアンテナを縮める。

1

Before assembling, please read the following carefully:

- First, read this instruction manual and familiarise yourself with the model's construction.
- Check the kit contents. Should any parts be missing, contact the retail shop from whom the model was purchased.
- Compare nuts, bolts, screws, etc to the "Actual Size" drawings on each page before fitting to ensure that you are installing the correct parts.
- Tighten Self tapping (TP) screws into parts until you have a secure attachment. However, be careful ont to over-tighten TP screws or you may strip the plastic thread in the part!

Avant l'assemblage, veuillez lire les points suivants attentivement:

- Lisez d'abord complètement cette notice; ainsi vous aurez un aperçu du déroulement et pourrez mieux vous orienter.
- Vérifiez ensuite le contenu du kit. Si jamais il y a des pièces manquantes, adressez-vous directement à votre magazin spécialisé ou au distributeur Kyosho dans votre pays.
- Ne confondez pas les vis et les petites pièces! Vérifiez-les à l'aide des illustrations dans chaque plage de montage, puis assemblez les.
- Lorsque vous serrez une vis autotaraudeuse:
  Serrez jusqu'à ce que la pièce à monter soit bien installée. Pourtant, veillez à ne pas trop la serrer puisque vous risquez d'abîmer le filet dans la pièce.

Lesen Sie folgendes vor dem Zusammenbau aufmerksam durch:

- Lesen Sie zuerst die Bauanleitung ganz durch und verstehen Sie den Aufbau Ihres Modelles.
- Überprüfen Sie den Verpackungsinhalt. Sollten Teile fehlen, wenden Sie sich direkt an Ihren Fachhändler oder an den Kyosho-Vertreiber in Ihrem Land.
- Verwechseln Sie Schrauben sowie kleine Bauteile nicht! Vergleichen Sie sie vor dem Einbau mit den Darstellungen in Originalgröße in den Baustufen.
- Beachten Sie beim Festziehen einer Treibschraube folgendes:
  Schrauben Sie solange, bis das anzubringende Teil sicher und fest sitzt. Achten Sie jedoch darauf, daß Sie den Gewindegang im Material nicht überdrehen!

Antes de comenzar el montaje, lea atentamente lo siguiente:

- Lea, en primer lugar, este manual para obtener una idea general.
- Compruebe la conformidad de todas las piezas. Si faltara alguna pieza, contacte con la tienda donde lo adquirió. **Pemar Model S.A.** no admitirá reclamaciones en modelos en proceso de montaje.
- Antes de colocar las piezas y tornillos, asegurese mirando la tabla en cada paso.
- A la hora de apretar Tornillos Autorroscantes(TP):
  Apriételos firmemente en la pieza donde corresponda.
  No intente apretarlos demasiado, ya que podrían deformar la pieza.

組立ての前に下記のことに注意してください。

- この説明書を良く読み、構造を理解する。
- キットの内容を確かめる。
  ※万一不良、不足がありましたら、お買い求めの販売店か、当社「ユーザー相談室」までご連絡ください。
- 小さな部品の形やサイズを間違えないようにする。図を参考にして確認しながら組立てる。
- TPビスを締めるときは・・・
  締めこみが固くても部品が固定されるまで締めてください。
  ただし、部品が変形するまで締めるとビスがきかなくなります。

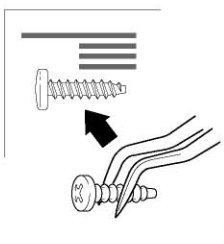

2

How to read the instruction manual:
So funktioniert die Bauanleitung:
Comment lire les instruction:
Cómo leer el manual de instrucciones:
説明書の見かた

〔 Example Exemple 〕
〔 Beispiel Ejemplo 説明例

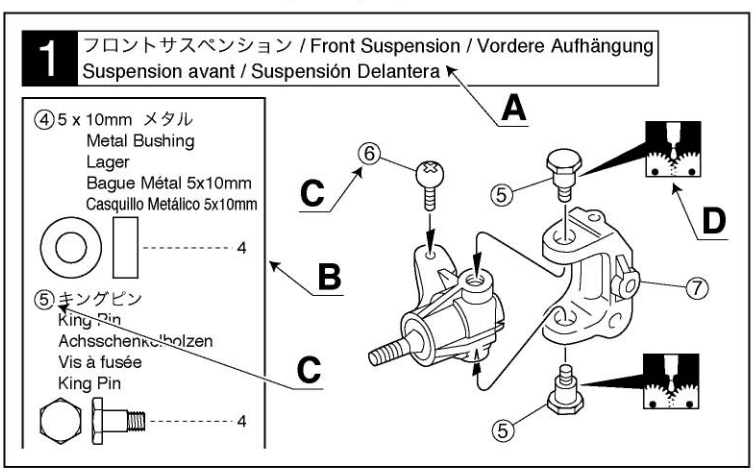

A: Indicates the number of the assembly step and the part(s) that are to be assembled.

B: Details Key Number, Actual Size drawings and the Quantity of parts Used.

C: All parts, except screws, are identified by key Numbers. When purchasing spare parts, identify the key number of the part required and cross reference this to the Spare Parts page, which shows the purchasable spare parts and the key numbers contained within.

D: This instruction manual uses several symbols. Pay careful attention to them during construction. Details are given at the bottom of each page.

A: Die Nummer der Baustufe sowie das zu bauende Teil werden angegeben.

B: Teilenummer, Teilename, Darstellung in Originalgröße und Anzahl.

C: Die Teilenummer stellt den Bezug zu unserer Bestellnummer her. Am Ende der Bauanleitung finden Sie eine Ersatzteilliste, die zu der Teilenummer die entsprechende Bestellnummer liefert.

D: Diese Bauanleitung verwendet verschiedene Piktogramme, deren Bedeutungen unten auf jeder Seite erklärt werden.

A: Numéro de la plage de montage et le nom de la pièce à assembler.

B: Numéro de référence de la pièce, nom, illustration en grandeur réelle et quantité utilisée.

C: Toutes les pièces, exceptées les vis, sont identifiées par un numéro de référence. Pour l'achat de pièces de rechange, trouvez ce numéro dans la liste pour pièces de rechange à la fin de cette notice. Toute à la gauche de cette même liste, vous trouverez ainsi le numéro de commande correspondant.

D: Cette notice utilise des icônes dans les plages de montage. Référez-vous au bas de chaque page pour savoir leur signification.

A: Indica el número del Paso y la Parte a ser montada.

B: Número, Nombre de la Pieza, Dibujo a escala real, Cantidad utilizada.

C: Todas las piezas, excepto los tornillos vienen identificadas por un número. Para comprarlas por separado, mire el número en la lista de piezas y apunte la referencia de la columna izquierda.

D: Este manual de instrucciones utiliza diversos símbolos. Téngalos en cuenta durante el montaje.

A: この項目で組立てるおおよその場所。

B: 小物部品の名前、原寸図、使用数。

C: キット内の部品は、ビス類を除いてキーNo.が付けられています。スペアパーツを購入する時はキーNo.を参照してください。

D: 説明書内では多くのマークが使用されています。マークに注意して組立てを進めてください。マークの説明は、各ページの下にあります。

3 Symbols used throughout the instruction manual, comprise:
Erklaerung zu den Symbolen in dieser Anleitung
Liste des symboles à respecter lors du montage:
Pictogramas utilizados en este manual de instrucciones
説明書に使われているマーク

Pay close attention here!
Vorsicht! Wichtiger Hinweis!
Attention! Avis important!
Preste atención.
注意して組立てる所。

Apply grease.
Fetten.
Graissez.
Aplicar grasa.
グリスを塗る。

Apply threadlocker (screw cement).
Verwenden Sie Schraubensicherungslack.
Appliquer du frein filet.
Aplique líquido fijatornillos.
ネジロック剤を塗る。

Ensure smooth, non-binding movement when assembling.
Das Teil muß sich leicht bewegen lassen.
La pièce doit pouvoir pivoter autour de la vis.
Asegúrese que la pieza se mueve suavemente.
可動するように組立てる。

Ball bearings are optional ! (with optional part no.)
Wahlweise Kugellager (Jeweils mit Best.-Nr.)
Les roulements sont en option. (avec les pièces en option N°)
Rodamientos opcionales disponibles.
オプションのベアリングの品番。(例 : BRG001)

Assemble left and right sides the same way.
Bauen Sie eine linke und eine rechte Seite.
Assemblez le côté gauche comme le côté droit.
Realice el montaje de igual forma en ambos lados.
左右同じように組立てる。

Cut off shaded portion.
Schneiden Sie die schraffierten Flächen heraus.
Coupez la partie grisée.
Corte la zona oscurecida.
をカットする。

Must be purchased separately!
Das Teil ist nicht im Bausatz enthalten!
Doit être acheté séparément!
Debe comprarse por separado.
別購入品。

Assemble in the specified order.
In der angegebenen Reihenfolge zusammenbauen.
Assemblez dans l'ordre indiqué.
Realice el montaje en el orden indicado.
番号の順に組立てる。

1 Removing Body
Demontage der Karosserie
Retirer la carrosserie
Desmontaje de la carrocería
ボディの取外し

► Remove hook pin and take body off.
Sicherungsklammern entfernen und Karosserie abnehmen.
Oter les clips de carrosserie puis retirer la carrosserie.
Desmonte las presillas y retire la carrocería.
フックピンを抜き、ボディを取外す。

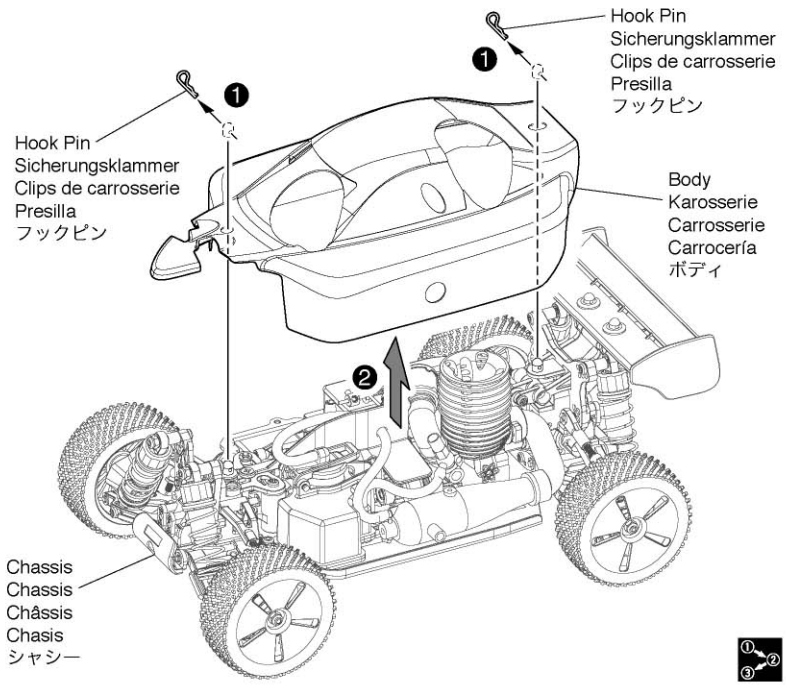

2 Painting
Lackierung
Peinture
Pintado de la Carrocería
塗装

※Readyset is pre-assembled and pre-painted. / Das ReadySet ist vormontiert und lackiert. / Readyset pré-assemblé et déjà peint. / Readyset premontado y prepintado.
※readysetは組立／塗装済。

❶ Before painting, use a neutral detergent to remove any oil residues and dirt.
Bevor Sie beginnen, reinigen Sie die Karrosserie gründlich mit einem milden Haushaltsreiniger.
Avant de peindre, nettoyez la carrosserie soigneusement avec un produit vaisselle.
Antes de pintar, lave la carrocería con agua jabonosa, aclare y deje secar.
塗装前に、洗剤で油やよごれを洗う。

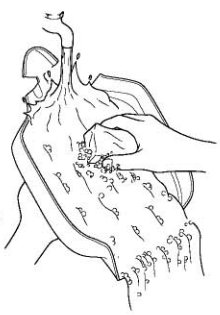

❷ Mask the windows from the inside.
Maskieren Sie die Fenster von innen.
Masquez les fenêtres de l'intérieur.
Enmascare las ventanas desde el interior.
ウインドウ部分に、内側から
マスキングシートを貼る。

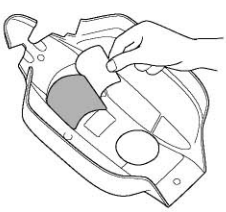

❸ Paint the body shell from the inside using Kyosho spray colors.
Lackieren Sie die Karrosserie von innen mit Kyosho Sprayfarben.
Peingnez la carrosserie avec des peintures en spray de chez Kyosho.
Pinte la carrocería desde el interior utilizando sprays.
京商スプレーカラーで
ボディ内側を塗装する。

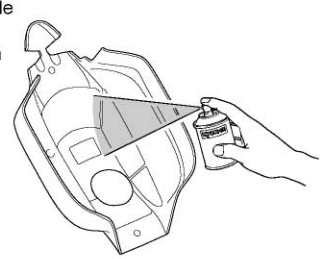

❹ After painting, remove the protective film from the body shell.
Ziehen Sie den Schutzfilm von der Karrosserie ab.
Enlevez le film protecteur de la carrosserie.
Una vez terminado el trabajo de pintado, retire el plástico protector.
塗装後、ボディ表面の
保護ビニールシートを
はがしておく。

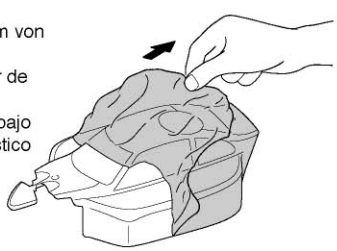

► Attach supplied decals to preferred positions. / Dekorteile nach eigenem Ermessen aufbringen. / Placer les autocollants selon votre choix. / Coloque los adhesivos donde prefiera. / 付属のデカールを好みの場所に貼る。

Assemble in the specified order. / In der angegebenen Reihenfolge zusammenbauen. / Assemblez dans l'ordre indiqué. / Realice el montaje en el orden indicado. / 番号の順に組立てる。

3 Charging Receiver Battery
Das Laden des Empfaengerakkus
Charger la batterie du récepteur
Carga Batería Receptor
受信機バッテリーの充電

► Receiver battery is charged slightly at time of shipment but cannot be used for operation. Before running the model for the first time, be sure to charge the receiver battery.
Der Empfaengerakku ist im Auslieferzustand NICHT geladen! Vor dem ersten Fahrbetrieb MUSS der Akku vollstaendig geladen werden.
La batterie de réception est légèrement chargée mais pas suffisament pour être utilisée. Avant d'utiliser le modèle, toujour verifier qu'elle soit correctement chargée.
La batería del receptor viene ligeramente cargada de fábrica pero no debe utilizarse en este estado. Antes de rodar el modelo por primera vez, asegúrese de cargar completamente la batería del receptor.
工場出荷時にはある程度充電されていますが、走行を楽しむことは出来ません。
走行前に必ず受信機バッテリーの充電を行ってください。

Charge Objective
Ladehinweis
La charge
Carga
充電の目安

A fully charged battery will provide about 30 min. of continuous operation (may differ according to servos and conditions). Always be aware of battery level and condition. (Specially before operating & for engine break-in)
Ein voll geladener Akku liefert fr ca. 30 Minuten Fahrbetrieb Strom (je nach verwendeten Servos und Fahrweise). Stellen Sie stets sicher, dass der Akku ausreichend Ladung besitzt, bevor Sie das Modell einsetzen!
Une batterie chargée procure une autonomie d'environ 30 minutes (cette autonomie peut varier selon les servos et les conditions d'utilisation) Toujours vérifier la charge de la batterie avant utilisation (spécialement pour le freinage).
Una batería completamente cargada proporciona un funcionamiento de unos 30 minutos (según tipo de servos). Siempre esté atento al estado de carga de la batería. (Especialmente antes del funcionamiento y el rodaje del motor)
1回の満充電で約30分（ご使用になるサーボや走行条件によって異なります）走行可能です。バッテリーの残量チェック（特にエンジン始動ガイドのP4～"走行前のチェック"やP14～"ブレークイン"を行う時）や充電管理には十分注意してください。

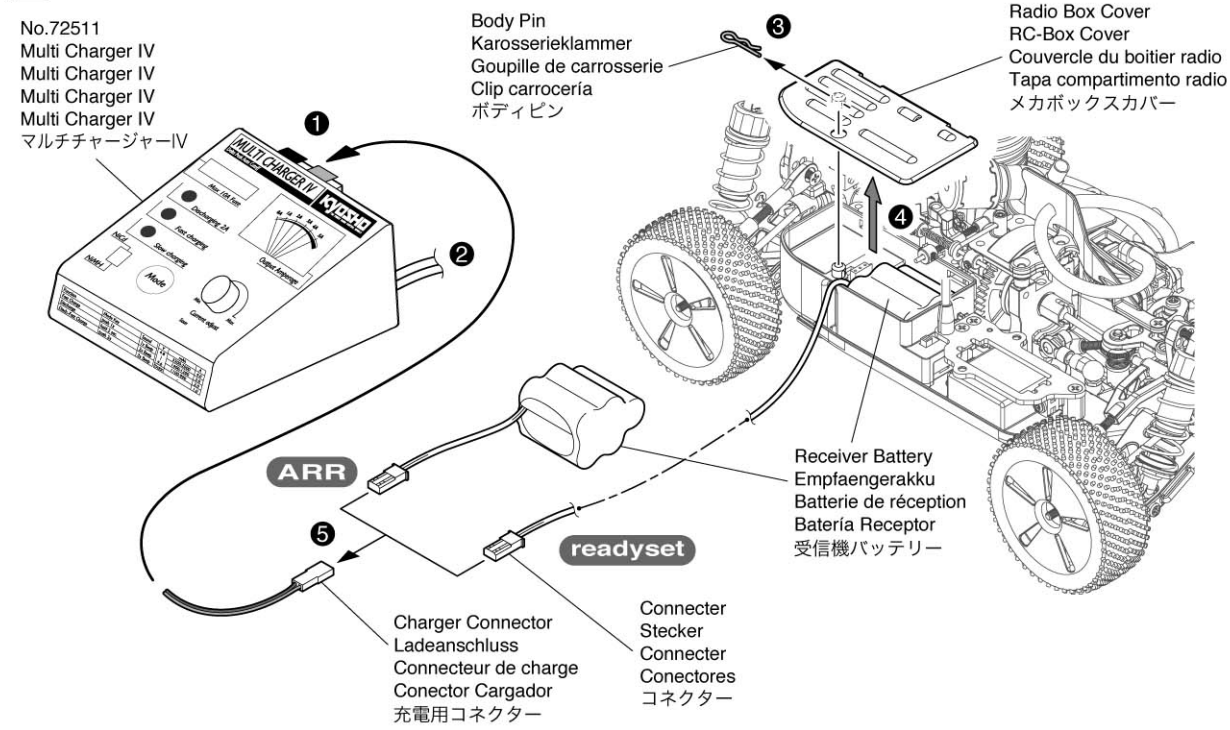

❶ Connect the charger connector according to charger's instructions.
Akku gemaess Anweisung des Ladegeraets laden.
Se référer à la notice du chargeur pour charger la batterie.
Conecte el cargador del cargador siguiendo las instrucciones del cargador.
充電器の説明書に従って充電用コネクターをつなぐ。

❷ Connect input terminals to a 12V power source.
Ladegeraet an 12V Spannungsquelle anschlieflen.
Connecter à une source 12V.
Conecte los terminales de entrada a una fuente de alimenatción de 12V.
入力端子を12V電源へつなぐ。

❸ ❹ Remove body pins and detach radio box cover.
Abdeckung der RC-Box entfernen.
Retirer les clips et le couvercle du boitier radio.
Quitar las presillas y desmontar la tapa de la caja de radio.
ボディピンを抜き、メカボックスカバーを外します。

❺ Connect the charger connector to the receiver battery.
Akku an das Ladegeraet anschlieflen.
Connecter le connecteur de charge à la batterie.
Conecte el conector del cargador a la batería del receptor.
充電用コネクターと受信機バッテリーをつなぐ。

Assemble in the specified order. / In der angegebenen Reihenfolge zusammenbauen. / Assemblez dans l'ordre indiqué. / Realice el montaje en el orden indicado. / 番号の順に組立てる。

❻ Charge according to charger's instructions.
Akku gemaess Anweisung laden.
Charger en se référant aux conditions de charge du chargeur.
Realice la carga siguiendo las instrucciones del cargador.
充電器の説明書に従って充電する。

► Charge as per the currents below.
Waehlen Sie folgende Ladestroeme.
Charger en se référant au tableau ci dessous.
Realice la carga según la tabla inferior.
充電電流は以下の数値で行う。

	Charging Current (A) / Ladestrom (A) / Tension de charge / Corriente Carga (A) / 充電電流 (A)
Slow Charge / Normalladung / Charge lente / Carga lenta / スローチャージ	**0.05A**
Fast Charge / Schnelladung / Charge rapide / Carga rápida / ファーストチャージ	**0.2 ~ 0.5A**

❼ ❽ ❾ After charging is complete, make sure power switch is OFF then connect receiver to battery connector and attach the radio box cover and body pins.
Nach dem Ladevorgang, den Akku am Modell anschlieflen und die RC-Box Abdeckung wieder montieren.
Une fois la charge complète, vérifier que l'interrupteur soit sur OFF lorsque la batterie sera connectée au récepteur puis refermé le couvercle de protection ave le clip.
Una vez completada la carga, asegúrese que el interrupor del modelo está en OFF, ahora conecte el receptor al conector de la batería, coloque la tapa del comprtimento de radio y los clips.
充電完了後、スイッチが "OFF" になっていることを確かめてからコネクターを受信機につなぎ、メカボックスカバー、ボディピンを取り付ける。

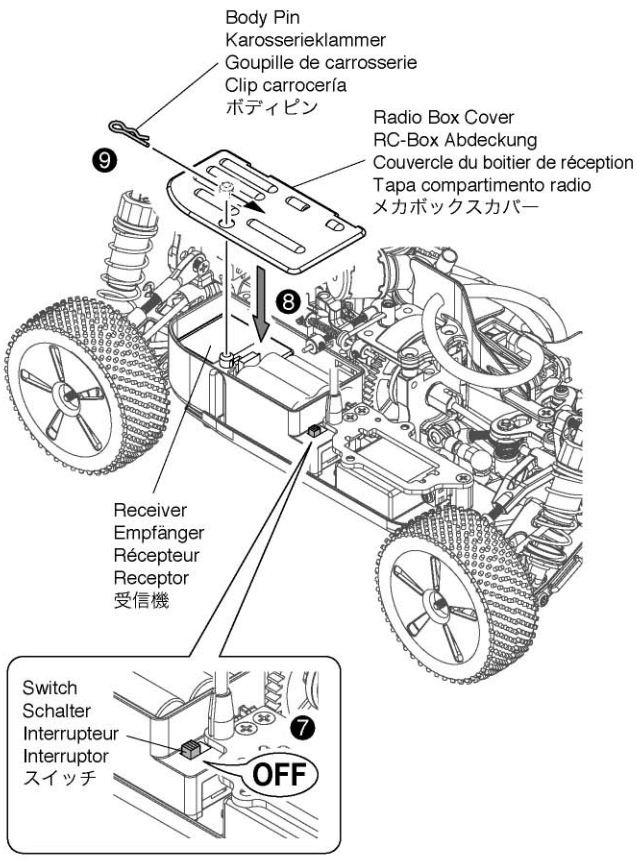

Assemble in the specified order. / In der angegebenen Reihenfolge zusammenbauen. /
Assemblez dans l'ordre indiqué. / Realice el montaje en el orden indicado. / 番号の順に組立てる。

4 Installing Servos & Receiver
Montage der Servos & des Empfaengers
Installation des servos et du recepteur
Instalación servos y receptor
サーボ、受信機の搭載

※Pre-installed on Readyset. / Im ReadySet vormontiert. / Pré-installé sur les Readyset. / Preinstalado en la versión Readyset.
※readysetは搭載済。

► Use servo mount to suit your servo brand.
Wählen Sie eine passende Servohalterung für Ihr Servo aus.
Montage selon la marque du servo utilisé.
Utilice el soporte de servo que se adapte a al servo de la marca adquirida.
各社に対応したサーボマウントを使用する。

► Use the special grommets and eyelets for each servo brand. (Some servo types may not be able to be used).
Verwenden Sie das Montagematerial, dass beim Servo mitgeliefert wird. (Pruefen Sie vorher, ob das Servo in das Modell passt!)
Utiliser les silents blocs adaptés au servo. (Certains type de servo ne peuvent-être utilisés)
Utilice los silentblocks y casquillos según el servo que utilice. (Algunas marcas no los utilizan).
グロメット、ハトメは各社専用のものを使用する。（サーボによっては使用出来ません）

Steering Servo / Lenkservo /
Servo de direction / Servo de dirección / ステアリングサーボ

2.6 x 10mm TP Screw (Silver)
LK Treibschr (Silber)
Vis TP 2.6x10mm (Argent)
Tornillo 2.6x10mm TP (Plateado)
TPビス（銀）
2(4)

< KYOSHO-KS12MG >
< Hitec >

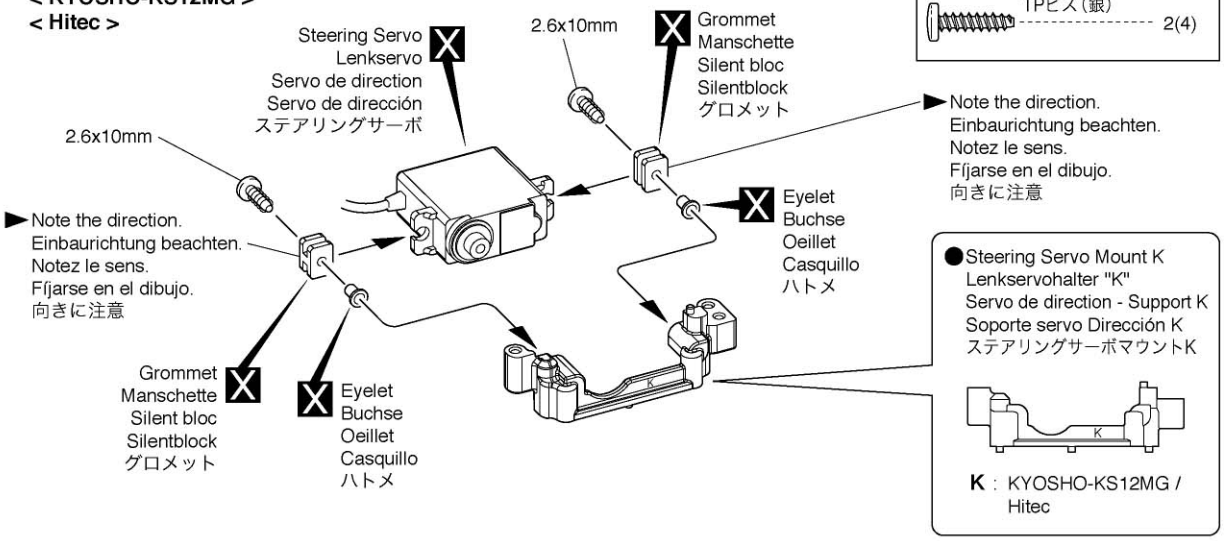

< Futaba >
< KO >
< SANWA (AIRTRONICS) >

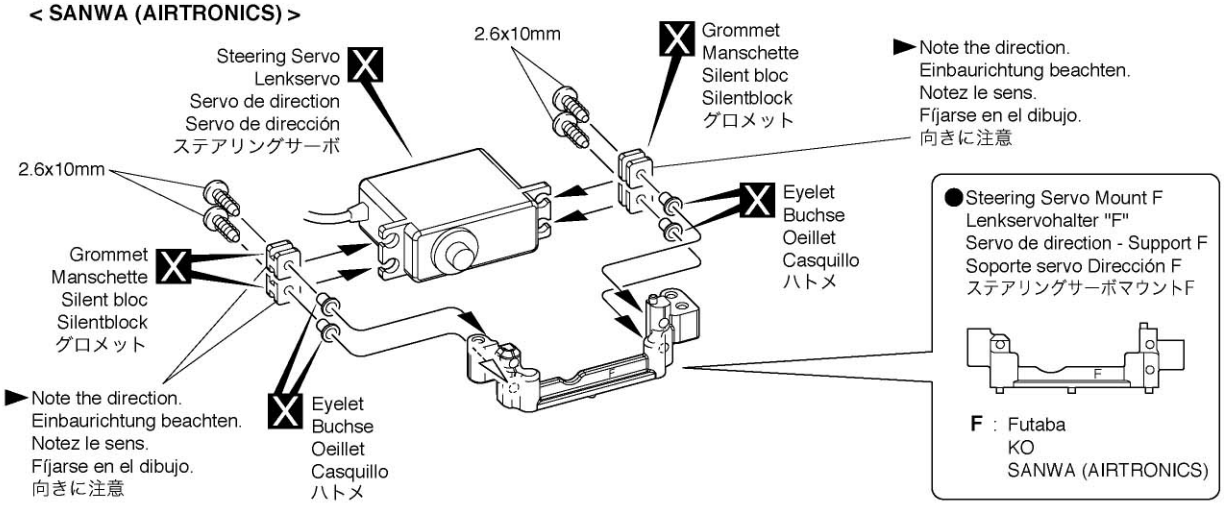

X Must be purchased separately! / Das Teil ist nicht im Bausatz enthalten! / Doit être acheté séparément! / Debe comprarse por separado. / 別購入品。

Throttle Control Servo / Gasservo /
Servo de gaz / Servo de Gas / スロットルサーボ

< KYOSHO-KS12MG >
< Hitec >

Throttle Control Servo
Gasservo
Servo de gaz
Servo de Gas
スロットルサーボ

2.6x10mm

Grommet
Manschette
Silent bloc
Silentblock
グロメット

Note the direction.
Einbaurichtung beachten.
Notez le sens.
Fíjarse en el dibujo.
向きに注意

2.6x10mm

Grommet
Manschette
Silent bloc
Silentblock
グロメット

Note the direction.
Einbaurichtung beachten.
Notez le sens.
Fíjarse en el dibujo.
向きに注意

Eyelet
Buchse
Oeillet
Casquillo
ハトメ

Eyelet
Buchse
Oeillet
Casquillo
ハトメ

2.6x8mm

2.6x8mm

2.6 x 8mm TP Screw (Black)
LK Treibschr (Schwarz)
Vis TP 2.6x8mm (Noire)
Tornillo 2.6x8mm TP (Negra)
TPビス（黒）
2

2.6 x 10mm TP Screw (Silver)
LK Treibschr (Silber)
Vis TP 2.6x10mm (Argent)
Tornillo 2.6x10mm TP (Plateado)
TPビス（銀）
2(4)

● Throttle Servo Mount K
Gasservohalter "K"
Servo de gaz - Support K
Soporte Servo Gas K
スロットルサーボマウントK

K : KYOSHO-KS12MG /
Hitec

< Futaba >
< KO >
< SANWA (AIRTRONICS) >

Throttle Control Servo
Gasservo
Servo de gaz
Servo de Gas
スロットルサーボ

2.6x10mm

Grommet
Manschette
Silent bloc
Silentblock
グロメット

Note the direction.
Einbaurichtung beachten.
Notez le sens.
Fíjarse en el dibujo.
向きに注意

2.6x10mm

Note the direction.
Einbaurichtung beachten.
Notez le sens.
Fíjarse en el dibujo.
向きに注意

Grommet
Manschette
Silent bloc
Silentblock
グロメット

Eyelet
Buchse
Oeillet
Casquillo
ハトメ

Eyelet
Buchse
Oeillet
Casquillo
ハトメ

● Throttle Servo Mount F
Gasservohalter "F"
Servo de gaz - Support F
Soporte Servo Gas F
スロットルサーボマウントF

F : Futaba
KO
SANWA (AIRTRONICS)

Must be purchased separately! / Das Teil ist nicht im Bausatz enthalten! /
Doit être acheté séparément! / Debe comprarse por separado. / 別購入品。

Cut off shaded portion. / Schneiden Sie die schraffierten Flächen heraus. /
Coupez la partie grisée. / Corte la zona oscurecida. / ▒ をカットする。

Radio Box (1) / RC-Box (1) /
Boitier radio (1) / Compartimento Radio (1) / メカボックス（1）

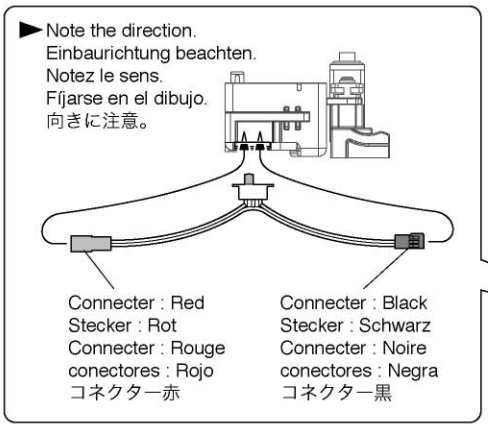

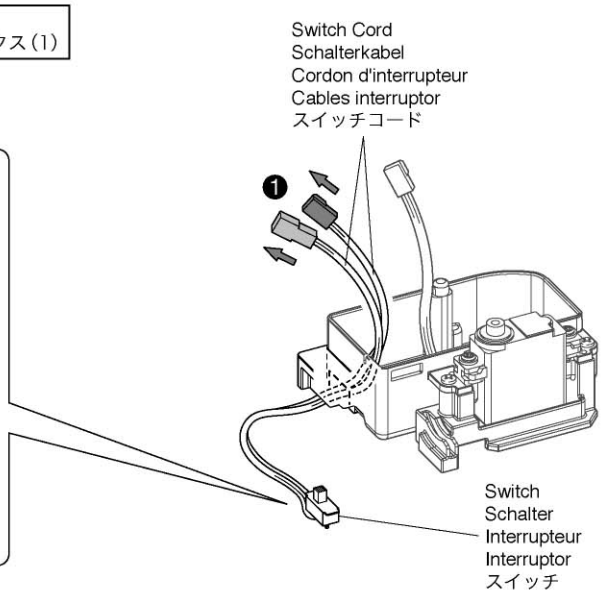

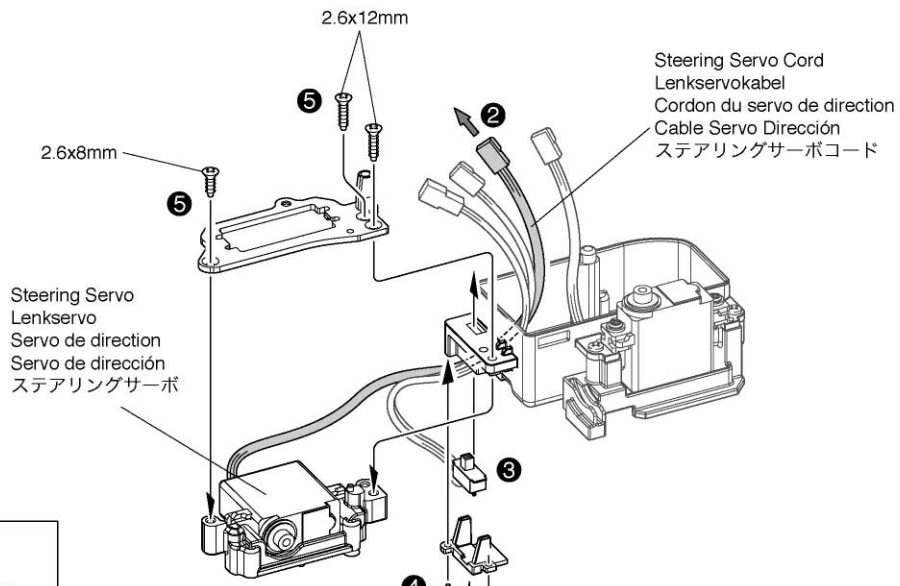

2.6 x 8mm TP F/H Screw
SK Treibschraube
Vis TP F/H 2.6x8mm
Tornillo 2.6x8mm TP F/H
TPサラビス
---------- 1

2.6 x 12mm TP F/H Screw
SK Treibschraube
Vis TP F/H 2.6x12mm
Tornillo 2.6x12mm TP F/H
TPサラビス
---------- 2

2 x 6mm TP Screw
LK Treibschr
Vis TP 2x6mm
Tornillo 2x6mm TP
TPビス
---------- 2

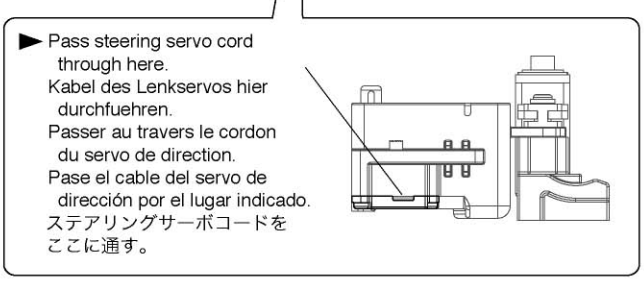

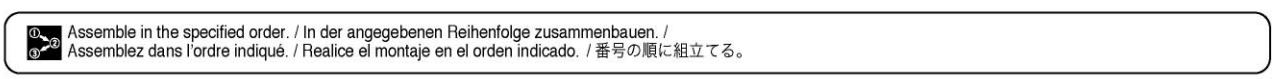
Assemble in the specified order. / In der angegebenen Reihenfolge zusammenbauen. /
Assemblez dans l'ordre indiqué. / Realice el montaje en el orden indicado. / 番号の順に組立てる。

Radio Box (2) / RC-Box (2) /
Boitier radio (2) / Compartimento Radio (2) / メカボックス（2）

► Pass antenna cord through gap
Antenne hier durchfuehren.
Passer l'antenne à travers le trou.
Pase el cable de antena por el lugar indicado.
この溝にアンテナコードを通す。

Receiver Battery
Empfaengerakku
Batterie de réception
Batería Receptor
受信機バッテリー

Receiver
Empfänger
Récepteur
Receptor
受信機

Double-sided Tape
Doppelseitiges Klebeband
Adhésif double face
Cinta de doble cara
両面テープ

Antenna Cord
Antennenkabel
Fil d'antenne
Cable antena
アンテナコード

► Connect as per radio instruction manual.
Schließen Sie die Servos gemäß der Bedienungsanleitung Ihrer RC-Anlage an.
Branchez selon la notice de la radio.
Conecte siguiendo las instrucciones del manual del equipo de radio.
プロポの説明書を参考に、コネクターを接続する。

► Refer to diagram on right for cord layout.
Kabel verlegen, wie dargestellt.
Se référer au schéma de droite pour le cablage.
Fíjese en el dibujo para realizar las conexiones.
配線は右図を参考にする。

Switch Cord (Connecter : Red)
Schalterkabel (Stecker : Rot)
Cordon d ' interrupteur (Connecter : Rouge)
Cable Interruptor (conector : Rojo)
スイッチコード（コネクター赤）

Steering Servo Cord
Kabel Lenkservo
Cordon du servo de direction
Cable Servo Dirección
ステアリングサーボコード

Antenna Cord
Antennenkabel
Fil d'antenne
Cable antena
アンテナコード

Switch Cord (Connecter : Black)
Schalterkabel (Stecker : Schwarz)
Cordon d ' interrupteur (Connecter : Noire)
Cable Interruptor (conector : Negro)
スイッチコード（コネクター黒）

Throttle Servo Cord
Kabel Gasservo
Cordon du servo de gaz
Cable Servo Gas
スロットルサーボコード

(141) 4.8mm
Pillow Ball
Kugelschraube
Rotule 4.8mm
Rótula 4.8mm
ピロボール
1

Antenna Cord
Antennenkabel
Fil d'antenne
Cable antena
アンテナコード

Hook Pin
Sicherungsklammer
Clips de carrosserie
Presilla
フックピン

Antenna Pipe
Antennenrohr
Tube d'antenne
Tubo Antena
アンテナパイプ

● Steering Servo
Lenkservo
Servo de direction
Servo de dirección
ステアリングサーボ

90°

► Use servo horn to suit your servo brand.
Servohorn gemäß dem verwendeten Servo wählen.
Utiliser le sauve-servo adapté au servo utilisé.
Utilice el horn que se adapte a su servo.
各社に対応したサーボホーンを使用する。

K — KYOSHO-KS12MG, Hitec
F — Futaba
S — KO, SANWA (AIRTRONICS)

► Before pushing together, make sure switch is OFF.
Vor Anschluss, den Schalter in Position AUS stellen.
Avant de les connecter vérifier que l'inter est sur OFF.
Antes de conectarlos, asegúrese que el interruptor está en OFF.
押し込む前にもう一度スイッチが"OFF"になっているか確かめる。

(141)

Use the screw included with the servo.
Schraube aus dem Servo verwenden!
Utiliser la vis incluse avec le servo.
Utilice el tornillo incluido en el servo.
サーボに付属のビスを使用する。

Must be purchased separately! / Das Teil ist nicht im Bausatz enthalten! / Doit être acheté séparément! / Debe comprarse por separado. / 別購入品。

Pay close attention here! / Vorsicht! Wichtiger Hinweis! / Attention! Avis important! / Preste atención. / 注意して組立てる所。

Radio Box (3) / RC-Box (3) /
Boitier radio (3) / Compartimento Radio (3) / メカボックス (3)

< Left View >
< Ansicht von links >
< Vue de gauche >
< Vista desde la izquierda >
< 左から見た図 >

Brake Disk
Bremsscheibe
Disque de frein
Disco Freno
ブレーキディスク

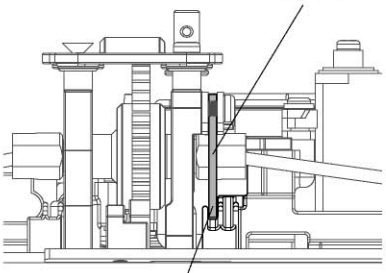

► Assemble brake disk so it fits into this slot.
Bremsscheibe muss in dem Spalt sitzen.
Assembler le disque de frein et le rentrer dans cet espace.
Instale el disco de freno de manera que encaje en la ranura.
ブレーキディスクが溝に入るように組み立てる。

► Assemble according to the guide below for your servo.
Gestaenge je nach verwendetem Servo justieren.
Assembler selon la marque des servos.
Realice la instalación fijándose en la tabla inferior.
使用するサーボに合わせて下記の寸法を参考に組み立てる。

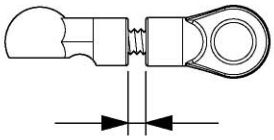

KYOSHO-KS12MG	: approx. 5mm / ca. 5mm / environ 5mm / aprox. 5mm / 約5mm
Hitec	: approx. 5mm / ca. 5mm / environ 5mm / aprox. 5mm / 約5mm
Futaba	: approx. 3mm / ca. 3mm / environ 3mm / aprox. 3mm / 約3mm
KO	: approx. 3mm / ca. 3mm / environ 3mm / aprox. 3mm / 約3mm
SANWA (AIRTRONICS)	: approx. 3mm / ca. 3mm / environ 3mm / aprox. 3mm / 約3mm

2.6x6mm

2.6x8mm

2.6x8mm

2.6 x 6mm TP F/H Screw
SK Treibschraube
Vis TP F/H 2.6x6mm
Tornillo 2.6x6mm TP F/H
TPサラビス
---------- 1

2.6 x 8mm TP F/H Screw
SK Treibschraube
Vis TP F/H 2.6x8mm
Tornillo 2.6x8mm TP F/H
TPサラビス
---------- 6

5 Throttle Linkages
Gasgestänge
Tringlerie de gaz
Varillaje de gas
スロットルリンケージ

※Pre-installed on Readyset. / Beim ReadySet vormontiert. / Pré-installé sur les Readyset. / Preinstalado en la versión Readyset.
※readysetは搭載済。

2.6 x 10mm TP Screw (Silver)
LK Treibschr (Silber)
Vis TP 2.6x8mm (Argent)
Tornillo 2.6x8mm TP (Plateado)
ビス（銀） ---------- 2

(175) Eyelet (Silver)
Buchse (Silber)
Oeillet (Argent)
Casquillo (Plateado)
ハトメ（銀） ---------- 2

(149) Linkage Stopper
Stellring
Bague d'arrêt de tringlerie
Gestängestellring
リンケージストッパー ---------- 3

3 x 3mm Set Screw
Gewindestift
Vis BTR 3x3mm
Prisionero 3x3mm
セットビス ---------- 3

(213) Linkage Spring (S)
Gestänge Feder (S)
Ressort Tringlerie (S)
Muelle Gas (S)
リンケージスプリング（S） ---------- 1

(214) Linkage Spring (L)
Gestänge Feder (L)
Ressort Tringlerie (L)
Muelle Gas (L)
リンケージスプリング（L） ---------- 2

(172) Throttle Linkage Rod
Drosselgestaenge
Tringlerie de gaz
Varilla de gas
スロットルリンケージロッド ---------- 1

(152) Brake Rod
Bremsgestänge
Tringlerie de frein
Varilla de freno
ブレーキロッド ---------- 1

(241) 1.5mm O-ring
O-Ring
Joint thorique
Junta Tórica
Oリング ---------- 1

(145) 1.5mm Washer
Scheibe
Rondelle 1.5mm
Arandela 1.5mm
ワッシャー ---------- 1

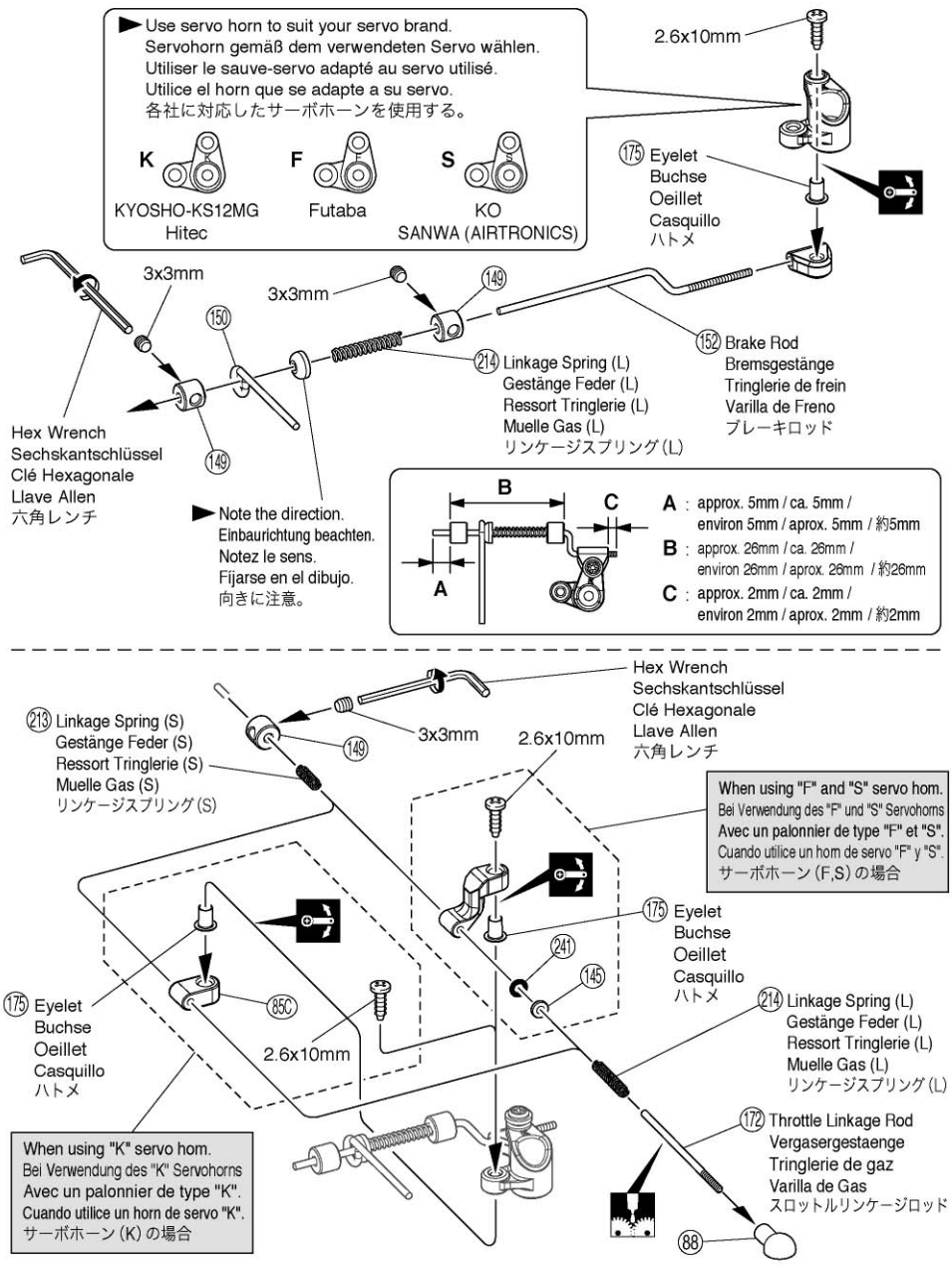

Ensure smooth, non-binding movement when assembling. / Das Teil muß sich leicht bewegen lassen. / La pièce doit pouvoir pivoter autour de la vis. / Asegúrese que la pieza se mueve suavemente. / 可動するように組立てる。

Apply grease. / Fetten. / Graissez. / Aplicar grasa. / グリスを塗る。

Use the screw included with the servo.
Schraube aus dem Servo verwenden!
Utiliser la vis incluse avec le servo.
Utilice el tornillo incluido en el servo.
サーボに付属のビスを使用する。

X

approx. 70˚	Servo Horn (F,S)
ca. 70˚	Servohorn (F,S)
environ 70˚	Palonnier de servo (F,S)
aprox. 70˚	Horn servo (F,S)
約70˚	サーボホーン (F,S)

approx. 80˚	Servo Horn (K)
ca. 80˚	Servohorn (K)
environ 80˚	Palonnier de servo (K)
aprox. 80˚	Horn servo (K)
約80˚	サーボホーン (K)

Hex Wrench
Sechskantschlüssel
Clé Hexagonale
Llave Allen
六角レンチ

3x3mm

approx. 27mm
ca. 27mm
environ 27mm
aprox. 27mm
約27mm

3 x 3mm	Set Screw Gewindestift Vis BTR 3x3mm Prisionero 3x3mm セットビス
	1

6 Check the Throttle
Überprüfen Sie die Gasfunktion
Vérifier la commande d'accélération
Comprobación de la aceleración
スロットルリンケージのチェック

※ For ARR, refer to transmitter manual. / Bei ARR-Version Hinweise zum Sender beachten. / Pour les version ARR se référer à la notice. / Lea el manual de instrucciones de la emisora para la versión ARR
※ARRではご使用になる送信機の説明書も合わせてお読みください。

► Check according to steps ❶ ~ ❼.
Befolgen Sie die Schritte 1-7.
Se référer au étape 1 à 7 pour vérifier.
Compruebe siguiendo los pasos del 1 - 7 .
❶～❼に従ってチェックします。

❶ Switch transmitter ON, then the receiver.
Erst den Sender, dann den Empfaenger einschalten.
Mettre sur ON l'interrupteur, puis le récepteur.
Conecte la emisora, luego el receptor.
送信機、受信機の順にスイッチを"ON"にする

❷ Remove the air cleaner.
Luftfilter entfernen.
Retirer le filtre à air.
Desmonte el filtro de aire.
エアークリーナーを1度外す。

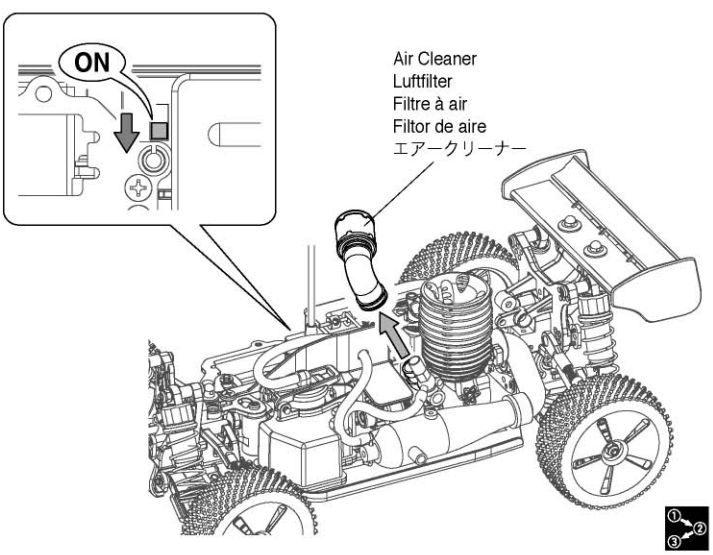

X Must be purchased separately! / Das Teil ist nicht im Bausatz enthalten! / Doit être acheté séparément! / Debe comprarse por separado. / 別購入品。

Assemble in the specified order. / In der angegebenen Reihenfolge zusammenbauen. / Assemblez dans l'ordre indiqué. / Realice el montaje en el orden indicado. / 番号の順に組立てる。

❸ With throttle trigger in the neutral position, adjust throttle trim so carburettor is open 1.5mm.
Wenn der Gashebel auf neutral steht, muss der Vergaserspalt 1,5 mm betragen.
Avec la gachette au neutre, ajuster le trim de gaz afin d'ouvrir le carburateur à 1,5mm.
Con el gatillo de gas en la posición neutral, ajuste el trim de gas para que el carburador abra 1.5mm.
送信機のスロットルトリガーがニュートラル位置でキャブレターのすき間が約1.5mmになるようにスロットルトリムで調整する。

❹ If carburettor doesn't open completely when throttle trigger is pulled, adjust linkage stopper (1).
Falls sich der Vergaser nicht vollstaendig oeffnet, obwohl der Gashebel auf Vollgas steht, das Gestaenge (1) nachjustieren.
Si le carburateur ne s'ouvre pas complètement lorsque la gachette d'accélération est actionnée ajuster alors la bague d'arrêt de la tringlerie.
Si el carburador no abre completamente al apretar el gatillo de gas, ajuste el prisionero (1).
スロットルトリガーを前進側一杯に引き、キャブレターが全開になるかチェック。全開にならない場合はリンケージストッパー(1)の位置を調整する。
*If servo moves in opposite direction, check servo reverse switch. (For ARR, refer to your manual).
*Falls sich das Servo in die falsche Richtung dreht, Servo Reverse am Sender aktivieren.
*Si la commande de servo est inversée, vérifier l'inverseur de servo (ARR, cf notice de la radio).
*Si el servo se mueve en dirección opuesta, compruebe el interruptor de inversión. (Para la versión ARR consulte el manual).
※サーボの動作が逆になる場合はサーボリバーススイッチ(設定)をもう一度確認する。
ARRではご使用になる送信機の説明書を参考に設定する。

❺ When throttle trigger is pushed to brake position, if the carburettor closes smaller than 1.5mm, adjust throttle stop screw clockwise.
Wenn der Gashebel in Bremsposition geschoben wird, muss der Vergaserspalt von 1,5 mm offen bleiben, andernfalls Vergaser nachjustieren.
Lorsque la commande de gaz est position de frein et que le carburateur est ouvert en dessous de 1,5mm ajuster alors dans le sens des aiguille d'une montre la vis de ralenti.
Cuando el gatillo de gas es empujado a la posición de freno, si el carburador se cierra más de 1,5mm apriete el tornillo de ralentí.
スロットルトリガーをブレーキ側に押し、キャブレターのすき間が約1.5mm確保されているかチェック。1.5mm以下になってしまう場合は、マイナスドライバーでスロットルストップスクリューを時計回りに締めて調整する。

❻ Check brake works when throttle trigger is pushed forward. Adjust lnkage stopper (2) and (3).
Bremskraft pruefen und mit den Stellringen (2) und (3) justieren.
Vérifier le bon fonctionnement du frein. Ajuster si nécessaire les bague d'arrêt (2) et (3).
Compruebe que el freno funciona al empujar el gatillo de gas. Ajuste los prisioneros (2) y (3).
スロットルトリガーをブレーキ側に押し、ブレーキがかかるかチェック。ブレーキが強すぎる場合や、効かない場合はリンケージストッパー(2)、(3)の位置を調整する。

❼ Switch receiver OFF, then the transmitter.
Empfaenger ausschalten, dann den Sender ausschalten.
Mettre sur OFF le récepteur, puis la radiocommande.
Desconecte el receptor y luego la emisora.
受信機、送信機の順でスイッチを"OFF"にする。

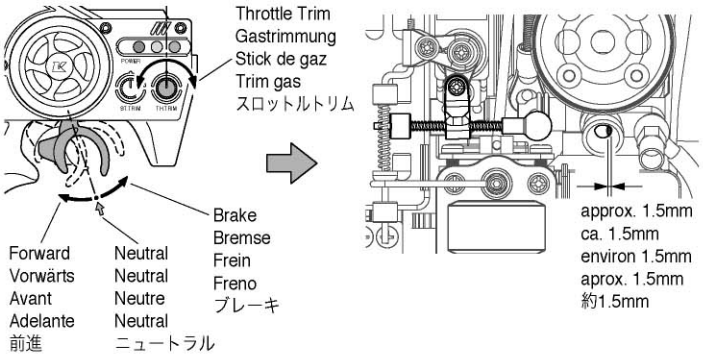

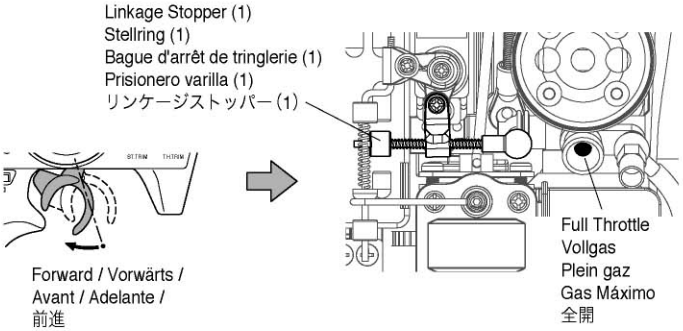

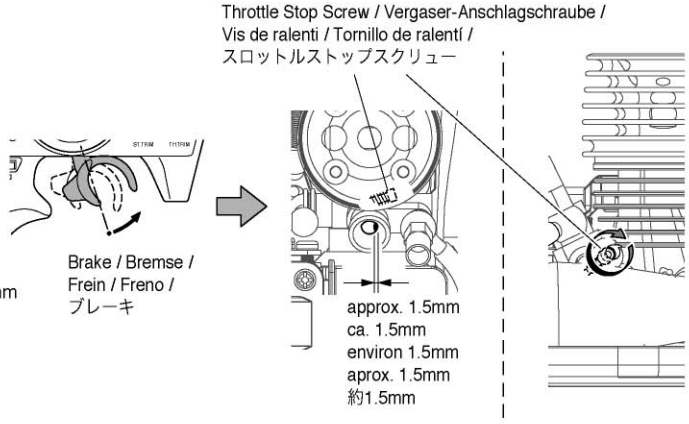

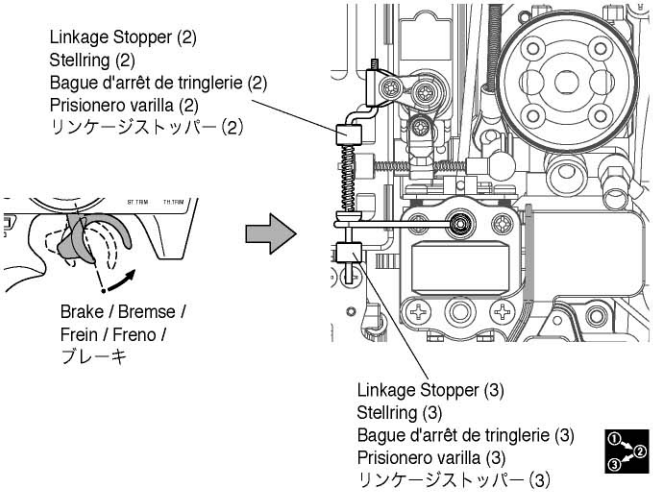

Assemble in the specified order. / In der angegebenen Reihenfolge zusammenbauen. /
Assemblez dans l'ordre indiqué. / Realice el montaje en el orden indicado. / 番号の順に組立てる。

7 Applying Air Cleaner Oil
Luftfiltereinsatz oelen
Appliquer de l'huile sur le filtre à air
Aplicación del Aceite limpiador de Filtro
エアークリーナーオイルの塗布

► Detach the air cleaner and apply air cleaner oil.
Luftfilter vom Motor demontieren.
Retirer le filtre à air et appliquer de l'huile dessus.
Desmonte el filtro de aire y aplique aceite limpiador .
エアークリーナーを一度外し、エアークリーナーオイルを塗布します。

❶ Detach the air cleaner.
Luftfilter demontieren.
Retirer le filtre à air.
Desmonte el filtro.
エアークリーナーを1度外す。

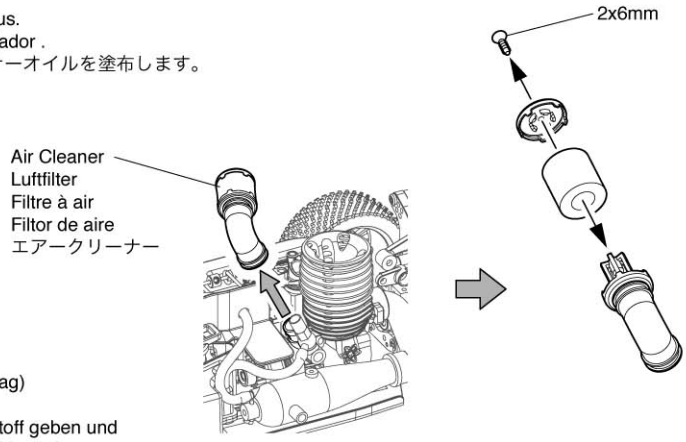

❷ Put the air cleaner in a plastic bag (e.g. parts bag) and add a few drops of air cleaner oil.
Ein paar Tropfen Luftfilteroel auf den Schaumstoff geben und den Schaumstoffeinsatz in einen Plastikbeutel legen!
Mettre le filtre à air dans un sac plastique et mettre quelques goutes d'huile dans le sac.
Coloque el filtro en una bolsa plástica (ej. bolsa de piezas) y añada unas gotas de aceite limpiador.
パーツ袋などにエアークリーナーを入れ、
エアークリーナーオイルを数滴入れます。

❸ Massage the air cleaner so the oil is absorbed evenly into the air cleaner.
Jetzt das Oel sorgfaeltig in den Schaumstoffeinsatz einmassieren.
Malaxer le filtre dans le sac afin de l'imbiber d'huile.
Asegúrese que el filtro absorbe el aceite.
エアークリーナーをもみほぐし、
オイルを全体にしみ込ませます。

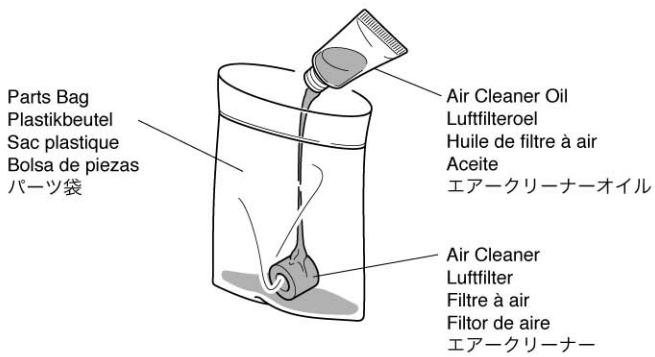

❹ Re-assemble the air cleaner with the 2x6mm screw and then attach to the carburettor.
Luftfilter wieder zusammenbauen, mit der 2x6 mm Schraube sichern und auf dem Vergaser montieren.
Ré-assembler le filtre à air avec les vis de 3x6mm puis le fixer au carburateur.
Vuelva a montar el filtro de aire con el tornillo 2x6mm y vuelva a colocar el carburador.
2x6mmビスでエアークリーナーを組み直し、
キャブレターに装着する。

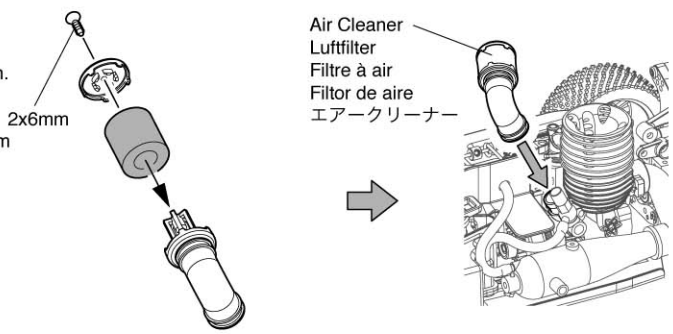

2 x 6mm	TP F/H Screw SK Treibschraube Vis TP F/H 2x6mm Tornillo 2x6mm TP F/H TPサラビス	1

Assemble in the specified order. / In der angegebenen Reihenfolge zusammenbauen. /
Assemblez dans l'ordre indiqué. / Realice el montaje en el orden indicado. / 番号の順に組立てる。

8 Attaching the Body
Die Montage der Karosserie
Fixer la carrosserie
Instalación de la carrocería
ボディの取付け

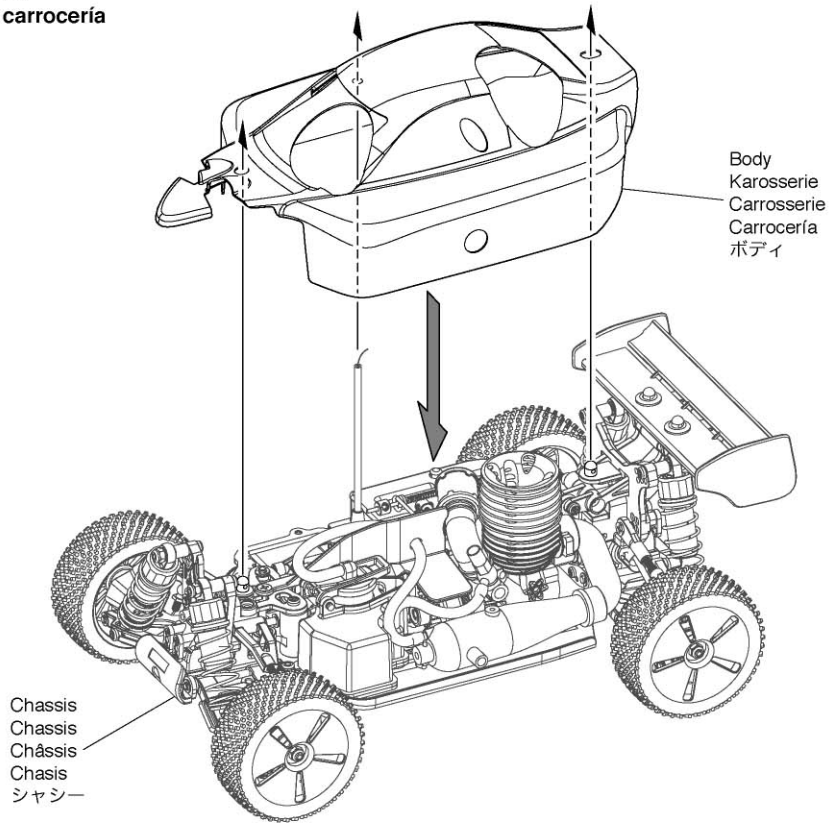

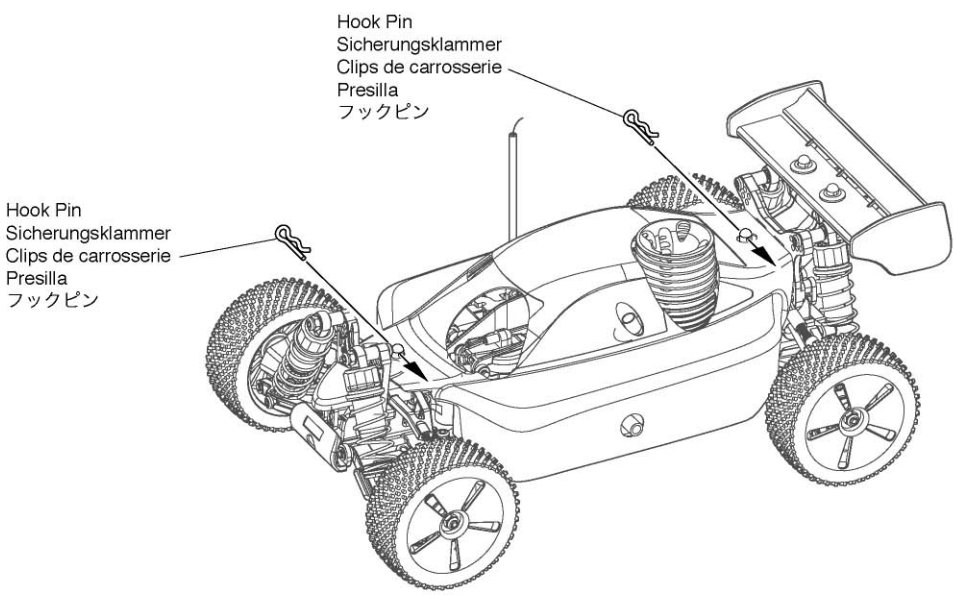

For maximum enjoyment of your engine powered model car, please follow the points below.
Bitte beachten Sie die nachfolgenden Punkte, um den maximalen Fahrspafl mit Ihrem Modell zu erzielen
Pour une utilisation optimal de votre modèle, merci de suivre les points suivants :
Siga los siguientes consejos para obtener las máximas prestaciones de su modelo.
エンジンカーを十分に楽しんで走行させるには下記を行う必要があります。

Please read the seperate "Engine Starting Guide" and "09 Engine Instruction Manual".
Bitte lesen Sie die separate Anleitung zum Sirio 09 Motor.
Merci de lire le "Guide de démarrage moteur" et "Notice du moteur 09".
Lea atentamente el "Manual de Arranque del Motor" y "09 Manual de Instrucciones del motor".
別冊の“エンジン始動ガイド”および“09エンジン取扱説明書”をご覧ください。

Operating your model safely / Zu Ihrer Sicherheit / Consignes de sécurité / Consejos de seguridad / 取扱いの注意

Pre-Run Check / Vor dem Start / Pre-Run Check / Comprobaciones Previas / 走行前のチェック

Sirio S09 ENGINE / Sirio S09 Motors / Sirio S09 MOTEUR / MOTOR Sirio S09 / Sirio S09 エンジン

*BREAK IN
*Lassen Sie den Motor einlaufen
*Rodage
*RODAJE
*エンジンのブレークイン
（ならし運転）

Maintenance / Wartung / Maintenance / Mantenimiento / メンテナンス

Trouble shooting / Problembehandlung / En cas de probleme / Guia de problemas / 故障かな・・！？

1 Hold your elbows in and keep the transmitter antenna pointing straight up.
Lassen Sie die Arme leicht angewinkelt und halten Sie die Senderantenne etwa senkrecht nach oben.
Toujours faire attention à garder l'antenne radio pointée vers le haut.
Sujete bien la emisora con la antena posicionada verticalmente.
ワキをしめて送信機のアンテナを立てましょう。

2 Squeeze the throttle trigger gently and steer the car to the left and right.
Geben Sie langsam Gas und gewöhnen Sie sich an das Lenkverhalten Ihres Modells.
Accélérez doucement et effectuez des virages gauche/droite.
Apriete suavemente el gatillo de gas y mueva el volante hacia la derecha y la izquierda.
少しだけスロットルトリガーをにぎって、
左右に車体を動かしてみましょう。

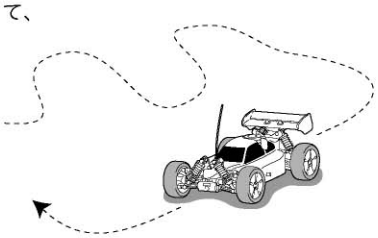

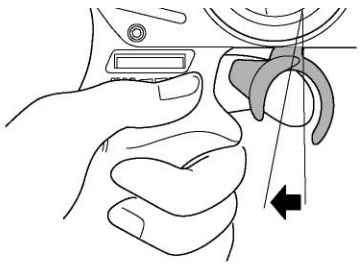

3 Squeeze the throttle trigger gently and release. Repeat this motion to control speed.
Geben Sie stoßweise Gas, um sich an die Beschleunigung des Modells zu gewöhnen.
Effectuez à répétition pour vous entraînez des accélérations et freinages.
Empuje suavemente el gatillo de gas y suéltelo. Repita este ejercicio varias veces.
スロットルトリガーを軽くにぎってパッとはなす作業
をくり返し、スピードをコントロールしてみましょう。

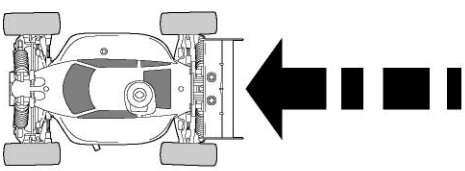

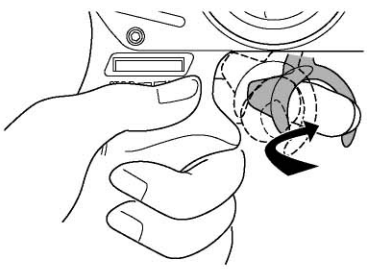

4 If you are of unsure of the steering direction, practice with the transmitter facing towards you.
Gewöhnen Sie sich an die Lenkrichtung am Sender, wenn das Modell auf Sie zu fährt.
Si vous rencontrez des problèmes pour utiliser le volant radio, essayez de positionner le volant face à vous.
Coloque la emisora tal y como muestra el dibujo hasta que adquiera confianza.
ステアリングの方向がわかりにくいときは送信機を
正面に持って練習しましょう。

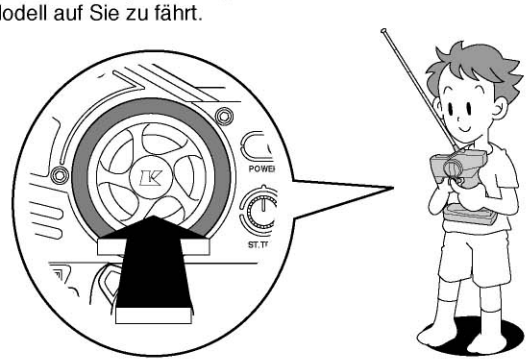

5 At first, set the Steering D/R Adjuster for less response, as shown.
Stellen Sie den Lenkausschlag zunächst so gering wie möglich ein, um das Modell besser zu beherrschen.
Tout d'abord, régler le "Dual Rate" en position "lent" comme indiqué.
Ajuste el D/R de dirección en la posición de ángulo menor.
最初はあまりステアリングが切れない様、ステアリングD/R アジャスターで調整してみましょう。

※For ARR version, please refer to your transmitter's instruction manual.
Bei der ARR-Version die Hinweise des Senderherstellers beachten.
Pour les version ARR, se référer à la notice de votre radiocommande.
Lea el manual de instrucciones en la versión ARR.
※ARRバージョンではご使用になる送信機の取扱説明書をご覧ください。

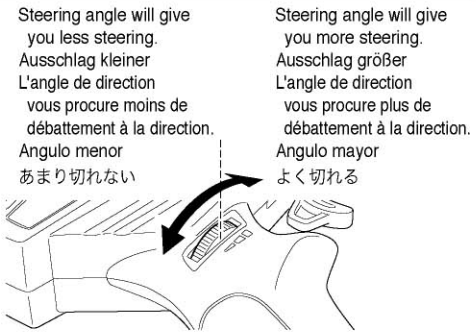

Steering D/R Adjuster / Dual Rate Justierung am Sender / Réglage du débattement de la direction. / D/R Dirección / ステアリングD/Rアジャスター

6 Be careful not to squeeze the throttle trigger abruptly while steering.
Geben Sie nicht Vollgas, während Sie gleichzeitig vollen Lenkausschlag geben.
Attention à ne pas accélérer ou ralentir trop brutalement lorsque vous tournez.
No apriete bruscamente el gatillo de gas.
ステアリングを操作すると、ついスロットルトリガーをにぎってしまうことがあるので注意しましょう。

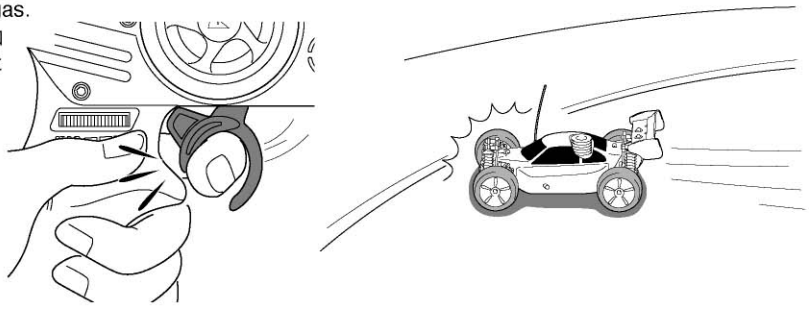

7 After you become used to the controls, experiment with the high performance possible at full throttle and full steering.
Geben Sie nach einiger Zeit mehr Gas und gewöhnen Sie sich an die volle Performance des Modells.
Une fois que vous avez une bonne prise en main des commandes radio, essayez d'aller de plus en plus vite tout en restant maître de votre voiture .
Una vez adquiera mayor práctica, puede empezar a aplicar máximo gas y a realizar giros más complicados.
少しなれたら、フルスロットル/フルステアリングで高性能マシンの限界を体感してみてください。

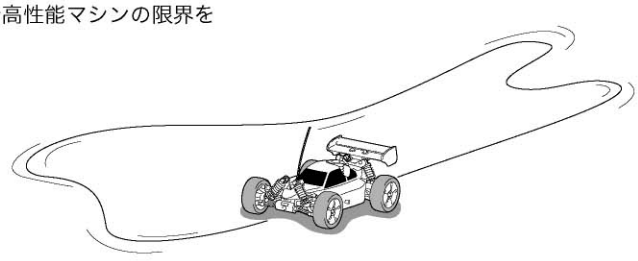

8 Practice doing figure 8s.
Fahren Sie Achten, um sich an das Einlenkverhalten des Modells zu gewöhnen.
Effectuez des tours en 8 (voir schéma) pour vous entraîner.
Practique realizando figuras en 8.
8の字走行で練習を積みましょう。

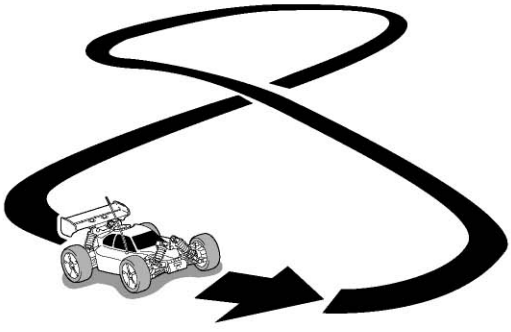

Changing Crystal
Quarzwechsel
Changer sa fréquence
Cambio de cristales
クリスタル交換

※For ARR version, please refer to your transmitter's instruction manual.
Bei der ARR-Version die Hinweise des Senderherstellers beachten.
Pour les version ARR, se référer à la notice de votre radiocommande.
Lea el manual de instrucciones en la versión ARR.
※ARRバージョンではご使用になる送信機の取扱説明書をご覧ください。

►By using optional Crystal Set (No. MZW3-1B ~ 6B), more than two cars can run at the same time if frequency (band) numbers are different.
Durch den Einsatz verschiedener Quarze, können mehrere Modelle gleichzeitig betrieben werden (Best.-Nr. MZW-03-1B bis -6B).
Si plusieurs voitures roulent en même temps, s'assurer que les fréquences ne soient pas identiques. Pour cela, se procurer en option des fréquences différentes (Réf. MZW3-1B~6B).
Puede competir con varios modelos al mismo tiempo utilizando los cristales opcionales (No. MZW3-1B ~ 6B).
オプションパーツのクリスタルセット (No. MZW3-01～12) を使用することで、クリスタルに表示されているバンド (周波数) が異なれば2台以上のHalf 8シリーズを同時に走行させることができます。

Transmitter / Sender /
Radiocommande / Emisora / 送信機

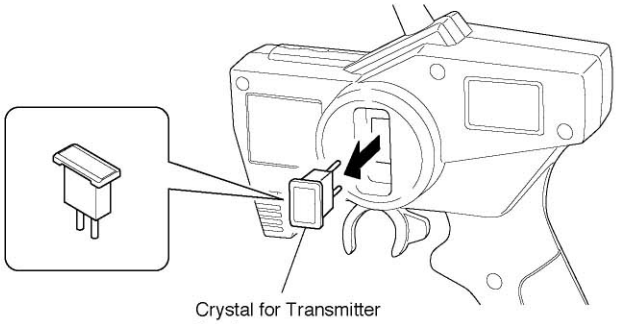

Crystal for Transmitter
Senderquarz
Quartz d'émission
Cristal emisora
送信機用クリスタル

Chassis / Das Chassis /
Châssis / Receptor / シャシー

►The transmitter and receiver crystals should always be used together.
Sender und Empfänger müssen stets den gleichen Kanal haben.
S'assurer que la fréquence du châssis soit toujours identique à la fréquence de la radiocommande.
Instale los cristales asegurándose que son de la misma frecuencia.
送信機と受信機のクリスタルはセットで使用してください。

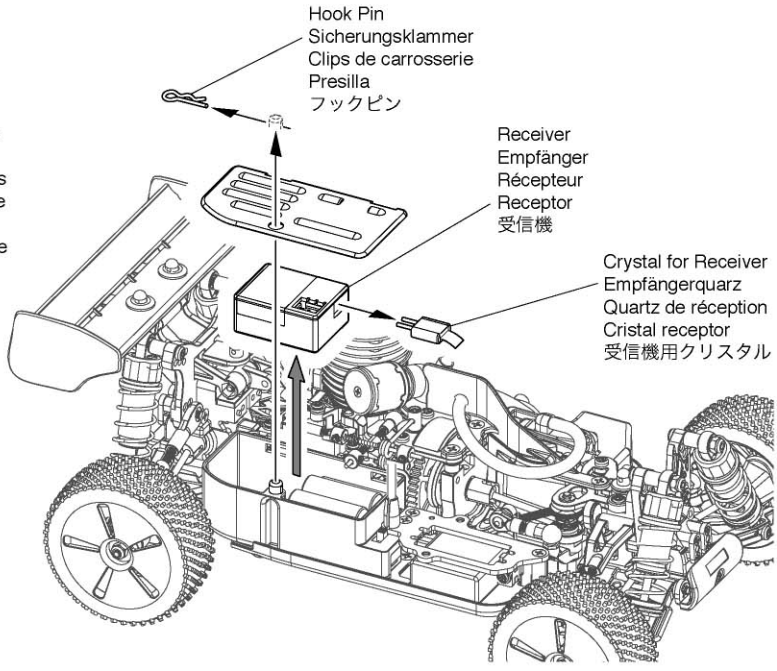

Using Wrench Tool
Der Einsatz des Kreuzschl¸ssels
Utilisation de la clé en croix
Llave de cruz
レンチツールの使い方

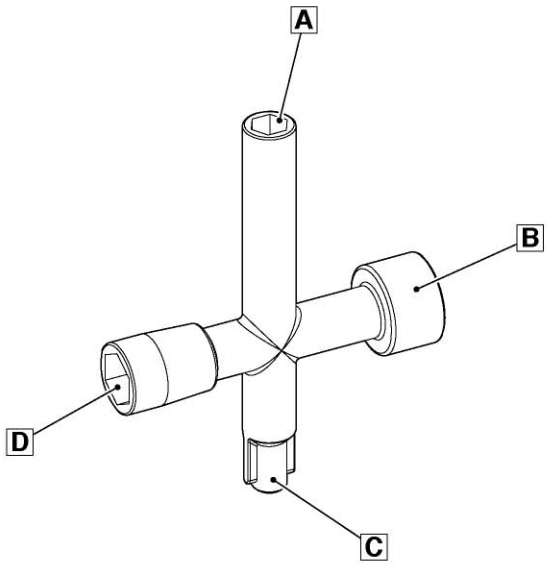

A : **For 3mm Nuts** — For replacing wheels and shock units. (P.36, 37)
Fuer 3 mm Muttern — Fuer Montagearbeiten an den Raedern und Stofldaempfern (Seite 36 & 37)
Pour ecrous de 3mm — Pour remplacer les jantes et pièces d'amortisseurs (P36 / P37).
Para tuercas 3mm — Para cambio de ruedas y amortiguadores (P.36, 37)
3mmナット用 : ホイールやダンパーユニットの交換に使用します。(P36,37)

B : **For Flywheel Nut** — For detaching or attaching the flywheel nut when disassembling or re-assembling the engine.
Fuer Schwungscheibe — Passend f¸r die Mutter der Schwungscheibe.
Pour ecrou de volant moteur — Pour détacher ou attacher l'écrou du volant moteur lors de l'assemblage ou le démontage du moteur.
Para tuerca volante de inercia — Para montar o desmontar la tuerca del volante de inercia al instalar el motor.
フライホイールナット用 : エンジンの分解、組立の際、フライホイールナットの脱着に使用します。

C : **For Diff Gears** — For fixing cup joints when disassembling or re-assembling differential gears. (P.46)
Fuer Differentialgetriebe — Blockierwerkzeug f¸r die Ausg‰nge am Getriebe. Optimal fuer Wartungsarbeiten!
Pour les pignons de diff — Pour le démontage ou le montage des pignons de différentiel (P46) .
Para difererenciales — Para fijar piezas a la hora de montar y desmontar los diferenciales. (P.46)
デフギヤ用 : デフギヤの分解、組立の際にカップジョイントを固定する為に使用します。(P46)

D : **For Glow Plug** — For replacing the glow plug. (P.35)
Fuer Gluehkerze — Passend fuer die Gluehkerze (Seite 35)
Pour la bougie — Pour remplacer la bougie (P35).
Para Bujías — PAra instalar bujías nuevas. (P.35)
プラグ用 : グロープラグの交換の際に使用します。(P35)

Replacing Glow Plug
Austausch der Gluehkerze
Remplacement de la bougie
Cambio de la bujía
プラグの交換

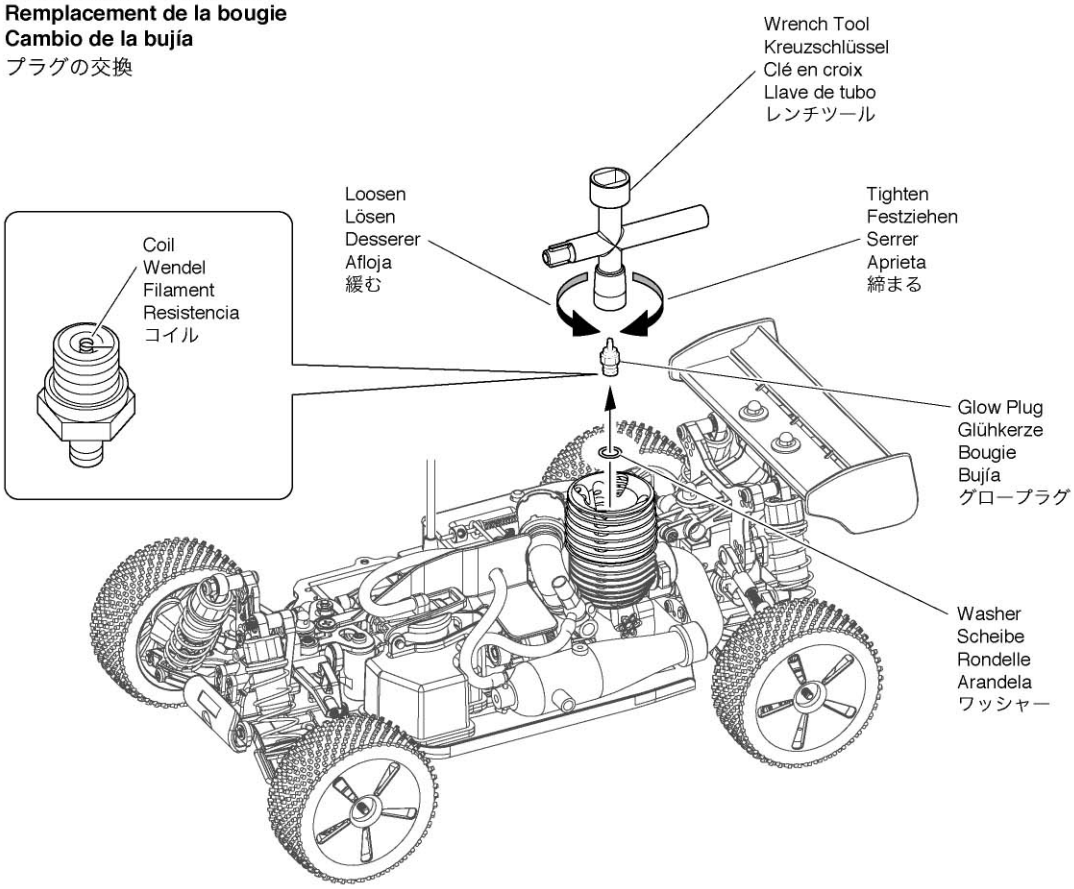

► The glow plug should be checked regularly and replaced if necessary.
Gluehkerze regelmaeflig pruefen und ggf. ersetzen.
Verifier regulierement la bougie et la remplacer si necessaire.
La bujía debe comprobarse regularmente y cambiada cuando sea necesario.
定期的にプラグチェック、交換を行います。

● Remove the glow plug and if the coil does not glow red when the plug is heated, or the engine stops even when the carburettor and engine are adjusted, replace the glow plug with a new one.
Gluehkerze ausbauen und mit dem Glowstarter pruefen. Die Kerze muss gleichm‰flig hellrot gluehen. Zeigt die Wendel Ablagerungen oder ein ungleichmaessiges Gluehbild, muss die Kerze ersetzt werden.
Remplacer la bougie si le filament ne rougit pas lorsque la bougie est chauffee ou si le moteur et la carburateur pourtant correctement regles stoppent.
Desmonte la bujía y si no se pone incandescente al colocar el chispo, o el motor se para una vez el carburador y el motor estén ajustados, cambie la bujía por una nueva.
プラグを外し、プラグヒートをつないでもコイルが赤く光らない場合や、キャブレター及びエンジン調整をしてもエンジンが止まってしまう場合などは、新品のプラグに交換してください。

Tires
Die Räder
Pneus
Neumático
タイヤ

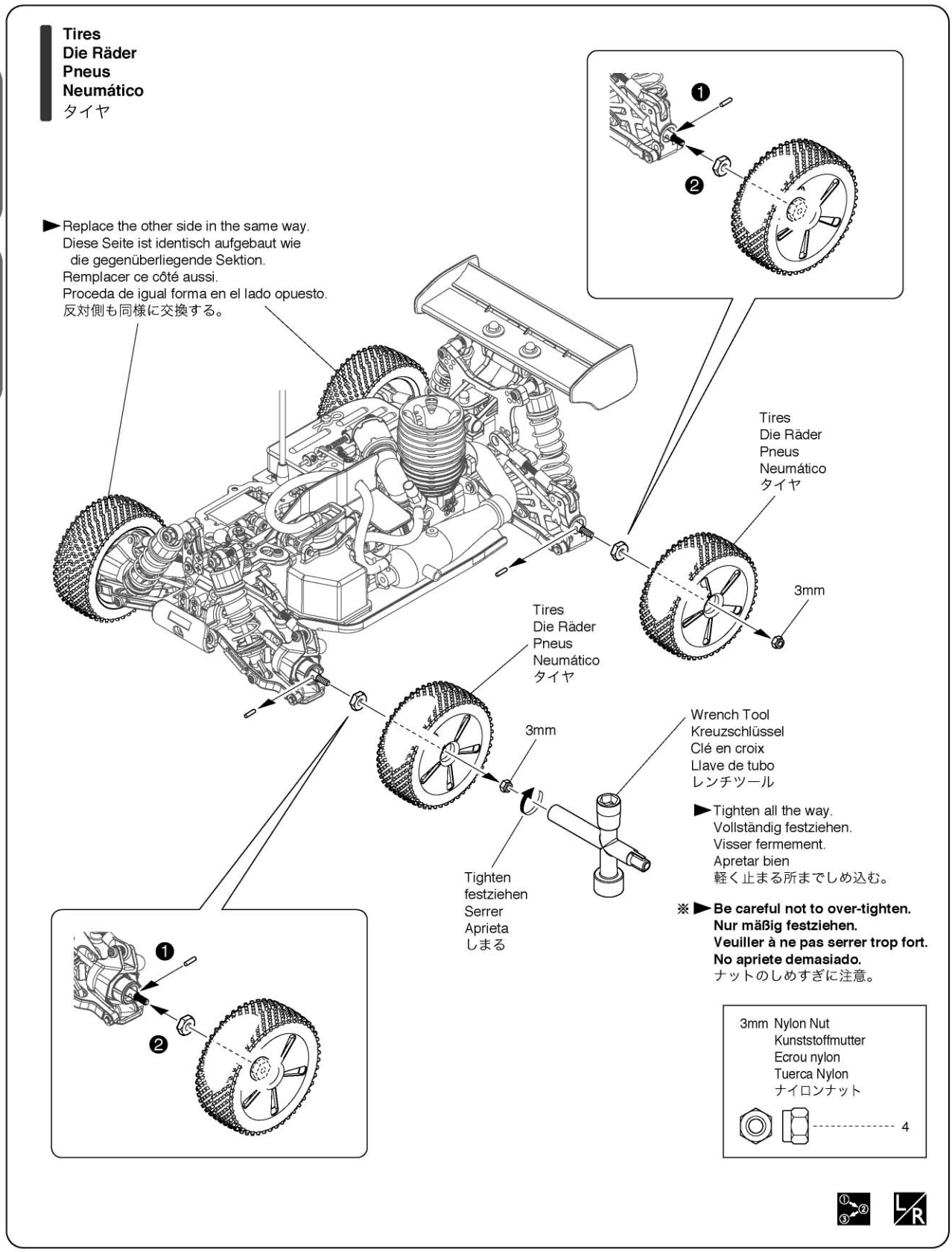

Assemble left and right sides the same way. / Bauen Sie eine linke und eine rechte Seite. /
Assemblez le côté gauche comme le côté droit. / Realice el montaje de igual forma en ambos lados. / 左右同じように組立てる。

Assemble in the specified order. / In der angegebenen Reihenfolge zusammenbauen. /
Assemblez dans l'ordre indiqué. / Realice el montaje en el orden indicado. / 番号の順に組立てる。

Shock Adjustment
Die Justierung der Stoßdämpfer
Réglage des amortisseurs
Ajuste de los amortiguadores
ダンパーユニットの調整

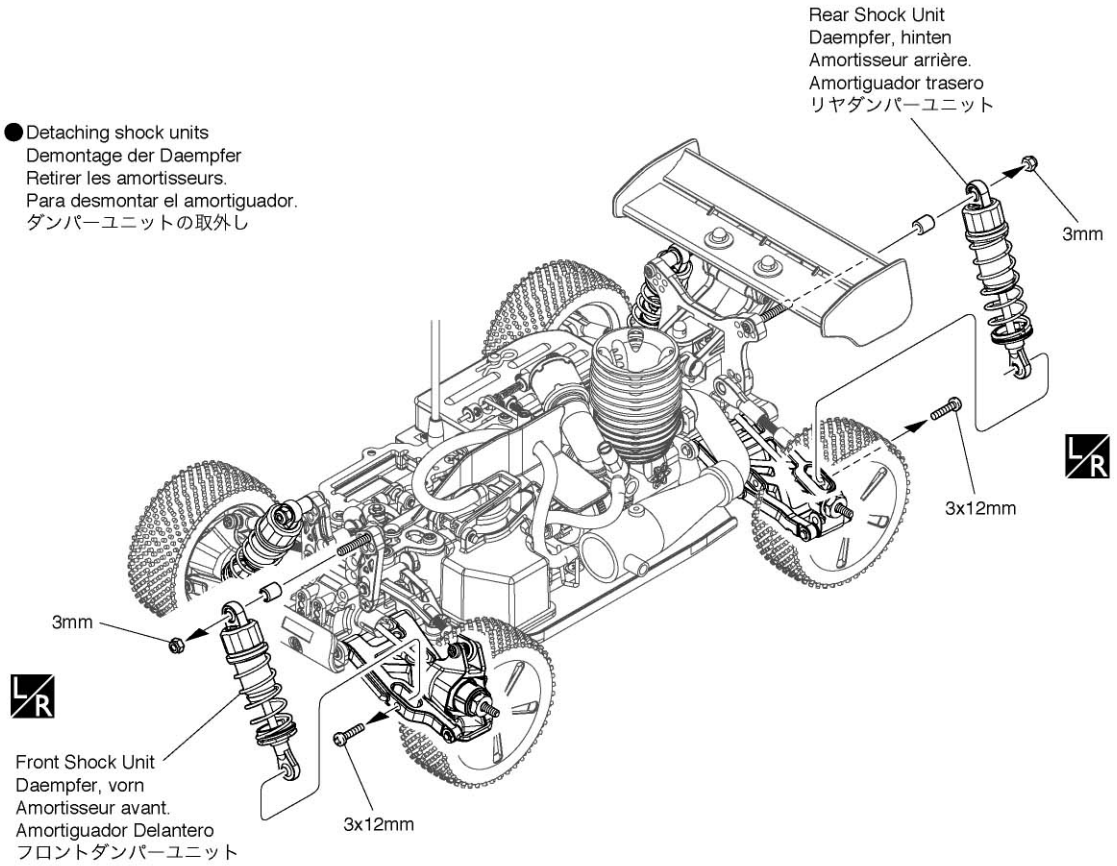

● Detaching shock units
Demontage der Daempfer
Retirer les amortisseurs.
Para desmontar el amortiguador.
ダンパーユニットの取外し

3 x 12mm Screw
RK Schraube
Vis 3x12mm
Tornillo 3x12mm
ビス
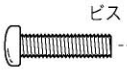
---------- 4

3mm Nylon Nut
Kunststoffmutter
Ecrou nylon
Tuerca Nylon
ナイロンナット

---------- 4

► Shock tension and chassis height can be adjusted with the spring spacers included.
Die Federvorspannung bzw. die Bodenfreiheit kann mit den Spacern justiert werden.
La tension des ressorts d'amortisseur et la hauteur du châssis peuvent-être ajustée avec les cales de pré-contrainte.
La tensión del muelle y la altura del chasis pueden ser modificados cambiando las precargas.
付属のスプリングスペーサーを装着することで、ダンパーの硬さや車高を調節できます。

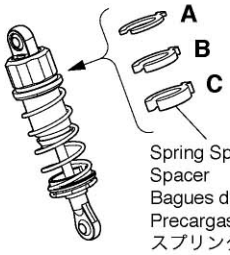

※Refer to P.47~48 for maintenance and Exploded View diagram. / Siehe Seite 47~48 für Wartungsarbeiten und Explosionszeichnung. / Se référer à la page 47~48 pour les vues éclatées et l'entretien de la voiture. / Consulte la P.47~48 Mantenimiento y Despiece.
※ / メンテナンス、分解図は47～48ページをご覧ください。

L/R Assemble left and right sides the same way. / Bauen Sie eine linke und eine rechte Seite. / Assemblez le côté gauche comme le côté droit. / Realice el montaje de igual forma en ambos lados. / 左右同じように組立てる。

Adjusting Chassis Height
Die Justierung der Bodenfreiheit
Réglage de la garde au sol
Ajuste de la altura del chasis
車高の調整

► Chassis height can be adjusted by turning the set screw (included) on the suspension arm.
Durch Drehen des Gewindestifts im Querlenker kann die Bodenfreiheit justiert werden.
La garde au sol du châssis peut-être ajustée en vissant ou dévissant les vis BTR des triangles.
La altura del chasis puede ser modificada con los tornillos prisioneros (incluidos) en los brazos de suspensión.
付属のセットビスをサスアームに装着することで、車高を調整できます。

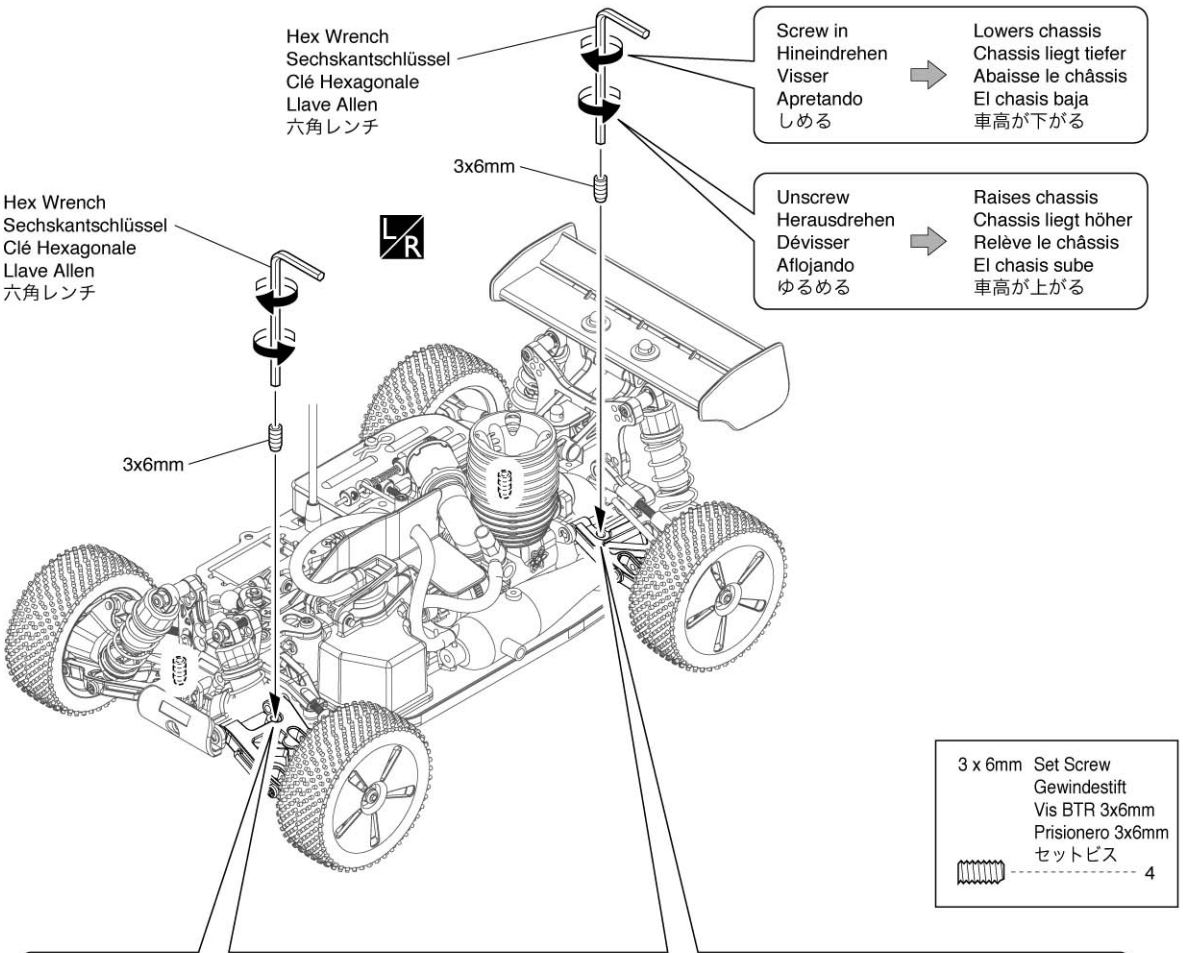

For Front / Vorne / Avant / Delanteros / フロント用

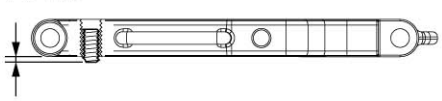

For Rear / Hinten / Arrière / Traseros / リヤ用

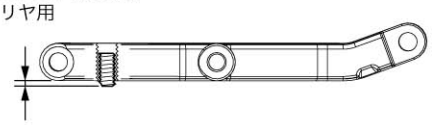

► Dimensions are same for both left & right.
Die Einstellungen erfolgen an allen Rädern in der gleichen Weise.
Les pneus sont identiques à l'avant comme à l'arrière.
Dimensiones idénticas en lado derecho e izquierdo.
寸法は左右とも同じにする。

L/R Assemble left and right sides the same way. / Bauen Sie eine linke und eine rechte Seite. /
Assemblez le côté gauche comme le côté droit. / Realice el montaje de igual forma en ambos lados. / 左右同じように組立てる。

Adjusting Servo Saver
Die Einstellung des Servosavers
Bague de réglage de sauve servo
Ajuste del Salvaservos
サーボセイバーの調整

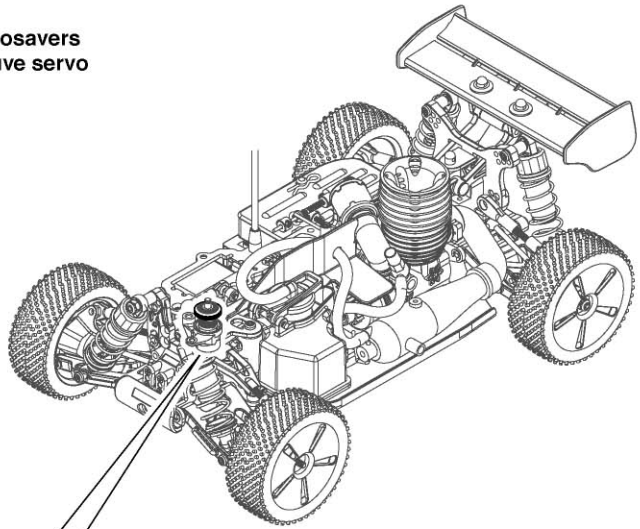

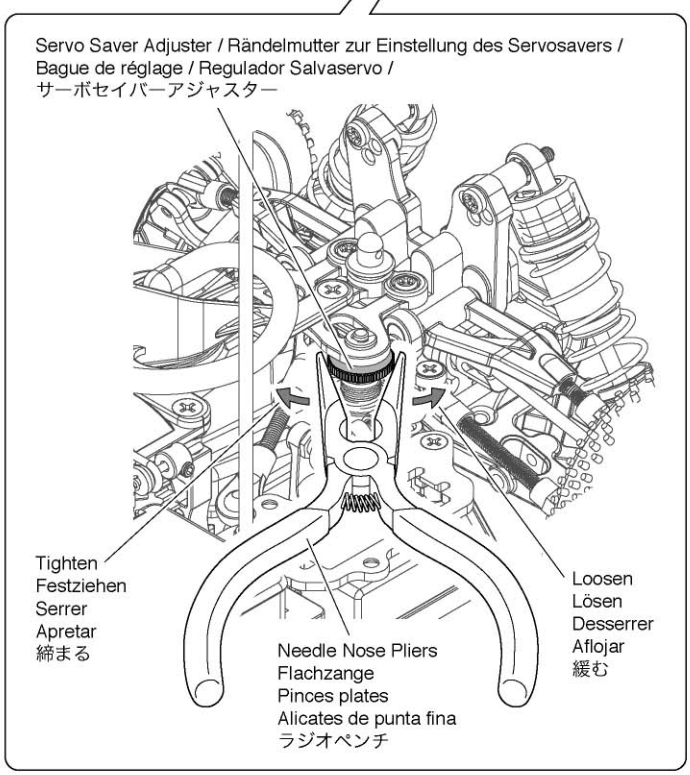

● Adjustable internal servo saver protects steering servo from damage in crashes or jumps.
Der Servosaver schützt das Getriebe des Lenkservos vor Beschädigungen.
La bague de réglage interne de sauve servo protège le servo de direction en cas de chocs ou de sauts.
El salvaservos ajustable protege al servo de dirección de posibles daños en saltos y golpes.
ジャンプやクラッシュ時等にステアリングサーボの破損を防ぐために調整式のサーボセイバーが内蔵されています。

► Adjust by turning the servo saver adjuster.
Die Einstellung des Servosavers erfolgt über die Rändelmutter.
Ajuster, en tournant la bague de réglage de sauve servo.
Realice el ajuste girando el regulador salvaservos.
サーボセイバーアジャスターを回して調整します。

● Tighten if front tires do not move when you turn the steering wheel on the transmitter.
Wenn die Vorderräder nicht auf den Lenkausschlag reagieren, Federvorspannung erhöhen.
Serrer la bague pour accroître la directivité du train avant en prenant soin de ne pas le bloquer.
Apriete si las ruedas delanteras no se mueven al girar el volante de la emisora.
送信機のステアリングホイールを回してもフロントタイヤが動かない時は締めてください。

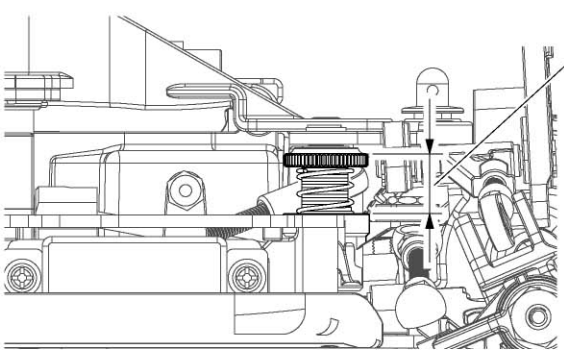

*Maintain at least 8~10mm gap. Under 8mm may result in damage to the steering servo.
*Achten Sie auf ein Spaltmaß von mindestens 8~10mm, andernfalls kann das Servogetriebe beschädigt werden.
*S'assurer de ne pas serrer la bague en deça de 8~10mm sans quoi le servo de direction peut être endommagé.
*Mantenga como mínimo una distancia de 8~10mm. De lo contrario el servo de dirección podría resultar dañado.
*最低8～10mmの間で調整する。8mm未満だとステアリングサーボの破損の原因となります。

*Factory setting at time of shipment is slightly loose.
*Die Werkseinstellung des Servosavers liegt auf der soften Seite.
*D'origine (d'usine) la bague est légèrement desserrée.
*El ajuste de fábrica es ligeramente aflojado.
*工場出荷時は緩めに設定されています。

Replacing Front Hub
Austausch der Lenkhebeleinheit
Changement du porte-fusée
Cambio de las manguetas delanteras
フロントハブの交換

► Change the caster angle by replacing currently installed front hub (caster 20 degrees) with spare front hub (caster 22 degrees).
Der Nachlauf wird verändert, in dem der Standard-Lenkhebelträger (20°) gegen den Tuning-Lenkhebelträger (22°) getauscht wird.
Changer l'angle de chasse en remplaçant le porte-fusée d'origine 20° par le porte-fusée 22°.
Puede variar el ángulo de caster cambiando la mangueta delantera (20º) por la de 22º.
組込済のフロントハブ（キャスター角20˚）を付属のフロントハブ（キャスター角22˚）に交換することで、キャスター角を変更できます。

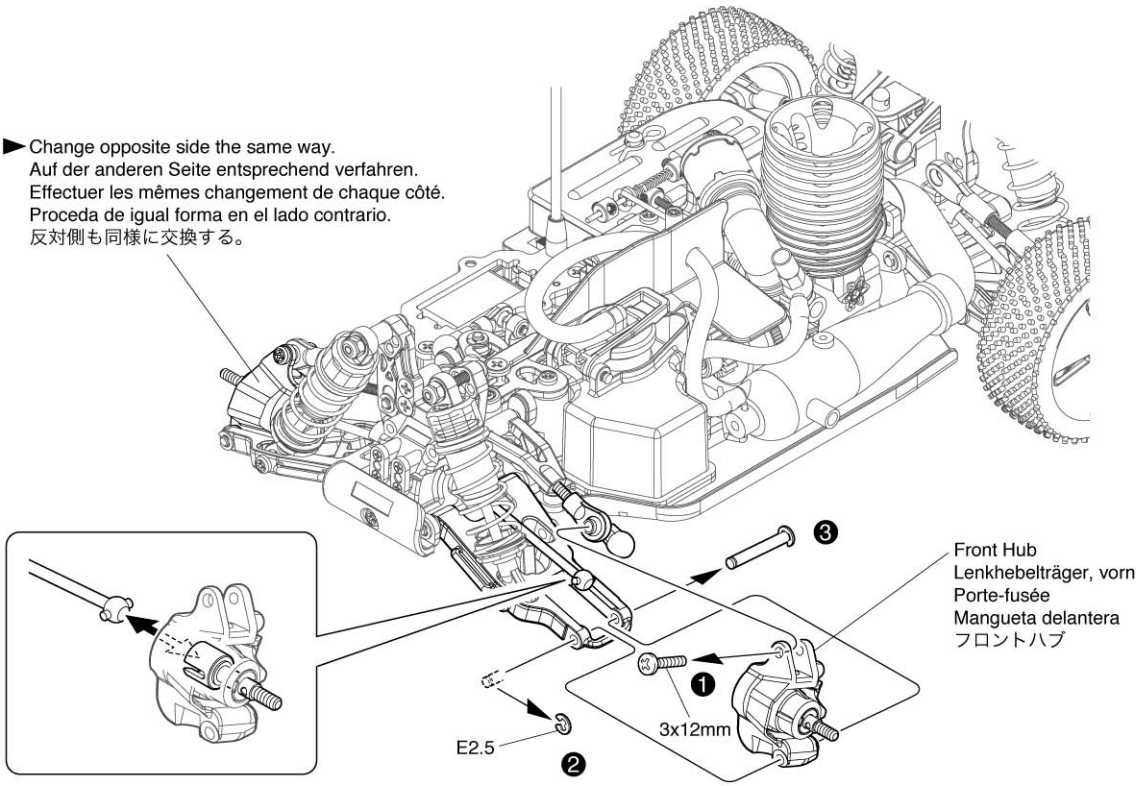

► Increasing the caster angle usually results in more milder cornering performance.
Die Erhöhung des Nachlaufwinkels resultiert in einem weicheren Einlenkverhalten.
Plus l'angle de chasse est important, plus la direction sera douce et inversement.
Al incrementar el ángulo de caster suaviza el pilotaje en las curvas.
一般的にキャスター角を大きくすると、コーナリング特性がマイルドになります。

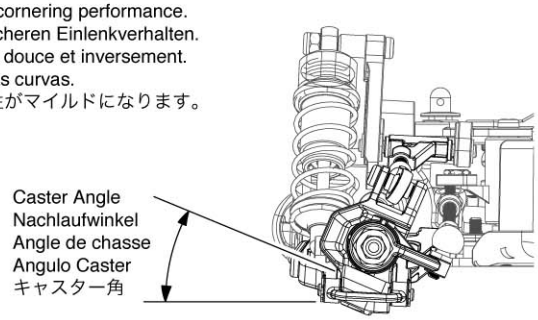

3 x 12mm	Screw LK Schraube Vis 3x12mm Tornillo 3x12mm ビス	E2.5	E-ring E-Ring E2.5 Clips 2.5mm Clip E2.5 Eリング
	2		2

Assemble left and right sides the same way. / Bauen Sie eine linke und eine rechte Seite. /
Assemblez le côté gauche comme le côté droit. / Realice el montaje de igual forma en ambos lados. / 左右同じように組立てる。

Assemble in the specified order. / In der angegebenen Reihenfolge zusammenbauen. /
Assemblez dans l'ordre indiqué. / Realice el montaje en el orden indicado. / 番号の順に組立てる。

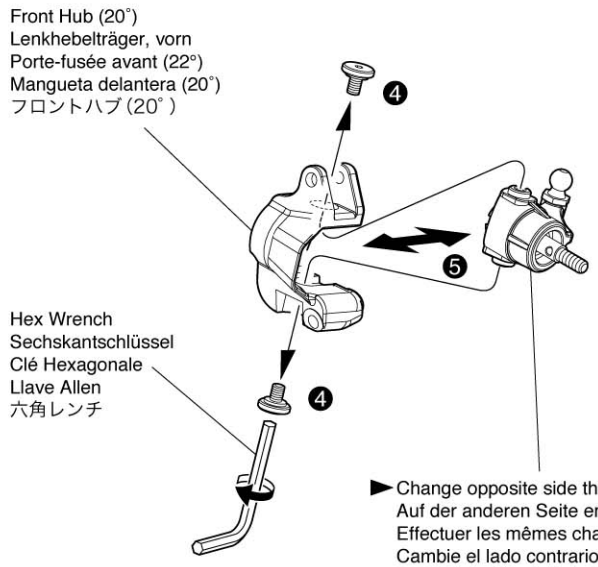

► Choose front hub as you prefer.
Den gewünschten Lenkhebelträger montieren.
Choisir le porte-fusée le mieux adapté.
Instale la mangueta que prefiera.
好みに応じたフロントハブに交換する。

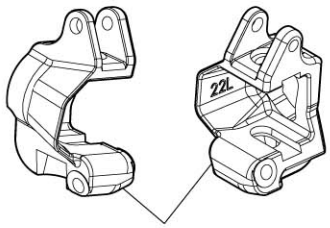

► Change opposite side the same way.
Auf der anderen Seite entsprechend verfahren.
Effectuer les mêmes changement de chaque côté.
Cambie el lado contrario de igual forma.
反対側も同様に交換する。

► Refer to the diagram below to adjust the length of the steering rod by turning the Ball Ends at both ends.
Die Länge des Lenkgestänges gemäß der Tabelle justieren.
Se référer au schéma ci-dessous afin d'ajuster la longueur des biellettes au porte-fusée.
Consulte el dibujo inferior para ajustar la longitud de los tirantes girando las rótulas.
ステアリングロッドの長さは下図を参考に両端のボールエンドを回して調整する。

Front Hub (22˚) 20mm	Front Hub (20˚) 20mm
Getriebekasten (22˚) 20 mm	Getriebekasten (20˚) 20 mm
Porte-fusée avant (22°) 20mm	Porte-fusée avant (20°) 20mm
Mangueta delantera (22˚) 20mm	Mangueta delantera (20˚) 20mm
フロントハブ（22˚）20mm	フロントハブ（20˚）20mm

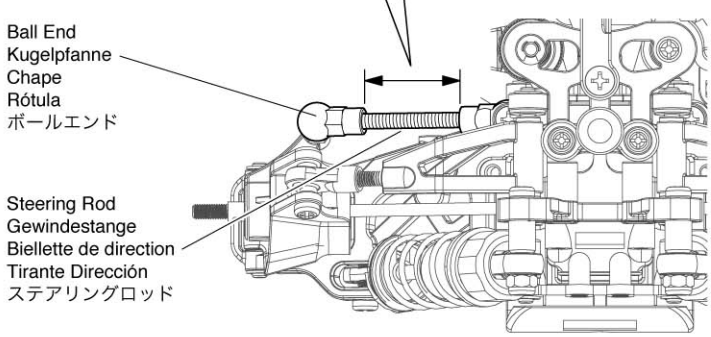

► Use reverse order when re-assembling.
Die neuen Lenkhebel in umgekehrter Reihenfolge wieder montieren.
Suivre l'ordre inverse pour le remontage.
Realice el montaje en orden inverso al volver a montar las piezas.
組み立ては逆の手順で行う。

Assemble left and right sides the same way. / Bauen Sie eine linke und eine rechte Seite. /
Assemblez le côté gauche comme le côté droit. / Realice el montaje de igual forma en ambos lados. / 左右同じように組立てる。

Assemble in the specified order. / In der angegebenen Reihenfolge zusammenbauen. /
Assemblez dans l'ordre indiqué. / Realice el montaje en el orden indicado. / 番号の順に組立てる。

Changing Rear Toe-in
Änderung der Spur an der Hinterachse
Modification du pincement arrière
Ajuste de la convergencia trasera
リヤトー角の変更

►Change rear toe-in angle by changing to other Lower Suspension Holders included.
Die Justierung der Spur an der Hinterachse erfolgt durch den Tausch der unteren Querlenkerhalterung.
Changer l'angle du pincement arrière avec les cales de pincement incluses.
Ajuste el ángulo de la convergencia trasera cambiando los soportes inferiores de suspensión.
付属のロアサスホルダーに交換することで、リヤのトー角を変更できます。

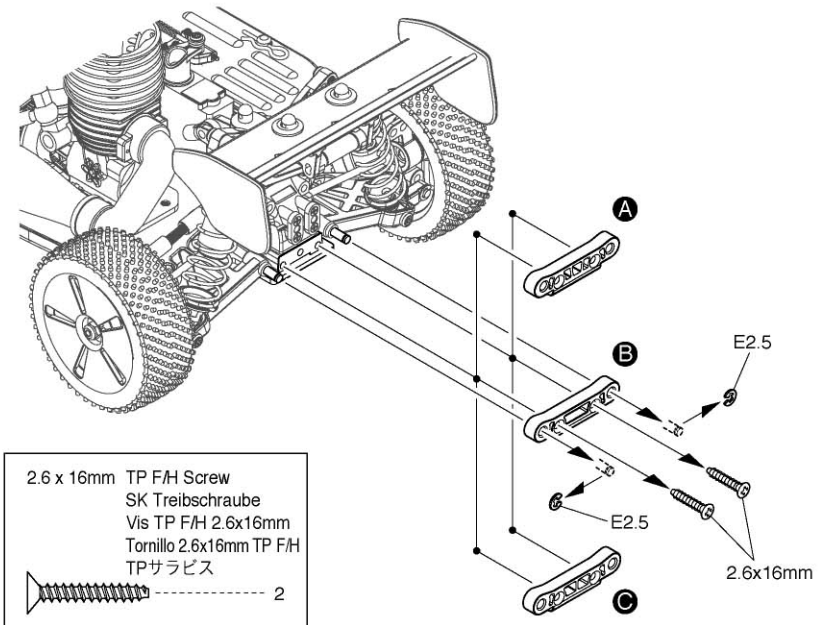

2.6 x 16mm TP F/H Screw
SK Treibschraube
Vis TP F/H 2.6x16mm
Tornillo 2.6x16mm TP F/H
TPサラビス
---------- 2

E2.5 E-ring
E-Ring E2.5
Clips 2.5mm
Clip E2.5
Eリング
---------- 2

A Lower Sus. Holder-A (Toe-in 1)
Querlenkerhalterung Typ A (1°)
Cale de pincement (cale 1°)
Soporte A (Convergencia 1°)
ロアサスホルダーA (トー角1°)

B Lower Sus. Holder-B (Toe-in 2)
Querlenkerhalterung Typ B (2°)
Cale de pincement (cale 2°)
Soporte B (Convergencia 2°)
ロアサスホルダーB (トー角2°)

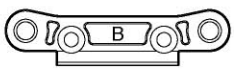

C Lower Sus. Holder-C (Toe-In 3)
Querlenkerhalterung Typ C (3°)
Cale de pincement (cale 3°)
Soporte C (Convergencia 3°)
ロアサスホルダーC (トー角3°)

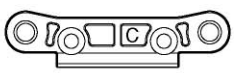

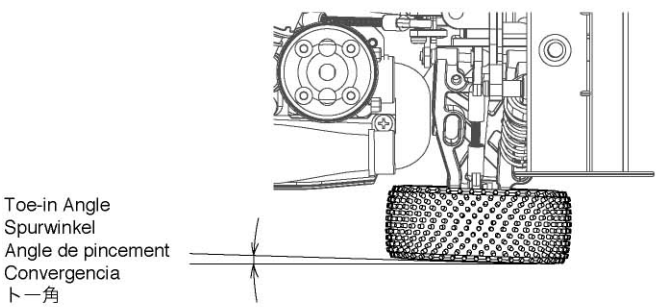

Inscription Aufschrift Cale de pincement Inscripción 刻印	Steering Characteristics Lenk-Charakteristik Effets sur le pilotage Características de la Dirección 特性
A Small Toe - in Geringe Vorspur Pincement faible Menor Convergencia トーイン 小	Rear tires develop more slide, for increased sliding running style. Die Hinterachse hat weniger Griff. Le train arrière est plus glissant. Las ruedas traseras pierden agarre. リヤタイヤがスライドしやすくなり、スライド走法向き。
C Big Toe - in Starke Vorspur Pincement important Mayor Convergencia トーイン 大	Gives the rear tires more grip when exiting corners. Die Hinterachse hat mehr Griff. Procure plus d'adhérance au train arrière. Las ruedas traseras mejoran en su agarre al salir de las curvas. コーナリング後半時リヤタイヤがすべらず、グリップ走法向き。

Replacing Engine & Changing Gear Ratio
Ausbau des Motors & Getriebeuebersetzung aendern
Remplacement du moteur et changement du rapport de transmission
Cambio del Motor y ajuste de la Relación de Transmisión
エンジンの交換とギヤ比の変更

No.74116-30+74116-31
Steel Clutch Bell + Lightweight Pinion 15T (Option)
Kupplungsglocke aus Stahl 15Z (Zubehoer)
Cloche d'embrayage en acier et pignon 15 dents (option)
Campana Acero + Piñón ligero 15T (Opcional)
スチールクラッチベル+
ライトウエイトピニオン15T(オプション)

No.74116-24
Clutch Bell 16T (installed)
Kupplungsglocke 16Z (montiert)
Cloche d'embrayage 16 dents
Campana 16T (instalada)
クラッチベル16T(搭載済)

Engine
Verbrennungsmotor
Moteur
Motor
エンジン

E3

(232) Metal Bushing
Lager
Bague Métal
Casquillo Metálico
メタルブッシュ

E3

3x3mm

Hex Wrench
Sechskantschlüssel
Clé Hexagonale
Llave Allen
六角レンチ

3x6mm

3x6mm

► Tighten the screws with one sheet of paper inserted between both gears.
Legen Sie vor dem Festziehen der Schrauben ein Stück Papier zwischen beide Zahnräder.
Serrez les vis en insérant une feuille de papier entre les dents des pignons.
Apriete los tornillos colocando un trozo de papel entre la corona y el piñon.
薄い紙1枚分のすき間を空けて固定する。

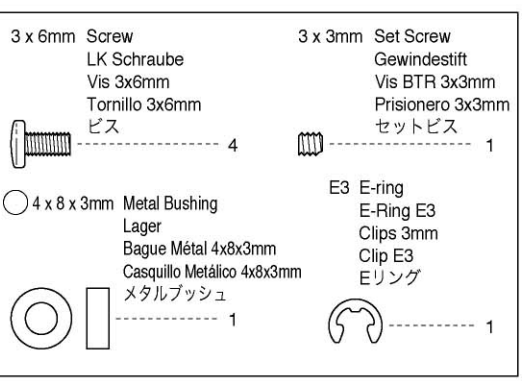

► Changing the gear ratio will produce the following chracteristics.
Durch Änderung der Getriebeübersetzung verändert sich der Antrieb wie folgt.
Les performances du châssis changent selon le pignon moteur utilisé.
El resultado del cambio de la relación de transmisión se explica a continuación.
ギヤ比を変更することで下表のような特性になります。

Clutch Bell Kupplungsglocke Cloche d'embrayage Campana クラッチベル	Max. Speed max. Speed Vit. Maximum Velocidad Max. 最高速	Acceleration Beschleunigung Accélération Aceleración 加速
15T	↓	Good besser Bonne Buena 良い ↑
16T (installed) (montiert) D'origine (instalada) (搭載済)	Fast schnell Rapide Rápido 速い	

Apply threadlocker (screw cement). / Verwenden Sie Schraubensicherungslack. /
Appliquer du frein filet. / Aplique líquido fijatornillos. / 可動するように組立てる。

故障かな・・！？ TROUBLE SHOOTING

症状 / Problem	原因 / Cause	対処 / Correction
サーボが動かない **Servo doesn't move**	車体や送信機のスイッチが入っていない。 Transmitter or chassis power switch is not ON.	説明書12,14,26ページ及びエンジン始動ガイド5ページに従って正しくスイッチを入れる。 Switch ON as per P.12, 14, 26, or Eng. Starting Guide P5.
	電池の向きや種類を間違えている。 Polarity or battery type is wrong.	エンジン始動ガイド4ページに従って種類と向きを確認する。 Check polarity and type as per P.4 of Engine Starting Guide.
	電池の残量が少ない。 Batteries have run down.	説明書18,19ページ及びエンジン始動ガイド4ページに従って確認し新しい電池に交換充電する。 Replace with new batteries and charge as per P.18, 19.
コントロールがきかない **Loss of Control**	電池の残量が少ない。 Batteries have run down.	説明書18,19ページ及びエンジン始動ガイド4ページに従って確認し新しい電池に交換充電する。 Replace with new batteries and charge as per P.18, 19.
	アンテナが付いていない、アンテナがゆるんでいる。 Antenna is missing or not attached properly.	説明書23ページ及びエンジン始動ガイド4,5ページに従って正しく取付け、送信機のアンテナをいっぱいまで伸ばす。 Attach and extend the atenna as per P.23 or P.4, 5 of the Engine Starting Guide.
	同じバンド（周波数）のR/C模型が近くにある。 R/C model using same band (frequency) is nearby.	走行場所を変えるかクリスタルを交換（33ページ）してバンドを変える。 Run model in different area, or change the crystal (P.33) for a different band.
	大きな道路や鉄塔が近くにある。 Main road or large steel pylon is nearby.	走行場所を変える。 Run model in different area.
まっすぐ走らない **Doesn't Run Straight**	ステアリングトリムの調整が正しくない。 Steering Trim is not adjusted correctly.	エンジン始動ガイド6,7ページに従って正しく調整する。 Adjust as per P.6 , 7 of the Engine Starting Guide.
	前／後輪のホイールナットをしめすぎている。 Front and Rear Wheel Nuts are too tight.	説明書36ページに従って正しくしめなおす。 Tighten Wheel Nuts as per Instruction Manual P.36.
止まらない **Doesn't Stop**	スロットルトリムの調整が正しくない。 Throttle Trim is not adjusted correctly.	説明書25～27ページ及びエンジン始動ガイド8,9ページに従って正しく調整する。 Adjust as per P.25~27 or P.8, 9 of the Engine Starting Guide.
ブレーキが効かない **Brake doesn't work**	スロットルトリムの調整が正しくない。 Throttle Trim is not adjusted correctly.	説明書25～27ページ及びエンジン始動ガイド8,9ページに従って正しく調整する。 Adjust as per P.25~27 or P.8, 9 of the Engine Starting Guide.
	操作が誤っている。 Wrong action.	説明書25～27ページ及びエンジン始動ガイド8,9ページに従って正しく操作する。 Control as per P.25~27 or P.8, 9 of the Engine Starting Guide.
スピードが出ない **Running Too Slowly**	エンジン（ニードル）調整が誤っている。 Engine (needle) is not adjusted properly.	エンジン始動ガイド11～17ページ及び09エンジン説明書に従って確認し再調整する。 Re-adjust as per P11~17 of Engine Guide or 09 Engine Manual
	プラグが劣化してきている。 Glow plug has worn out.	説明書35ページに従ってスペアプラグに交換する。 Replace with spare glow plug as per P.35.
	ホイールナットをしめすぎている。 Wheel Nuts are too tight.	説明書36ページに従って正しくしめなおす。 Tighten Wheel Nuts as per Instruction Manual P.36.
	ギヤにホコリや異物がはさまっている。 Dust or foreign objects are inside gears.	車体のスイッチをOFFにし、すぐに異物を取りのぞく。 Turn the power switch OFF and clean out Gears.

この他にも走行場所や時間帯によって電波の到達距離や精度が変化し操縦できなくなる場合があります。
この様な時には、当社ユーザー相談室までご連絡ください。

Problemlösungen / EN CAS DE PROBLEMES... / GUIA DE PROBLEMAS

Problem Problème Problema	Ursache Cause Causa	Fehlerbehebung Solution Solución
Servo reagiert nicht **Le servo ne fonctionne pas** **El servo no se mueve**	Sender oder Empfänger sind nicht eingeschaltet L'inter de la radio ou du châssis n'est pas sur "ON". Interruptor emisora ó del chasis desconectado.	RC-Anlage einschalten (S.12/14/26) Allumer l'interrupteur (voir P.12,14,26 ou P.5 du guide de démarrage moteur) Conectar según P.12, 14, 26, o la Guia de Arranque P5.
	Batterien sind falsch im Modell eingesetzt. La pôlarité ou les batteries ne sont pas bonnes. Polaridad ó tipo de batería incorrecta.	Zellen mit korrekter Polung einlegen. Verifier les polarites ou le type de materiel (voir P.4 du guide de demarrage moteur) Comprobar polaridad P.4 y Guía de Arranque del Motor
	Batterien sind entladen. Les batteries sont déchargées. Baterías descargadas.	Akkus laden bzw. Batterien erneuern (S.18/19) Remplacer par de nouvelles batteries et charger (voir P.18-19). Instalar baterías nuevas o recargarlas según P. 18,19
Das Modell läßt sich nicht steuern **Perte de contrôle** **Pérdida de control**	Batterien sind entladen. Les batteries sont déchargées. Baterías descargadas.	Akkus laden bzw. Batterien erneuern (S.18/19) Remplacer par de nouvelles batteries et charger (voir P.18-19). Instalar baterías nuevas o recargarlas según P. 18,19
	Die Antenne ist nicht aufgesetzt oder nicht korrekt installiert L'antenne n'est pas ou mal installée. Antena rota ó mal instalada.	Senderantenne korrekt am Sender verschrauben und vollstaendig ausziehen (S.23) Placer l'antenne (voir P.4 et 5 ou p.23 du guide de demarrage moteur). Instalar y extender la antena según P. 23 ó P4,5 de la Guía de Arranque del Motor.
	Ein anderes Modell wird auf der gleichen Frequenz betrieben. Un autre modèle utilise la même fréquence. Modelo R/C utilizando la misma frecuencia que la de su modelo.	Wechseln Sie die Quarze, siehe Seite 33. Changer de fréquence (voir P.33) ou faire évoluer son modèle autre part. Cambiar cristal de frecuencia ó rodar en otra zona.
	Sendeantennen befinden sich in der Naehe. Une route ou un pylone métal est à proximité. Está rodando en calles con tráfico.	Betreiben Sie das Modell an einem anderen ort. Faire évoluer son modèle autre part. No rodar en calles ni carreteras.
Das Modell zieht zur Seite **Le modèle ne roule pas droit** **No rueda recto**	Die Lenktrimmung ist nicht sauber justiert. Les trims de direction ne sont pas correctement réglés. El trim de dirección no está ajustado correctamente.	Lenkung am Sender auf neutral trimmen. Regler comme indique P.6 et 7 du guide de demarrage moteur. Ajustar según P. 6, 7 de la Guía de Arranque del Motor
	Die hinteren Radmuttern sind zu fest angezogen. L'écrou de roue arrière est trop serré. Tuercas rueda delantera y trasera demasiado apretada.	Radmuttern anziehen, siehe Seite 36. Se référer à la P.36 de la notice. Apretar tal y como se indica en P.36.
Modell stoppt nicht **Le modèle ne s'arrête pas** **No se detiene**	Die Gastrimmung ist nicht sauber justiert. Les trims d'accélération ne sont pas correctement réglés. El trim de gas no está correctamente ajustado.	Gastrimmung am Sender korrigieren. Regler comme indique P.25 à 27 (ou P.8 et 9) du guide de demarrage moteur. Ajustar según P. 25-27 ó P. 8, 9 de la Guía de Arranque
Das Modell bremst nicht ab **Le frein ne fonctionne pas** **Freno no funciona**	Die Gastrimmung ist nicht sauber justiert. Les trims ne sont pas correctements règlés. El trim de gas no está correctamente ajustado.	Gastrimmung am Sender korrigieren. Regler comme indique P.25 à 27 (ou P.8 et 9) du guide de demarrage moteur. Ajustar según P. 25-27 ó P. 8, 9 de la Guía de Arranque
	Falsche Reaktion Mauvaise manipulation. Maniobra incorrecta	Bremse korrekt betaetigen (S.25-27). Verifier comme indique P.25 à 27 (ou P.8 et 9) du guide de demarrage moteur. Ajustar según P. 25-27 ó P. 8, 9 de la Guía de Arranque
Das Modell ist zu langsam **Le modèle n'a plus de puissance** **Rueda muy lento**	Falsche Vergasereinstellung Le moteur (reglage pointeau) n'est pas correctement regle. Aguja del motor mal ajustada.	Vergaser gemaess Motoranleitung einstellen (S.11-17) Regler à nouveau comme indique P.11 à 17 du guide de demarrage moteur. Reajustar según P. 11-17 de la Guía y manual del Motor.
	Gluehkerze ist defekt La bougie est endommage. Bujía gastada o defectuosa.	Kerze austauschen (S.35) Remplacer par une bougie neuve (voir P.35) Reemplazar bujía según P.35.
	Radmuttern sitzen zu fest Les ecrous de roue sont trop serres. Tuercas rueda demasiado apretadas.	Radmuttern anziehen, siehe Seite 36. Se référer à la P.36 de la notice. Apretar tal y como se indica en P.36.
	Das Getriebe ist verschmutzt. De la poussière ou autre gène la transmission. Suciedad o cuerpos extraños en los piñones.	Reinigen Sie das Getriebe. Arrêter le modèle et le nettoyer. Desconectar el modelo y limpiar piñones.

Differential(Front, Rear) / Gear Differential(Vorne, Hinten) / Différentiel(Avant, Arrière) / Diferencial(Delantero, Trasero) / デフギヤ（フロント/リヤ）

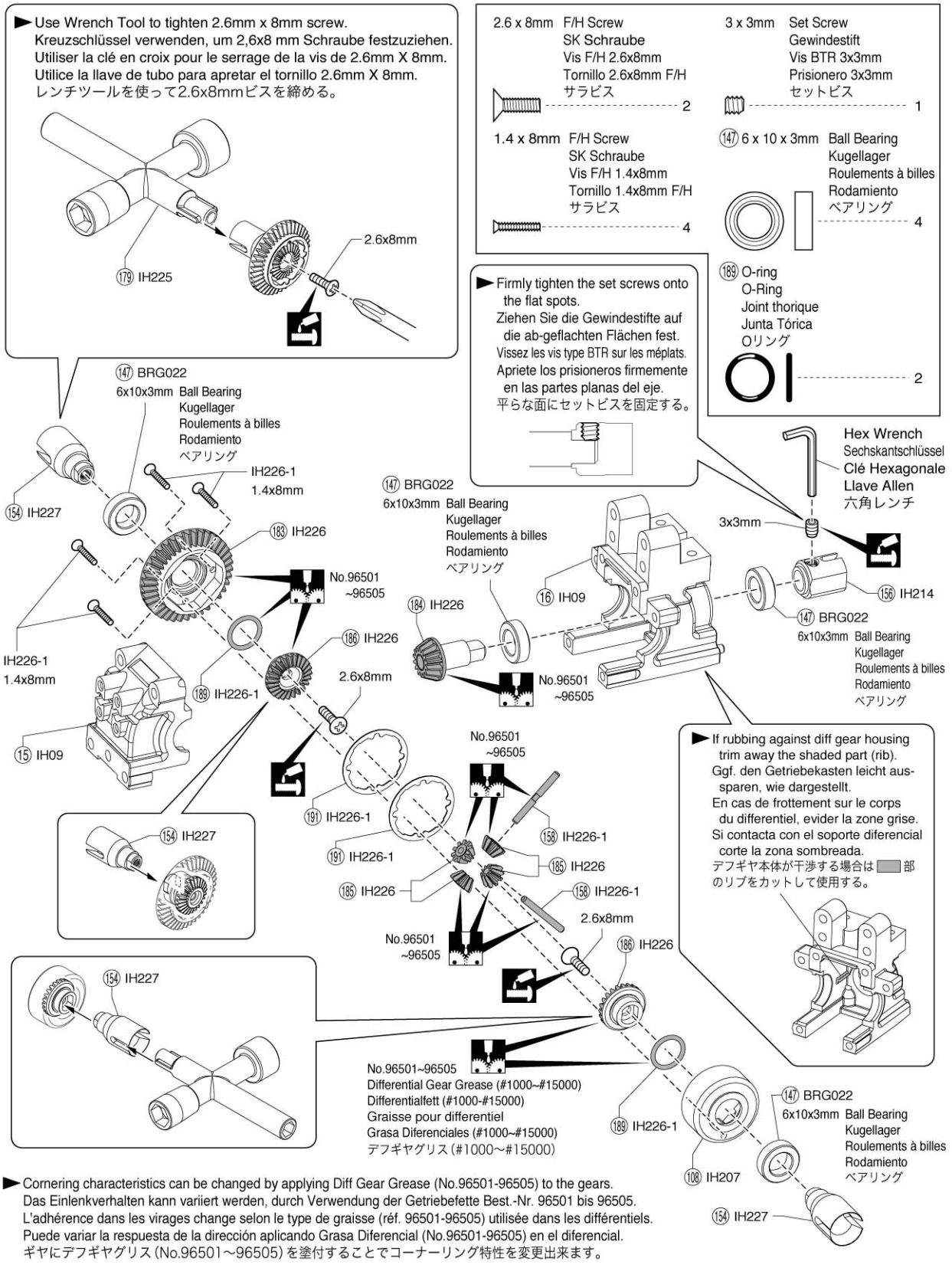

Apply threadlocker (screw cement). / Verwenden Sie Schraubensicherungslack. / Appliquer du frein filet. / Aplique líquido fijatornillos. / ネジロック剤を塗る。

Apply grease. / Fetten. / Graissez. / Aplicar grasa. / グリスを塗る。

Shock Absorber / Stoßdämpfer /
Amortisseurs / Amortiguador / ダンパーユニット

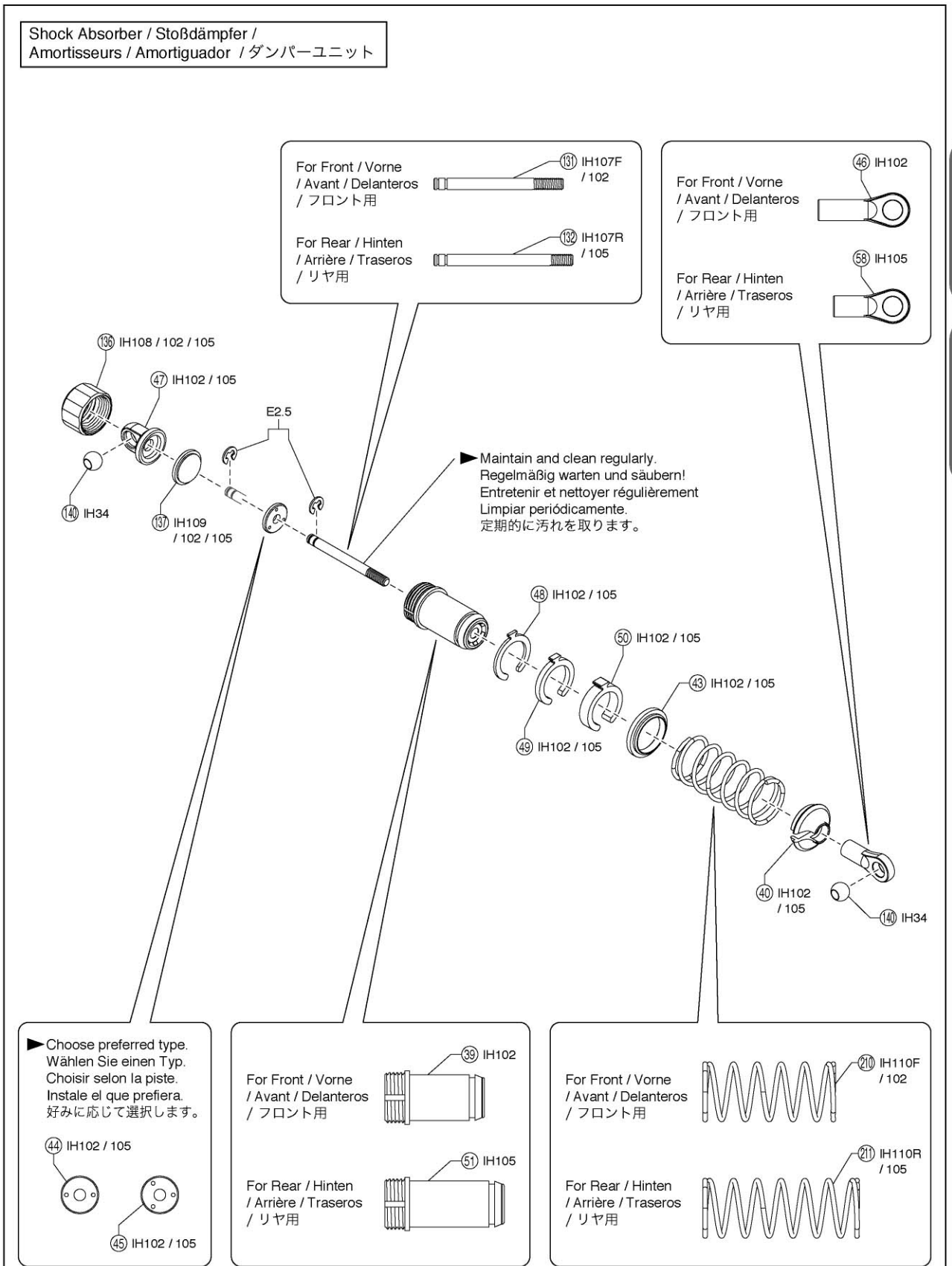

How to Assemble Shock Unit / Montage der Dämpfereinheit / Comment assembler les amortisseurs. / Montaje del amortiguador / ダンパーユニット組立方法

E2.5 E-ring
E-Ring E2.5
Clips 2.5mm
Clip E2.5
Eリング
8

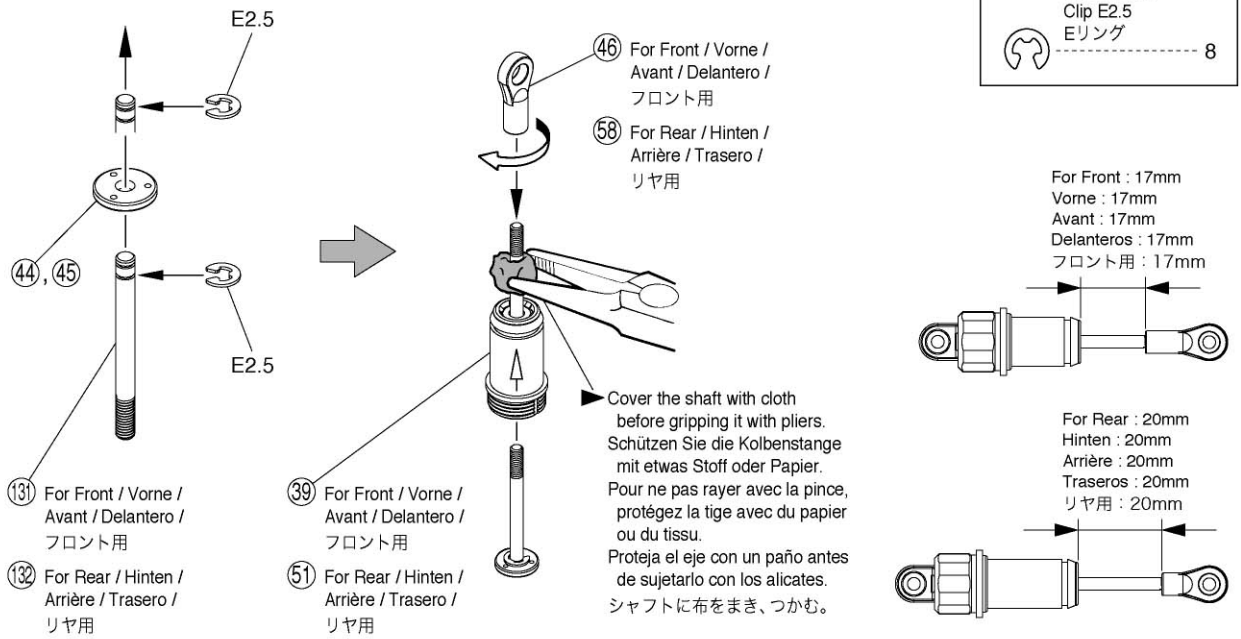

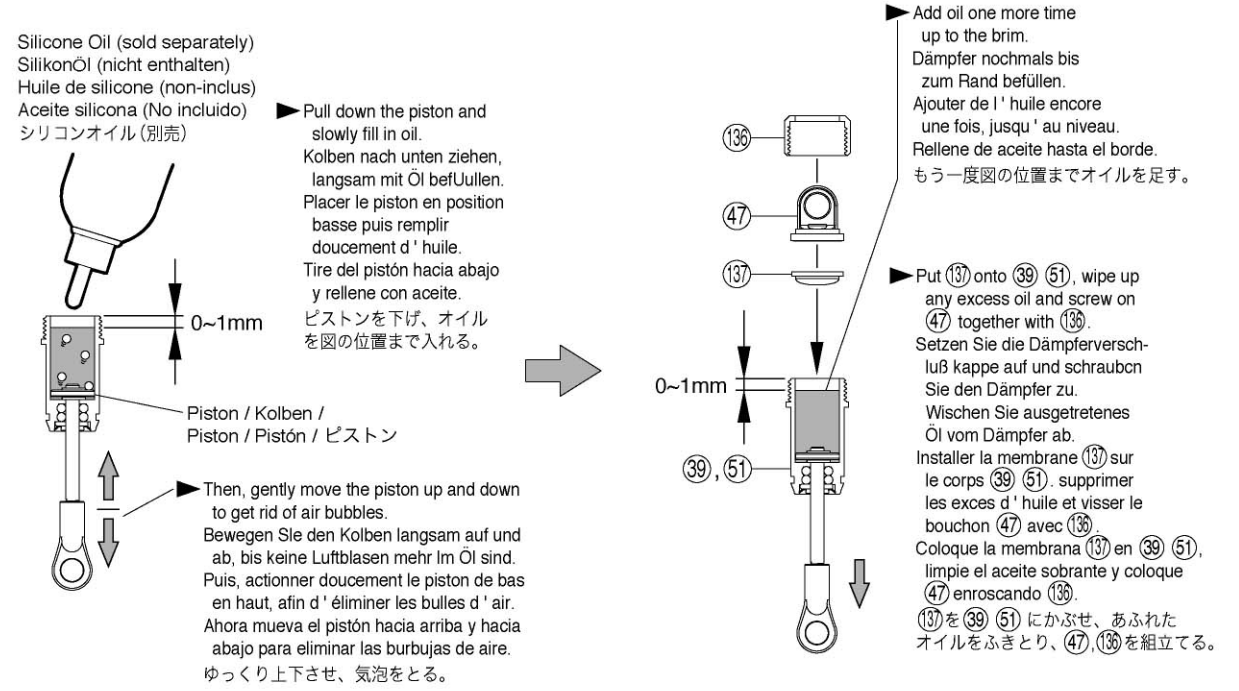

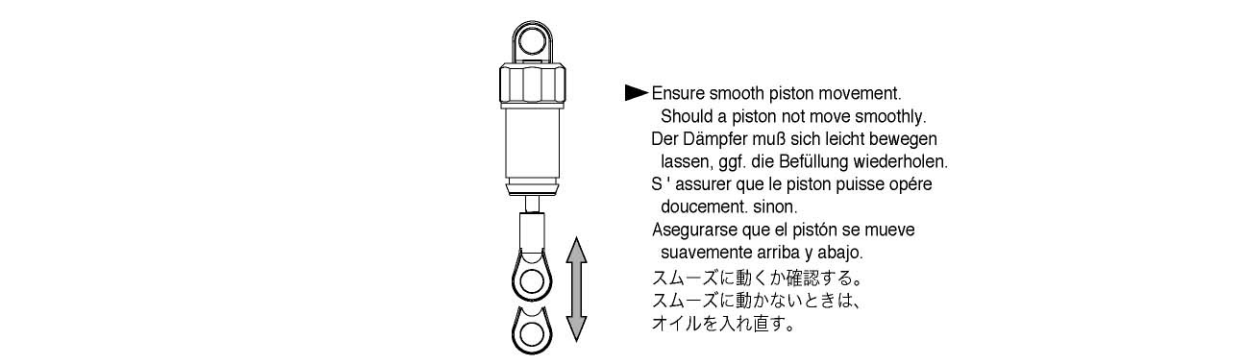

Center Spur Gear / Das Hauptzahnrad /
Couronne centrale / Corona central / センタースパーギヤ

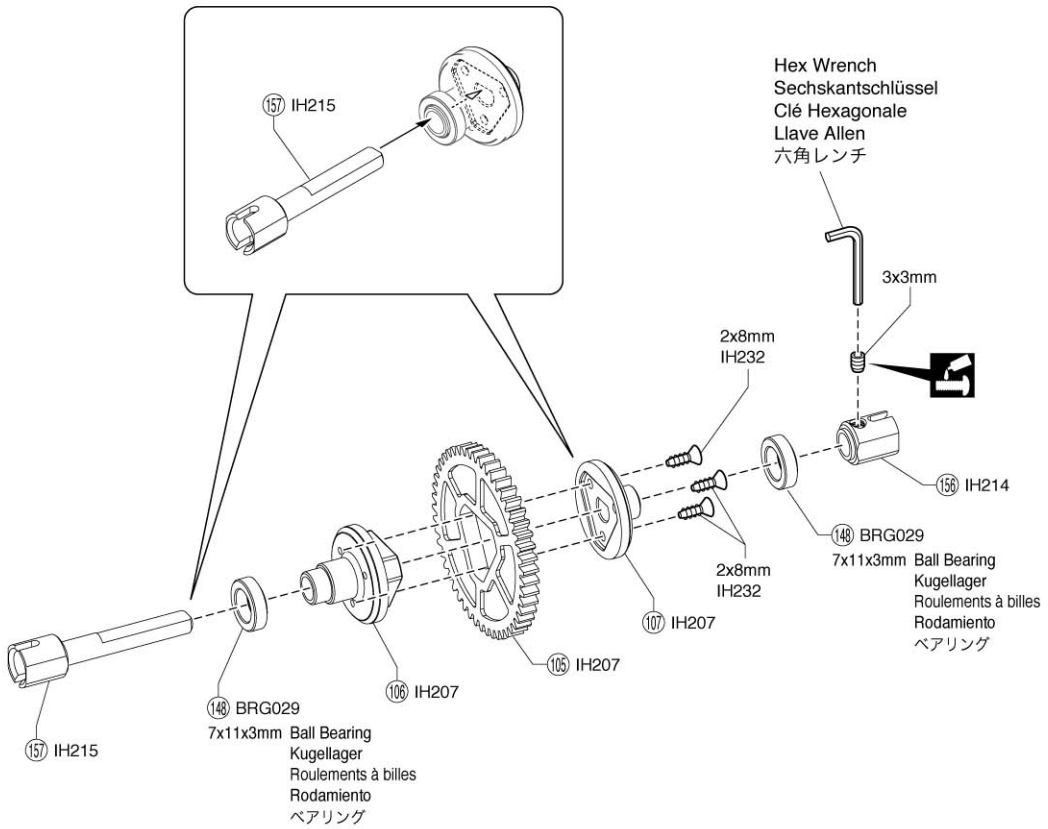

3 x 3mm	Set Screw Gewindestift Vis BTR 3x3mm Prisionero 3x3mm セットビス	1
2 x 8mm	TP F/H Screw SK Treibschraube Vis TP F/H 2x8mm Tornillo 2x8mm TP F/H TPサラビス	3
148 7 x 11 x 3mm	Ball Bearing Kugellager Roulements à billes Rodamiento ベアリング	2

Apply threadlocker (screw cement). / Verwenden Sie Schraubensicherungslack. /
Appliquer du frein filet. / Aplique líquido fijatornillos. / ネジロック剤を塗る。

Steering / Lenkung /
Direction / Dirección / ステアリングユニット

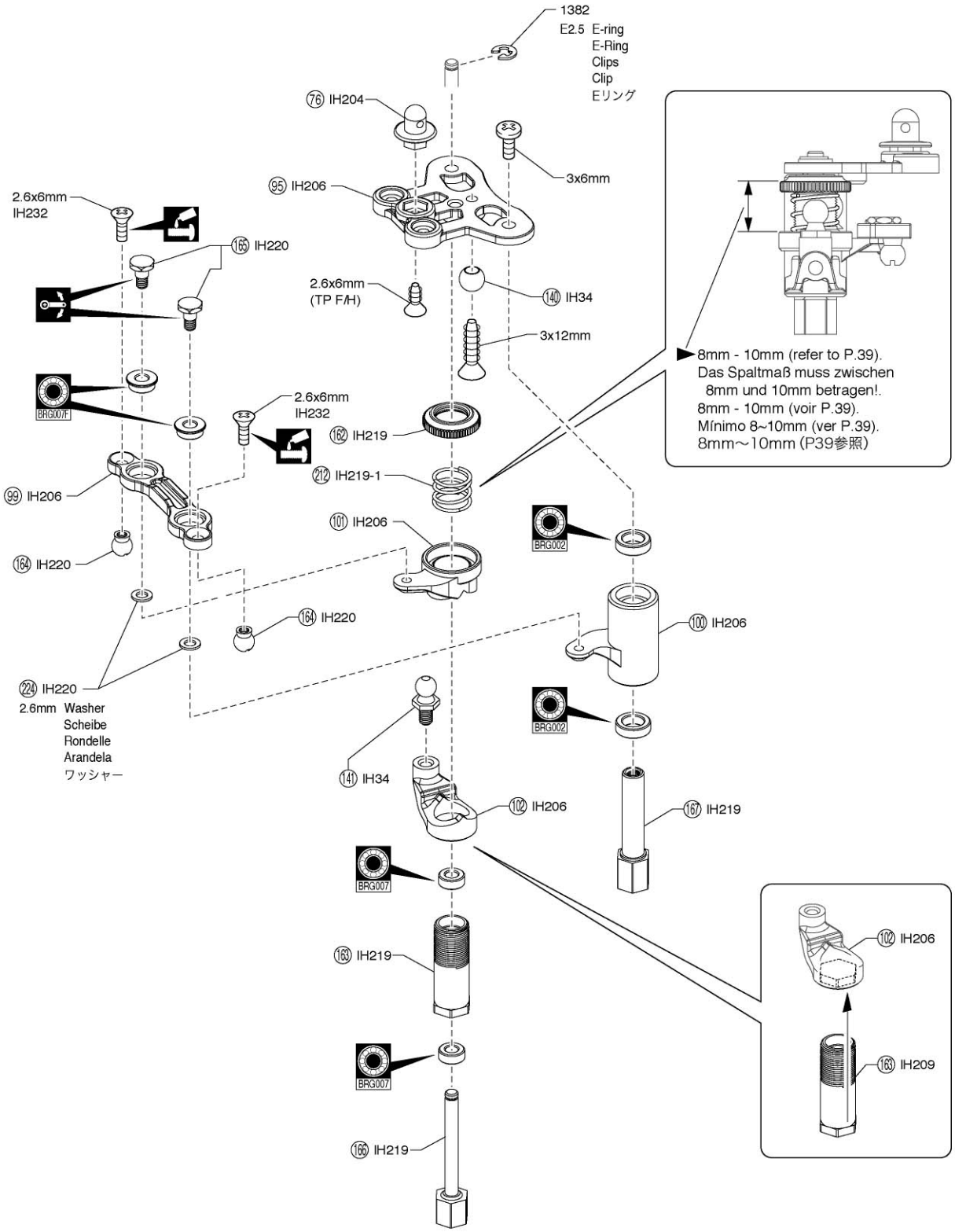

Ball bearings are optional ! (with optional part no.) / Wahlweise Kugellager (Jeweils mit Best.-Nr.) /
Les roulements sont en option. (avec les pièces en option N°) / Rodamientos opcionales disponibles. / オプションのベアリングの品番。(例：No.BRG007)

Ensure smooth, non-binding movement when assembling. / Das Teil muß sich leicht bewegen lassen. /
La pièce doit pouvoir pivoter autour de la vis. / Asegúrese que la pieza se mueve suavemente. / 可動するように組立てる。

Apply threadlocker (screw cement). / Verwenden Sie Schraubensicherungslack. /
Appliquer du frein filet. / Aplique líquido fijatornillos. / ネジロック剤を塗る。

2.6 x 6mm TP F/H Screw
SK Treibschraube
Vis TP F/H 2.6x6mm
Tornillo 2.6x6mm TP F/H
TPサラビス
1

2.6 x 6mm F/H Screw
SK Schraube
Vis F/H 2.6x6mm
Tornillo 2.6x6mm F/H
サラビス
2

3 x 12mm TP F/H Screw
SK Treibschraube
Vis TP F/H 3x12mm
Tornillo 3x12mm TP F/H
TPサラビス
1

3 x 6mm Screw
LK Schraube
Vis 3x6mm
Tornillo 3x6mm
ビス
1

E2.5 E-ring
E-Ring E2.5
Clips 2.5mm
Clip E2.5
Eリング
1

2.6mm Washer
Scheibe
Rondelle 2.6mm
Arandela 2.6mm
ワッシャー
2

(140) 5.8mm Ball
Kugel
Rotule
Rótula
ボール
1

(164) 4.8mm Ball
Kugel
Rotule
Rótula
ボール
2

(141) 4.8mm Pillow Ball
Kugelschraube
Rotule 4.8mm
Rótula 4.8mm
ピロボール
1

(165) 2.6mm King Pin
Achsschenkelbolzen
Vis à fusée
King Pin
キングピン
2

3 x 6 x 2.5mm Flanged Bushing
Lager mit Bund
Palier avec epaulement
Casquillo c/collarín
フランジブッシュ
2

3 x 6 x 2.5mm Bushing
Lager
Bague 3x6x2.5mm
Casquillo 3x6x2.5mm
ブッシュ
2

5 x 8 x 2.5mm Bushing
Lager
Bague 5x8x2.5mm
Casquillo 5x8x2.5mm
ブッシュ
2

Starter Box / Startbox /
Banc de demarrage / Caja arrancadora / スターターボックス

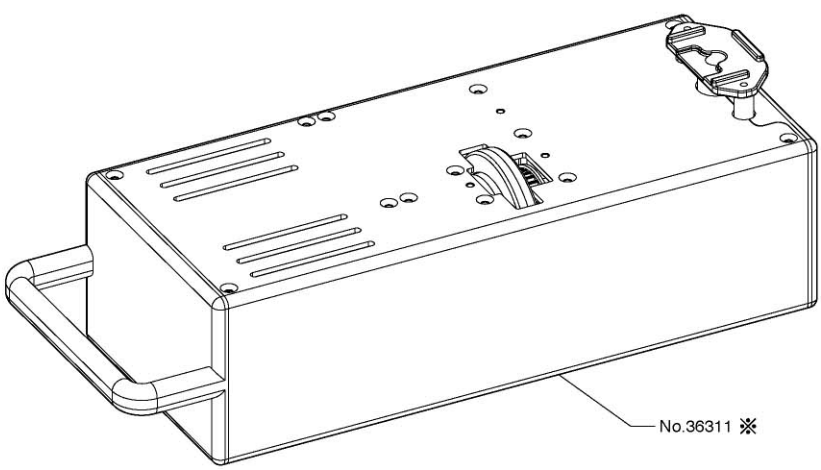

Parts with the ※ mark are not included with the ARR version.
Mit ※ markierte Teile sind in der ARR-Version nicht enthalten.-
Les pieces avec la marque ※ ne sont pas livres avec la version ARR
Las piezas con la marca ※ no están incluidas en la versión ARR.
※印の部品はARRに含まれていません。

EXPLODED VIEW / EXPLOSIONSZEICHNUNG / Vue éclatée / DESPIECE / 分解図

Parts with the ※ mark are not included with the ARR version.
Mit ※ markierte Teile sind in der ARR-Version nicht enthalten.
Les pieces avec la marque ※ ne sont pas livres avec la version ARR
Las piezas marcadas con ※ no están incluidas en la versión ARR.
※印の部品はARRに含まれていません。

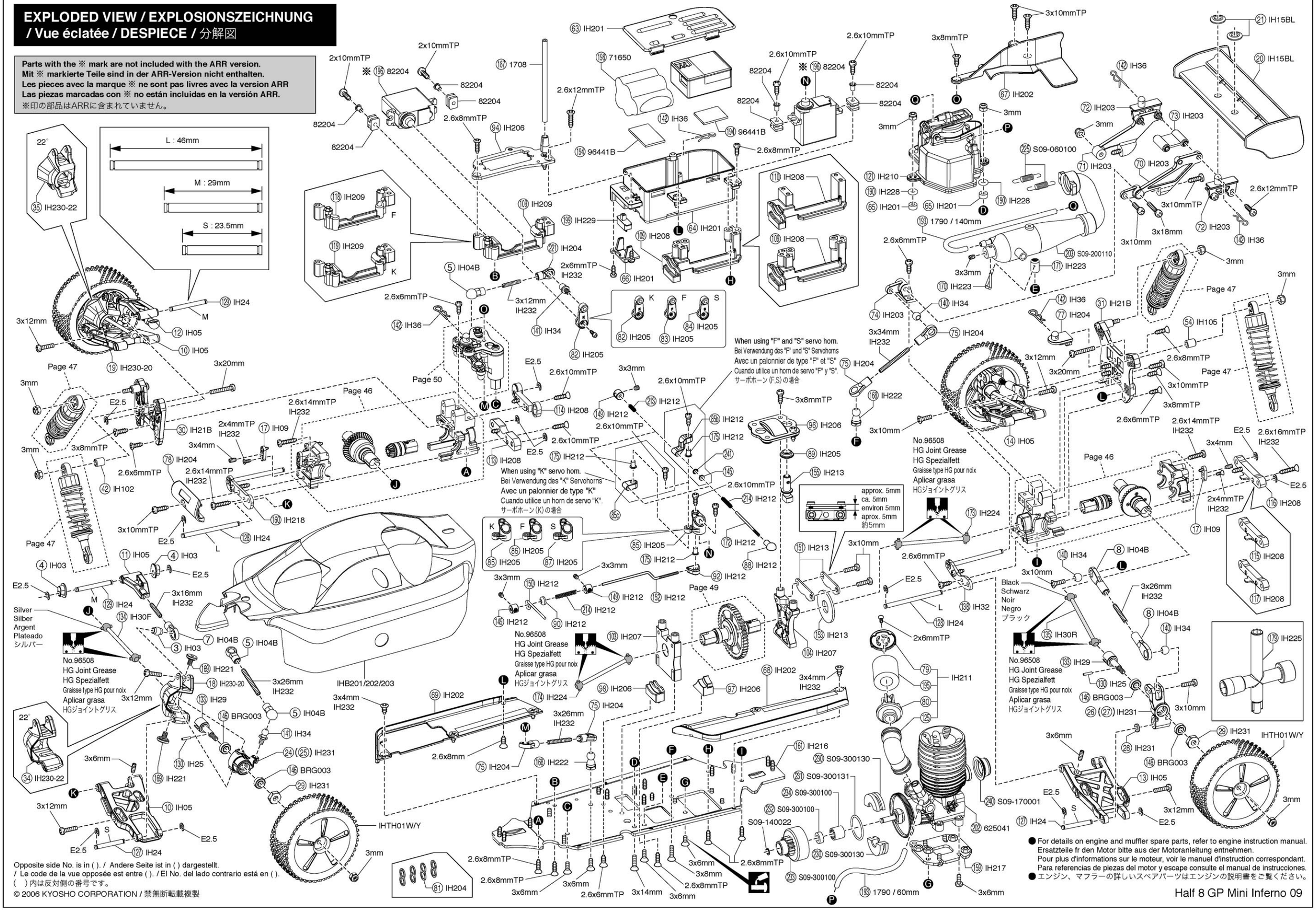

Opposite side No. is in ( ). / Andere Seite ist in ( ) dargestellt.
/ Le code de la vue opposée est entre ( ). / El No. del lado contrario está en ( ).
( ) 内は反対側の番号です。

© 2006 KYOSHO CORPORATION / 禁無断転載複製

- For details on engine and muffler spare parts, refer to engine instruction manual.
  Ersatzteile fr den Motor bitte aus der Motoranleitung entnehmen.
  Pour plus d'informations sur le moteur, voir le manuel d'instruction correspondant.
  Para referencias de piezas del motor y escape consulte el manual de instrucciones.
- エンジン、マフラーの詳しいスペアパーツはエンジンの説明書をご覧ください。

Half 8 GP Mini Inferno 09

●Shock mounting holes on Front Shock Stay
Die Befestigungspunkte für die vordere Stoßdämpfer
Utiliser les trous d'ancrage grisés du support amortisseurs avant pour le montage des amortisseurs
Agujeros Soporte amortiguadores delantero
フロントダンパーステー取付穴

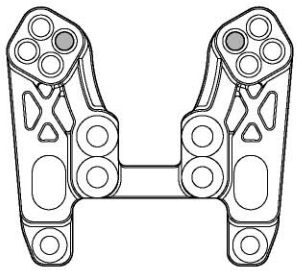

●Front Torque Rod
Die vordere Chassisstrebe
Biellette avant
Rigidificador Delantero
フロントトルクロッド

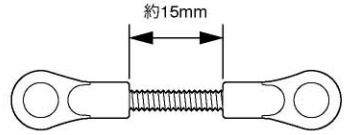

●Front Upper Arm
Der vordere obere Querlenker
Triangle supérieur avant
Brazo Suspensión Delantero
フロントアッパーアーム

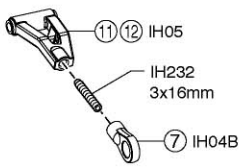

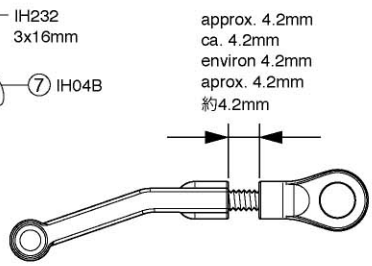

●Steering Rod
Die Spurstange
Biellette de direction
Tirante Dirección
ステアリングロッド

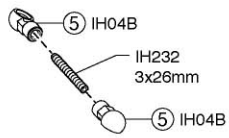

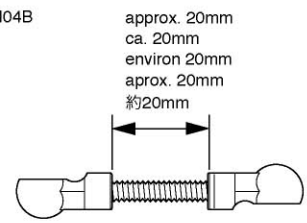

●Steering Servo Horn
Servohorn fuer Lenkung
Sauve servo de direction
Horn Servo dirección
ステアリングサーボホーン

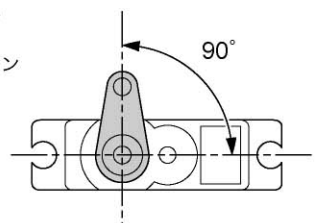

►In case of using the following supplier servos, change the angle of steering servo horn as refer below.
Bei Verwendung von Tuning-Servos, den Winkel des Servohorns wie dargestellt wählen.
Pour utiliser un autre servo (vendu séparément), changer l'angle de direction du sauve servo en se référant aux données ci-contres.
En caso de utilizar los servos indicados, cambie el ángulo del horn del servo de dirección tal y como se indica.
各社サーボを搭載する際は、下記を参考に組立てます。

KS-12MG/HITEC	90°
KO	90°
SANWA (AIRTRONICS)	90°
FUTABA	90°

●Servo Rod
Das Servogestänge
Biellette de servo
Tirante Servo
サーボロッド

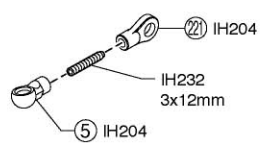

►In case of using the following supplier servos, change the length as refer below.
Bei Verwendung von Tuning-Servos, den Winkel des Servohorns wie dargestellt wählen.
Pour utiliser un autre servo (vendu séparément), changer l'angle de direction du sauve servo en se référant aux données ci-contres.
En caso de utilizar los servos indicados, cambie el ángulo del horn del servo de dirección tal y como se indica.
各社サーボを搭載する際は、下記を参考に組立てます。

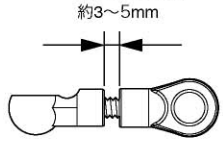

KS-12MG/HITEC	5mm
KO	3mm
SANWA (AIRTRONICS)	3mm
FUTABA	3mm

● Shock mounting holes on Rear Shock Stay
Die Befestigungspunkte für die hinteren Stoßdämpfer
Utiliser les trous d'ancrage grisés du support amortisseurs arrière pour le montage des amortisseurs
Agujeros Montaje Soporte Amortiguador Trasero
リヤダンパーステー取付穴

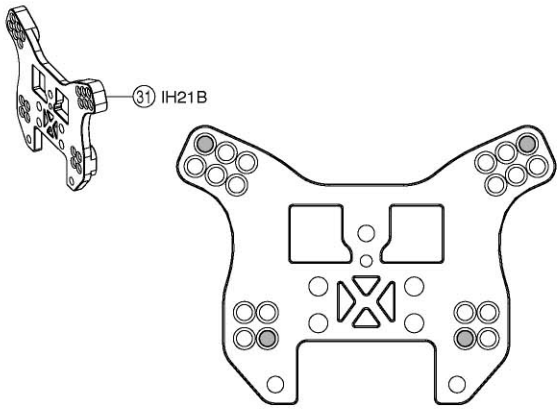

● Rear Torque Rod
Die hintere Chassisstrebe
Biellette arrière
Rigidificador Trasero
リヤトルクロッド

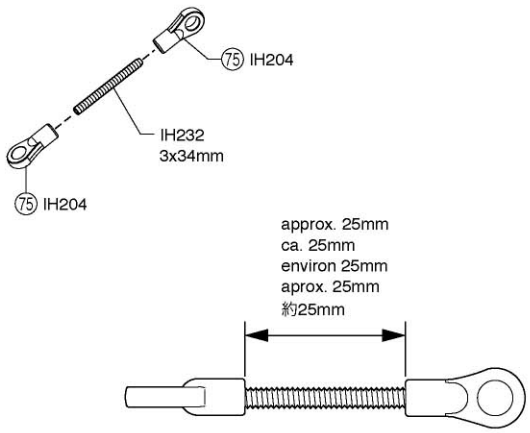

● Rear Upper Arm
Der hintere obere Querlenker
Tirant supérieur arrière
Tirante Superior Trasero
リヤアッパーアーム

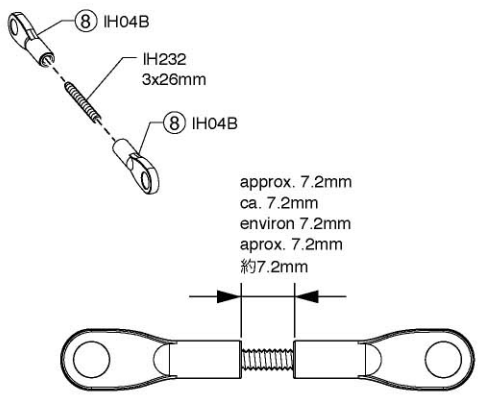

● Throttle Control Servo Horn
Servohorn fuer Gasservo
Sauve servo de gaz
Horn Servo Gas
スロットルサーボホーン

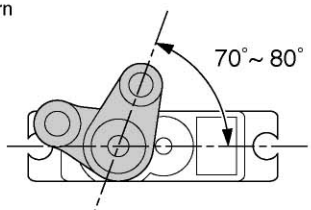

► In case of using the following supplier servos, change the angle of steering servo horn as refer below.
Bei Verwendung von Tuning-Servos, den Winkel des Servohorns wie dargestellt wählen.
Pour utiliser un autre servo (vendu séparément), changer l'angle de direction du sauve servo en se référant aux données ci-contres.
En caso de utilizar los servos indicados, cambie el ángulo del horn del servo de dirección tal y como se indica.
各社サーボを搭載する際は、下記を参考に組立てます。

KS-12MG/HITEC	80°
KO	70°
SANWA (AIRTRONICS)	70°
FUTABA	70°

● Needle Nipple Position
Position des Vergasernippels
Position de l'aiguille de pointeau
Posición toma combustible
ニードルニップル位置

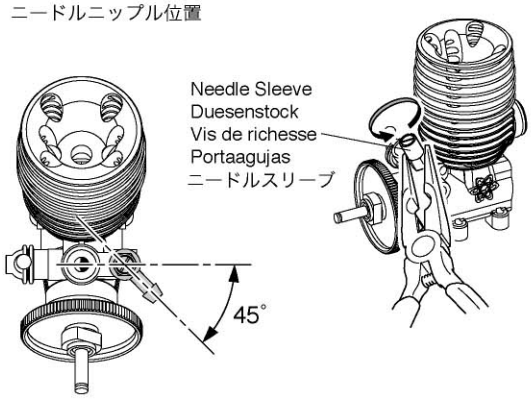

► Loosen the needle sleeve and adjust angle.
Duesenstock loesen und Winkel justieren.
Visser le support de pointeau et ajuster l'angle.
Afloje y ajuste el ángulo del portaagujas tal y como se indica.
ニードルスリーブを緩めて角度を調整する。

● Needle Lever Position
Position der Vergaseranlenkung
Position du support de pointeau
Posición Soporte Portaagujas
スロットルレバー位置

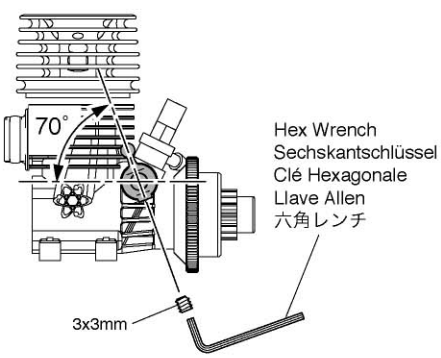

► Loosen 3x3mm set screw and adjust angle.
3x3 mm Gewindestift loesen und Winkel justieren.
Visser la vis de 3x3mm et ajuster l'angle.
Afloje el tornillo prisionero 3x3mm y ajuste el ángulo.
3x3mmセットビスを緩めて角度を調整する。

品番 No.	パーツ名 Part Names	内容（キーNo.と入数） Quantity	★定価（税込）	★発送手数料
IH03	スモールパーツセット Small Parts Set	③ x 2 ④ x 3	315	210 一律（税込）
IH04B	ボールエンドセット Ball End Set	⑤ x 9 ⑧ x 4 ⑦ x 2	315	
IH05	サスアームセット Suspension Arm Set	⑪ ⑫ ⑬ ⑭ x 1 ⑩ x 2	630	
IH09	バルクヘッドセット Bulkhead Set	⑮ ⑯ x 1 ⑰ x 2	420	
IH15BL	ウイングセット Wing Set	⑳ x 1 ㉑ x 2	420	
IH21B	ダンパーステーセット Shock Stay Set	㉚ ㉛ x 1	420	
IH24	サスピンセット Suspension Pin Set	㉙ x 2 ㉗ ㉘ x 4	525	
IH25	スモールピンセット Small Pin Set	㉚ x 4	315	
IH29	ホイールシャフトセット Wheel Shaft Set	㉝ x 2	525	
IH30F	ドッグボーンセット（フロント） Front Dog Bone Set	㉞ x 2	630	
IH30R	ドッグボーンセット（リヤ） Rear Dog Bone Set	㉟ x 2	630	
IH32	ヒンジピンホルダーセット Hinge Pin Holder Set	㊳ x 1	315	
IH34	ボールセット Ball Set	㊶ x 10 ㊵ x 12	630	
IH36	スナップピンセット Snap Pin Set	㊷ x 10	210	
IH102	フロントオイルダンパーセット Front Oil Shock Set	㊴ ㊵ ㊷ ㊸ ㊹ ㊺ ㊻ ㊼ ㊽ ㊾ ㊿ (131) (136) (137) (210) x 1	840	
IH105	リヤオイルダンパーセット Rear Oil Shock Set	㊵ ㊸ ㊹ ㊺ ㊼ ㊽ ㊾ ㊿ (51) (54) (58) (132) (136) (137) (211) x 1	840	
IH107F	フロントダンパーシャフトセット Front Shock Shaft Set	(131) x 2	315	
IH107R	リヤダンパーシャフトセット Rear Shock Shaft Set	(132) x 2	315	
IH108	ダンパーキャップセット Shock Cap Set	(136) x 2	315	
IH109	プレッシャートップセット Pressure Top Set	(137) x 5	210	
IH110F	フロントスプリングセット Front Spring Set	(210) x 2	210	
IH110R	リヤスプリングセット Rear Spring Set	(211) x 2	210	
IH201	メカボックスセット Receiver Box Set	(63) (64) (66) x 1 (65) x 2	525	
IH202	サイドガードセット Side Guard Set	(67) (68) (69) x 1	420	
IH203	ウイングステーセット Wing Stay Set	(70) (73) (74) x 1 (72) x 2	525	
IH204	バンパー,ボディマウントセット Bumper, Body Mount Set	(76) (77) (78) (221) x 1 (75) (81) x 4	420	
IH205	サーボホーンセット Servo Horn Set	(82) (83) (84) (85) (86) (87) (89) x 1	525	
IH206	ステアリングクランクセット Steering Crank Set	(94) (95) (96) (97) (98) (99) (100) (101) (102) x 1	525	
IH207	センターバルクセット Center Bulk Set	(103) (104) (105) (106) (107) x 1 (108) x 2	525	
IH208	リヤサスホルダーセット Rear Suspension Holder Set	(109) (110) (113) (114) (115) (116) (117) x 1	525	
IH209	ステアリングサーボマウントセット Steering Servo Mount Set	(118) (119) x 1	420	
IH210	燃料タンクセット Fuel Tank Set	(121) x 1	420	
IH211	エアークリーナーセット Air Cleaner Set	(79) (80) (125) (195) x 1	840	
IH211-1	エアークリーナースポンジセット Air Cleaner Sponge Set	(195) x 5	735	
IH212	スロットルリンケージセット Throttle Linkages Set	(85b) (85c) (88) (90) (92) x1 (149) x3 (145) (150) (152) (172) (213) (241) (175) (214) x2	735	
IH213	ディスクブレーキセット Brake Disk Set	(153) (155) x 1 (151) x 2	735	
IH214	カップジョイントAセット Cup Joint A Set	(156) x 2	630	
IH215	カップジョイントBセット Cup Joint B Set	(157) x 1	630	
IH216	メインシャシーセット Main Chassis Set	(161) x 1	1575	
IH217	エンジンマウントセット Engine Mount Set	(159) x 1	630	

品番 No.	パーツ名 Part Names	内容（キーNo.と入数） Quantity	★定価（税込）	★発送手数料
IH218	フロントロアサスホルダーセット Front Lower Suspention Holder Set	(160) x 2	525	210 一律（税込）
IH219	サーボセイバーポールセット Servo Saver Pole Set	(162) (163) (166) (167) x 1	735	
IH219-1	サーボセイバースプリングセット Servo Saver Spring Set	(212) x 2	420	
IH220	STキングピン&4.8mmボールセット ST King Pin & 4.8mm Ball Set	(164) (165) (224) x 2	630	
IH221	キングピンセット King Pin Set	(169) x 4	525	
IH222	トルクロッドボールセット Torque Rod Ball Set	(168) x 2	525	
IH223	マフラーマウントセット Muffler Mount Set	(170) (171) x 1	525	
IH224	センタードッグボーンセット Center Dog Bone Set	(173) (174) x 1	630	
IH225	プラグレンチセット Plug Wrench Set	(179) x 1	735	
IH226	デフギヤセット Differential Gear Set	(183) (184) x 2 (186) x 4 (185) x 8	2520	
IH226-1	デフスモールパーツセット Differential Small Parts Set	(191) x 4 1.4x8mmビス (158) (189) x 4 1.4x8mm Screw x 8	630	
IH227	デフカップジョイントセット Differential Cup Joint Set	(154) x 4	840	
IH228	Oリングセット O-ring Set	(190) x 10	525	
IH229	メインスイッチセット Main Switch Set	(199) x 1	525	
IH230 -20	フロントハブセット（20°） Front Hub Set (20°)	(18) (19) x 1	420	
IH230 -22	フロントハブセット（22°） Front Hub Set (22°)	(34) (35) x 1	420	
IH231	ナックル&リヤハブセット Knuckle & Rear Hub Set	(24) (25) (26) (27) x 1 (28) x 2 (29) x 4	525	
IH232	スモールビス& セットビスセット Small Screw & Set Screw Set	2x6mmTPビス, 2x8mmTPサラビス, 2.6x6mmサラビス, 2.6x16mmTPサラビス, 3x12,16,34mmセットビス 2x6mmTP Screw, 2x8mmTP F/H Screw, 2.6x6mm F/H Screw, 2.6x16mmTP F/H Screw, 3x12,16,34mm Set Screw x 5 2.6x14mmTPビス, 3x4mmサラビス, 2x4mmTPサラビス, 3x26mmセットビス 2.6x14mmTP Screw, 3x4mm F/H Screw, 2x4mmTP F/H Screw, 3x26mm Set Screw x 10	735	
BRG002	5x8x2.5mmベアリングセット 5x8x2.5mm Ball Bearing Set	5x8x2.5mmベアリング 5x8x2.5mm Ball Bearing x 4	1050	
BRG003	4x8x3mmベアリングセット 4x8x3mm Ball Bearing Set	(146) x 4	1050	
BRG007	3x6x2.5mmベアリングセット 3x6x2.5mm Ball Bearing Set	3x6x2.5mmベアリング 3x6x2.5mm Ball Bearing x 2	735	
BRG007F	3x6x2.5mmフランジベアリングセット 3x6x2.5mm Flanged Ball Bearing Set	3x6x2.5mmフランジベアリング 3x6x2.5mm Flanged Ball Bearing Set x 2	1050	
BRG022	6x10x3mmベアリングセット 6x10x3mm Ball Bearing Set	(147) x 2	1050	
BRG029	7x11x3mmベアリングセット 7x11x3mm Ball Bearing Set	(148) x 2	630	
1708	カラーアンテナ（黒） Color Antenna (Black)	(187) x 4	525	
71650	6v-500mAhバッテリー 6v-500mAh Battery	(198) x 1	1995	
82204	パーフェックスKS-12MGサーボ PERFEX KS-12MG Servo	(196) x 1	4400	
96441B	スポンジテープ Double Sided Sponge Tape	(194) x 12	315	
625041	SIRIO09エンジン（Half 8 Mini-Inferno GP09用） SIRIO09 Engine (For Half 8 Mini-Inferno GP 09)	(202) x 1	9975	
S09-060100	スプリングセット Shock Spring Set	(255) x 2	420	
S90-140022	Eリング(E3) E-ring (E3)	5個入り 5 pcs.	420	
S09-170001	マフラーガスケット Muffler Gasket	(240) x 1	420	
S09-200110	マフラーセット（SIRIO09エンジン用） Muffler Set (For SIRIO09 Engine)	(203) x 1	2100	
S09-300100	クラッチベルセット Clutch Bell Set	(232) (233) (234) x 1 （(234)は(233)に装着済） ((234) is incl. in (233))	630	
S09-300130	クラッチシューセット（クラッチスプリング付き） Clutch Shoe Set (with clutch spring)	(231) x 1 (230) x 2	525	
S09-300131	クラッチスプリングセット Clutch Spring Set	(231) x 2	420	

キットの部品の一部にはスペアパーツとして販売していない物があります。
京商ではオプションパーツを販売していますのでお買い求めください。
Some of the parts included are not available as spare parts.
Purchase optional parts instead.

ビス・ナット類　SCREW・NUT etc.

★ FOR JAPANESE MARKET ONLY.

品番 No.	サイズ（mm） Size (mm)	入数（各） QUANTITY
	ナベビス Round Head Screw	★210（税込）
1101	2x6・2x8・2x10・2x15	5 each
1102	2.6x8・2.6x10・2.6x12・2.6x14	5 each
1103	3x4・3x6・3x8・3x10・3 x12	5 each
1104	3x14・3x16・3x18・3x20	5 each
1105	4x6・4x8・4x10・4x12	5 each
1106	3x22・3x24・3x26・3x28	5 each
1107	2.6x25	10 pcs
1108	2.6x30	6 pcs
	バインドビス Bind Screw	★210（税込）
1110	2.6x4・2.6x6・2.6x8・2.6x12	5 each
1111	3x4・3x6・3x8・3x10・3x12	5 each
1112	3x14・3x16・3x18・3x20	5 each
1113	4x6・4x8・4x10・4x12	5 each
1114	3x22・3x25・3x28・3x30	5 each
1115	4x15・4x18・4x20・4x22	5 each
1117	2.6x6	10 pcs
	サラビス Flat Head Screw	★210（税込）
1118	2.6x8・2.6x10・2.6x12・2.6x14	5 each
1119	3x6・3x8・3x10・3x12	5 each
1120	3x14・3x16・3x18・3x20	5 each
1121	4x8・4x10・4x15・4x20	5 each
1122	3x22・3x24・3x26・3x28	5 each
1123	3x30・3x32・3x34・3x35	5 each
1168	4x12	10 pcs
1197	4x6	10 pcs
	キャップビス Cap Screw	★210（税込）
1124	2x8・2x10・2x12・2x14	2 each
1125	2.6x8・2.6x10・2.6x12・2.6x14	2 each
1126	3x8・3x10・3x12・3x14	2 each
1127	3x15・3x16・3x18・3x20	2 each
1128	3x25・3x30・3x35・3x40	2 each
1129	4x10・4x15・4x20	2 each
1130	4x25・4x28・4x30	2 each
1131	4x35・4x40・4x45	2 each
1196	2.6x18	4 pcs

品番 No.	サイズ（mm） Size (mm)	入数（各） QUANTITY
	ナベタッピングビス Round Head Self-Tapping Screw	★210（税込）
1132	2x4・2x6・2x8・2x10	5 each
1133	2.6x6・2.6x8・2.6x10・2.6x12	5 each
1134	3x6・3x8・3x10・3x12・3x14	5 each
1135	3x15・3x16・3x18・3x20	5 each
1136	3x25・3x30・3x35	5 each
1137	2.6x14・2.6x15・2.6x16・2.6x18	5 each
	バインドタッピングビス Bind Self-Tapping Screw	★210（税込）
1140	2.6x6・2.6x8・2.6x10・2.6x12	5 each
1141	3x6・3x8・3x10・3x12・3x14	5 each
1142	3x15・3x16・3x18・3x20	5 each
1143	4x10・4x15・4x18	5 each
1151	4x8・4x12	5 each
	サラタッピングビス Flat Head Self-Tapping Screw	★210（税込）
1147	2.6x6・2.6x8・2.6x10・2.6x12	5 each
1148	3x6・3x8・3x10・3x12・3x14	5 each
1149	3x15・3x16・3x18・3x20	5 each
1150	4x15・4x20・4x25	5 each
	フランジ付キャップビス Flanged Cap Screw	★210（税込）
1153	3x6・3x8・3x10	2 each
1154	4x8・4x10・4x12	2 each
	サラ小丸ビス Oval Head Screw	★210（税込）
1157	2x8・2x10	10 each
	セットビス Set Screw	★210（税込）
1160	3x6・3x12・3x14・3x16	3 each
1161	3x3・3x4・3x5・3x10	3 each
1162	4x4・4x5・4x8・4x12	3 each
1163	5x4・5x5・5x6	3 each
1164	5x30・5x40	3 each
1165	3x20・3x25	3 each
1166	4x8（平先）	10 pcs
1167	4x20	2 pcs

品番 No.	径 mm	入数（各） QUANTITY
	ナット Nut	★210（税込）
1171	2mm・2.6mm	10 each
1172	3mm・4mm	10 each
	フランジ付ナット Flanged Nut	★210（税込）
1174	3mm	10 pcs
1175	4mm	10 pcs
	ナイロンナット Nylon Nut	★210（税込）
1177	2.6mm	5 pcs
1178	3mm	5 pcs
1179	4mm	5 pcs
1181	5mm	4 pcs
1183	3mm（薄）	5 pcs
	フランジ付ナイロンナット Flanged Nylon Nut	★210（税込）
1180	4mm	5 pcs
	ワッシャー Washer	★210（税込）
1185	2mm・2.6mm・3mm	10 each
1186	4mm・5mm	10 each
1189	2.6mm	10 pcs
1190	7mm x 0.5, 1, 0	3 each
	Eリング E-Clips	★158（税込）
1380	E1.5	10 pcs
1381	E2.0	10 pcs
1382	E2.5	10 pcs
1383	E3.0	10 pcs
1384	E4.0	10 pcs
1385	E5.0	10 pcs
1386	E6.0	10 pcs
1387	E7.0	6 pcs
1390	E10.0	6 pcs

ここに明記された以外のビス、ナット等は
『ユーザー相談室』にお問い合わせください。

＊発送手数料、消費税率は平成18年8月1日現在のものです。

"Kyosho Direct-Mail-Parts-Order-System" is available only for Japanese market.

京商スペアパーツ・オプションパーツの購入方法

これらの購入方法は日本国内に限らせていただきます

●部品をこわしたり、なくしてしまった場合でもスペアパーツやオプションパーツを購入し、元どおりに直す事ができます。

●パーツはお店で直接購入していただくか、お店に行けない場合は、インターネットか郵便、又は電話注文で京商から通信販売で購入することができます。

※お届け予定日数は夏・冬期休業または交通事情等運送上の理由により遅れる場合がございますのであらかじめご了承ください。

購入方法による手数料、お届け日数のめやす。

	購入方法	発送手数料(税込)	お届け予定日数
お店で	お店に在庫がない場合はパーツ直送便で	不要	3〜4日
お店に行けない場合	現金書留で	210円	6〜7日
	郵便振込で	210円	10〜12日
	インターネットで	お支払い方法により異なります。	3〜4日
	電話で注文	1050円 発送代引手数料	3〜4日

1.まずはお店でお求めください。

まずは、お近くのお店か、この商品をお買い求めいただいたお店にご来店ください。ご希望のパーツの在庫があれば即購入できます。その際に組立/取扱説明書をお持ちになると購入がスムーズになります。

お店で在庫切れの場合でも京商の『パーツ直送便』※でお店から京商へ申し込めます

お店でご希望のパーツがたまたま品切れだった場合でも、京商の『パーツ直送便』※を利用すればその場で注文できます。『パーツ直送便』は、お店に備え付けのパーツ直送便注文用紙にご希望のパーツの品番や数量等、必要事項をご記入の上、お店に代金をお支払いいただければ結構です。3〜4日でお客様のご自宅か、お店にお届けします。

発送手数料が不要で早く着くお得なシステムです。

※一部取り扱っていないお店もございます。

KYOSHO 京商のパーツなら すぐ買う パーツ直送便

パーツ直送便取り扱い店はこのステッカーが目印

発送手数料は 不要

お届けまで 3〜4日

2.お店に行けない場合は 次の4つの方法で京商から通信販売で購入できます。

お店に行けない場合は、京商ホームページ(www.kyosho.com)内のパーツオンラインショップからお申し込みいただくか、郵便局又は電話注文でお申し込みいただくようになります。

①インターネットで京商に申し込む

京商ホームページ(www.kyosho.com)内のインデックスからWEB SHOP→パーツオンラインをクリックしてください。
パーツオンラインショップ（インターネット）でお申し込みの場合は、右側の3種類（KYOSHO カード、各社クレジットカード、代引支払い）からお選びいただけますのでご利用ください。

お届けまで 3〜4日

KYOSHOカードでお支払いの場合 発送代引手数料 不要

特典満載 KYOSHOオフィシャルカードのお申し込みが、京商ホームページ（www.kyosho.com）でもOK!!

各社クレジットカードでお支払いの場合 発送手数料 210円(税込)

代引にてお支払いの場合 発送及び代引手数料1050円(税込)

②現金書留で京商に申し込む

発送手数料 210円(税込)

必要事項を記入した用紙と代金を現金書留にて京商までご送金ください。
代金は次のとおりとなります。

お届けまで 6〜7日

③郵便振込で京商に申し込む

発送手数料 210円(税込)

郵便振込のほうが現金書留より郵便料金が安いね。

郵便局で払込用紙に必要事項をご記入のうえ、代金を郵便振込にて京商までご送金ください。代金は次のとおりとなります。

お届けまで 10〜12日

●代金は、パーツの定価（税込）の他に発送手数料一律210円（税込）がかかります。
●代金の計算方法は、 代金＝パーツの定価（税込）合計＋発送手数料一律210円（税込）

(1)メモ用紙に 氏名・電話番号・郵便番号・住所（電話番号は登録・発送をスムーズにするためのものです。必ずご記入ください）と注文するパーツ名・品番・注文数を必ず記入してください。
(2)お間違えのないよう代金といっしょに郵便局よりご送金ください。

《現金書留の宛先》
〒243-0034 神奈川県厚木市船子153
京商株式会社 ユーザー相談室 電話 046-229-4115

《払込用紙の記入例》

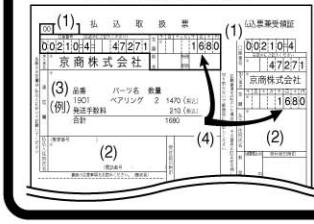

(1)口座番号：00210-4-47271
加入者名：京商株式会社
(2)あなたの氏名・電話番号・郵便番号・住所を必ず記入してください。
(電話番号は登録・発送をスムーズにするためのものです。必ずご記入ください)
(3)注文する、品番・パーツ名・注文数を必ず記入してください。
(4)お間違えのないよう合計金額を記入のうえ、ご送金ください。

④電話で京商に注文する

発送代引手数料 1050円(税込)

お届けまで 3〜4日

※電話による注文は、代引販売に限ります。

注文専用電話 046-229-1562
受付時間 ： 月〜金曜（祝祭日を除く）12:00〜18:00

在庫状況が確認出来るだけでなく、万一品切れの場合でも納期がすぐに確認でき便利です。

京商株式会社 〒243-0034 神奈川県厚木市船子153 ●お問い合わせはユーザー相談室まで 電話 046-229-4115 受付時間 ： 月〜金曜（祝祭日を除く）10:00〜18:00

The service mentioned below is available only for Japanese market.

組立や、操作上で不明な点のお問い合わせ方法

これらのサービスは日本国内に限らせて頂きます

組立てたり、操作してみて上手くいかない点などございましたら、ご購入いただいた販売店または、京商ユーザー相談室へお問い合わせください。
京商ユーザー相談室へお問い合わせの際は、お電話いただくか、下記のお問い合わせ用紙に必要事項をご記入のうえ、ファックスまたは郵便でお送りください。

京商へのお問い合わせ先 →「京商ユーザー相談室」

京商にお問い合わせの際は、「京商ユーザー相談室」にご連絡ください。
お問い合わせの際は、お手元に商品や組立／取扱説明書をご用意のうえ、組立／取扱説明書のページ数, 行程番号, 部品番号(キーNo.)を用いるなど、なるべく具体的にお知らせください。

電話でのお問い合わせ：046-229-4115

電話でのお問い合わせは、月曜～金曜(祝祭日を除く)10:00～18:00。

ﾌｧｯｸｽでのお問い合わせ：046-229-1501

ﾌｧｯｸｽでは、24時間お問い合わせの受付をして居ります。回答は、翌営業日以降となる場合があります。営業日:月曜～金曜(祝祭日を除く)

郵便でのお問い合わせ：〒243-0034 神奈川県 厚木市 船子153　京商株式会社 ユーザー相談室宛

キリトリ線

お問い合わせ用紙

お問い合わせ用紙は、ﾌｧｯｸｽまたは郵便でお送りください。回答方法は、京商で検討のうえ考慮させて頂きます。
郵送の場合は、お問い合わせ用紙のコピーを保管してください。

品番	No.31311	商品名	Half 8 GP ミニインファーノ 09				
ご購入店	店名 都道府県 (電話　　)			ご購入年月日	平成　年　月　日		
ご使用プロポ	メーカー名　商品名			ご使用の エンジン			
ご氏名	フリガナ			性別	男 / 女	R/C歴	約　年
				生年月日	大正 / 昭和 / 平成　年　月　日		
ご自宅住所	〒＿＿＿－＿＿＿＿ 都道府県						
ご自宅の連絡先	電話　(　　)		ﾌｧｯｸｽ　(　　)				
平日の昼間に可能な連絡先	電話　(　　)		ﾌｧｯｸｽ　(　　)				
月曜～金曜(祝祭日を除く)10:00～18:00で電話連絡可能な時間帯　:　頃				受付No.(京商記入欄)			

お問い合わせご記入欄：組立／取扱説明書のページ数や部品番号(キーNo.)を用いるなど、なるべく具体的にご記入ください。