※ご使用前にこの説明書を良くお読みになり十分に理解してください。
Before beginning assembly, please read these instructions thoroughly!

KYOSHO®
THE FINEST RADIO CONTROL MODELS

KYOSHO MotorSports

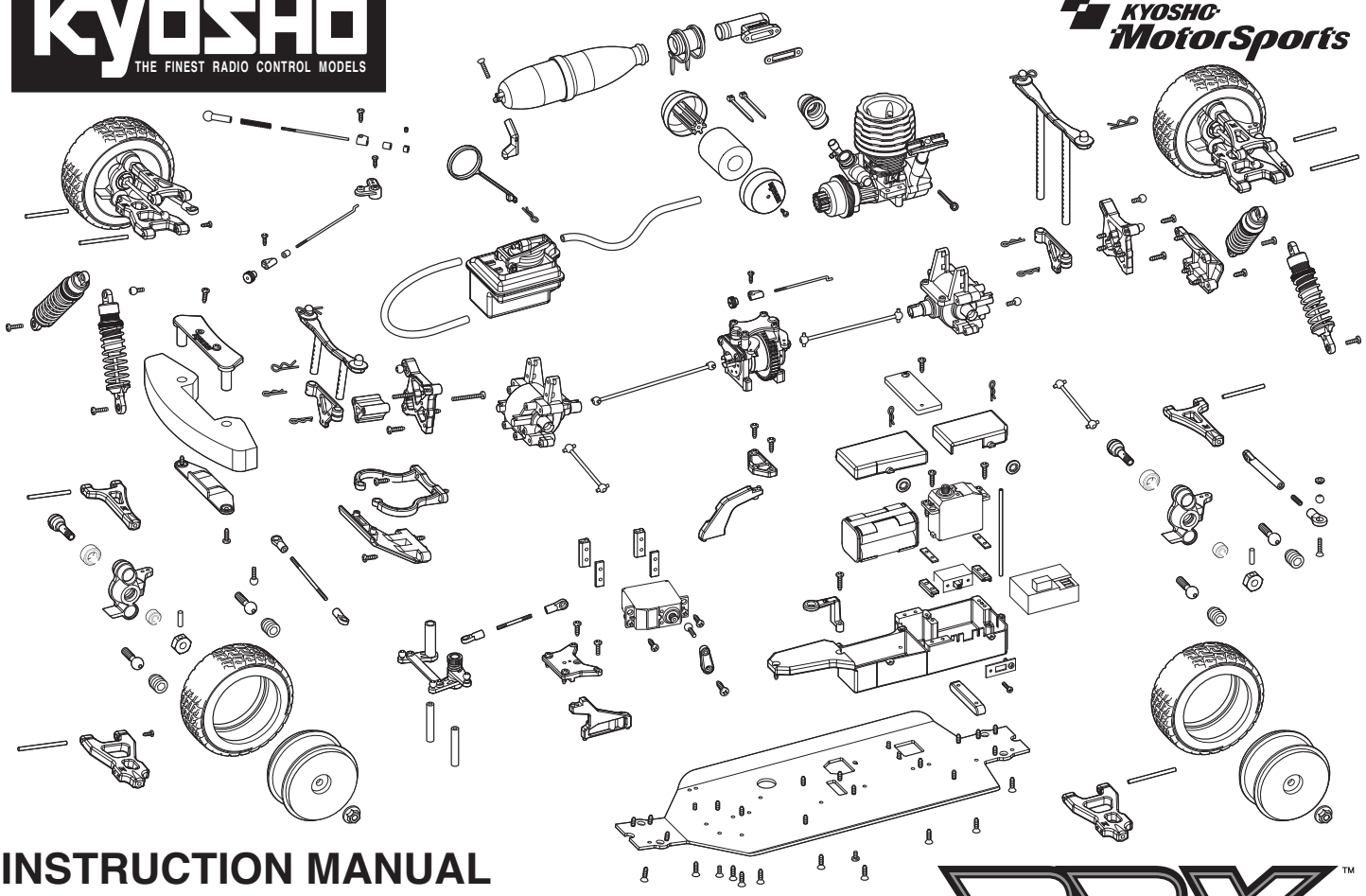

INSTRUCTION MANUAL

1:9 Scale Radio Controlled .18 Engine Powered 4WD Rally Car

DRX Chassis Kit 組立／取扱説明書

DRX™

目　次　INDEX

●**安全のための注意事項 / SAFETY PRECAUTIONS** ..... 2 ～ 5
●キットの他にそろえる物 / ITEMS REQUIRED FOR OPERATION ..... 6 ～ 7
●プロポの準備 / PREPARE RADIO TRANSMISSION 7
●組立て前の注意 / BEFORE YOU BEGIN ..... 8 ～ 9
●ランナー付プラパーツ配置図 / ARRANGEMENT OF PLASTIC PARTS ON RUNNERS ..... 10 ～ 11
●本体の組立て / ASSEMBLY ..... 12 ～ 34
●分解図 / EXPLODED VIEW ..... 35 ～ 39
●スペアパーツ・オプションパーツリスト / SPARE PARTS & OPTIONAL PARTS ..... 40 ～ 45

⚠ 安全のための注意事項

この無線操縦模型は玩具ではありません!

●この商品は高い性能を発揮するように設計されています。
組立てに不慣れな方は、模型を良く知っている人にアドバイスを受け確実に組立ててください。
●小さい部品があるので、組立て作業は幼児の手がとどかない所で必ずおこなってください。
●動かして楽しむ場所は、万一の事故を考えて安全を確認してから、責任をもってお楽しみください。
●組立てた後も、説明書がいつでも見られるように大切に保管してください。
●ラジコン保険に加入して安全に楽しみましょう。

⚠ UNDER SAFETY PRECAUTIONS

This radio control model is not a toy.

●It is highly recommended that first-time builders seek advice of experienced modelers before beginning assembly.
●Assemble this kit only in places out of children's reach!
●Take enough safety precautions prior to operating this model. You are responsible for this model's assembly and safe operation!
●Always keep this instruction manual ready at hand for quick reference, even after completing the assembly.
●Taking out liability insurance is recommended.

※製品改良のため、予告なく仕様を変更する場合があります。　*SPECIFICATIONS ARE SUBJECT TO CHANGE WITHOUT NOTICE.

© Copyright 2010 KYOSHO CORPORATION / 禁無断転載複製

31046K-T01

No. 31046K

安全のための注意事項　SAFETY PRECAUTIONS

組立て・走行の前に必ずお読みください。
Please read carefully before assembling and operating your model.

警告マーク　：生命や身体に重大な被害が発生する可能性がある危険を示します。
WARNING!　: This symbol indicates where caution is essential to avoid injury to yourself or others.

禁止マーク　：事故や故障の原因となるため、やってはいけないことを示します。
PROHIBITED　: This symbol points out actions that you should NOT do to avoid possible damage or accidents.

● この商品は、本格的な無線操縦模型です。**玩具ではありません！**
This product is a fully functional radio control model. It is not a toy!

● この商品を楽しむために、**走行前の組立てや、走行後のメンテナンス、オプションの交換などをおこないます。**
To enjoy this model to its fullest, complete assembly properly, perform maintenance and add optional upgrades as desired.

● アルカリ乾電池や充電式の電池は、使い方を誤ると**大きな電流が流れ、発熱や液（電解液）漏れの可能性があります。**
Improper usage of Alkaline cells or rechargeable batteries may damage the electronics of the car and/or the radio.

この商品を安全に取扱うために下記の事項を、必ずお守りください。
In order to operate the model safely, adhere to following instructions:

警告
Warning !

***この説明を守らないと生命や身体に重大な被害が発生する可能性がある危険を示します。**
***Here are some possibilities of significant damage to life and/or body, if the following explanations are not adhered to:**

► 組立て前に必ず説明書を最後までお読みください。また、組立てに不慣れな方は、模型を良く知っている人にアドバイスを受け確実に組立てください。
Before you begin, read the manual thoroughly. First time builders should seek advice from modelers who have experience in assembling models.

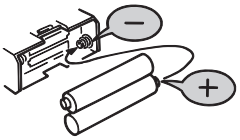

禁止
PROHIBITED

► 電池は逆接続・分解は絶対にしないでください。
破損や液漏れなどの原因になります。
Never reverse connection nor disassemble batteries. It may lead to damage and leakage.

禁止
PROHIBITED

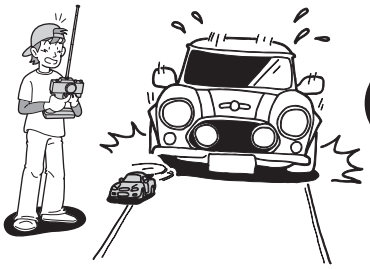

禁止
PROHIBITED

►小さな部品や、とがった部品がありますので、十分注意してください。
また、小さなお子様のいる場所での作業・保管はさけてください。
This product includes many small, sharp objects, so it should be kept out of the reach of children.

►車道・人ごみ・幼児の近くでは走行させないでください。
事故の原因となります。
Do not operate in crowded places, near children or pets, or on public streets - it may cause serious injury.

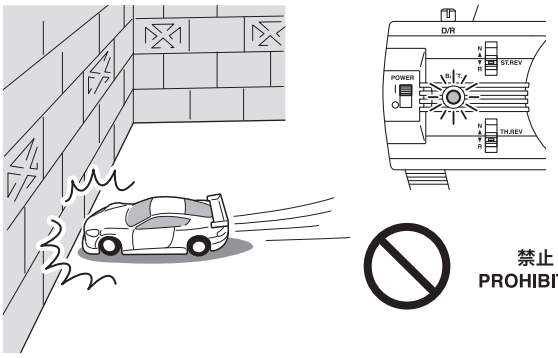

禁止
PROHIBITED

►プロポ関係の電池残量が少ない時。
電池が減ってくるとコントロールができなくなり、暴走や衝突の原因になります。
Always check the radio batteries!
With weak dry batteries, transmission and reception of the radio fall off. Models may become out of control under such condition, which may cause serious accidents.

禁止
PROHIBITED

►車の動きがおかしい時。
すぐに走行を中止して原因を調べてください。原因不明のまま走行させると、思わぬ故障や事故の原因になります。
When the model is behaving strangely . .!
Immediately stop the model and check the reason. Do not operate the model until the problem is solved. This may lead to further trouble and unforeseen accidents!

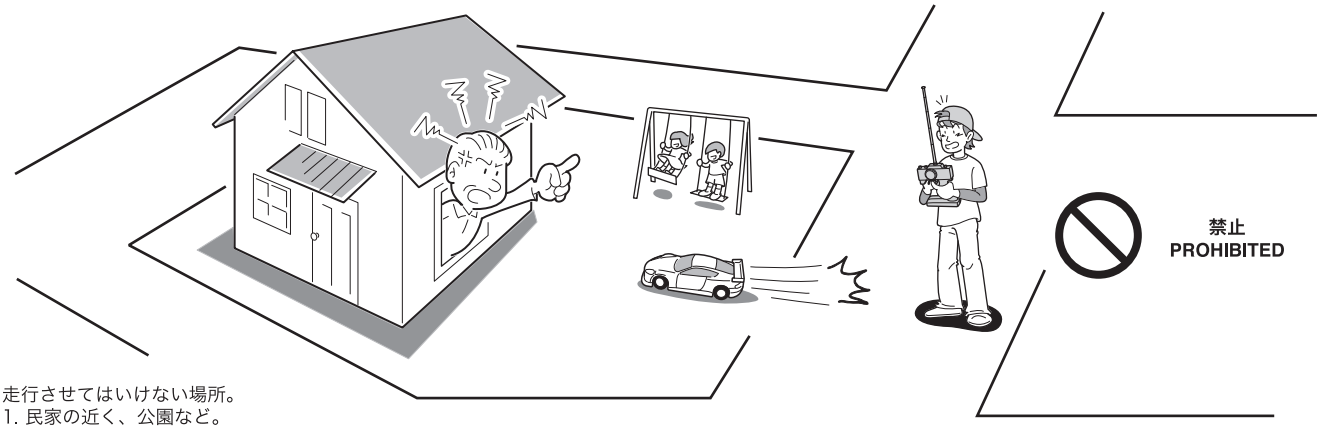

禁止
PROHIBITED

►走行させてはいけない場所。
1. 民家の近く、公園など。
2. 室内、せまいところ。
※人にケガをさせる原因になります。また、物をこわしたり、他人の迷惑になります。
Operate your model **ONLY** on designated areas, race tracks and other spacious areas. Do **NOT** operate it:
1. in residential districts and parks!
2. indoors and in limited space!
* Non-observance of the above may be cause for personal injuries and property damages.

警告
Warning !

***事故やケガ等の危険防止のため、次のことを必ずお守りください。**
***In order to avoid accidents and personal injury, be sure to observe the following:**

禁止
PROHIBITED

►燃料の取扱いの注意。
1. 取扱いは、必ず屋外で。
2. 模型用グロー燃料を必ず使用。
3. 火気には絶対に近づけない。
4. 飲んだり、目に入れたりしない。
5. 保管は、キャップをしっかり締め幼児の手の届かない冷暗所に置く。
6. 使用後の空き缶は、火中に投げ入れない。

Handling fuel safely:
1. Handle fuel **only** outdoors!
2. **Only** use glow fuel for radio control models!
3. **Never** use fuel indoors or in places with open fires and sources of heat!
4. **Never** swallow fuel **or** let it into your eyes!
5. Store fuel **only** in cool, dry and dark places out of children's reach! Tightly shut the cap!
6. Do **not** dispose of empty fuel cans into a fire! There is danger of explosion!

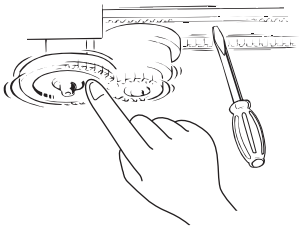

禁止
PROHIBITED

►回転している部分に、指や物などを入れないでください。
Do **not** put fingers or any objects inside rotating and moving parts!

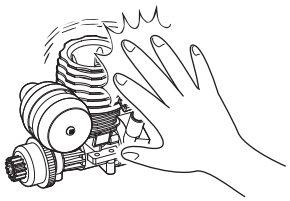

禁止
PROHIBITED

►走行直後は、エンジン、マフラー周辺は高温になっているので、すぐにはさわらないでください。
Right after use, do **not** touch the engine and muffler! Danger of burning yourself!

注意
Cautions !

***この説明を守らないと軽傷程度の被害または、物損事故が発生する恐れがあります。**
***The following are examples of situations that should be avoided for safe assembly, maintenance and operation:**

►カッターやニッパー、ドライバーなど工具の取り扱いには十分注意してください。
All tools require careful handling to avoid injury.

禁止
PROHIBITED

►塗装する場合は室内の換気に十分注意し、作業を行ってください。
Painting must be done only in a well-ventilated area.

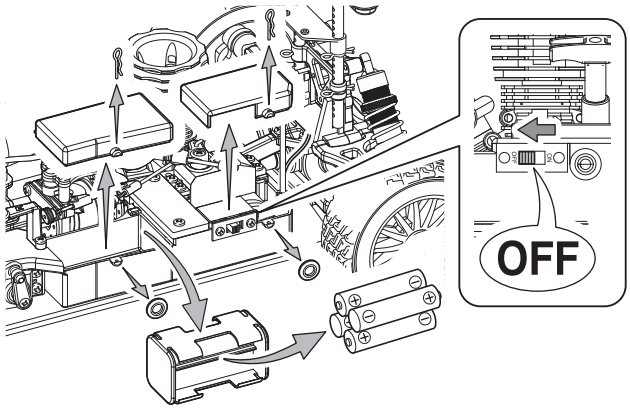

禁止
PROHIBITED

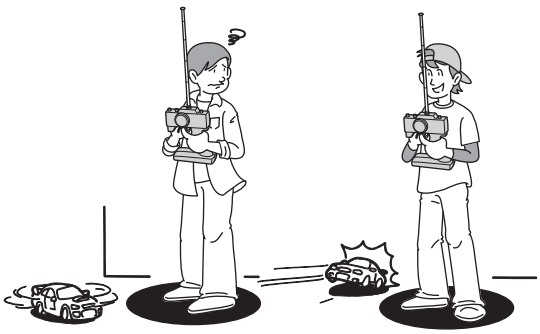

►走行後や、走行させない時は必ず電源スイッチをOFFにし、車体と送信機の電池を取り外してください。誤作動や電池の発熱・液漏れなど危険な場合があります。
Always switch off the receiver and transmitter, then disconnect/remove the batteries when the model is not in use. Failure to do so may cause damage to the batteries from excessive discharge and leaking.

►同じ周波数の近くでは走行させないでください。
混信によりコントロール不能で暴走の原因になります。
Do not use the same radio frequency with someone at the same time. Radio signals will be mixed and there will be loss of control, which could cause accidents.

禁止
PROHIBITED

►アンテナの先端でケガをする恐れがありますので顔付近に近づけたりしないでください。
Do not point the antenna towards another person.

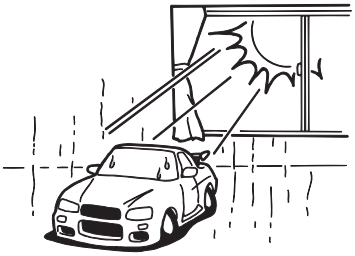

禁止
PROHIBITED

►温度の高くなる場所や湿度の高い場所などは長期間の保管はしないでください。
Do not store this model in hot or humid conditions, or in direct sunlight.

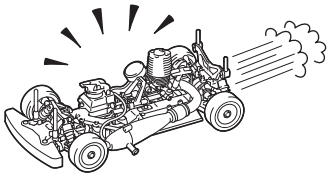

禁止
PROHIBITED

►走行時は、必ずボディを装着してください。
Always run your car with the body shell mounted!

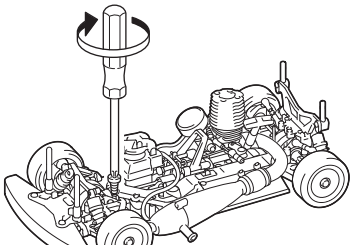

►定期的に、各部のビス類が緩んでいないか確認してください。
Check all screws, nuts etc. on a regular basis for looseness.

禁止
PROHIBITED

►下記の場所での走行は、故障の原因になりますのでおやめください。
・シャシーにからむような草の生えているところ。
・泥地、砂地、砂利の多いところ。
・水たまり、海辺、川。
Do not run your car on ground:
・that is overgrown with grass.
・that is muddy, sandy or rocky.

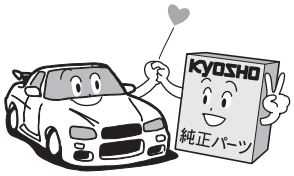

►純正オプションパーツ以外の組込みや車体の改造はしないでください。
故障の原因となります。
Do NOT install any option parts not made by Kyosho for this model.
To avoid causing irreparable damage, do NOT attempt any modifications.

1 ２チャンネル２サーボ無線操縦機（プロポ）

Radio transmitter with at least 2 channels for 2 servos.

- ●このキットにはリバース機能およびサーボ作動角調整機能搭載の２チャンネル２サーボのプロポが必要です。
- ●送信機にはスティックタイプとハンドルタイプがありますが、お好みのタイプを用意してください。
- ●リバーススイッチを使用する場合は、プロポに付属の説明書を参考に設定してください。
- ●スイッチがBECコネクター仕様でない場合は、別途BECコネクタースイッチが必要です。
- ●This model requires a 2-channel, 2-servo R/C system with reverse switch and servo trim functionality.
- ●Use stick-type or wheel-type transmitter, whichever suits you best.
- ●If reverse switch on the transmitter is to be used, refer to the instruction manual included with the R/C model.
- ●BEC connector switch is required. If your switch is not BEC connector specification, please change it to BEC connector switch.

■ スティックタイプ
２チャンネルプロポ
Stick-type
2ch radio set.

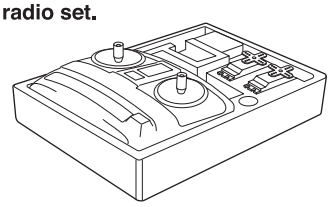

■ ハンドルタイプ
２チャンネルプロポ
Wheel-type
2ch radio set.

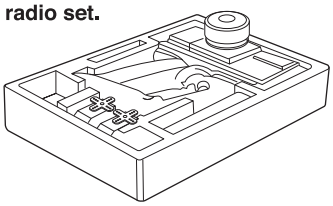

■ 単３乾電池（送信機用）
AA-size Batteries (For Transmitter)

■ 単４アルカリ乾電池（受信機用）
AAA-size Batteries (For Receiver)

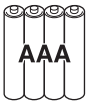

※ 使用電源につきましては、プロポセットおよびサーボ等の取扱い説明書をよく読み、適したものを使用してください。
（サーボによっては乾電池では正常に作動しないものがあります。）

※ Regarding the power source, read the R/C system or servo manual carefully and use the power source specified. (Some servos do not work properly with alkaline batteries).

使用できるサーボ・受信機サイズ
Suitable servos & receiver

■ サーボ
Servo

■ 受信機
Receiver

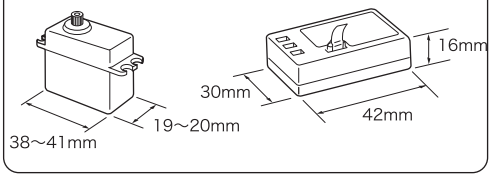

2 燃料と始動用具

Items required for starting the engine.

■ 燃料
Glow Fuel

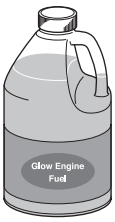

No.73111B
KYOSHO RACING
KANAI FUEL 20%

■ 燃料ポンプ
Fuel Pump

No.96423
フュールポンプ 500cc
Fuel Bottle 500cc

■ プラグレンチ
Plug Wrench

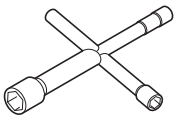

No.80164
クロスレンチ
（5.5／7／8／10mm）
Cross Wrench
(5.5 / 7 / 8 / 10mm)

■ プラグヒーター
Plug Heater

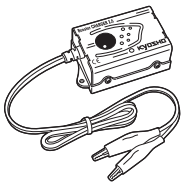

No.36217
ブースターチャージャー 2.0
Booster Charger 2.0

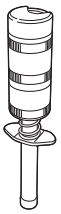

No.36216S
スパークブースター 2.0
Spark Booster 2.0

3 塗料

Paint

- ●ボディの塗装には塗料が必要です。京商では、モデル用塗料、スプレーを販売していますのでご利用ください。
- ●For painting the body, use Kyosho paints for models!

No.76001～76062
京商スプレーカラー
KYOSHO SPRAY COLOR

4 その他

Other required equipments

■ グラステープ
Tape

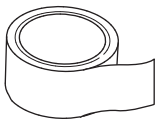

キットの他にそろえる物（2）　ITEMS REQUIRED FOR OPERATION (2)

4 組立てに必要な工具
Tools required

注意

使用する工具の取扱いには、十分注意してください。
CAUTION: Handle tools carefully!

キットに入っている工具
TOOLS INCLUDED

■六角レンチ
（1.5mm, 2mm, 2.5mm, 5mm）
Hex wrenches
(1.5mm, 2mm, 2.5mm, 5mm)

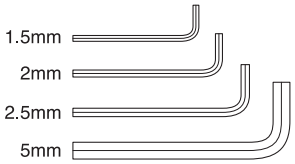

■十字レンチ（大）
Cross Wrench (big)

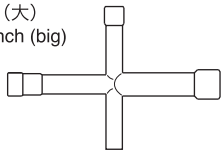

●プラグレンチとして使用できます。
Can be used as plug wrench.

■グリス
Grease

一般的な工具
TOOLS

■＋ドライバー（大、中、小）
Phillips screwdrivers (sizes: L, M, S)

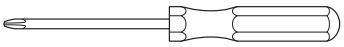

■ラジオペンチ
Needle Nose Pliers

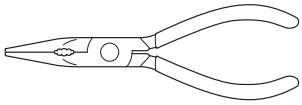

■ハサミ
Scissors

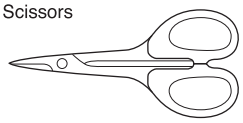

■ニッパー
Wire Cutters

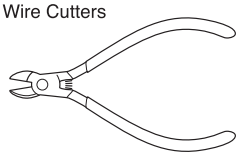

■カッターナイフ
Sharp Hobby Knife

■キリ
Awl

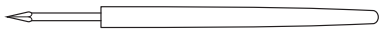

アクセサリー
ACCESSORIES

No.96154
KYOSHO スペシャルグルー
KYOSHO Special Glue

瞬間接着剤
Instant Glue

■ネジロック剤
Screw Cement

No.96178
ロックタイト(中強度/10cc)
Loctite (Medium Strength / 10cc)

No.36219
SP ナイフエッジリーマー
SP KNIFE EDGE REAMER

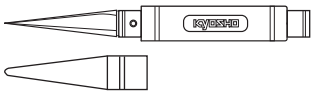

下穴加工が不要で、直接1～15mmの穴あけができる工具です。
No need to pre-drill! Drills neat 1～15mm holes directly!

プロポの準備　PREPARE RADIO TRANSMISSION

●プロポを下の順番にしたがってセットします。
Set up the radio as explained below.

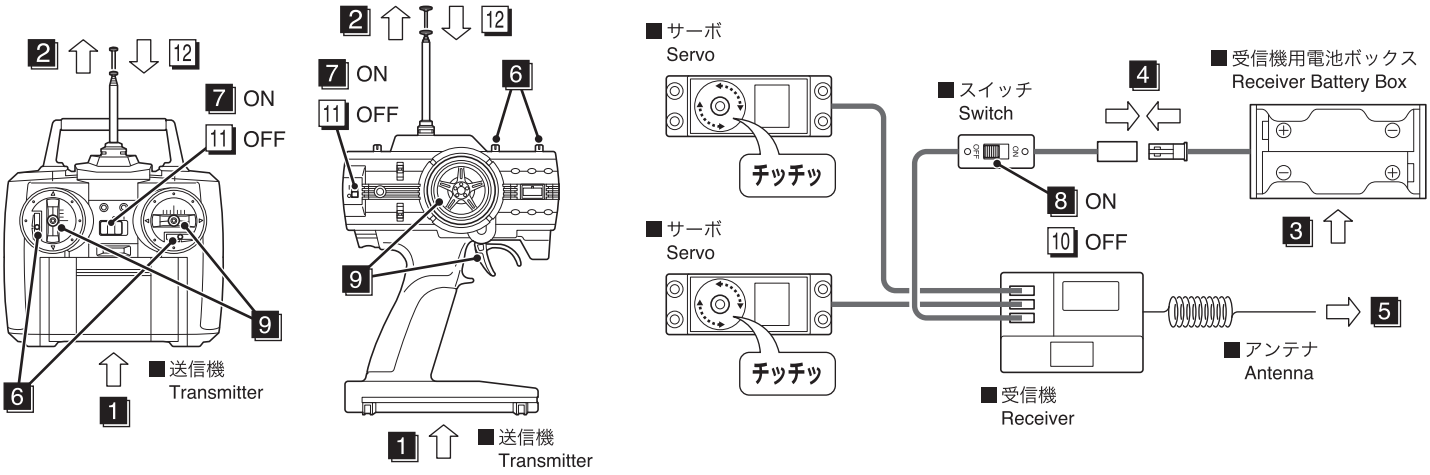

●始める時

1 送信機に単3乾電池をセットする。
2 送信機のアンテナをのばす。
3 電池ボックスに単3乾電池をセットする。
4 電池ボックスのコネクターをつなぐ。
5 受信機のアンテナをのばす。
6 トリムを中央にセットする。
7 送信機のスイッチを入れる。
8 受信機のスイッチを入れる。
9 ハンドル/トリガーを動かしてサーボが動いているか確認。

●START

1 Insert AA-size batteries into the Transmitter.
2 Extend the antenna of transmitter.
3 Insert the AA-size dry batteries into the battery box.
4 Plug in the battery box.
5 Unwind the Receiver antenna.
6 Set trims of transmitter to center.
7 Switch "ON" the Transmitter.
8 Switch "ON" the Receiver.
9 Check that the servos move in accordance with the control from transmitter.

●終わる時

10 受信機のスイッチを切る。
11 送信機のスイッチを切る。
12 送信機のアンテナを縮める。

●FINISH

10 Switch "OFF" the Receiver.
11 Switch "OFF" the Transmitter.
12 Retract the Transmitter antenna.

組立て前の注意（1）　BEFORE YOU BEGIN (1)

1 組立ての前に下記のことに注意してください。
Before assembling, please read the following carefully:

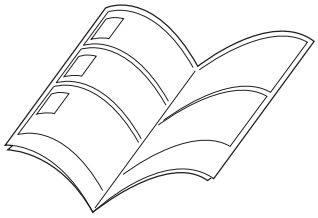

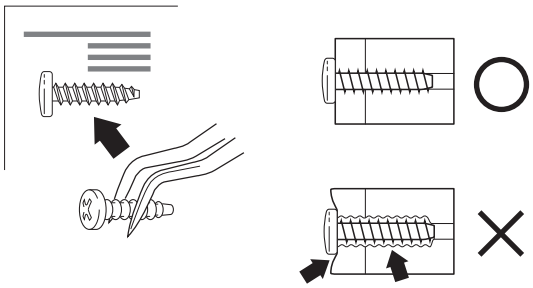

●この説明書を良く読み、構造を理解する。
●キットの内容を確かめる。
　※万一不良、不足がありましたら、お買い求めの販売店か、当社「ユーザー相談室」までご連絡ください。
●小さな部品の形やサイズを間違えないようにする。図を参考にして確認しながら組立てる。
●TPビスを締めるときは・・・
　締めこみが固くても部品が固定されるまで締めてください。
　ただし、部品が変形するまで締めるとビスがきかなくなります。

●First, read this instruction manual and familiarise yourself with the model's construction.
●Check the kit contents. Should any parts be missing, contact the retail shop from whom the model was purchased.
●Compare nuts, bolts, screws, etc to the "Actual Size" drawings on each page before fitting to ensure that you are installing the correct parts.
●Tighten Self tapping (TP) screws into parts until you have a secure attachment. However, be careful not to overly tighten TP screws as the threads may be damaged.

2 キットには、形や長さが違うビスや小物部品が多く入っています。説明書には原寸図がありますので確認してから組立ててください。また、ビス類は多めに入っているものもありますので、予備としてお使いください。
This kit contains screws and hardware in different metric sizes and shapes. Before using them, check the screws on the true-to-scale diagrams on the left side in each assembly step. Some screws are extras.

●ビスの種類
SCREWS

ビス
Screw

TPビス
Self-tapping (TP) Screw

キャップビス
Cap Screw

TPサラビス
TP F/H Screw

サラビス
Flat Head (F/H) Screw

セットビス
Set Screw

●小物部品のサイズ例
OTHER HARDWARE

3x12mm ビス
Screw

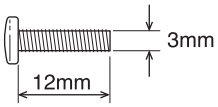

3mm　ワッシャー・ナット
Washer・Nut

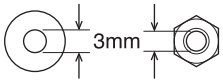

E4 Eリング
E-ring

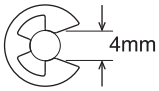

3x12mm サラビス
F/H Screw

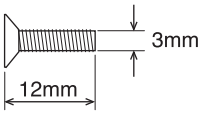

5x10mm　メタル・ベアリング
Metal Bushing・Ball Bearing

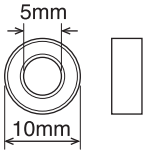

5.8mm　ピロボール
Pillow Ball

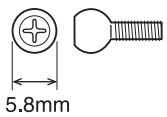

3 説明書の見かた
How to read the instruction manual:

〔 説明例 〕
〔 Example 〕

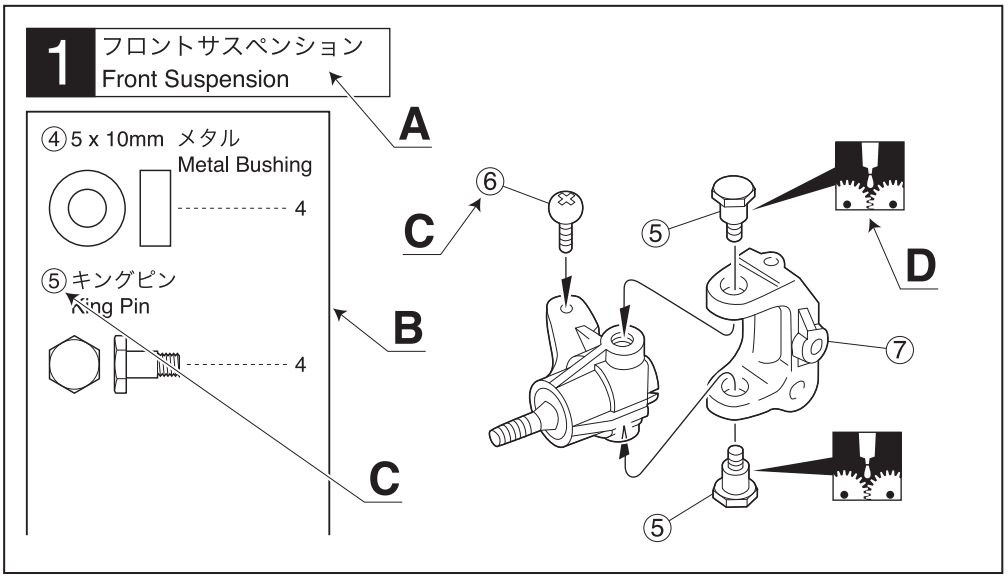

A: この項目で組立てるおおよその場所。
B: 小物部品の名前、原寸図、使用数。
C: キット内の部品は、ビス類を除いてキーNo.が付けられています。スペアパーツを購入する時はキーNo.を参照してください。
D: 説明書内では多くのマークが使用されています。マークに注意して組立てを進めてください。マークの説明は、各ページの下にあります。

A: Gives the name of the part being made and the serial number of steps for assembling.
B: Details the key-number of parts, actual-size drawings and quantity of parts to use.
C: All parts, except screws, are identified by key Numbers. When purchasing spare parts, identify the key number of the part required and cross reference this to the Spare Parts page, which shows the purchasable spare parts and the key numbers contained within.
D: This instruction manual uses several symbols. Pay careful attention to them during construction. Details are given at the bottom of each page.

4 説明書に使われているマーク
Symbols used throughout the instruction manual, comprise:

使用する袋詰。
Part bags used.

注意して組立てる所。
Pay close attention here!

左右同じように組立てる。
Assemble left and right sides the same way.

可動するように組立てる。
Ensure smooth, non-binding movement when assembling.

瞬間接着剤で接着する。
Apply instant glue (CA glue, super glue).

余分をカットする。
Cut off excess.

番号の順に組立てる。
Assemble in the specified order.

ゴム系接着剤で接着する。
Apply rubber type glue.

仮止め。
Temporarily tighten.

２セット組立てる（例）。
Assemble as many times as specified.

グリスを塗る。
Apply grease.

ネジロック剤を塗る。
Apply threadlocker (screw cement).

原寸図。
True-to-scale diagram.

別購入品。
Must be purchased separately!

向きに注意。
Note the direction

左側用。
For Left.

右側用。
For Right.

ランナー付プラパーツ配置図（1）ARRANGEMENT OF PLASTIC PARTS ON RUNNERS (1)

No.2

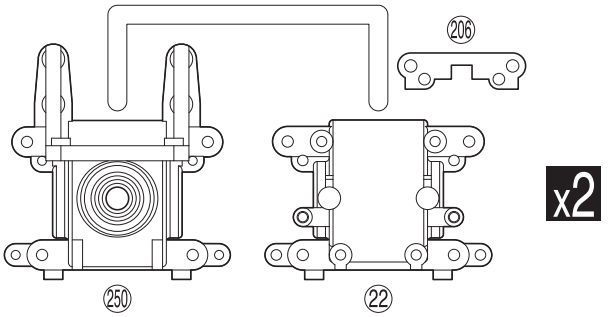

No.3

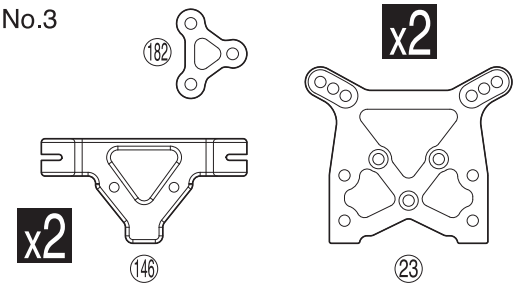

No.4

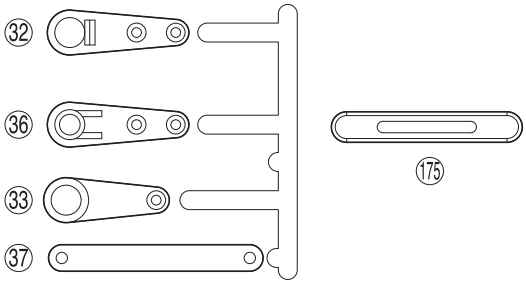

No.5

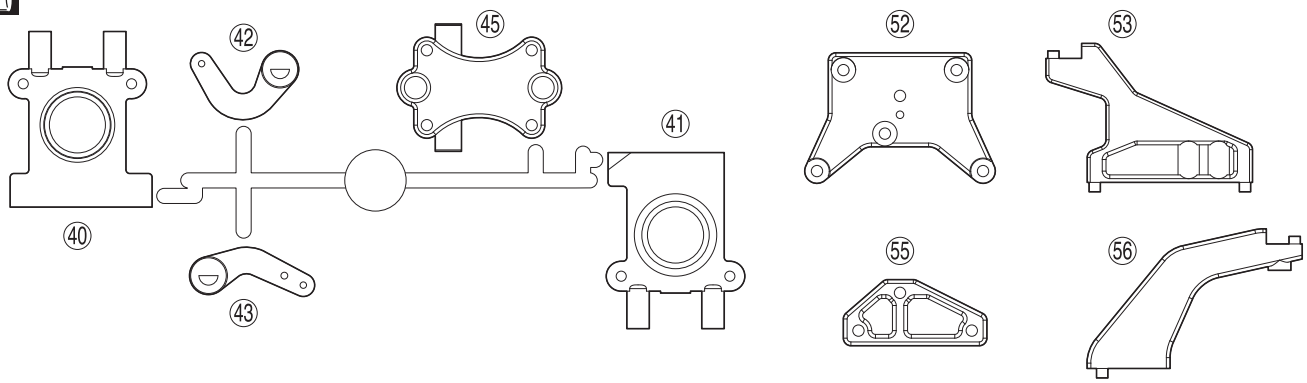

No.6

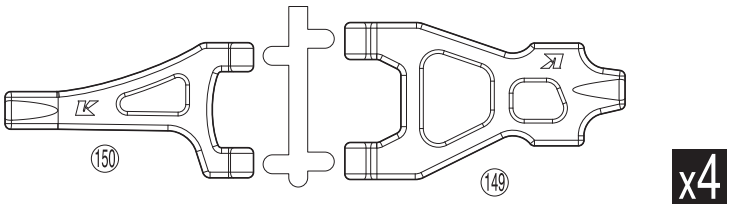

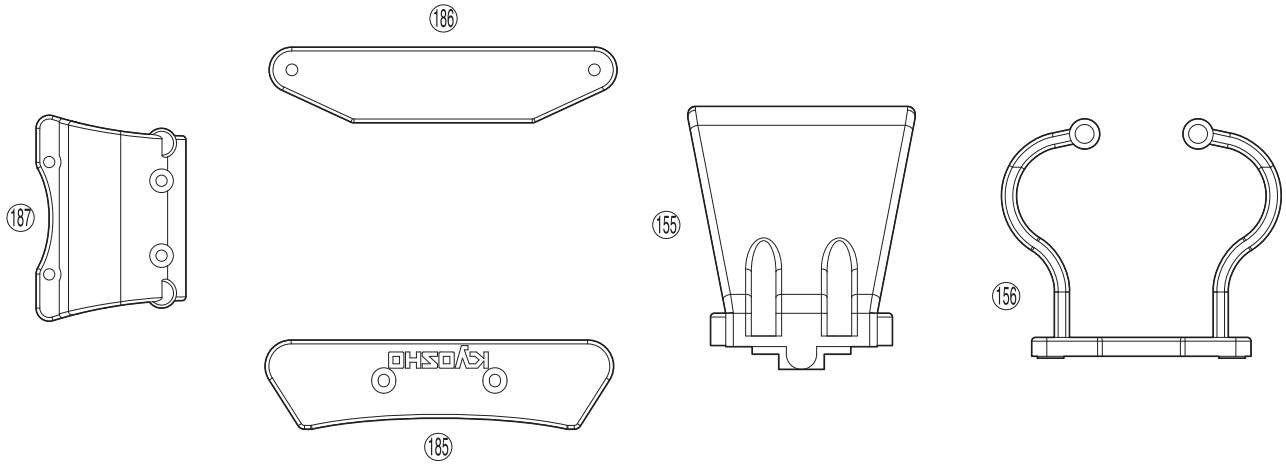

ランナー付プラパーツ配置図　ARRANGEMENT OF PLASTIC PARTS ON RUNNERS

No.7

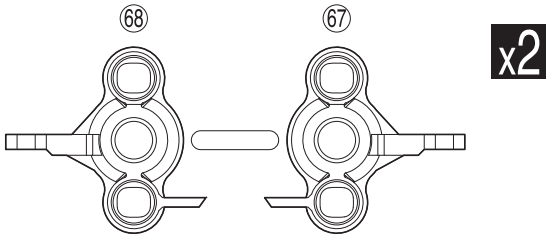

No.8

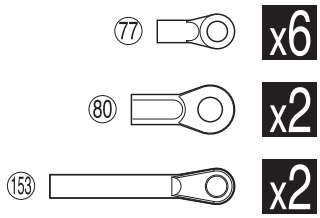

No.10

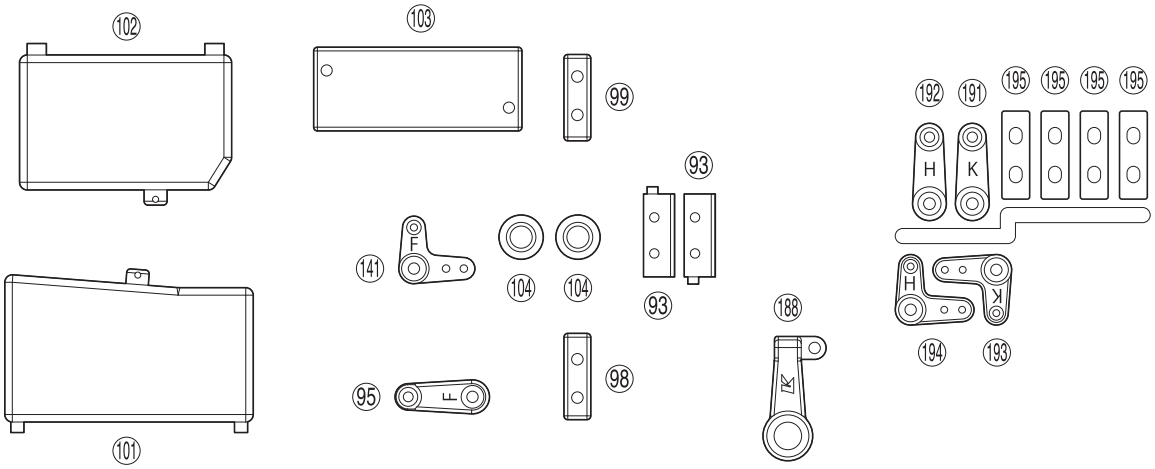

No.11

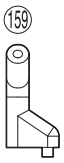

No.12

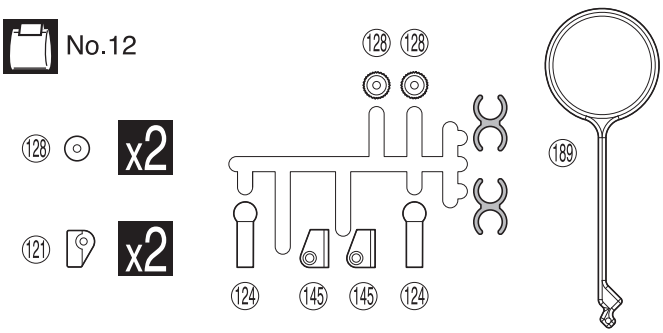

No.13

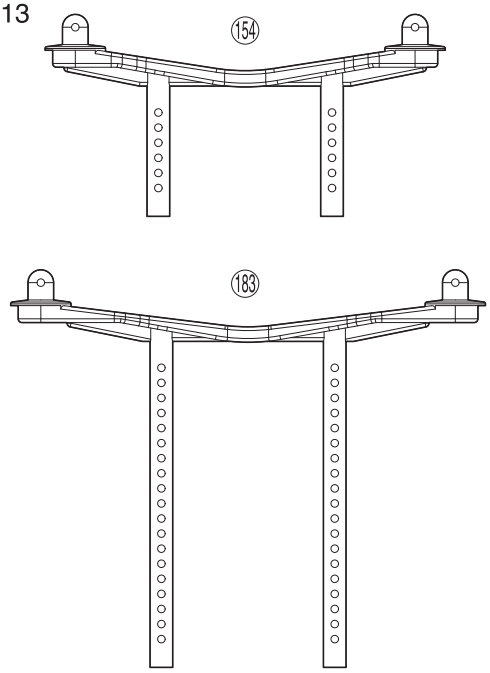

1 デフギヤ Differential

No.1

x2 フロント／リヤ用 For front and rear

x1 センター用 For center

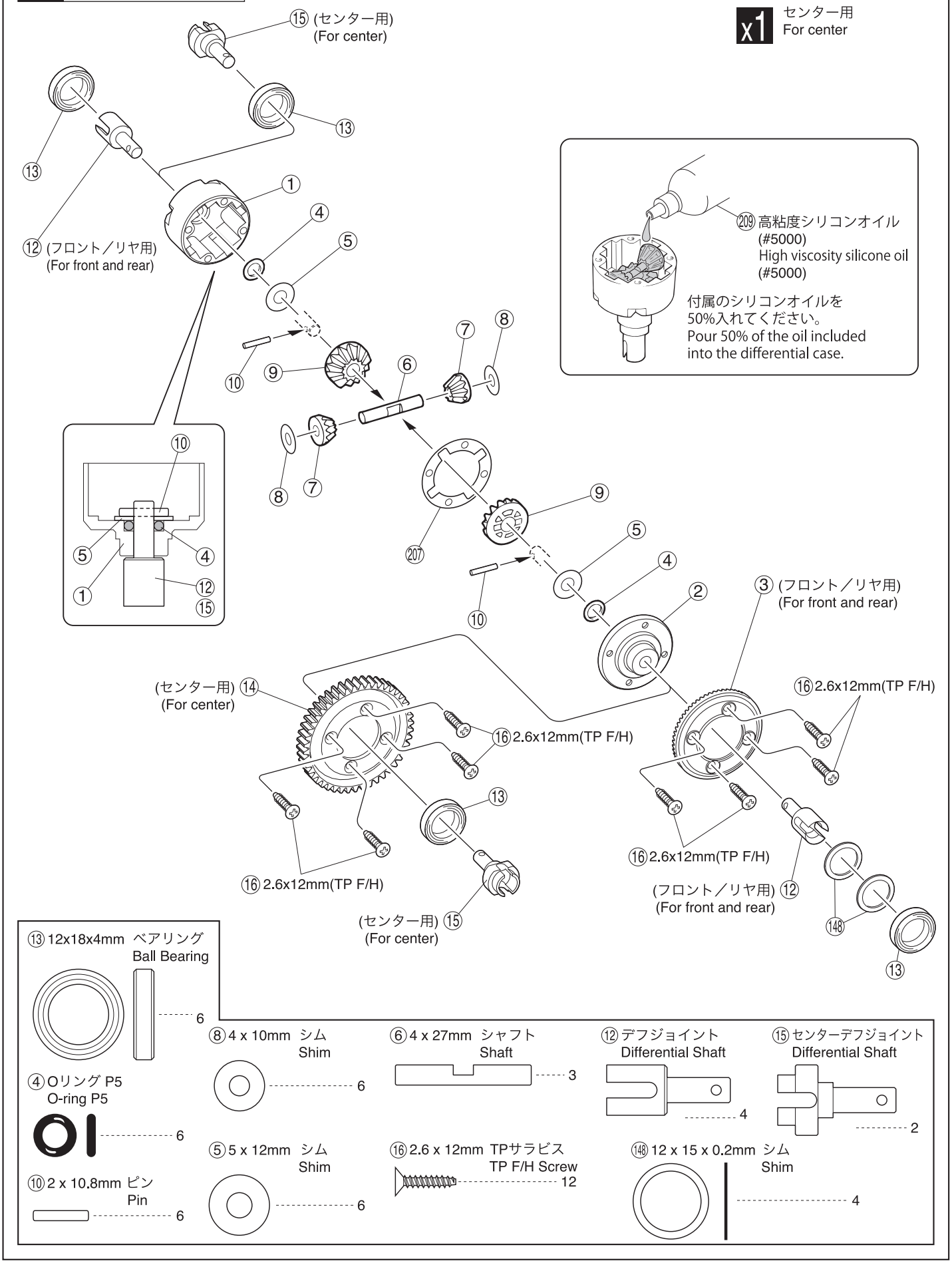

使用する袋詰。 Part bags used.

x2 2セット組立てる（例）。 Assemble as many times as specified.

2 ギヤボックス Gearbox

No.2

⑩ 2 x 10.8mm ピン Pin ---------- 2

⑲ 5 x 8mm ベアリング Ball Bearing ---------- 2

⑱ 5 x 10mm ベアリング Ball Bearing ---------- 2

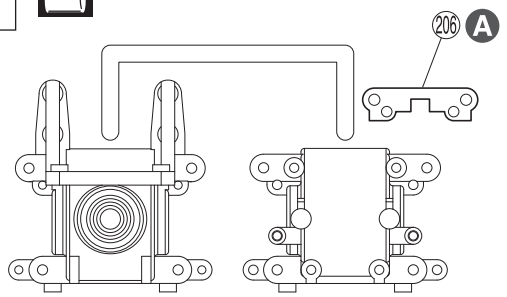

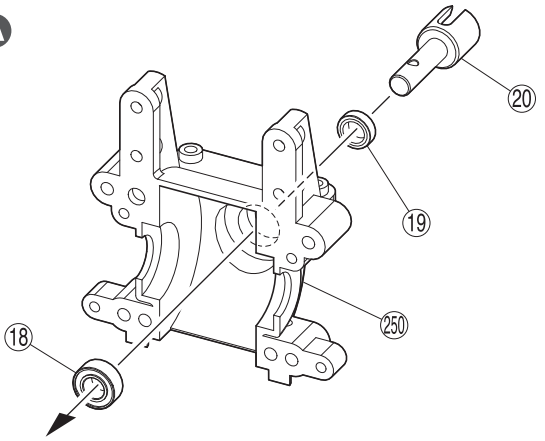

A ㉖ はオプションのスタビライザーを取り付ける際に必要なパーツです。
Part ㉖ is required when installing the optional stabilizer.

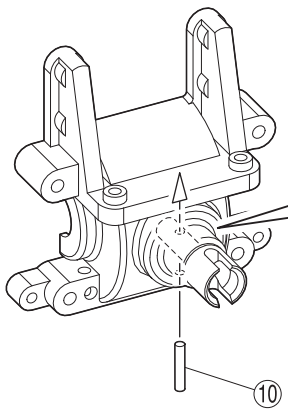

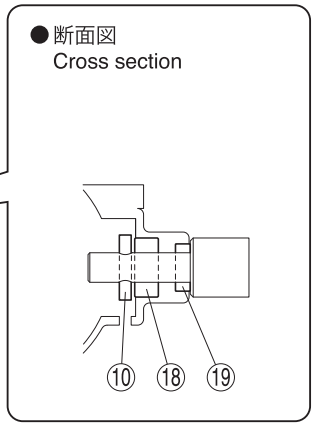

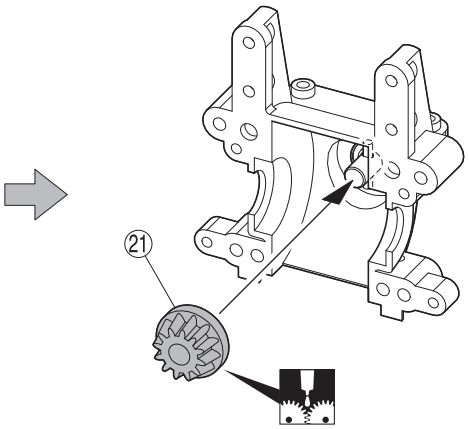

x2

3 ギヤボックス Gearbox

No.2

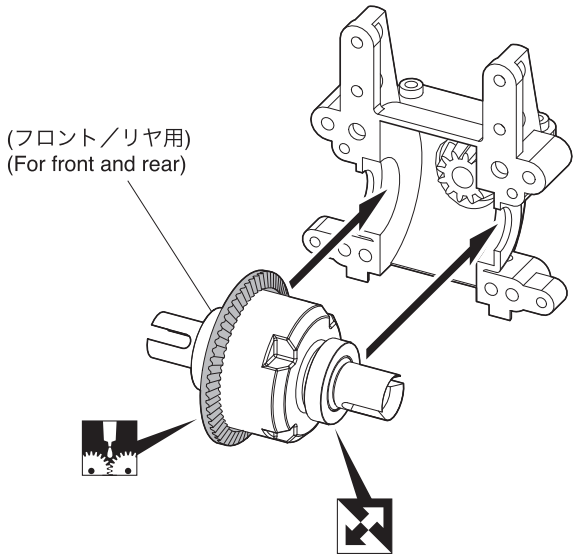

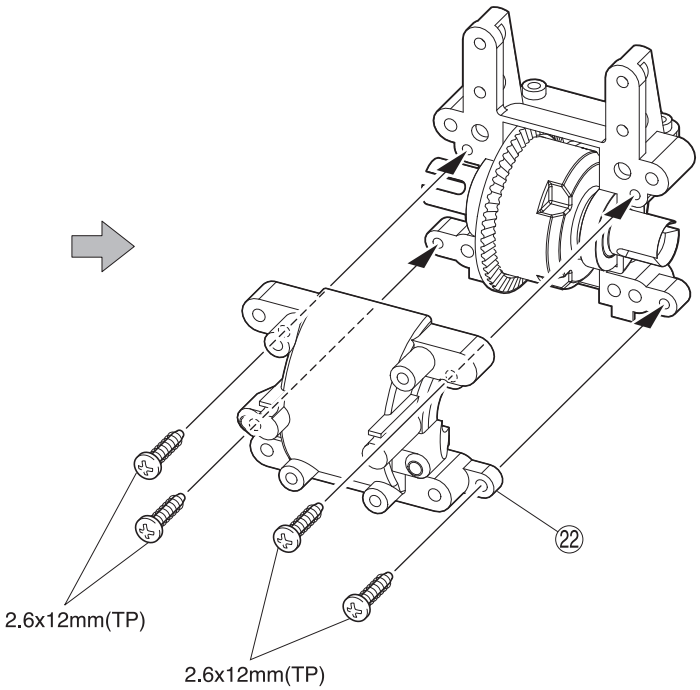

2.6 x 12mm TPビス TP Screw ---------- 8

x2 フロント／リヤ用 For front and rear

使用する袋詰。 Part bags used.　グリスを塗る。 Apply grease.　x2 ２セット組立てる（例）。 Assemble as many times as specified.　向きに注意。 Note the direction.

4 フロントギヤボックス Front Gearbox

No.3

3 x 12mm TPビス TP Screw ---------- 4

㉔ 5.8mm ピロボール Pillow Ball ---------- 2

3 x 35mm ビス Screw ---------- 2

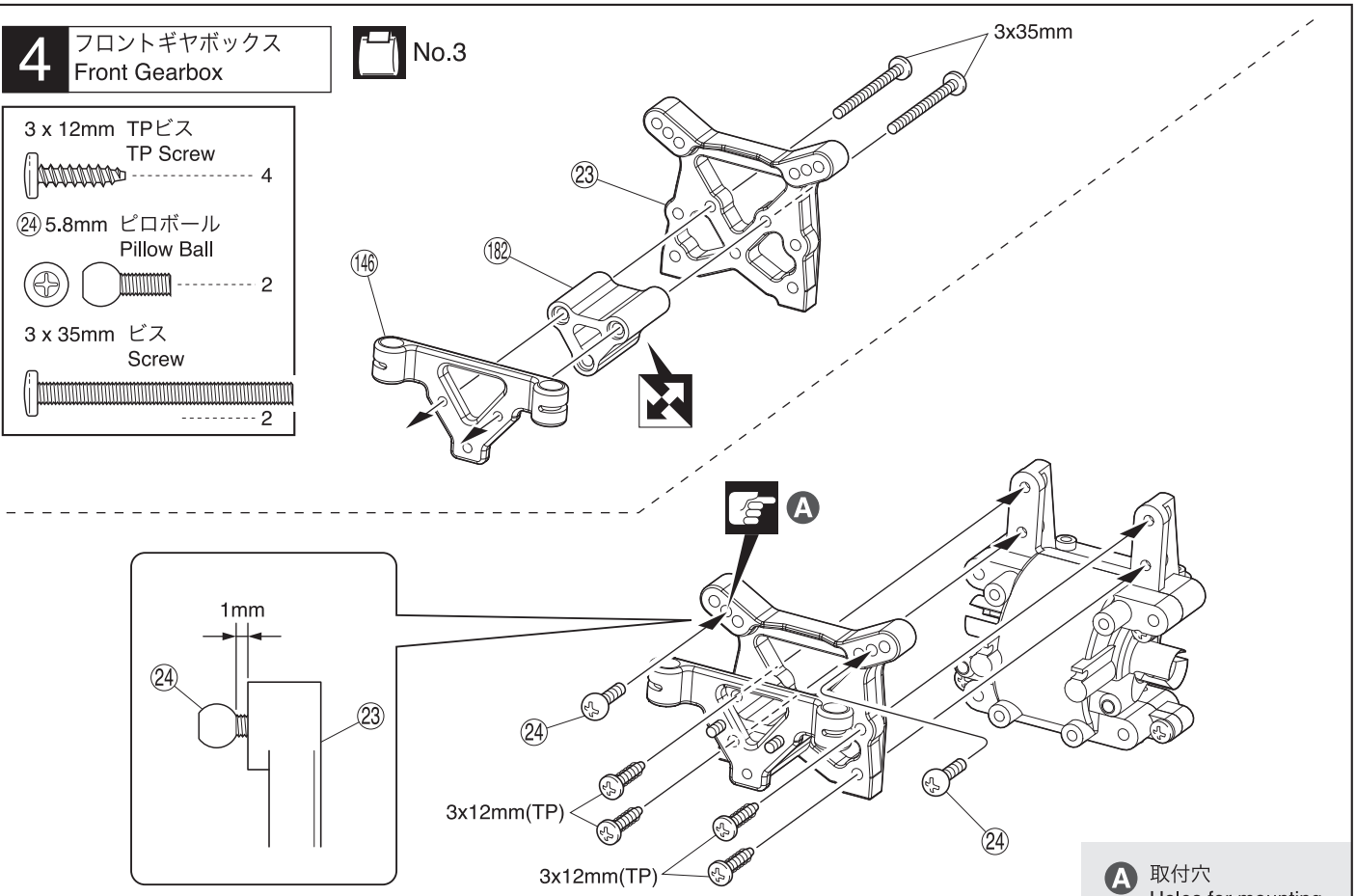

A 取付穴 Holes for mounting.

5 リヤギヤボックス Rear Gearbox

No.3

3 x 12mm TPビス TP Screw ---------- 6

㉔ 5.8mm ピロボール Pillow Ball ---------- 4

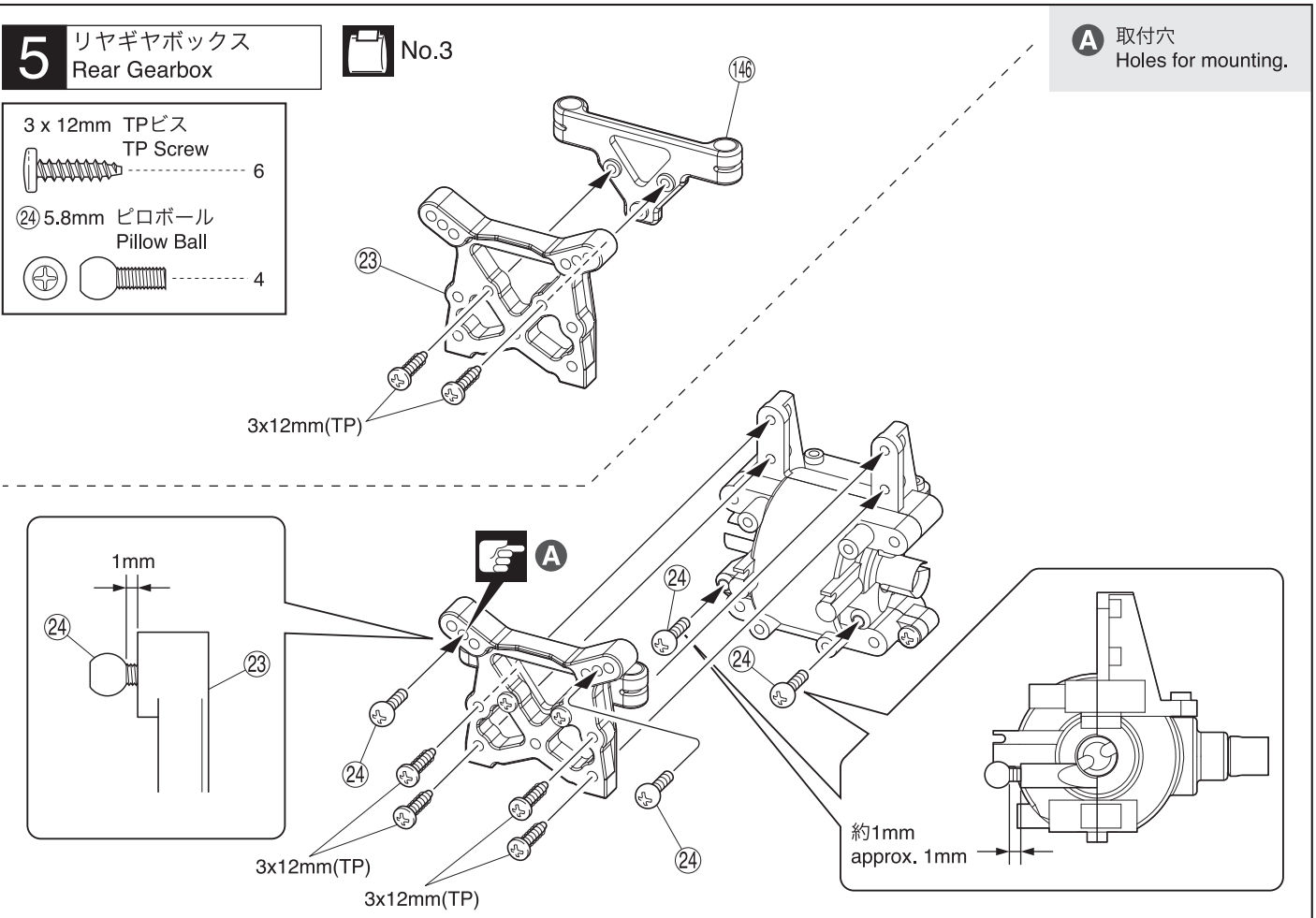

A 取付穴 Holes for mounting.

使用する袋詰。 Part bags used.

注意して組立てる所。 Pay close attention here!

向きに注意。 Note the direction.

6 シャシー Chassis

No.4

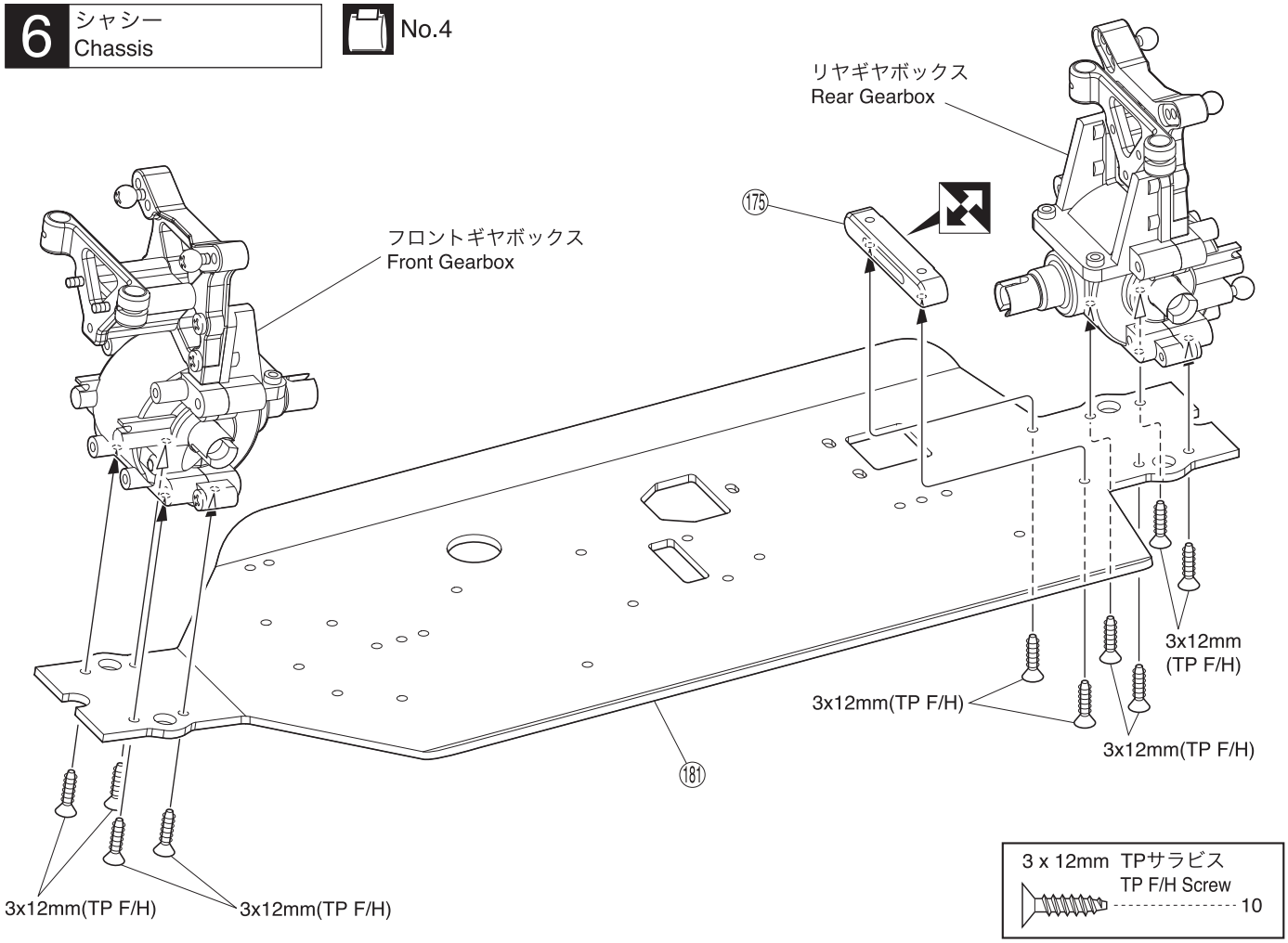

7 サーボセイバー Servo Saverr

No.4

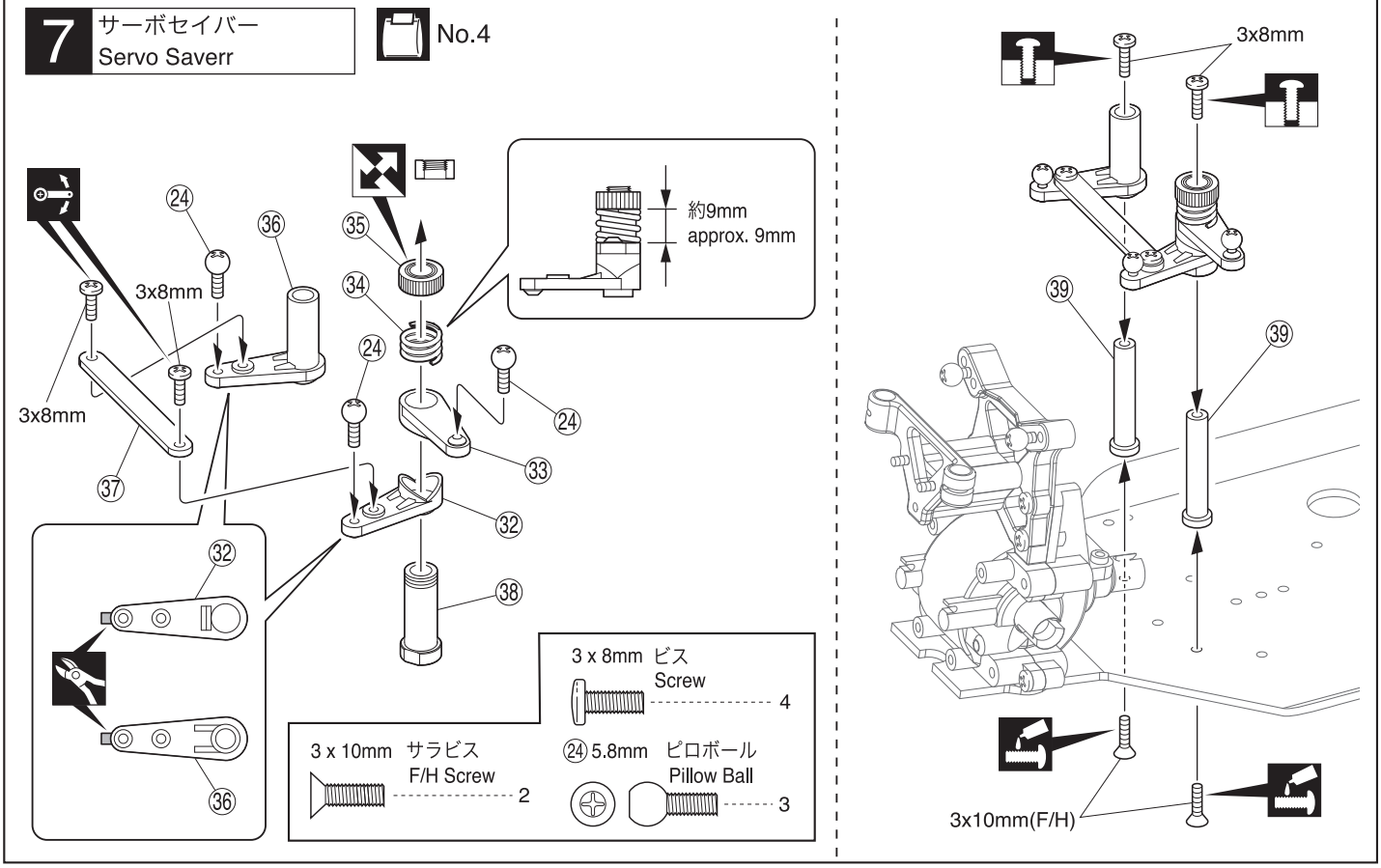

使用する袋詰。 Part bags used.
ネジロック剤を塗る。 Apply threadlocker (screw cement).
可動するように組立てる。 Ensure smooth, non-binding movement when assembling.
仮止め。 Temporarily tighten.
余分をカットする。 Cut off excess.
向きに注意。 Note the direction.

8 センターギヤボックス Center Gearbox

No.5

3 x 10mm TPビス TP Screw ---------- 4

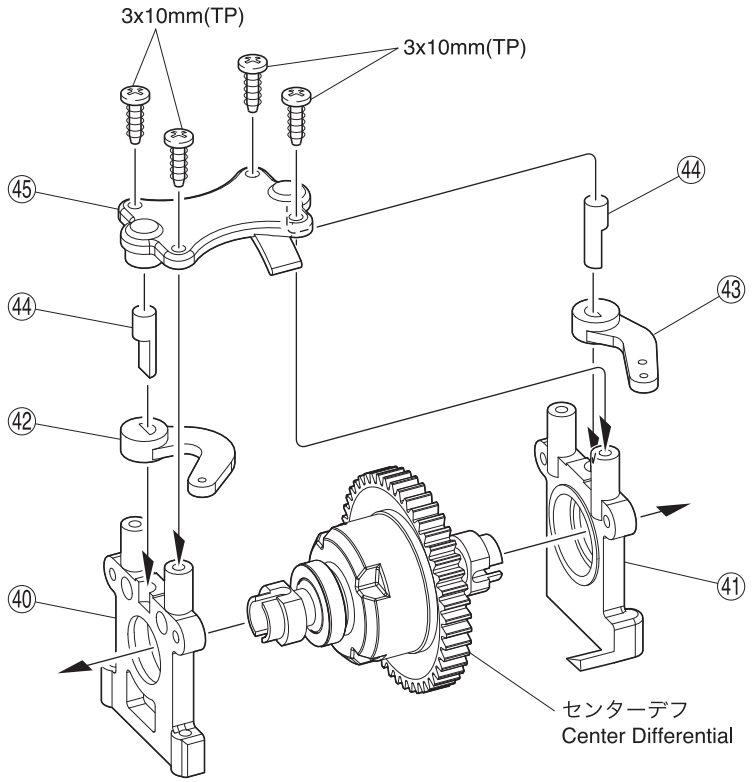

9 センターギヤボックス Center Gearbox

No.5

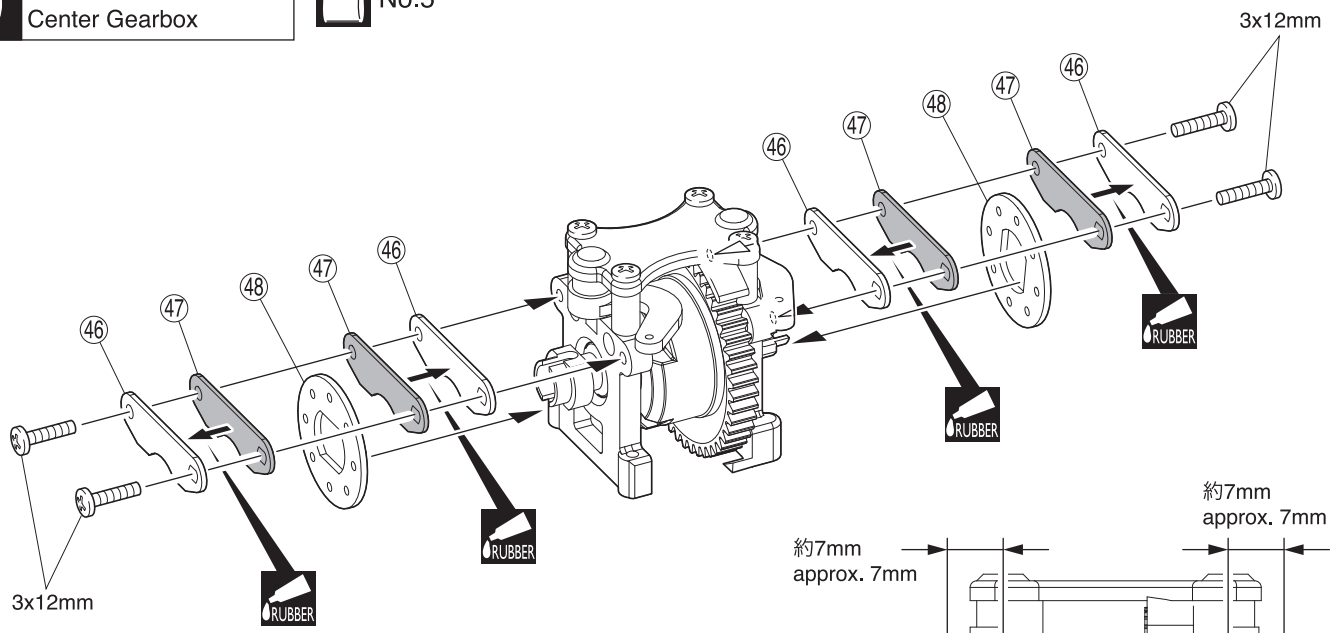

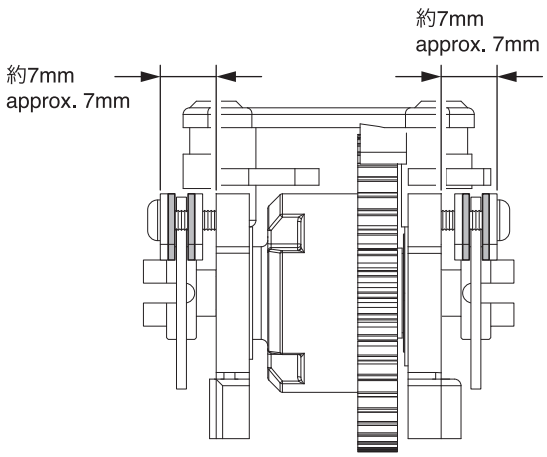

3 x 12mm ビス Screw ---------- 4

使用する袋詰。 Part bags used.

ゴム系接着剤で接着する。 Apply rubber type glue.

10 センターギヤボックス Center Gearbox

No.5

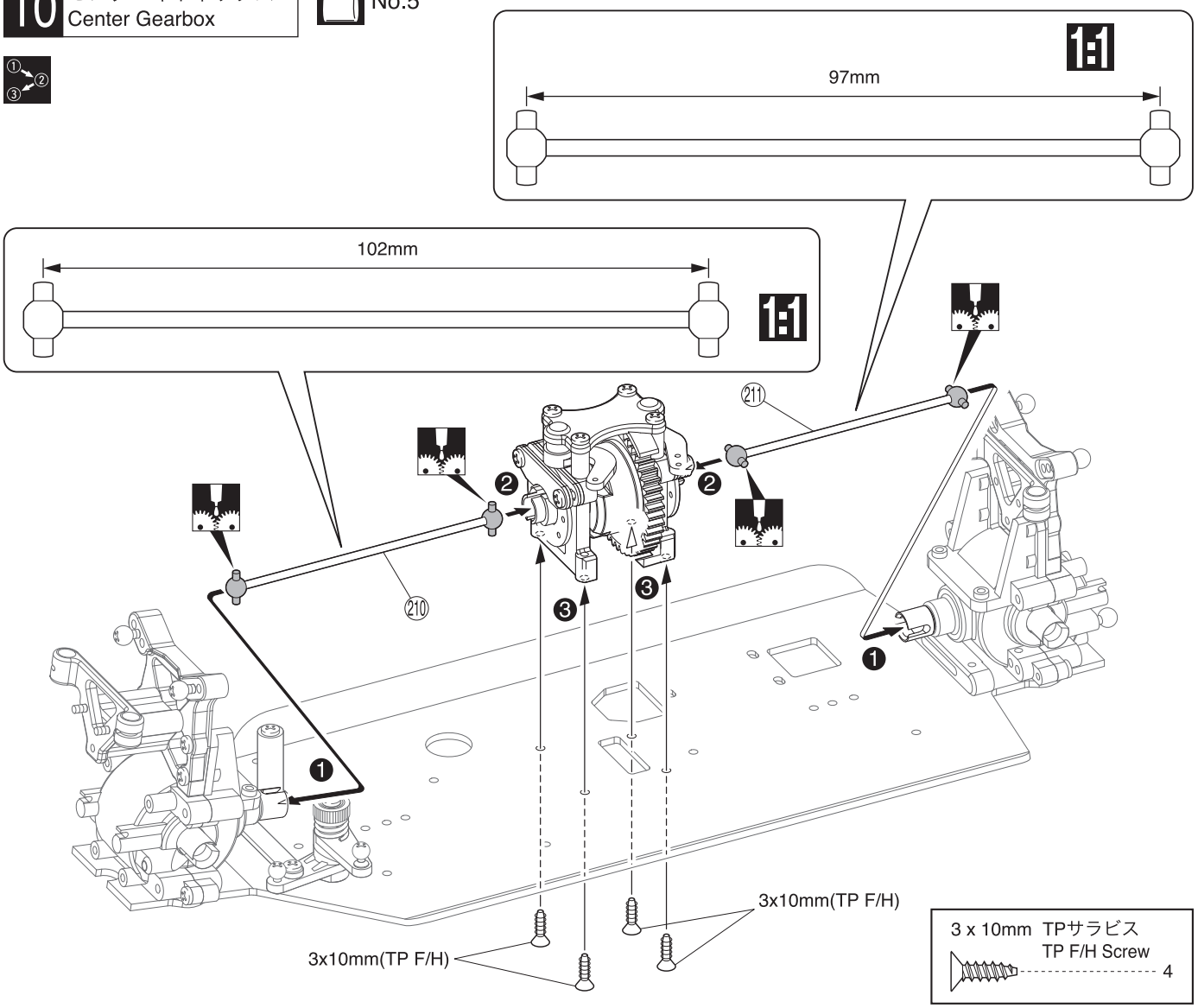

11 フロントアッパーデッキ Front Upper Deck

No.5

Ⓐ 7 で、仮止めしていたもの。
Use the screws that were tightened temporarily in Step 7 .

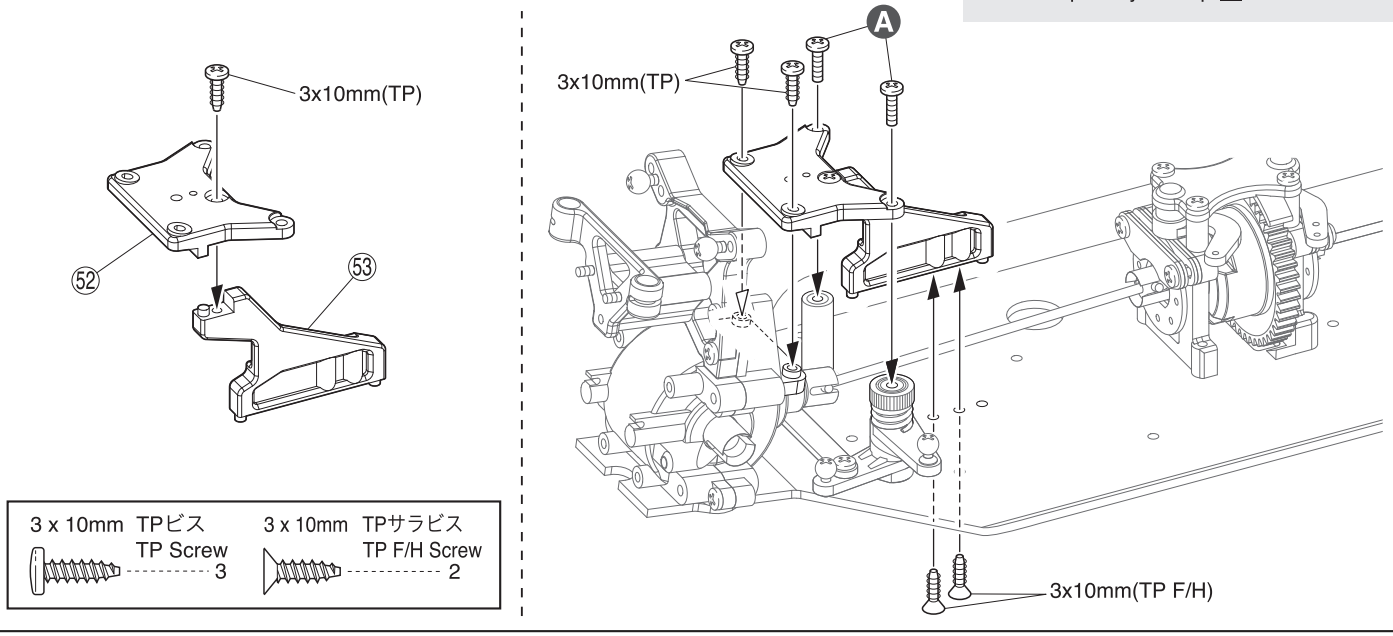

使用する袋詰。 Part bags used.
グリスを塗る。 Apply grease.
原寸図。 True-to-scale diagram.
番号の順に組立てる。 Assemble in the specified order.

12 リヤアッパーデッキ Rear Upper Deck

No.5

3 x 10mm TPビス TP Screw ---------- 3

3 x 10mm TPサラビス TP F/H Screw ---------- 2

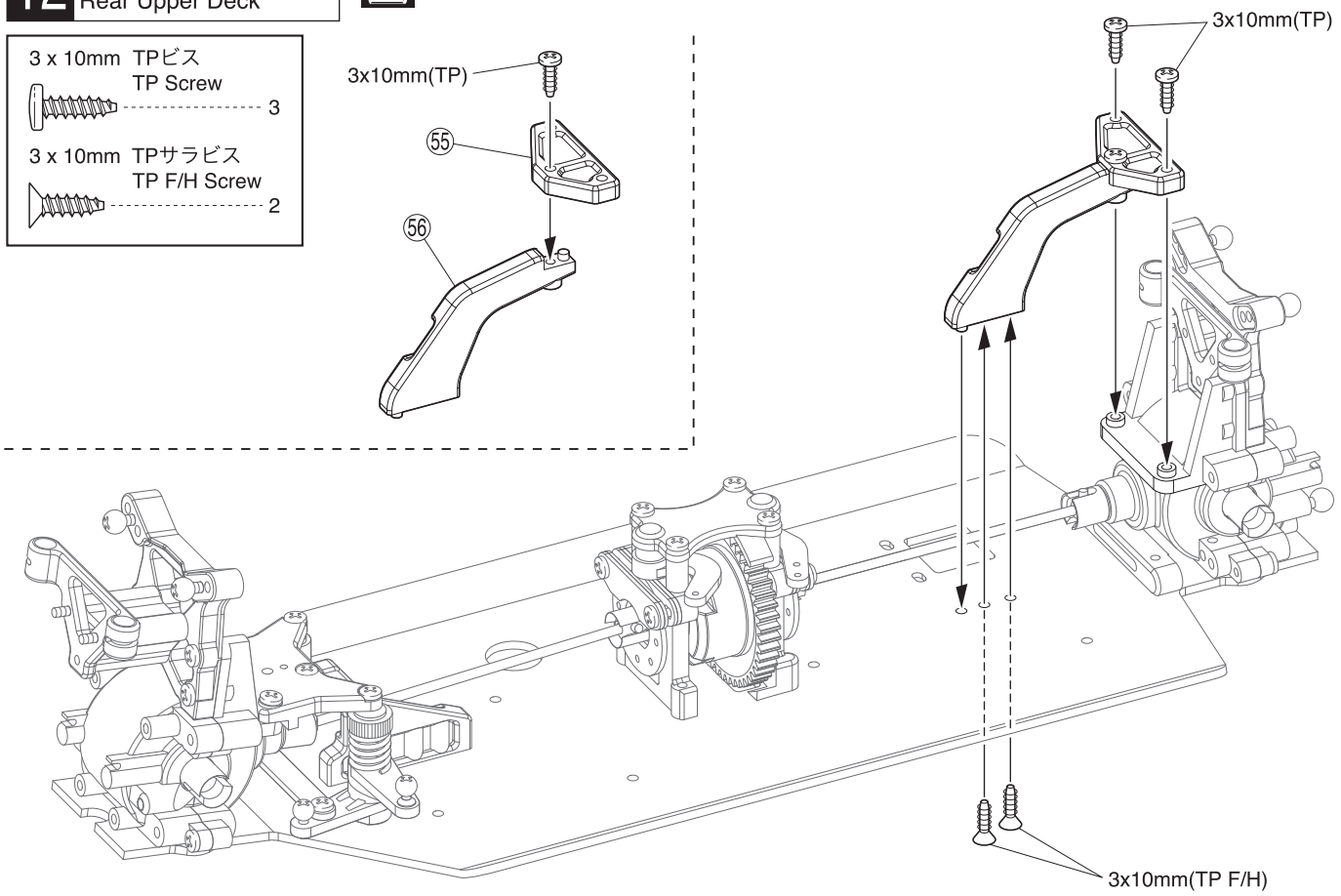

13 フロントサスアーム Front Suspension Arm

No.6

61 3 x 39mm シャフト Shaft ---------- 2

60 3 x 46mm シャフト Shaft ---------- 2

2.6 x 6mm TPビス TP Screw ---------- 2

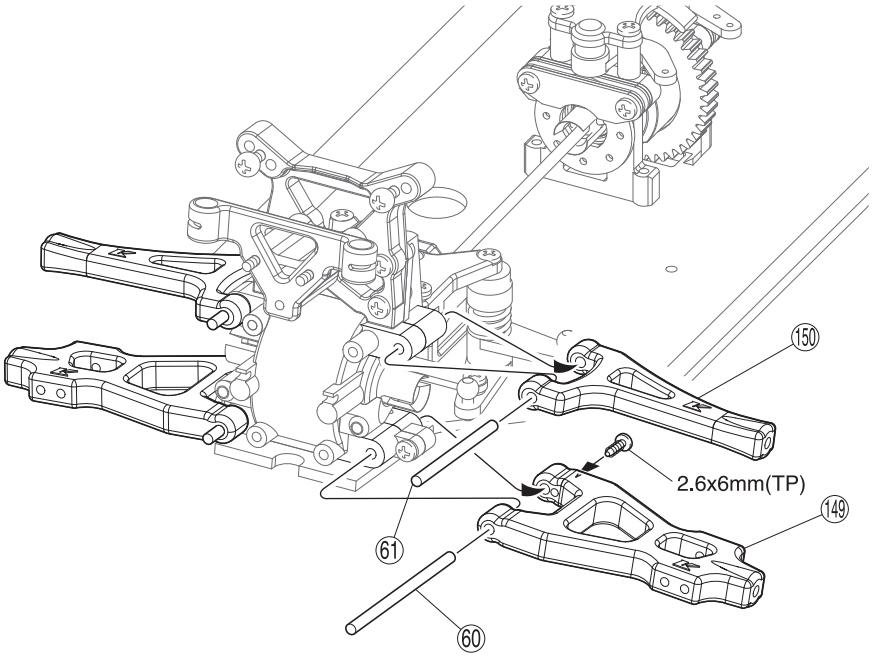

L/R

149, 150 サスアームは前後左右共通です。
149, 150 suspension arms are interchangeable between front / rear and left / right.

使用する袋詰。 Part bags used.

注意して組立てる所。 Pay close attention here!

L/R 左右同じように組立てる。 Assemble left and right sides the same way.

14 フロントバンパー Front Bumper

No.6

3 x 10mm TPビス TP Screw ---------- 8

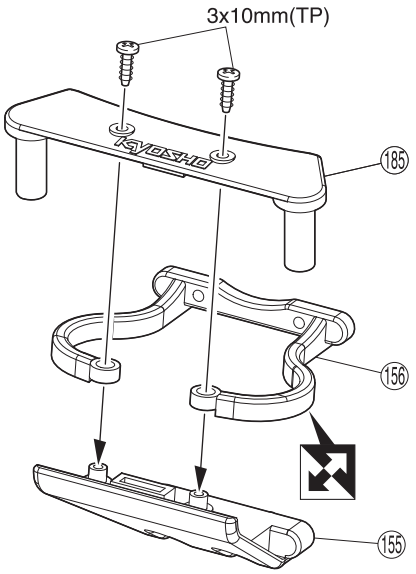

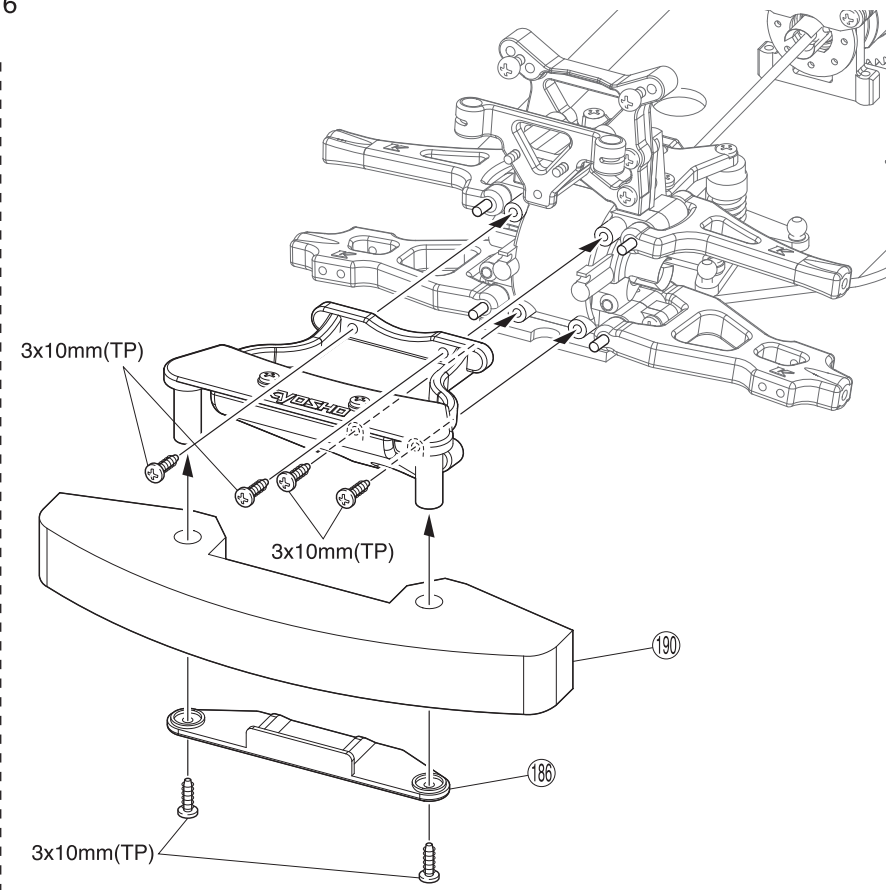

15 リヤサスアーム Rear Suspension Arm

No.6

(64) 3 x 56mm シャフト Shaft ---------- 2

(61) 3 x 39mm シャフト Shaft ---------- 2

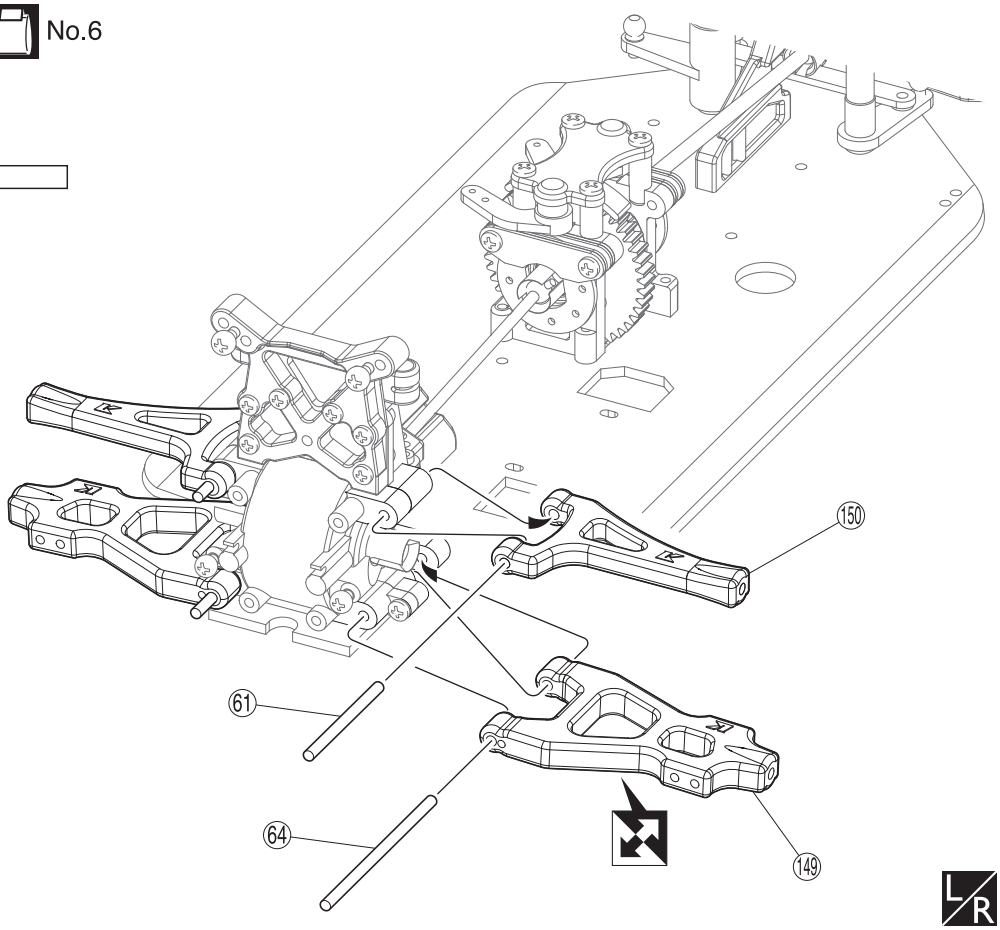

使用する袋詰。 Part bags used.

左右同じように組立てる。 Assemble left and right sides the same way.

向きに注意。 Note the direction.

16 リヤバンパー Rear Bumper

No.6

3 x 10mm TPビス TP Screw ---------- 4

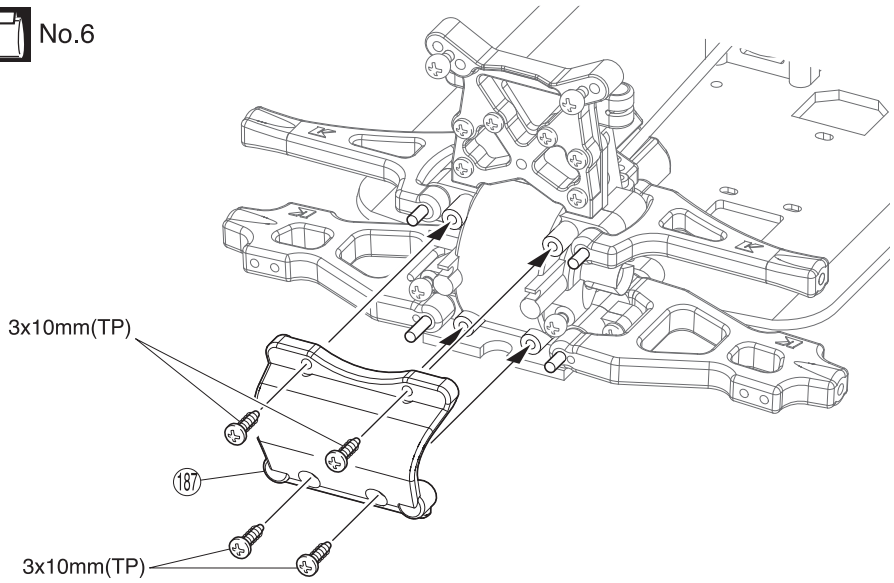

17 ステアリングナックル, リヤナックル Steering Knuckle, Rear Knuckle

No.7

A ステアリングナックル用のみ、㉔ピロボールを取り付ける。
Install ㉔ pillow ball on steering knuckle only.

⑬ 12x18x4mm ベアリング Ball Bearing ---------- 4

㊾ 6 x 12mm ベアリング Ball Bearing ---------- 4

㉓ 11mm ピロボール Pillow Ball ---------- 8

㉔ 5.8mm ピロボール Pillow Bal ---------- 2

⑩ 2 x 10.8mm ピン Pin ---------- 4

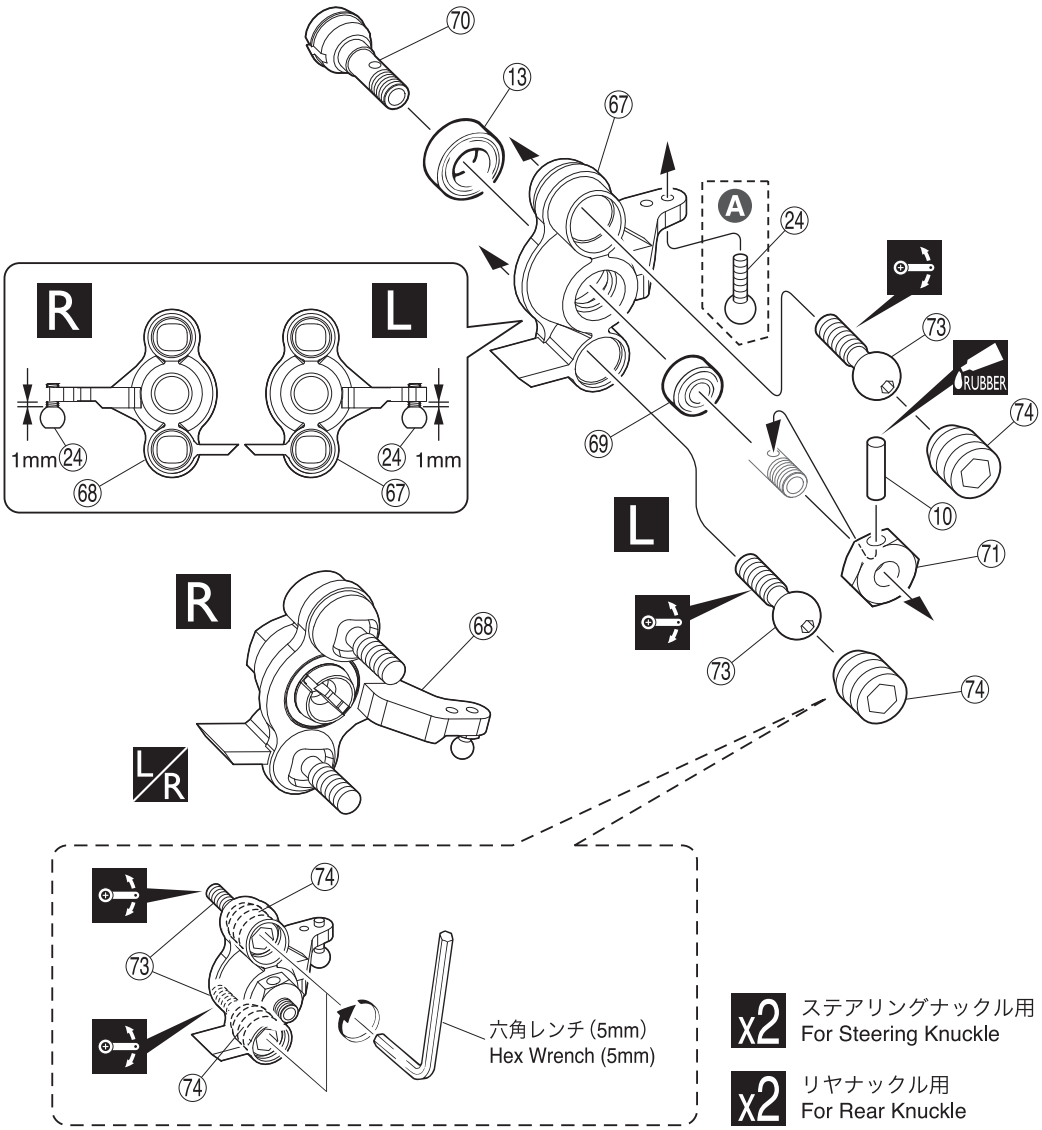

x2 ステアリングナックル用 For Steering Knuckle

x2 リヤナックル用 For Rear Knuckle

使用する袋詰。 Part bags used.

可動するように組立てる。 Ensure smooth, non-binding movement when assembling.

L/R 左右同じように組立てる。 Assemble left and right sides the same way.

x2 2セット組立てる(例)。 Assemble as many times as specified.

RUBBER ゴム系接着剤で接着する。 Apply rubber type glue.

L 左側用。 For Left.

R 右側用。 For Right.

18 ステアリングナックル Steering Knuckle

No.7

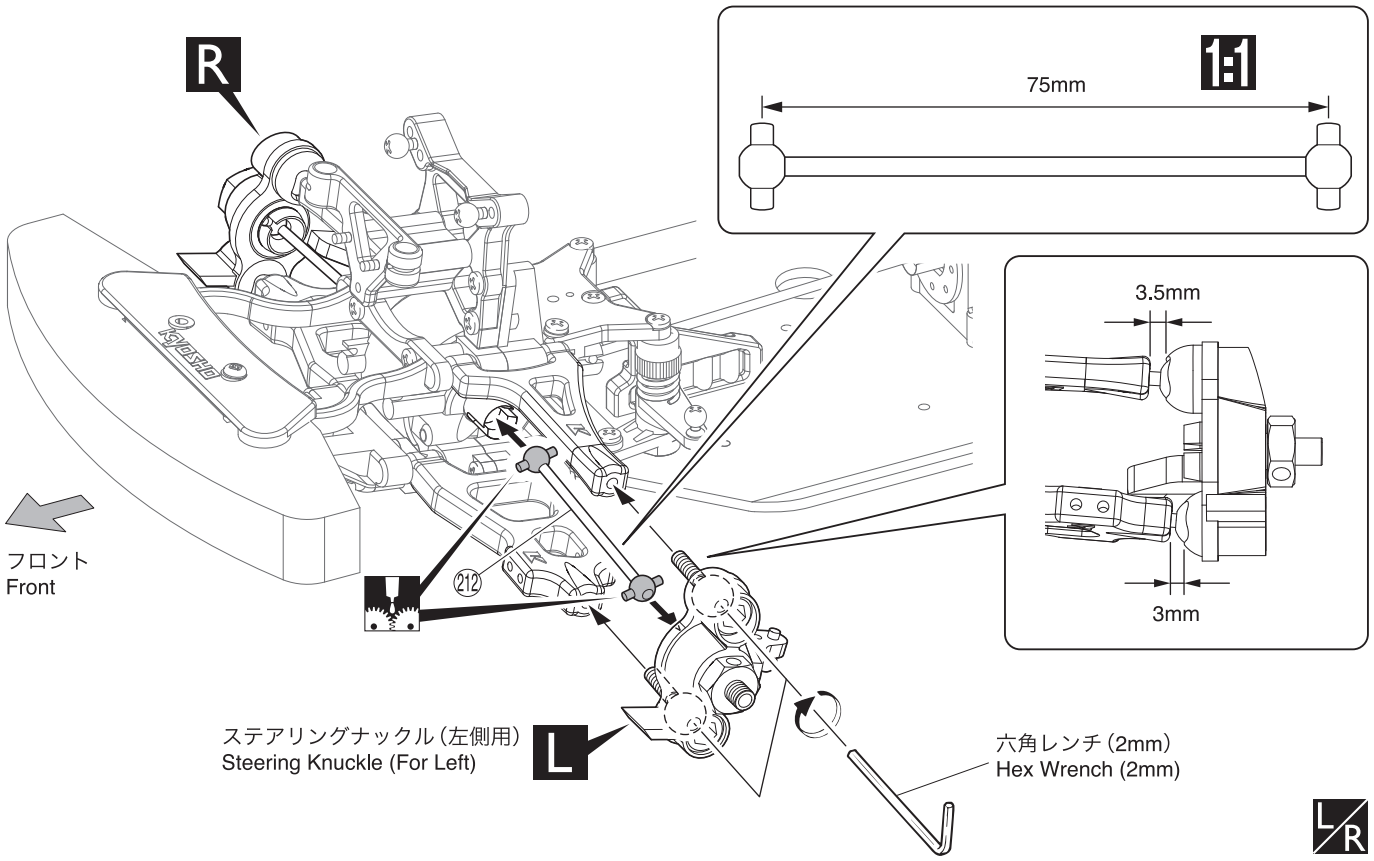

19 リヤナックル Rear Knuckle

No.7

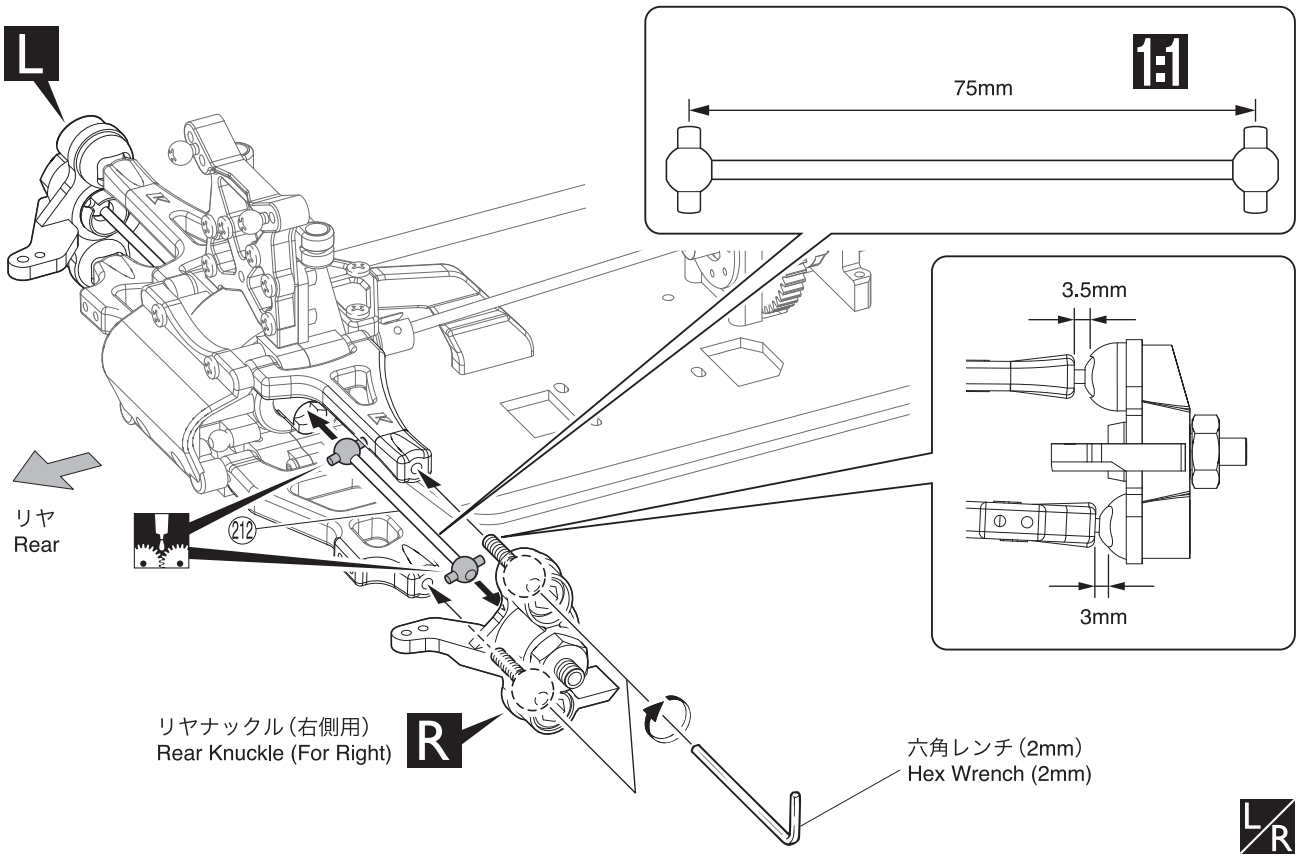

使用する袋詰。 Part bags used.
グリスを塗る。 Apply grease.
L/R 左右同じように組立てる。 Assemble left and right sides the same way.
1:1 原寸図。 True-to-scale diagram.
L 左側用。 For Left.
R 右側用。 For Right.

20 ステアリングロッド Steering Rod

No.8

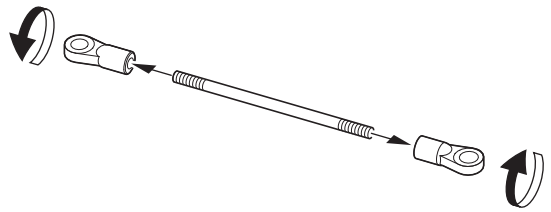

●ステアリングロッド
Steering Rod

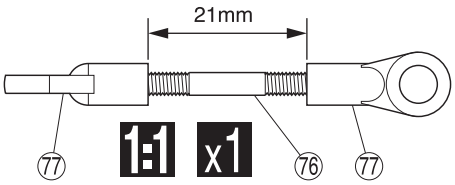

●ステアリングタイロッド
Steering Tie Rod

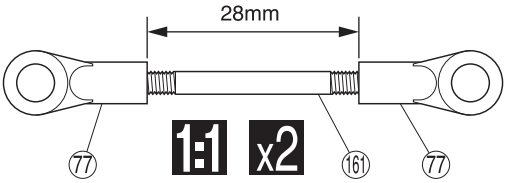

⑯ 3 x 30mm アジャスタブルロッド Adjustable Rod	1
⑰ 5.8mm ボールエンド Ball End	6
⑯1 3 x 40mm アジャスタブルロッド Adjustable Rod	2

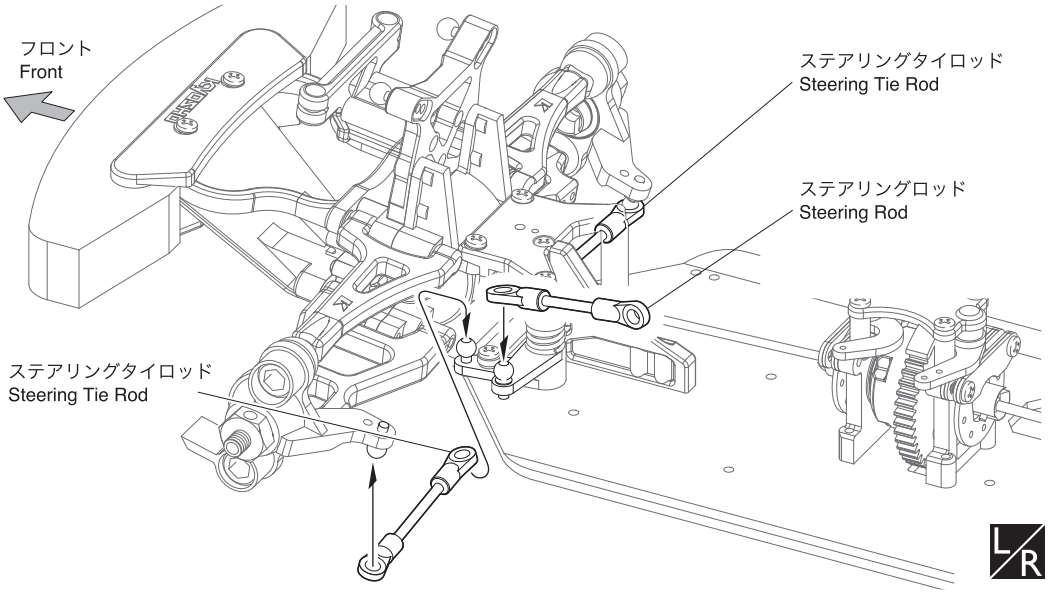

21 リヤタイロッド Rear Tie Rod

No.8

3 x 15mm サラビス F/H Screw	2
⑰6 4 x 14mm セットビス Set Screw	2
⑧1 6.8mm ボール Ball	2
⑧0 6.8mm ボールエンド Ball End	2
⑭2 3mm テーパーワッシャー Tapered Washer	2

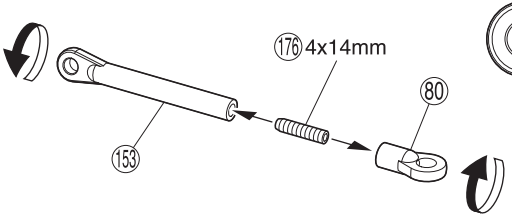

●リヤタイロッド
Rear Tie Rod

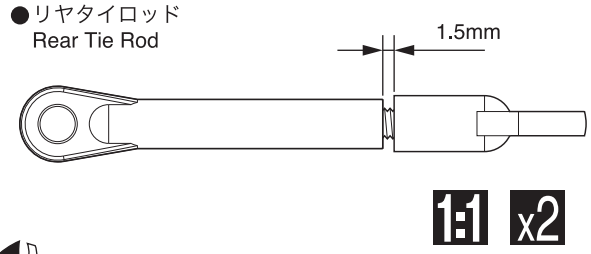

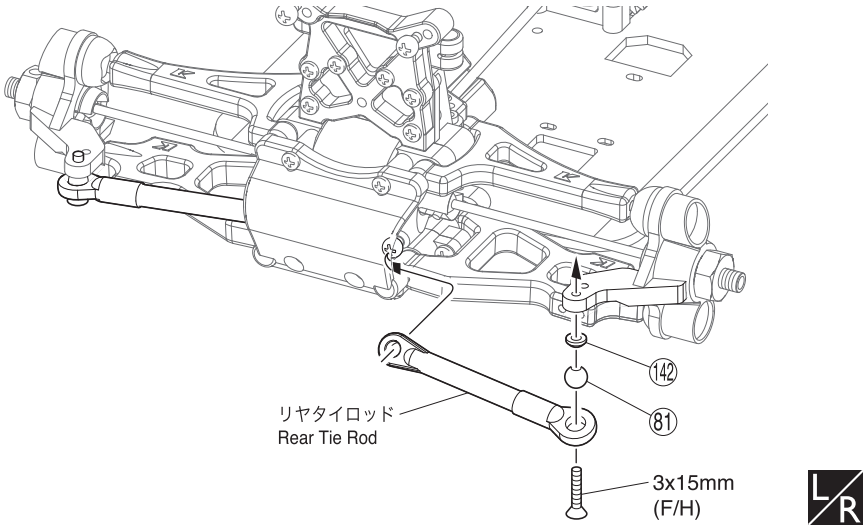

使用する袋詰。 Part bags used.
x2 2セット組立てる(例)。 Assemble as many times as specified.
1:1 原寸図。 True-to-scale diagram.
L/R 左右同じように組立てる。 Assemble left and right sides the same way.

22 ダンパー Shock Absorber

No.9

2.6mm ナイロンナット Nylon Nut ---------- 4

⑧⑤ Oリング O-ring ---------- 4

⑧⑦ 6.8mm ボールエンド (S) Ball End (S) ---------- 4

⑧③ ピストン Piston ---------- 4

2.6 x 6.8 x 0.5mm ワッシャー Washer ---------- 4

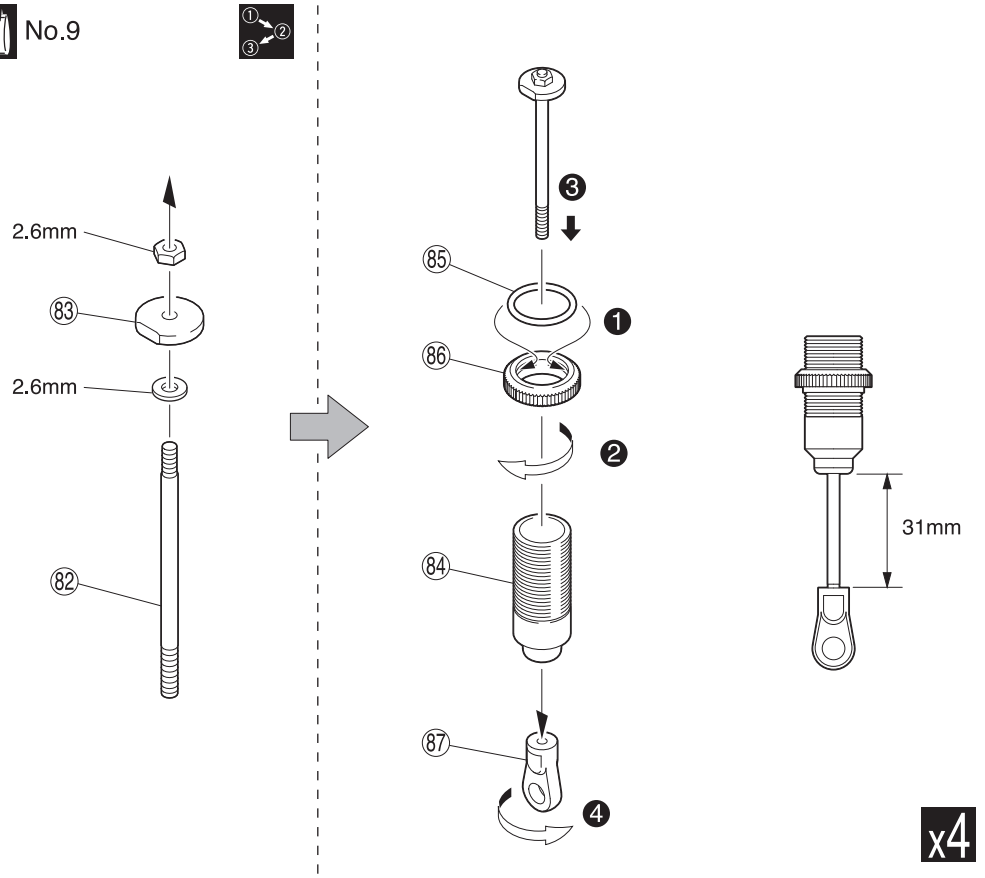

23 ダンパー Shock Absorber

No.9

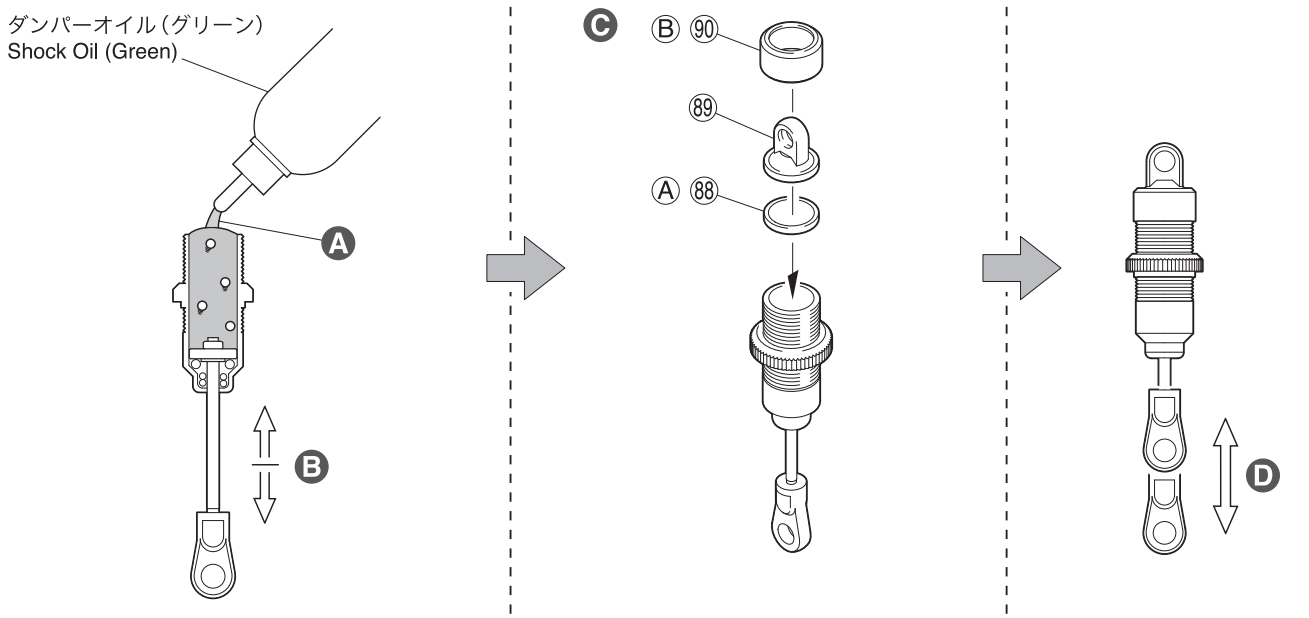

A 多少もり上がるぐらいまで入れる。
Fill in until shock oil nearly overflows.

B 上下させ、気泡をとる。
Then, gently move the piston up and down to get rid of air bubbles.

C ピストンを下げて、Ⓐをかぶせて余分なオイルを出します。その後、ゆっくりとⒷをしめこみます。
Pull piston down, cover with Ⓐ & remove excess oil. Then slowly screw on Ⓑ.

D スムーズに動くか確認する。
Check if piston moves smoothly.

使用する袋詰。 Part bags used.

x4 4セット組立てる (例)。 Assemble as many times as specified.

番号の順に組立てる。 Assemble in the specified order.

24 ダンパー Shock Absorber

No.9

⑭ 6.8mm ボール Ball ---------- 4

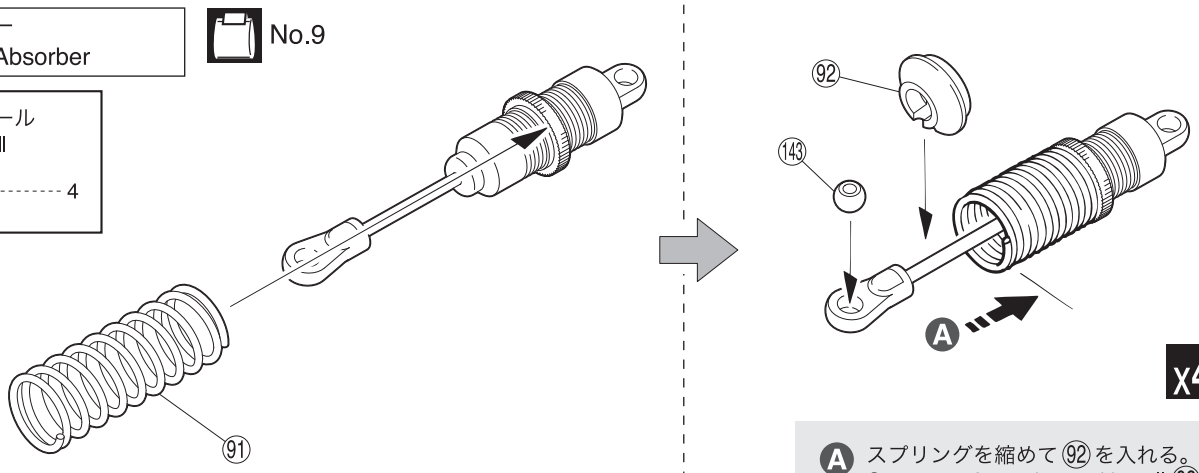

x4

A スプリングを縮めて ⑨② を入れる。
Compress the spring and install ⑨②.

25 ダンパー Shock Absorber

No.10

< フロント >
< Front >

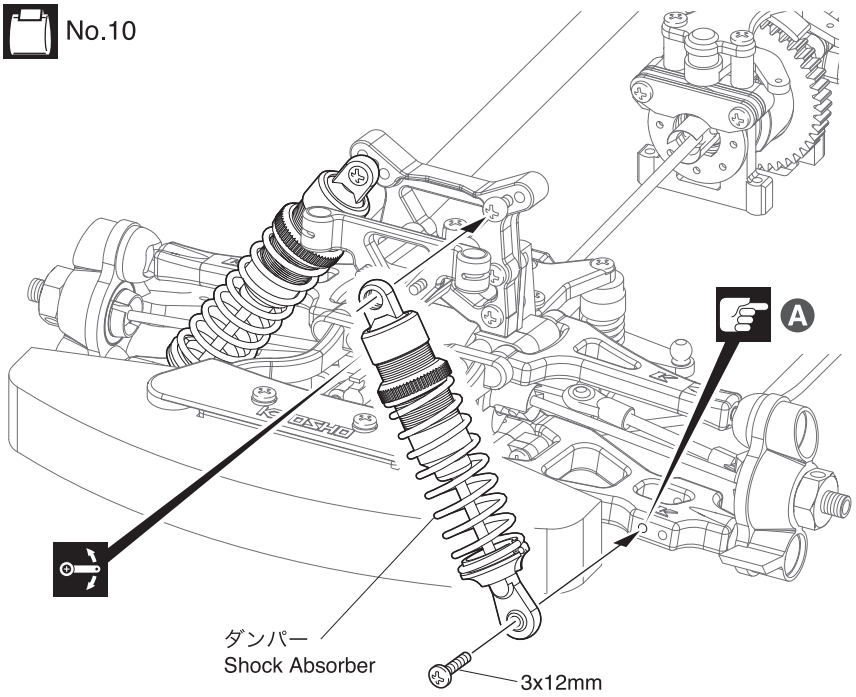

3 x 12mm ビス Screw ---------- 2

L/R

< リヤ >
< Rear >

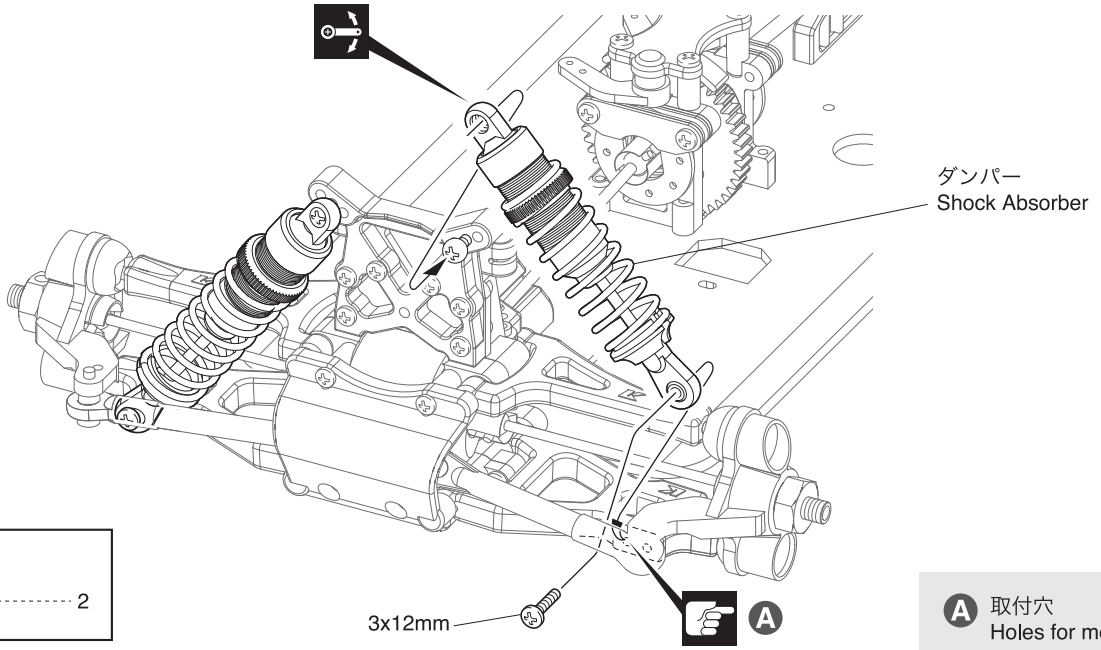

3 x 12mm ビス Screw ---------- 2

L/R

A 取付穴
Holes for mounting.

使用する袋詰。 Part bags used.
L/R 左右同じように組立てる。 Assemble left and right sides the same way.
x4 4セット組立てる（例）。 Assemble as many times as specified.
注意して組立てる所。 Pay close attention here!
可動するように組立てる。 Ensure smooth, non-binding movement when assembling.

26 ステアリングサーボ Steering Servo

No.10

3 x 10mm TPビス TP Screw ---------- 4

㉔ 5.8mm ピロボール Pillow Ball ---------- 1

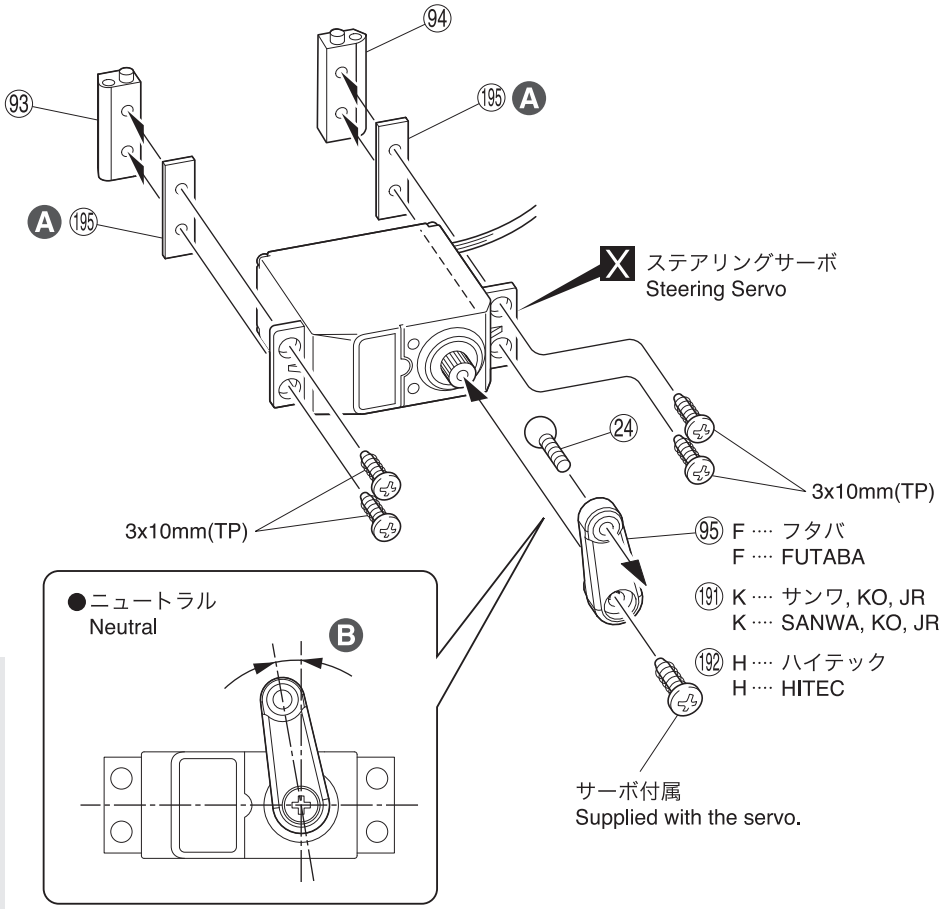

A 下のサイズの場合は ⑲⑤ を使用します。
If size is as shown below, use part ⑲⑤.

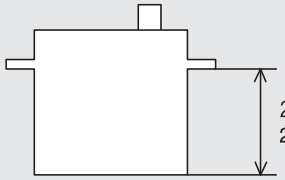

B 1コマずらす。
Turn 1 notch.

27 メカボックス Radio Box

No.10

3 x 10mm TPビス TP Screw ---------- 1

3 x 15mm TPビス TP Screw ---------- 1

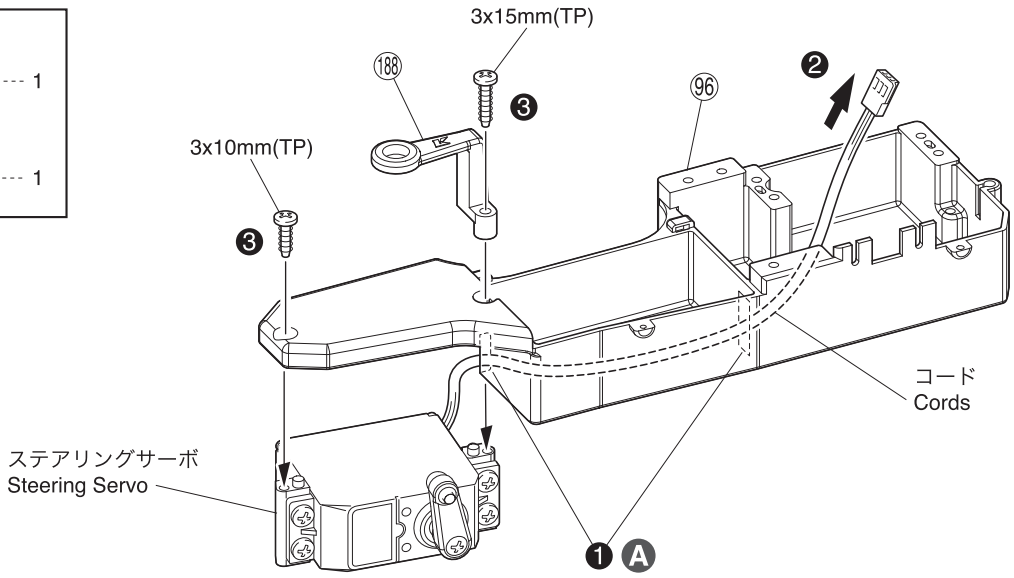

A コードをこの穴に通す。
Pass cord through this hole.

使用する袋詰。 Part bags used.

番号の順に組立てる。 Assemble in the specified order.

X 別購入品。 Must be purchased separately!

28 メカボックス Radio Box

No.10

3 x 12mm TPビス
TP Screw ---------- 4

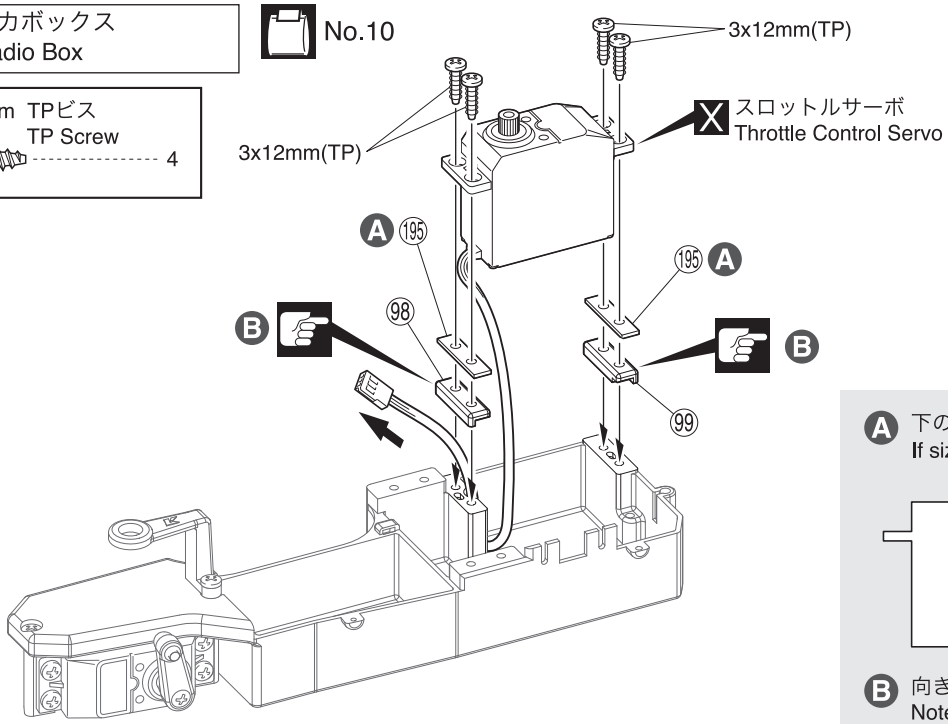

A 下のサイズの場合は 195 を使用します。
If size is as shown below, use part 195.

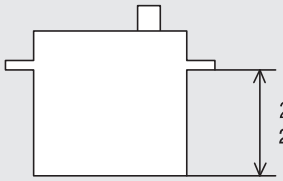

B 向きに注意。
Note the direction.

29 メカボックス Radio Box

No.10

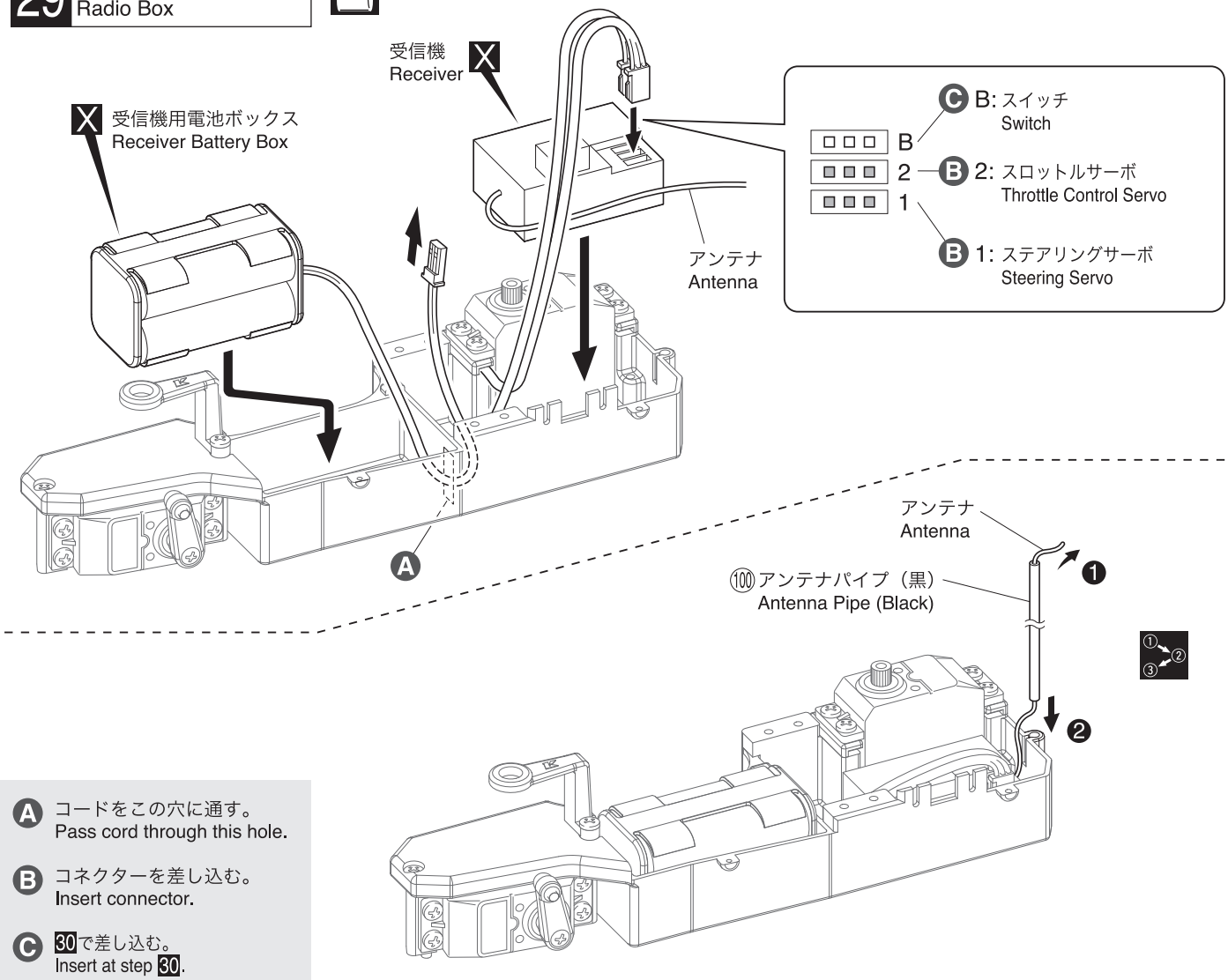

A コードをこの穴に通す。
Pass cord through this hole.

B コネクターを差し込む。
Insert connector.

C 30 で差し込む。
Insert at step 30.

使用する袋詰。 Part bags used.
注意して組立てる所。 Pay close attention here!
番号の順に組立てる。 Assemble in the specified order.
別購入品。 Must be purchased separately!

30 メカボックス Radio Box

No.10

Ⓐ 受信機のBに差し込む。
Insert into B on receiver.

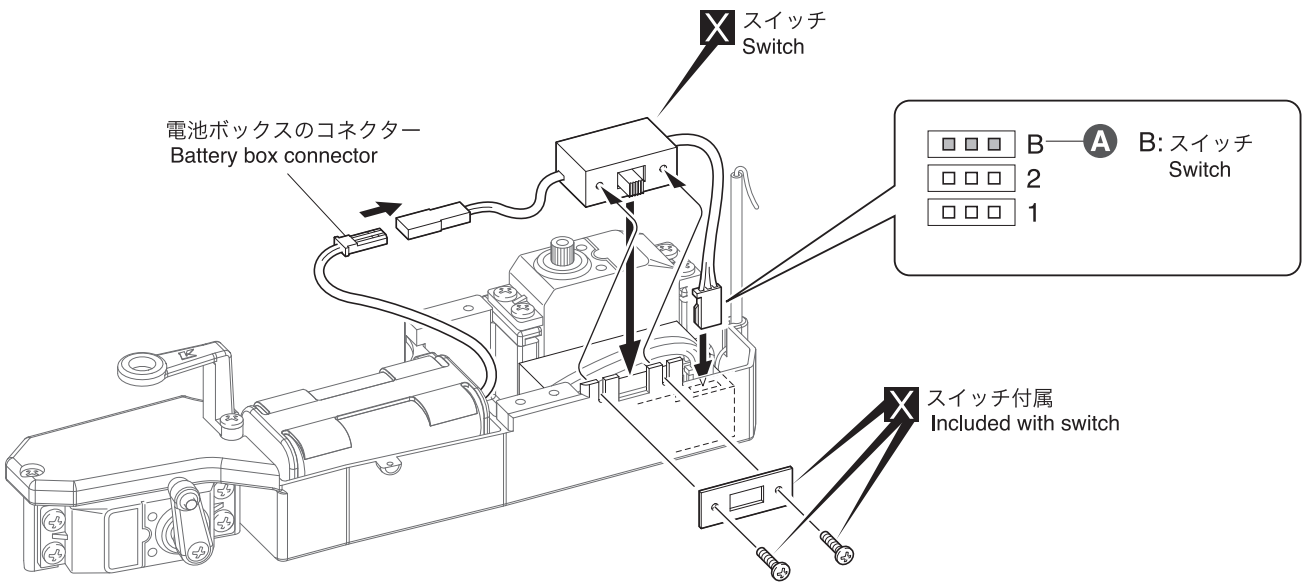

31 メカボックス Radio Box

No.10

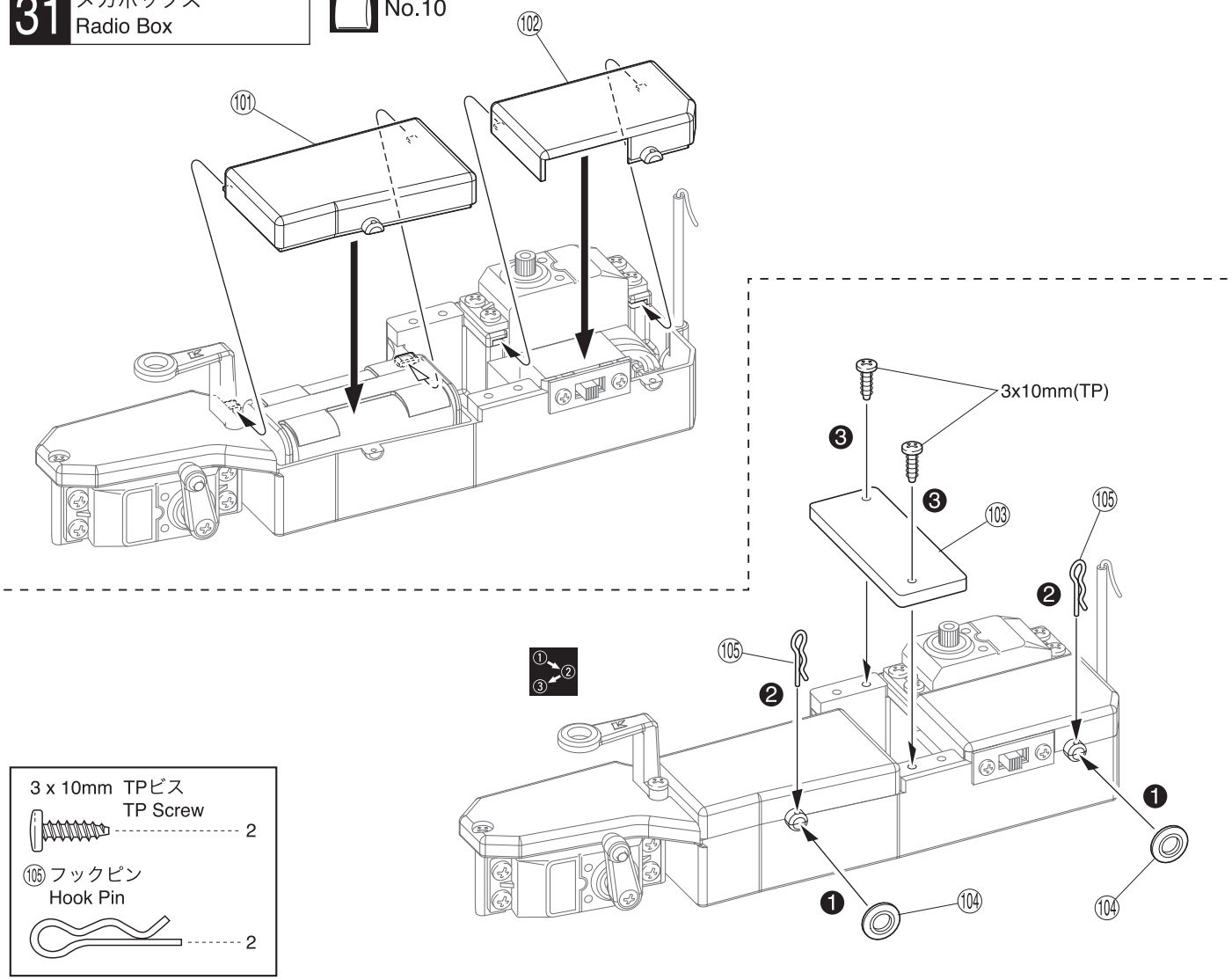

使用する袋詰。
Part bags used.

番号の順に組立てる。
Assemble in the specified order.

別購入品。
Must be purchased separately!

32 メカボックス Radio Box

No.10

3 x 10mm TPサラビス TP F/H Screw ---------- 4

メカボックス
Radio Box

3x10mm(TP F/H)

3x10mm(TP F/H)

3x10mm(TP F/H)

3x10mm(TP F/H)

ステアリングロッド
Steering Rod

33 エンジン, マフラー Engine, Muffler

No.11

118 117 118

116 115

119

エンジンアッセンブリー
Engine Assembly

3x25mm

3 x 25mm キャップビス Cap Screw ------ 2

使用する袋詰。 Part bags used.

余分をカットする。 Cut off excess.

ネジロック剤を塗る。 Apply threadlocker (screw cement).

34 エンジン Engine

No.11

3 x 6mm ビス Screw ---------- 3

3 x 10mm TPサラビス TP F/H Screw ---------- 1

3 x 15mm サラビス F/H Screw ---------- 1

Ⓐ 紙1枚分のすき間をつくって固定する。
Tighten the screws with one sheet of paper inserted between both gears.

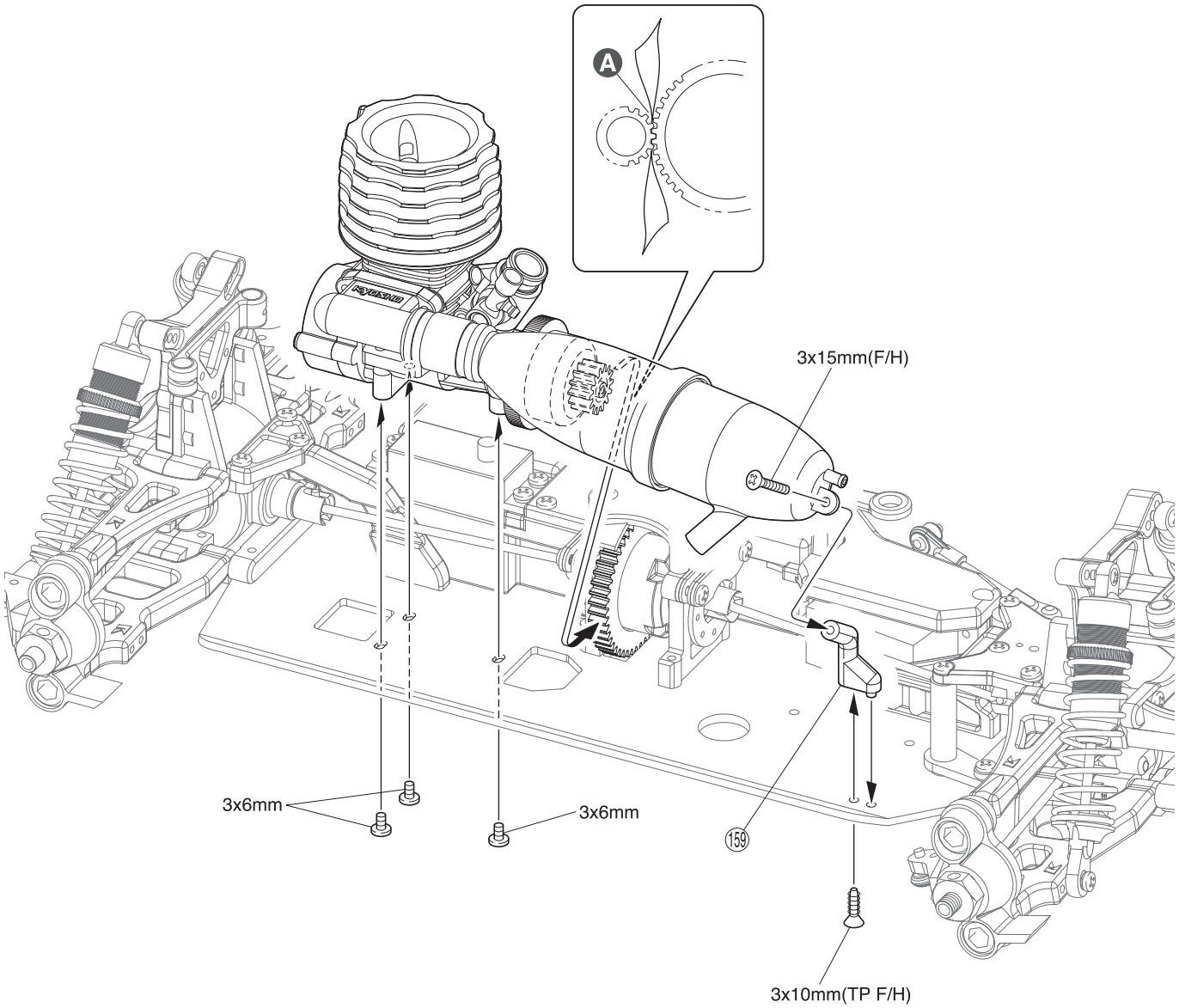

使用する袋詰。
Part bags used.

35 スロットルリンケージ Throttle Linkages

No.12

A シリコンチューブを6mmにカットする。
Cut the ⑬④ Silicone Tube to 6mm Length.

B この穴を使う。
Use this hole.

2 x 8mm TPビス TP Screw	1
⑫⑥ 3 x 3mm セットビス Set Screw	1
⑫⑦ クランクロッド Crank Rod	1
⑫② スロットルロッド Throttle Rod	1
⑫⑤ 2mm ストッパー Stopper	1
⑫③ スプリング Spring	1

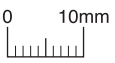

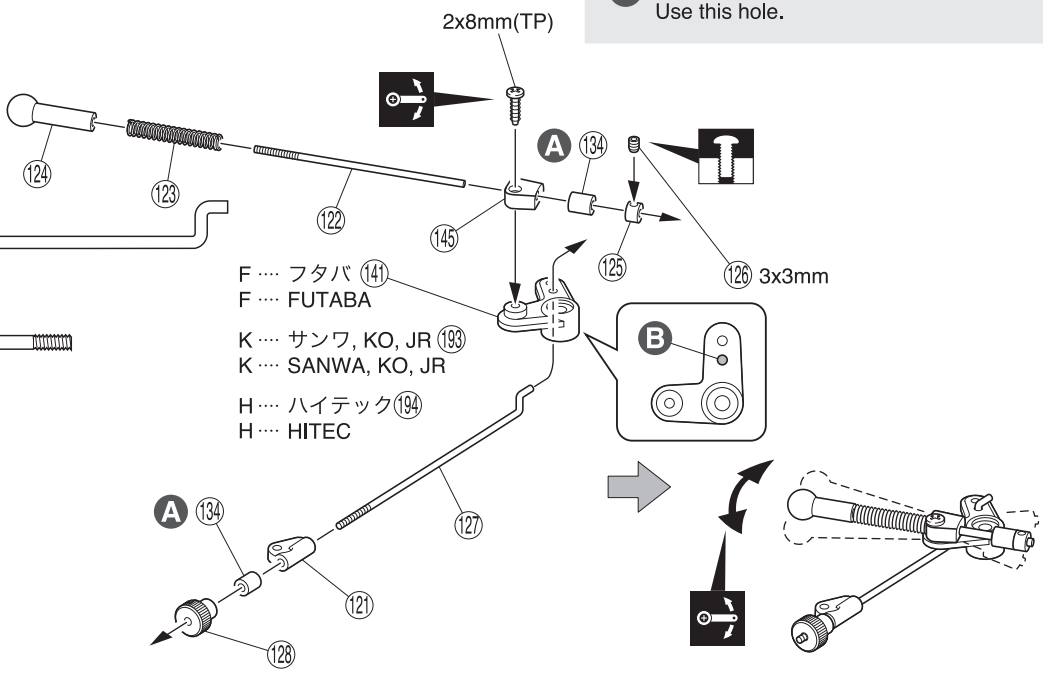

36 スロットルリンケージ Throttle Linkages

No.12

2 x 8mm TPビス TP Screw	2
⑫⑨ クランクロッド Crank Rod	1

A 1コマずらす。
Turn 1 notch.

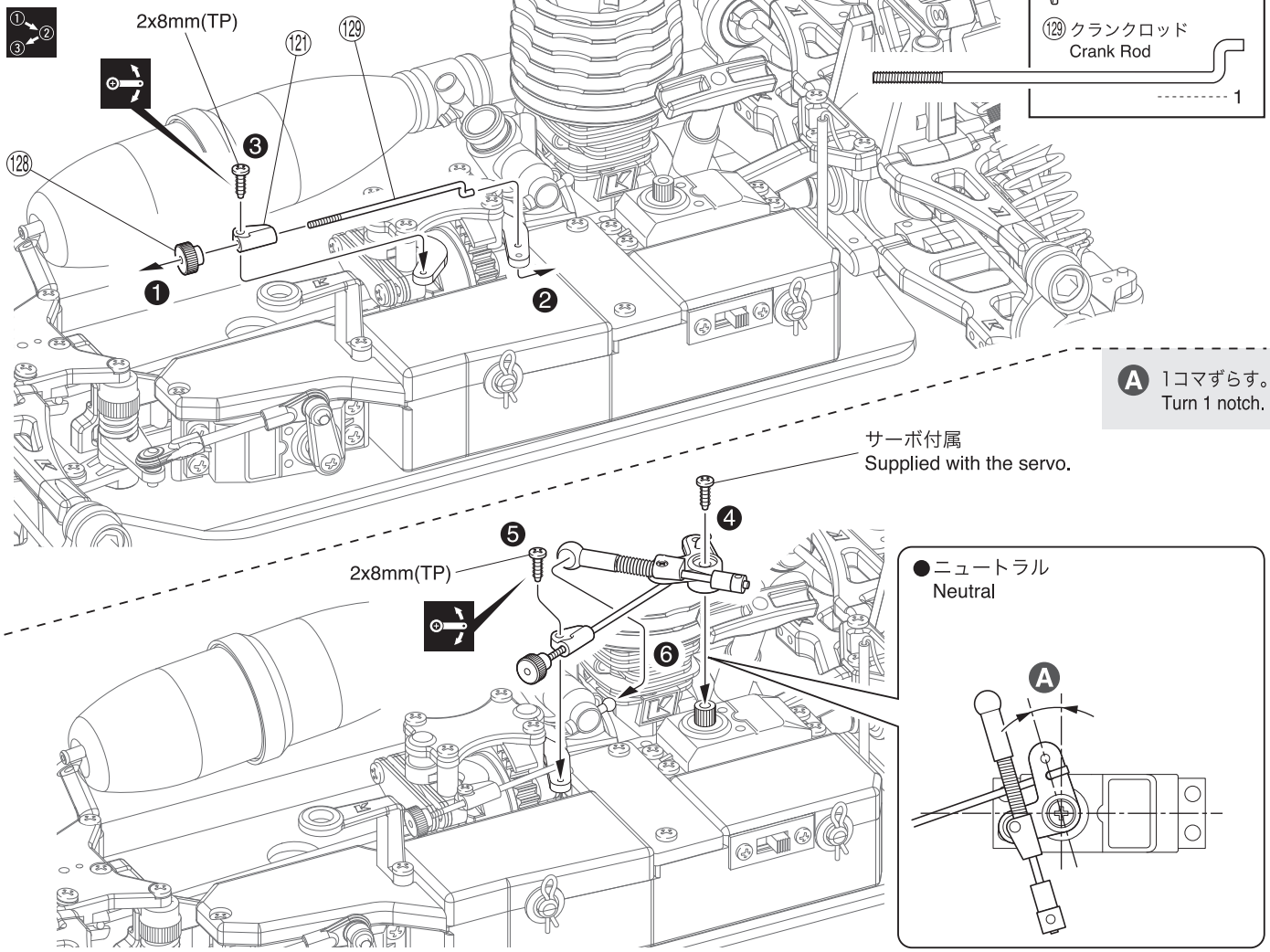

使用する袋詰。
Part bags used.

番号の順に組立てる。
Assemble in the specified order.

可動するように組立てる。
Ensure smooth, non-binding movement when assembling.

仮止め。
Temporarily tighten.

37 スロットルリンケージ Throttle Linkages

No.12

図の動きになるように(128)の位置を調整する。
Place (128) as illustration shown.

< ニュートラル >
< Neutral >

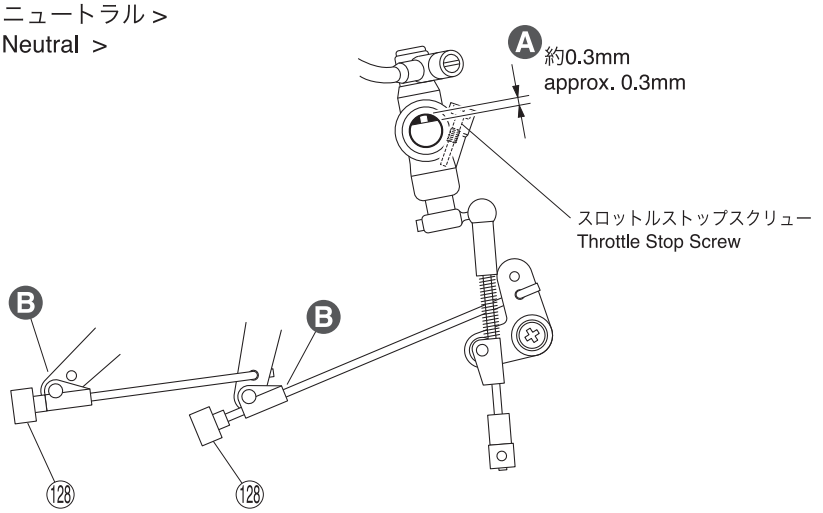

A スロットルストップスクリューで調整する。
Adjust the throttle stop screw.

B ブレーキが効きはじめる位置。
Position where brake starts working.

C スプリングが縮む。
Spring shrink.

< ハイ >
< High >

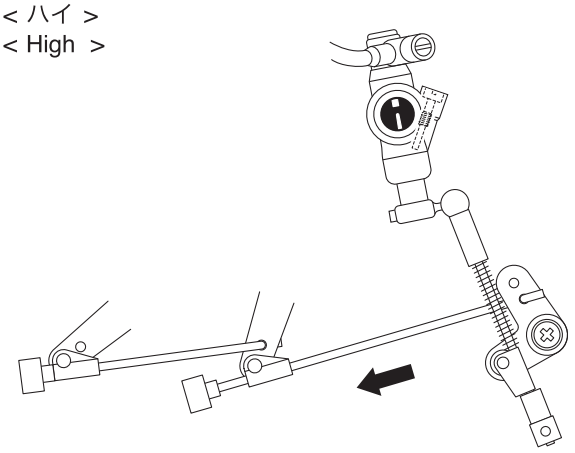

< ブレーキ >
< Brake >

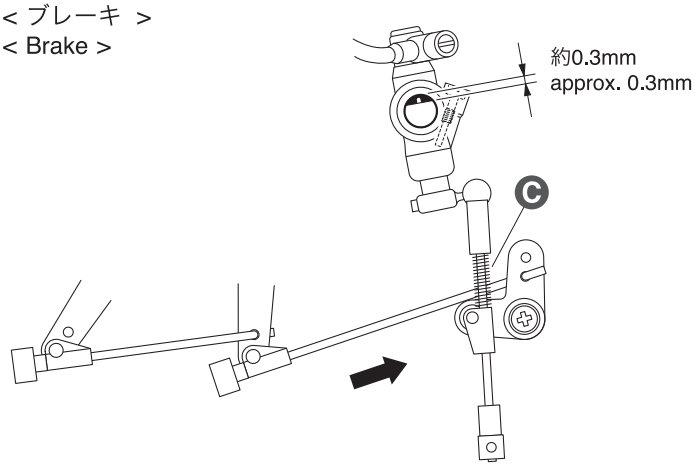

D 確認後、取付ける。
Confirm the setting before installation.

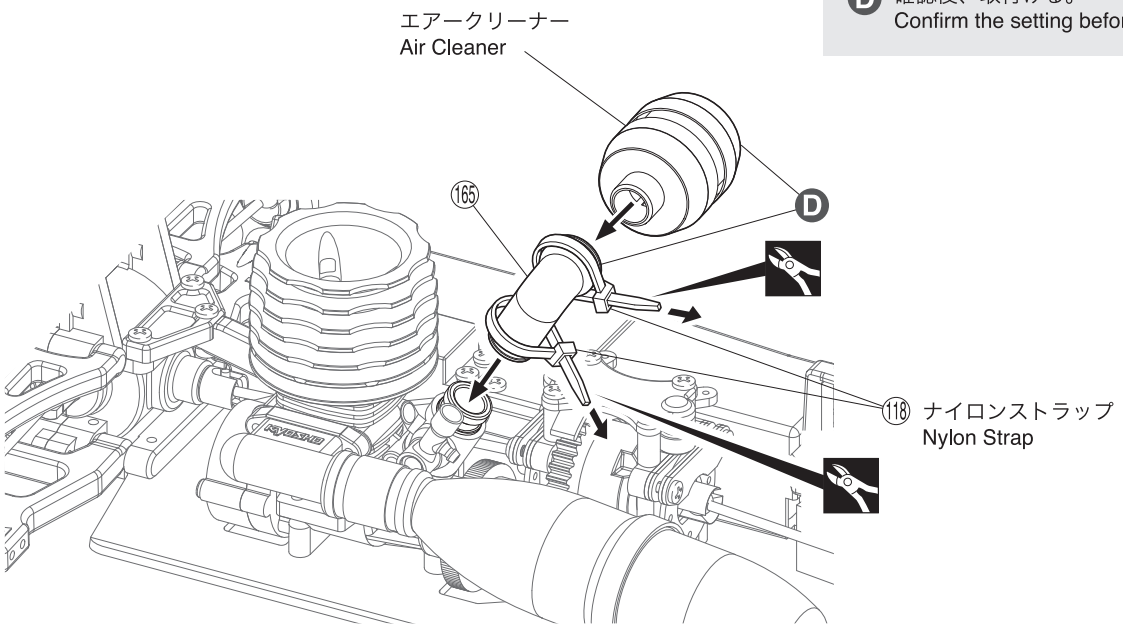

使用する袋詰。
Part bags used.

余分をカットする。
Cut off excess.

38 燃料タンク Fuel Tank

No.6,12

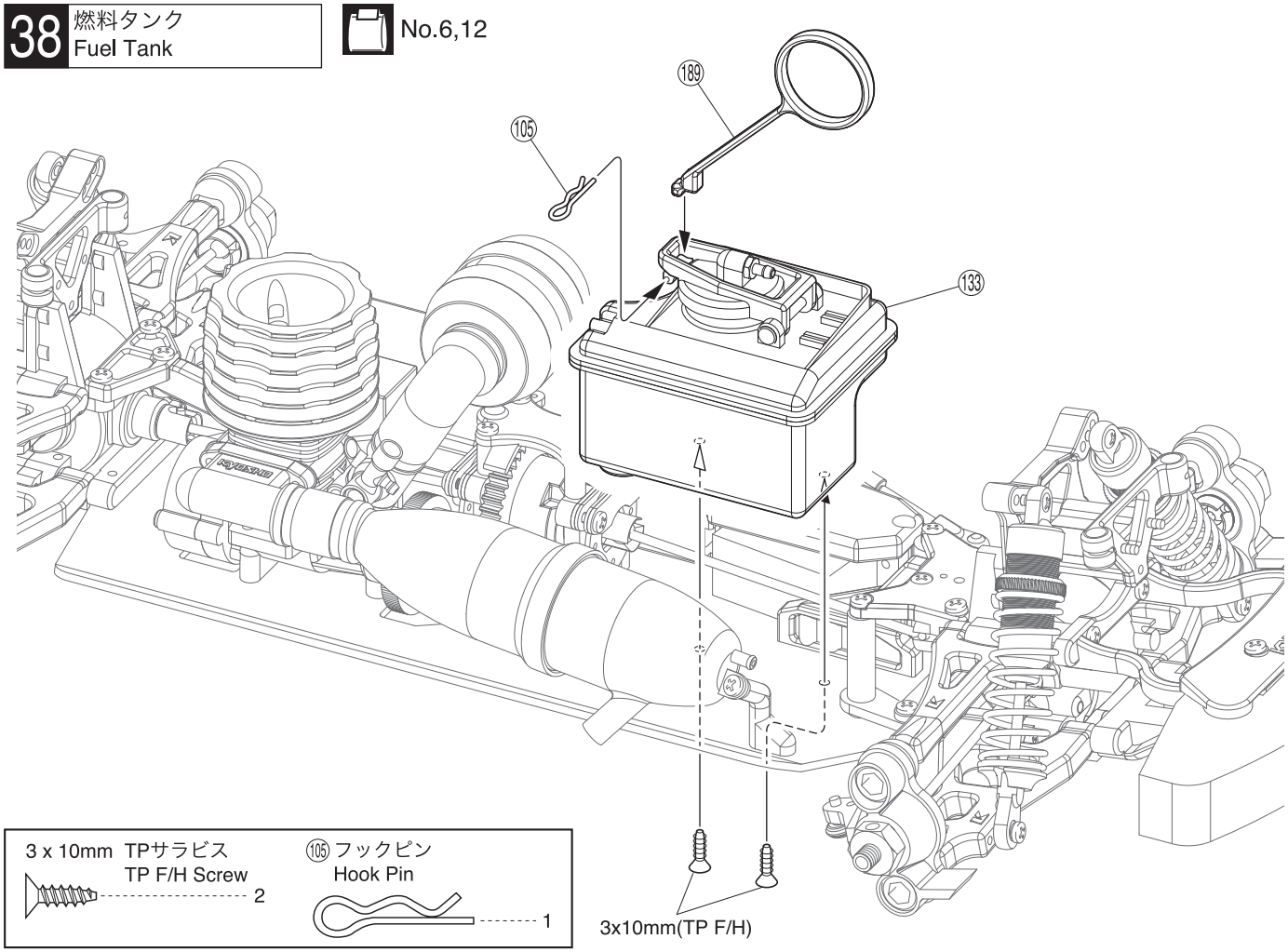

39 燃料タンク Fuel Tank

No.12

A シリコンチューブを120mmにカットする。
Cut the 134 Silicone Tube to 120mm Length.

B シリコンチューブを80mmにカットする。
Cut the 134 Silicone Tube to 80mm Length.

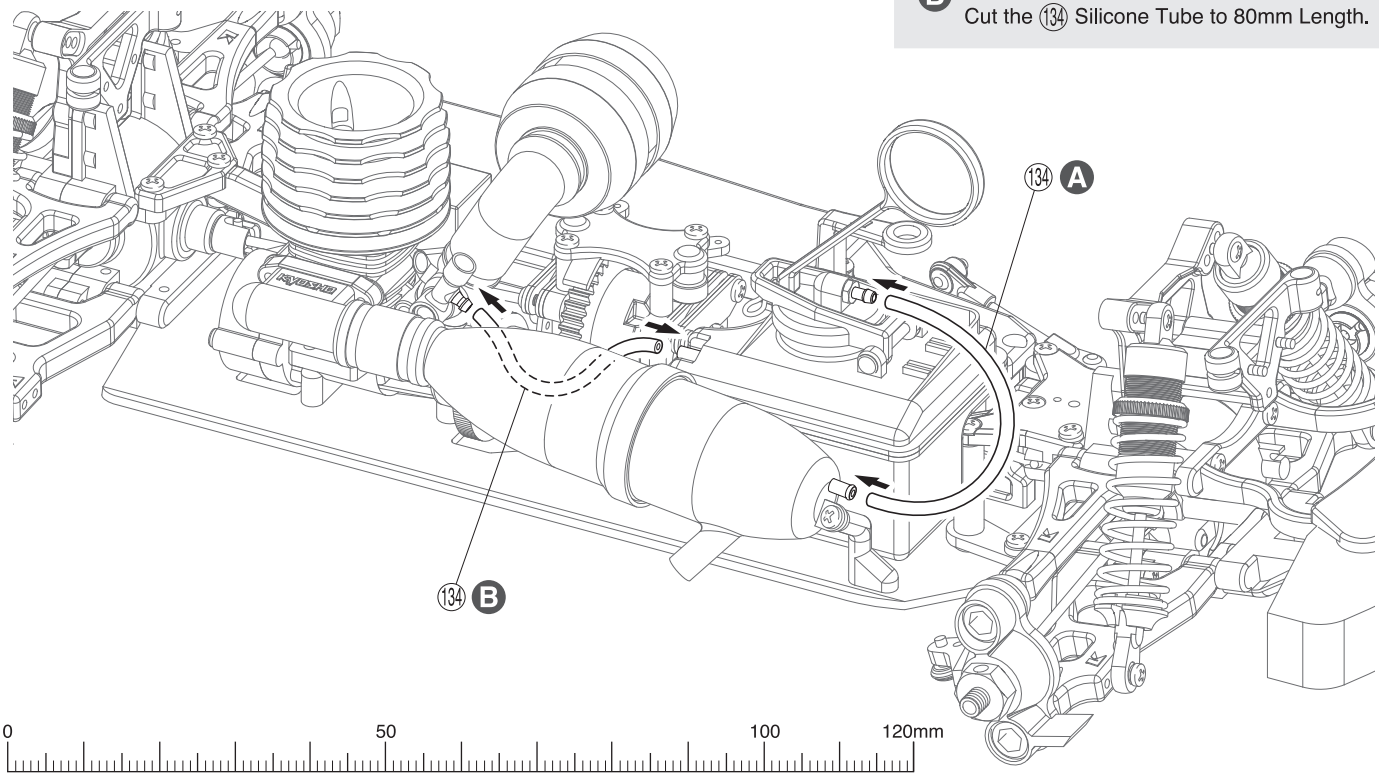

使用する袋詰。
Part bags used.

40 タイヤ＆ホイール Tire & Wheel

No.13

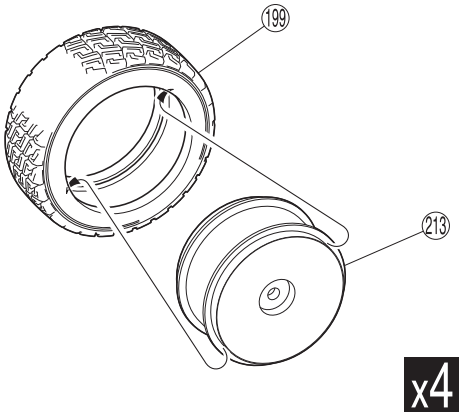

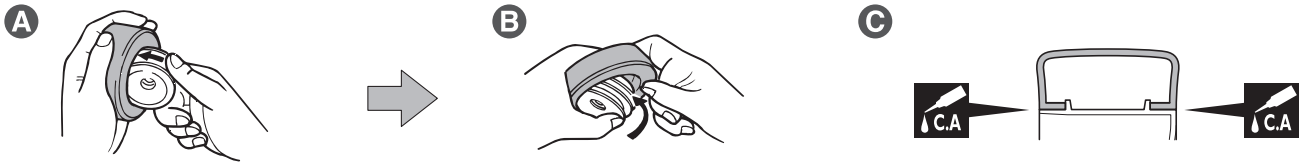

A ホイールを回しながら半分くらいタイヤにいれる。
Fit wheels inside tyres as shown.

B タイヤを強くひっぱりホイールを押しこむ。
Twist the tyre onto the wheel.

C ピッタリはめてからタイヤとホイールのつなぎ目に瞬間接着剤を流し接着する。
After fitting wheels to tyres, apply instant glue as shown.

41 タイヤ＆ホイール Tire & Wheel

No.13

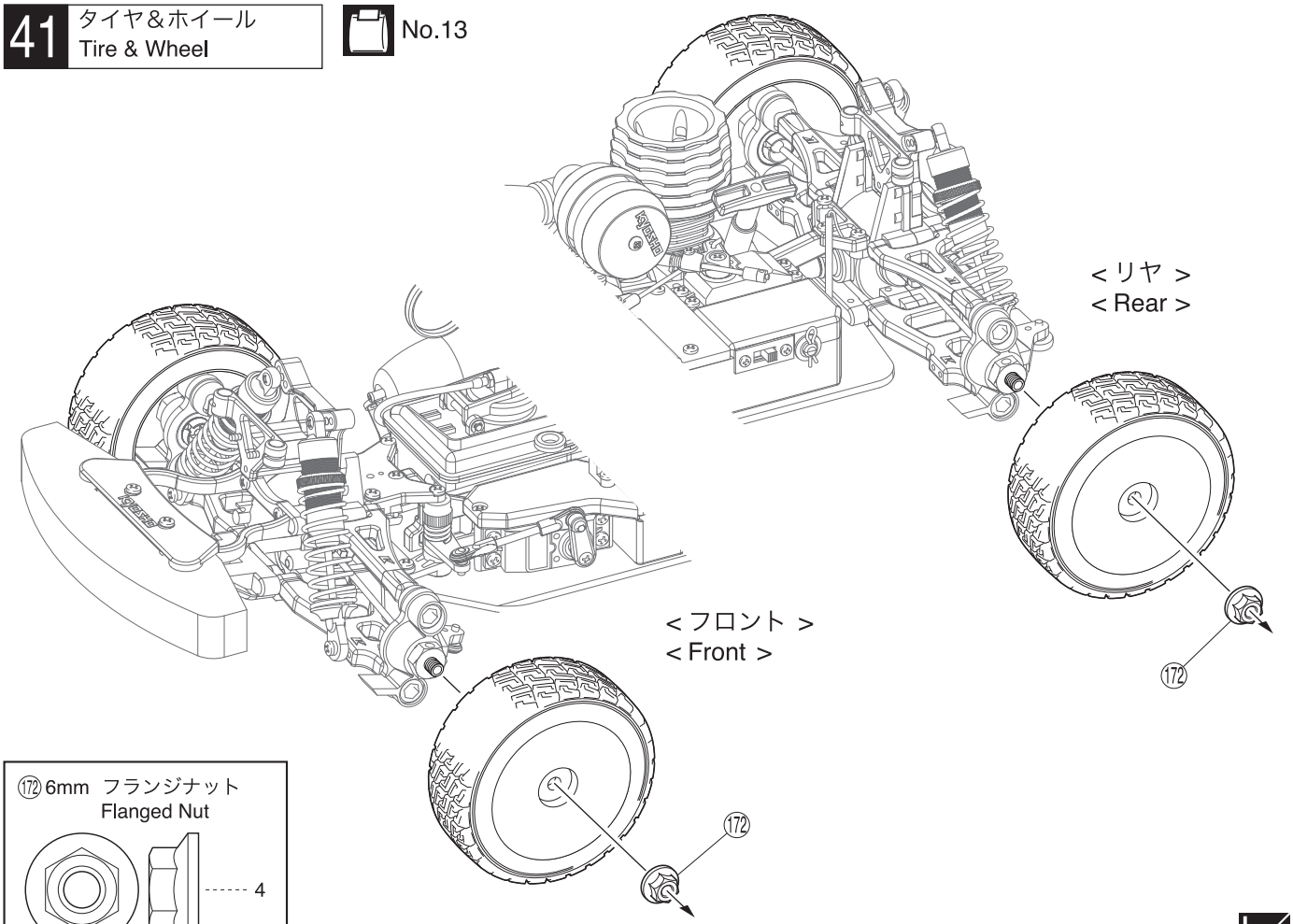

使用する袋詰。
Part bags used.

瞬間接着剤で接着する。
Apply instant glue (CA glue, super glue).

x4 ４セット組立てる（例）。
Assemble as many times as specified.

L/R 左右同じように組立てる。
Assemble left and right sides the same way.

42 ボディマウント Body Mounts

No.13

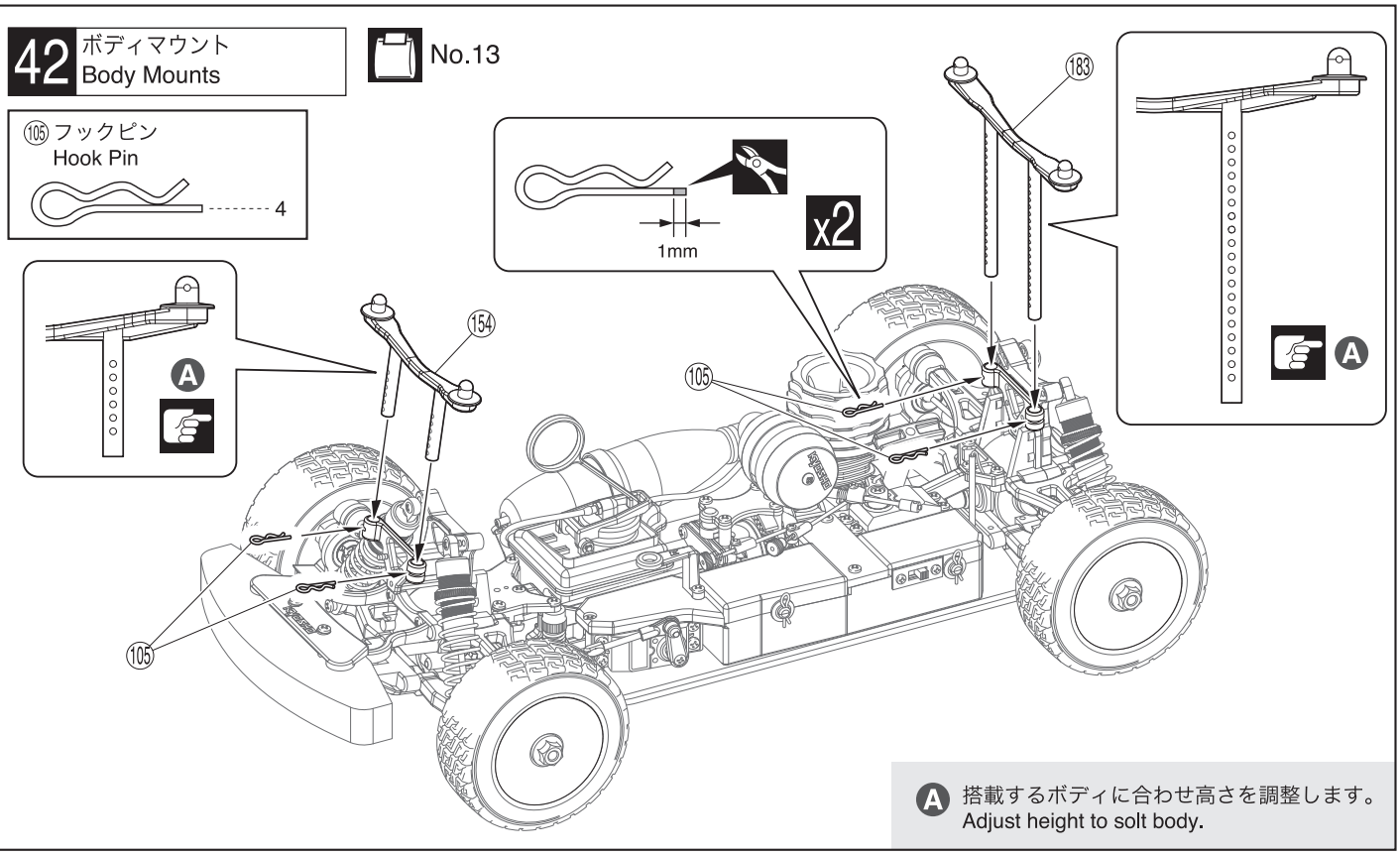

A 搭載するボディに合わせ高さを調整します。
Adjust height to solt body.

43 ボディの取付け Body Mounting

No.13

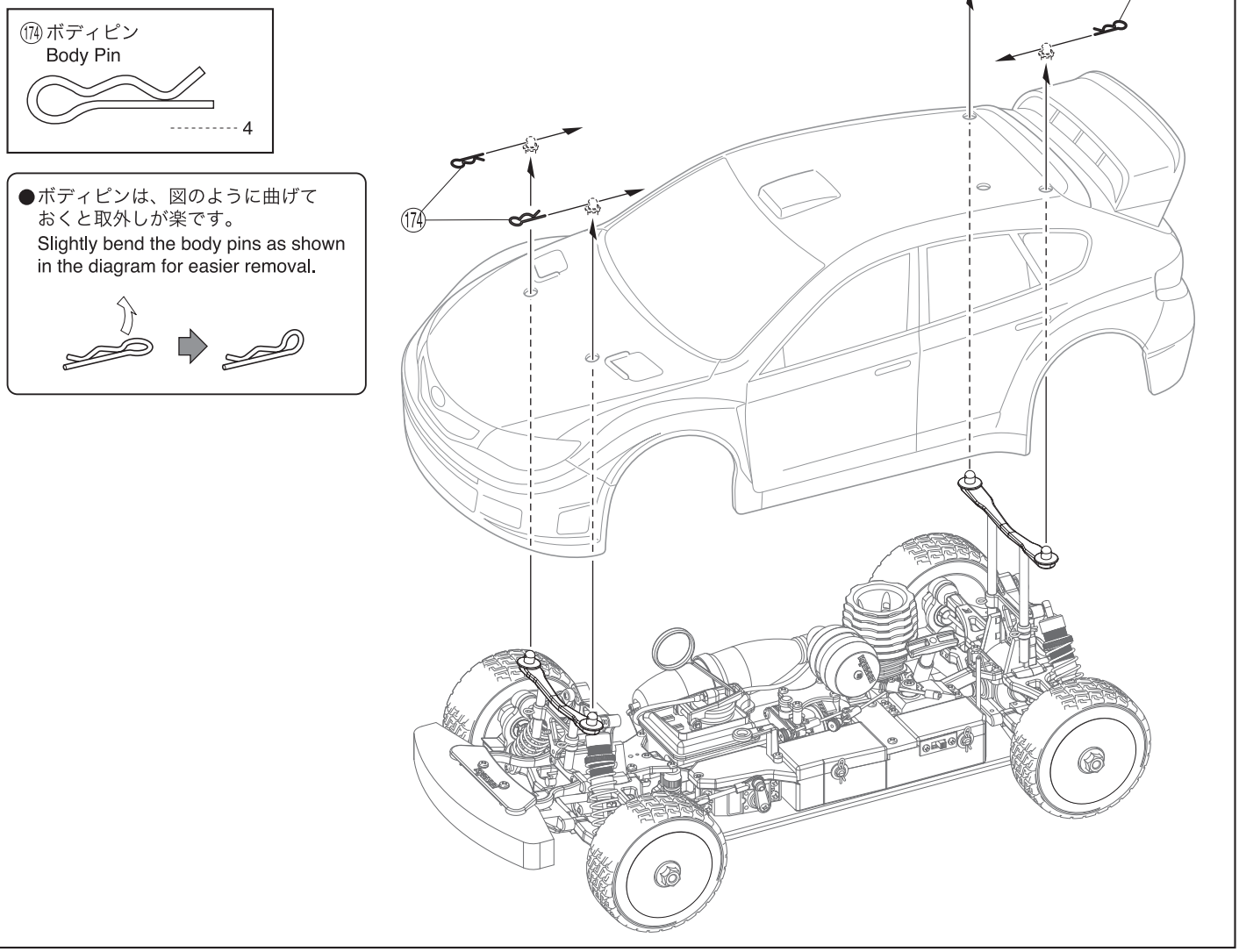

使用する袋詰。 Part bags used.
注意して組立てる所。 Pay close attention here!
x2 2セット組立てる(例)。 Assemble as many times as specified.
余分をカットする。 Cut off excess.

フロント/リヤギヤボックス
Front/Rear Gearbox

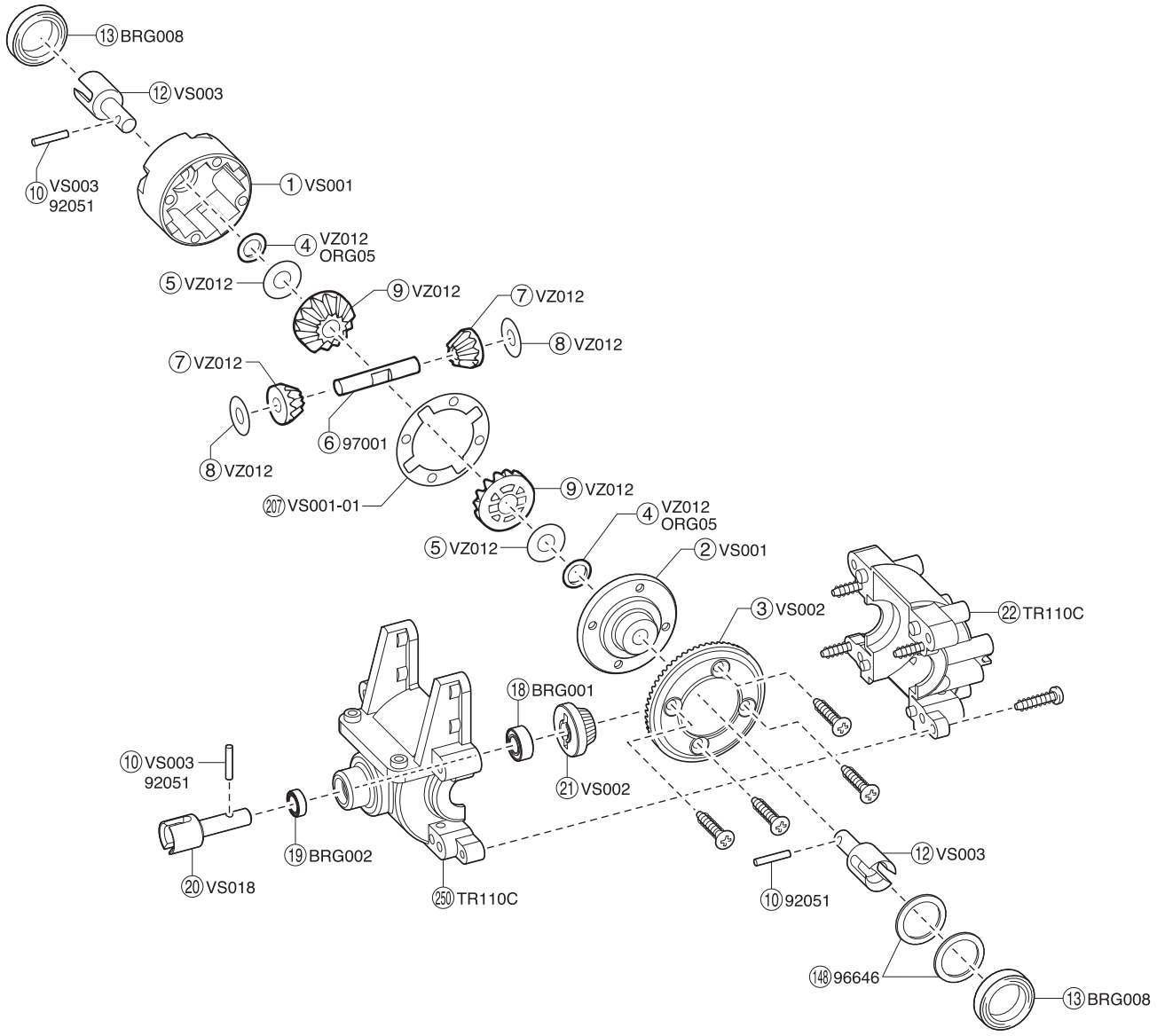

サーボセイバー
Servo Saver

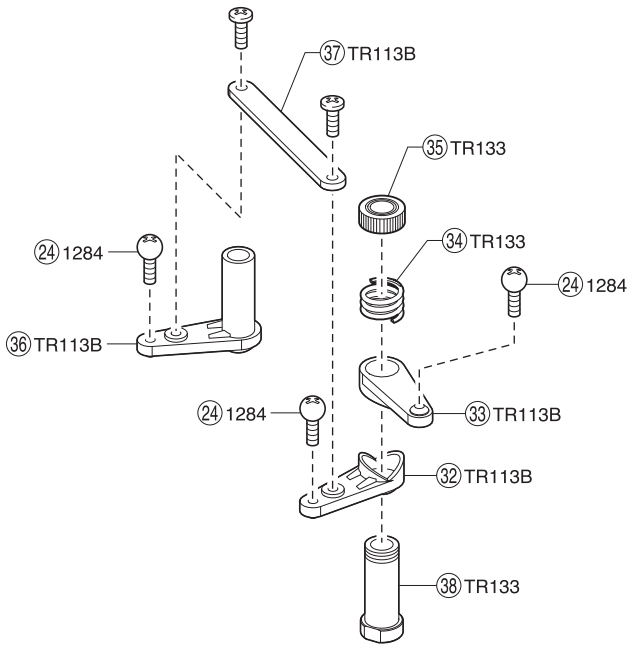

センターギヤボックス
Center Gearbox

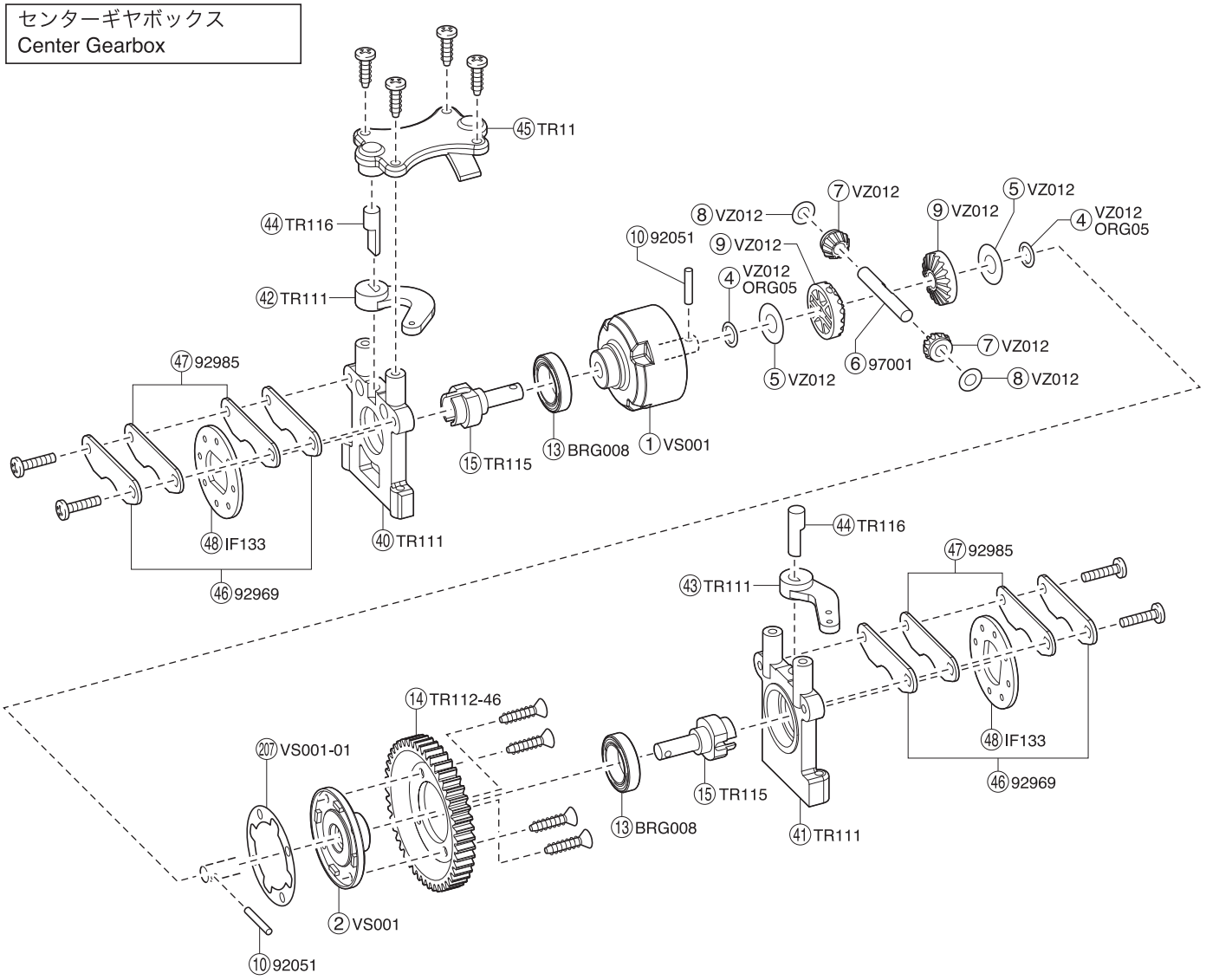
㊺ TR11
㊹ TR116
㊷ TR111
㊼ 92985
㊽ IF133
㊻ 92969
㊵ TR111
⑮ TR115
⑬ BRG008
① VS001
⑩ 92051
④ VZ012 ORG05
⑤ VZ012
⑨ VZ012
⑧ VZ012
⑦ VZ012
⑥ 97001
⑦ VZ012
⑧ VZ012
⑨ VZ012
④ VZ012 ORG05
⑤ VZ012
㊹ TR116
㊸ TR111
㊼ 92985
㊽ IF133
㊻ 92969
⑭ TR112-46
⑦ VZ012
⑮ TR115
⑬ BRG008
㊶ TR111
⑦ VZ012
⑧ VZ012
⑦ VZ012
⑤ VZ012
④ VZ012 ORG05

フロント/リヤダンパーユニット
Front/Rear Shock Unit

< フロントダンパー >
< Front Shock >

< リヤダンパー >
< Rear Shock >

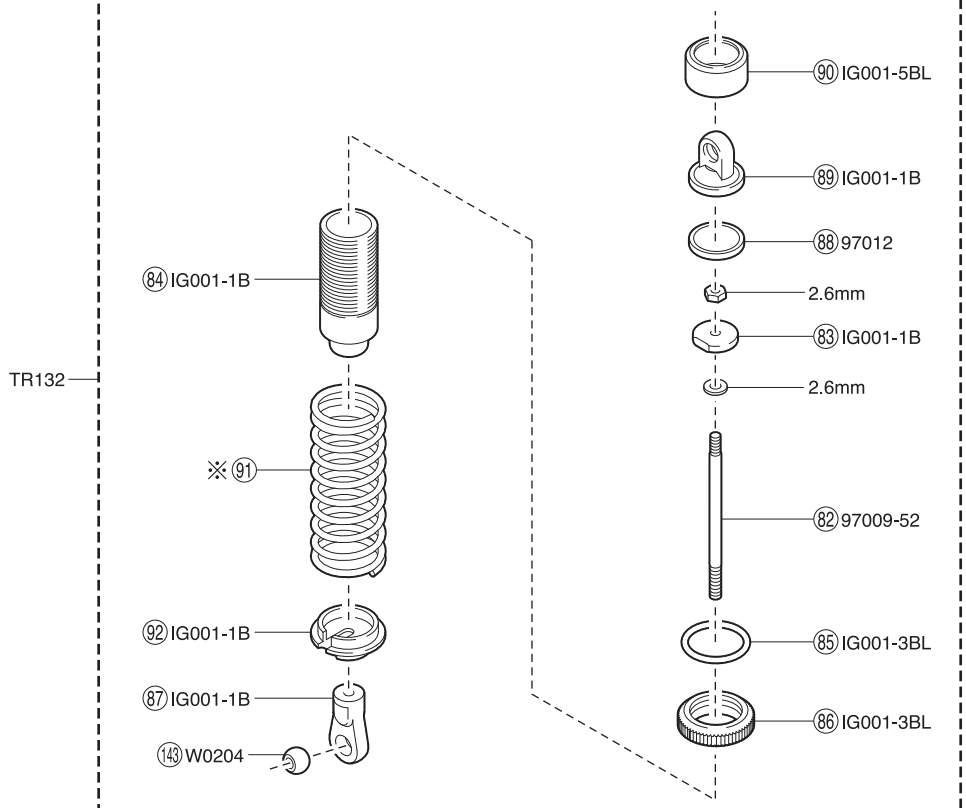

※ ⑨① は単体でのパーツ販売はしておりません。
オプションパーツをお買い求めください。
(No.TRW101-1014 / No.TRW101-9014 / No.TRW101-9514)
⑨① is not sold individually.
Following optional springs are sold individually.
(No.TRW101-1014 / No.TRW101-9014 / No.TRW101-9514)

エンジンユニット
Engine Unit

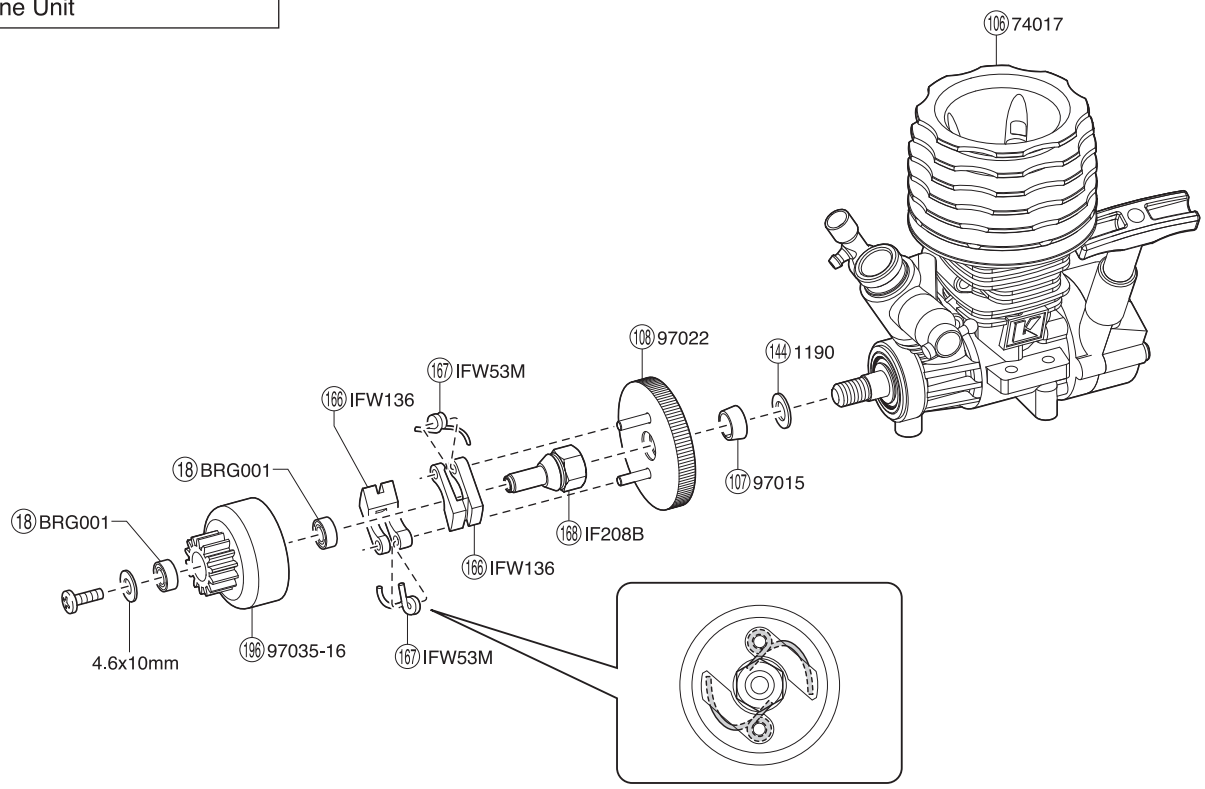

● 分解図
EXPLODED VIEW

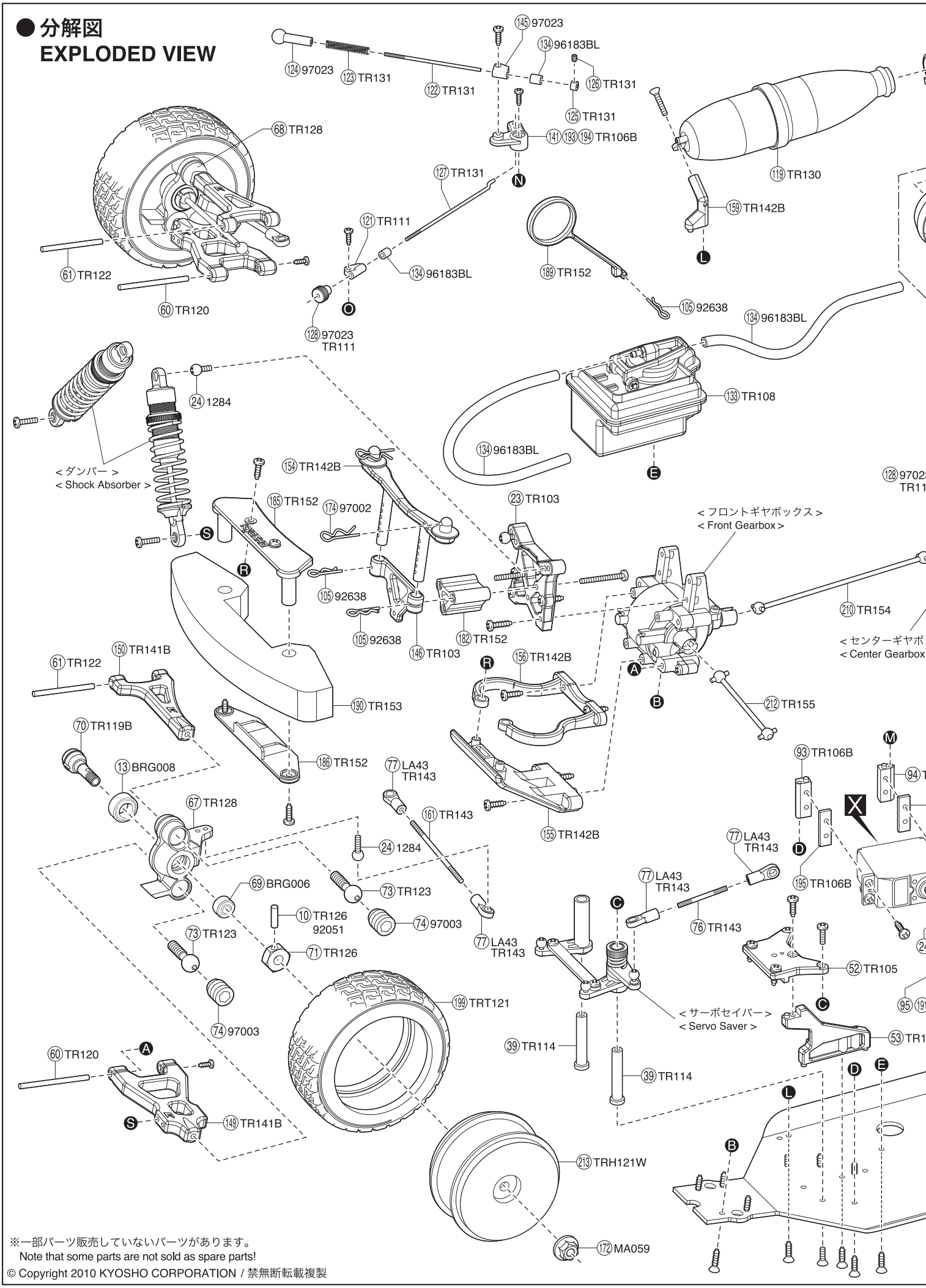

※一部パーツ販売していないパーツがあります。
Note that some parts are not sold as spare parts!

© Copyright 2010 KYOSHO CORPORATION / 禁無断転載複製

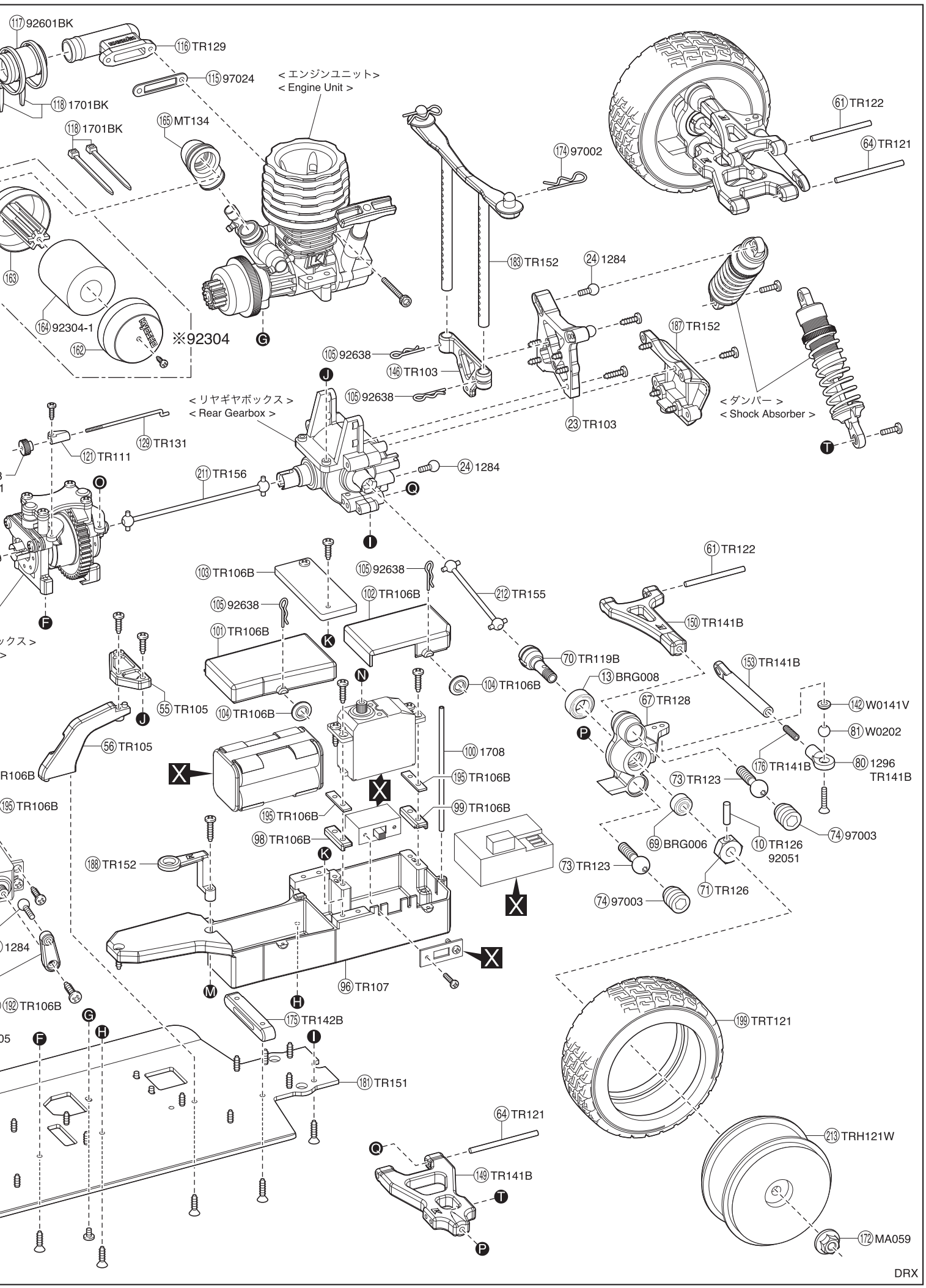
117 92601BK
116 TR129
115 97024
118 1701BK
118 1701BK
165 MT134
< エンジンユニット >
< Engine Unit >
174 97002
61 TR122
64 TR121
163
164 92304-1
162
※92304
183 TR152
24 1284
187 TR152
105 92638
146 TR103
105 92638
23 TR103
< ダンパー >
< Shock Absorber >
< リヤギヤボックス >
< Rear Gearbox >
129 TR131
121 TR111
211 TR156
24 1284
61 TR122
103 TR106B
105 92638
212 TR155
105 92638
102 TR106B
150 TR141B
101 TR106B
70 TR119B
153 TR141B
13 BRG008
104 TR106B
55 TR105
104 TR106B
67 TR128
142 W0141V
81 W0202
56 TR105
100 1708
176 TR141B
80 1296
TR141B
195 TR106B
73 TR123
195 TR106B
99 TR106B
195 TR106B
74 97003
98 TR106B
69 BRG006
10 TR126
92051
188 TR152
73 TR123
71 TR126
74 97003
192 TR106B
96 TR107
175 TR142B
199 TRT121
181 TR151
64 TR121
213 TRH121W
149 TR141B
172 MA059
DRX

スペアパーツ（1）　SPARE PARTS (1)

★ FOR JAPANESE MARKET ONLY.

品番 No.	パーツ名 Part Names	内容（キーNo.と入数） Quantity	★定価（税込）
TR103	ダンパーステーセット（DBX/DST） Shock Stay Set (DBX/DST)	㉓ ⑯ x 1	525
TR105	アッパープレートセット（DBX/DST） Upper Plate Set (DBX/DST)	㊷ ㊸ ㊺ ㊻ x 1	525
TR106B	バッテリーカバーセット（DBX/DST） Battery Cover Set (DBX/DST)	㊸ ㊹ ㊺ ㊽ ㊾ ㊶ ㊷ ㊸ ㊶ ㊶ ㊸ ㊹ x 1 ㊹ x 2 ㊺ x 4	683
TR107	メカボックス（DBX/DST） Radio Box (DBX/DST)	㊻ x 1	630
TR108	燃料タンク（103cc） Fuel Tank (103cc)	㉝ x 1	1050
TR110C	バルクヘッド（DBX/DST） Bulkhead (DBX/DST)	㉒ ㉖ ㉚ x 1	525
TR111	センターバルクセット（DBX/DST） Center Bulk Set (DBX/DST)	㊵ ㊶ ㊷ ㊸ ㊺ x 1 ㉑ ㉘ x 2	420
TR112 -46	メインギヤ（46T/DBX/DST） Main Gear (46T/DBX/DST)	⑭ x 1	315
TR113B	サーボセイバーセット（DBX/DST） Servo Saver Set (DBX/DST)	㉜ ㉝ ㊱ ㊲ x 1	420
TR114	サーボセイバーシャフト（2pcs/DBX/DST） Servo Saver Shaft (2pcs/DBX/DST)	㊴ x 2	525
TR115	センターデフシャフト（2pcs/DBX/DST） Center Diff. Shaft (2pcs/DBX/DST)	⑮ x 2	630
TR116	ブレーキシャフト（2pcs/DBX/DST） Brake Shaft (2pcs/DBX/DST)	㊹ x 2	315
TR117	フロントセンターシャフト（L=103/1pcs/DBX/DST） Front Center Shaft (L=103/1pcs/DBX/DST)	㊾ x 1	630
TR118	リヤセンターシャフト（L=76/1pcs/DBX/DST） Rear Center Shaft (L=76/1pcs/DBX/DST)	㊿ x 1	525
TR119B	ホイールシャフト（2pcs） Wheel Shaft (2pcs)	㉚ x 2	630
TR120	フロントロアサスシャフト（3x46mm/2pcs/DBX/DST） Front Lower Sus. Shaft (3x46mm/2pcs/DBX/DST)	㊵ x 2	315
TR121	リヤロアサスシャフト（3x56mm/2pcs/DBX/DST） Rear Lower Sus. Shaft (3x56mm/2pcs/DBX/DST)	㊹ x 2	315
TR122	アッパーサスシャフト（3x39mm/F&R/2pcs/DBX/DST） Upper Sus. Shaft (3x39mm/F&R/2pcs/DBX/DST)	㊶ x 2	315
TR123	11mmサスボール（2pcs） 11mm Suspension Ballt (2pcs)	㉓ x 2	840
TR126	ホイールハブ（2pcs/DBX/DST） Wheel Hub (2pcs/DBX/DST)	㉚ ㉑ x 2	420
TR128	ナックルアーム（L/R） Knuckle Arm (L/R)	㊼ ㊽ x 1	525
TR129	マニホールド（DBX/DST） Manifold (DBX/DST)	㉖ x 1	420
TR130	マフラー（DBX/DST） Muffler (DBX/DST)	㉙ x 1	1470
TR131	リンケージセット（DBX/DST） Linkage Set (DBX/DST)	㉒ ㉓ ㉗ ㉙ x 1 ㉕ ㉖ x 2	420
TR132	ダンパーセット（DBX/DST） Shock Set (DBX/DST)	㉒ ㉓ ㉔ ㉕ ㉖ ㉗ ㉘ ㉙ ㉚ ㉛ ㉜ ㊸ x 2	2310
TR133	サーボセイバーシャフトセット（DBX/DST） Servo Saver Shaft Set (DBX/DST)	㉞ ㉟ ㊳ x 1	525
TR141B	アッパーロアサスアームセット Upper-Lower Sus. Arm Set	㉚ ㊾ ㊿ ㉓ ㉖ x 1	525
TR142B	バンパー&ボディマウントセット Bumper & Body Mount Set	㉔ ㉕ ㉖ ㉗ ㉘ ㉙ ㉕ x 1	630
TR143	タイロッドセット Tie Rod Set	㉑ x 2　㉖ x 1　㉗ x 6	473
TR151	メインシャシー(DRX) Main Chassis (DRX)	㉑ x 1	2730
TR152	バンパーセット(DRX) Bumper Set (DRX)	㉒ ㉓ ㉔ ㉕ ㉖ ㉗ x 1 ㉘ x X　㉙ x 4	525
TR153	ウレタンバンパー(DRX) Urethane Bumper (DRX)	㉚ x 1	420
TR154	スイングシャフト(L=102) Swing Shaft (L=102)	㉚ x 1	525
TR155	スイングシャフト(L=75) Swing Shaft (L=75)	㉜ x 1	525
TR156	スイングシャフト(L=97) Swing Shaft (L=97)	㉑ x 1	525
TRT121	ラリータイヤ（2pcs/DRX） Rally Tire (2pcs/DRX)	㉙ x 2	1470

品番 No.	パーツ名 Part Names	内容（キーNo.と入数） Quantity	★定価（税込）
BRG001	シールドベアリング（5x10x4） Shield Bearing (5x10x4)	⑱ x 4	1050
BRG002	シールドベアリング（5x8x2.5） Shield Bearing (5x8x2.5)	⑲ x 4	1050
BRG006	シールドベアリング（6x12x4） Shield Bearing (6x12x4)	㊾ x 2	1050
BRG008	シールドベアリング（12x18x4） Shield Bearing (12x18x4)	⑬ x 2	1890
IF133	ブレーキディスク Brake Disk	㊽ x 2	578
IF208B	パイロットシャフト（2Pクラッチ対応） Pilot Shaft (for 2P clutch)	㊽ x 1	840
IFW53M	3PCクラッチスプリング（0.95） 3PC Clutch Spring (0.95)	㊼ x 3	420
IFW136	3PCクラッチシュー 3PC Clutch Shoe	㊻ x 3	1575
IG001 -1B	ダンパープラパーツ Shock Plastic Parts	㊸ ㊹ ㊼ ㊾ ㊷ x 2	525
IG001 -3BL	スプリングアジャスター（ブルー/2pcs） Spring Adjuster (Blue/2pcs)	㊺ ㊻ x 2	525
IG001 -5BL	ダンパーキャップ（ブルー/2pcs） Shock Cap (Blue/2pcs)	㊿ x 2	525
LA43	5.8mmボールエンド 5.8mm Ball End	㊼ x 12	315
MA059	ホイールナット Wheel Nut	㊷ x 4	263
MT134	エアーフィルタージョイント（2pcs/MFR） Air Filter Joint (2pcs/MFR)	㊺ x 2	420
ORG05	シリコンOリング（P5/オレンジ） Silicon O-Ring (P5/Orange)	④ x 10	420
VS001	デフケース Differential Case	① ② x 2 2.6x12mm TPサラビス / TP F/H Screw x 8	473
VS001 -01	デフパッキン Differential Gasket	㉗ x 4	420
VS002	リングギヤセット（40T） Ring Gear Set (40T)	③ ㉑ x 1	683
VS003	デフジョイント Differential Joint	⑩ ⑫ x 2	578
VS018	ベベルシャフト（小） Bevel Shaft (Small)	⑩ ⑳ x 2	630
VZ012	デフギヤセット Differential Gear Set	④ ⑤ ⑨ x 4　⑦ ⑧ x 8	945
W0141V	3x6mmテーパーワッシャー 3x6mm Tapered Washer	㊷ x 10	473
W0151	リンケージストッパー Linkage Stopper	㊺ x 10	683
W0202	6.8mmスチールボール 6.8mm Still Ball	㊶ x 10	735
W0204	6.8mmハードボール（H=4.8） 6.8mm Hard Ball (H=4.8)	㊸ x 4	735
96183 BL	カラーシリコンチューブ（2.3x1000/ブルー） Color Silicone Tube (2.3x1000/Blue)	㊹ x 1	578
96646	シムセット（0.1厚/0.2厚） Shim Set (0.1Thick/0.2Thick)	㊽ x 4	473
97001	ベベルシャフト Bevel Shaft	⑥ x 6	630
97002	ボディピン Body Pin	㊹ x 10	263
97003	11mmピロボールナット 11mm Pillow Ball Nut	㊹ x 2	315
97009 -52	ダンパーシャフト（3x52mm） Shock Shaft (3x52mm)	㊷ x 2	735
97012	ダイアフラム（φ12） Diaphragm (ø12)	㊽ x 10	525
97015	テーパーコレット（7mm/H=5.0/UM213） Tapered Collet (7mm/H=5.0/UM213)	㊼ x 1	263
97022	フライホイール（φ35） Flywheel Set (ø35)	㊽ x 1	735
97023	リンケージプラパーツセット Linkage Plastic Parts Set	㉑ ㉔ ㉘ ㊿ x 2	420
97035 -16	クラッチベル(16T) Clutch Bell (16T)	㊻ x 1	2310
1-W701110	ワッシャー（M7x11x1/5 入） Washer (M7x11x1/5pcs)	㊹ x 5	210

スペアパーツ (2)　SPARE PARTS (2)

★ FOR JAPANESE MARKET ONLY.

品番 No.	パーツ名 Part Names	内容（キーNo.と入数） Quantity	★定価（税込）
1284	5.8mmピロボール 5.8mm Pillow Ball	㉔ x 8	210
1296	6.8mmボールエンド 6.8mm Ball End	㊵ x 12	420
1701 BK	ストラップ（M / ブラック） Strap (M / Black)	⑱ x 18	263
1708	アンテナ Antenna	⑩⓪ x 4	525
92051	2x11mm ピン 2x11mm Pin	⑩ x 10	315
※ 92304	HD エアークリーナー HD Air Cleaner	⑯② ⑯③ ⑯④ x 1	840
※ 92304 -1	HD エアークリーナースポンジ HD Air Cleaner Sponge	⑯④ x 1	683
※ 92304 -2	HD エアークリーナースポンジ(4 入) HD Air Cleaner Sponge (4pcs)	⑯④ x 4	1050

品番 No.	パーツ名 Part Names	内容（キーNo.と入数） Quantity	★定価（税込）
92601 BK	耐熱マフラージョイントパイプ(ブラック /2pcs) Muffler Joining Pipe (Black/2pcs)	⑪⑦ x 2	840
92638	スナップピン（10pcs） Snap Pin (10pcs)	⑩⑤ x 10	210
92696	ディスクブレーキパッド Brake Disk Pad	㊻ x 2	315
92985	ハードブレーキライニング Hard Brake Lining	㊼ x 4	420
97024	マフラーガスケット（ノンアスベスト /5pcs） Gasket Muffler (Non asbestos/5pcs)	⑪⑤ x 5	263

キットの部品の一部にはスペアパーツとして販売していない物があります。京商ではオプションパーツを販売していますのでお買い求めください。
Some of the parts included are not available as spare parts. Purchase optional parts instead.

オプションパーツ（1）　OPTIONAL PARTS (1)

★ FOR JAPANESE MARKET ONLY.

品番 No.	パーツ名 Part Names	内容 Description	★定価（税込）
BRG001	シールドベアリング（5x10x4） Shield Bearing (5x10x4)	4個入 4 pcs	1050
IF345	HGエアークリーナー HG Air Cleaner	⑯②,⑯③,⑯④と交換 instead of ⑯②,⑯③,⑯④.	1365
IFW53H	3PCクラッチスプリング（1.10） 3PC Clutch Spring (1.10)	⑮④と交換 instead of ⑮④.	420
IFW53M	3PCクラッチスプリング（0.95） 3PC Clutch Spring (0.95)	⑮④と交換 instead of ⑮④.	420
IFW53S	3PCクラッチスプリング（0.90） 3PC Clutch Spring (0.90)	⑮④と交換 instead of ⑮④.	420
IFW122	SPブレーキディスク SP Brake Disk	㊽と交換 instead of ㊽.	1890
IFW330	SPブレーキパッド SP Brake Pad	㊻,㊼と交換 instead of ㊻,㊼.	1890
IFW339	3PC HDアルミクラッチシュー 3PC HD Aluminum Clutch Shoe	⑮③と交換 instead of ⑮③.	1680
TR144	インナースポンジ（2pcs/DRT） Inner Sponge (2pcs/DRT)	x 2	525
TRW5	チューンドサイレンサーセット Tuned Silencer Set	⑪⑤～⑪⑨と交換 instead of ⑪⑤ - ⑪⑨.	7140
TRW101 -1014	ダンパースプリング（10-1.4/L=63） Shock Spring (10-1.4/L=63)	⑨①と交換　2本入 instead of ⑨①.　2 pcs	840
TRW101 -9014	ダンパースプリング（9-1.4/L=63） Shock Spring (9-1.4/L=63)	⑨①と交換　2本入 instead of ⑨①.　2 pcs	840
TRW101 -9514	ダンパースプリング（9.5-1.4/L=63） Shock Spring (9.5-1.4/L=63)	⑨①と交換　2本入 instead of ⑨①.　2 pcs	840

品番 No.	パーツ名 Part Names	内容 Description	★定価（税込）
TRW104	エンジンマウントセット Engine Mount Set	標準シャシーに他社製エンジン取付けパーツ一式 For installing engines from other brands on the stock chassis. IFW54とセットで使用 Required to install IFW54.	1575
TRW105	オイルダンパーセット（DBX/DST/Inferno GT） Oil Shock Set (DBX/DST/Inferno GT)	高精度アルミダンパー一式 High precision Aluminum shock set. 2本分入り 2 pcs	4410
VSW019	スチールベベルギヤ Steel Bevel Gear	③,㉑と交換 instead of ③,㉑.	3990
36208	プロライン トラックホイール用ナット（4入） Truck Wheel Nut for PROLINE (4pcs)	⑦②と交換 instead of ⑦②.	420
97035 -13	SPクラッチベル（13T/BBタイプ/IFW46） SP Clutch Bell (13T/BB Type/IFW46)	⑲⑥と交換 instead of ⑲⑥. BRG001とセットで使用 Required to install BRG001	2310
97035 -14	SPクラッチベル（14T/BBタイプ/IFW47） SP Clutch Bell (14T/BB Type/IFW47)		2310
97035 -15	SPクラッチベル（15T/BBタイプ/IFW133） SP Clutch Bell (15T/BB Type/IFW133)		2310

オプションパーツ (2)　OPTIONAL PARTS (2)

★ FOR JAPANESE MARKET ONLY.

品番 No.	パーツ名 Part Names	内容 Description	★定価 (税込)
1700BK	カラーストラップ (S/ブラック) Color Strap (S/Black)	18本入 18 pcs.	189
1700KP	蛍光ストラップ (S) ピンク Fluorescent Strap (FP)(S)	18本入 18 pcs.	189
1700KY	蛍光ストラップ (S) イエロー Fluorescent Strap (FY)(S)	18本入 18 pcs.	189
1701BK	カラーストラップ (M / ブラック) Color Strap (M / Black)	18本入 18 pcs.	263
1701KP	蛍光ストラップ (M) ピンク Fluorescent Strap (FP)(M)	18本入 18 pcs.	263
1701KY	蛍光ストラップ (M) イエロー Fluorescent Strap (FY)(M)	18本入 18 pcs.	263
1705	カラーアンテナ (白キャップ付) Color Antenna (White Cap)	6本入 6 pcs.	525
1706	カラーアンテナ (蛍光ピンクキャップ付) Color Antenna (Fluorescent Pink Cap)	6本入 6 pcs.	525
1707	カラーアンテナ (蛍光イエローキャップ付) Color Antenna (Fluorescent Yellow Cap)	6本入 6 pcs.	525

品番 No.	パーツ名 Part Names	内容 Description	★定価 (税込)
1796BL	スパイラルシリコンチューブ (ブルー) Spiral Silicone Tube (Blue)	リード線保護用チューブ Code protection tube	735
1796R	スパイラルシリコンチューブ (レッド) Spiral Silicone Tube (Red)	リード線保護用チューブ Code protection tube	735
92213	燃料チューブ (2.4x6x1000mm) Fuel Tube (2.4x6x1000mm)	⑬④と交換 instead of ⑬④.	735
96183BL	カラーシリコンチューブ (2.3x1000) ブルー Color Silicone Tube (2.3x1000) Blue	⑬④と交換 instead of ⑬④.	578
96183SG	カラーシリコンチューブ (2.3x1000) スモークグレー Color Silicone Tube (2.3x1000) Smoke Grey	⑬④と交換 instead of ⑬④.	578
★ 607012	トルネードシリコンチューブ (クリア) Tornado Silicone Fuel Tube (Clear)	視認性にも優れたシリコン製燃料チューブ	420
★ 607012P	トルネードシリコンチューブ (ピンク) Tornado Silicone Fuel Tube (Pink)	視認性にも優れたシリコン製燃料チューブ	420
★ 607012G	トルネードシリコンチューブ (グリーン) Tornado Silicone Fuel Tube (Green)	視認性にも優れたシリコン製燃料チューブ	420
★ 607012Y	トルネードシリコンチューブ (イエロー) Tornado Silicone Fuel Tube (Yellow)	視認性にも優れたシリコン製燃料チューブ	420

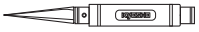

ツール　TOOL

★ FOR JAPANESE MARKET ONLY.

品番 No.	パーツ名 Part Names	内容 Description	★定価 (税込)
36219	SPナイフエッジリーマー SP Knife Edge Reamer	ボディのマウント用穴開けに便利 Tool for making holes on bodies.	1890
80162	フライホイールプーラー Flywheel Puller	フライホイール取外し工具 Detaching tool for flywheel.	2625
80164	クロスレンチ (5.5/7.0/8.0/10mm) Cross Wrench (5.5/7.0/8.0/10mm)		473

品番 No.	パーツ名 Part Names	内容 Description	★定価 (税込)
96163	バッグ付きセッティングガラスボードセット (440x330) Bag with Setting Glass Board Set	セッティング用ガラスボードと専用バッグのセット Glass board & special bag	7140
96423	フューエルポンプ 500cc Fuel Bottle 500cc	スピーディーな給油が可能 For quick refueling.	1050

エレクトリック　ELECTRIC

★ FOR JAPANESE MARKET ONLY.

品番 No.	パーツ名 Part Names	内容 Description	★定価 (税込)
36203	デジタルヒートモニター Temp Monitor	車載型デジタル温度計 Onboard digital thermometer	3990
36207	サーモメーターmini Thermo Meter TN006	非接触型デジタル温度計　一式 Noncontact digital thermometer 1 set	2940
36209	マルチスターターBOX 2.0 Multi Starter BOX 2.0	1/10～1/8モデル用 For 1/10~1/8 models	8190
36215	スパークブースター2.0 (コンディションメーター付) Spark Booster 2.0 (Condition Meter)	バッテリーコンディションメーター付プラグヒーター Spark booster with battery condition meter	1890
36216S	スパークブースター2.0 (オリオン2200バッテリー付) Spark Booster 2.0 (with ORION 2200 Battery)	バッテリーコンディションメーター付プラグヒーター Spark booster with battery condition meter	2730
36217	ブースターチャージャー2.0 Booster Charger 2.0	デジタルピークオートカット付プラグヒートチャージャー Plug heater delta peak auto-cut charger	1995

品番 No.	パーツ名 Part Names	内容 Description	★定価 (税込)
36240	エクストラロング スパークブースター2.0 Extralong Spark Booster 2.0		1890
36240S	エクストラロング スパークブースター2.0 (オリオン2200バッテリー付) Extralong Spark Booster 2.0 (with ORION 2200 Battery)		2730
★ 72301	Power Zone AC / DCクイックチャージャー Power Zone AC / DC Quick Charger	1～12対応チャージャー 1 - 12 compatible charger	18690
★ 72321	Power Zone PS-25A (安定化電源) Power Zone PS-25A (AC/DC Power Supplier)	AC100V電源-DC12V安定化電源 AC100V-DC12V Electronic equipment.	14700
ORI12227	ORION 1600 レシーバーパック ORION 1600 Receiver Pack	俵型タイプ Hump Type	2520

ケミカル・オイル　CHEMICAL・OIL

★ FOR JAPANESE MARKET ONLY.

品番 No.	パーツ名 Part Names	内容 Description	★定価 (税込)
ORI41702	ティームオリオンモータークリーナー Motor Cleaning Spray	マシンの汚れ落としに Cleaner spray of car.	893
96154	KYOSHO スペシャルグルー (14g) KYOSHO Special Glue (14g)	瞬間接着剤 Instant Glue	735
96160	FRPジェルシート (1.0) FRP Gel Seat (1.0)	ボディ補修や強化等に For body repair and reinforcement	2100
96168	フッ素パウダー Fluorine Powder	摺動性UP Delivers smoother and efficient movement.	1050
96169	エアークリーナーオイル (100cc) Air Cleaner Oil (100cc)	エアークリーナー専用オイル Oil for air cleaner	840
96175	放熱グリス (10g) Thermol Grease (10g)	熱伝導促進グリス Grease improves conduction of heat.	945
96177	ローフリクションスプレーMF-One Low Friction Spray MF-One	摺動性UP Delivers smoother and efficient movement.	1365
96178	ロックタイト (中強度) Loctite (medium strength)	ネジのゆるみ防止剤 (10cc) Stops loosing screw (10cc)	1260

品番 No.	パーツ名 Part Names	内容 Description	★定価 (税込)
96180	マイクロロン プレシジョンオイラー Microlon Precision Oiler	ベアリング潤滑剤 (7.4cc) Great fuel bearings (7.4cc)	3150
96181	マイクロロン トップエンド Microlon Top End	燃料添加剤 (30cc) Glow fuel additive (30cc)	5145
96182	マイクロロン アッセンブリールブリカント Microlon Assembly Lubricant	エンジン組立潤滑剤 (20g) Engine lubricant (20g)	3570
96506B	ボールデフグリス Ball Differential Grease	ボールデフ用グリス Grease for ball differential	945
96508	HGジョイントグリス HG Joint Grease	ジョイント部用グリス Grease for joint part.	840
96509	ワンウェイベアリンググリス Oneway Bearing Grease	ワンウェイベアリング用グリス Grease for one-way bearing	840
96625	SPベアリングリキッド SP Bearing Liquid	ベアリング本来の性能を発揮 Retrieves potentiality of Bearing.	1050
★ 607011	トルネード アフターランオイル Tornado After Run Oil	使用後のエンジンメンテナンス用 For Engine maintenance.	630

ボックス・バック　BOX・BAG

★ FOR JAPANESE MARKET ONLY.

品番 No.	パーツ名 Part Names	内容 Description	★定価 (税込)
80460	ピットボックス(DX) Pit Box (DX)	サイズ / 542x300x397mm Size / 542x300x397mm	16800
80461	ピットボックス Pit Box	工具収納に最適 420x240x330mm Good for storing tools 420x240x330mm	7140
80462	ツールボックス Tool Box	サイズ / 330x230x65mm Size / 330x230x65mm	1890
80463	パーツボックス(L) Parts Box (L)	サイズ / 410x264x43mm Size / 410x264x43mm	1890
80464	パーツボックス(M) Parts Box (M)	サイズ / 232x122x32mm Size / 232x122x32mm	578
80465	パーツボックス(S) Parts Box (S)	サイズ / 120x83x25mm Size / 120x83x25mm	158
80466	パーツボックス(SS) Parts Box (SS)	サイズ / 89x36x26mm 3入り Size / 89x36x26mm 3pcs	420

品番 No.	パーツ名 Part Names	内容 Description	★定価 (税込)
87613	キャリングバッグ(S) Carrying Bag (S)	サイズ / 250x410x360mm Size / 250x410x360mm	5250
87614	キャリングバッグ(M) (1/10 用) Carrying Bag (M) (For 1/10)	サイズ / 300x500x450mm Size / 300x500x450mm	7350
87615	キャリングバッグ(L) (1/8 用) Carrying Bag (L) (For 1/8)	サイズ / 350x550x540mm Size / 350x550x540mm	8400
87616	キャリングバッグ(SS) Carrying Bag (SS)	サイズ / 290x330x130mm Size / 290x330x130mm	3675
87823	KYOSHO プロポバッグ KYOSHO PROPO Bag	サイズ / 340x240x160mm Size / 340x240x160mm	3150

模型用燃料　GLOW FUEL

★ FOR JAPANESE MARKET ONLY.

品番 No.	パーツ名 Part Names	内容 Description	★定価 (税込)
★ 73111B	カナイフュエル20% KANAI FUEL 20%	20%ニトロ・3.8リットル 20% nitromethane, 1 gallon	4830
★ 607003	トルネード フュエル25EX Tornado Fuel 2.5L	オランダ製高品質燃料 ニトロ25% 25% Nitro fuel made in Netherlands	3780
★ 607005	トルネード フュエル20EX Tornado Fuel 2.5L	オランダ製高品質燃料 ニトロ20% 20% Nitro fuel made in Netherlands	3570
R246 -8601	GP フェール カー用 2L 缶 GP Fuel for Car 2L	ニトロ 16%, オイル 12% Nitro/16%, Oil/12%	2835
R246 -8602		ニトロ 20%, オイル 12% Nitro/20%, Oil/12%	2993
R246 -8603		ニトロ 25%, オイル 12% Nitro/25%, Oil/12%	3518
R246 -8604		ニトロ 30%, オイル 12% Nitro/30%, Oil/12%	3990

品番 No.	パーツ名 Part Names	内容 Description	★定価 (税込)
R246 -8611	GP フェール カー用 4L 缶 GP Fuel for Car 4L	ニトロ 16%, オイル 12% Nitro/16%, Oil/12%	4935
R246 -8612		ニトロ 20%, オイル 12% Nitro/20%, Oil/12%	5670
R246 -8613		ニトロ 25%, オイル 12% Nitro/25%, Oil/12%	6510
R246 -8614		ニトロ 30%, オイル 12% Nitro/30%, Oil/12%	7140

その他　OTHERS

★ FOR JAPANESE MARKET ONLY.

品番 No.	パーツ名 Part Names	内容 Description	★定価 (税込)
80821	Big K ピットマット Mサイズ Big K Pit Mat M size	サイズ / 400x600mm, 3mm 厚 Size / 400x600mm, 3mm thick	1890
80822	Big K ピットマット Lサイズ Big K Pit Mat L size	サイズ / 600x1000mm, 4mm 厚 Size / 600x1000mm, 4mm thick	3990

品番 No.	パーツ名 Part Names	内容 Description	★定価 (税込)
96161	セッティングウエイト Setting Weight	バランス取り用ウエイト Weights for balance adjustment	504
96165B	アルミテープ (40x2500mm) Aluminum Tape (40x2500mm)	ボディの補修、補強用テープ Tape to repair/reinforce body	473

ビス・ナット・リング・ワッシャー (1)　Screw, Nut, Ring, Washer (1)

★ FOR JAPANESE MARKET ONLY.

品番 No.	品名 Parts Names	入数 Quantity	★定価 (税込)
	Cリング C-Ring		
1-C11	Cリング(C11/10入) C-Ring(C11/10pcs)	10pcs	210
	Eリング E-Ring		
1-E015	Eリング(E1.5/10入) E-Ring(E1.5/10pcs)	10pcs	158
1-E020	Eリング(E2.0/10入) E-Ring(E2.0/10pcs)	10pcs	158
1-E025	Eリング(E2.5/10入) E-Ring(E2.5/10pcs)	10pcs	158
1-E030	Eリング(E3.0/10入) E-Ring(E3.0/10pcs)	10pcs	158
1-E040	Eリング(E4.0/10入) E-Ring(E4.0/10pcs)	10pcs	158
1-E050	Eリング(E5.0/10入) E-Ring(E5.0/10pcs)	10pcs	158
1-E060	Eリング(E6.0/10入) E-Ring(E6.0/10pcs)	10pcs	158
1-E070	Eリング(E7.0/6入) E-Ring(E7.0/6pcs)	6pcs	158
1-E100	Eリング(E10.0/6入) E-Ring(E10.0/6pcs)	6pcs	158
	ナット Nut		
1-N2016	ナット(M2x1.6/10入) Nut(M2x1.6/10pcs)	10pcs	210
1-N2620	ナット(M2.6x2.0/10入) Nut(M2.6x2.0/10pcs)	10pcs	210
1-N3024	ナット(M3x2.4/10入) Nut(M3x2.4/10pcs)	10pcs	210
1-N4032	ナット(M4x3.2/10入) Nut(M4x3.2)(10pcs)	10pcs	210
	ナイロンナット Nylon Nut		
1-N2630N	ナット(M2.6x3.0) ナイロン (5入) Nut(M2.6x3.0) Nylon (5pcs)	5pcs	210
1-N3033N	ナット(M3x3.3) ナイロン (5入) Nut(M3x3.3) Nylon (5pcs)	5pcs	210
1-N3043N	ナット(M3x4.3) ナイロン (5入) Nut(M3x4.3) Nylon (5pcs)	5pcs	210
1-N4055N	ナット(M4x5.5) ナイロン (5入) Nut(M4x5.5) Nylon (5pcs)	5pcs	210
	アルミナイロンナット Aluminium Nylon Nut		
1-N3033NA-B	ナット(M3x3.3) ナイロン (アルミ/ブルー/5入) Nut(M3x3.3) Nylon (Aluminium/Blue/5pcs)	5pcs	315
1-N3033NA-R	ナット(M3x3.3) ナイロン (アルミ/レッド/5入) Nut(M3x3.3) Nylon (Aluminium/Red/5pcs)	5pcs	315
1-N3033NA-S	ナット(M3x3.3) ナイロン (アルミ/シルバー/5入) Nut(M3x3.3) Nylon (Aluminium/Silver/5pcs)	5pcs	315
1-N3043NA-B	ナット(M3x4.3) ナイロン (アルミ/ブルー/5入) Nut(M3x4.3) Nylon (Aluminium/Blue/5pcs)	5pcs	315
1-N3043NA-R	ナット(M3x4.3) ナイロン (アルミ/レッド/5入) Nut(M3x4.3) Nylon (Aluminium/Red/5pcs)	5pcs	315
1-N3043NA-S	ナット(M3x4.3) ナイロン (アルミ/シルバー/5入) Nut(M3x4.3) Nylon (Aluminium/Silver/5pcs)	5pcs	315
	フランジナット Flanged Nut		
1-N3037F	ナット(M3x3.7) フランジ (10入) Nut(M3x3.7) Flanged (10pcs)	10pcs	210
1-N4045F	ナット(M4x4.5) フランジ (10入) Nut(M4x4.5) Flanged (10pcs)	10pcs	210
1-N4045F-B	ナット(M4x4.5) フランジ (スチール/ブルー/8入) Nut(M4x4.5) Flanged (Steel/Blue/8pcs)	8pcs	315
1-N4045F-R	ナット(M4x4.5) フランジ (スチール/レッド/8入) Nut(M4x4.5) Flanged (Steel/ Red/8pcs)	8pcs	315
	フランジナイロンナット Flanged Nylon Nut		
1-N4056FN	ナット(M4x5.6)フランジ ナイロン(5入) Nut(M4x5.6) Flanged Nylon (5pcs)	5pcs	210
1-N4056FN-B	ナット(M4x5.6)フランジ ナイロン(スチール/ブルー/8入) Nut(M4x5.6) Flanged Nylon (Steel/Blue/8pcs)	8pcs	420
1-N4056FN-R	ナット(M4x5.6)フランジ ナイロン(スチール/レッド/8入) Nut(M4x5.6) Flanged Nylon (Steel/Red/8pcs)	8pcs	420

品番 No.	品名 Parts Names	入数 Quantity	★定価 (税込)
	アルミフランジナイロンナット Aluminium Flanged Nylon Nut		
1-N4045FNA-B	ナット(M4x4.5)フランジ ナイロン(アルミ/ブルー/4入) Nut(M4x4.5) Flanged Nylon (Alumi./Blue/4pcs)	4pcs	315
1-N4045FNA-G	ナット(M4x4.5)フランジ ナイロン(アルミ/ゴールド/4入) Nut(M4x4.5) Flanged Nylon (Alumi./Gold/4pcs)	4pcs	315
1-N4045FNA-R	ナット(M4x4.5)フランジ ナイロン(アルミ/レッド/4入) Nut(M4x4.5) Flanged Nylon (Alumi./Red/4pcs)	4pcs	315
1-N4045FNA-S	ナット(M4x4.5)フランジ ナイロン(アルミ/シルバー/4入) Nut(M4x4.5) Flanged Nylon (Alumi./Silver/4pcs)	4pcs	315
	バインドビス Bind Screw		
1-S02604	バインドビス(M2.6x4/10入) Bind Screw(M2.6x4/10pcs)	10pcs	210
1-S02606	バインドビス(M2.6x6/10入) Bind Screw(M2.6x6/10pcs)	10pcs	210
1-S02608	バインドビス(M2.6x8/10入) Bind Screw(M2.6x8/10pcs)	10pcs	210
1-S02612	バインドビス(M2.6x12/10入) Bind Screw(M2.6x12/10pcs)	10pcs	210
1-S03006	バインドビス(M3x6/10入) Bind Screw(M3x6/10pcs)	10pcs	210
1-S03008	バインドビス(M3x8/10入) Bind Screw(M3x8/10pcs)	10pcs	210
1-S03010	バインドビス(M3x10/10入) Bind Screw(M3x10/10pcs)	10pcs	210
1-S03012	バインドビス(M3x12/10入) Bind Screw(M3x12/10pcs)	10pcs	210
1-S06016	バインドビス(M3x16/10入) Bind Screw(M3x16/10pcs)	10pcs	210
1-S03018	バインドビス(M3x18/10入) Bind Screw(M3x18/10pcs)	10pcs	210
1-S03025	バインドビス(M3x25/10入) Bind Screw(M3x25/10pcs)	10pcs	210
1-S03030	バインドビス(M3x30/10入) Bind Screw(M3x30/10pcs)	10pcs	210
1-S04006	バインドビス(M4x6/10入) Bind Screw(M4x6/10pcs)	10pcs	210
1-S04010	バインドビス(M4x10/10入) Bind Screw(M4x10/10pcs)	10pcs	210
1-S04015	バインドビス(M4x15/10入) Bind Screw(M4x15/10pcs)	10pcs	210
1-S04020	バインドビス(M4x20/10入) Bind Screw(M4x20/10pcs)	10pcs	210
	バインドタッピングビス Bind Self-Tapping Screw		
1-S02606TP	TPバインドビス(M2.6x6/10入) TP Bind Screw(M2.6x6/10pcs)	10pcs	210
1-S02608TP	TPバインドビス(M2.6x8/10入) TP Bind Screw(M2.6x8/10pcs)	10pcs	210
1-S02612TP	TPバインドビス(M2.6x12/10入) TP Bind Screw(M2.6x12/10pcs)	10pcs	210
1-S03008TP	TPバインドビス(M3x8/10入) TP Bind Screw(M3x8/10pcs)	10pcs	210
1-S03010TP	TPバインドビス(M3x10/10入) TP Bind Screw(M3x10/10pcs)	10pcs	210
1-S03012TP	TPバインドビス(M3x12/10入) TP Bind Screw(M3x12/10pcs)	10pcs	210
1-S03015TP	TPバインドビス(M3x15/10入) TP Bind Screw(M3x15/10pcs)	10pcs	210
1-S03018TP	TPバインドビス(M3x18/10入) TP Bind Screw(M3x18/10pcs)	10pcs	210
1-S03020TP	TPバインドビス(M3x20/10入) TP Bind Screw(M3x20/10pcs)	10pcs	210
1-S04010TP	TPバインドビス(M4x10/10入) TP Bind Screw(M4x10/10pcs)	10pcs	210
1-S04-015TP	TPバインドビス(M4x15/10入) TP Bind Screw(M4x15/10pcs)	10pcs	210
1-S04020TP	TPバインドビス(M4x20/10入) TP Bind Screw(M4x20/10pcs)	10pcs	210
	チタンバインドビス Titanium Bind Screw		
1-S03008T	バインドビス(M3x8)(チタン/10入) Bind Screw(Titanium/M3x8/10pcs)	10pcs	420
1-S03010T	バインドビス(M3x10)(チタン/10入) Bind Screw(Titanium/M3x10/10pcs)	10pcs	420
1-S03012T	バインドビス(M3x12)(チタン/10入) Bind Screw(Titanium/M3x12/10pcs)	10pcs	420
1-S03015T	バインドビス(M3x15)(チタン/8入) Bind Screw(Titanium/M3x15/8pcs)	8pcs	420

品番 No.	品名 Parts Names	入数 Quantity	★定価 (税込)
	ボタンヘックスビス Button Hex Screw		
1-S12605H	ボタンビス(M2.6x5)(ヘックス/10入) Button Screw(Hex/M2.6x5/10pcs)	10pcs	420
1-S13006H	ボタンビス(M3x6)(ヘックス/10入) Button Screw(Hex/M3x6/10pcs)	10pcs	315
1-S13008H	ボタンビス(M3x8)(ヘックス/10入) Button Screw(Hex/M3x8/10pcs)	10pcs	315
1-S13010H	ボタンビス(M3x10)(ヘックス/10入) Button Screw(Hex/M3x10/10pcs)	10pcs	315
1-S13012H	ボタンビス(M3x12)(ヘックス/10入) Button Screw(Hex/M3x12/10pcs)	10pcs	315
1-S13015H	ボタンビス(M3x15)(ヘックス/10入) Button Screw(Hex/M3x15/10pcs)	10pcs	315
1-S13018H	ボタンビス(M3x18)(ヘックス/10入) Button Screw(Hex/M3x18/10pcs)	10pcs	315
1-S13025H	ボタンビス(M3x25)(ヘックス/5入) Button Screw(Hex/M3x25/5pcs)	5pcs	315
1-S14008H	ボタンビス(M4x8)(ヘックス/10入) Button Screw(Hex/M4x8/10pcs)	10pcs	315
1-S14010H	ボタンビス(M4x10)(ヘックス/10入) Button Screw(Hex/M4x10/10pcs)	10pcs	315
1-S14015H	ボタンビス(M4x15)(ヘックス/5入) Button Screw(Hex/M4x15/5pcs)	5pcs	315
1-S14018H	ボタンビス(M4x18)(ヘックス/5入) Button Screw(Hex/M4x18/5pcs)	5pcs	315
1-S14020H	ボタンビス(M4x20)(ヘックス/5入) Button Screw(Hex/M4x20/5pcs)	5pcs	315
1-S14022H	ボタンビス(M4x22)(ヘックス/5入) Button Screw(Hex/M4x22/5pcs)	5pcs	315
	チタンボタンヘックスビス Titanium Button Hex Screw		
1-S13006HT	ボタンビス(M3x6) (ヘックス/チタン/8入) Button Screw(Hex/Titanium/M3x6/8pcs)	8pcs	525
1-S13008HT	ボタンビス(M3x8) (ヘックス/チタン/8入) Button Screw(Hex/Titanium/M3x8/8pcs)	8pcs	525
1-S13010HT	ボタンビス(M3x10) (ヘックス/チタン/8入) Button Screw(Hex/Titanium/M3x10/8pcs)	8pcs	525
1-S13012HT	ボタンビス(M3x12) (ヘックス/チタン/8入) Button Screw(Hex/Titanium/M3x12/8pcs)	8pcs	525
1-S13015HT	ボタンビス(M3x15) (ヘックス/チタン/8入) Button Screw(Hex/Titanium/M3x15/8pcs)	8pcs	525
1-S14008HT	ボタンビス(M4x8) (ヘックス/チタン/5入) Button Screw(Hex/Titanium/M4x8/5pcs)	5pcs	735
	キャップビス Cap Screw		
1-S22610	キャップビス(M2.6x10/5入) Cap Screw(M2.6x10/5pcs)	5pcs	210
1-S22612	キャップビス(M2.6x12/5入) Cap Screw(M2.6x12/5pcs)	5pcs	210
1-S23008	キャップビス(M3x8/5入) Cap Screw(M3x8/5pcs)	5pcs	210
1-S23010	キャップビス(M3x10/5入) Cap Screw(M3x10/5pcs)	5pcs	210
1-S23012	キャップビス(M3x12/5入) Cap Screw(M3x12/5pcs)	5pcs	210
1-S23015	キャップビス(M3x15/5入) Cap Screw(M3x15/5pcs)	5pcs	210
1-S23018	キャップビス(M3x18/5入) Cap Screw(M3x18/5pcs)	5pcs	210
1-S23020	キャップビス(M3x20/5入) Cap Screw(M3x20/5pcs)	5pcs	210
1-S23022	キャップビス(M3x22/5入) Cap Screw(M3x22/5pcs)	5pcs	210
1-S23025	キャップビス(M3x25/5入) Cap Screw(M3x25/5pcs)	5pcs	210
1-S23030	キャップビス(M3x30/5入) Cap Screw(M3x30/5pcs)	5pcs	210
1-S24010	キャップビス(M4x10/5入) Cap Screw(M4x10/5pcs)	5pcs	210
	フランジ付キャップビス Flanged Cap Screw		
1-S23006F	キャップビス(M3x6/フランジ付/5入) Cap Screw(M3x6/Flanged/5pcs)	5pcs	420
1-S23008F	キャップビス(M3x8/フランジ付/5入) Cap Screw(M3x8/Flanged/5pcs)	5pcs	420
1-S24008F	キャップビス(M4x8/フランジ付/5入) Cap Screw(M4x8/Flanged/5pcs)	5pcs	420
1-S24010F	キャップビス(M4x10/フランジ付/5入) Cap Screw(M4x10/Flanged/5pcs)	5pcs	420

ビス・ナット・リング・ワッシャー (2)　Screw, Nut, Ring, Washer (2)

★ FOR JAPANESE MARKET ONLY.

品番 No.	品名 Parts Names	入数 Quantity	★定価 (税込)
	サラビス Flat Head Screw		
1-S32608	サラビス(M2.6x8/10入) Flat Head Screw(M2.6x8/10pcs)	10pcs	210
1-S32612	サラビス(M2.6x12/10入) Flat Head Screw(M2.6x12/10pcs)	10pcs	210
1-S33006	サラビス(M3x6/10入) Flat Head Screw(M3x6/10pcs)	10pcs	210
1-S33008	サラビス(M3x8/10入) Flat Head Screw(M3x8/10pcs)	10pcs	210
1-S33010	サラビス(M3x10/10入) Flat Head Screw(M3x10/10pcs)	10pcs	210
1-S33012	サラビス(M3x12/10入) Flat Head Screw(M3x12/10pcs)	10pcs	210
1-S33014	サラビス(M3x14/10入) Flat Head Screw(M3x14/10pcs)	10pcs	210
1-S33016	サラビス(M3x16/10入) Flat Head Screw(M3x16/10pcs)	10pcs	210
1-S33018	サラビス(M3x18/10入) Flat Head Screw(M3x18/10pcs)	10pcs	210
1-S33030	サラビス(M3x30/10入) Flat Head Screw(M3x30/10pcs)	10pcs	210
1-S34006	サラビス(M4x6/10入) Flat Head Screw(M4x6/10pcs)	10pcs	210
1-S34010	サラビス(M4x10/10入) Flat Head Screw(M4x10/10pcs)	10pcs	210
1-S34012	サラビス(M4x12/10入) Flat Head Screw(M4x12/10pcs)	10pcs	210
1-S34015	サラビス(M4x15/10入) Flat Head Screw(M4x15/10pcs)	10pcs	210
1-S34018	サラビス(M4x18/10入) Flat Head Screw(M4x18/10pcs)	10pcs	210
1-S34020	サラビス(M4x20/10入) Flat Head Screw(M4x20/10pcs)	10pcs	210
	サラヘックスビス Flat Head Hex Screw		
1-S33005H	サラビス(M3x5)(ヘックス/10入) Flat Head Screw(Hex/M3x5/10pcs)	10pcs	315
1-S33006H	サラビス(M3x6)(ヘックス/10入) Flat Head Screw(Hex/M3x6/10pcs)	10pcs	315
1-S33008H	サラビス(M3x8)(ヘックス/10入) Flat Head Screw(Hex/M3x8/10pcs)	10pcs	315
1-S33010H	サラビス(M3x10)(ヘックス/10入) Flat Head Screw(Hex/M3x10/10pcs)	10pcs	315
1-S33015H	サラビス(M3x15)(ヘックス/10入) Flat Head Screw(Hex/M3x15/10pcs)	10pcs	315
1-S33018H	サラビス(M3x18)(ヘックス/10入) Flat Head Screw(Hex/M3x18/10pcs)	10pcs	315
1-S34006H	サラビス(M4x6)(ヘックス/10入) Flat Head Screw(Hex/M4x6/10pcs)	10pcs	420
1-S34010H	サラビス(M4x10)(ヘックス/10入) Flat Head Screw(Hex/M4x10/10pcs)	10pcs	420
1-S34012H	サラビス(M4x12)(ヘックス/10入) Flat Head Screw(Hex/M4x12/10pcs)	10pcs	420
1-S34015H	サラビス(M4x15)(ヘックス/10入) Flat Head Screw(Hex/M4x15/10pcs)	10pcs	420
1-S34018H	サラビス(M4x18)(ヘックス/6入) Flat Head Screw(Hex/M4x18/6pcs)	6pcs	420
1-S34020H	サラビス(M4x20)(ヘックス/5入) Flat Head Screw(Hex/M4x20/5pcs)	5pcs	420
1-S34025H	サラビス(M4x25)(ヘックス/5入) Flat Head Screw(Hex/M4x25/5pcs)	5pcs	420
	サラタッピングビス Flat Head Self-Tapping Screw		
1-S32606TP	TPサラビス(M2.6x6/10入) TP Flat Head Screw(M2.6x6/10pcs)	10pcs	210
1-S32608TP	TPサラビス(M2.6x8/10入) TP Flat Head Screw(M2.6x8/10pcs)	10pcs	210
1-S32612TP	TPサラビス(M2.6x12/10入) TP Flat Head Screw(M2.6x12/10pcs)	10pcs	210
1-S33006TP	TPサラビス(M3x6/10入) TP Flat Head Screw(M3x6/10pcs)	10pcs	210
1-S33008TP	TPサラビス(M3x8/10入) TP Flat Head Screw(M3x8/10pcs)	10pcs	210
1-S33010TP	TPサラビス(M3x10/10入) TP Flat Head Screw(M3x10/10pcs)	10pcs	210
1-S33012TP	TPサラビス(M3x12/10入) TP Flat Head Screw(M3x12/10pcs)	10pcs	210
1-S33015TP	TPサラビス(M3x15/10入) TP Flat Head Screw(M3x15/10pcs)	10pcs	210
1-S33018TP	TPサラビス(M3x18/10入) TP Flat Head Screw(M3x18/10pcs)	10pcs	210
1-S34015TP	TPサラビス(M4x15/10入) TP Flat Head Screw(M4x15/10pcs)	10pcs	210
1-S34020TP	TPサラビス(M4x20/10入) TP Flat Head Screw(M4x20/10pcs)	10pcs	210
1-S34025TP	TPサラビス(M4x25/10入) TP Flat Head Screw(M4x25/10pcs)	10pcs	210
	チタンサラビス Titanium Flat Head Screw		
1-S33008T	サラビス(M3x8)(チタン/10入) Flat Head Screw(Titanium/M3x8/10pcs)	10pcs	420
1-S33010T	サラビス(M3x10)(チタン/10入) Flat Head Screw(Titanium/M3x10/10pcs)	10pcs	420
1-S33012T	サラビス(M3x12)(チタン/10入) Flat Head Screw(Titanium/M3x12/10pcs)	10pcs	420
1-S33015T	サラビス(M3x15)(チタン/8入) Flat Head Screw(Titanium/M3x15/8pcs)	8pcs	420
1-S34006T	サラビス(M4x6)(チタン/8入) Flat Head Screw(Titanium/M4x6/8pcs)	8pcs	630
1-S34010T	サラビス(M4x10)(チタン/6入) Flat Head Screw(Titanium/M4x10/6pcs)	6pcs	630
1-S34015T	サラビス(M4x15)(チタン/5入) Flat Head Screw(Titanium/M4x15/5pcs)	5pcs	630
1-S34020T	サラビス(M4x20)(チタン/4入) Flat Head Screw(Titanium/M4x20/4pcs)	4pcs	630
	チタンサラヘックスビス Titanium Flat Head Hex Screw		
1-S33006HT	サラビス(M3x6)(ヘックス/チタン/8入) Flat Head Screw(Hex/Titanium/M3x6/8pcs)	8pcs	525
1-S33008HT	サラビス(M3x8)(ヘックス/チタン/8入) Flat Head Screw(Hex/Titanium/M3x8/8pcs)	8pcs	525
1-S33010HT	サラビス(M3x10)(ヘックス/チタン/8入) Flat Head Screw(Hex/Titanium/M3x10/8pcs)	8pcs	525
1-S33012HT	サラビス(M3x12)(ヘックス/チタン/8入) Flat Head Screw(Hex/Titanium/M3x12/8pcs)	8pcs	525
1-S33015HT	サラビス(M3x15)(ヘックス/チタン/8入) Flat Head Screw(Hex/Titanium/M3x15/8pcs)	8pcs	525
1-S33018HT	サラビス(M3x18)(ヘックス/チタン/6入) Flat Head Screw(Hex/Titanium/M3x18/6pcs)	6pcs	683
1-S34010HT	サラビス(M4x10)(ヘックス/チタン/5入) Flat Head Screw(Hex/Titanium/M4x10/5pcs)	5pcs	683
1-S34015HT	サラビス(M4x15)(ヘックス/チタン/5入) Flat Head Screw(Hex/Titanium/M4x15/5pcs)	5pcs	788
1-S34025HT	サラビス(M4x25)(ヘックス/チタン/3入) Flat Head Screw(Hex/Titanium/M4x25/3pcs)	3pcs	735
	チタンサラタッピングビス Titanium Flat Head Self-Tapping Screw		
1-S33008TPT	TPサラビス(M3x8)(チタン/10入) TP Flat Head Screw(Titanium/M3x8/10pcs)	10pcs	420
1-S33010TPT	TPサラビス(M3x10)(チタン/10入) TP Flat Head Screw(Titanium/M3x10/10pcs)	10pcs	420
1-S33012TPT	TPサラビス(M3x12)(チタン/10入) TP Flat Head Screw(Titanium/M3x12/10pcs)	10pcs	420
1-S33015TPT	TPサラビス(M3x15)(チタン/8入) TP Flat Head Screw(Titanium/M3x15/8pcs)	8pcs	420
1-S34015TPT	TPサラビス(M4x15)(チタン/4入) TP Flat Head Screw(Titanium/M4x15/4pcs)	4pcs	630
1-S34020TPT	TPサラビス(M4x20)(チタン/4入) TP Flat Head Screw(Titanium/M4x20/4pcs)	4pcs	630
1-S34025TPT	TPサラビス(M4x25)(チタン/4入) TP Flat Head Screw(Titanium/M4x25/4pcs)	4pcs	630
	ナベビス Round Head Screw		
1-S42008	ナベビス(M2x8/10入) Round Screw(M2x8/10pcs)	10pcs	210
1-S42010	ナベビス(M2x10/10入) Round Screw(M2x10/10pcs)	10pcs	210
1-S42015	ナベビス(M2x15/10入) Round Screw(M2x15/10pcs)	10pcs	210
1-S42625	ナベビス(M2.6x25/10入) Round Screw(M2.6x25/10pcs)	10pcs	210
1-S42630	ナベビス(M2.6x30/10入) Round Screw(M2.6x30/10pcs)	10pcs	210
1-S43006	ナベビス(M3x6/10入) Round Screw(M3x6/10pcs)	10pcs	210
1-S43012	ナベビス(M4x12/10入) Round Screw(M4x12/10pcs)	10pcs	210
	ナベタッピングビス Round Head Self-Tapping Screw		
1-S42008TP	TPナベビス(M2x8/10入) TP Round Screw(M2x8/10pcs)	10pcs	210
1-S42010TP	TPナベビス(M2x10/10入) TP Round Screw(M2x10/10pcs)	10pcs	210
1-S43008TP	TPナベビス(M3x8/10入) TP Round Screw(M3x8/10pcs)	10pcs	210
1-S43012TP	TPナベビス(M3x12/10入) TP Round Screw(M3x12/10pcs)	10pcs	210
1-S43015TP	TPナベビス(M3x15/10入) TP Round Screw(M3x15/10pcs)	10pcs	210
	セットビス Set Screw		
1-S53003	セットビス(M3x3/10入) Set Screw(M3x3/10pcs)	10pcs	210
1-S53004	セットビス(M3x4/10入) Set Screw(M3x4/10pcs)	10pcs	210
1-S53005	セットビス(M3x5/10入) Set Screw(M3x5/10pcs)	10pcs	210
1-S53006	セットビス(M3x6/10入) Set Screw(M3x6/10pcs)	10pcs	210
1-S53010	セットビス(M3x10/10入) Set Screw(M3x10/10pcs)	10pcs	210
1-S53012	セットビス(M3x12/10入) Set Screw(M3x12/10pcs)	10pcs	210
1-S53014	セットビス(M3x14/5入) Set Screw(M3x14/5pcs)	5pcs	210
1-S53020	セットビス(M3x20/5入) Set Screw(M3x20/5pcs)	5pcs	263
1-S53025	セットビス(M3x25/5入) Set Screw(M3x25/5pcs)	5pcs	315
1-S54004	セットビス(M4x4/10入) Set Screw(M4x4/10pcs)	10pcs	210
1-S54008	セットビス(M4x8/10入) Set Screw(M4x8/10pcs)	10pcs	210
1-S54012	セットビス(M4x12/10入) Set Screw(M4x12/10pcs)	10pcs	210
1-S54020	セットビス(M4x20/5入) Set Screw(M4x20/5pcs)	5pcs	263
1-S55004	セットビス(M5x4/5入) Set Screw(M5x4/5pcs)	5pcs	263
1-S55040	セットビス(M5x40/5入) Set Screw(M5x40/5pcs)	5pcs	315
	ワッシャー Washer		
1-W200604	ワッシャー(M2x6x0.4/10入) Washer(M2x6x0.4/10pcs)	10pcs	210
1-W260705	ワッシャー(M2.6x7x0.5/10入) Washer(M2.6x7x0.5/10pcs)	10pcs	210
1-W300805	ワッシャー(M3x8x0.5/10入) Washer(M3x8x0.5/10pcs)	10pcs	210
1-W301010	ワッシャー(M3x10x1/10入) Washer(M3x10x1/10pcs)	10pcs	420
1-W401005	ワッシャー(M4x10x0.5/10入) Washer(M4x10x0.5/10pcs)	10pcs	420
1-W401008	ワッシャー(M4x10x0.8/10入) Washer(M4x10x0.8/10pcs)	10pcs	210
1-W501208	ワッシャー(M5x12x0.8/10入) Washer(M5x12x0.8/10pcs)	10pcs	210
1-W701105	ワッシャー(M7x11x0.5/5入) Washer(M7x11x0.5/5pcs)	5pcs	210
1-W701110	ワッシャー(M7x11x1.0/5入) Washer(M7x11x1.0/5pcs)	5pcs	210
	スプリングワッシャー Spring Washer		
1-W300615S	ワッシャー(M3x6x1.5) スプリング (10入) Washer(Spring/M3x6x1.5/10pcs)	10pcs	210

＊発送手数料、消費税率は平成22年10月1日現在のものです。

"Kyosho Direct-Mail-Parts-Order-System" is available only for Japanese market.

京商スペアパーツ・オプションパーツの購入方法

※これらの購入方法は日本国内に限らせていただきます

●部品をこわしたり、なくしてしまった場合でもスペアパーツやオプションパーツを購入し、元どおりに直す事ができます。

●パーツはお店で直接購入していただくか、お店に行けない場合は、インターネットか電話注文で京商から通信販売で購入することができます。

（現金書留及び郵便振込みによる通信販売は平成20年3月31日をもって終了させていただいておりますので予めご了承ください）

●商品のご購入に際しては商品代金（税込）とは別に発送手数料が必要です。

※お支払い方法により発送手数料が異なりますので下記の注文専用電話にてご確認ください。
※お届け予定日数は夏・冬期休業または交通事情等運送上の理由により、遅れる場合がございますのであらかじめご了承ください。

1.まずはお店でお求めください。

まずは、お近くのお店か、この商品をお買い求めいただいたお店にご来店ください。ご希望のパーツの在庫があれば即購入できます。その際に組立/取扱説明書をお持ちになると購入がスムーズになります。

お店で在庫切れの場合でも京商の『オンラインパーツ直送便』※ でお店から京商へ申し込めます

お店でご希望のパーツがたまたま品切れだった場合でも、京商の『オンラインパーツ直送便』※を利用すればその場で注文できます。
『オンラインパーツ直送便』は、ご希望のパーツの品番や数量等を直接お店にご注文してください。
在庫確認後代金をお支払いいただければ結構です。お客様のご自宅か、お店にお届けします。
※一部取扱っていないお店もございます。

オンライン
パーツ直送便
取扱店はこの
ステッカーが
目印です。

A: 取扱説明書で必要なパーツの品番と数量を確認する。

B: お店で必要なパーツを注文し代金を支払う。

C: ご注文から約3〜4日でお客様のご自宅か、お店にお届けします。

2.お店に行けない場合は 次の2つの方法で京商から通信販売で購入できます。

お店に行けない場合は、京商ホームページ内の京商オンラインショップからお申し込みいただくか、電話注文でお申し込みいただくようになります。

①インターネットで京商に申し込む　http://kyoshoshop-online.com

KYOSHO ONLINE SHOP

KYOSHOホームページ内のインデックスから京商オンラインショップをクリックしていただくか、右記QRコードを携帯で読み込んでいただくと直接サイトにアクセスできます。必要事項を入力のうえご利用ください。
オンラインショップ（インターネット）でお申し込みの場合は2種類（各社クレジットカード、代引支払い）からお選びいただけますのでご利用ください。

※発送手数料に関しましては下記の、注文専用電話にお問い合せください。

②電話で京商に注文する

※誤発送を防ぐ為、ご希望のパーツ品番・商品名をお調べのうえ下記、注文専用電話番号にお電話ください。

注文専用電話番号 046-229-1541

受付時間：月〜金曜（祝祭日を除く）13:00〜17:00
※電話による注文は、代引販売に限ります。

京商株式会社
〒243-0034 神奈川県厚木市船子153
●お問い合せはユーザー相談室まで
電話 046-229-4115 受付時間：月〜金曜（祝祭日を除く）13:00〜19:00

The service mentioned below is available only for Japanese market.

組立や、操作上で不明な点のお問い合せ方法

これらのサービスは日本国内に限らせて頂きます

組立てたり、操作してみて上手くいかない点などございましたら、ご購入いただいた販売店または、京商ユーザー相談室へお問い合せください。
京商ユーザー相談室へお問い合せの際は、お電話いただくか、下記のお問い合せ用紙に必要事項をご記入のうえ、ファックスまたは郵便でお送りください。

京商へのお問い合せ先 →「京商ユーザー相談室」

京商にお問い合せの際は、「京商ユーザー相談室」にご連絡ください。
お問い合せの際は、お手元に商品や組立／取扱説明書をご用意のうえ、組立／取扱説明書のページ数, 行程番号, 部品番号(キーNo.)を用いるなど、なるべく具体的にお知らせください。

電話でのお問い合せは:046-229-4115 電話でのお問い合せは、月曜～金曜(祝祭日を除く)13:00～19:00。

FAXでのお問い合せは:046-229-1501 FAXでは、24時間お問い合せの受付をして居ります。回答は、翌営業日以降となる場合があります。営業日:月曜～金曜(祝祭日を除く)

郵便でのお問い合せは:〒243-0034 神奈川県 厚木市 船子153 京商株式会社 ユーザー相談室宛

キリトリ線

お問い合せ用紙

お問い合せ用紙は、FAXまたは郵便でお送りください。回答方法は、京商で検討のうえ考慮させて頂きます。
郵送の場合は、お問い合せ用紙のコピーを保管してください。

品番	No.31046K	商品名	DRX Chassis Kit		
ご購入店	店名 (電話 ー ー) 都道府県			ご購入年月日	平成 年 月 日
ご使用プロポ	メーカー名 商品名		ご使用の モーター エンジン		
ご氏名	フリガナ		R/C歴	約 年	
ご自宅住所	〒＿＿＿ー＿＿＿ 都道府県				
ご自宅の連絡先	電話 ( )		FAX ( )		
平日の昼間に可能な連絡先	電話 ( )		FAX ( )		
月曜～金曜(祝祭日を除く)13:00～19:00で電話連絡可能な時間帯 : 頃			受付No.(京商記入欄)		

お問い合せご記入欄: 組立／取扱説明書のページ数や部品番号(キーNo.)を用いるなど、なるべく具体的にご記入ください。

※京商株式会社では、お客様の個人情報の保護に力を入れております。お客様よりの、注文及びお問い合せを通じて知りえたお客様の個人情報につきましては、(1)～(3)の場合を除き無断で第三者に提供したり開示するようなことはありません。 (1)お客様の事前の承諾を受けた場合。(2)法律に基づき開示請求を受けた場合。(3)サービスの提供のため当社の委託先に開示する場合。

京商ホームページ
www.kyosho.com

京商株式会社

〒243-0034 神奈川県厚木市船子153
●ユーザー相談室直通電話 046-229-4115
お問い合せは：月曜～金曜(祝祭日を除く)13：00～19：00

メーカー指定の純正部品を使用して
安全にR/Cを楽しみましょう。

XXXXXXXX-1 PRINTED IN JAPAN