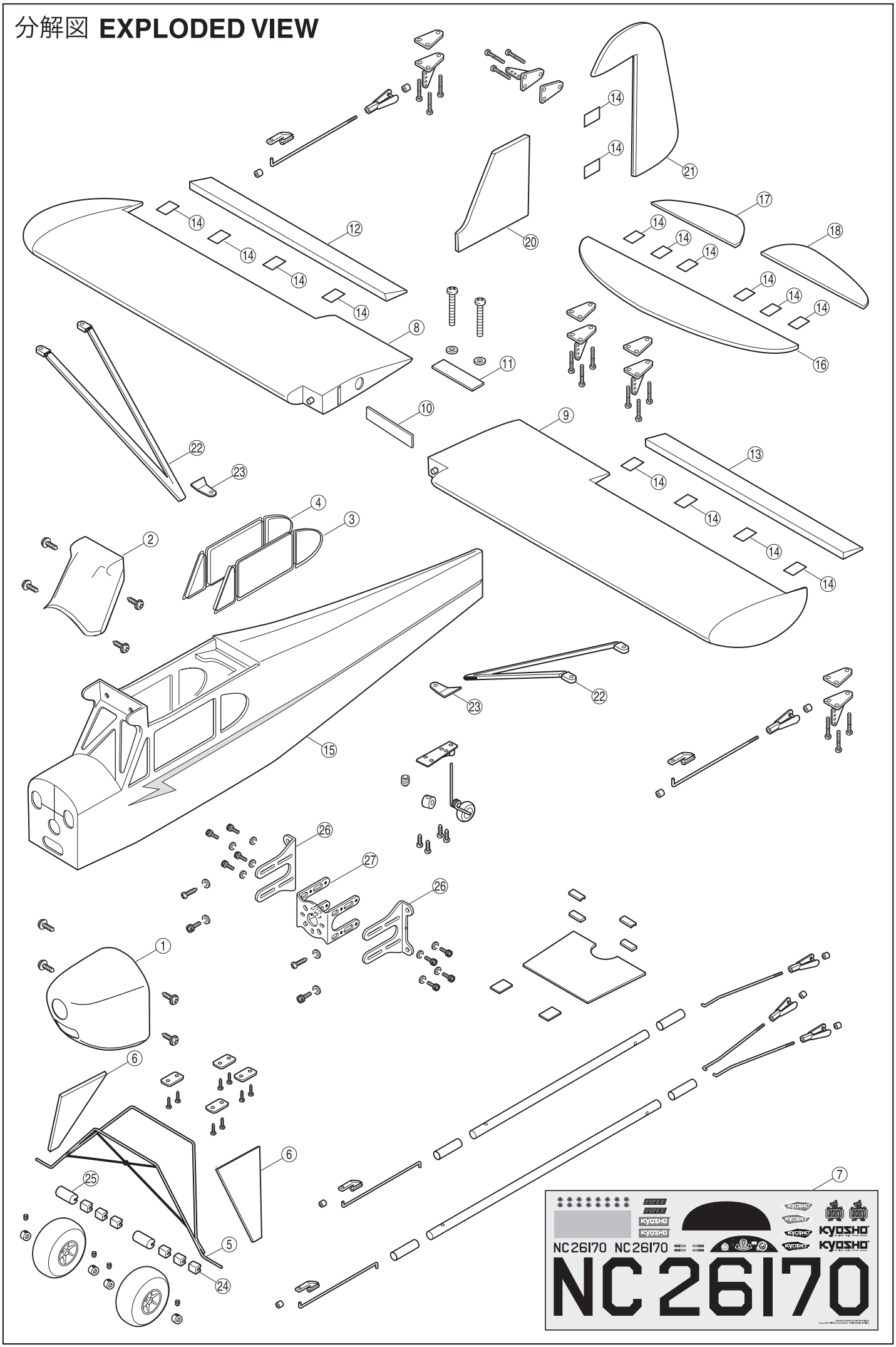分解図 EXPLODED VIEW