※ご使用前にこの説明書を良くお読みになり十分に理解してください。
Before beginning assembly, please read these instructions thoroughly.
Bitte lesen Sie die Anweisungen vor Gebrauch genau durch!
Veuillez attentivement lire les instructions avant l'emploi!
Lea cuidadosamente este manual de instrucciones antes de comenzar el montaje

1:7 SCALE RADIO CONTROLLED GAS / ELECTRIC POWERED 2WD RACING BUGGY

SCORPION XXL

Scorpion XXL VE & GP Convertible Kit

INSTRUCTION MANUAL　組立/取扱説明書

●本紙は組立て順に説明してあります。メンテナンスやパーツの交換の際に参考にしてください。メンテナンスや組立ての不慣れな方は、お買い求めの販売店もしくは当社ユーザー相談室までお問い合わせください。

●This instruction manual follows the model's order of assembly. Please keep and refer to this manual for maintenance or when replacing parts. Users unfamiliar with maintaining and assembling this model should contact their Kyosho distributor or hobby shop.

●Diese Bauanleitung beschreibt die Montage des Modells. Bewahren Sie diese Dokumentation unbedingt fuer Ersatzteilbestellungen oder Reparaturen am Modell auf. Falls Sie Fragen haben, wenden Sie sich bitte an Ihren Fachhaendler oder direkt an KYOSHO Deutschland.

●Cette notice décrit les différentes phases de montage et de maintenance du modèle. Pour les utilisateurs peu familier avec le modélisme, en cas de doute ou de problème, contacter votre revendeur afin d'obtenir les conseils d'un spécialiste.

●Este manual de instrucciones explica los pasos de montaje del modelo. Por favor conserve este manual siempre a mano para realizar un correcto mantenimiento y consultar la lista de piezas a la hora de cambiar algún repuesto.

●メンテナンスやパーツ交換する際は、ビスや部品を無くさないように気を付けてください。

●Take care not to lose parts or screws etc. when performing maintenance or replacing parts.

●Achten Sie darauf, dass Sie keine Teile oder Schrauben waehrend der Montage am Modell verlieren.

●Faire attention de ne pas perdre de vis ou autres petites pièces du châssis ... En cas de perte, les remplacer immédiatement.

●Tenga precaución de no perder ninguna pieza a la hora de realizar el mantenimiento o de cambiar algún repuesto.

KYOSHO®
THE FINEST RADIO CONTROL MODELS

※製品改良のため、予告なく仕様を変更する場合があります。 *Specifications are subject to change without prior notice!　*Technische Änderungen sind ohne vorherige Ankündigungen möglich!
*Les spécifications peuvent changer sans préavis!　*El fabricante puede modificar los kits sin previo aviso
© Copyright 2012 KYOSHO CORPORATION／禁無断転載複製
30972-T01
（和英独仏西）
No. 30972

組立て前の注意（1） / BEFORE YOU BEGIN(1)
BEVOR SIE BEGINNEN(1) / AVANT DE COMMENCER(1) / ANTES DE EMPEZAR(1)

1 組立ての前に下記のことに注意してください。

●この説明書を良く読み、構造を理解する。
●キットの内容を確かめる。
※万一不良、不足がありましたら、お買い求めの販売店か、当社「ユーザー相談室」までご連絡ください。
●小さな部品の形やサイズを間違えないようにする。図を参考にして確認しながら組立てる。
●TPビスを締めるときは・・・
締めこみが固くても部品が固定されるまで締めてください。
ただし、部品が変形するまで締めるとビスがきかなくなります。

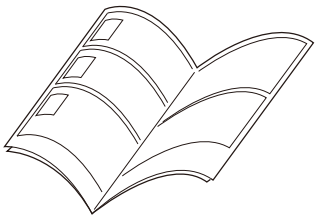

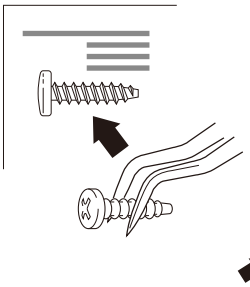

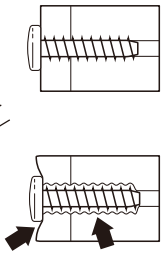

Before assembling, please read the following carefully:

●First, read this instruction manual and familiarise yourself with the model's construction.
●Check the kit contents. Should any parts be missing, contact the retail shop from where the model was purchased.
●Compare nuts, bolts, screws, etc to the "Actual Size" drawings on each page before fitting to ensure that you are installing the correct parts.
●Tighten Self tapping (TP) screws into parts until you have a secure attachment. However, be careful not to overly tighten TP screws as the threads may be damaged.

Avant l'assemblage, veuillez lire les points suivants attentivement:

●Lisez d'abord complètement cette notice; ainsi vous aurez un aperçu du déroulement et pourrez mieux vous orienter.
●Vérifiez ensuite le contenu du kit.
Si jamais il y a des pièces manquantes, adressez-vous directement à votre magazin spécialisé ou au distributeur Kyosho dans votre pays.
●Ne confondez pas les vis et les petites pièces! Vérifiez-les à l'aide des illustrations dans chaque plage de montage, puis assemblez les.
●Lorsque vous serrez une vis autotaraudeuse:
Serrez jusqu'à ce que la pièce à monter soit bien installée. Pourtant, veillez à ne pas trop la serrer puisque vous risquez d'abîmer le filet dans la pièce.

Lesen Sie folgendes vor dem Zusammenbau aufmerksam durch:

●Lesen Sie zuerst die Bauanleitung ganz durch und verstehen Sie den Aufbau Ihres Modelles.
●Überprüfen Sie den Verpackungsinhalt.
Sollten Teile fehlen, wenden Sie sich direkt an Ihren Fachhändler oder an den Kyosho-Vertreiber in Ihrem Land.
●Verwechseln Sie Schrauben sowie kleine Bauteile nicht! Vergleichen Sie sie vor dem Einbau mit den Darstellungen in Originalgröße in den Baustufen.
●Beachten Sie beim Festziehen einer Treibschraube folgendes:
Schrauben Sie solange, bis das anzubringende Teil sicher und fest sitzt. Achten Sie jedoch darauf, daß Sie den Gewindegang im Material nicht überdrehen!

Antes de comenzar el montaje, lea atentamente lo siguiente:

●Lea, en primer lugar, este manual para obtener una idea general.
●Compruebe la conformidad de todas las piezas.
Si faltara alguna pieza, contacte con la tienda donde lo adquirió.
No se admitirán reclamaciones en modelos en proceso de montaje.
●Antes de colocar las piezas y tornillos, asegurese mirando la tabla en cada paso.
●A la hora de apretar Tornillos Autorroscantes(TP):
Apriételos firmemente en la pieza donde corresponda.
No intente apretarlos demasiado, ya que podrían deformar la pieza.

---

2 キットには、形や長さが違うビスや小物部品が多く入っています。説明書には原寸図がありますので確認してから組立ててください。

This kit contains screws and hardware in different metric sizes and shapes. Before using them, check the screws on the true-to-scale diagrams on the left side in each assembly step.

Dieses Kit enthält Schrauben und Teile in unterschiedlichen metrischen Größen und Formen. Vor der Montage sollten diese während jedes Bauschritts mit den maßstabsgetreuen Schaubildern auf der linken Seite verglichen werden.

Ce kit contient des vis et des pièces de différentes tailles et formes. Avant de les utiliser, vérifiez les vis sur les dessins à échelle réelle à gauche de chaque étape de montage.

Este juego contiene tornillos y hardware en differente tamano metrico y formas. Antes de utilizarlos, verifique los tornillos en el verdadero escalar esquemas en el lado izquierdo en cada paso de la asemblea.

●ビスの種類 / SCREWS
Schrauben / VIS / TORNILLOS

ビス
Screw
LK Schraube
Vis
Tornillo

TPビス
Self-tapping (TP) Screw
LK Treibschr
Vis TP
Tornillo TP

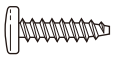

キャップビス
Cap Screw
Inbusschraube
Vis
Tornillo allen

TPサラビス
TP F/H Screw
SK Treibschraube
Vis TP F/H
Tornillo TP F/H

サラビス
Flat Head (F/H) Screw
SK Schraube
Vis F/H
Tornillo F/H

セットビス
Set Screw
Gewindestift
Vis BTR
Prisionero

●小物部品のサイズ例 / OTHER HARDWARE
Andere Teile / AUTRES / OTROS ACCESORIOS

3x12mm ビス
Screw
LK Schraube
Vis 3x12mm
Tornillo 3x12mm

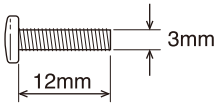

3x12mm サラビス
F/H Screw
SK Schraube
Vis F/H 3x12mm
Tornillo 3x12mm F/H

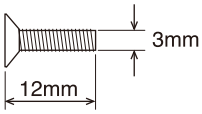

3mm ワッシャー・ナット
Washer・Nut
Scheibe・Mutter
Rondelle・Ecrou
Arandela・Tuerca

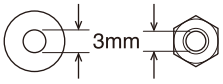

5x10mm メタル・ベアリング
Metal Bushing・Ball Bearing
Lager・Kugellager
Bague Métal・Roulements à billes
Casquillo Metálico・Rodamiento

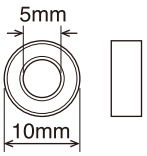

E4 Eリング
E-ring
E-Ring E4
Clips 4mm
Clip E4

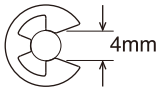

5.8mm ピロボール
Pillow Ball
Kugelschraube
Rotule 5.8mm
Rótula 5.8mm

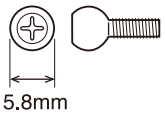

組立て前の注意（2） / BEFORE YOU BEGIN(2)
BEVOR SIE BEGINNEN(2) / AVANT DE COMMENCER(2) / ANTES DE EMPEZAR(2)

3 説明書の見かた
How to read the instruction manual:
So funktioniert die Bauanleitung:
Comment lire les instruction:
Cómo leer el manual de instrucciones:

（ 説明例　Example ）
（ Exemple　Beispiel　Ejemplo ）

A: この項目で組立てるおおよその場所。
B: 小物部品の名前、原寸図、使用数。
C: キット内の部品は、ビス類を除いてキーNo.が付けられています。スペアパーツを購入する時はキーNo.を参照してください。
D: 説明書内では多くのマークが使用されています。マークに注意して組立てを進めてください。

A: Gives the name of the part being made and the serial number of steps for assembling.
B: Details the key-number of parts, actual-size drawings and quantity of parts to use.
C: All parts, except screws, are identified by key Numbers. When purchasing spare parts, identify the key number of the part required and cross reference this to the Spare Parts page, which shows the purchasable spare parts and the key numbers contained within.
D: Many symbols are used in the explanation. Please note to the symbols during assembly.

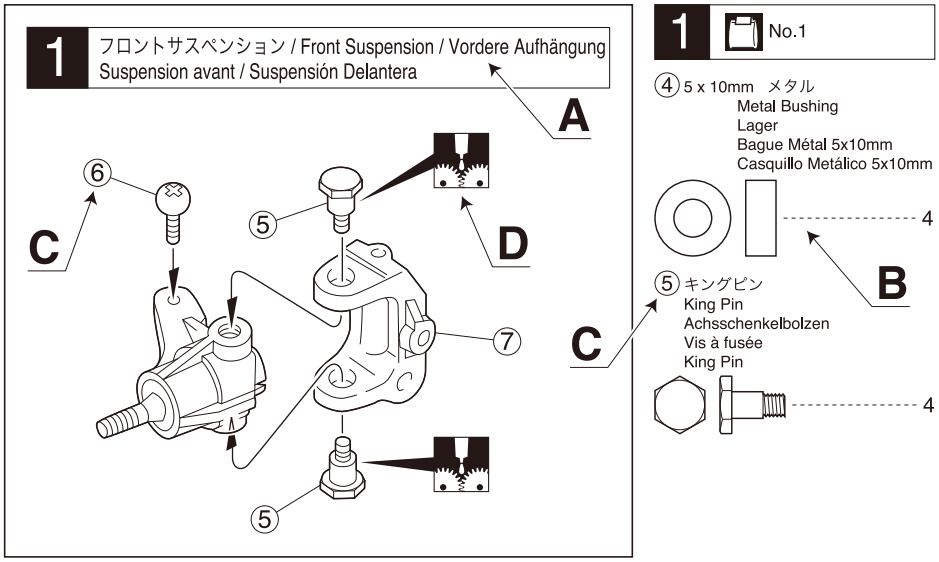

A: Die Nummer der Baustufe sowie das zu bauende Teil werden angegeben.
B: Teilenummer, Teilename, Darstellung in Originalgröße und Anzahl.
C: Die Teilenummer stellt den Bezug zu unserer Bestellnummer her. Am Ende der Bauanleitung finden Sie eine Ersatzteilliste, die zu der Teilenummer die entsprechende Bestellnummer liefert.
D: Vielen Symbole werden in der Darstellung verwendet. Achten Sie auf diese beim Zusammmenbau.

A: Numéro de la plage de montage et le nom de la pièce à assembler.
B: Numéro de référence de la pièce, nom, illust-ration en grandeur réelle et quantité utilisée.
C: Toutes les pièces, exceptées les vis, sont identifiées par un numéro de référence. Pour l'achat de pièces de rechange, trouvez ce numéro dans la liste pour pièces de rechange à la fin de cette notice. Toute à la gauche de cette même liste, vous trouverez ainsi le numéro de commande correspondant.
D: Beaucoup de symboles sont utilisNis tout au long de la notice.Merci de tenir compte de ces symboles durant l'assemblage.

A: Indica el número del Paso y la Parte a ser montada.
B: Número, Nombre de la Pieza, Dibujo a escala real, Cantidad utilizada.
C: Todas las piezas, excepto los tornillos vienen identificadas por un número. Para comprarlas por separado,
mire el número en la lista de piezas y apunte la referencia de la columna izquierda.
D: Muchos simbolos se utilizan en la explicacion. Ten en cuenta los simbolos durante el montaje.

---

4 説明書に使われているマーク
Symbols used throughout the instruction manual, comprise:
Erklaerung zu den Symbolen in dieser Anleitung
Liste des symboles à respecter lors du montage:
Pictogramas utilizados en este manual de instrucciones

注意して組立てる所。
Pay close attention here!
Vorsicht! Wichtiger Hinweis!
Attention! Avis important!
Preste atención.

左右同じように組立てる。
Assemble left and right sides the same way.
Bauen Sie eine linke und eine rechte Seite.
Assemblez le côté gauche comme le côté droit.
Realice el montaje de igual forma en ambos lados.

番号の順に組立てる。
Assemble in the specified order.
In der angegebenen Reihenfolge zusammenbauen.
Assemblez dans l'ordre indiqué.
Realice el montaje en el orden indicado.

可動するように組立てる。
Ensure smooth, non-binding movement when assembling.
Das Teil muß sich leicht bewegen lassen.
La pièce doit pouvoir pivoter autour de la vis.
Asegúrese que la pieza se mueve suavemente.

２セット組立てる(例)。
Assemble as many times as specified.
Sooft wie angegeben zusammenbauen.
Assemblez aussi souvent qu'indiqué.
Repita las veces señaladas.

グリスを塗る。
Apply grease.
Fetten.
Graissez.
Aplicar grasa.

原寸図。
True-to-scale diagram.
Maßstabsgetreue Darstellung.
Illustration à l'échelle.
Dibujo a tamaño real.

別購入品。
Must be purchased separately!
Das Teil ist nicht im Bausatz enthalten!
Doit être acheté séparément!
Debe comprarse por separado.

ネジロック剤を塗る。
Apply threadlocker (screw cement).
Verwenden Sie Schraubensicherungslack.
Appliquer du frein filet.
Aplique líquido fijatornillos.

右側用。
For Right.
Rechts
Droite
Derecha

左側用。
For Left.
Links
Gauche
Izquierda

瞬間接着剤で接着する。
Apply instant glue (CA glue, super glue).
Verwenden Sie Sekundenkleber.
Collez avec de la colle cyanoacrylate.
Aplique pegamento instantáneo.

ゴム系接着剤で接着する。
Apply rubber type glue.
Gummikleber.
Collez avec de la colle a caoutchouc.
Aplicar cola de contacto.

余分をカットする。
Cut off excess.
Überschüssiges Material abschneiden.
Coupez l'excès.
Corte el sobrante.

キットの他にそろえる物(1)　ITEMS REQUIRED FOR OPERATION (1)

1 ２チャンネルアンプ仕様無線操縦機（プロポ）と電池
2ch with electric speed controller and 1 servo radio control set

注意
地上用（自動車用）のプロポセットを必ず使用してください。
（地上用以外使用禁止）
CAUTION: Only use a surface radio with 2 channels and electric speed controller! (Any other radio is prohibited!)

●このキットにはのプロポが必要です。
●送信機にはスティックタイプとハンドルタイプがありますが、お好みのタイプを用意してください。
●プロポの取扱いは、プロポに付属の説明書を参考にしてください。

●This kit requires a 2 channel radio con-trol set with electric speed controller.
●Use stick-type or wheel-type transmitter, whichever suits you best.
●For more information on the transmitter, kindly refer to the instruction manual of the transmitter.

■ スティックタイプ
２チャンネルプロポ
Stick-type
2ch radio set.

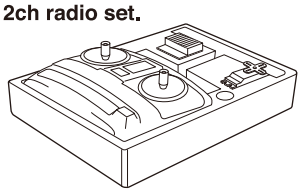

■ ハンドルタイプ
２チャンネルプロポ
Wheel-type
2ch radio set.

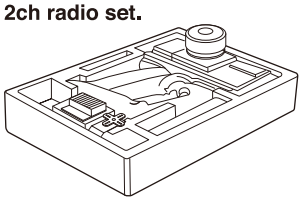

■ 送信機用バッテリー
Batteries for transmitter

使用できるサーボ・受信機・アンプサイズ
Suitable servos, receiver & electric speed controller

■ サーボ
Servo
x 1 for EP
x 2 for GP

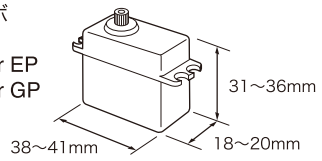

■ アンプ（EP の場合）
Electric speed controller

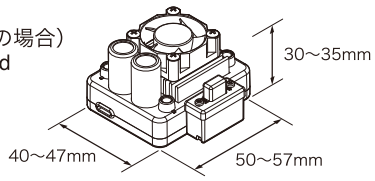

■ 受信機
Receiver

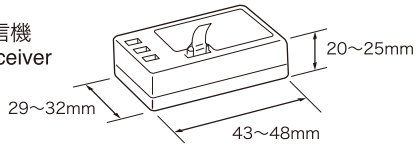

2 走行＋受信機用バッテリー（EPの場合）
Operation/Receiver Battery (For EP chassis)

< 車体用 >
< For Car Need >

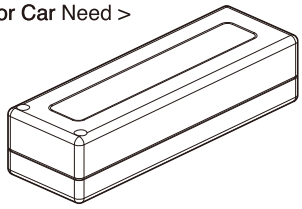

● いずれかのティームオリオン製 LiPo バッテリーで、Super（Deans）プラグ（コネクター）付きのものに限ります。
Only use with Team Orion LiPo batteries with Super (Deans) plugs (connectors).

走行用ティームオリオン製のLi-Poバッテリー（2S-6S)。バッテリーのキャパ／セル数は使用のESCとモーターのSPECを参照して下さい。
Batteries for ESC. We recomend Team Orion Li-Po battery packs(2S-6S) which is suitable for the ESC and motor which will be installed.

■ 受信機用バッテリー（GPの場合）
Battery for Receiver unit (For GP chassis)

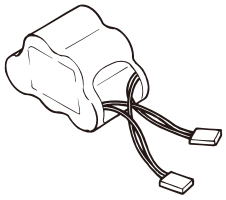

3 エンジンおよびマフラー（GPの場合）
Engine / Muffler (For GP chassis)

●このキットにはカー用の.25～.32クラスエンジンが必要です。
●This kit requires .25 - .32 class car engine.

※パイロットシャフト、クランクシャフト一体型で後方排気、スライドキャブ仕様のエンジンに限ります。
Engine must have integrated Pilot and crank shaft (SG) with rear exhaust and slide carburetor configuration.

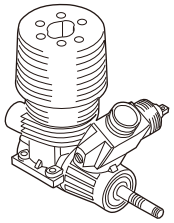

●エンジンに合わせて、以下のパーツが必要です。
Option parts for using option engines.

► ご使用になるエンジンに推奨されているものをそれぞれ使用してください。
Use components that are compatible with the engine you are using.

■ プラグ
Plug

キットの他にそろえる物（2）　ITEMS REQUIRED FOR OPERATION (2)

4 モーター /ESC（スピードコントローラー）（EP の場合）
Motor / Electric Speed Controller (For EP chassis)

■ ブラシレスモーター
Brushless Motor

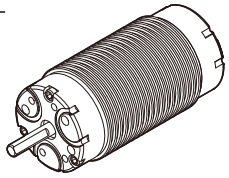

チームオリオン製車用1/8サイズブラッシュレスモーター
(Vortex Seven)
Team Orion motor for 1/8th size car (Vortex Seven)

■ ブラシレス ESC
Brushless ESC

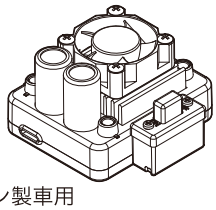

チームオリオン製車用
1/8サイズESC
Team Orion ESC for 1/8th size car (Vortex XXL VE)

5 燃料と始動用具（GP の場合）
Items required for starting the engine. (For GP chassis)

■ 燃料
Glow Fuel

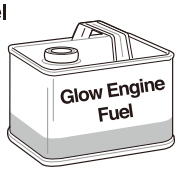

No.R246-8604
車用グロー燃料 30%
ROUTE 246 GP Fuel 30%

■ プラグヒーター
Plug Heater

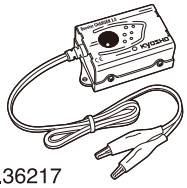

No.36217
ブースターチャージャー 2.0
Booster Charger 2.0

■ スターター
Starter

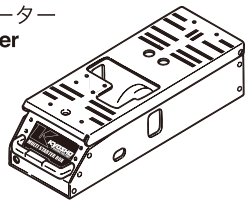

No.36209
マルチスターターボックス 2.0
Multi Starter Box 2.0

■ スターター用バッテリー
Battery

スターター用バッテリー
Ni-MH　4000mA以上
Battery for starter box
Recomended to use NiMh 4000mA or higher

6 塗料
Paint

●ボディの塗装には塗料が必要です。京商では、モデル用塗料、スプレーを販売していますのでご利用ください。
●For painting the body, use Kyosho paints for models!

No.76001～76062
京商スプレーカラー
KYOSHO SPRAY COLOR

7 その他
Other required equipments

■ ショック オイル #450
Shock Oil #450

■ デフオイル #7000
Diff Oil #7000

■ エアークリーナーオイル
Air Cleaner Oil

No.96169
エアークリーナー
オイル（100cc）
Air Cleaner Oil (100cc)

8 組立てに必要な工具
Tools required

使用する工具の取扱いには、十分注意してください。
CAUTION: Handle tools carefully!

キットに入っている工具
TOOLS INCLUDED

■ 六角レンチ
（1.5mm, 2mm, 2.5mm, 3mm）
Hex wrenches
(1.5mm, 2mm, 2.5mm, 3mm)

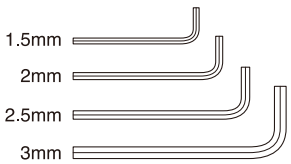

■ プラグレンチ
Plug Wrench

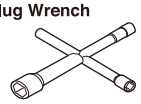

No.80164
クロスレンチ
（5.5 ／ 7 ／ 8 ／ 10mm）
Cross Wrench
(5.5 / 7 / 8 / 10mm)

■ 十字レンチ（小）
Cross Wrench (small)

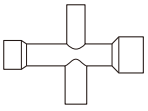

■ グリス
Grease

一般的な工具
Tools

■ ラジオペンチ
Needle Nose Pliers

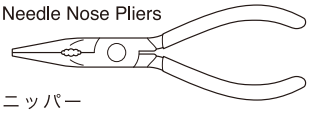

■ ニッパー
Wire Cutters

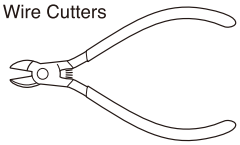

■ ハサミ
Scissors

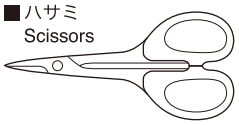

■ カッターナイフ
Sharp Hobby Knife

アクセサリー
ACCESSORIES

No.96154
KYOSHO スペシャルグルー
KYOSHO Special Glue

瞬間接着剤
Instant Glue

■ ネジロック剤
Screw Cement

No.96178
ロックタイト(中強度/10cc)
Loctite (Medium Strength / 10cc)

No.36219
SP ナイフエッジリーマー
SP KNIFE EDGE REAMER

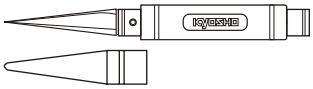

下穴加工が不要で、直接1～15mmの穴あけができる工具です。
No need to pre-drill! Drills neat 1 ~ 15mm holes directly!

プロポの準備　PREPARE RADIO TRANSMISSION

●プロポを下の順番にしたがってセットします。
Set up the radio as explained below.

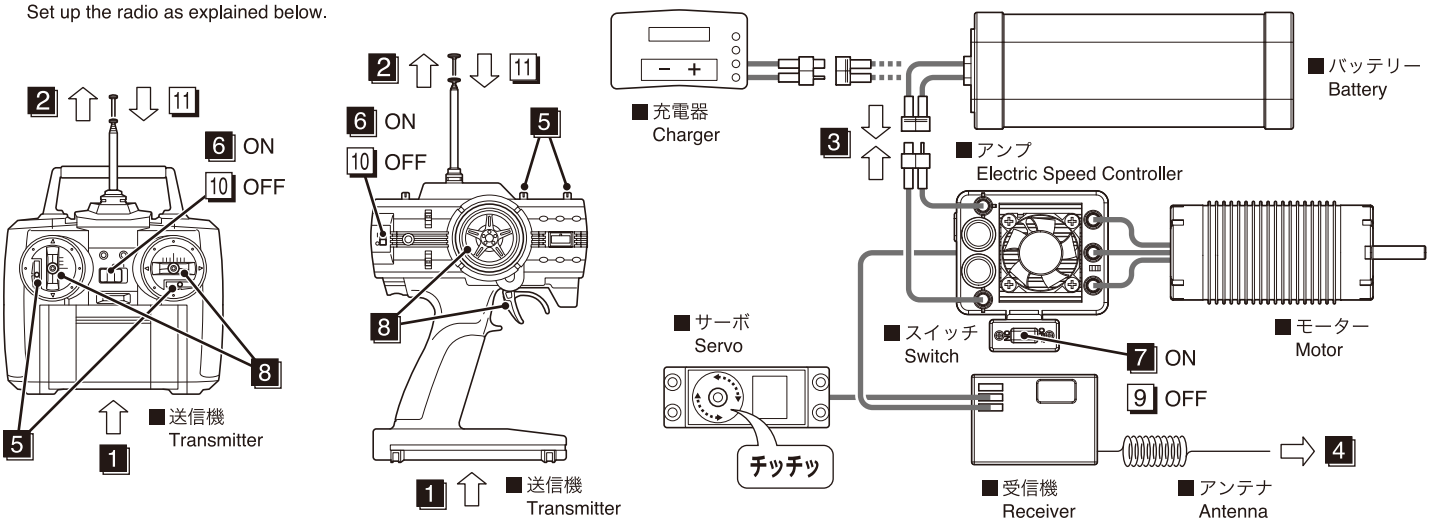

●始める時

1 送信機に単3乾電池をセットする。
2 送信機のアンテナをのばす。
3 充電した受信機用バッテリーをつなぐ。
4 受信機のアンテナをのばす。
5 トリムを中央にセットする。
6 送信機のスイッチを入れる。
7 アンプのスイッチを入れる。
8 ハンドル/トリガーを動かしてサーボが動いているか確認。

●START

1 Insert AA-size batteries into the Transmitter.
2 Extend the antenna of transmitter.
3 Connect the charged battery to the receiver.
4 Unwind the Receiver antenna.
5 Set trims of transmitter to center.
6 Switch "ON" the Transmitter.
7 Switch "ON" the Electric Speed Controller.
8 Check that the servos move in accordance with the control from transmitter.

●終わる時

9 アンプのスイッチを切る。
10 送信機のスイッチを切る。
11 送信機のアンテナを縮める。

●FINISH

9 Switch "OFF" the Electric Speed Controller.
10 Switch "OFF" the Transmitter.
11 Retract the Transmitter antenna.

●プロポを下の順番にしたがってセットします。
Set up the radio as explained below.

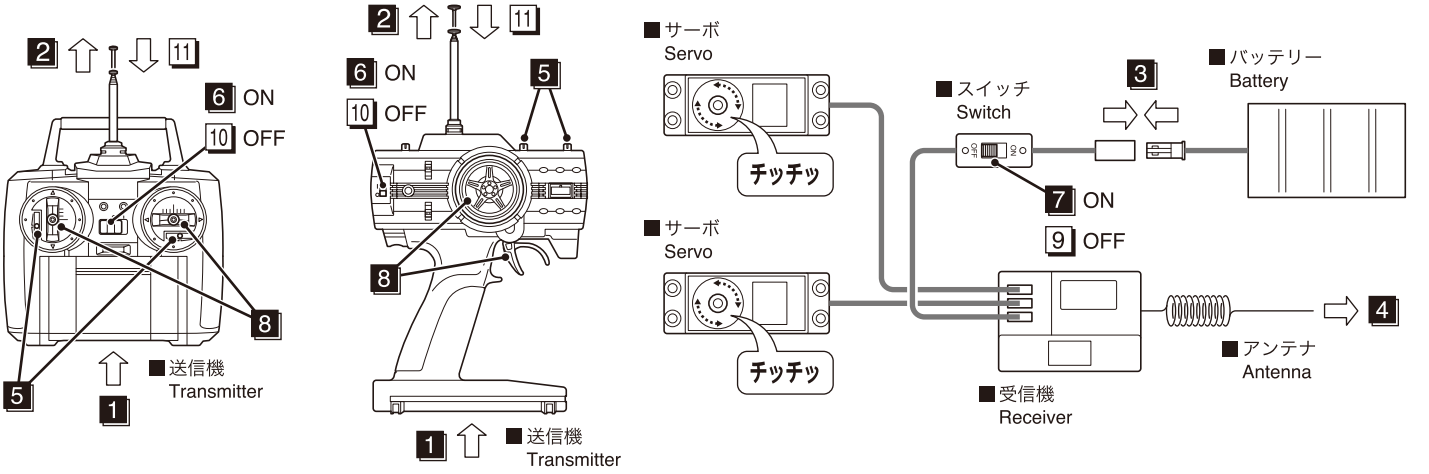

●始める時

1 送信機に単3乾電池をセットする。
2 送信機のアンテナをのばす。
3 充電した受信機用バッテリーをつなぐ。
4 受信機のアンテナをのばす。
5 トリムを中央にセットする。
6 送信機のスイッチを入れる。
7 受信機のスイッチを入れる。
8 ハンドル/トリガーを動かしてサーボが動いているか確認。

●START

1 Insert AA-size batteries into the Transmitter.
2 Extend the antenna of transmitter.
3 Connect the charged battery to the receiver.
4 Unwind the Receiver antenna.
5 Set trims of transmitter to center.
6 Switch "ON" the Transmitter.
7 Switch "ON" the Receiver.
8 Check that the servos move in accordance with the control from transmitter.

●終わる時

9 受信機のスイッチを切る。
10 送信機のスイッチを切る。
11 送信機のアンテナを縮める。

●FINISH

9 Switch "OFF" the Receiver.
10 Switch "OFF" the Transmitter.
11 Retract the Transmitter antenna.

ランナー付プラパーツ配置図（1）ARRANGEMENT OF PLASTIC PARTS ON RUNNERS (1)

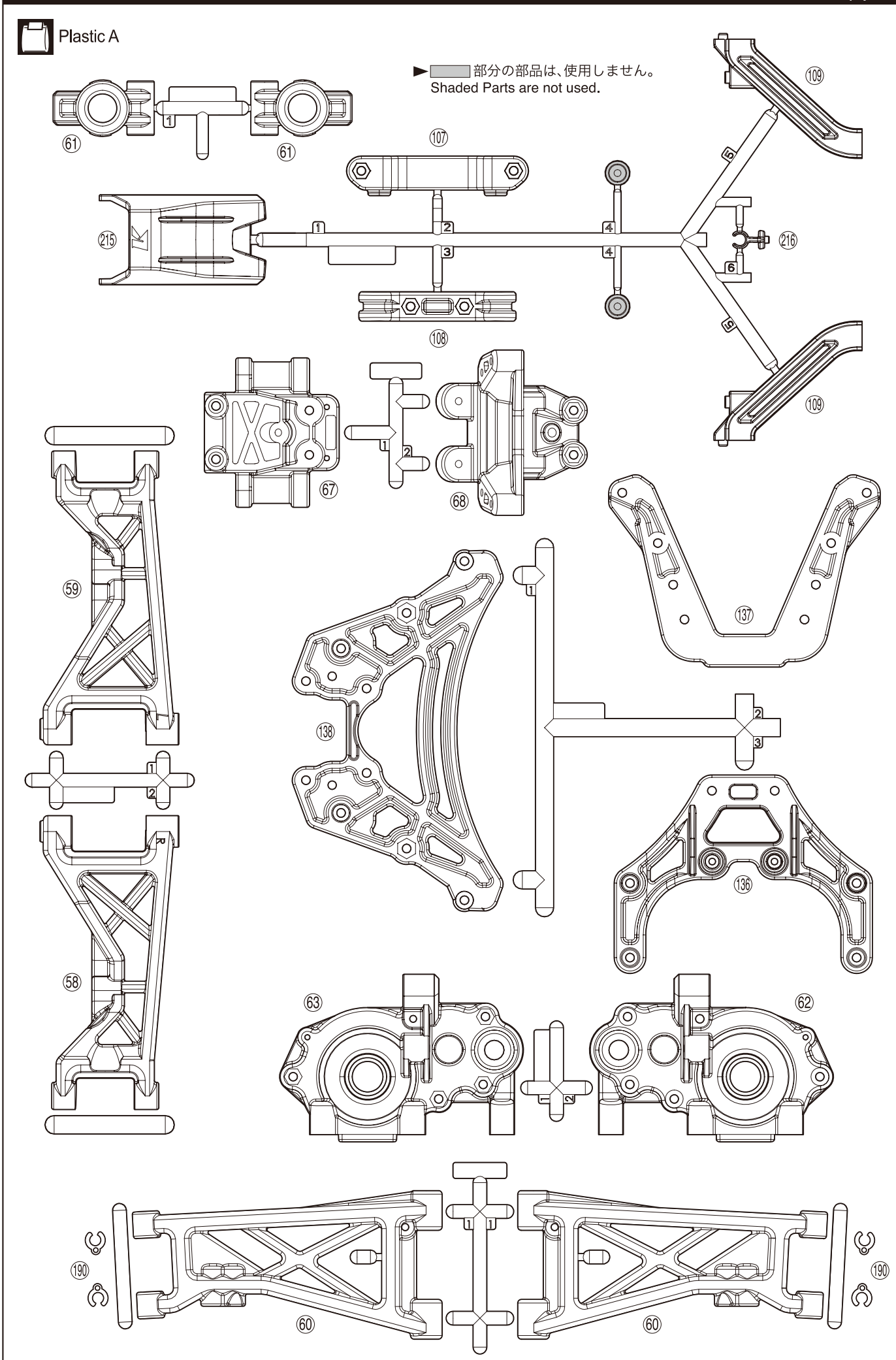

ランナー付プラパーツ配置図（2）ARRANGEMENT OF PLASTIC PARTS ON RUNNERS (2)

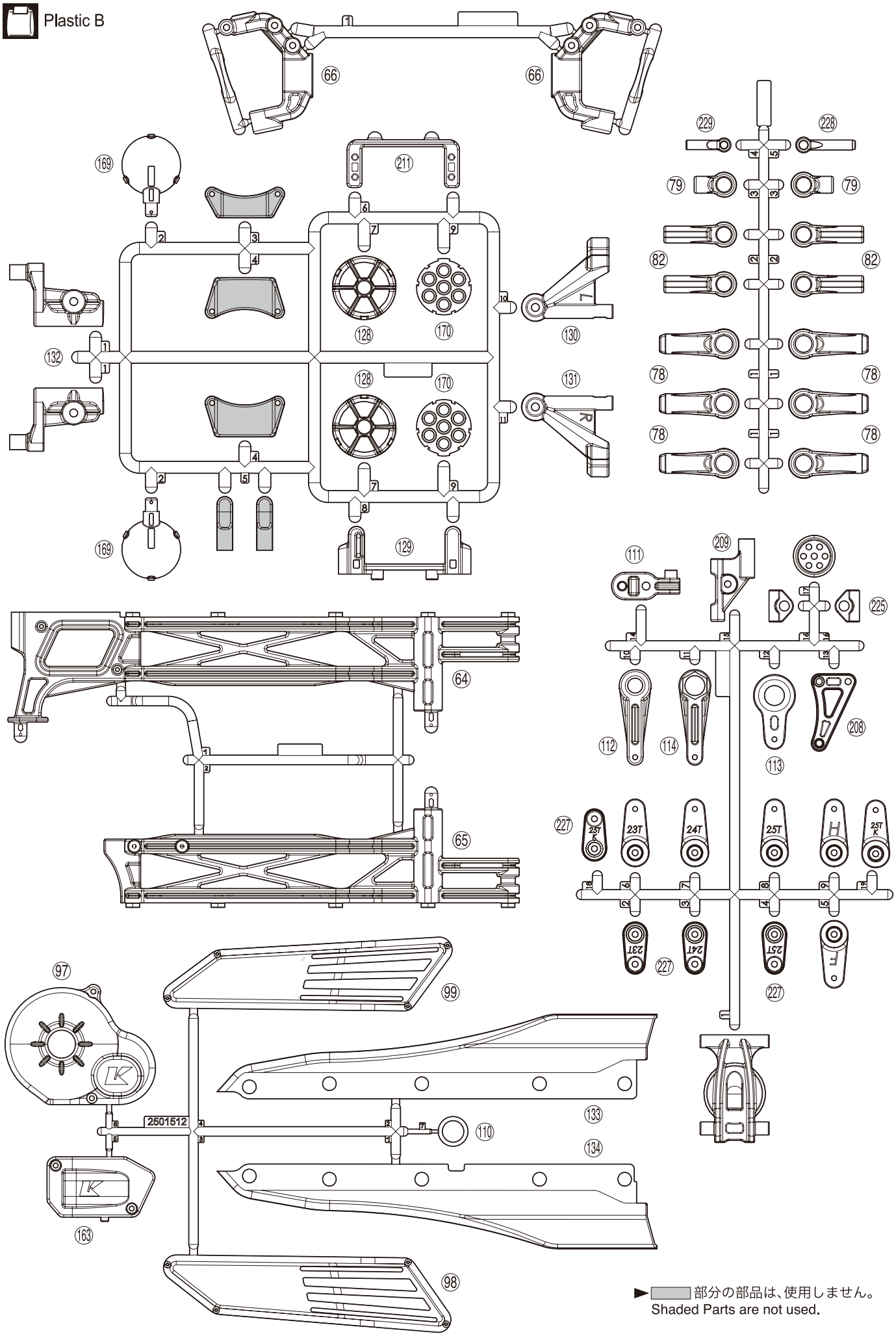

►▭ 部分の部品は、使用しません。
Shaded Parts are not used.

ランナー付プラパーツ配置図（3）ARRANGEMENT OF PLASTIC PARTS ON RUNNERS (3)

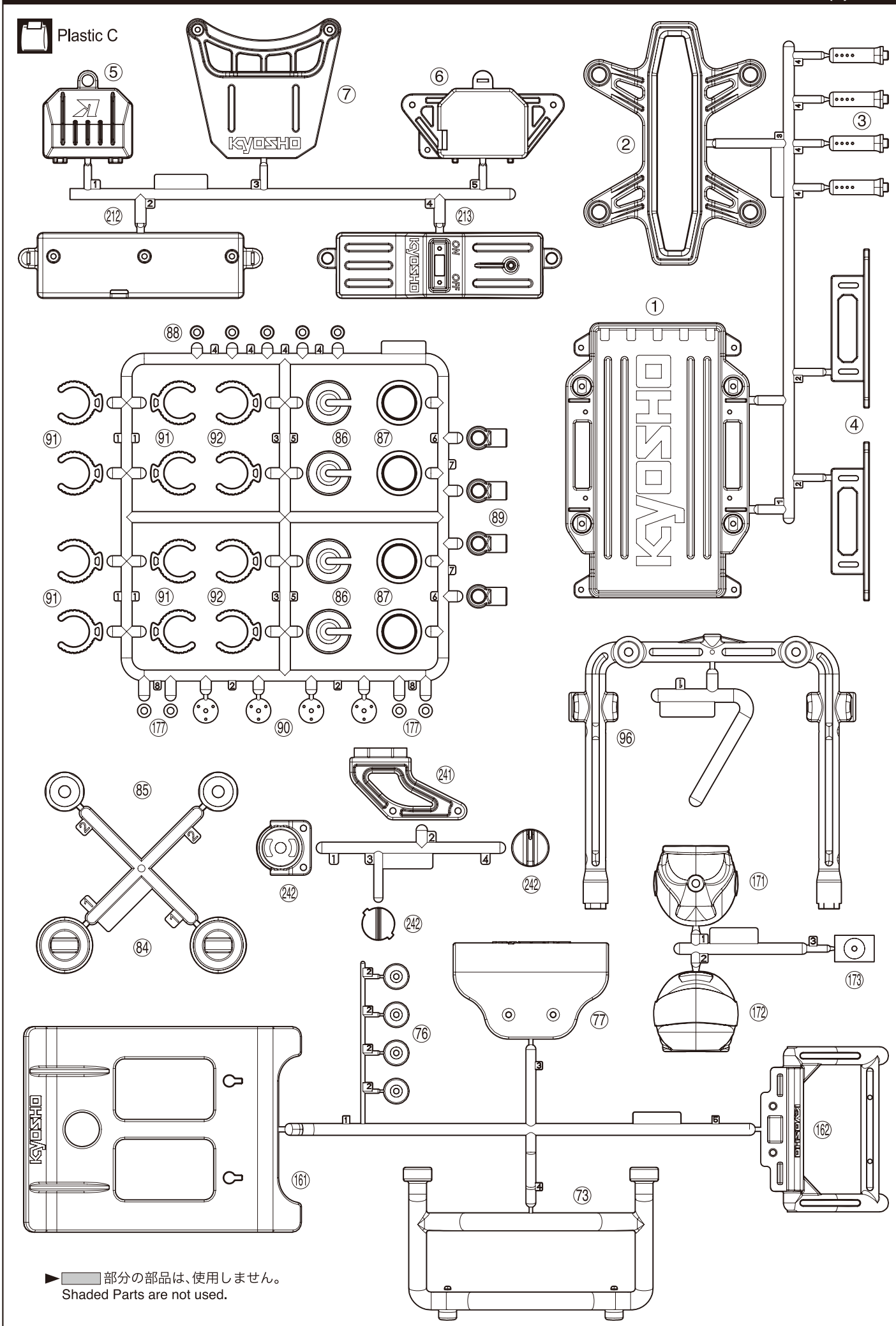

►▭部分の部品は、使用しません。
Shaded Parts are not used.

1 デフギヤ / Differential / Gear Differential
Différentiel / Diferencial

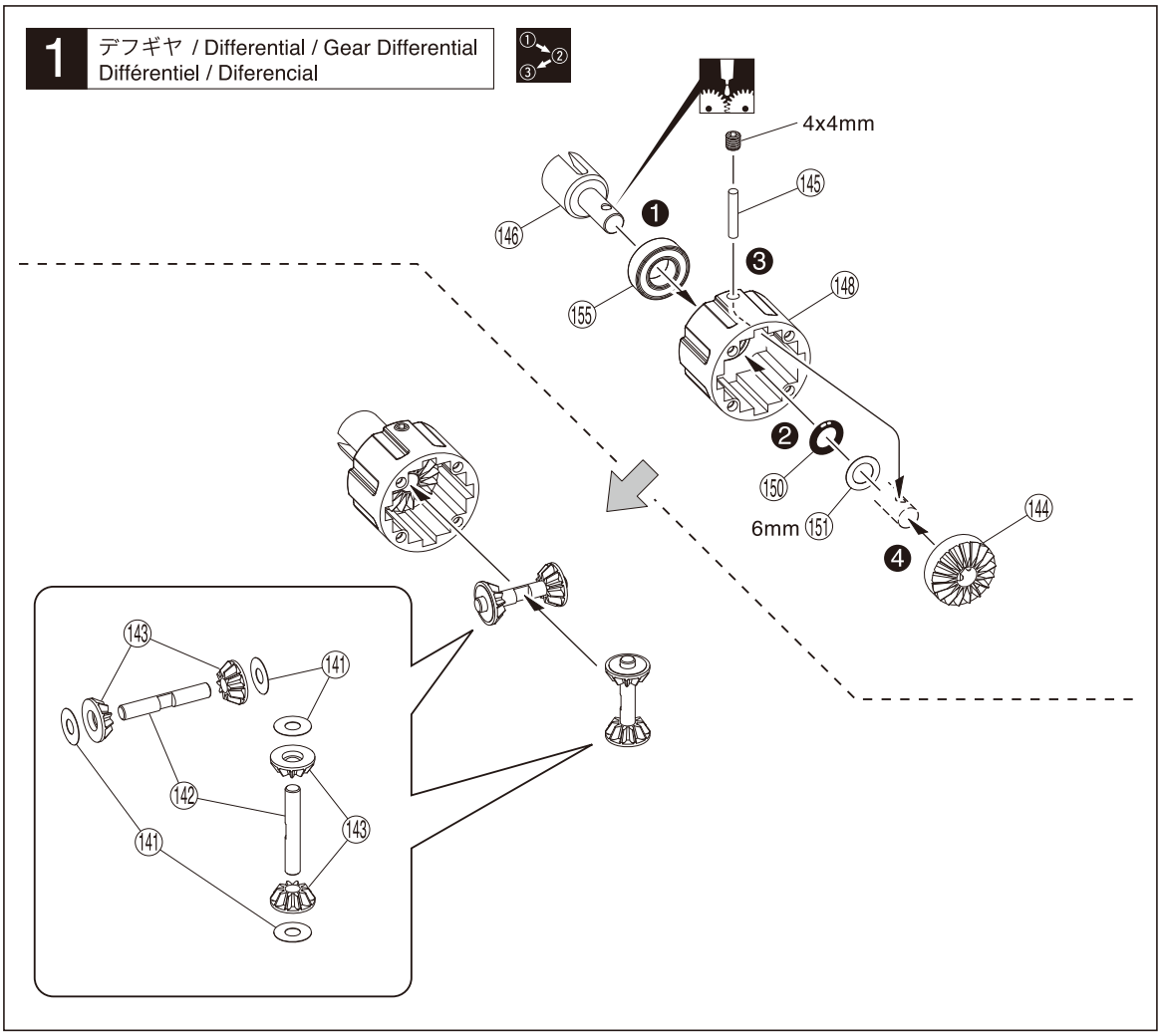

1 Bag M1

4 x 4mm セットビス
Set Screw
Gewindestift
Vis BTR 4x4mm
Prisionero 4x4mm
1

150 P6 Oリング
O-ring
O-Ring
Joint thorique
Junta Tórica
1

145 2.5 x 12mm シャフト
Shaft
Welle
Axe 2.5x12mm
Eje 2.5x12mm
1

155 8 x 16 x 5mm ベアリング
Ball Bearing
Kugellager
Roulements à billes
Rodamiento
1

141 4mm シム
Shim
Unterlegscheibe
Rondelle de callage
Arandela
4

2 デフギヤ / Differential / Gear Differential
Différentiel / Diferencial

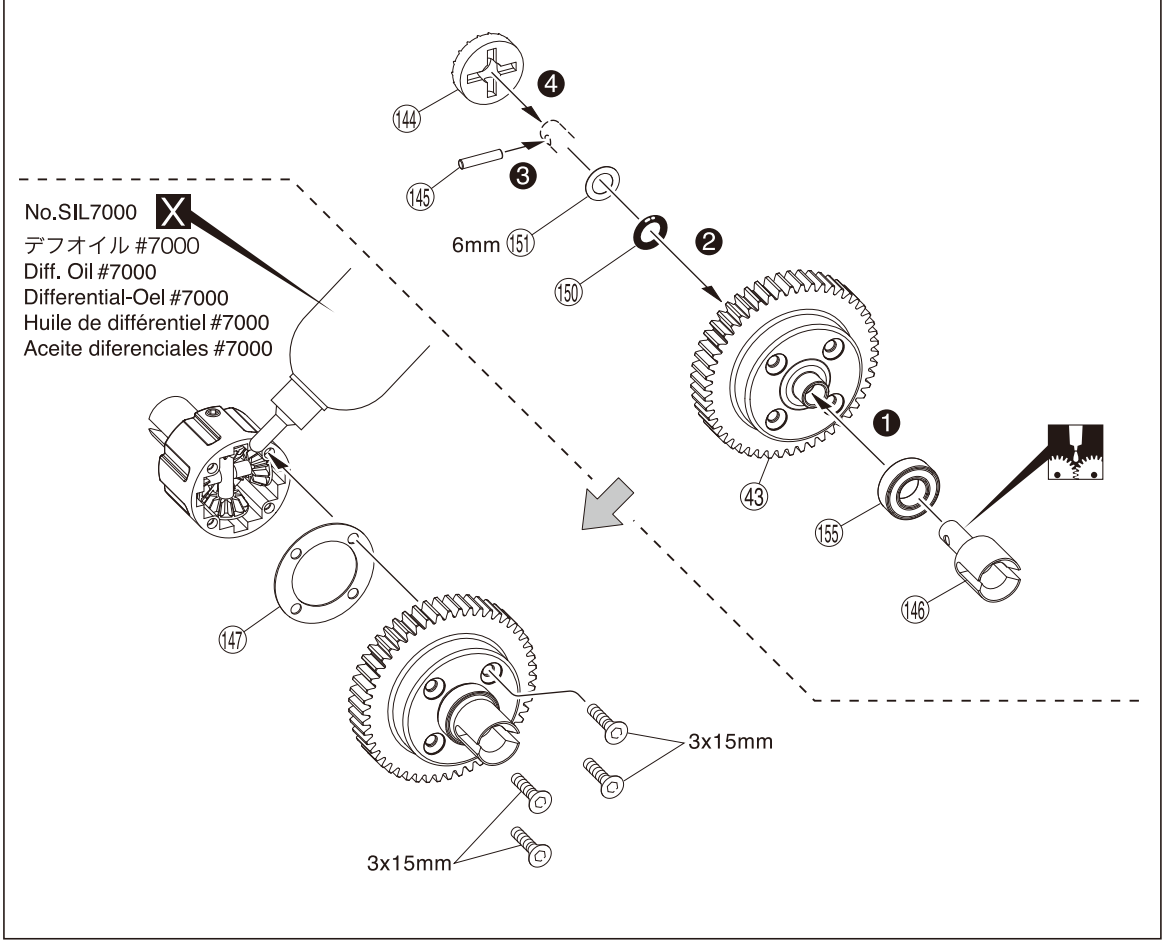

2 Bag M1

3 x 15mm サラヘックスビス
F/H Hex Screw
Inbus-Senkkopfschraube
Vis BTR à tête fraisée
F/H hex tornillo
4

150 P6 Oリング
O-ring
O-Ring
Joint thorique
Junta Tórica
1

145 2.5 x 12mm シャフト
Shaft
Welle
Axe 2.5x12mm
Eje 2.5x12mm
1

155 8 x 16 x 5mm ベアリング
Ball Bearing
Kugellager
Roulements à billes
Rodamiento
1

GP + EP

3 リヤギヤボックス / Rear Gearbox / Hintere Getriebegehäuse
Carter de différentiel arrière / Caja de transmisión Trasera

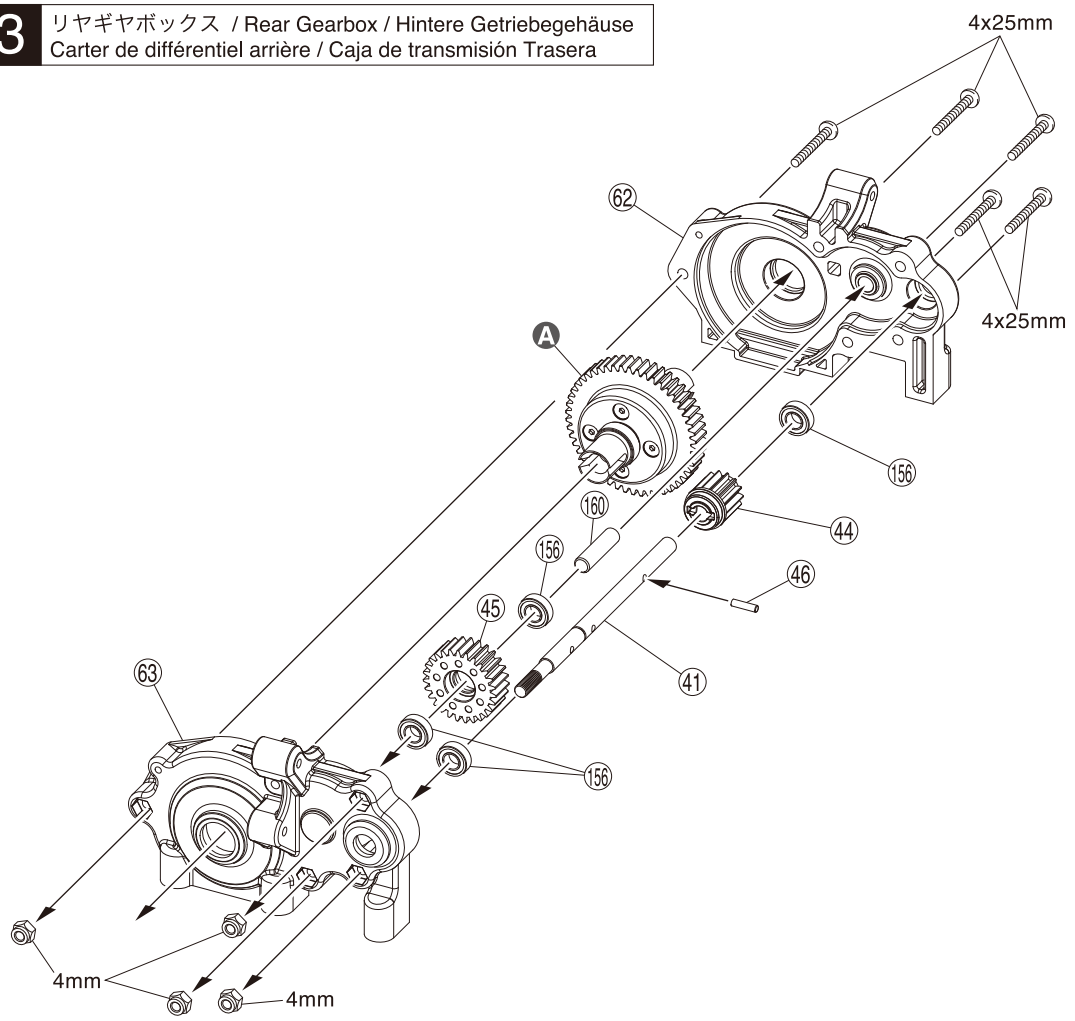

3 Bag M1 + A

156 6 x 12 x 4mm ベアリング
Ball Bearing
Kugellager
Roulements à billes
Rodamiento

4

46 2.5 x 9.5mm ピン
Pin
Stift
Axe 2.5x9.5mm
Pasador

1

4 x 25mm ボタンヘックスビス
Button Hex Screw
Inbus-Halbrundschraube
Vis BTR à tête ronde
Button hex tornillo

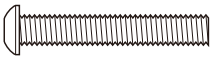

5

4mm ナイロンナット
Nylon Nut
Kunststoffmutter
Ecrou nylon
uerca Nylon

4

A 1 で組み立てたもの。
Assembled at No.1.
Montiert in Baustufe 1
Assemblé en phase No1
Montados en No.1

4 リヤダンパーステー / Rear Shock Stay / Hintere Dämpferbrücke
Support amortisseurs arrière / Soporte amortiguadores trasero

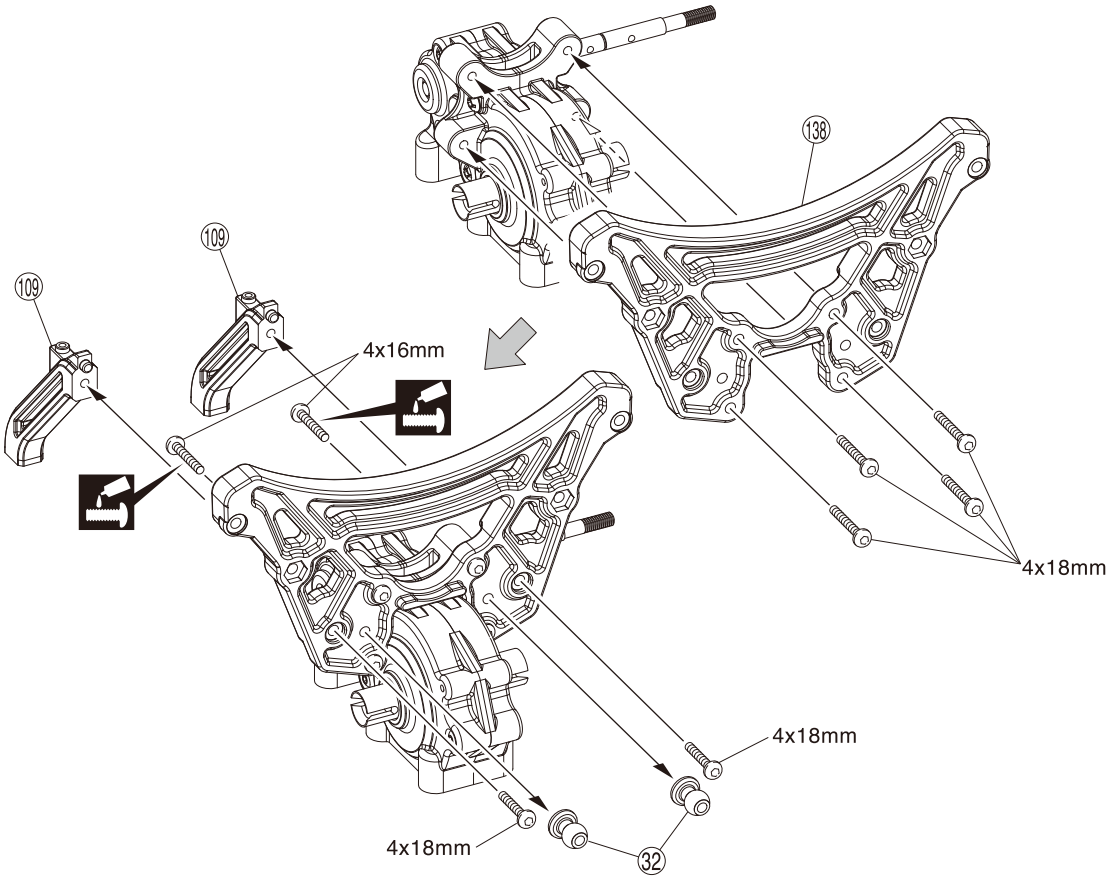

4 Bag M1 + A

4 x 16mm ボタンヘックスビス
Button Hex Screw
Inbus-Halbrundschraube
Vis BTR à tête ronde
Button hex tornillo

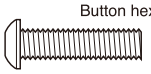

2

4 x 18mm ボタンヘックスビス
Button Hex Screw
Inbus-Halbrundschraube
Vis BTR à tête ronde
Button hex tornillo

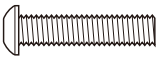

6

GP + EP

5 リヤサスペンション / Rear Suspension / Hintere Aufhängung Suspension arrière / Suspensión Trasera

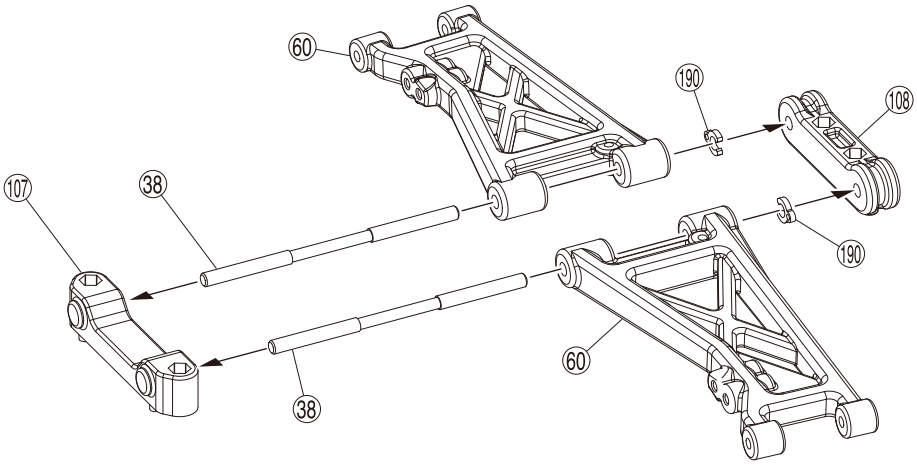

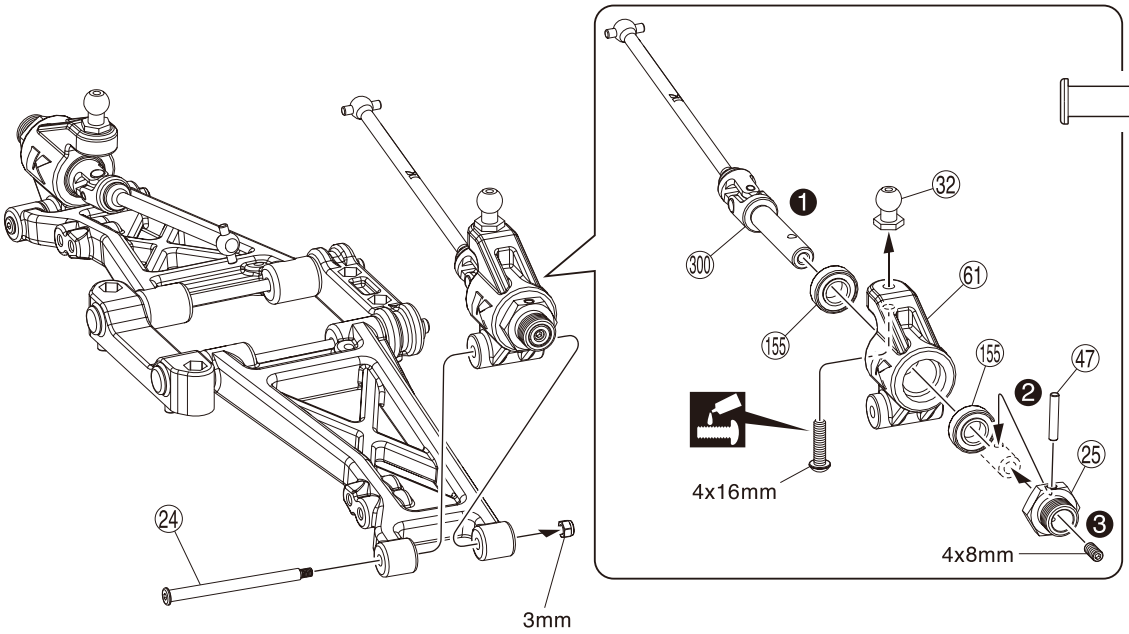

5 Bag M2 + A

3mm ナイロンナット
Nylon Nut
Kunststoffmutter
Ecrou nylon
Tuerca Nylon

2

(47) 3 x 16.8mm ピン
Pin
Stift
Axe 3x16.8mm
Pasador

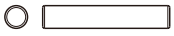

2

(155) 8 x 16 x 5mm ベアリング
Ball Bearing
Kugellager
Roulements à billes
Rodamiento

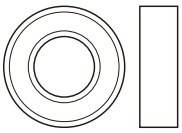

4

(24) 4 x 53mm シャフト
Shaft
Welle
Axe 4x53mm
Eje 4x53mm

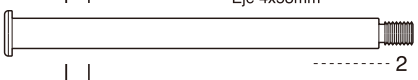

2

4 x 8mm セットビス
Set Screw
Gewindestift
Vis BTR 4x8mm
Prisionero 4x8mm

2

4 x 16mm ビス
Screw
Schraube
Vis 4x16mm
Tornillo 4x16mm

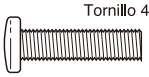

2

6 フロントサスペンション / Front Suspension / Vordere Aufhängung Suspension avant / Suspensión Delantera

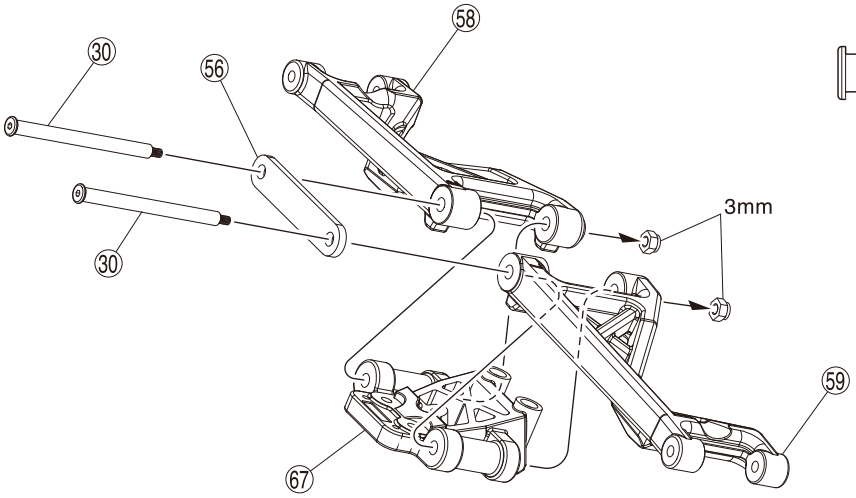

6 Bag M2 + A

(30) 5x64mm シャフト
Shaft
Welle
Axe 5x64mm
Eje 5x64mm

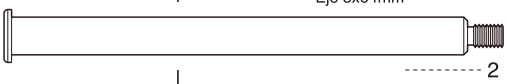

2

3mm ナイロンナット
Nylon Nut
Kunststoffmutter
Ecrou nylon
Tuerca Nylon

2

7 フロントサスペンション / Front Suspension / Vordere Aufhängung Suspension avant / Suspensión Delantera

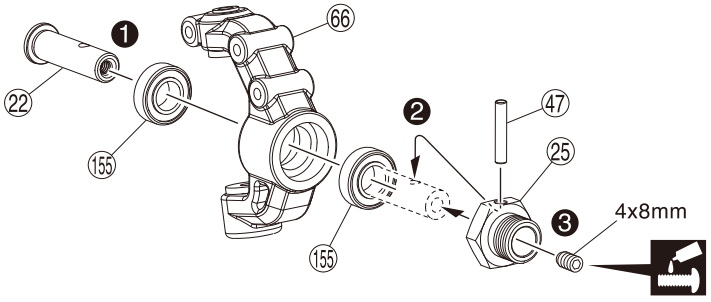

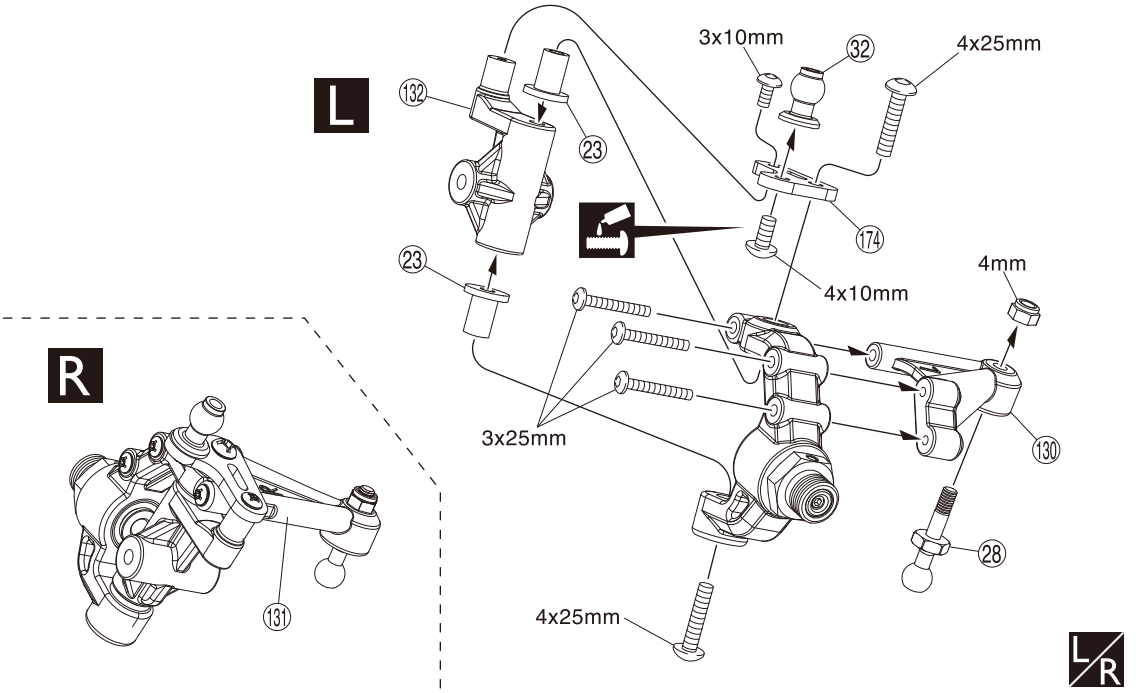

8 フロントサスペンション / Front Suspension / Vordere Aufhängung Suspension avant / Suspensión Delantera

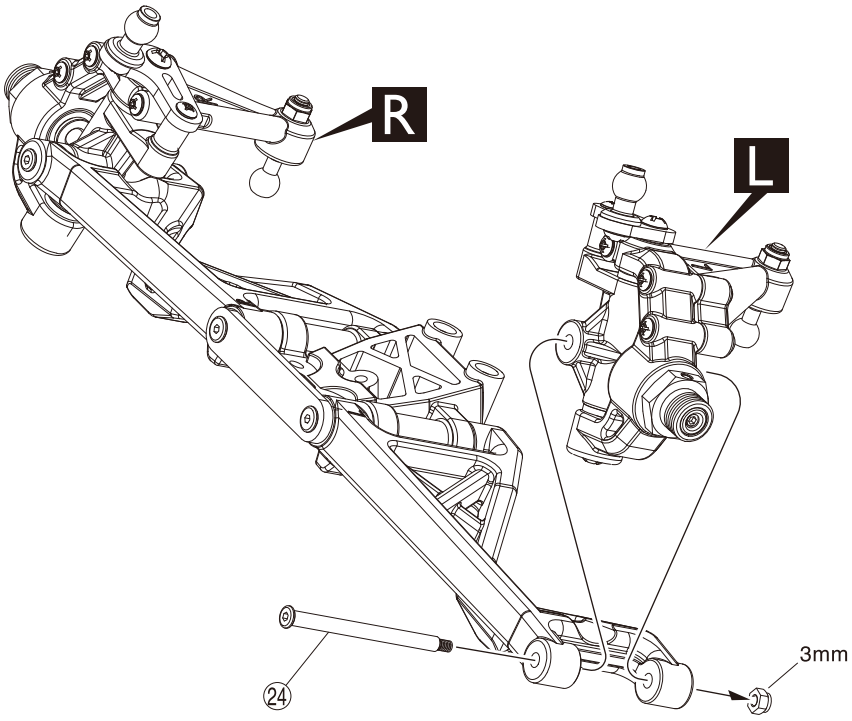

7 Bag M3 + B

(47) 3 x 16.8mm ピン
Pin
Stift
Axe 3x16.8mm
Pasador
2

4 x 25mm ボタンヘックスビス
Button Hex Screw
Inbus-Halbrundschraube
Vis BTR à tête ronde
Button hex tornillo
4

3 x 25mm ボタンヘックスビス
Button Hex Screw
Inbus-Halbrundschraube
Vis BTR à tête ronde
Button hex tornillo
6

3 x 10mm ボタンヘックスビス
Button Hex Screw
Inbus-Halbrundschraube
Vis BTR à tête ronde
Button hex tornillo
2

4 x 10mm ボタンヘックスビス
Button Hex Screw
Inbus-Halbrundschraube
Vis BTR à tête ronde
Button hex tornillo
2

4 x 8mm セットビス
Set Screw
Gewindestift
Vis BTR 4x8mm
Prisionero 4x8mm
2

4mm ナイロンナット
Nylon Nut
Kunststoffmutter
Ecrou nylon
Tuerca Nylon
2

(155) 8 x 16 x 5mm ベアリング
Ball Bearing
Kugellager
Roulements à billes
Rodamiento
4

8 Bag M3

(24) 4 x 53mm シャフト
Shaft
Welle
Axe 4x53mm
Eje 4x53mm
2

3mm ナイロンナット
Nylon Nut
Kunststoffmutter
Ecrou nylon
Tuerca Nylon
2

GP + EP

9 フロントサスペンション / Front Suspension / Vordere Aufhängung Suspension avant / Suspensión Delantera

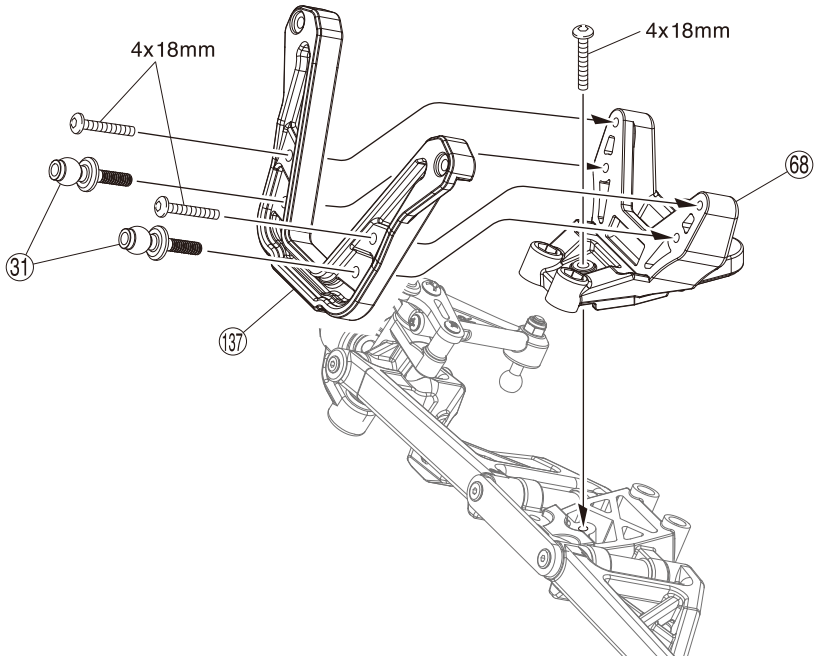

9 Bag M3 + A

4 x 18mm ボタンヘックスビス
Button Hex Screw
Inbus-Halbrundschraube
Vis BTR à tête ronde
Button hex tornillo

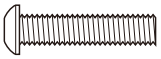

3

10 フロントサスペンション / Front Suspension / Vordere Aufhängung Suspension avant / Suspensión Delantera

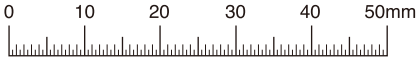

1:1

約48.5mm / approx. 48.5mm / ca. 48.5mm / environ 48.5mm / aprox. 48.5mm

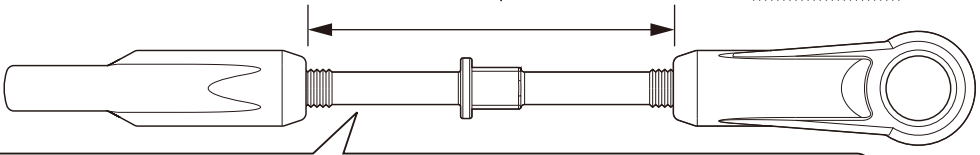

x2

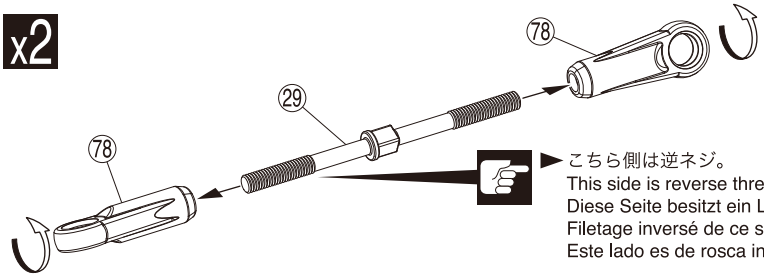

こちら側は逆ネジ。
This side is reverse thread.
Diese Seite besitzt ein Linksgewinde
Filetage inversé de ce sens
Este lado es de rosca inversa

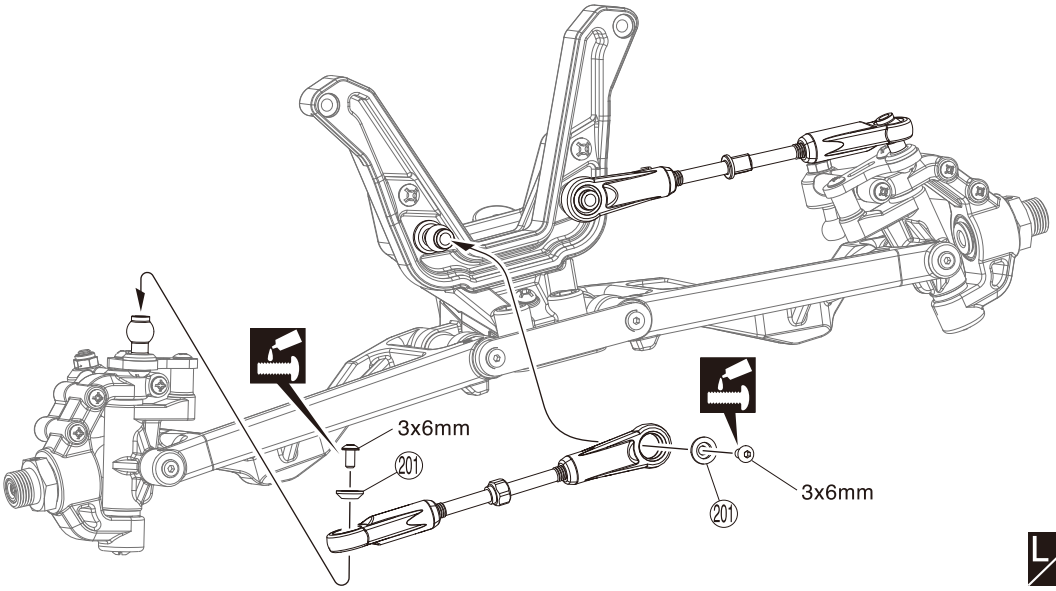

L/R

10 Bag M3 + B

29 アジャストロッド
Adjust Rod
Gestaenge
Biellette réglable
Tirante ajustable

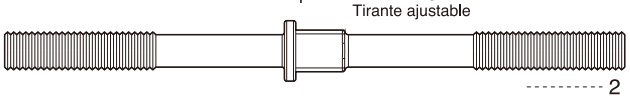

2

78 ボールエンド
Ball End
Kugelpfanne
Chape
Rótula

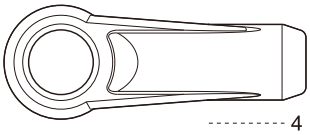

4

3 x 6mm ボタンヘックスビス
Button Hex Screw
Inbus-Halbrundschraube
Vis BTR à tête ronde
Button hex tornillo

4

201 3 x 9mm ワッシャー
Washer
Scheibe
Rondelle 3x9mm
Arandela 3x9mm

4

GP + EP

11 シャシー / Chassis
Das Chassis / Chassis / Chasis

158
65
158
64
134
133
54
4x15mm
4x15mm
4x15mm
4x15mm

11 Bag M4 + B

158 P8 Oリング
O-ring
O-Ring
Joint thorique
Junta Tórica

3

4 x 15mm サラヘックスビス
F/H Hex Screw
Inbus-Senkkopfschraube
Vis BTR à tête fraisée
F/H hex tornillo

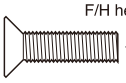

11

12 シャシー / Chassis
Das Chassis / Chassis / Chasis

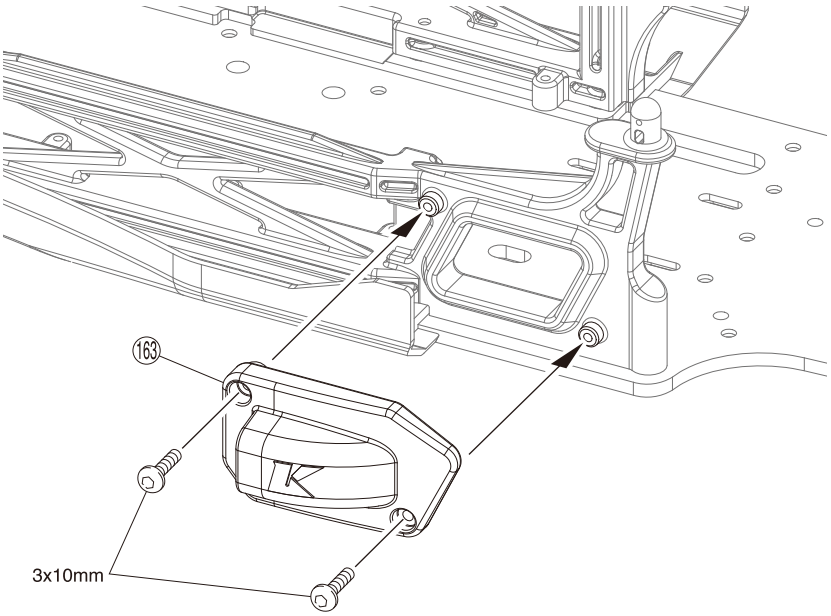

12 Bag M4 + B

3 x 10mm ボタンヘックスビス
Button Hex Screw
Inbus-Halbrundschraube
Vis BTR à tête ronde
Button hex tornillo

2

GP + EP

13 シャシー / Chassis
Das Chassis / Chassis / Chasis

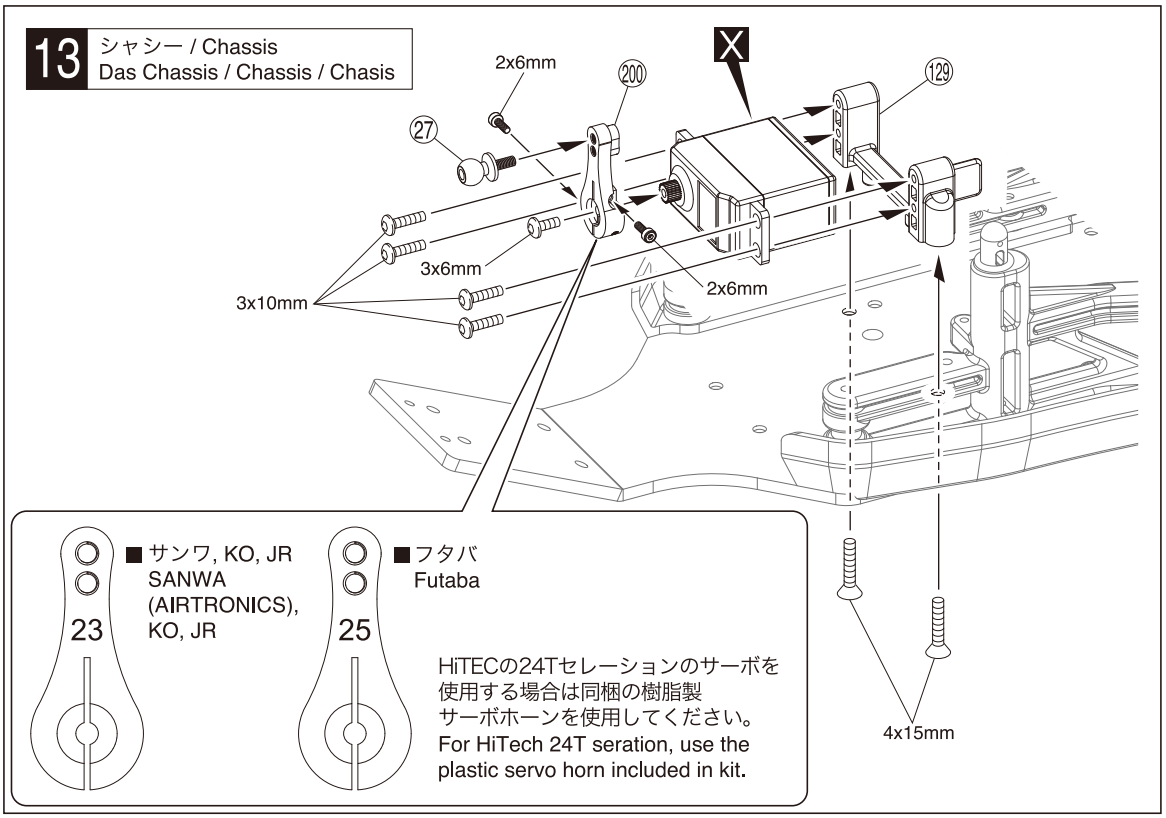

13 Bag M5 + B

4 x 15mm サラヘックスビス
F/H Hex Screw
Inbus-Senkkopfschraube
Vis BTR à tête fraisée
F/H hex tornillo
2

3 x 10mm ボタンヘックスビス
Button Hex Screw
Inbus-Halbrundschraube
Vis BTR à tête ronde
Button hex tornillo
4

3 x 6mm ボタンヘックスビス
Button Hex Screw
Inbus-Halbrundschraube
Vis BTR à tête ronde
Button hex tornillo
1

2 x 6mm キャップビス
Cap Screw
Inbusschraube
Vis
Tornillo allen
2

14 サーボセイバー / Servo Saver
Servo Saver / Sauve-servo / Salvaservos

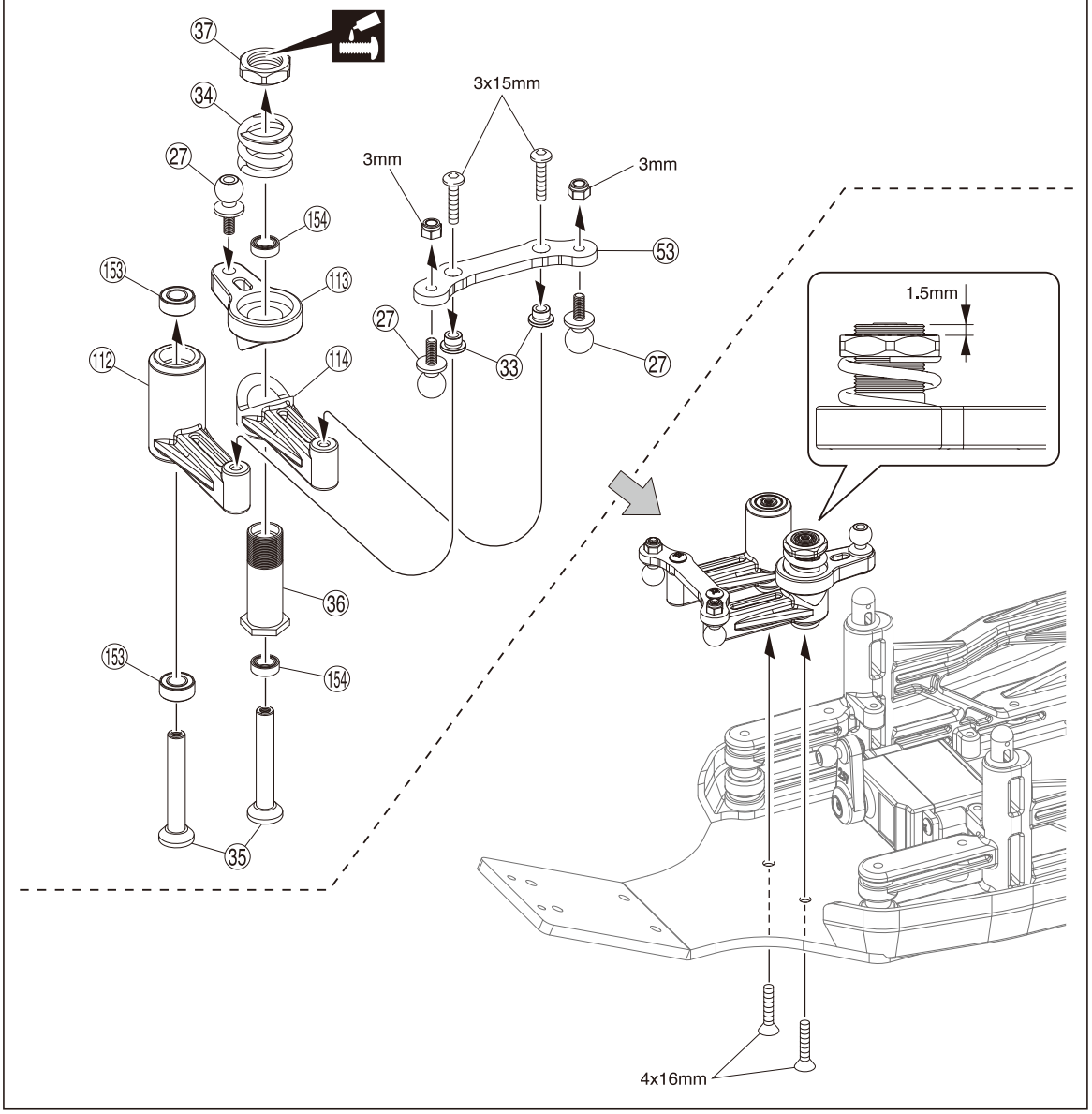

14 Bag M5 + B

3 x 15mm ボタンヘックスビス
Button Hex Screw
Inbus-Halbrundschraube
Vis BTR à tête ronde
Button hex tornillo
2

4 x 16mm サラヘックスビス
F/H Hex Screw
Inbus-Senkkopfschraube
Vis BTR à tête fraisée
F/H hex tornillo
2

3mm ナイロンナット
Nylon Nut
Kunststoffmutter
Ecrou nylon
Tuerca Nylon
2

(153) 5 x 10 x 4mm ベアリング
Ball Bearing
Kugellager
Roulements à billes
Rodamiento
2

(154) 5 x 8 x 2.5mm ベアリング
Ball Bearing
Kugellager
Roulements à billes
Rodamiento
2

GP + EP

15 サーボセイバー / Servo Saver
Servo Saver / Sauve-servo / Salvaservos

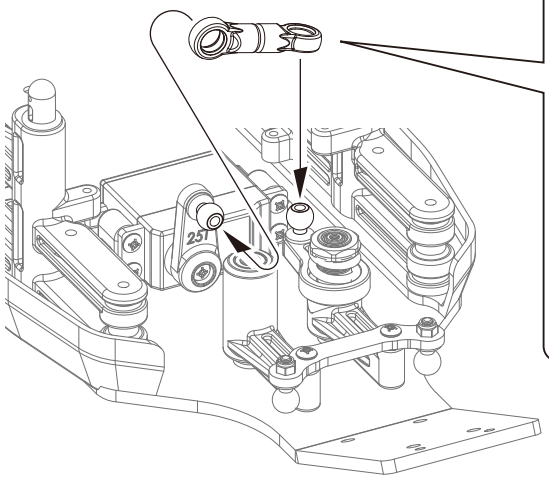

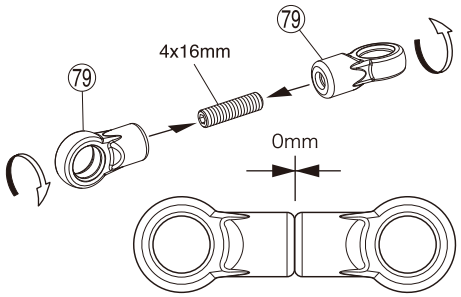

フタバの場合0mm/その他:サーボに合わせる。
まっすぐになるように設定。Futaba and Kyosho servos requires 0mm / Other servos please adjust so that the steering is straight

15 Bag M5 + B

4 x 16mm セットビス
Set Screw
Gewindestift
Vis BTR 4x16mm
Prisionero 4x16mm

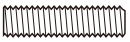
1

79 ステアリングボールエンド
Steering Ball End
Trimmung Kugelpfanne
Direction Chape
Dirección Rótula

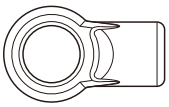
2

16 リヤサスペンション / Rear Suspension / Hintere Aufhängung
Suspension arrière / Suspensión Trasera

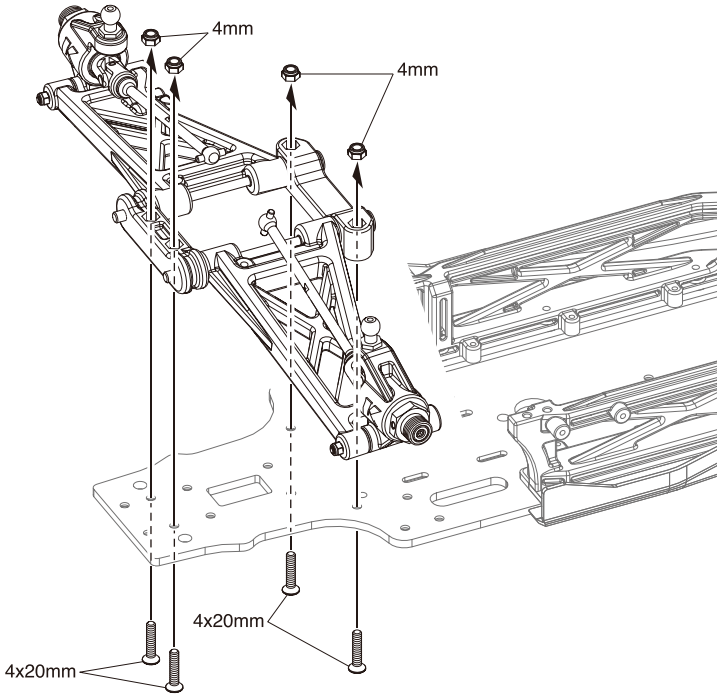

16 Bag M6

4 x 20mm サラヘックスビス
F/H Hex Screw
Inbus-Senkkopfschraube
Vis BTR à tête fraisée
F/H hex tornillo

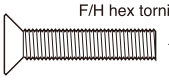
4

4mm ナイロンナット
Nylon Nut
Kunststoffmutter
Ecrou nylon
Tuerca Nylon

4

17 リヤサスペンション / Rear Suspension / Hintere Aufhängung
Suspension arrière / Suspensión Trasera

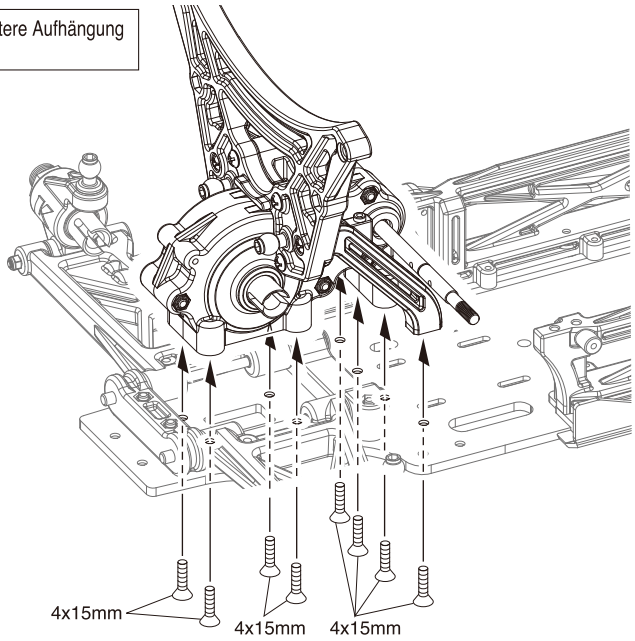

17 Bag M6

4 x 15mm サラヘックスビス
F/H Hex Screw
Inbus-Senkkopfschraube
Vis BTR à tête fraisée
F/H hex tornillo

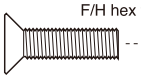
8

GP + EP

18 リヤサスペンション / Rear Suspension / Hintere Aufhängung Suspension arrière / Suspensión Trasera

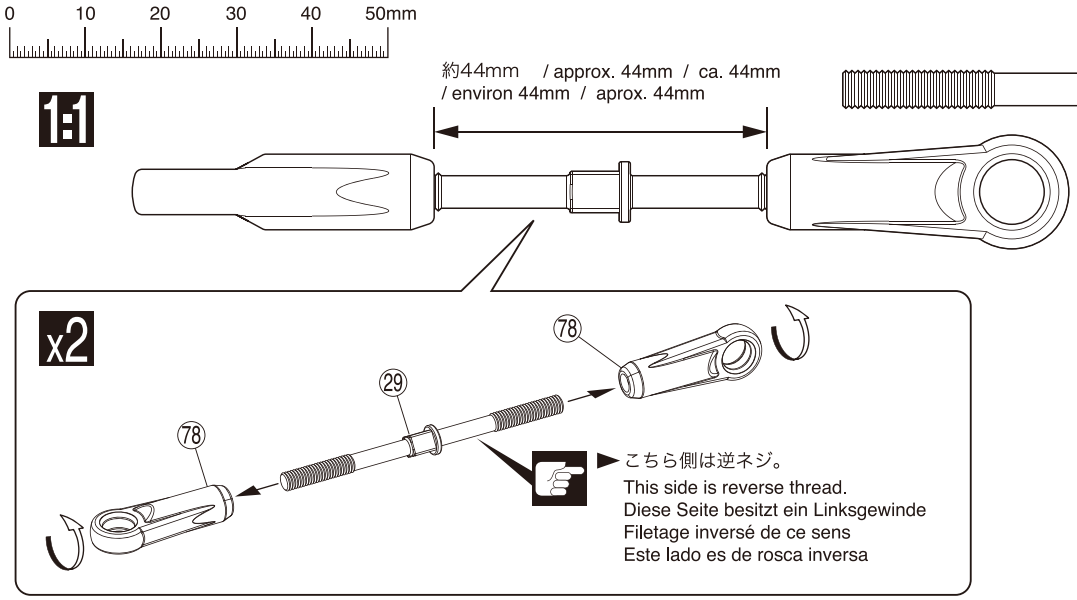

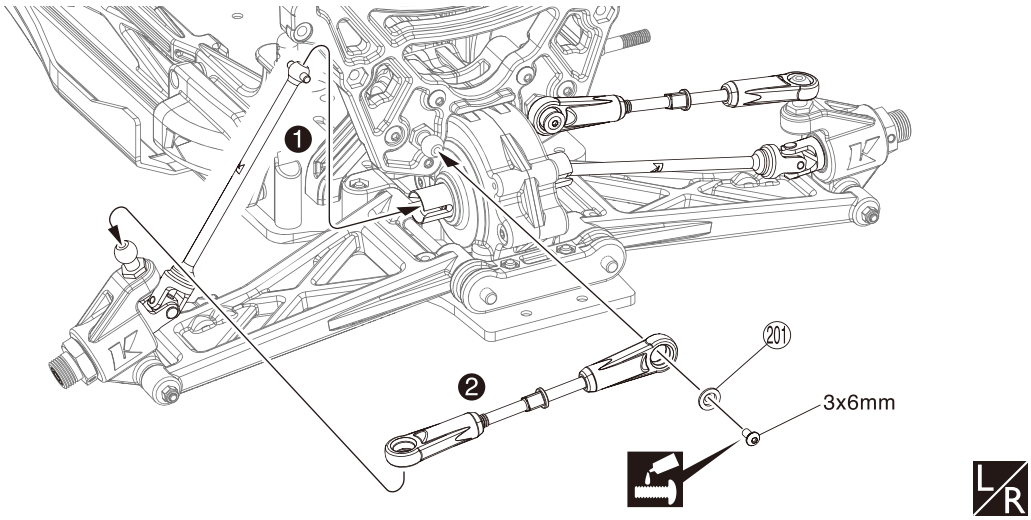

18 Bag M6 + B

29 アジャストロッド
Adjust Rod
Gestaenge
Biellette réglable
Tirante ajustable

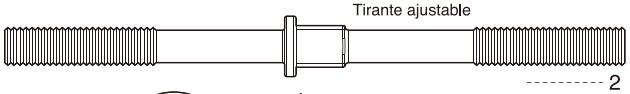

2

78 7.8mm ボールエンド
Ball End
Kugelpfanne
Chape
Rótula

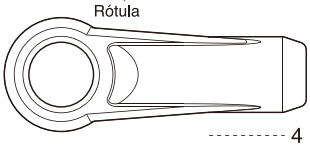

4

3 x 6mm ボタンヘックスビス
Button Hex Screw
Inbus-Halbrundschraube
Vis BTR à tête ronde
Button hex tornillo

2

201 3 x 9mm ワッシャー
Washer
Scheibe
Rondelle 3x9mm
Arandela 3x9mm

2

19 フロントサスペンション / Front Suspension / Vordere Aufhängung Suspension avant / Suspensión Delantera

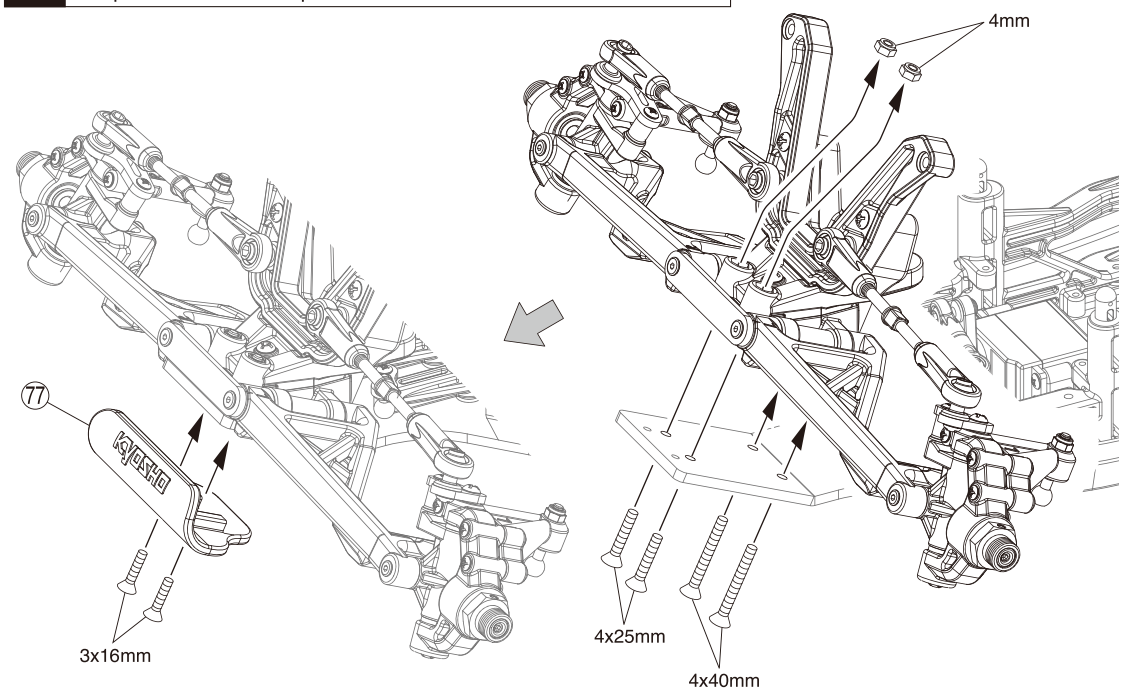

19 Bag M6 + C

4mm ナイロンナット
Nylon Nut
Kunststoffmutter
Ecrou nylon
Tuerca Nylon

2

4 x 40mm サラヘックスビス
F/H Hex Screw
Inbus-Senkkopfschraube
Vis BTR à tête fraisée
F/H hex tornillo

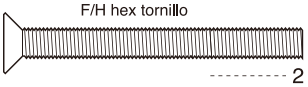

2

4 x 25mm サラヘックスビス
F/H Hex Screw
Inbus-Senkkopfschraube
Vis BTR à tête fraisée
F/H hex tornillo

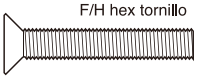

2

3 x 16mm サラヘックスビス
F/H Hex Screw
Inbus-Senkkopfschraube
Vis BTR à tête fraisée
F/H hex tornillo

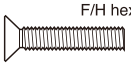

2

GP + EP

20 シャシー / Chassis
Das Chassis / Chassis / Chasis

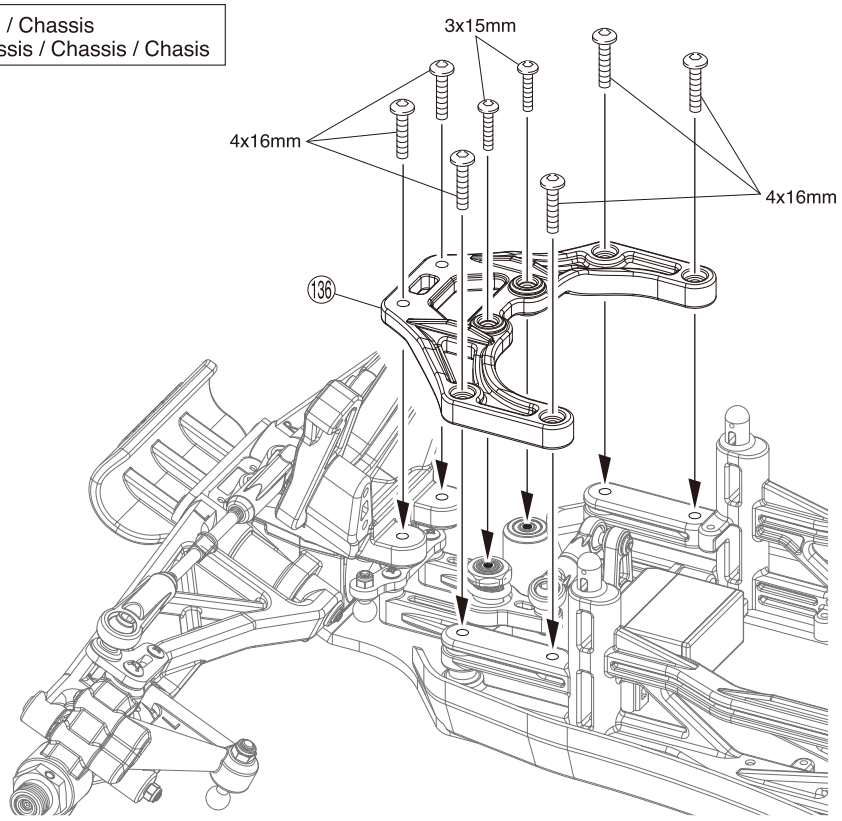

20 Bag M6 + A

4 x 16mm ボタンヘックスビス
Button Hex Screw
Inbus-Halbrundschraube
Vis BTR à tête ronde
Button hex tornillo

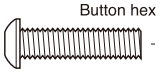

6

3 x 15mm ボタンヘックスビス
Button Hex Screw
Inbus-Halbrundschraube
Vis BTR à tête ronde
Button hex tornillo

2

21 ステアリング / Steering
Lenkung / Direction / Dirección

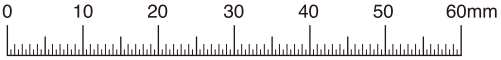

1:1

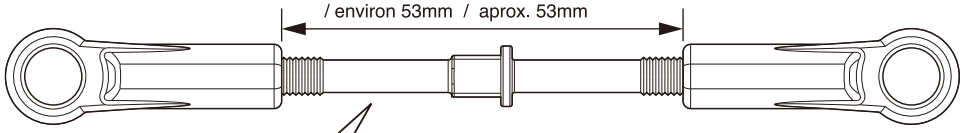

x2

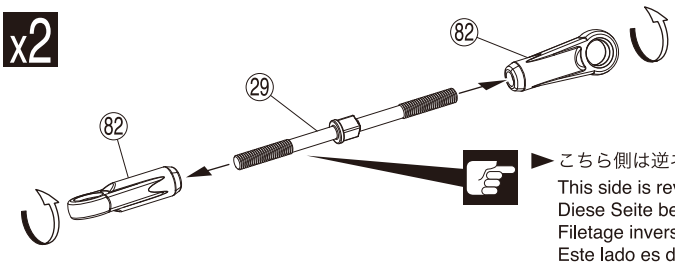

こちら側は逆ネジ。
This side is reverse thread.
Diese Seite besitzt ein Linksgewinde
Filetage inversé de ce sens
Este lado es de rosca inversa

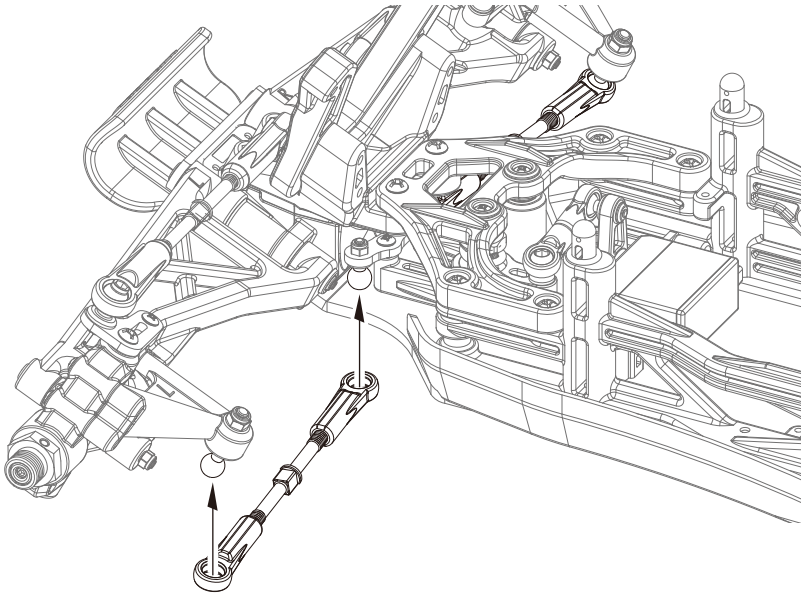

L/R

21 Bag M6 + B

82 ボールエンド
Ball End
Kugelpfanne
Chape
Rótula

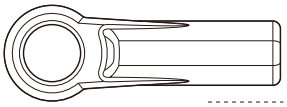

4

29 アジャストロッド
Adjust Rod
Gestaenge
Biellette réglable
Tirante ajustable

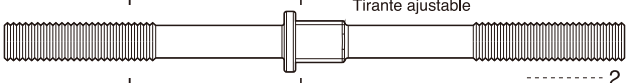

2

GP + EP

22 ダンパー / Shock Absorber / Stoßdämpfer Amortisseur / Amortiguador

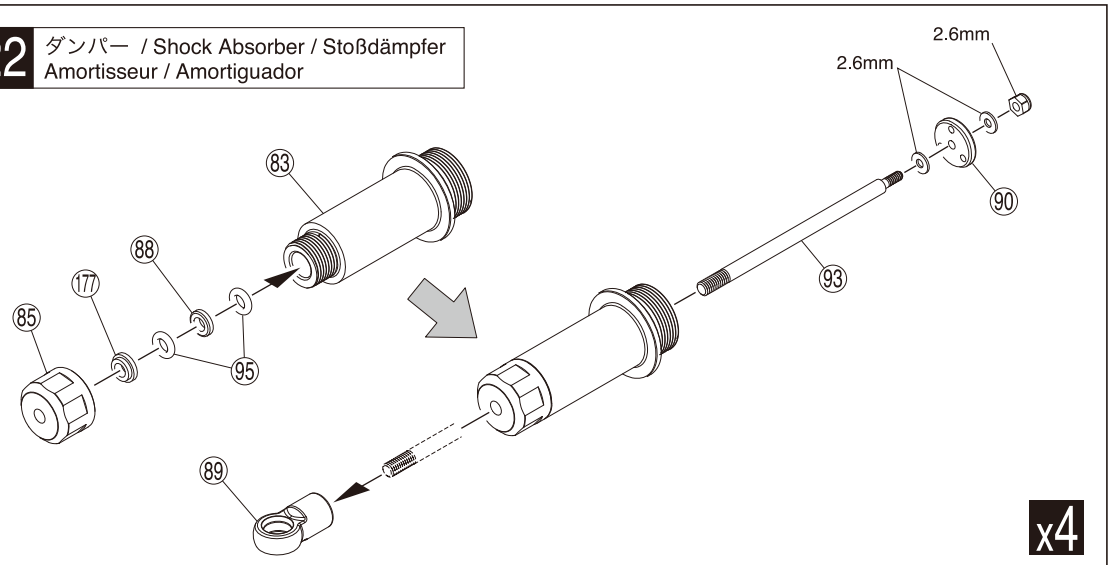

23 ダンパー / Shock Absorber / Stoßdämpfer Amortisseur / Amortiguador

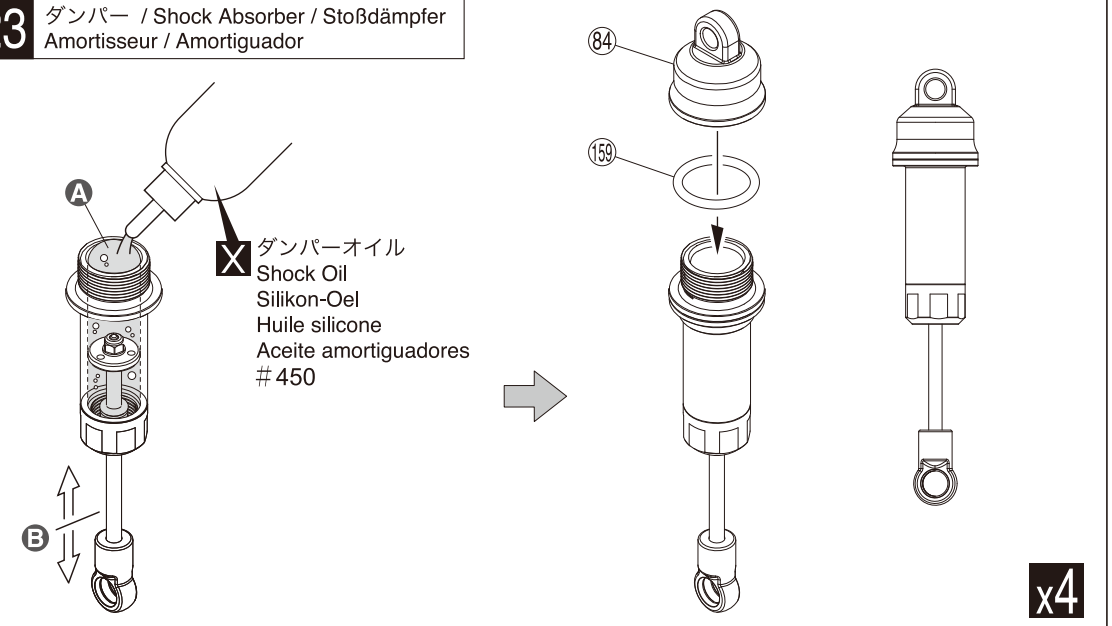

24 ダンパー / Shock Absorber / Stoßdämpfer Amortisseur / Amortiguador

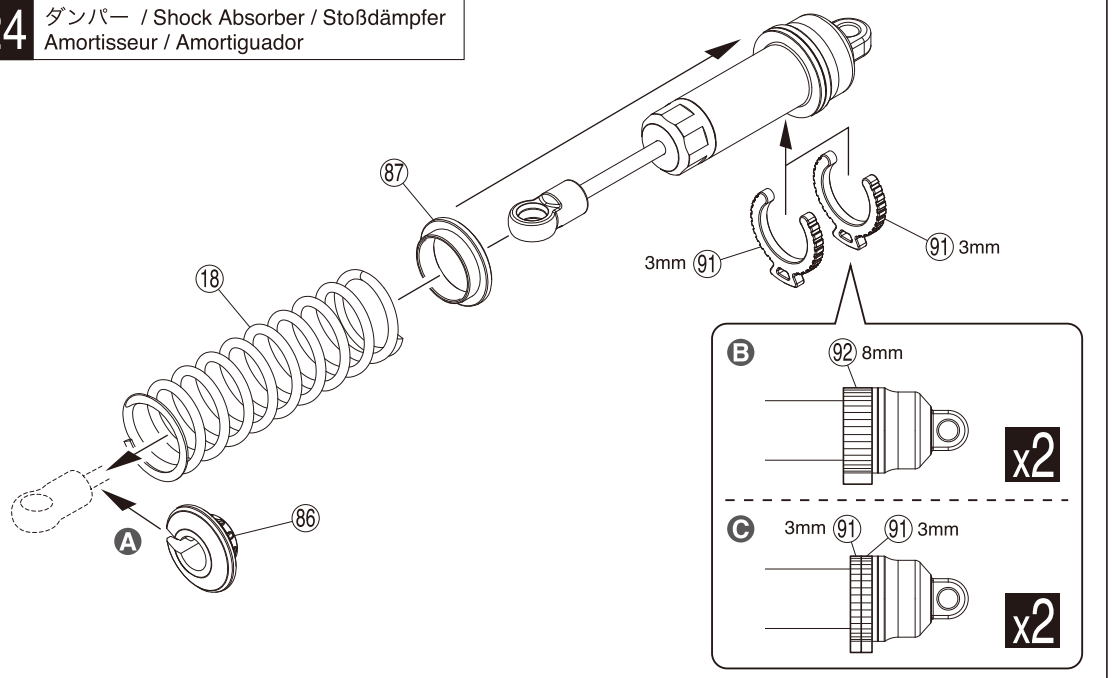

GP シャーシは P21(25) に続く／ For GP go to P21(25)
EP シャーシは P33 に続く／ For EP go to P33

GP + EP

22 Bag M7 + C

2.6mm ナイロンナット
Nut
Mutter
Ecrou
Tuerca 2.6mm ---------- 4

2.6mm ワッシャー
Washer
Scheibe
Rondelle
Arandela ---------- 8

95 P4 Oリング
O-ring
O-Ring
Joint thorique
Junta Tórica ---------- 8

89 ボールエンド
Ball End
Kugelpfanne
Chape
Rótula ---------- 4

23 Bag M7 + C

159 P18 Oリング
O-ring
O-Ring
Joint thorique
Junta Tórica ---------- 4

A 多少もり上がるぐらいまで入れる。
Fill until shock oil nearly overflows.
Daempfer bis zum Rand befuellen
Remplir jusqu'à la limite du débordement.
Rellenar hasta el borde.

B 上下させ、気泡をとる。
Then, gently move the piston up and down to get rid of air bubbles.
Kolben auf und ab bewegen, bis keine Luftblasen mehr zu sehen sind
Puis, actionner doucement le piston vers le bas et vers le haut afin d'éliminer les bulles d'airs.
Mueva el pistón hacia arriba y hacia abajo para eliminar las burbujas de aire.

24 Bag M7 + C

A スプリングを締めて86を入れる。
Compress the spring and install 86.
Drücken Sie die Feder zusammen und schieben Sie 86 auf.
Compresser le ressort pour monter 86.
Comprima el muelle e instale 86.

B フロント
Front
Vorne
Avant
Delanteras

C リヤ
Rear
Hinten
Arrière
Traseras

25 メインシャフト / Main Shaft / Hauptwelle Axe principal / Eje principal

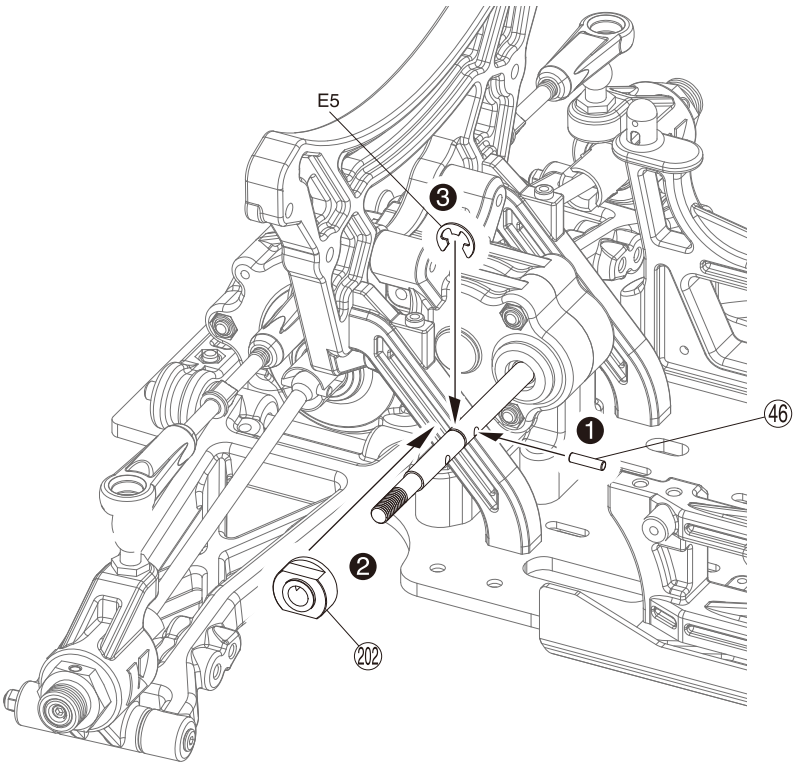

25 Bag GP1 + M8

46 2.5 x 9.5mm ピン
Pin
Stift
Axe 2.5x9.5mm
Pasador
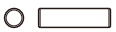 1

E5 Eリング
E-ring
E-Ring
Clips
Clip
1

26 ブレーキ Brake / Bremse Frein / Freno

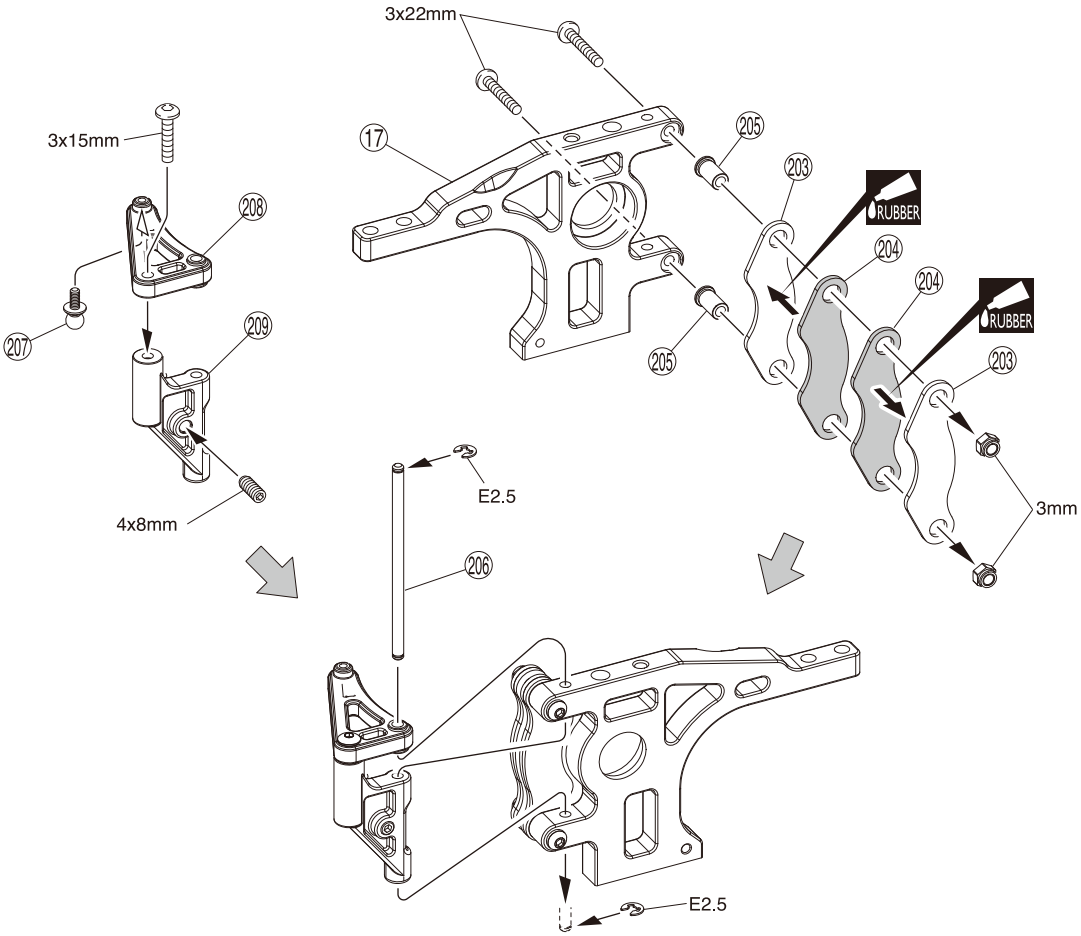

26 Bag GP1 + M8 + B

3 x 22mm ボタンヘックスビス
Button Hex Screw
Inbus-Halbrundschraube
Vis BTR à tête ronde
Button hex tornillo
2

3 x 15mm ボタンヘックスビス
Button Hex Screw
Inbus-Halbrundschraube
Vis BTR à tête ronde
Button hex tornillo
1

3mm ナイロンナット
Nylon Nut
Kunststoffmutter
Ecrou nylon
Tuerca Nylon
2

4 x 8mm セットビス
Set Screw
Gewindestift
Vis BTR 4x8mm
Prisionero 4x8mm
1

E2.5 Eリング
E-ring
E-Ring
Clips
Clip
2

27 メインシャフト / Main Shaft / Hauptwelle Axe principal / Eje principal

► ブレーキディスクをブレーキパッドの間に入れる。
Insert the brake disc between the brake pads.
Setzen Sie die Bremsscheibe zwischen den Backen ein.
InsNirer le disque de frein entre les plaquettes.
Inserta el disco de freno entre las pastillas de freno.

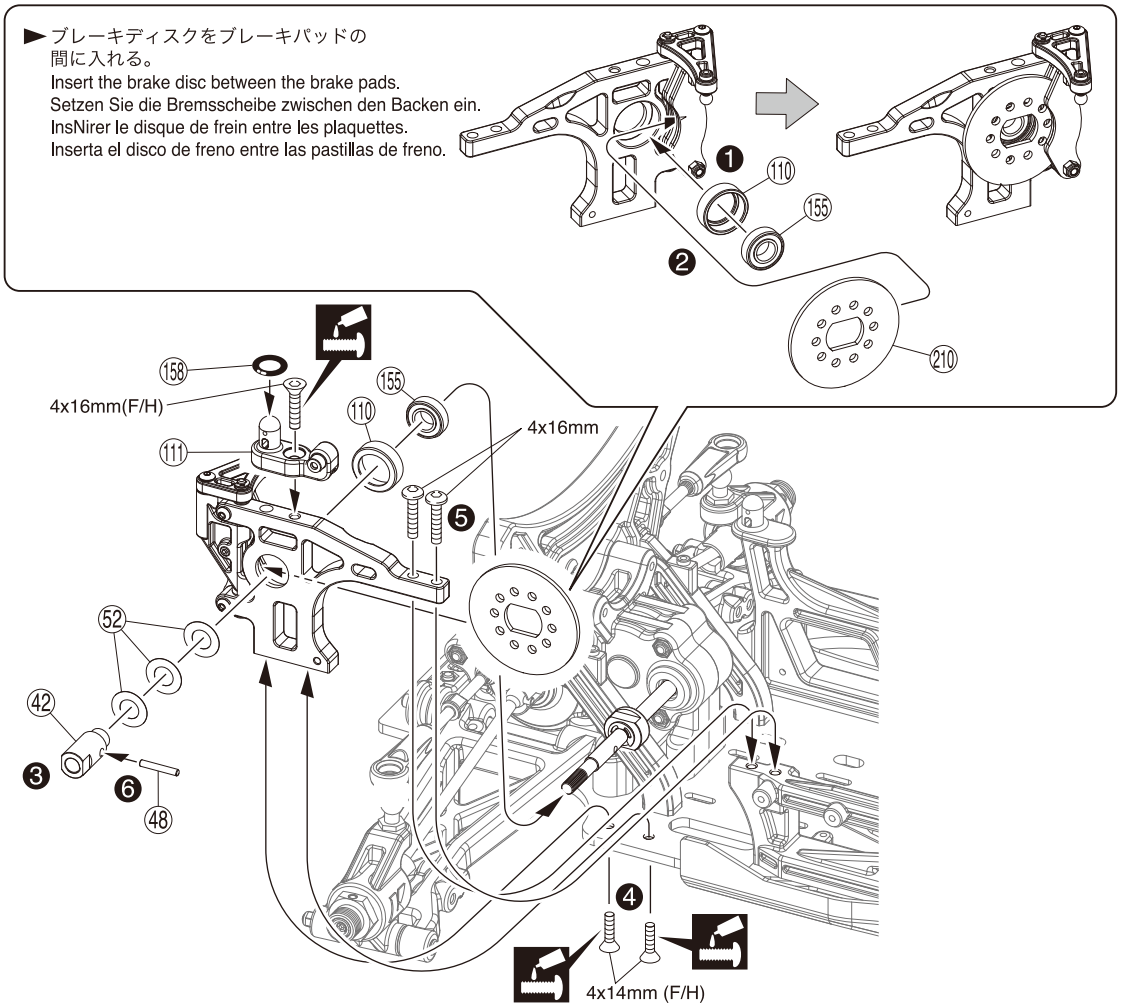

28 メインシャフト / Main Shaft / Hauptwelle Axe principal / Eje principal

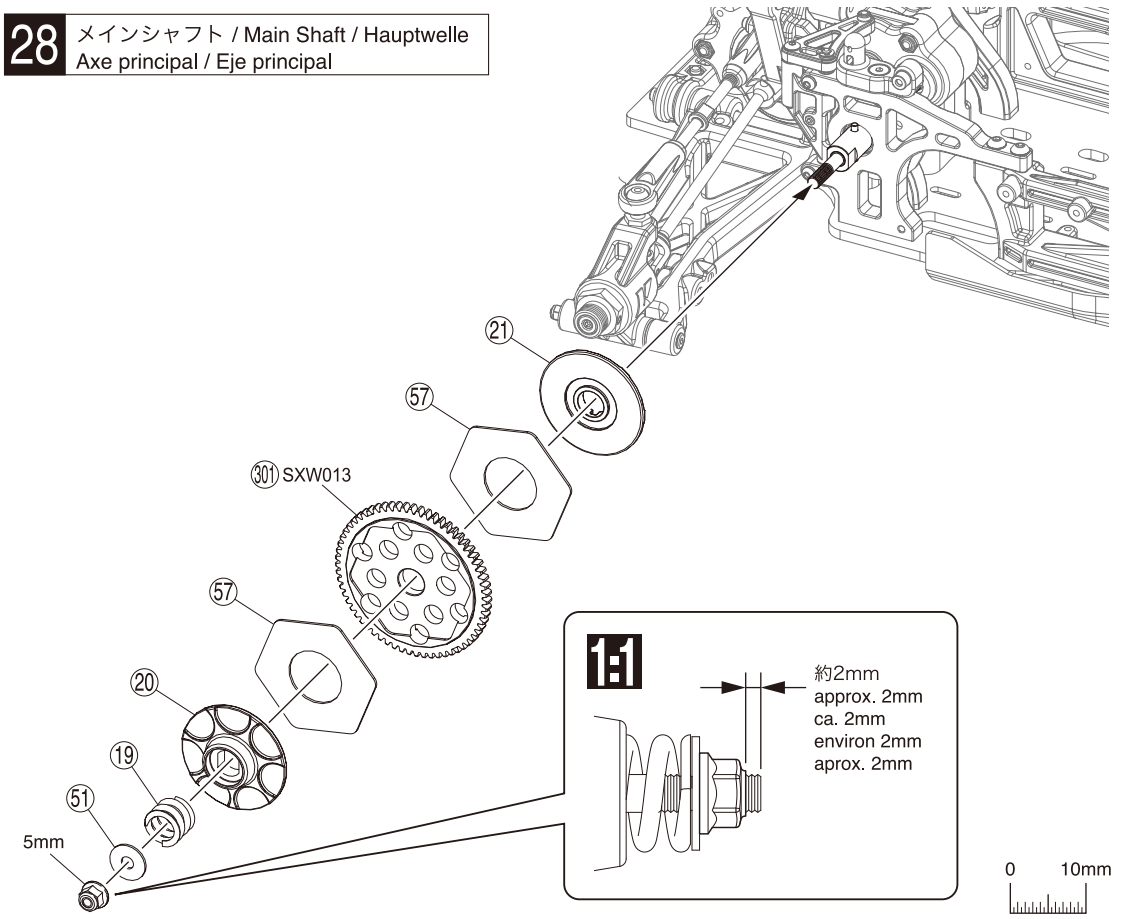

27 Bag GP1 + M8 + B

4 x 14mm サラヘックスビス
F/H Hex Screw
Inbus-Senkkopfschraube
Vis BTR à tête fraisée
F/H hex tornillo

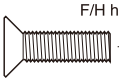

2

4 x 16mm サラヘックスビス
F/H Hex Screw
Inbus-Senkkopfschraube
Vis BTR à tête fraisée
F/H hex tornillo

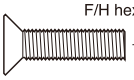

1

4 x 16mm ボタンヘックスビス
Button Hex Screw
Inbus-Halbrundschraube
Vis BTR à tête ronde
Button hex tornillo

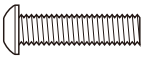

2

(155) 8 x 16 x 5mm ベアリング
Ball Bearing
Kugellager
Roulements à billes
Rodamiento

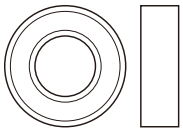

1

(52) 8 x 12 x 0.3mm シム
Shim
Unterlegscheibe
Rondelle de callage
Arandela

3

(158) P8 Oリング
O-ring
O-Ring
Joint thorique
Junta Tórica

1

(48) 2.5 x 15.8mm ピン
Pin
Stift
Axe 2.5x15.8mm
Pasador

1

28 Bag M8

5mm フランジ付ナイロンナット
Flanged Nylon Nut
Stoppmutter
Ecrou Nylstop épaulé
Tuerca nylon con collarín

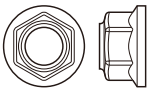

1

(51) 5 x 15mm ワッシャー
Washer
Scheibe
Rondelle 5x15mm
Arandela 5x15mm

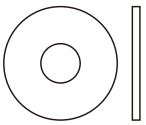

1

29 スロットルサーボ / Throttle Control Servo / Gasservo Servo de gaz / Servo de Gas

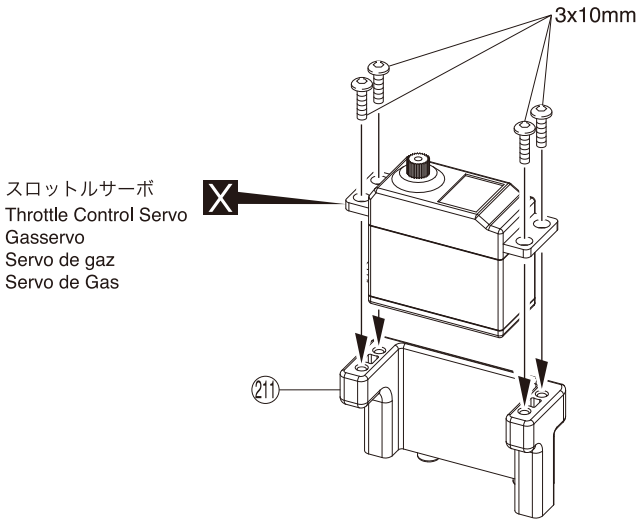

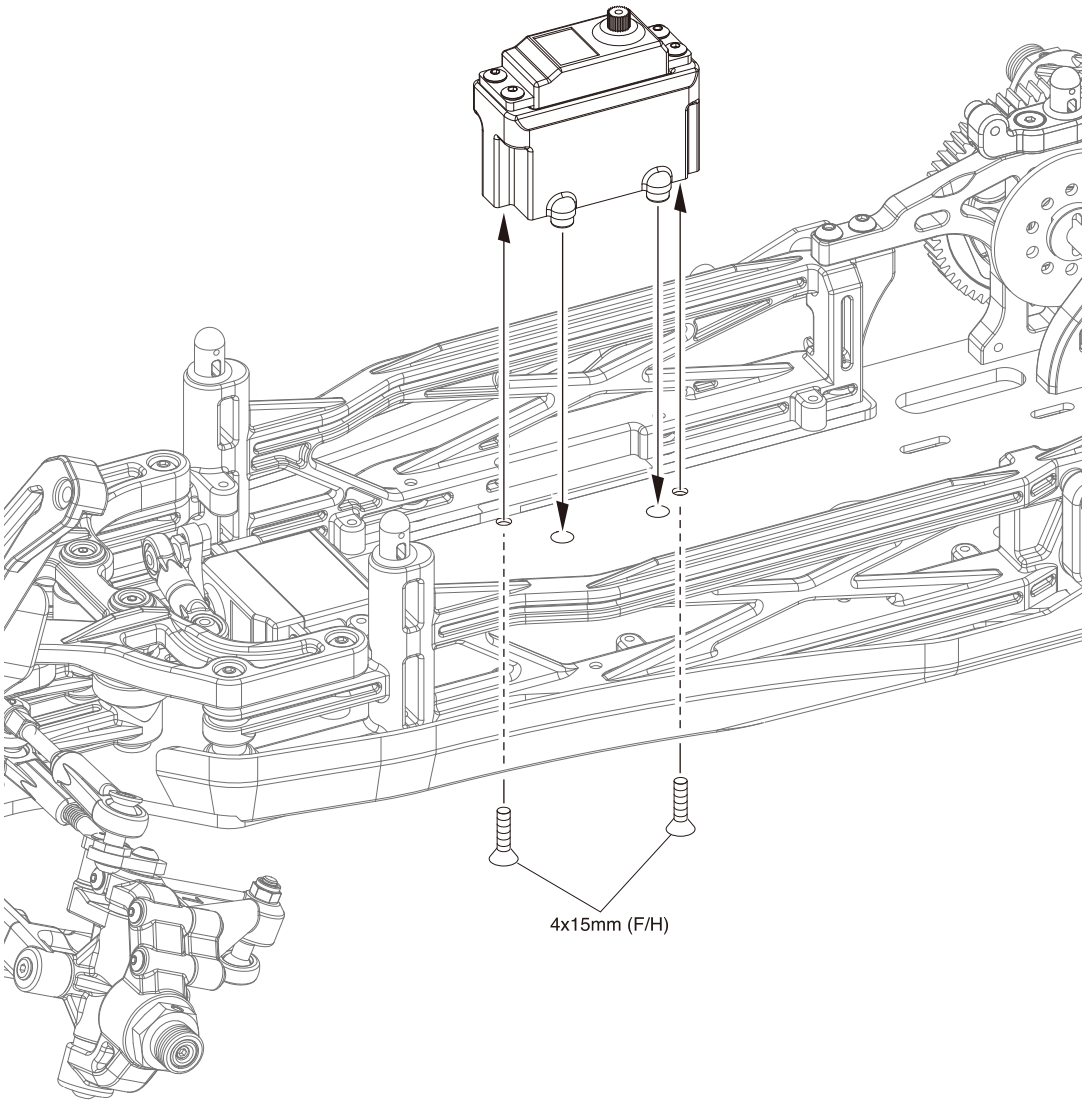

29 Bag GP2 + B

3 x 10mm ボタンヘックスビス
Button Hex Screw
Inbus-Halbrundschraube
Vis BTR à tête ronde
Button hex tornillo

4

4 x 15mm サラヘックスビス
F/H Hex Screw
Inbus-Senkkopfschraube
Vis BTR à tête fraisée
F/H hex tornillo

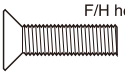

2

30 メカボックス / Radio Box / RC Box
Boîtier radio / Caja de radio

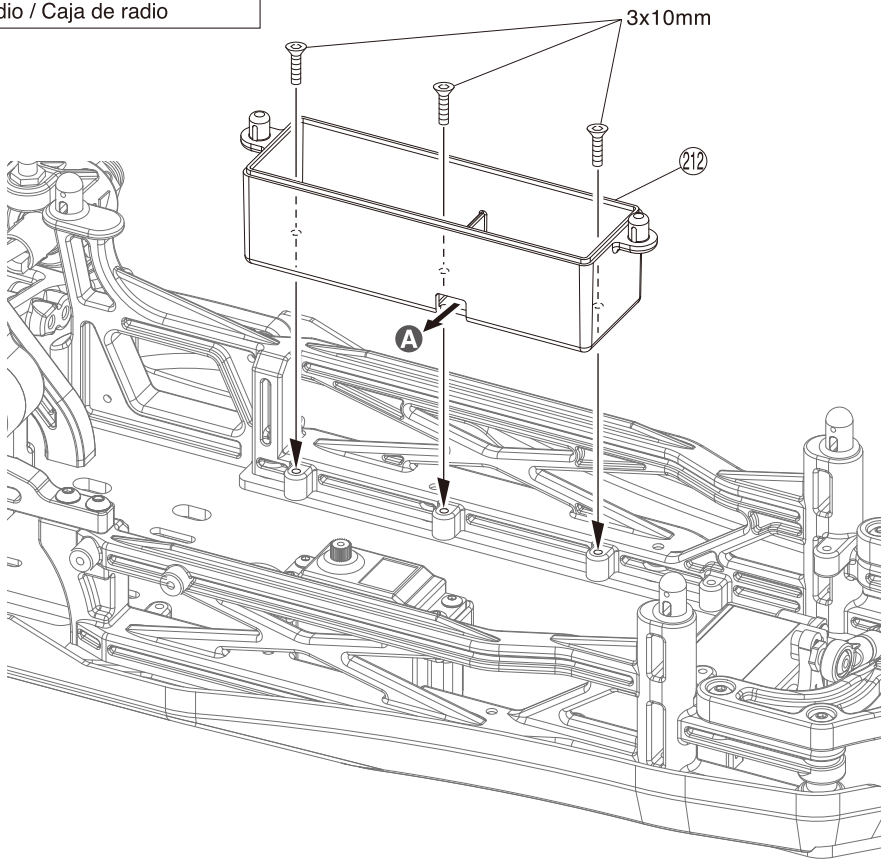

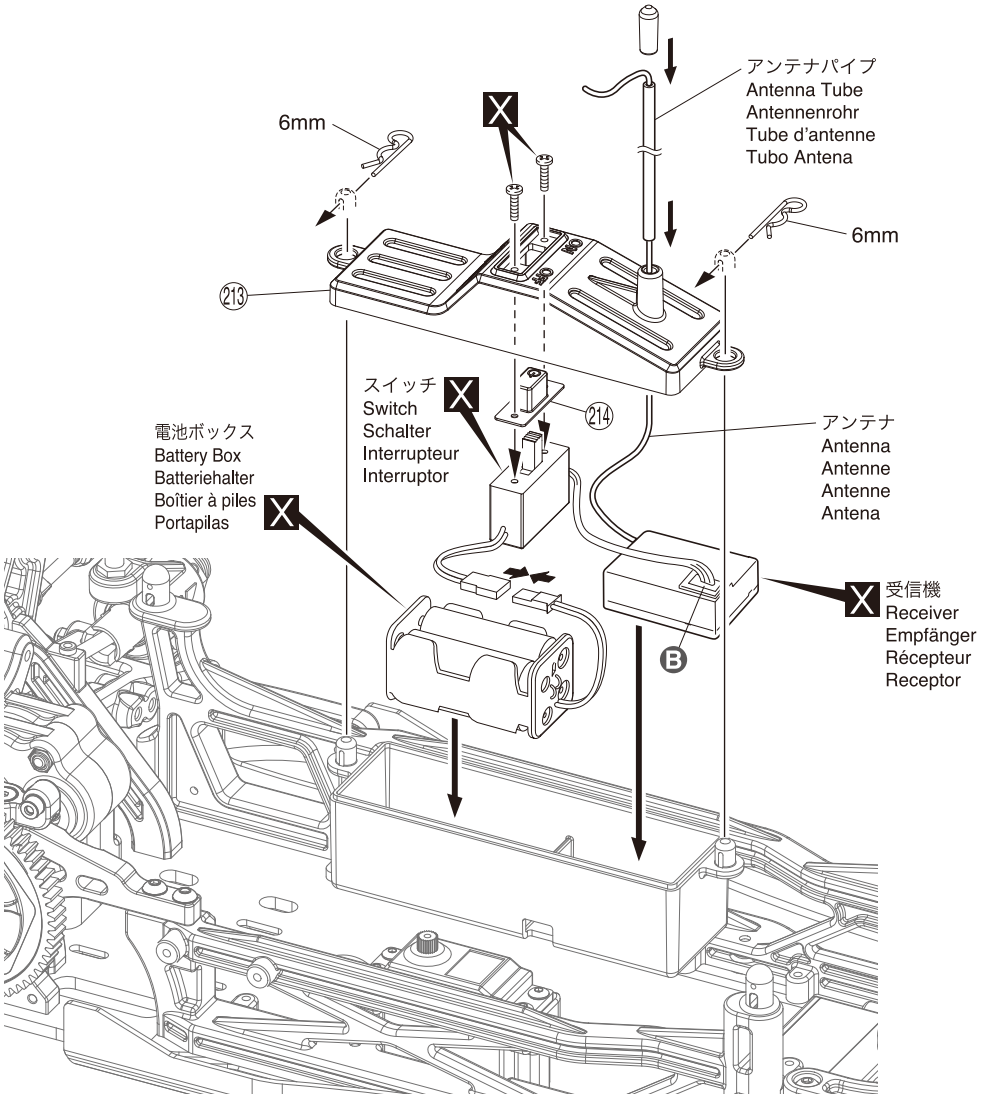

30 Bag GP2 + C

3 x 10mm サラヘックスビス
F/H Hex Screw
Inbus-Senkkopfschraube
Vis BTR à tête fraisée
F/H hex tornillo

3

6mm フックピン
Hook Pin
Karrosserieklammer
Goupille
Clip carrocería

2

A サーボコードを通す。
Pass the cord through.
Kabel durchführen
Passer le cable au travers
Pasa el cable a través

B プロポの説明書を参考に、コネクターを接続する。
Connect as per radio instruction manual.
Schließen Sie die Servos gemäß der Bedienungsanleitung Ihrer RC-Anlage an.
Branchez selon la notice de la radio.
Conecte siguiendo las instrucciones del manual del equipo de radio.

31 燃料タンク / Fuel Tank
Tank / Réservoir / Deposito

組立済みです。
Pre-assembled

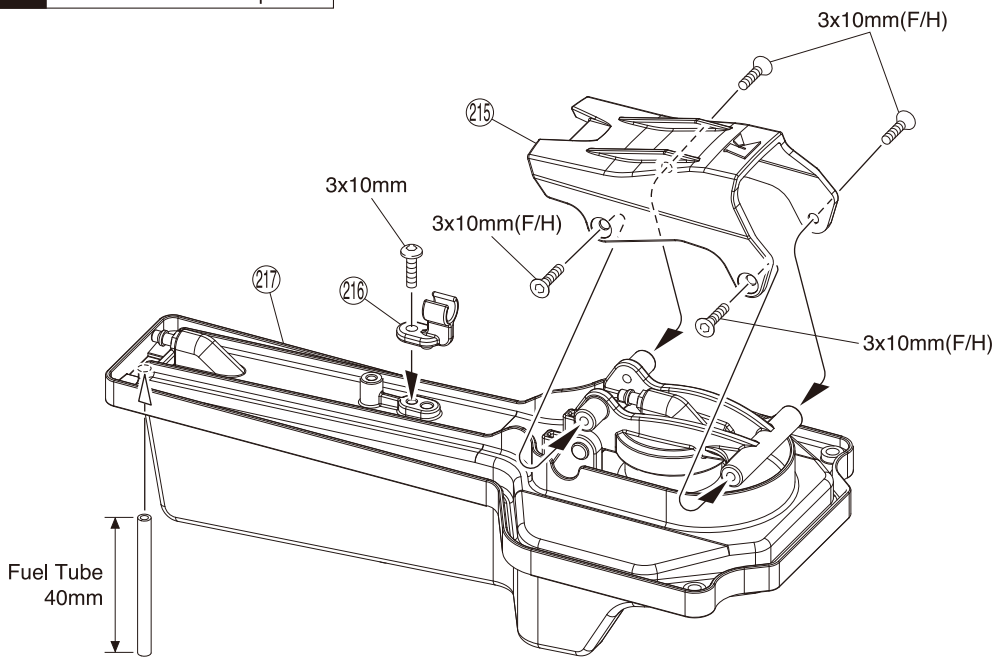

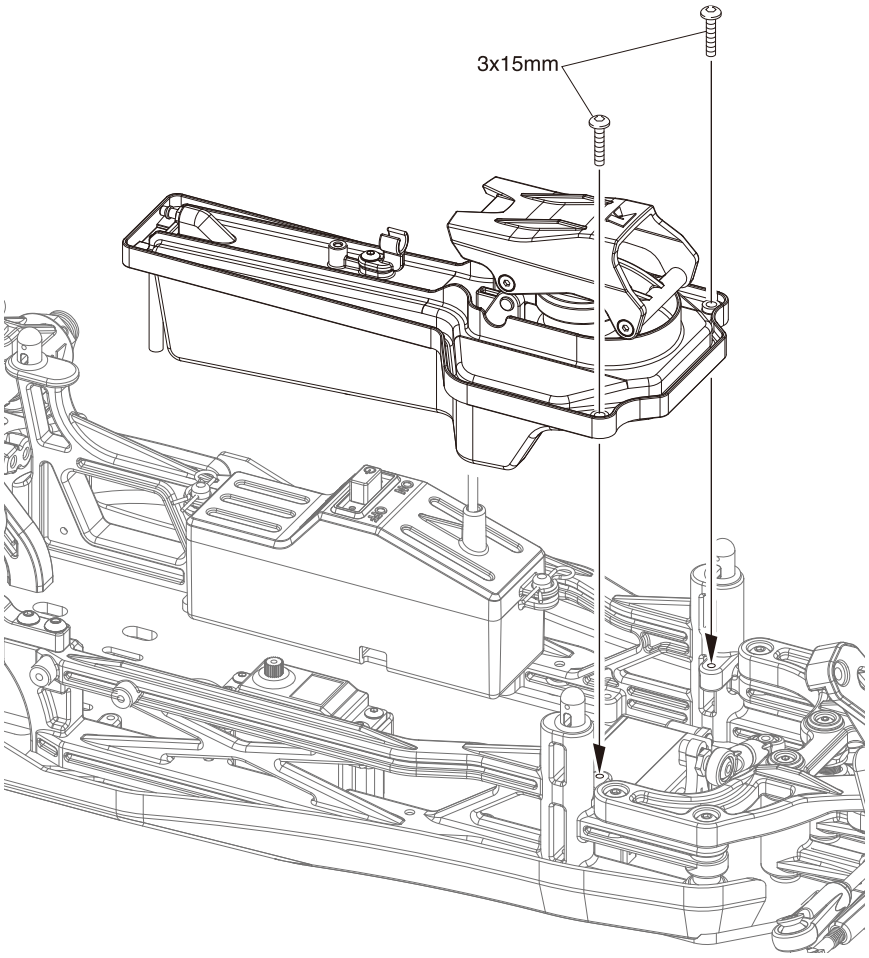

31 Bag GP2 + A

3 x 10mm サラヘックスビス
F/H Hex Screw
Inbus-Senkkopfschraube
Vis BTR à tête fraisée
F/H hex tornillo
4

3 x 10mm ボタンヘックスビス
Button Hex Screw
Inbus-Halbrundschraube
Vis BTR à tête ronde
Button hex tornillo
1

3 x 15mm ボタンヘックスビス
Button Hex Screw
Inbus-Halbrundschraube
Vis BTR à tête ronde
Button hex tornillo
2

32 エンジン / Engine
Verbrennungsmotor / Moteur / Motor

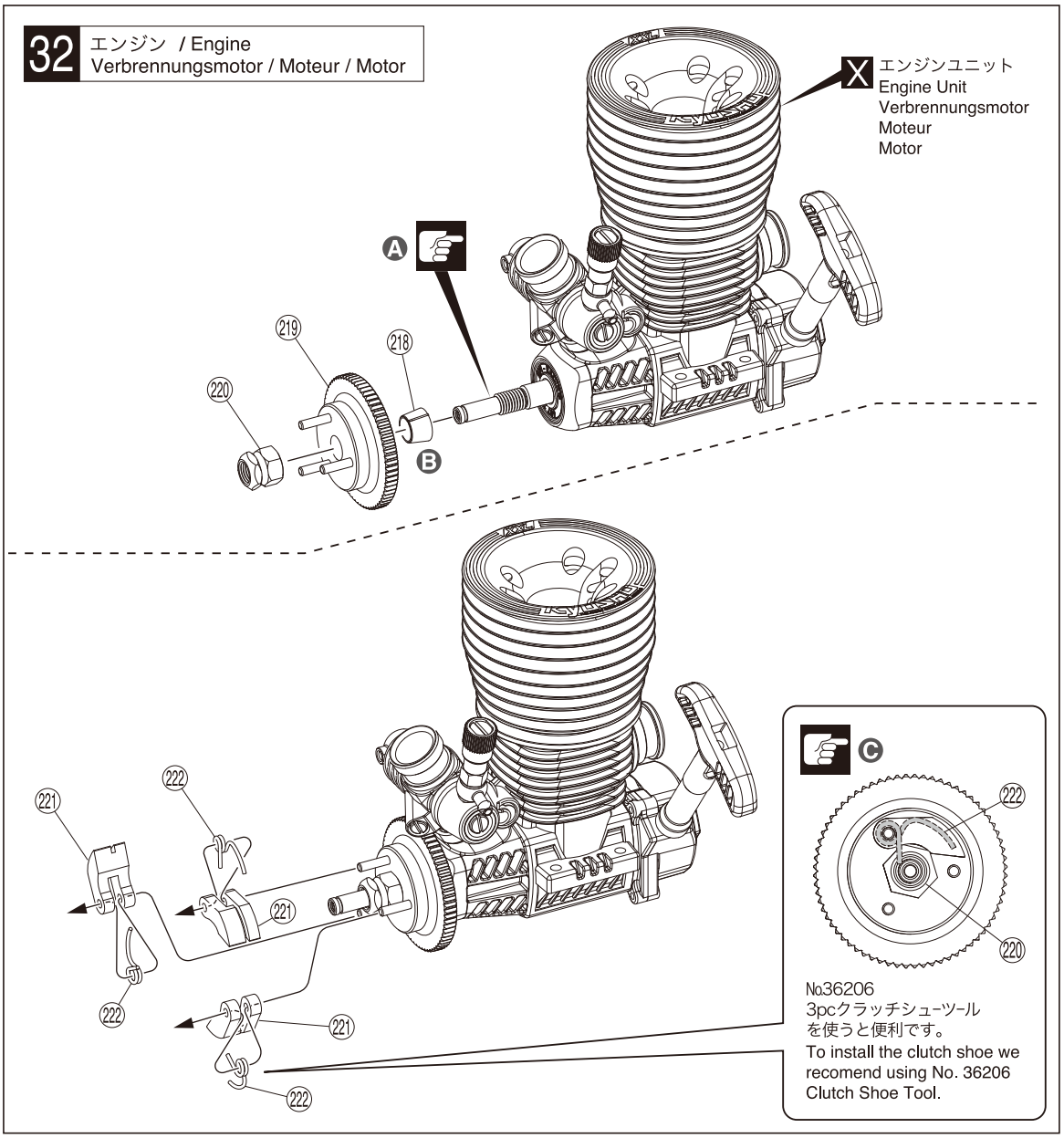

32 Bag GP3

(218) テーパーコレット
Tapered Collet
Konus
CNtne d'embrayage
Cono de embrague.

---------- 1

(220) パイロットナット
Pilot Nut
Schwungscheibenmutter
Ecrou d'embrayage
Tuerca de embrague.

---------- 1

A クランクシャフトを引っ張り出した状態で組み立てる。
Assemble the following parts with pulling the crankshaft.
Diese Teile bei gezogener Kurbelwelle montieren.
Assembler les piNhces suivantes sur le vilebrequin
Monta las piezas siguientes sobre el ciguenal.

B 必ずキット付属の(218)テーパーコレットを使用する。
Use (218) taper collet included in the kit.
Verwenden Sie den im Baukasten enthaltenen Konus (218).
Utiliser (218) le c Ntne d'embrayage inclus dans le kit. (218)
Utiliza la pieza (218) Pinza conica incluida en el kit.

C (222)の短い方を(220)の溝に入れる。
The short side of (222) must be in the groove of (220).
Die kurze Seite von (220) muss in die Nut von (220).
La partie courte de (220) doit Njtre dans fente de (220).
El lado corto de la pieza (220) debe estar en la ranura de la (220).

33 エンジン / Engine
Verbrennungsmotor / Moteur / Motor

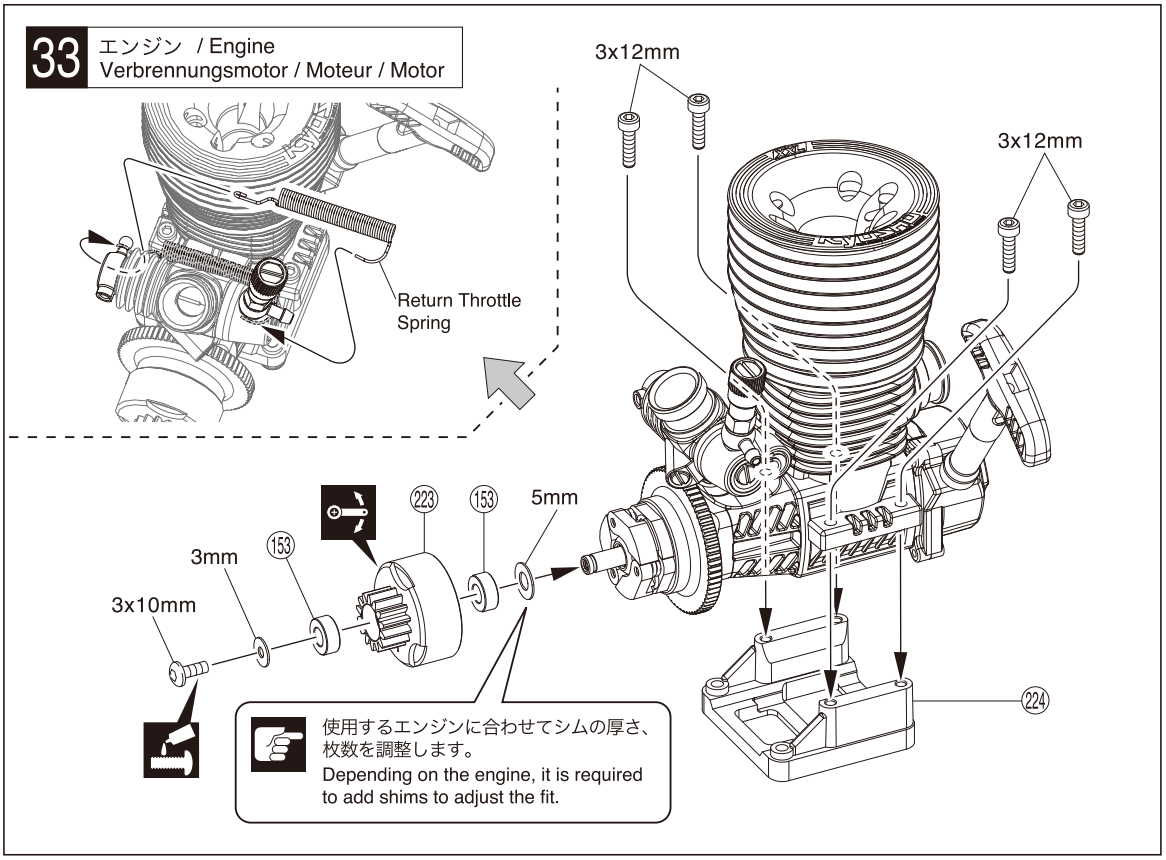

33 Bag GP3

3 x 10mm ボタンヘックスビス
Button Hex Screw
Inbus-Halbrundschraube
Vis BTR à tête ronde
Button hex tornillo

---------- 1

3 x 12mm キャップビス
Cap Screw
Inbusschraube
Vis
Tornillo allen

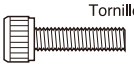
---------- 4

(153) 5 x 10 x 4mm ベアリング
Ball Bearing
Kugellager
Roulements à billes
Rodamiento

---------- 2

3mm ワッシャー
Washer
Scheibe
Rondelle 3mm
Arandela 3mm

---------- 1

5 x 8 x 0.1mm シム
Shim
Unterlegscheibe
Rondelle de callage
Arandela

---------- 2

5 x 8 x 0.5mm シム
Shim
Unterlegscheibe
Rondelle de callage
Arandela

---------- 2

34 エンジン / Engine
Verbrennungsmotor / Moteur / Motor

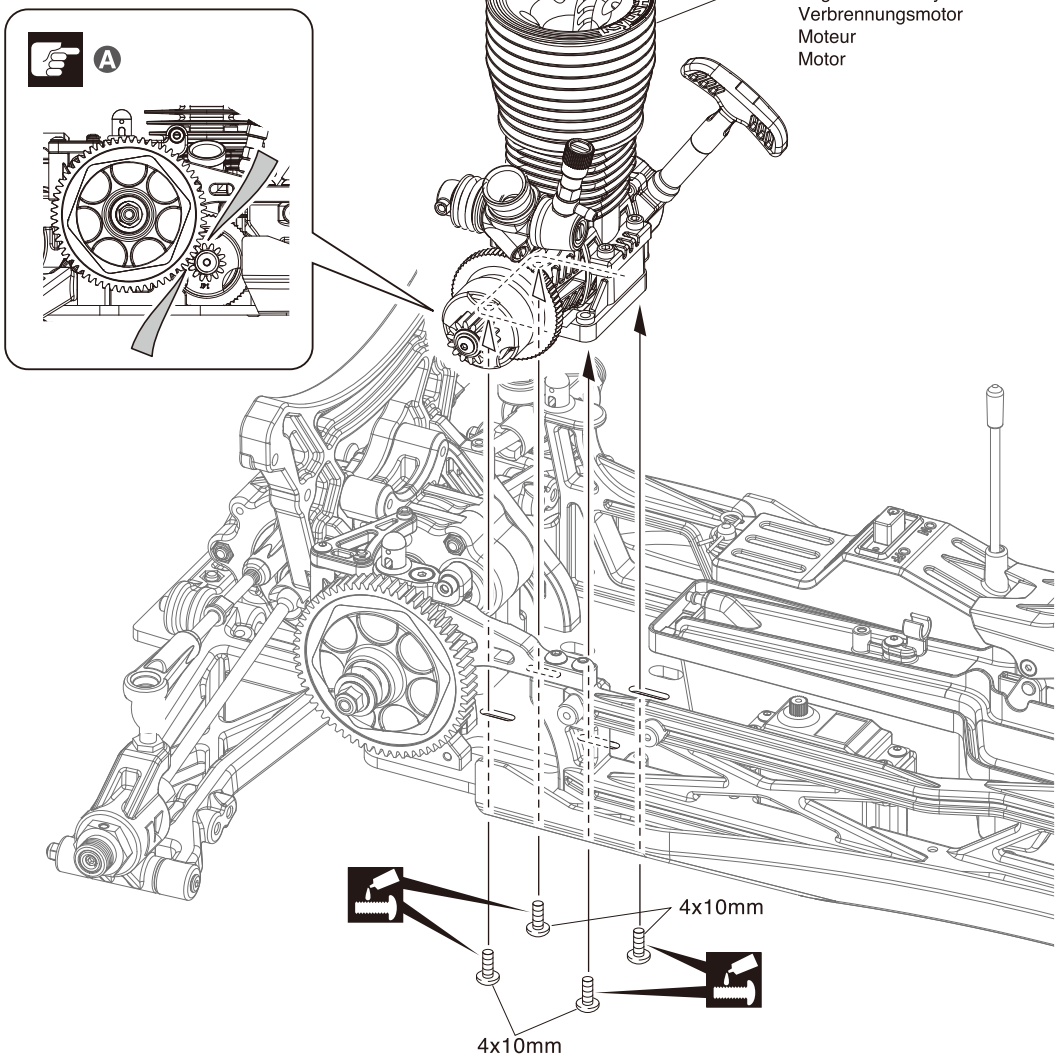

34 Bag GP3

4 x 10mm ボタンヘックスビス
Button Hex Screw
Inbus-Halbrundschraube
Vis BTR à tête ronde
Button hex tornillo

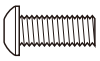 4

Ⓐ 紙1枚分のすき間をつくって固定する。
Tighten the screws with one sheet of paper inserted between both gears.
Legen Sie vor dem Festziehen der Schrauben ein Stück Papier zwi-schen beide Zahnräder.
Serrez les vis en insérant une feuille de papier entre les dents des pignons.
Apriete los tornillos colocando un trozo de papel entre la corona y el piñon.

35 エンジン / Engine
Verbrennungsmotor / Moteur / Motor

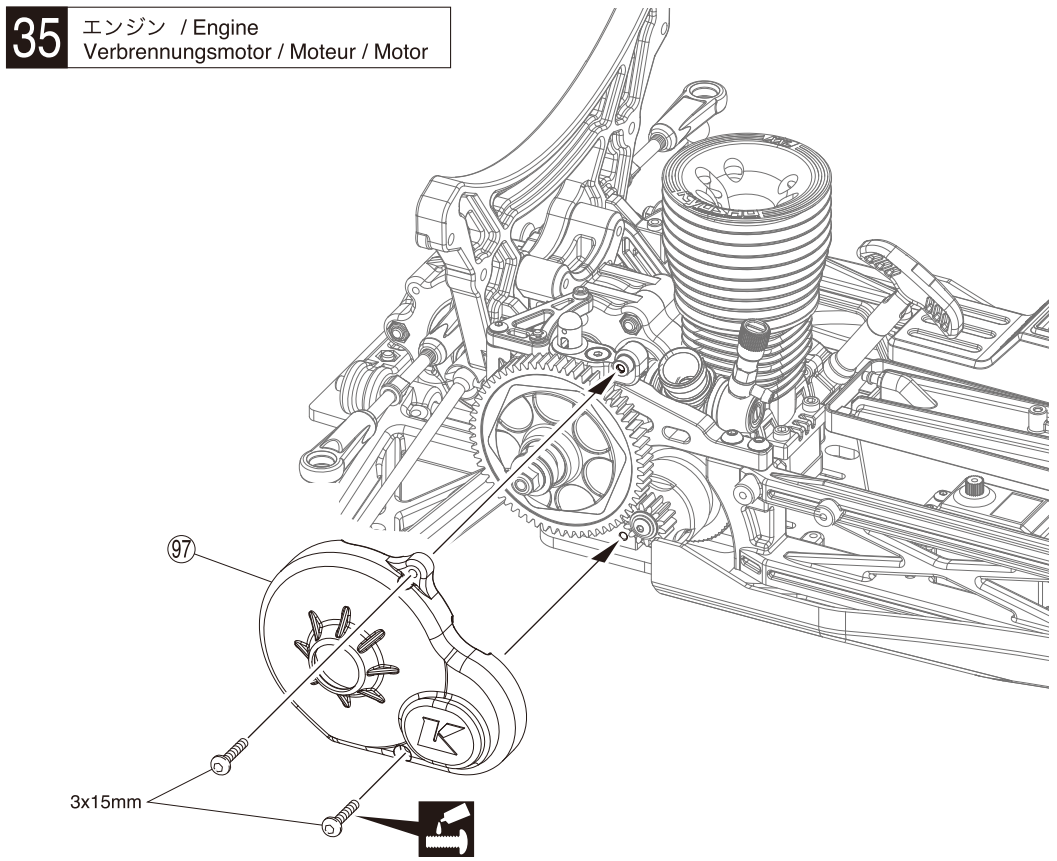

35 Bag M8 + B

3 x 15mm ボタンヘックスビス
Button Hex Screw
Inbus-Halbrundschraube
Vis BTR à tête ronde
Button hex tornillo

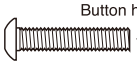 2

36 スロットルリンケージ / Throttle Linkages
Gasgestänge / Tringlerie de gaz / Varillaje de gas

►燃料チューブを15mmにカットして使用。
Cut the fuel tube to a length of 15mm.
Schneiden Sie ein 15mm langes Stück Treibstoffschlauch ab.
Couper la durite d'une longueur de 15mm.
Corta el tubo de combustible a una longitud de 15mm.

●ブレーキロッド
Brake Rod / Bremsgestänge
Tringlerie de frein / Varilla de freno

●スロットルロッド
Throttle Rod / Gasgestänge
Tringlerie d' accélération / Varilla de Gas

●サーボホーン
Servo Horn
Servohorn
Palonnier de servo
Horn servo

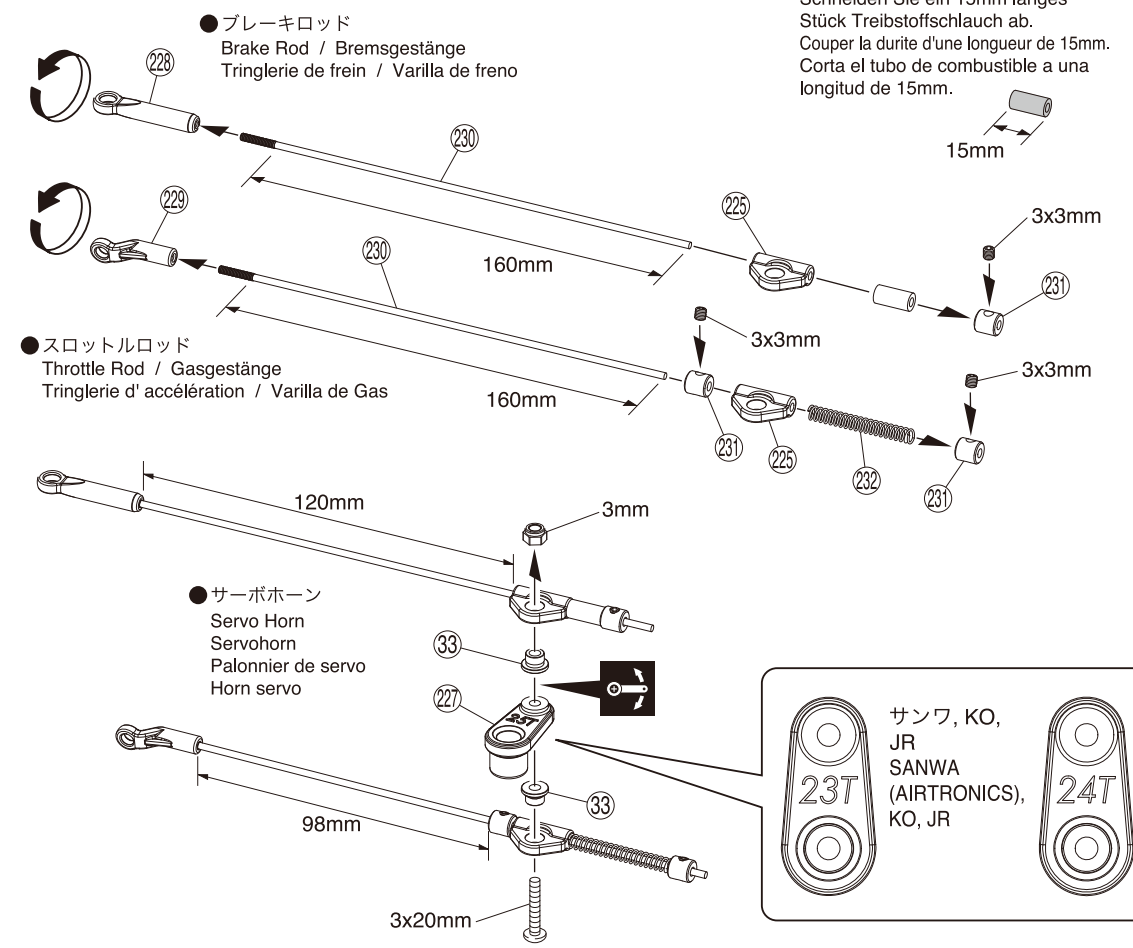

36 Bag GP4 + B

3 x 6mm ボタンヘックスビス
Button Hex Screw
Inbus-Halbrundschraube
Vis BTR à tête ronde
Button hex tornillo

1

3 x 20mm ボタンヘックスビス
Button Hex Screw
Inbus-Halbrundschraube
Vis BTR à tête ronde
Button hex tornillo

1

3 x 3mm セットビス
Set Screw
Gewindestift
Vis BTR 3x3mm
Prisionero 3x3mm

3

3mm ナイロンナット
Nylon Nut
Kunststoffmutter
Ecrou nylon
Tuerca Nylon

1

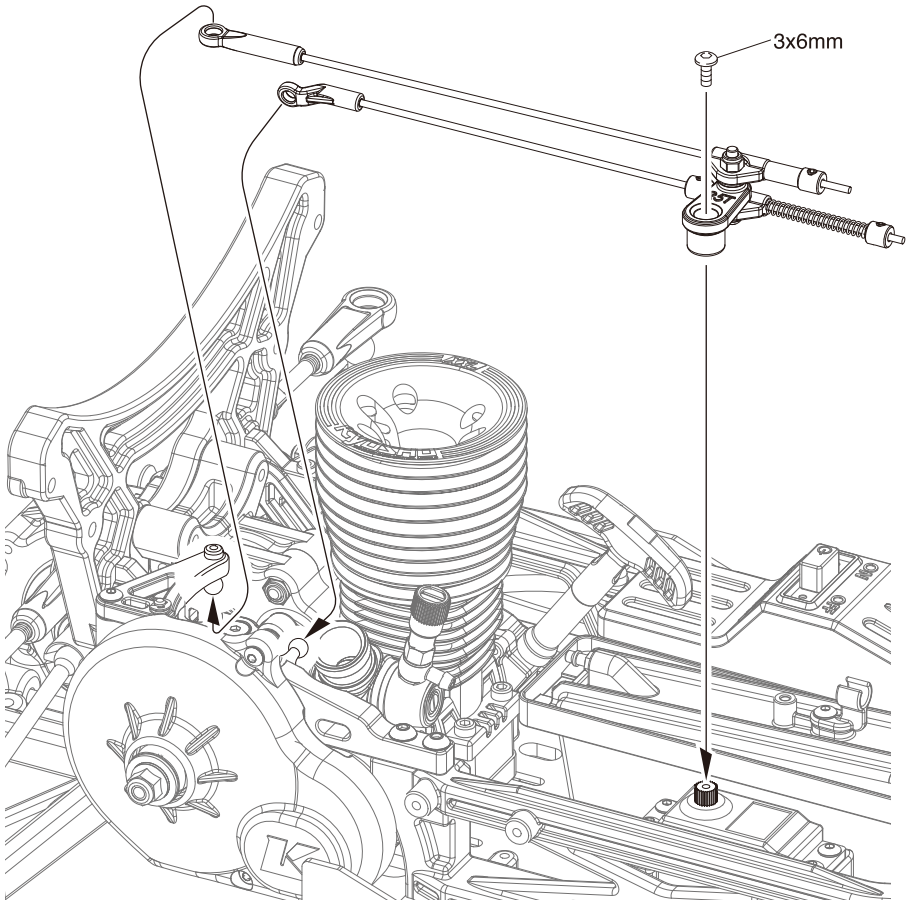

37 スロットルリンケージ調整 / Throttle Linkage Adjustment
Vergaseranlenkung / Réglages de la tringlerie de gaz / Ajuste varillaje gas

< ニュートラル >
< Neutral >
< Neutral >
< Neutre >
< Neutro >

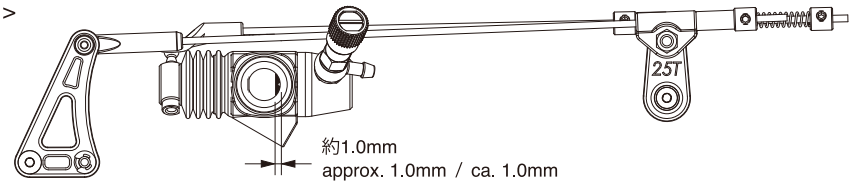

< ハイ >
< High >
< Vollgas >
< Plein gaz >
< Máximo gas >

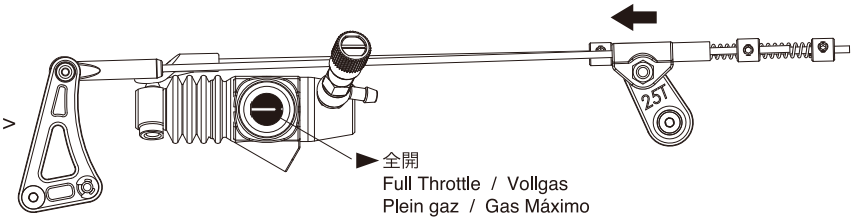

< ブレーキ >
< Brake >
< Bremse >
< Frein >
< Freno >

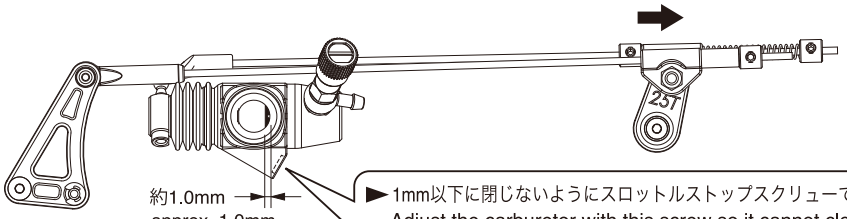

► 1mm以下に閉じないようにスロットルストップスクリューで調整する。
Adjust the carburetor with this screw so it cannot close more than 1mm.
Vergaser so einstellen, dass ein 1mm Spalt offen bleibt
Ajuster l'ouverture du carburateur avec cette vis. Toujours laisser une ouverture de 1mm.
Ajustar el carburador con este tornillo para que no cierre más de 1mm.

38 マフラー / Muffler / Resonanzrohr
Echappement / Escape

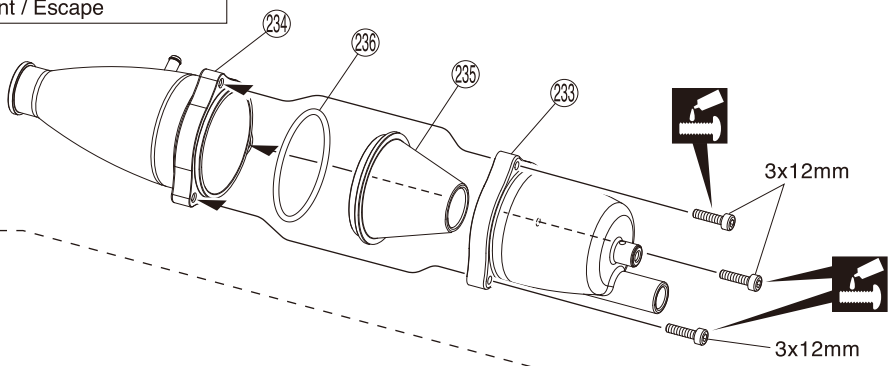

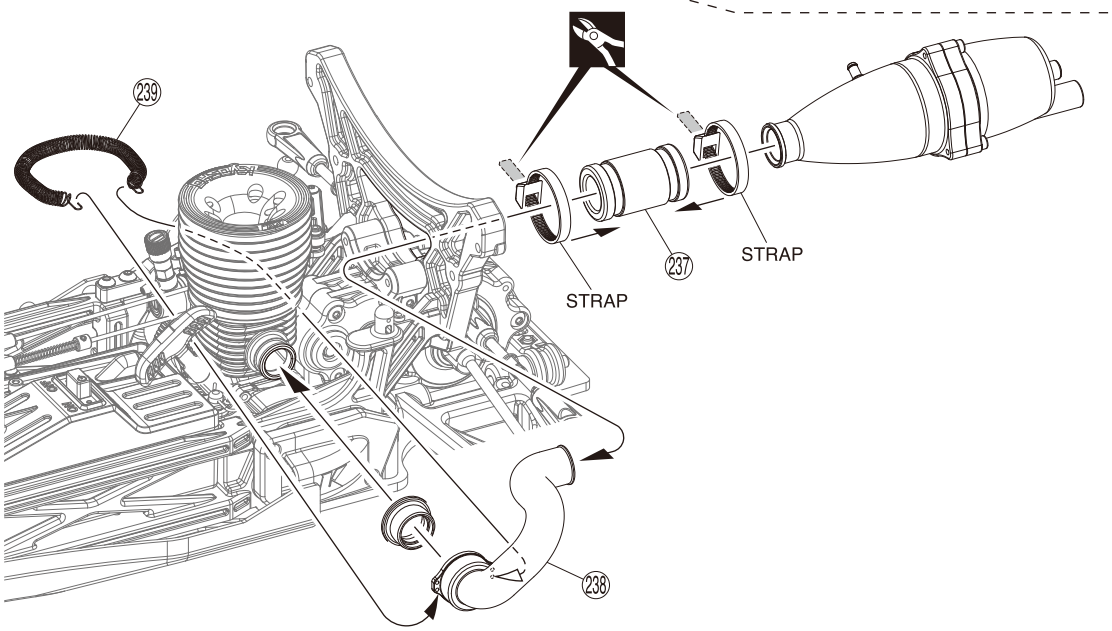

37

38 Bag GP5

3 x 12mm キャップビス
Cap Screw
Inbusschraube
Vis
Tornillo allen

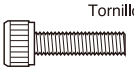

39 ロールバー / Roll Bar / Ueberrollbuegel
Arceau de support de puce / Barra antivuelco

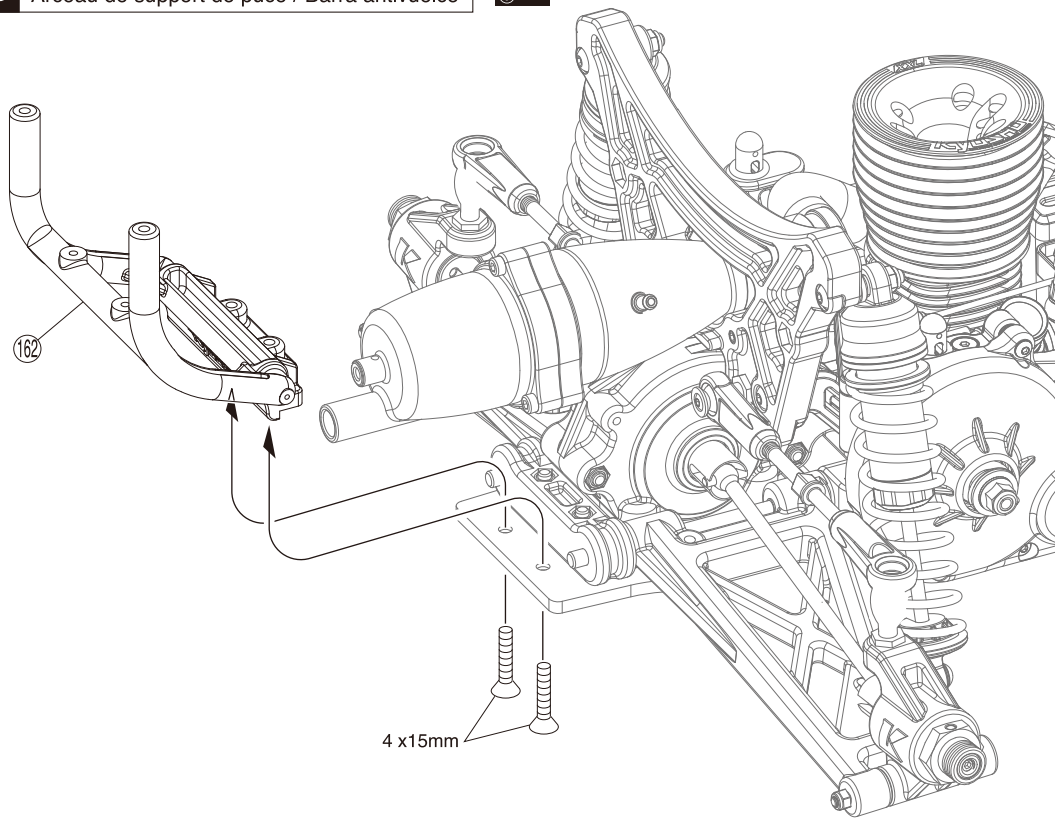

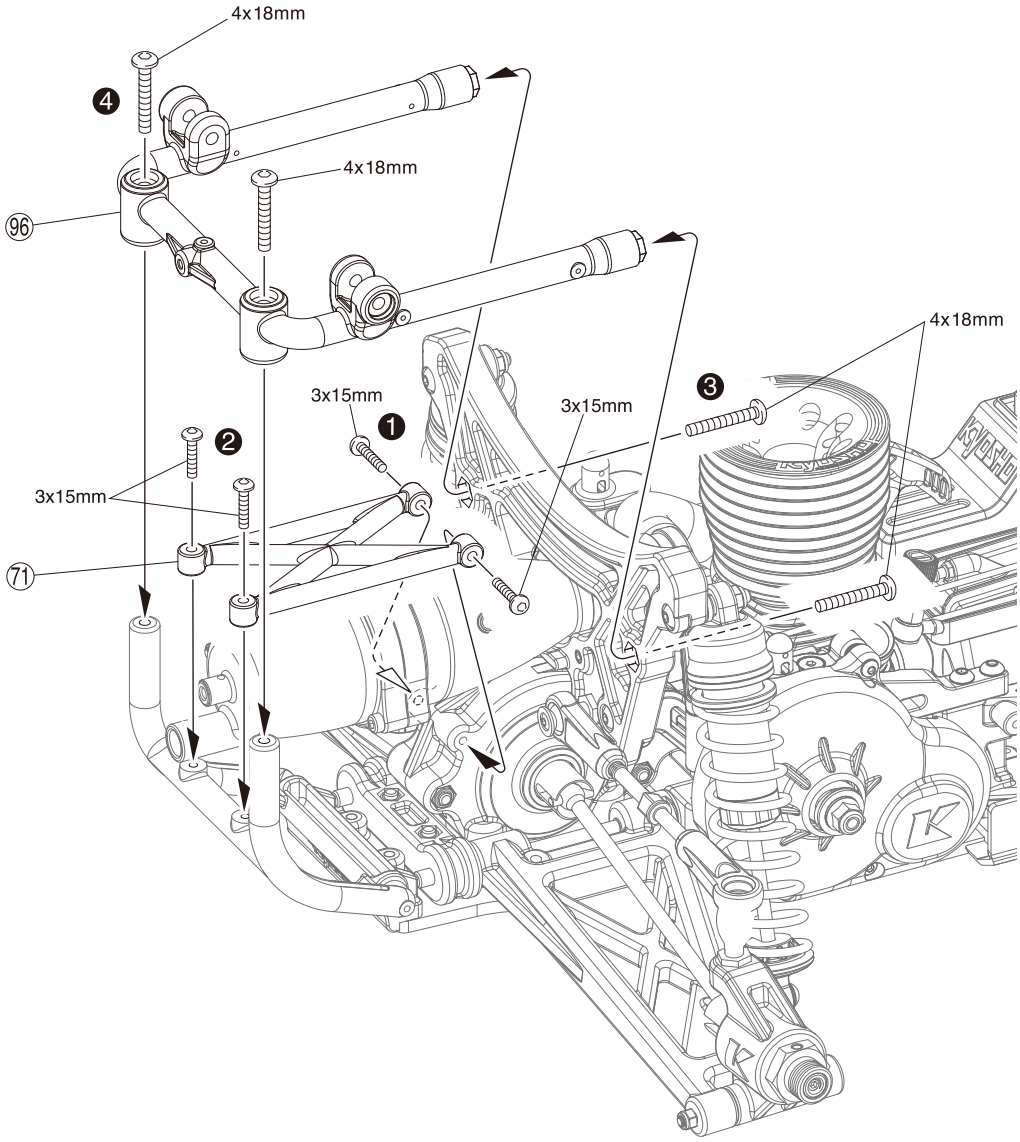

39 Bag M9 + C

4 x 15mm サラヘックスビス
F/H Hex Screw
Inbus-Senkkopfschraube
Vis BTR à tête fraisée
F/H hex tornillo

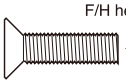

2

4 x 18mm ボタンヘックスビス
Button Hex Screw
Inbus-Halbrundschraube
Vis BTR à tête ronde
Button hex tornillo

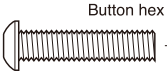

4

3 x 15mm ボタンヘックスビス
Button Hex Screw
Inbus-Halbrundschraube
Vis BTR à tête ronde
Button hex tornillo

4

40 サイドカバー / Side Cover / Seitenabdeckung
Capot lateral / Cubierta lateral

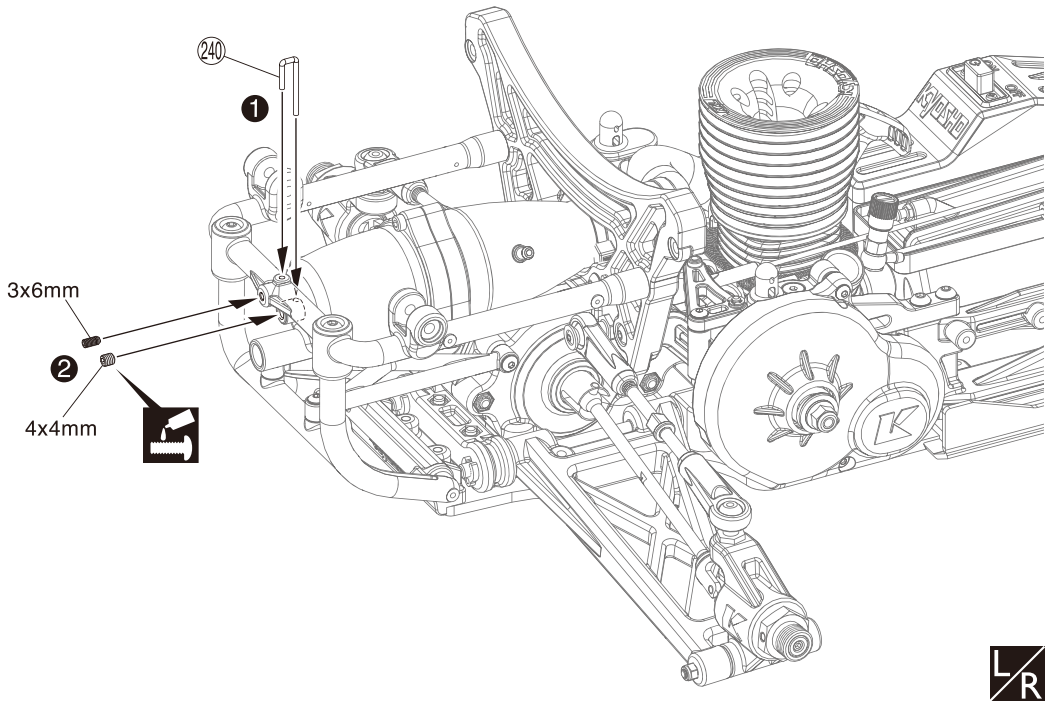

40 Bag GP5

3 x 6mm セットビス
Set Screw
Gewindestift
Vis BTR 3x6mm
Prisionero 3x6mm
1

4 x 4mm セットビス
Set Screw
Gewindestift
Vis BTR 4x4mm
Prisionero 4x4mm
1

41 燃料チューブ / Fuel Tube
Treibstoffschlauch / Durite / Tubo Combustible

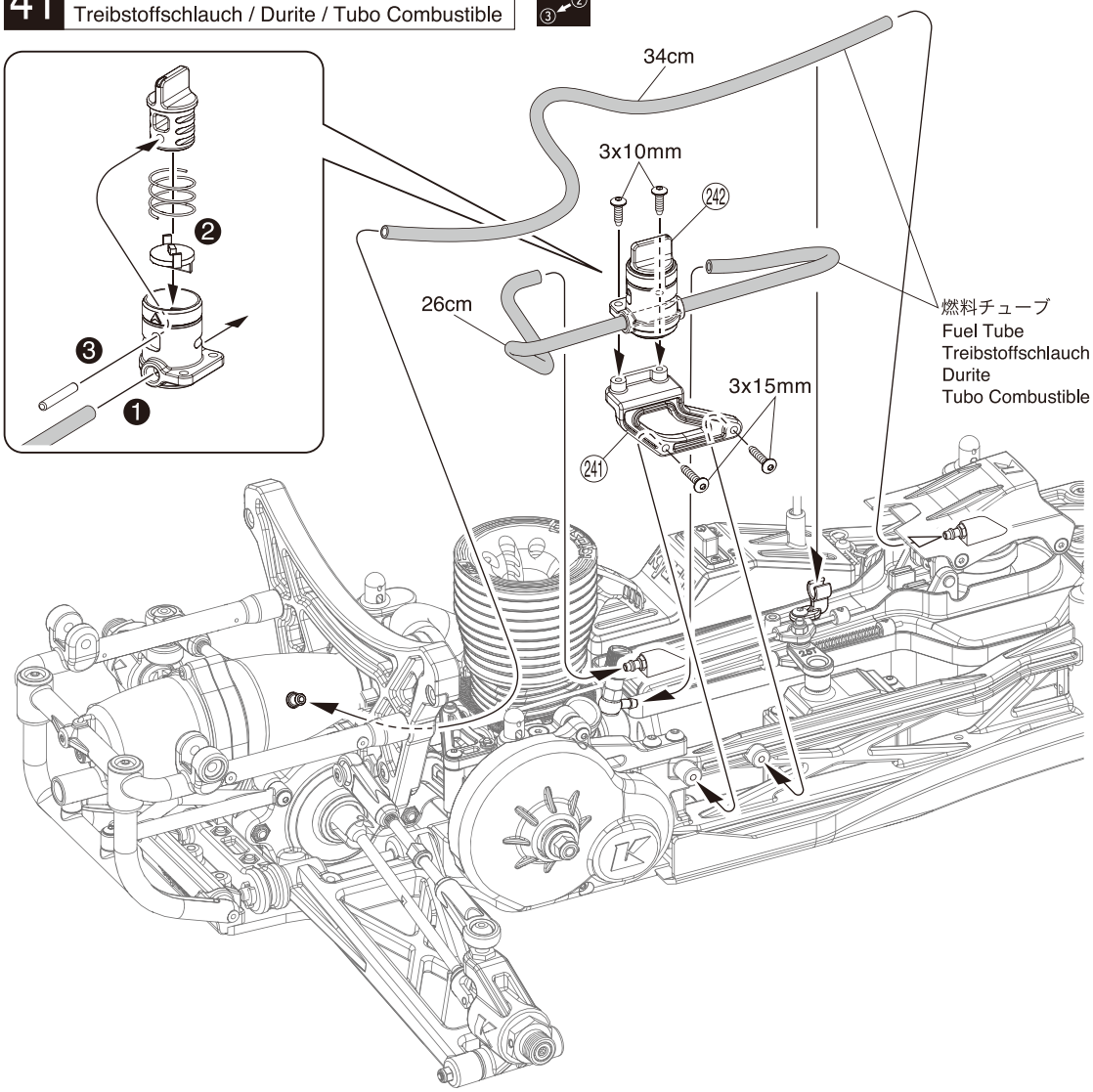

41 Bag GP5 + C

3 x 10mm ボタンヘックスビス
Button Hex Screw
Inbus-Halbrundschraube
Vis BTR à tête ronde
Button hex tornillo
2

3 x 15mm ボタンヘックスビス
Button Hex Screw
Inbus-Halbrundschraube
Vis BTR à tête ronde
Button hex tornillo
2

42 燃料チューブ / Fuel Tube
Treibstoffschlauch / Durite / Tubo Combustible

●燃料チューブの取り回し
Arranging the fuel tube.
Verlegung des Treibstoffschlauchs.
Placer la durite comme indiquNi.
Colocar el tubo de combustible.

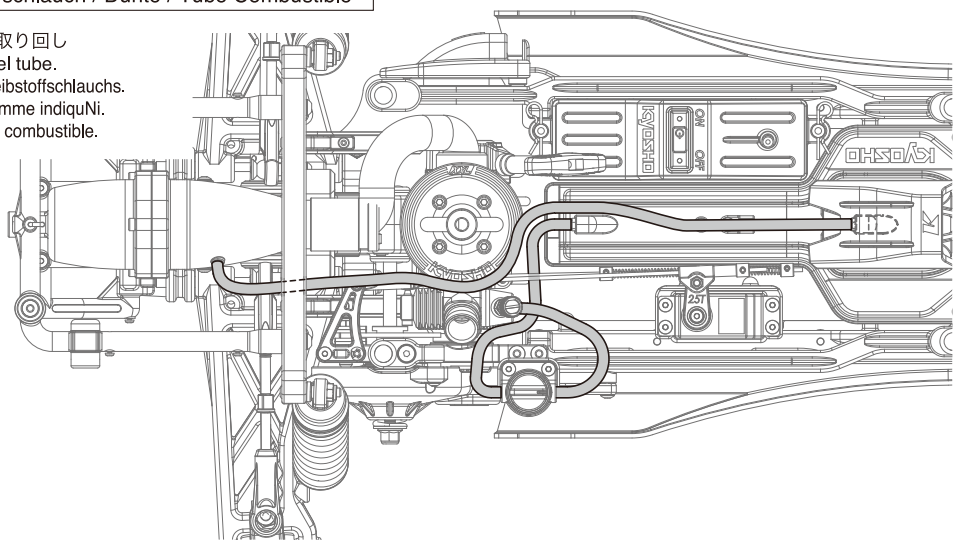

42

43 エアークリーナー / Air Cleaner
Luftfilter / Filtre à air / Filtro de aire

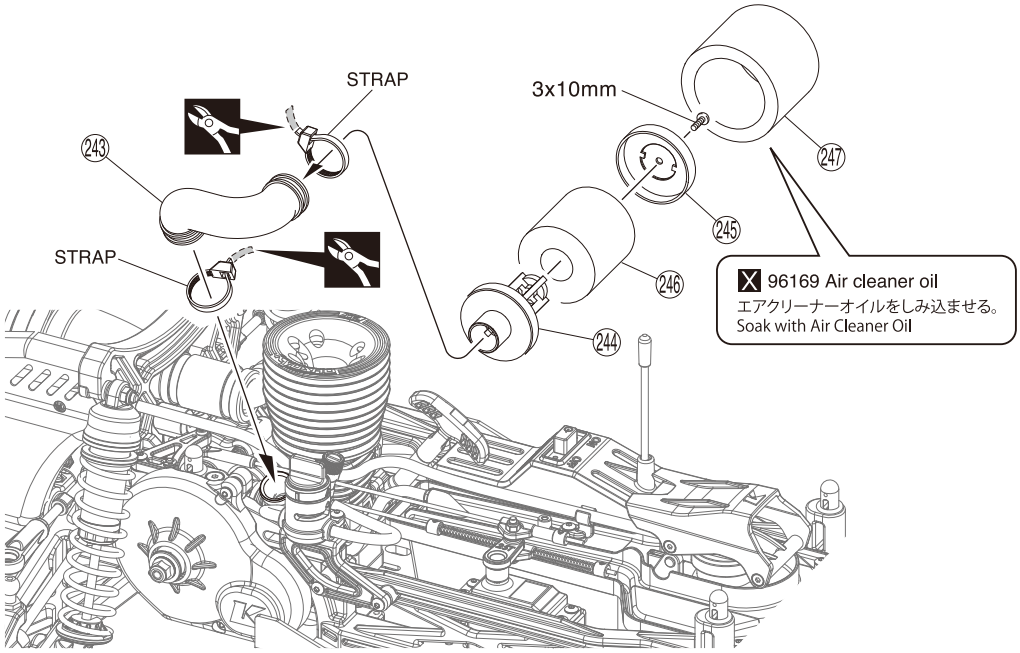

P38 Go to P38

43 Bag GP5

3 x 10mm ボタンヘックスビス
Button Hex Screw
Inbus-Halbrundschraube
Vis BTR à tête ronde
Button hex tornillo

1

44 メインシャフト / Main Shaft / Hauptwelle
Axe principal / Eje principal

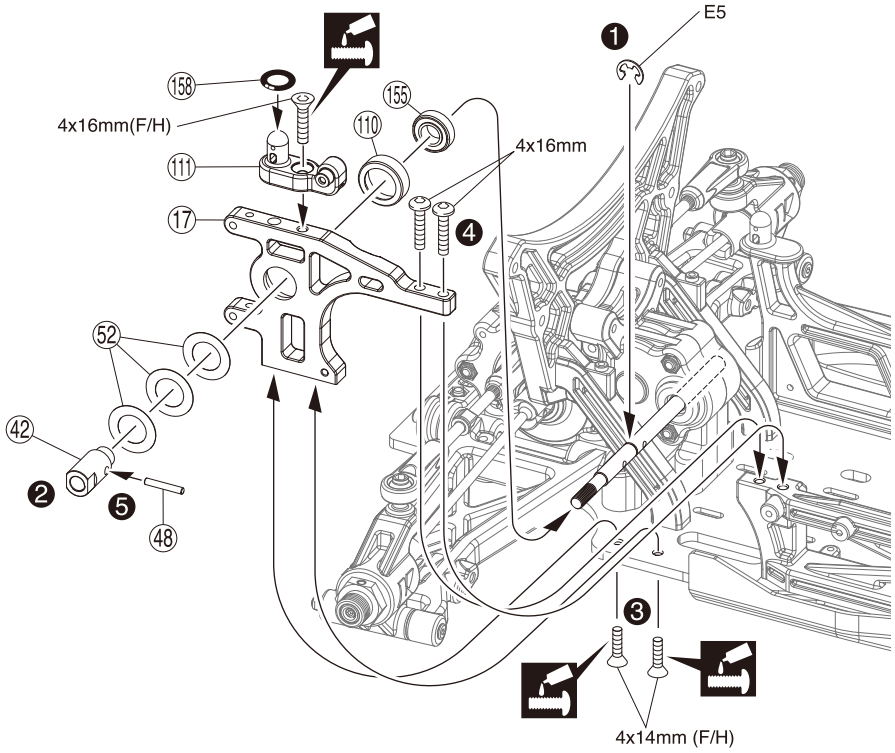

45 メインシャフト / Main Shaft / Hauptwelle
Axe principal / Eje principal

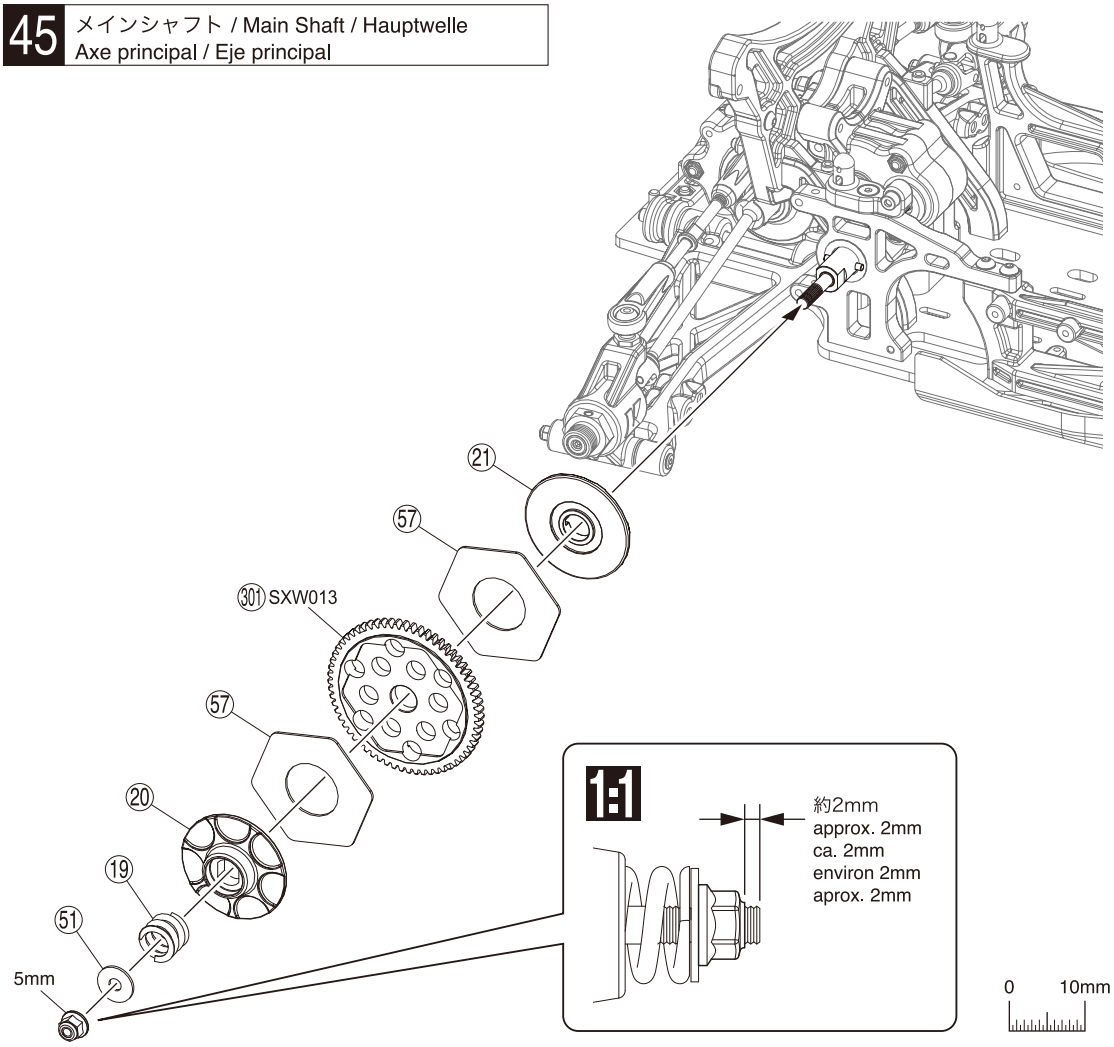

44 Bag M8 + B

4 x 14mm サラヘックスビス
F/H Hex Screw
Inbus-Senkkopfschraube
Vis BTR à tête fraisée
F/H hex tornillo

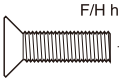

2

4 x 16mm サラヘックスビス
F/H Hex Screw
Inbus-Senkkopfschraube
Vis BTR à tête fraisée
F/H hex tornillo

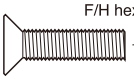

1

4 x 16mm ボタンヘックスビス
Button Hex Screw
Inbus-Halbrundschraube
Vis BTR à tête ronde
Button hex tornillo

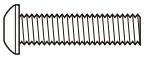

2

E5 Eリング
E-ring
E-Ring
Clips
Clip

1

155 8 x 16 x 5mm ベアリング
Ball Bearing
Kugellager
Roulements à billes
Rodamiento

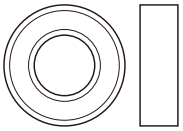

1

52 8 x 12 x 0.3mm シム
Shim
Unterlegscheibe
Rondelle de callage
Arandela

3

158 P8 Oリング
O-ring
O-Ring
Joint thorique
Junta Tórica

1

48 2.5 x 15.8mm ピン
Pin
Stift
Axe 2.5x15.8mm
Pasador

1

45 Bag M8

5mm フランジ付ナイロンナット
Flanged Nylon Nut
Stoppmutter
Ecrou Nylstop épaulé
Tuerca nylon con collarín

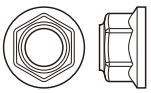

1

51 5 x 15mm ワッシャー
Washer
Scheibe
Rondelle 5x15mm
Arandela 5x15mm

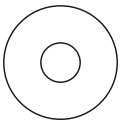

1

EP

46 モーターマウント / Motor Mount / Motorhalterung Support moteur / Montaje del motor

使用するモーターに合うビスを使う
Use the screw suitable for the motor

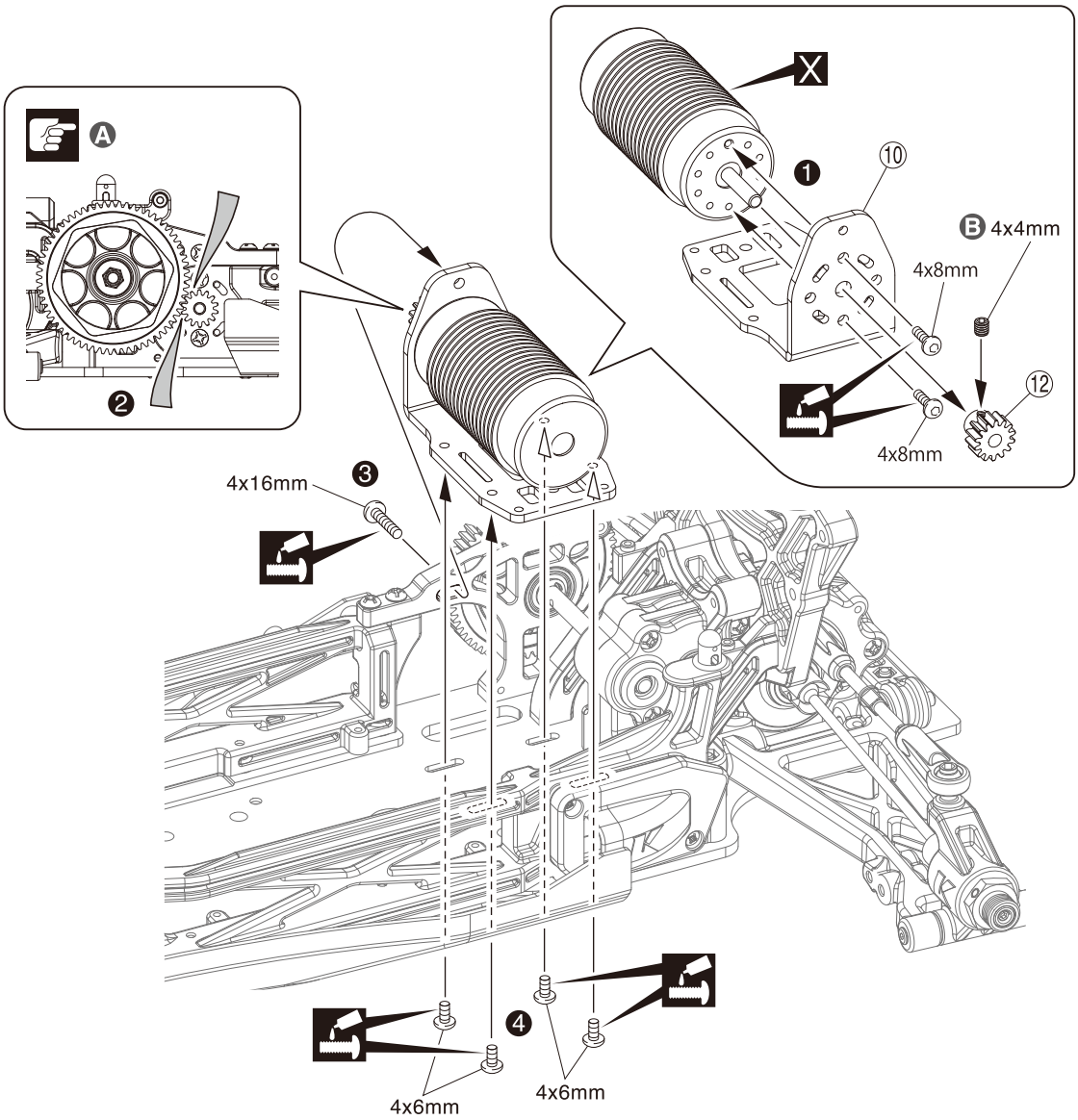

46 Bag EP

4 x 4mm セットビス
Set Screw
Gewindestift
Vis BTR 4x4mm
Prisionero 4x4mm
---------- 1

4 x 6mm ボタンヘックスビス
Button Hex Screw
Inbus-Halbrundschraube
Vis BTR à tête ronde
Button hex tornillo
---------- 4

4 x 8mm ボタンヘックスビス
Button Hex Screw
Inbus-Halbrundschraube
Vis BTR à tête ronde
Button hex tornillo
---------- 2

4 x 16mm ボタンヘックスビス
Button Hex Screw
Inbus-Halbrundschraube
Vis BTR à tête ronde
Button hex tornillo
---------- 1

A 紙1枚分のすき間をつくって固定する。
Tighten the screws with one sheet of paper inserted between both gears.
Legen Sie vor dem Festziehen der Schrauben ein Stück Papier zwi-schen beide Zahnräder.
Serrez les vis en insérant une feuille de papier entre les dents des pignons.
Apriete los tornillos colocando un trozo de papel entre la corona y el piñon.

B 平らな面にセットビスを固定する。
Firmly tighten the set screws onto the flat spots.
Ziehen Sie die Gewindestifte auf die ab-geflachten Flächen fest.
Vissez les vis type BTR sur les méplats.
Apriete los prisioneros firmemente en las partes planas del eje.

47 モーターマウント / Motor Mount / Motorhalterung Support moteur / Montaje del motor

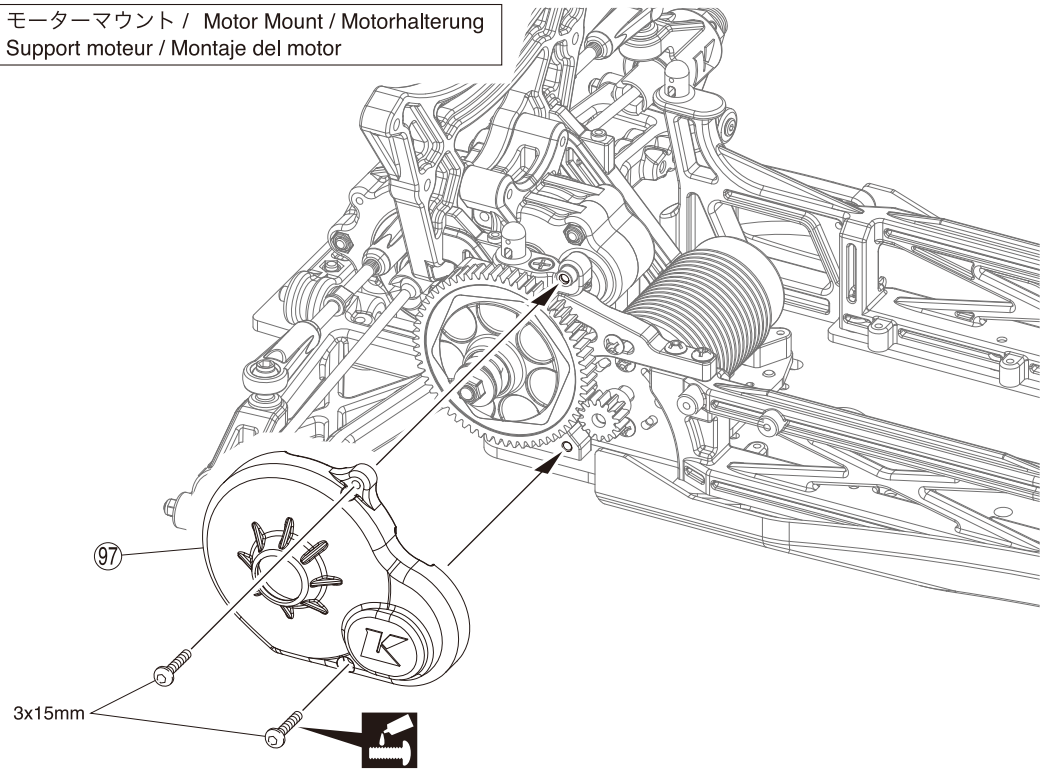

47 Bag M8 + B

3 x 15mm ボタンヘックスビス
Button Hex Screw
Inbus-Halbrundschraube
Vis BTR à tête ronde
Button hex tornillo
---------- 2

48 バッテリートレー / Battery Tray / Akkuwanne Support Batterie / Bandeja de la bateria

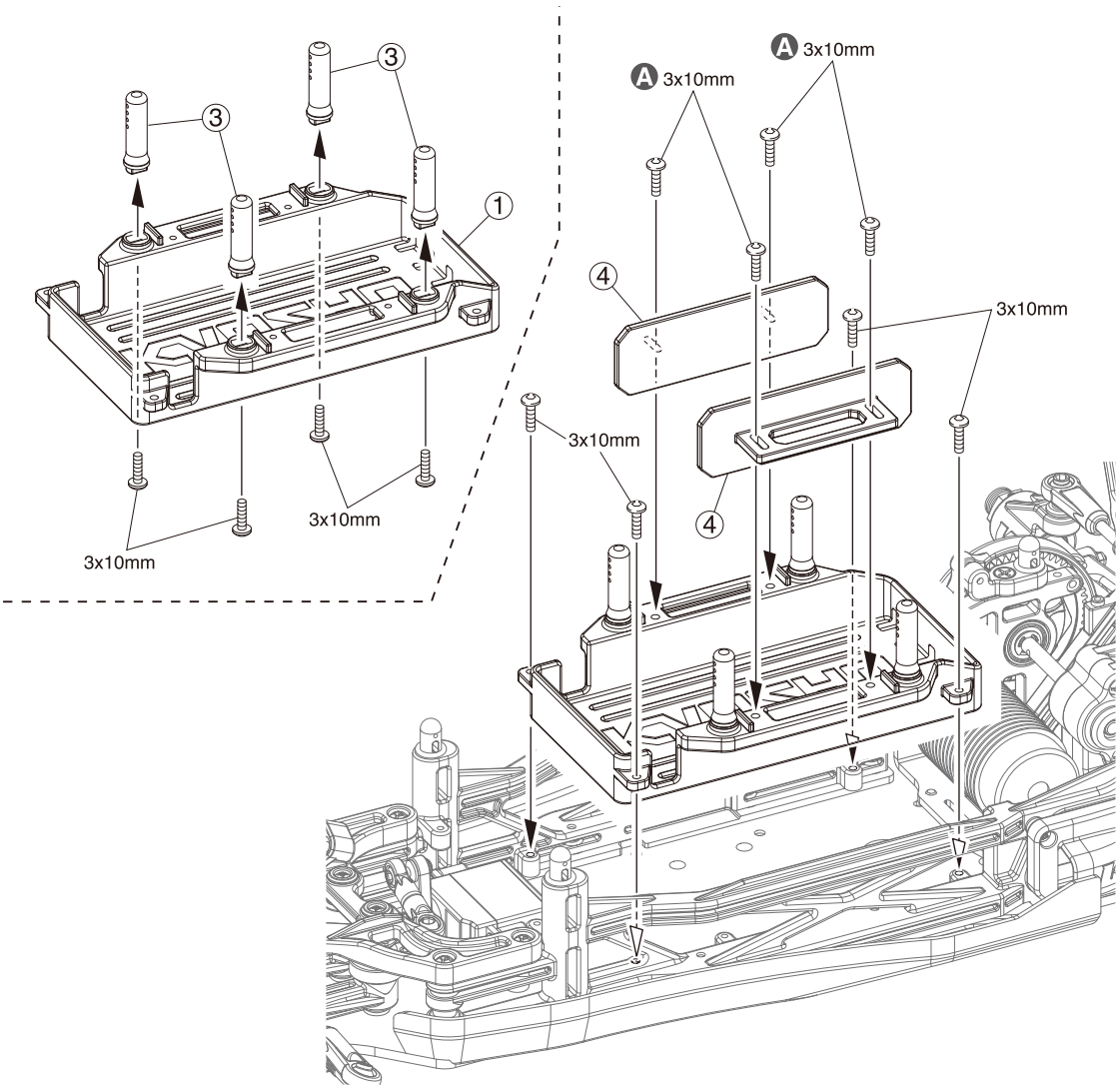

48 Bag EP + C

3 x 10mm ボタンヘックスビス
Button Hex Screw
Inbus-Halbrundschraube
Vis BTR à tête ronde
Button hex tornillo

12

A 使用するバッテリーのサイズに合わせ、スライダーを調整する。
Adjust slider to suit battery size.
Halterung auf Größe der Batterie justieren
Ajuster la glissière selon la batterie
Ajusta el deslizante a la talla de la batería

49 バッテリートレー / Battery Tray / Akkuwanne Support Batterie / Bandeja de la bateria

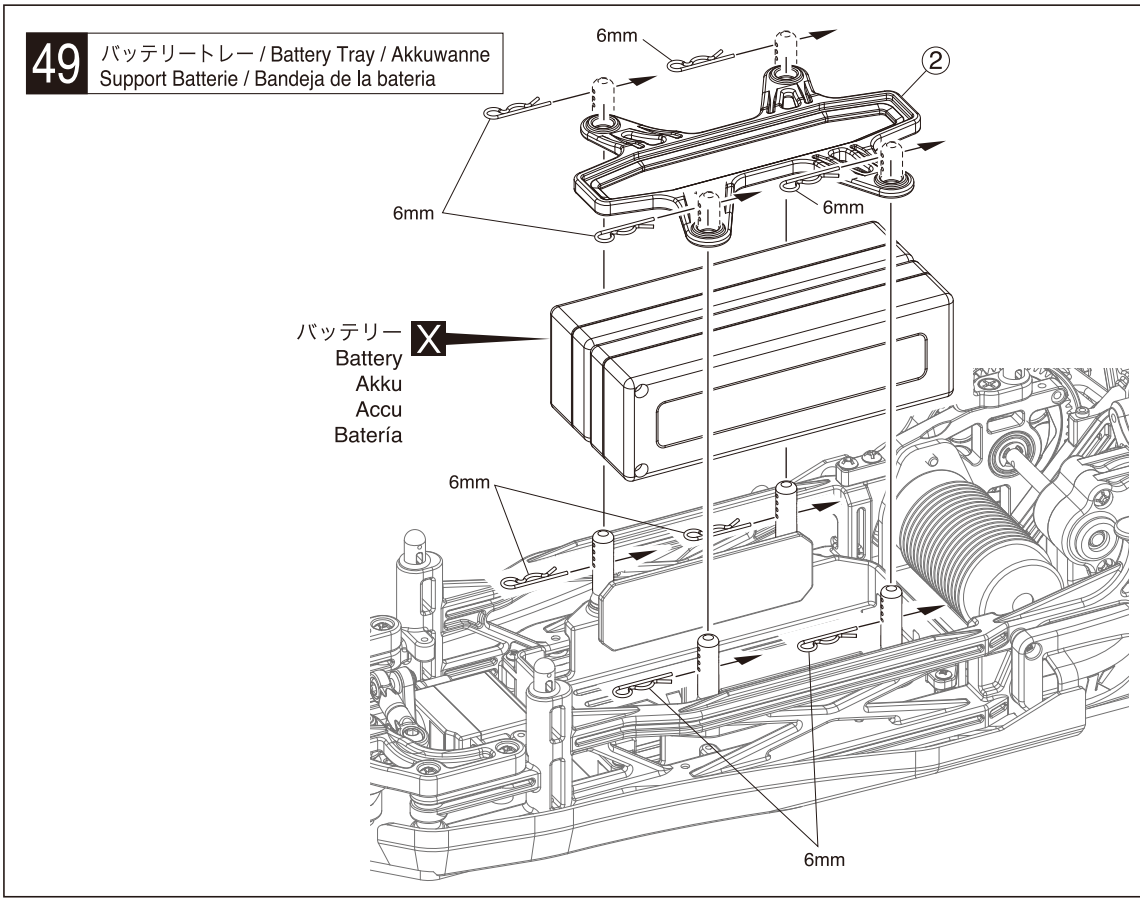

49 Bag EP + C

6mm フックピン
Hook Pin
Karrosserieklammer
Goupille
Clip carrocería

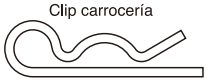
8

50 メカボックス / Radio Box / RC Box
Boîtier radio / Caja de radio

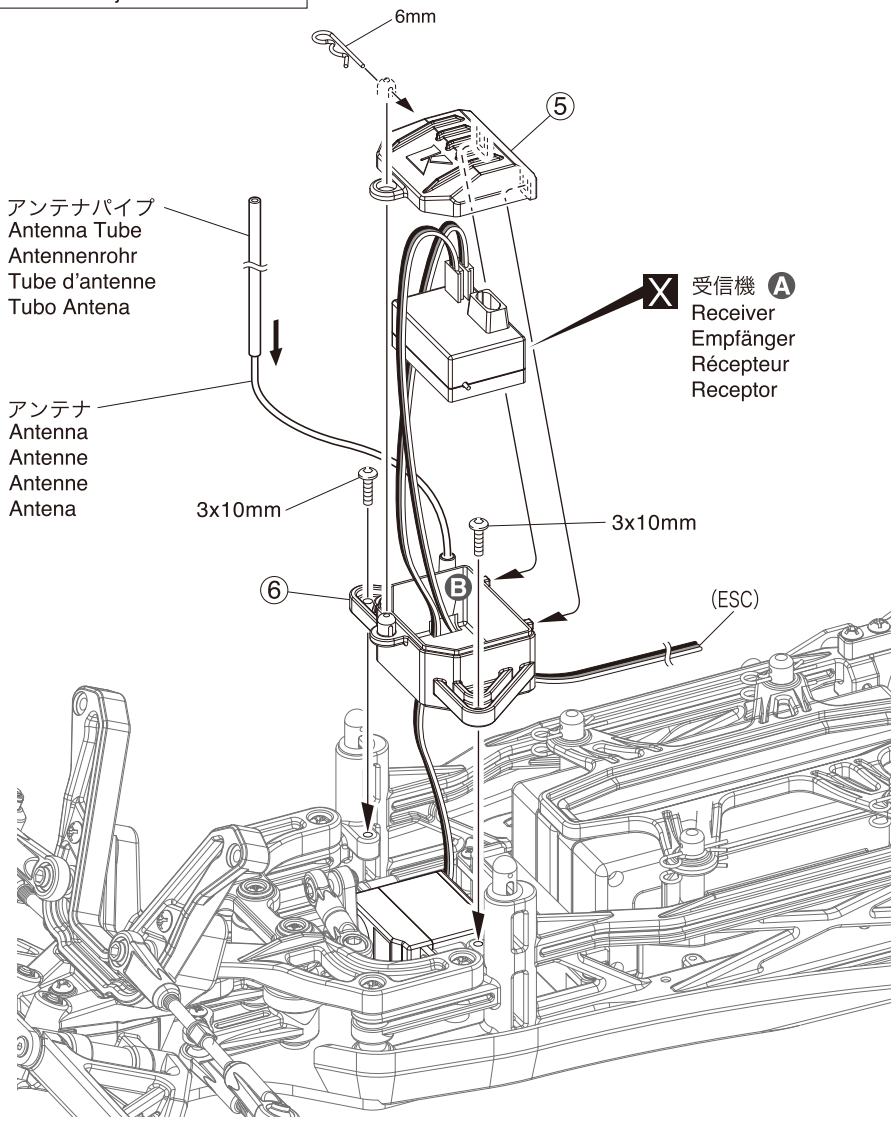

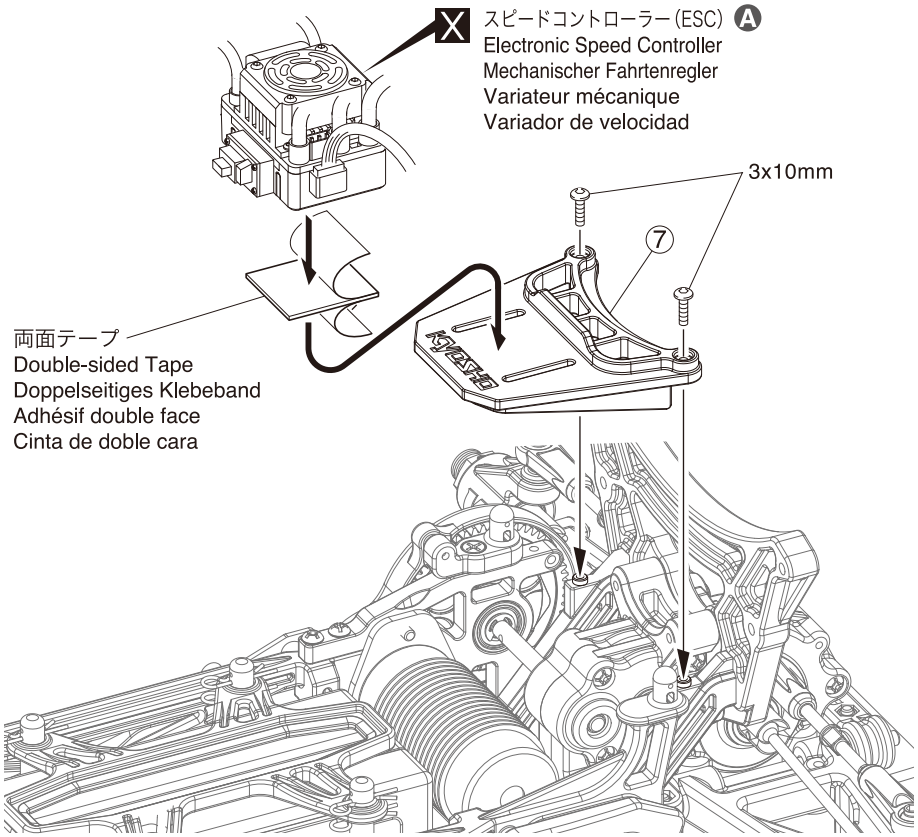

50 Bag EP + C

3 x 10mm ボタンヘックスビス
Button Hex Screw
Inbus-Halbrundschraube
Vis BTR à tête ronde
Button hex tornillo

4

6mm フックピン
Hook Pin
Karrosserieklammer
Goupille
Clip carrocería

1

Ⓐ プロポの説明書を参考に、コネクターを接続する。
Connect as per radio instruction manual.
Schließen Sie die Servos gemäß der Bedienungsanleitung Ihrer RC-Anlage an.
Branchez selon la notice de la radio.
Conecte siguiendo las instrucciones del manual del equipo de radio.

Ⓑ コードを通す。
Pass the cord through.
Kabel durchführen
Passer le cable au travers
Pasa el cable a través

51 ロールバー / Roll Bar / Ueberrollbuegel
Arceau de support de puce / Barra antivuelco

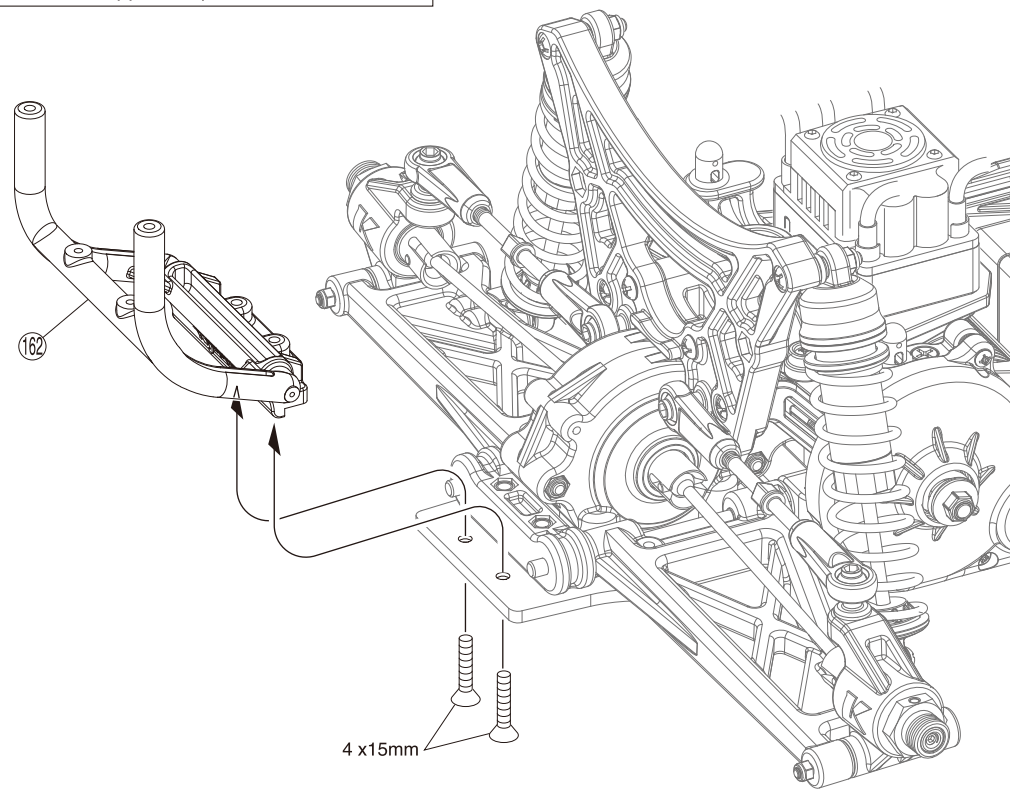

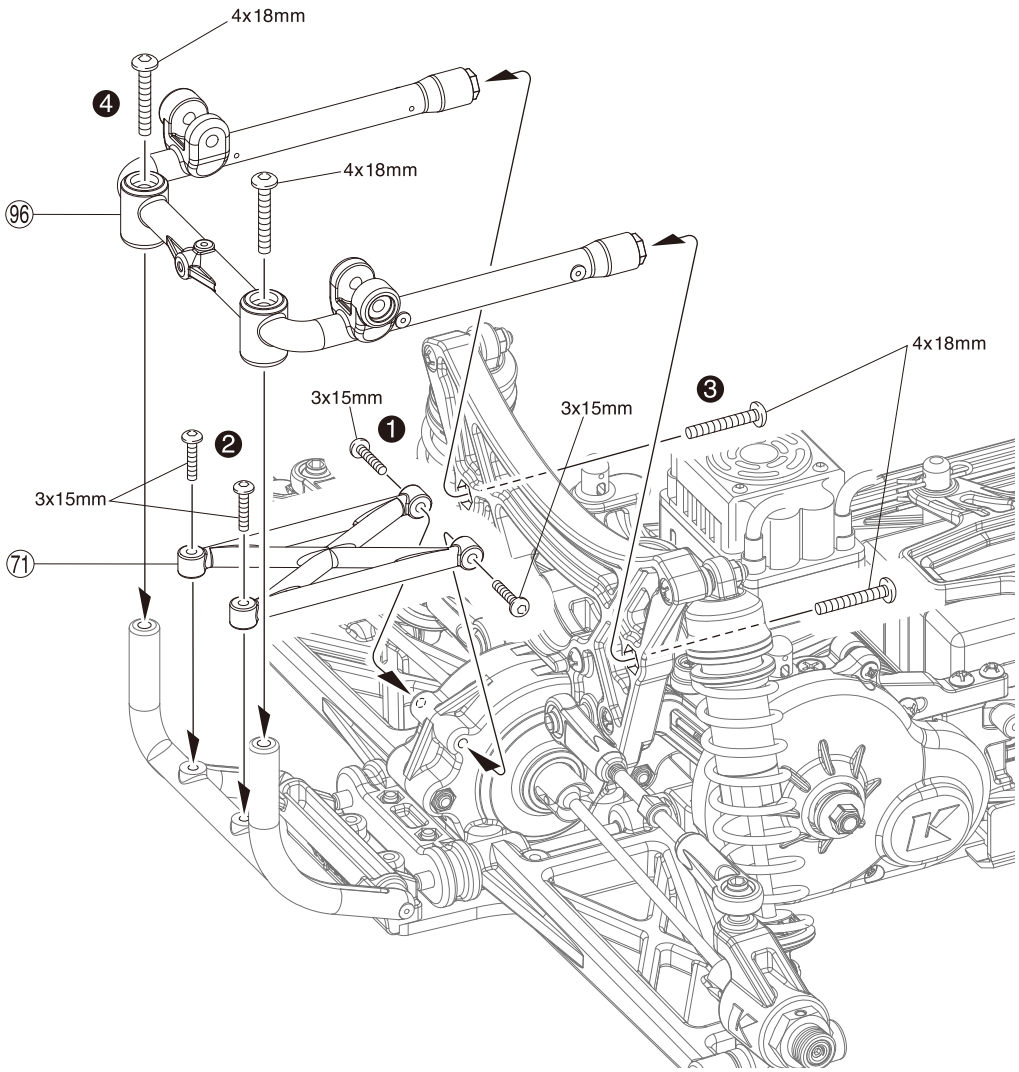

51 Bag M9 + C

4 x 15mm サラヘックスビス
F/H Hex Screw
Inbus-Senkkopfschraube
Vis BTR à tête fraisée
F/H hex tornillo

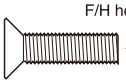
2

4 x 18mm ボタンヘックスビス
Button Hex Screw
Inbus-Halbrundschraube
Vis BTR à tête ronde
Button hex tornillo

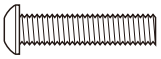
4

3 x 15mm ボタンヘックスビス
Button Hex Screw
Inbus-Halbrundschraube
Vis BTR à tête ronde
Button hex tornillo

4

52 フロントダンパー / Front Shock / Vorderer Dämpfer
Amortisseur avant / Amortiguadores Delanteros

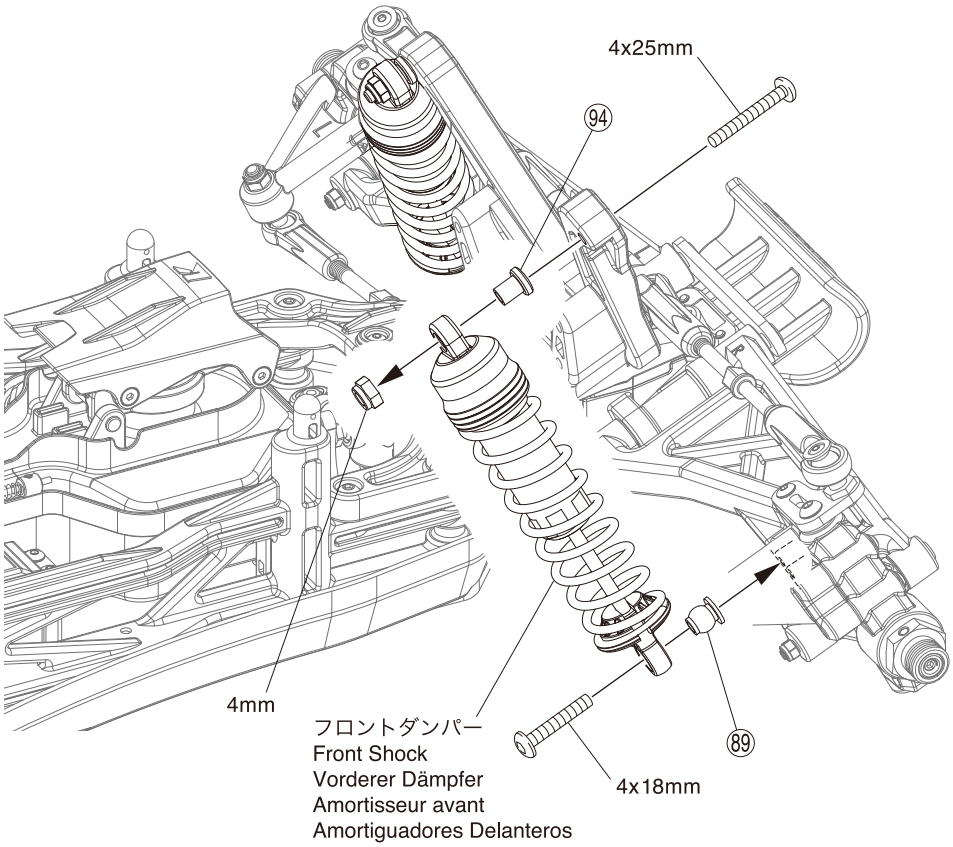

L/R

52 Bag M9

4 x 25mm ボタンヘックスビス
Button Hex Screw
Inbus-Halbrundschraube
Vis BTR à tête ronde
Button hex tornillo

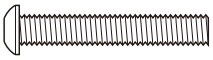
2

4 x 18mm ボタンヘックスビス
Button Hex Screw
Inbus-Halbrundschraube
Vis BTR à tête ronde
Button hex tornillo

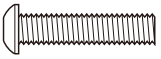
2

4mm ナイロンナット
Nylon Nut
Kunststoffmutter
Ecrou nylon
Tuerca Nylon

2

53 リヤダンパー / Rear Shock / Hintere Dämpfer
Amortisseur arrière / Amortiguadores Traseros

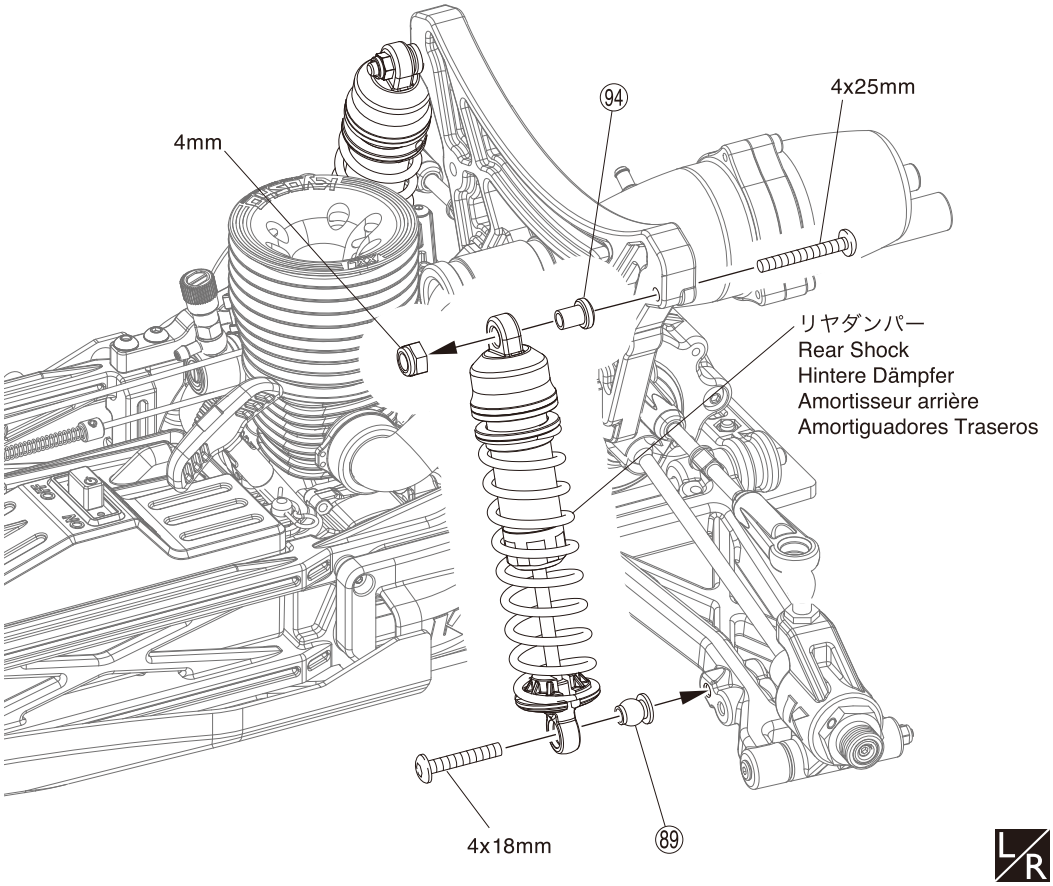

L/R

53 Bag M9

4 x 25mm ボタンヘックスビス
Button Hex Screw
Inbus-Halbrundschraube
Vis BTR à tête ronde
Button hex tornillo

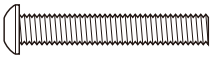
2

4 x 18mm ボタンヘックスビス
Button Hex Screw
Inbus-Halbrundschraube
Vis BTR à tête ronde
Button hex tornillo

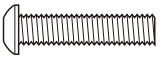
2

4mm ナイロンナット
Nylon Nut
Kunststoffmutter
Ecrou nylon
Tuerca Nylon

2

GP + EP

54 ロールバー / Roll Bar / Ueberrollbuegel
Arceau de support de puce / Barra antivuelco

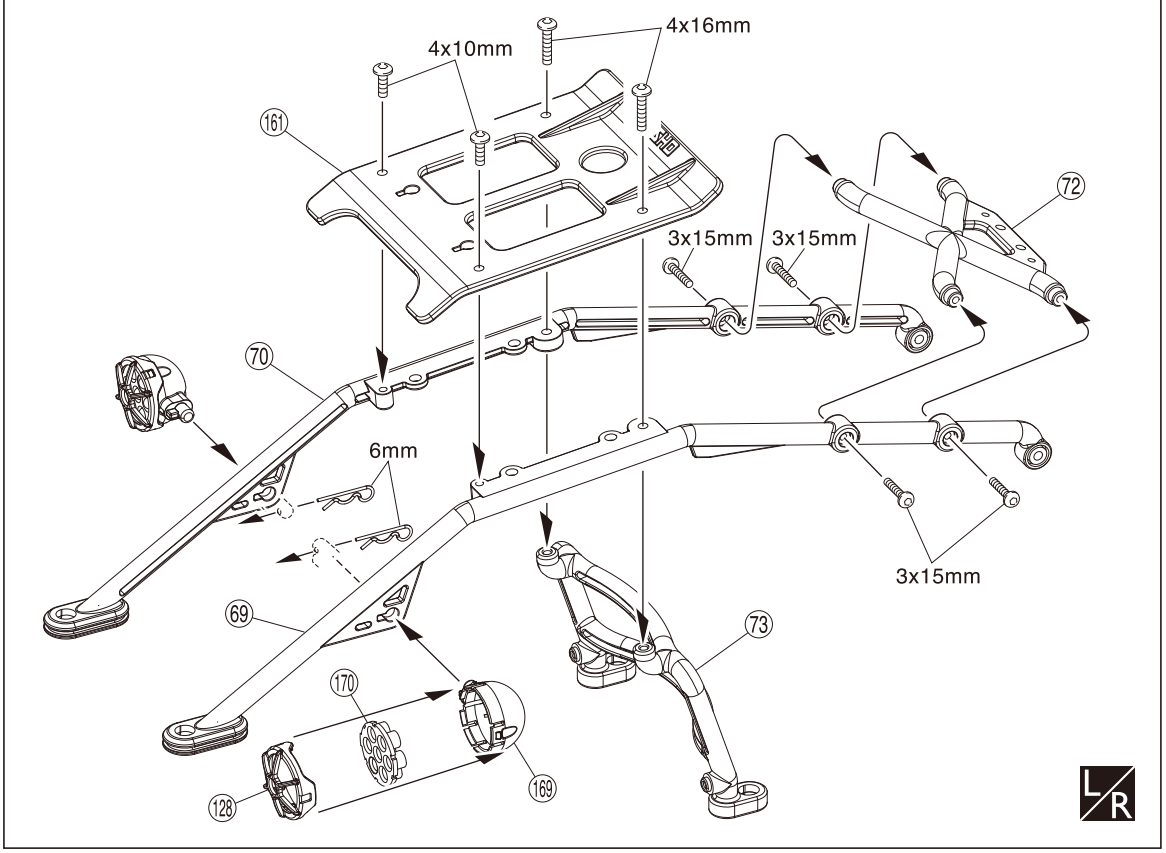

54 Bag M10 + B + C

4 x 10mm ボタンヘックスビス
Button Hex Screw
Inbus-Halbrundschraube
Vis BTR à tête ronde
Button hex tornillo

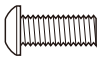

2

4 x 16mm ボタンヘックスビス
Button Hex Screw
Inbus-Halbrundschraube
Vis BTR à tête ronde
Button hex tornillo

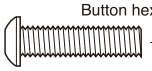

2

3 x 15mm ボタンヘックスビス
Button Hex Screw
Inbus-Halbrundschraube
Vis BTR à tête ronde
Button hex tornillo

4

6mm フックピン
Hook Pin
Karrosserieklammer
Goupille
Clip carrocería

2

55 ボディ / Body

GP Body

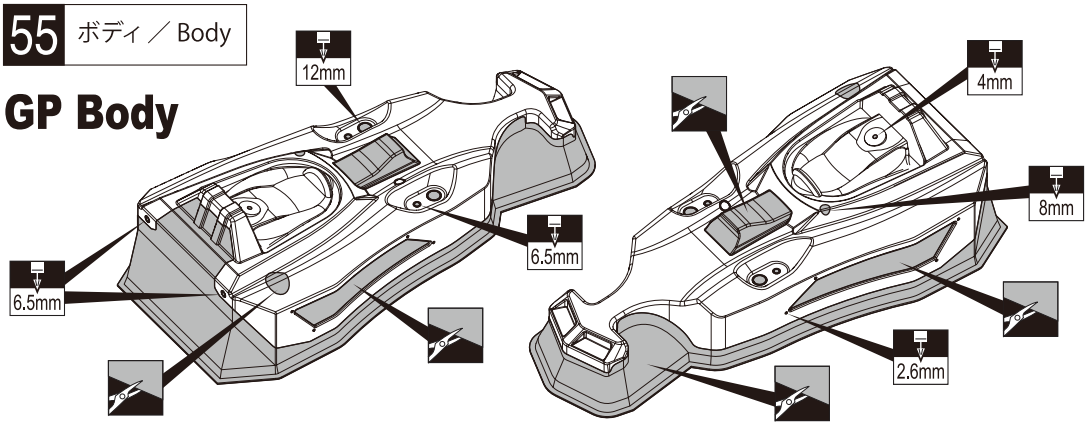

EP Body

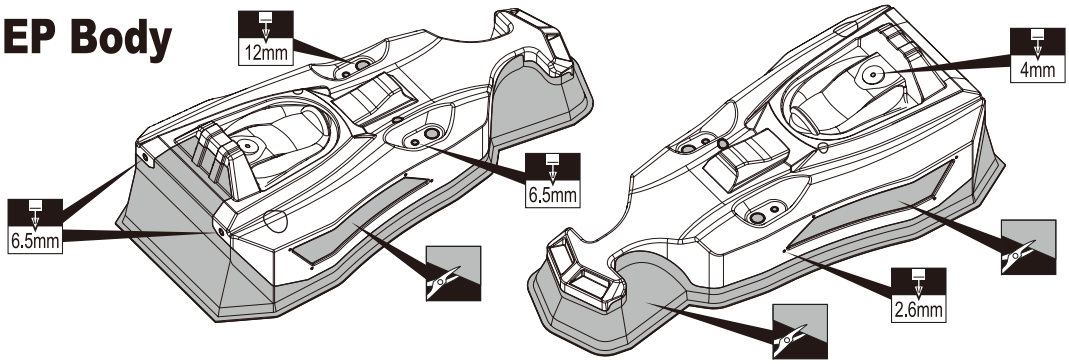

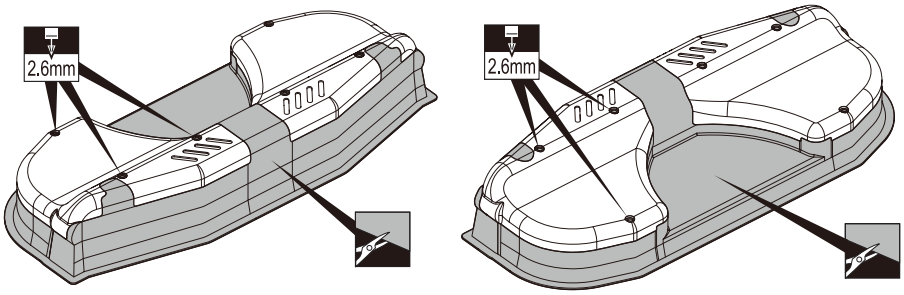

55

グレー部分をカットする。
Cut out grey area

GP + EP

56 ボディ／Body

❶ 塗装前に、洗剤で油やよごれを洗う。
Before painting, use a neutral detergent to remove any oil residues and dirt.

❷ 塗分けはパッケージ写真も参考にしてください。
Refer to the pictures on the box for the color scheme.

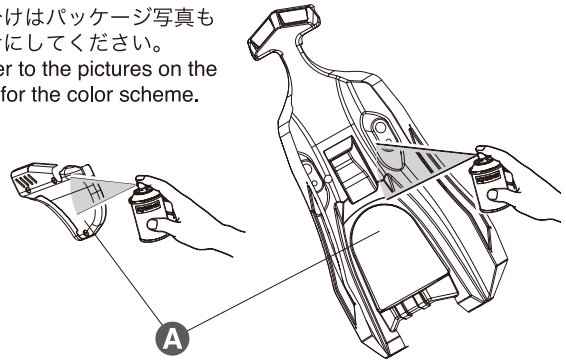

❸ 塗装後、ボディ表面の保護ビニールシートをはがしておく。
After painting, remove the protective film from the body shell.

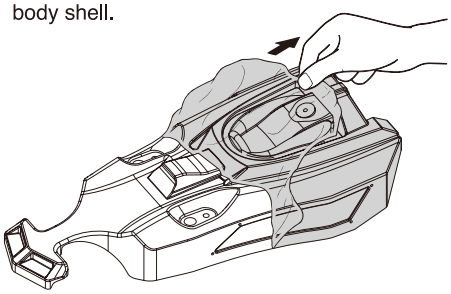

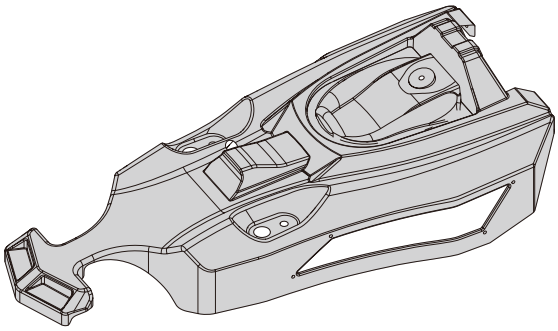

Ⓐ 京商スプレーカラーでボディ内側を塗装する。
Paint the body shell from the inside using Kyosho's spray colors.

57 ボディ／Body

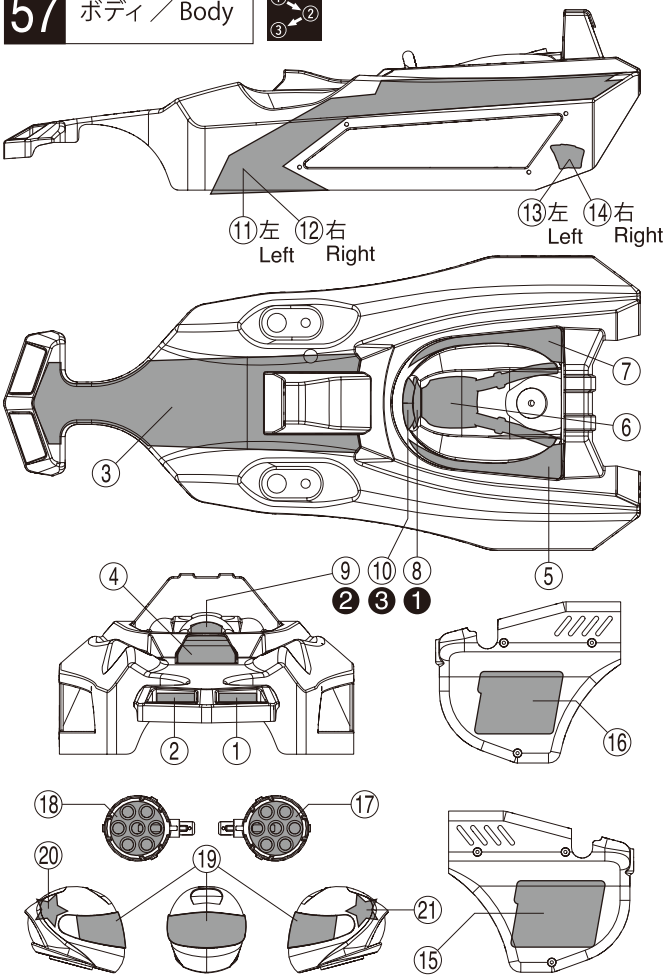

GP + EP

58 ボディ / Body Shell / Karrosserie Carrosserie / Carrocería

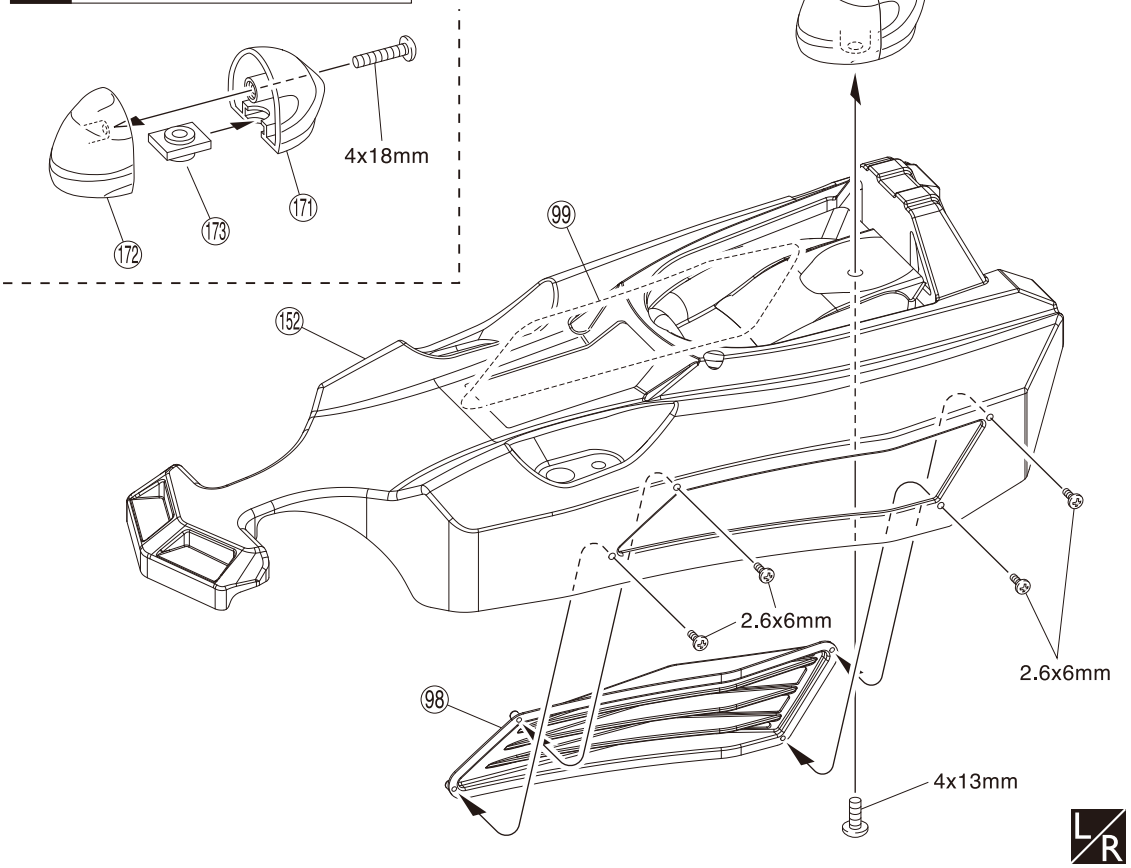

58 Bag M10 + B + C

2.6 x 6mm ビス
Screw
LK Schraube
Vis 2.6x6mm
Tornillo 2.6x6mm
8

4 x 13mm ボタンヘックスビス
Button Hex Screw
Inbus-Halbrundschraube
Vis BTR à tête ronde
Button hex tornillo
1

4 x 18mm ボタンヘックスビス
Button Hex Screw
Inbus-Halbrundschraube
Vis BTR à tête ronde
Button hex tornillo
1

59 ボディ / Body Shell / Karrosserie Carrosserie / Carrocería

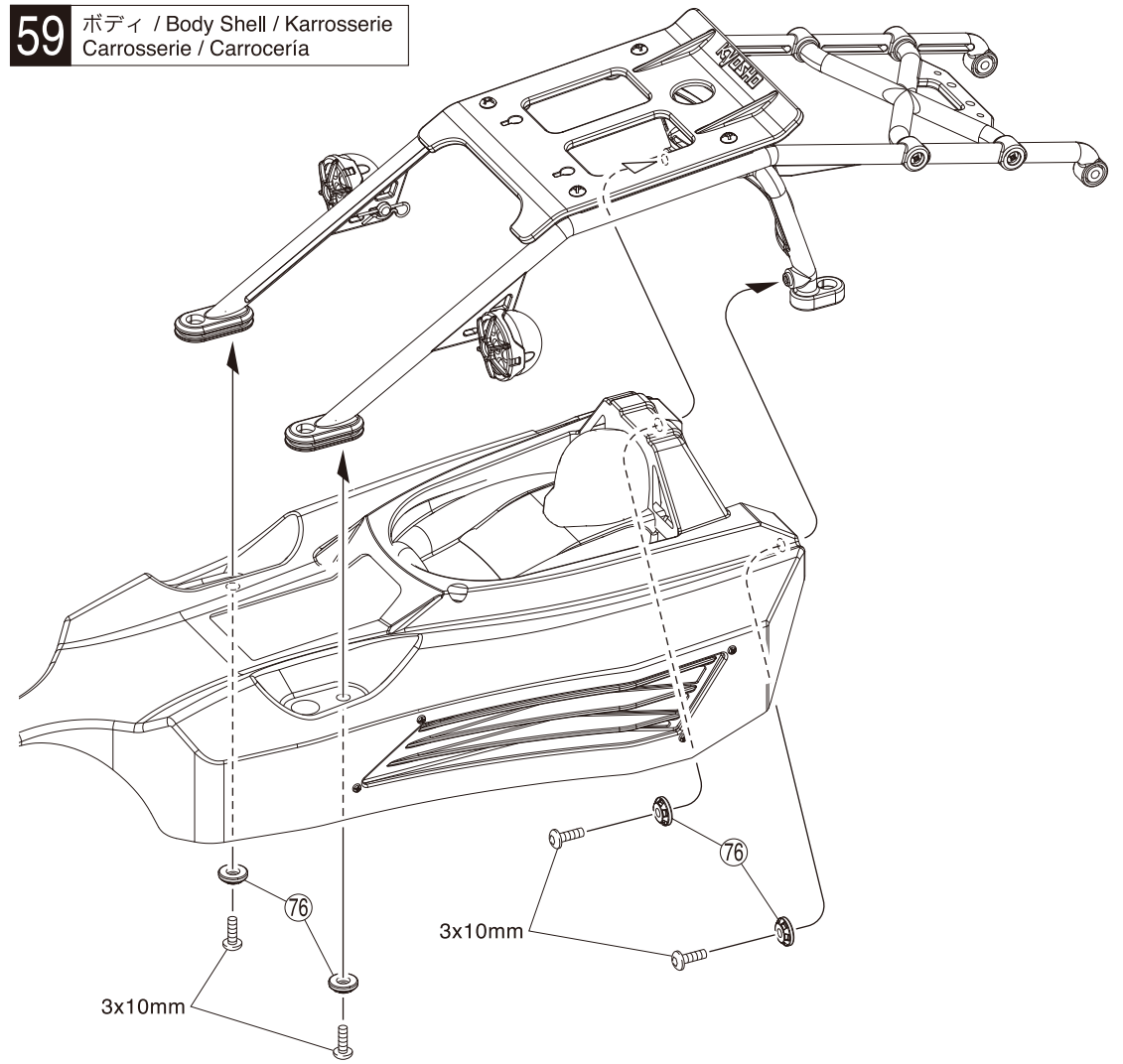

59 Bag M10 + C

3 x 10mm ボタンヘックスビス
Button Hex Screw
Inbus-Halbrundschraube
Vis BTR à tête ronde
Button hex tornillo
4

GP + EP

60 ボディ / Body Shell / Karrosserie Carrosserie / Carrocería

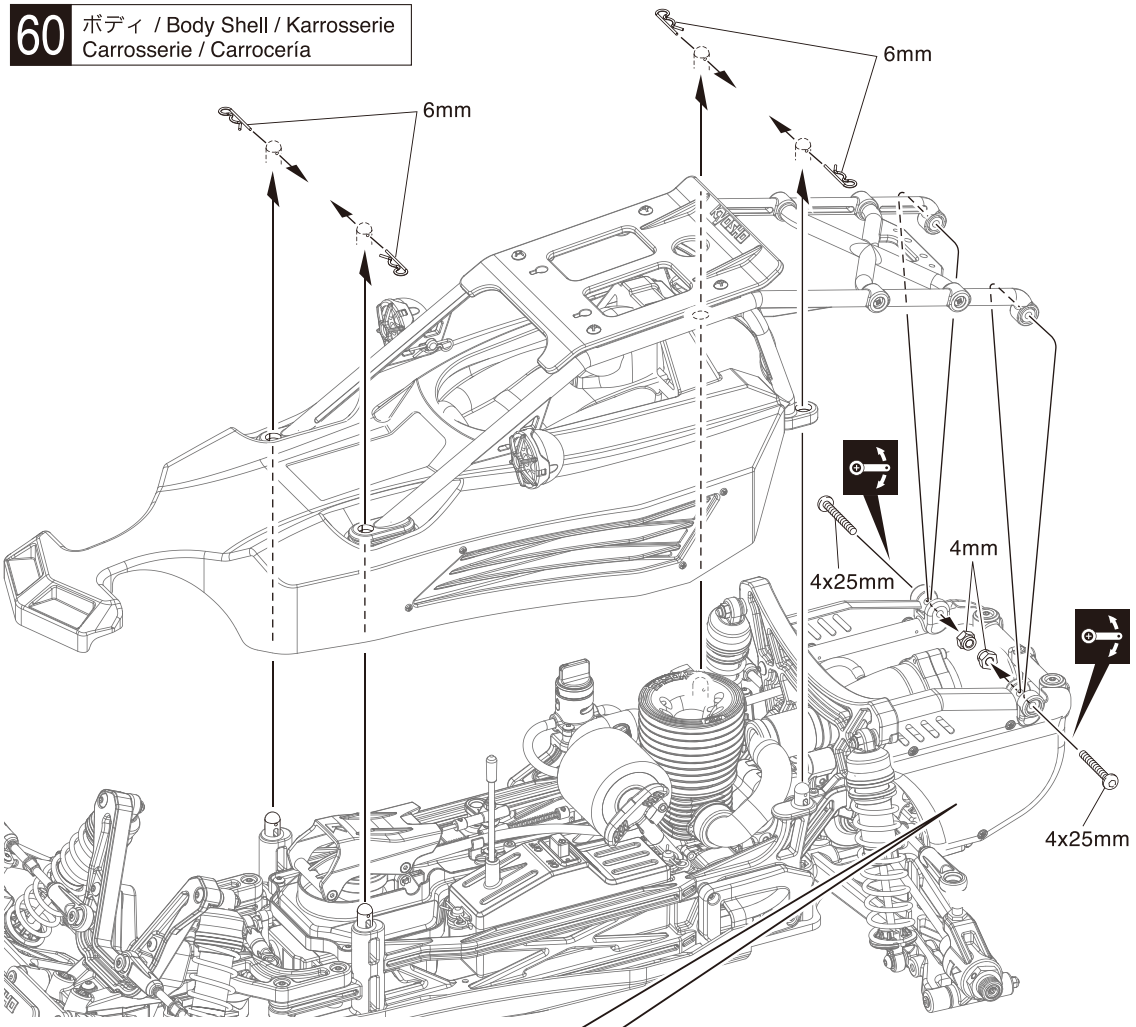

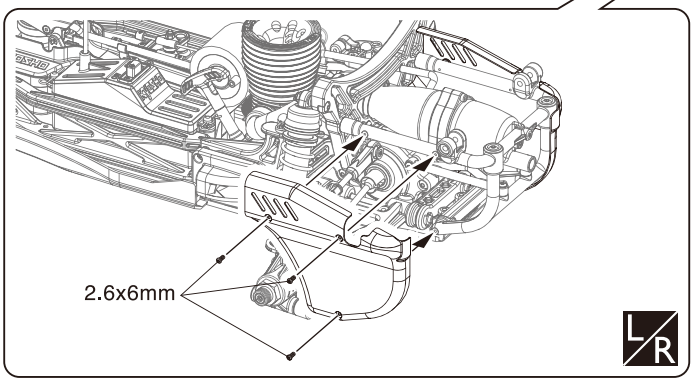

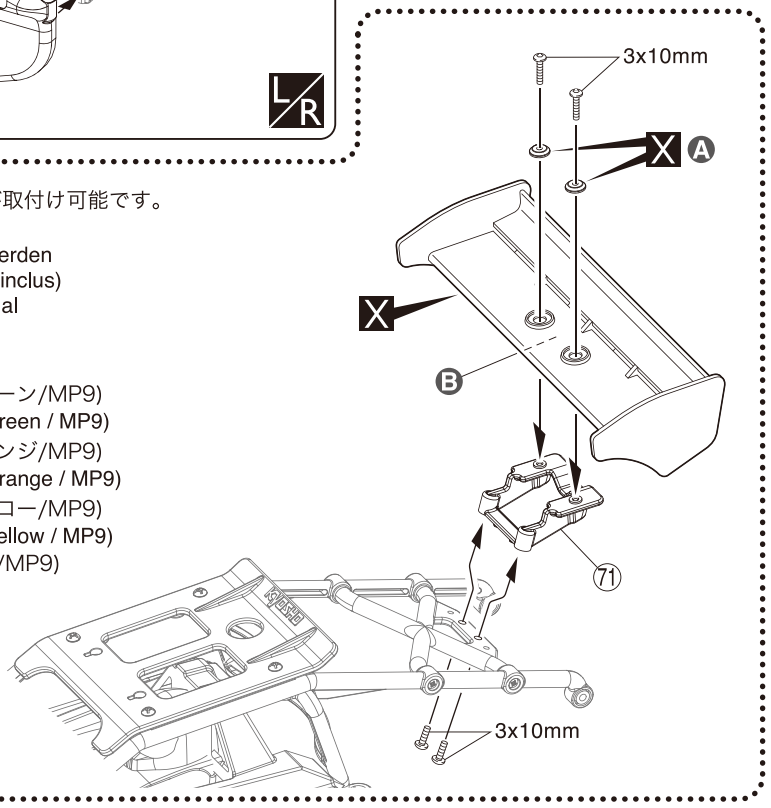

►オプションパーツのウイングが取付け可能です。
Optional wing can be installed.
Tuning-Spoiler kann montiert werden
Aileron proposé en option (non inclus)
Se puede instalar un ala opcional

- IF401KG ウイング（蛍光グリーン/MP9)
  Wing (Fluorescent Green / MP9)
- IF401KO ウイング（蛍光オレンジ/MP9)
  Wing (Fluorescent Orange / MP9)
- IF401KY ウイング（蛍光イエロー/MP9)
  Wing (Fluorescent Yellow / MP9)
- IF401W ウイング（ホワイト/MP9)
  Wing (White / MP9)

60 Bag M10

4 x 25mm ボタンヘックスビス
Button Hex Screw
Inbus-Halbrundschraube
Vis BTR à tête ronde
Button hex tornillo

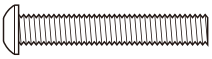

2

4mm ナイロンナット
Nylon Nut
Kunststoffmutter
Ecrou nylon
Tuerca Nylon

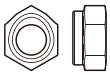

2

6mm フックピン
Hook Pin
Karrosserieklammer
Goupille
Clip carrocería

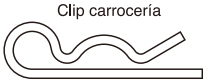

4

2.6 x 6mm ボタンヘックスビス
Button Hex Screw
Inbus-Halbrundschraube
Vis BTR à tête ronde
Button hex tornillo

6

3 x 10mm ボタンヘックスビス
Button Hex Screw
Inbus-Halbrundschraube
Vis BTR à tête ronde
Button hex tornillo

4

(For Optional Wing Installation)

A ウイングに付属。
Included with wing.
Beim Spoiler enthalten
Livré avec aileron
Incluido con el ala

B 裏の中央リブをカットする。
Cut center rib on the underside.
Steg ausschneiden auf der Unterseite
Coupez la côte de centre sur le dessous.
Cortar el segmento central en la parte inferior

GP + EP

61 タイヤ&ホイール / Tire & Wheels / Reifen & Felgen Jantes et pneus / Neumáticos y Llantas

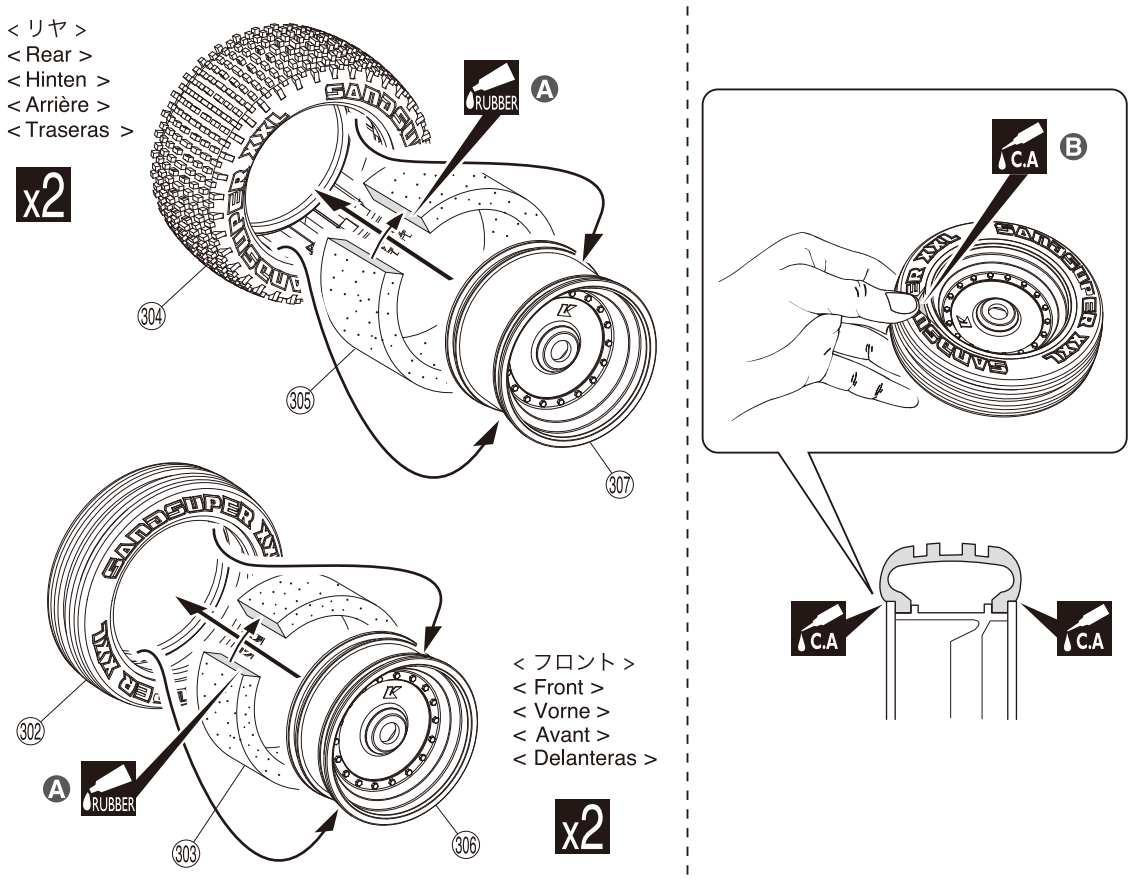

61

A ゴム系ボンドにて接着してタイヤ内へ入れる。
Glue the shaded portion by rubber cement, then insert into the tire.
Mit Gummi-Kleber verkleben
Appliquer un peu de colle sur la partie grisée, puis l'inséer dans le pneu.
Aplique cola de contacto.

B タイヤを手で押さえ、瞬間接着剤を少しづつ流しこみ、最後に全体を接着します。
Apply instant glue little by little in the order.
Reifen mit Sekundenkleber auf der Felge verkleben.
Appliquer de la colle cyanoacrylate par petites gouttes successives.
Aplique unas gotas de cianocrilato en el borde de la llanta tal y como indica el dibujo.

62 ボディ / Body Shell / Karrosserie Carrosserie / Carrocería

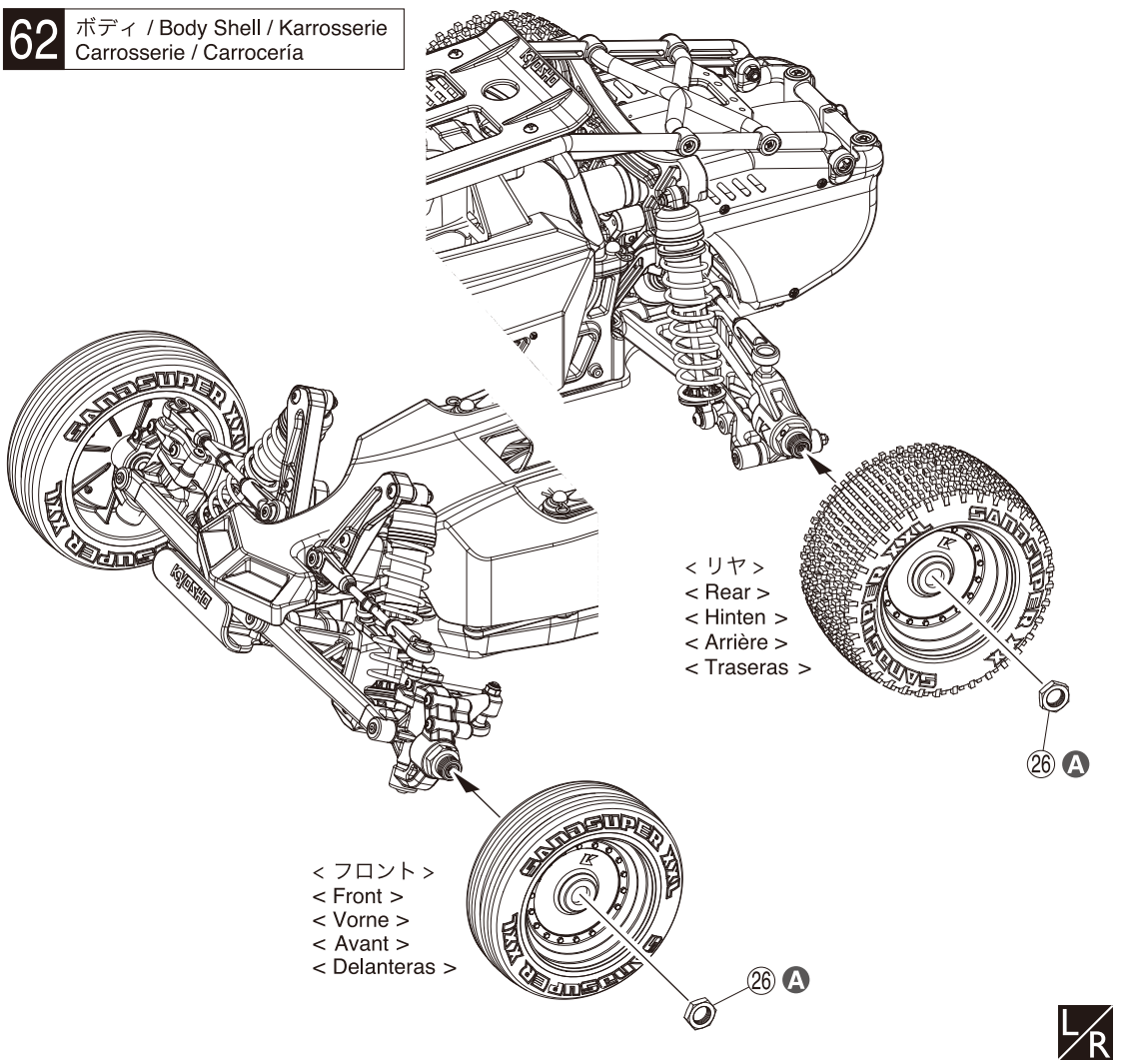

62 Bag M10

㉖ ホイールナット
Wheel Nut
Radmutter
Ecrou de roue
Tuerca rueda

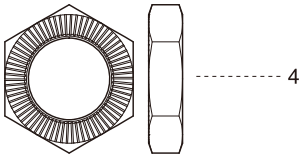

A ギザギザの面を内側に向ける。
A notched field is an inner side.
gekerbtes Feld ist eine innere Seite.
Un champ encoché est un côté intérieur.
Un campo entallado es un lado interno.

GP + EP

安全のための注意事項　SAFETY PRECAUTIONS

組立て・走行の前に必ずお読みください。
Please read carefully before assembling and operating your model.

警告マーク　：生命や身体に重大な被害が発生する可能性がある危険を示します。
WARNING!　: This symbol indicates where caution is essential to avoid injury to yourself or others.

禁止マーク　：事故や故障の原因となるため、やってはいけないことを示します。
PROHIBITED　: This symbol points out actions that you should NOT do to avoid possible damage or accidents.

● この商品は、本格的な無線操縦模型です。**玩具ではありません！**
This product is a fully functional radio control model. It is not a toy!

● この商品を楽しむために、**走行前の組立てや、走行後のメンテナンス、オプションの交換などをおこないます。**
To enjoy this model to its fullest, complete assembly properly, perform maintenance and add optional upgrades as desired.

● アルカリ乾電池や充電式の電池は、使い方を誤ると**大きな電流が流れ、発熱や液（電解液）漏れの可能性があります。**
Improper usage of Alkaline cells or rechargeable batteries may damage the electronics of the car and/or the radio.

この商品を安全に取扱うために下記の事項を、必ずお守りください。
In order to operate the model safely, adhere to following instructions:

警告
Warning !

***この説明を守らないと生命や身体に重大な被害が発生する可能性がある危険を示します。**
***Here are some possibilities of significant damage to life and/or body, if the following explanations are not adhered to:**

► 組立て前に必ず説明書を最後までお読みください。また、組立てに不慣れな方は、模型を良く知っている人にアドバイスを受け確実に組立てください。
Before you begin, read the manual thoroughly. First time builders should seek advice from modelers who have experience in assembling models.

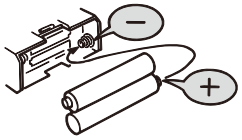

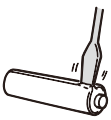

禁止
PROHIBITED

► 電池は逆接続・分解は絶対にしないでください。
破損や液漏れなどの原因になります。
Never disassemble or install batteries with the polarity reversed.
It's hazardous and will cause damage to the batteries and/or electronics.

禁止
PROHIBITED

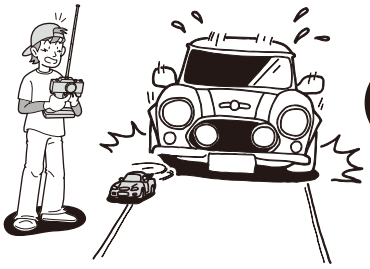

禁止
PROHIBITED

►小さな部品や、とがった部品がありますので、十分注意してください。
また、小さなお子様のいる場所での作業・保管はさけてください。
This product includes many small, sharp objects, so it should be kept out of the reach of children.

►車道・人ごみ・幼児の近くでは走行させないでください。
事故の原因となります。
Do not operate in crowded places, near children or pets, or on public streets - it may cause serious injury.

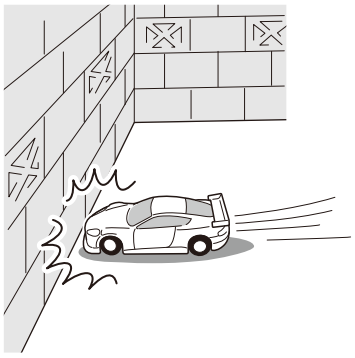

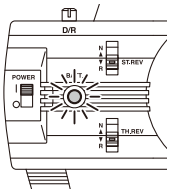

禁止
PROHIBITED

禁止
PROHIBITED

►プロポ関係の電池残量が少ない時。
電池が減ってくるとコントロールができなくなり、暴走や衝突の原因になります。
Always check the radio batteries!
With weak dry batteries, transmission and reception of the radio fall off. Models may become out of control under such condition, which may cause serious accidents.

►車の動きがおかしい時。
すぐに走行を中止して原因を調べてください。原因不明のまま走行させると、思わぬ故障や事故の原因になります。
When the model is behaving strangely . .!
Immediately stop the model and check the reason. Do not operate the model until the problem is solved. This may lead to further trouble and unforeseen accidents!

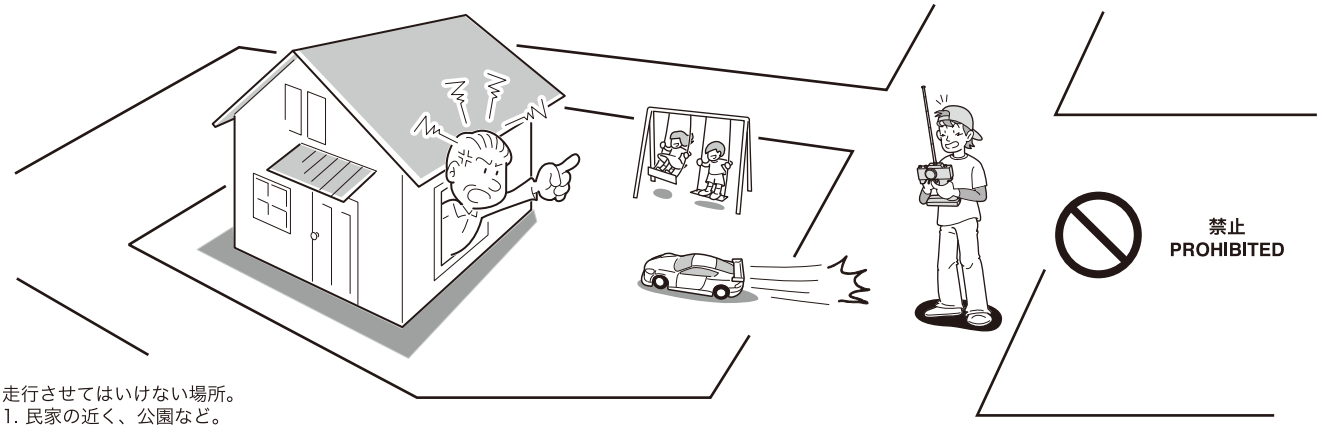

禁止
PROHIBITED

►走行させてはいけない場所。
1. 民家の近く、公園など。
2. 室内、せまいところ。
※人にケガをさせる原因になります。また、物をこわしたり、他人の迷惑になります。
Operate your model **ONLY** on designated areas, race tracks and other spacious areas. Do **NOT** operate it:
1. in residential districts and parks!
2. indoors and in limited space!
* Non-observance of the above may be cause for personal injuries and property damages.

MEMO

分解図 / Exploded View / Explosionszeichnung / Eclaté / Despiece

ボディ / Body Shell / Karrosserie
Carrosserie / Carrocería

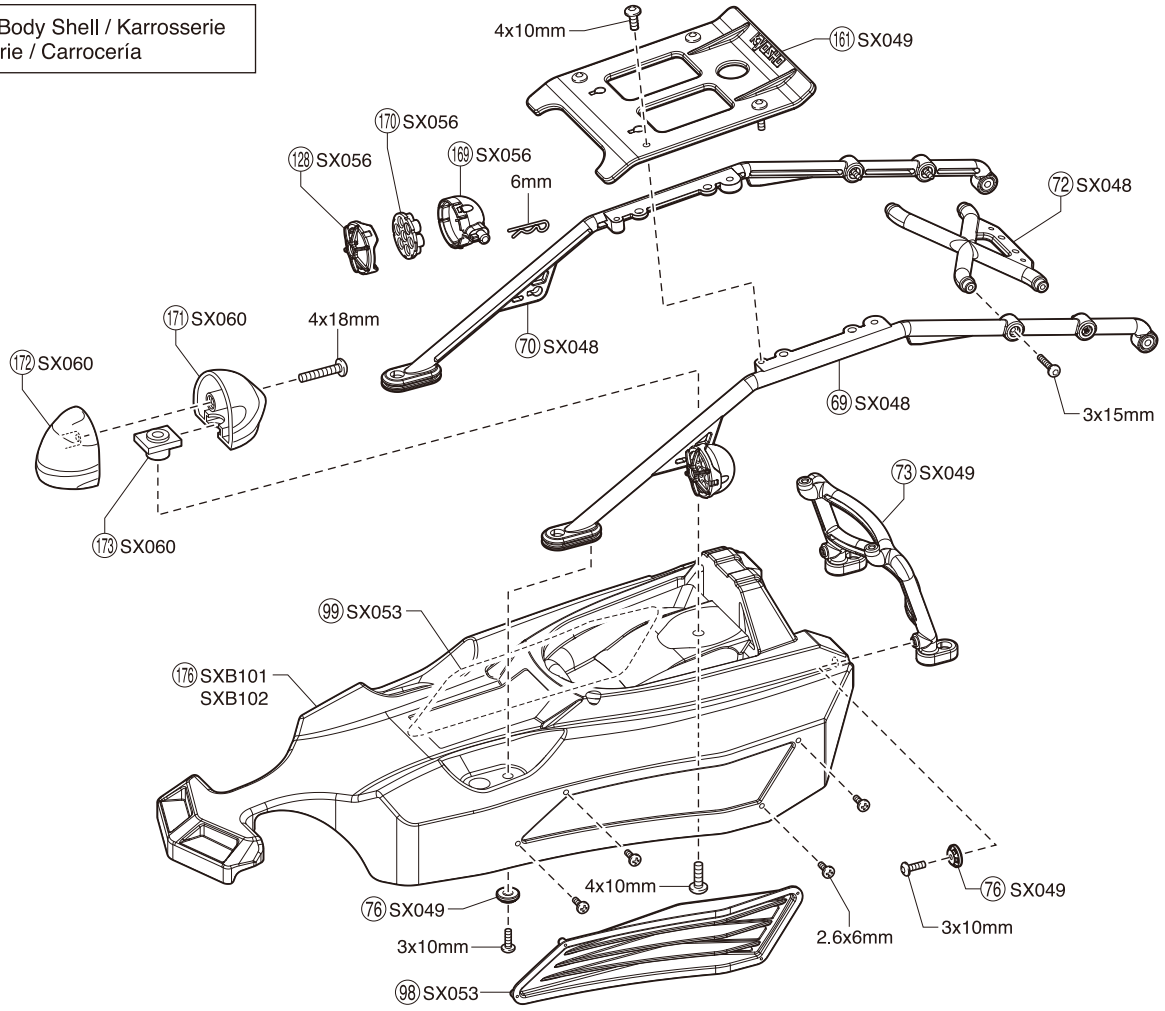

デフギヤ / Differential / Gear Differential
Différentiel / Diferencial

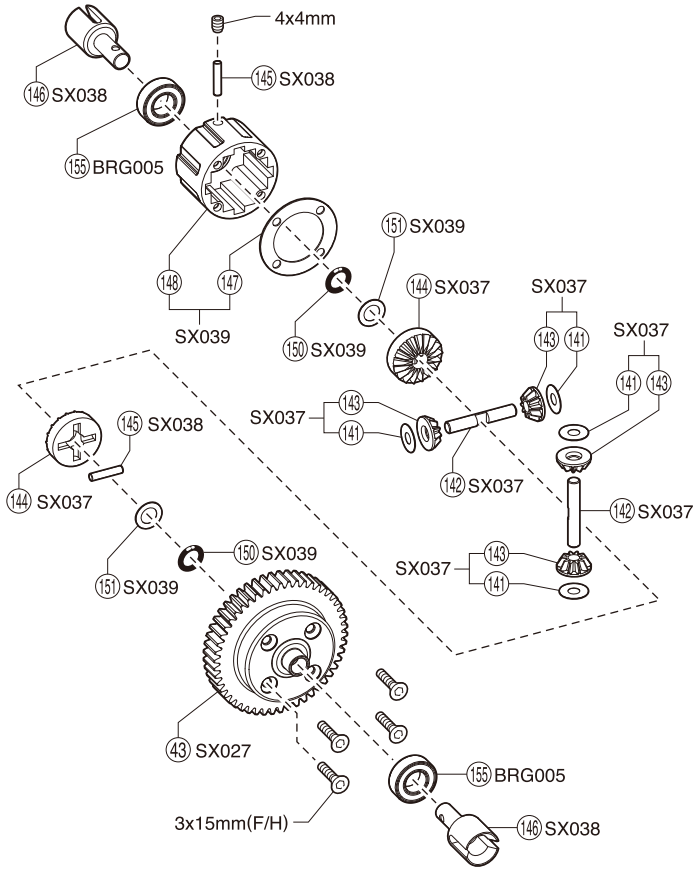

ダンパー / Shock Absorber / Stoßdämpfer
Amortisseur / Amortiguador

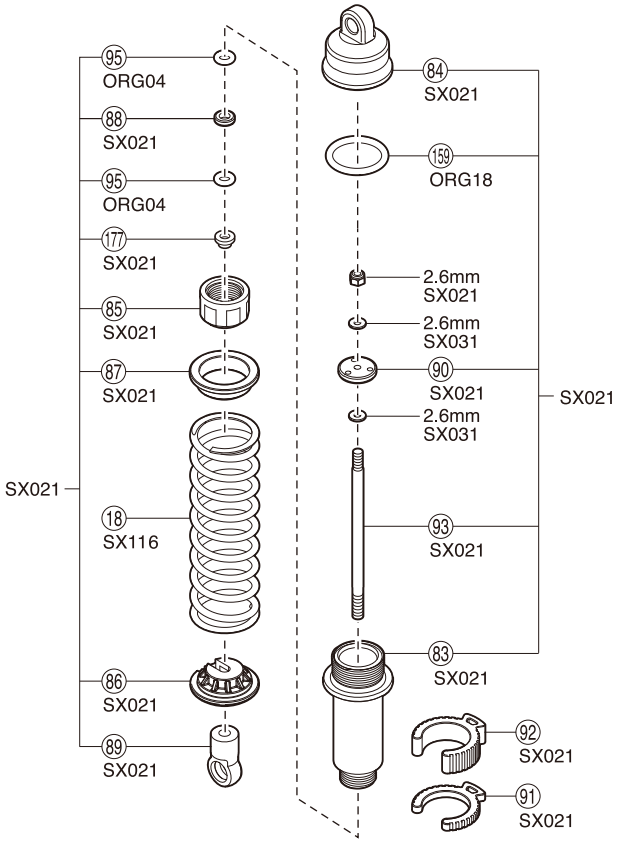

フロント / Front / Vorne / Avant / Delantera

< フロント (1)>
< Front (1) >
< Vorne (1) >
< Avant (1) >
< Delantero (1) >

4x20mm
94 SX021
4x20mm
4mm
3x6mm
201 SX018
31 SX018
137 SX057
68 SX047
77 SX049
67 SX047
30 SX017
56 SX035
78 SX050
3mm
29 SX016
3x6mm
30 SX017
201 SX018
59 SX041
78 SX050
89 SX021
24 SX011
3mm
3x10mm
32 SX019
23 SX010
4x25mm
131 SX056
82 SX050
4mm
132 SX056
174 SX034
29 SX016
130 SX056
3mm
4x10mm
23 SX010
58 SX041
155 BRG005
66 SX046
28 SX015
22 SX009
82 SX050
3x25mm
47 SX030
25 SX012
302 SXT003
155 BRG005
4x8mm
4x25mm
303 SXT003
306 SXH001W
26 SX013

< フロント (2)>
< Front (2) >
< Vorne (2) >
< Avant (2) >
< Delantero (2) >

3x15mm
154 BRG002
53 SX032
37 SX006
153 BRG001
34 SX006
33 SX020
3mm
27 SX014
27 SX014
112 SX055
113 SX055
153 BRG001
35 SX006
114 SX055
33 SX020
36 SX006
154 BRG002
35 SX006

リヤ / Rear / Hinten /
Arrière / Trasera

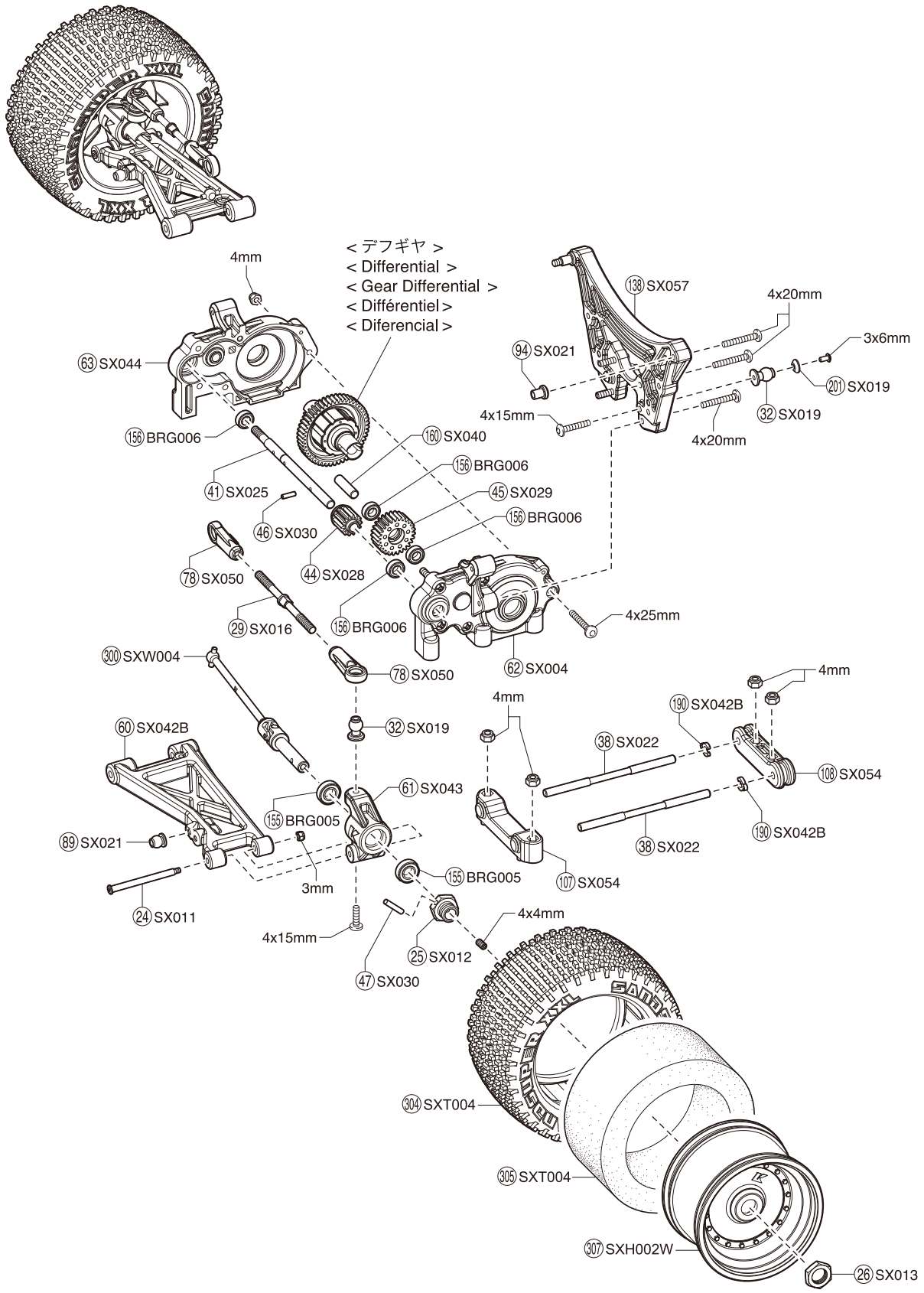

● 分解図 / EXPLODED VIEW / EXPLOSIONSZEICHNUNG
VUE ECLATEE / DESPIECE

※一部パーツ販売していないパーツがあります。
Note that some parts are not sold as spare parts!
Einige Teile sind nicht einzeln erhaeltlich!.
Attention ! Certaines pièces ne sont pas vendues au détail.
Algunas piezas no se venden por separado.

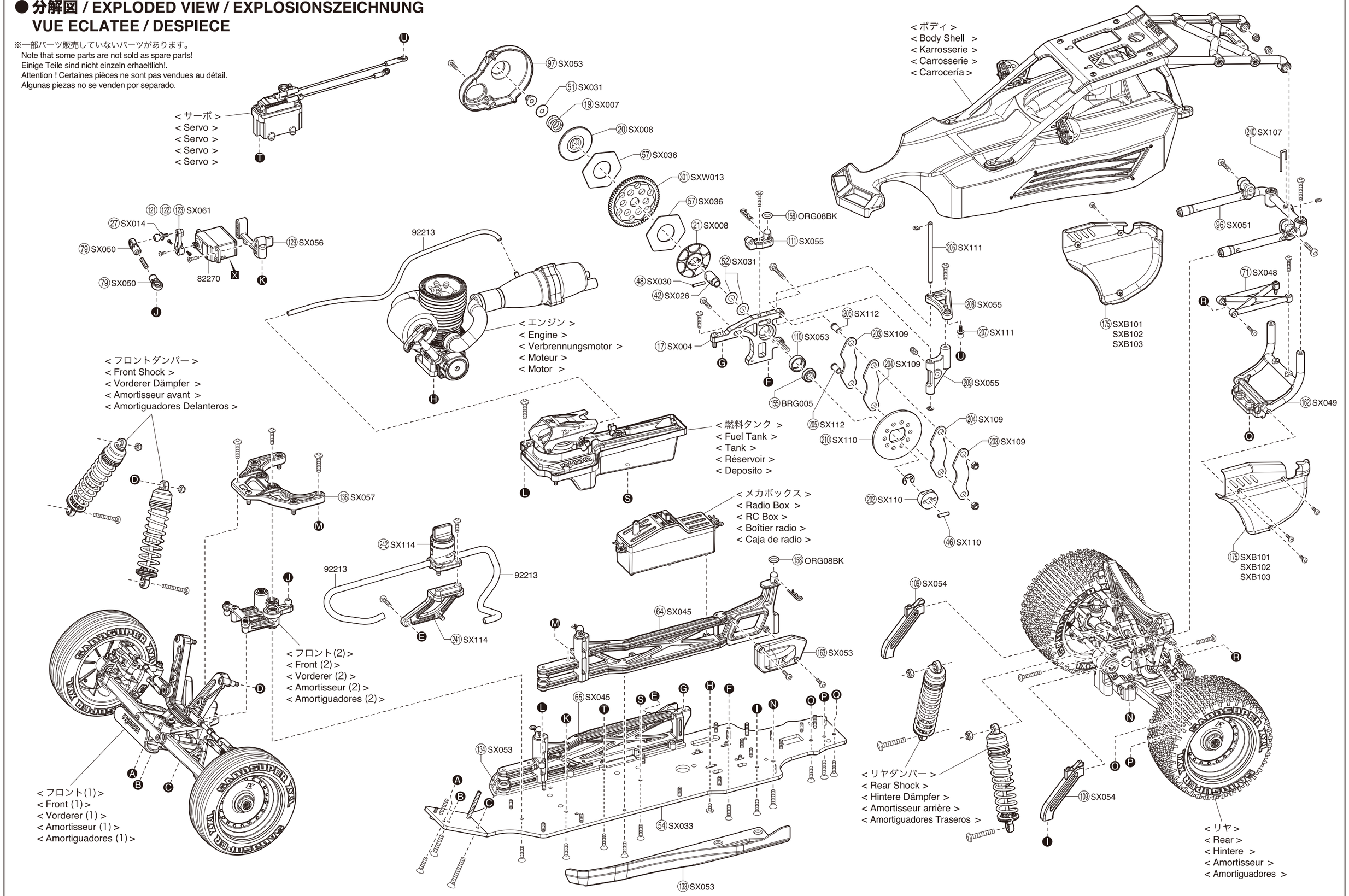

© Copyright 2012 KYOSHO CORPORATION / 禁無断転載複製

サーボ / Servo / Servo
Servo / Servo

228 SX050
3mm
230 SX113
3x3mm
225 SX055
33 SX020
229 SX050
3x6mm
231 SX113
227 SX055
3x3mm
230 SX113
33 SX020
230 SX113
3x3mm
232 SX112
225 SX055
3x20mm
231 SX113
3x10mm
X
211 SX056

燃料タンク / Fuel Tank / Tank
Réservoir / Deposito

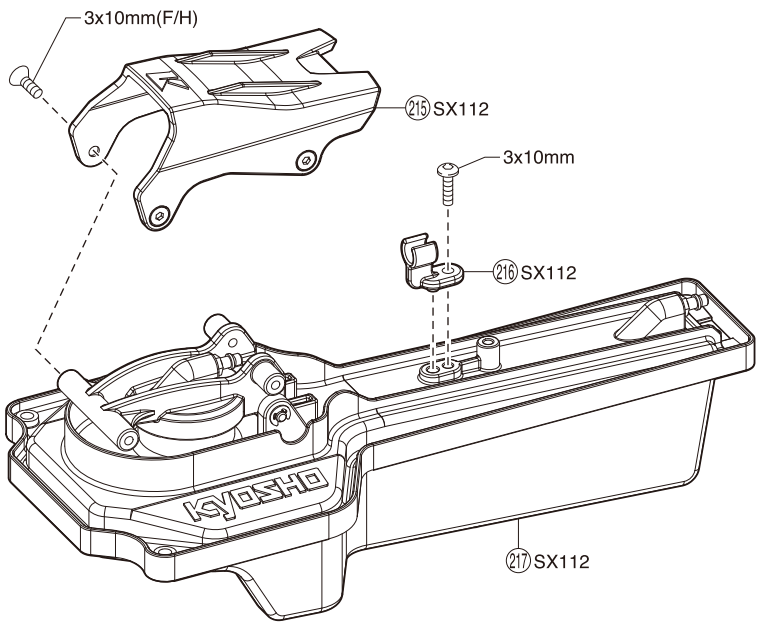

メカボックス / Radio Box / RC Box
Boîtier radio / Caja de radio

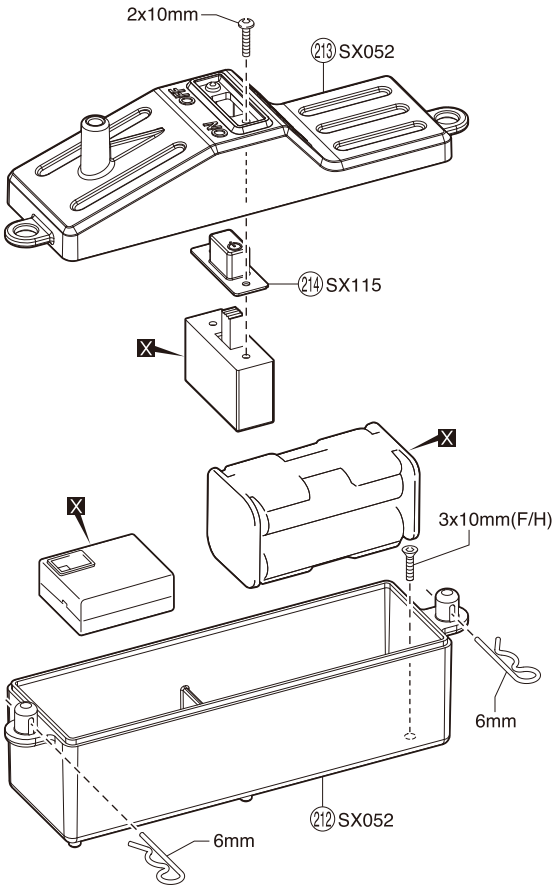

エンジン / Engine / Verbrennungsmotor / Moteur / Motor

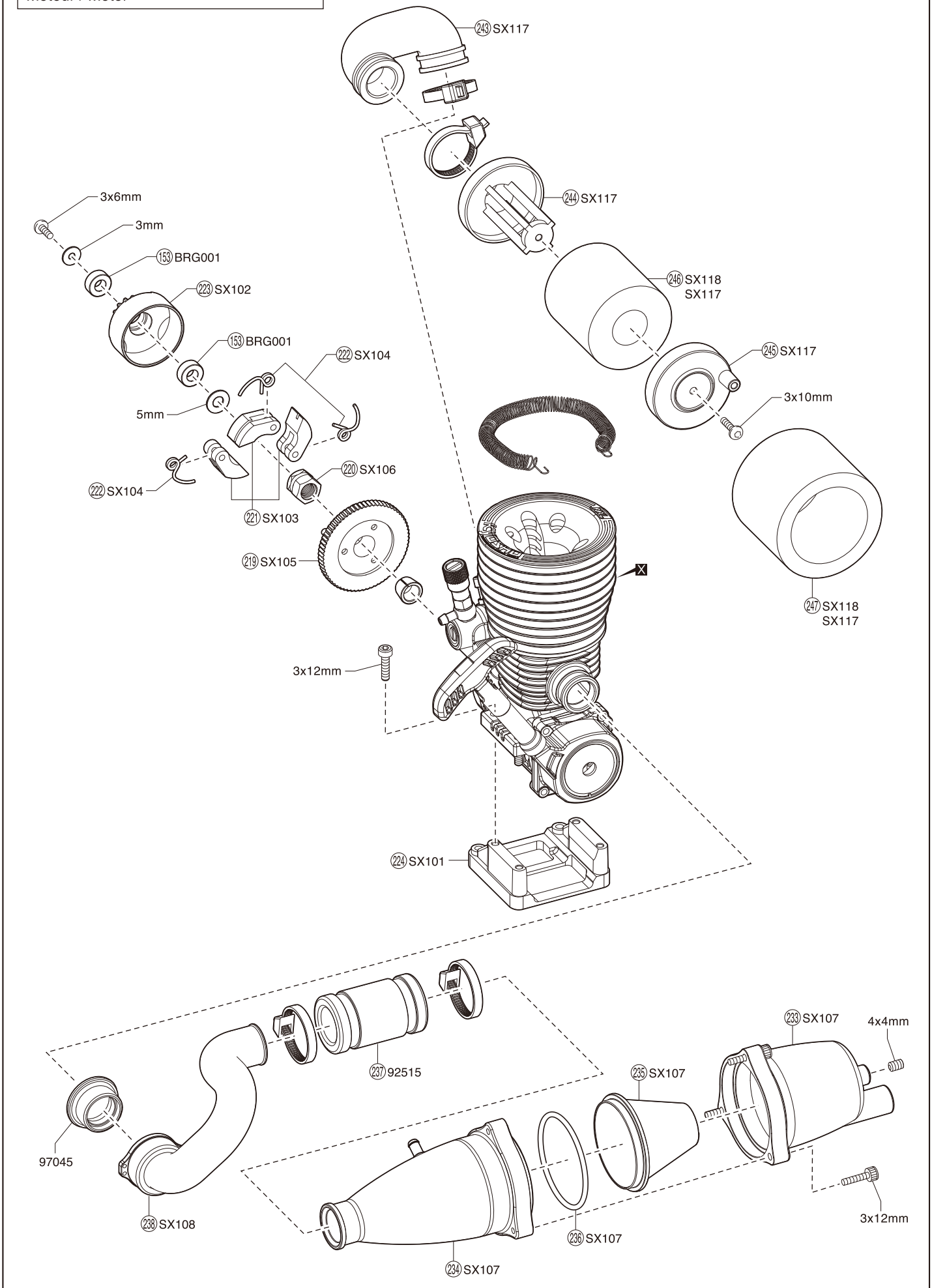

● 分解図 / EXPLODED VIEW / EXPLOSIONSZEICHNUNG
VUE ECLATEE / DESPIECE

※一部パーツ販売していないパーツがあります。
Note that some parts are not sold as spare parts!
Einige Teile sind nicht einzeln erhaeltlich!.
Attention ! Certaines pièces ne sont pas vendues au détail.
Algunas piezas no se venden por separado.

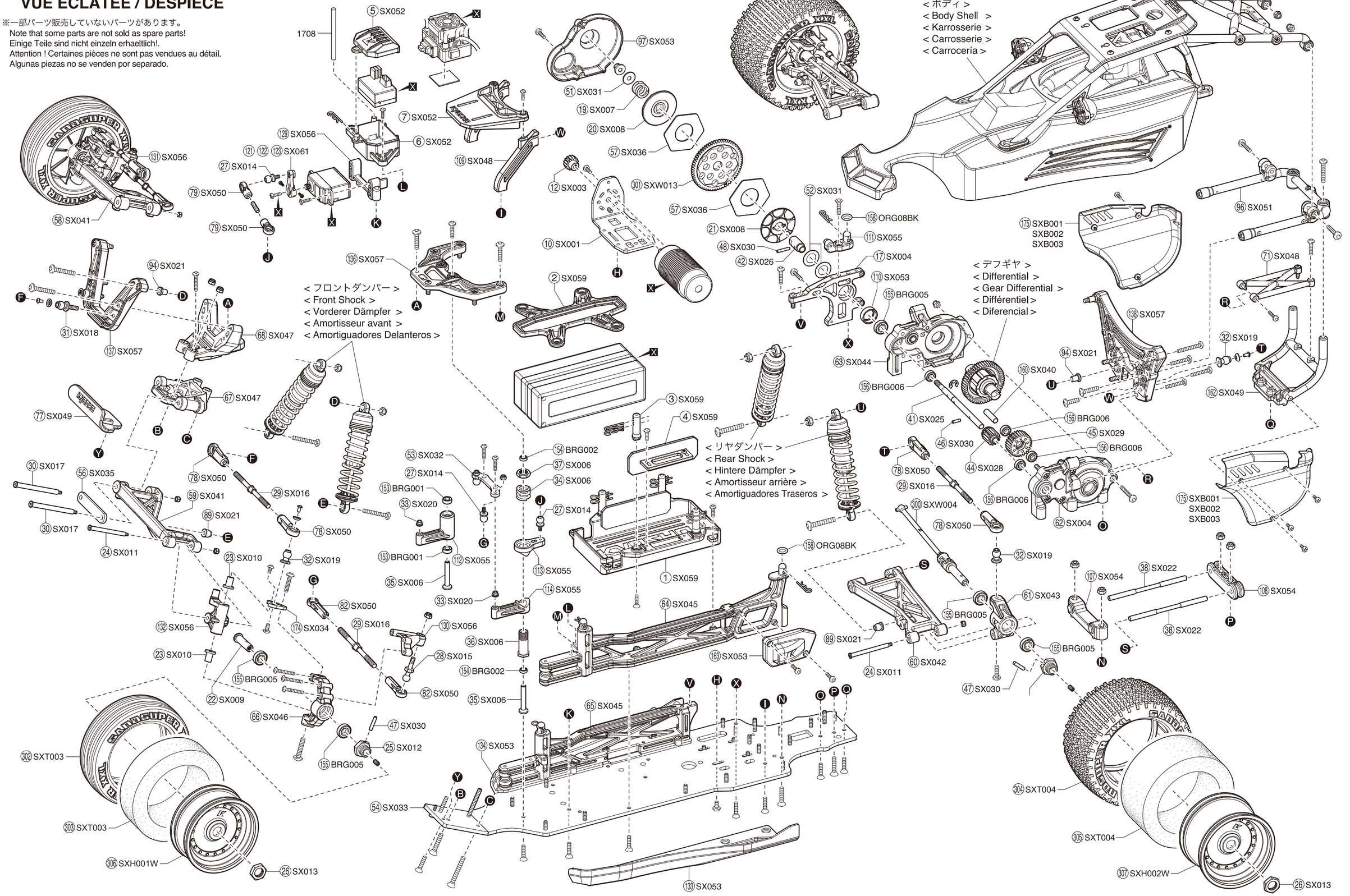

© Copyright 2012 KYOSHO CORPORATION / 禁無断転載複製

スペアパーツ　SPARE PARTS

★ FOR JAPANESE MARKET ONLY.

品番 No.	パーツ名 Part Names	内容（キーNo.と入数） Quantity	★定価（税込）
SX001	モーターマウント Motor Mount	⑩ x 1	2100
SX002	バッテリーフォーム Battery Form	⑪ x 1	315
SX003	ピニオンギヤ 14T Pinion Gear 14T	⑫ x 1	1260
SX004	スパーギヤマウント Spur Gear Mount	⑰ x 1	1680
SX006	サーボセイバーセット Servo Saver Set	㉞ ㊱ ㊲ x 1 ㉟ x 2	1890
SX007	スリッパークラッチスプリング Slipper Clutch Spring	⑲ x 1	945
SX008	スリッパークラッチプレート Slipper Clutch Plate	⑳ ㉑ x 1	1470
SX009	フロントホイールシャフト Front Wheel Shaft	㉒ x 2	1050
SX010	フロントナックルブッシュ Front Knuckle Bush	㉓ x 4	945
SX011	フロントホイールハブシャフト Front Wheel Hub Shaft	㉔ x 4	735
SX012	ホイールハブ Wheel Hub	㉕ x 4	1365
SX013	ホイールナット Wheel Nuts	㉖ x 4	945
SX014	ステアリングピロボール Steering Pillow Ball	㉗ x 4	1575
SX015	フロントナックルピロボール Front Knuckle Pillow Ball	㉘ x 2	1260
SX016	ターンバックルロッド Turn Buckle Rod	㉙ x 6	2205
SX017	フロントロアアームシャフト Front Lower Arm Shaft	㉚ x 2	1260
SX018	フロントアッパーアームピロボール Front Upper Arm Pillow Ball	㉛ ⑳① x 2	1155
SX019	アッパーアームピロボール Upper Arm Pillow Ball	㉜ x 6　⑳① x 4	2520
SX020	ステアリングプレートブッシュ Steering Plate Bush	㉝ x 2	735
SX021	ショックセット Shock Set	⑧③ ⑧④ ⑧⑤ ⑧⑥ ⑧⑦ ⑧⑨ ⑨⓪ ⑨② ⑨③ ⑨④ x 4　⑧⑧ x 5 ⑨① ⑨⑤ x 8	4200
SX021 -01	ｼｮｯｸｼｬﾌﾄ (2pcs/SX021/ｽｺｰﾋﾟｵﾝ XXL) Shock Shaft (2pcs/SX021/Scorpion XXL)		1155
SX022	リヤロアアームシャフト Rear Lower Arm Shaft	㊳ x 2	1050
SX025	メインシャフト Main Shaft	㊶ x 1	1785
SX026	スリッパークラッチプレートアダプター Slipper Clutch Plate Adapter	㊷ x 1	893
SX027	ドライブギヤ 50T Drive Gear 50T	㊸ x 1	1260
SX028	ドライブギヤ 14T Drive Gear 14T	㊹ x 1	1155
SX029	アイドラーギヤ 27T Idler Gear 27T	㊺ x 1	945
SX030	ピンセット Pin Set	㊻ ㊽ x 1　㊼ x 4	315
SX031	ワッシャーセット Washer Set	2.6x6mm ワッシャー 2.6x6mm Washer x 8 5x15mm ワッシャー 5x15mm Washer x 1 8x15mm ワッシャー 8x15mm Washer x 3 12x18mm ワッシャー 12x18mm Washer x 2	315
SX032	ステアリングプレート Steering Plate	㊸③ x 1	840
SX033	メインシャシー Main Chassis	㊹ x 1	9975
SX034	フロントアッパーアームプレート Front Upper Arm Plate	⑰④ x 2	788
SX035	アームブレース Arm Brace	㊻⑥ x 1	630
SX036	スリッパークラッチライニング Slipper Clutch Lining	㊼⑦ x 2	840
SX037	デフギヤセット Diff Gear Set	⑭② ⑭④ x 2　⑭① ⑭③ x 4	2100
SX038	デフジョイント Diff Joint	⑭⑤ ⑭⑥ x 2	1260
SX039	デフケースセット Diff Case Set	⑭⑦ ⑭⑧ x 1　⑮⓪ ⑮① x 2	893

品番 No.	パーツ名 Part Names	内容（キーNo.と入数） Quantity	★定価（税込）
SX040	アイドラーギヤシャフト Idler Gear Shaft	⑯⓪ x 1	735
SX041	フロントロアアームセット Front Lower Arm Set	⑤⑧ ⑤⑨ x 1	1155
SX042B	リヤロアアーム Rear Lower Arm	⑥⓪ x 2　⑲⓪ x 4	1155
SX043	リヤハブ Rear Hub	⑥① x 2	840
SX044	ギヤボックス Gear Box	⑥② ⑥③ x 1	1575
SX045	シャシーブレース Chassis Brase	⑥④ ⑥⑤ x 1	1575
SX046	フロントナックル Front Knuckle	⑥⑥ x 2	840
SX047	フロントロアアームマウントセット Front Lower Arm Mount Set	⑥⑦ ⑥⑧ x 1	1050
SX048	ロールケージセット A Roll Cage A	⑥⑨ ⑦⓪ ⑦① ⑦② x 1	2100
SX049	ロールケージセット B Roll Cage B	⑦③ ⑦⑦ ⑯① ⑯② x 1　⑦⑥ x 4	1995
SX050	ボールエンドセット Ball End Set	⑦⑨ x 2　⑧② x 4　⑦⑧ x 8 ㉒⑧ ㉒⑨ x 1	735
SX051	リヤロールケージ Rear Roll Cage	⑨⑥ x 1	1365
SX052	レシーバーボックスセット Receiver Box Set	⑤ ⑥ ⑦ ㉑② ㉑③ x 1	1050
SX053	サイドガードセット Side Guard Set	⑨⑦ ⑨⑧ ⑨⑨ ⑪⓪ ⑬③ ⑬④ ⑯③ x 1	1470
SX054	リヤロアアームマウントセット Rear Lower Arm Mount Set	⑩⑦ ⑩⑧ ㉑⑤ ㉑⑥ x 1　⑩⑨ x 2	1050
SX055	小物パーツセット Small Parts Set	⑪① ⑪② ⑪③ ⑪④ ⑳⑧ ⑳⑨ ㉒⑦ x1 ㉒⑤ x 2	1050
SX056	フロントナックルアームセット Front Knuckle Arm Set	⑫⑨ ⑬⓪ ⑬① ㉑① x 1 ⑫⑧ ⑬② ⑯⑨ ⑰⓪ x 2	1050
SX057	ショックタワーセット Shock Tower Set	⑬⑥ ⑬⑦ ⑬⑧ x 1	2100
SX059	バッテリープレートセット Battery Plate Set	① ② x 1 ④ x 2　③ x 4	1995
SX060	ドライバーヘッド Driver Head	⑰① ⑰② ⑰③ x 1	735
SX061	アルミサーボホーン Aluminum Servo Horn	⑳⓪ x 1	1260
SX061 -23T	ｱﾙﾐｻｰﾎﾞﾎｰﾝ23T (ｽｺｰﾋﾟｵﾝ XXL) Aluminum Servo Horn 23T(Scorpion XXL)	⑳⓪ x 1	1260
SX101	エンジンマウント (XXL) Engine Mount (XXL)	㉒④ x 1	630
SX102	クラッチベル 14T (XXL) Clutch Bell 14T (XXL)	㉓③ x 1	1050
SX103	クラッチシュー (XXL) Clutch Shoe (XXL)	㉑① x 3	893
SX104	クラッチスプリング 1.0mm (XXL) Clutch Spring 1.0mm (XXL)	㉒② x 3	368
SX105	フライホイール (XXL) Fly Wheel (XXL)	㉑⑧ ㉑⑨ x 1	1365
SX106	フライホイールナット (XXL) Fly Wheel Nut (XXL)	㉒⓪ x 1	420
SX107	マフラーセット (XXL) Muffler Set (XXL)	㉓③ ㉓④ ㉓⑤ ㉓⑥ x 1	1785
SX108	マニホールド (XXL) Manifold (XXL)	㉓⑧ ㉓⑨ x 1	1470
SX109	ブレーキパッド (XXL) Brake Pad (XXL)	⑳③ ⑳④ x 2	840
SX110	ブレーキディスク (XXL) Brake Disc (XXL)	㊻ ⑳② ㉑⓪ x 1　E5 E リング E5 E-ring x 1	683
SX111	ブレーキシャフト (XXL) Brake Shaft (XXL)	⑳⑤ ⑳⑥ ⑳⑦ x 1	630
SX112	燃料タンク (XXL) Fuel Tank (XXL)	㉑⑦ x 1	2100
SX113	リンケージセット (XXL) Linkage Set (XXL)	㉓② x 1　㉓⓪ ㉓① x 2	578
SX114	エンジンカットオフスイッチ (XXL) Engine Cut Off Switch (XXL)	㉔① ㉔② x 1	420
SX115	スイッチブーツ (XXL) Switch Boots (XXL)	㉑④ x 1	105
SX116	ダンパースプリングソフト (XXL) Damper Spring Soft (XXL)	⑱ x 4	2100
SX117	エアフィルターセット (XXL) Air Filter Set (XXL)	㉔③ ㉔④ ㉔⑤ ㉔⑥ ㉔⑦ x 1	788
SX118	エアフィルタースポンジ (XXL) Air Filter Sponge (XXL)	㉔⑥ ㉔⑦ x 1	420

スペアパーツ　SPARE PARTS

★ FOR JAPANESE MARKET ONLY.

品番 No.	パーツ名 Part Names	内容（キーNo.と入数） Quantity	★定価（税込）
SXB101	塗装済み完成ボディセット (XXL T1ホワイト) Body Set (XXL T1 White)		3675
SXB102	塗装済み完成ボディセット (XXL T2ブラック) Body Set (XXL T2 Black)		3675
SXD101	デカール (XXL) Decal (XXL)		1575
SXH001W	フロントホイール (ホワイト/2pcs/スコーピオン XXL) Front Wheel (White/2pcs/Scorpion XXL)	2入 2 pcs.	1260
SXH002W	リヤホイール (ホワイト/2pcs/スコーピオン XXL) Rear Wheel (White/2pcs/Scorpion XXL)	2入 2 pcs.	1260
SXT003	ハイグリップフロントタイヤ (2pcs/Scorpion XXL) High Grip Front Tire (2pcs/Scorpion XXL)	㉒ ㉓ x 2	3675
SXT004	ハイグリップリヤタイヤ (2pcs/Scorpion XXL) High Grip Rear Tire (2pcs/Scorpion XXL)	㉔ ㉕ x 2	3885
SXB103	ボディセット（クリア /XXL) Body Set (Clear/XXL)		1890
SXW004	リヤユニバーサルスイングシャフト (2pc/ スコーピオン XXL) Rear Universal Swing Shaft (2pc/Scorpion XXL)	㉚ x 2	2940
SXW013	スチールスパーギヤセット 63T (スコーピオン XXL) Steel Spur Gear Set 63T(Scorpion XXL)	㉛	1995
BRG001	シールドベアリング (5x10x4) 4pcs Shield Bearing (5x10x4) 4pcs	⑬ x 4	1050
BRG002	シールドベアリング (5x8x2.5) 4pcs Shield Bearing (5x8x2.5) 4pcs	⑭ x 4	1050
BRG005	シールドベアリング (8x16x5) 2pcs Shield Bearing (8x16x5) 2pcs	⑮ x 2	683
BRG006	シールドベアリング (6x12x4) 2pcs Shield Bearing (6x12x4) 2pcs	⑯ x 2	1050

品番 No.	パーツ名 Part Names	内容（キーNo.と入数） Quantity	★定価（税込）
ORG04	Oリング (P4) O-ring (P4)	⑨⑤ x 10	210
ORG06	シリコンOリング (P6/オレンジ) 15入り Silicone O-Ring(P6/Orange) 15Pcs	⑮⓪ x 15	420
ORG08 BK	Oリング (P8) O-ring (P8)	⑮⑧ x 10	420
ORG18	シリコンOリング (P18) Silicone O-ring (P18)	⑮⑨ x 3	315
36105	2.4GHz アンテナパイプ 2.4GHz Antenna Pipe	3入 3 pcs.	263
92515	耐熱マフラージョイントパイプ Muffler Joining Pipe	㉓⑦ x 2	1050
92638	スナップピン(10Pcs) Snap Pin(10Pcs)	10入 10 pcs.	210
96643	5x7mmシムセット 5x7mm Sim Set		473
97045	マフラーガスケット Gasket for Manifold		1260

※一部パーツ販売していないパーツがあります。
　その場合、代替パーツ品番が記入されています。
Note that some parts are not sold as spare parts!
Einige Teile sind nicht einzeln erhaeltlich!.
Attention ! Certaines pièces ne sont pas vendues au détail.
Algunas piezas no se venden por separado.

オプションパーツ　OPTION PARTS

★ FOR JAPANESE MARKET ONLY.

品番 No.	パーツ名 Part Names	内容 Description	★定価（税込）
SX041BL	フロントロアアームセット (ブルー/スコーピオン XXL) Front Lower Arm Set (Blue/Scorpion XXL)		1155
SX053BL	サイドガードセット (スコーピオン XXL) Side Guard Set (Blue/Scorpion XXL)		1470
SXH001 BC	フロントホイール (ブラッククローム/2pcs/スコーピオン XXL) Front Wheel (Black Chrome/2pcs/Scorpion XXL)	2入 2 pcs.	1575
SXH001 BK	フロントホイール (ブラック/2pcs/スコーピオン XXL) Front Wheel (Black/2pcs/Scorpion XXL)	2入 2 pcs.	1260
SXH001 BL	フロントホイール (ブルー/2pcs/スコーピオン XXL) Front Wheel (Blue/2pcs/Scorpion XXL)	2入 2 pcs.	1260
SXH001 S	フロントホイール (シルバー/2pcs/スコーピオン XXL) Front Wheel (Silver/2pcs/Scorpion XXL)	2入 2 pcs.	1575
SXH002 BC	リヤホイール (ブラッククローム/2pcs/スコーピオン XXL) Rear Wheel (Black Chrome2pcs/Scorpion XXL)	2入 2 pcs.	1785
SXH002 BK	リヤホイール (ブラック/2pcs/スコーピオン XXL) Rear Wheel (Black/2pcs/Scorpion XXL)	2入 2 pcs.	1260
SXH002 BL	リヤホイール (ブルー/2pcs/スコーピオン XXL) Rear Wheel (Blue/2pcs/Scorpion XXL)	2入 2 pcs.	1260
SXH002 S	リヤホイール (シルバー/2pcs/スコーピオン XXL) Rear Wheel (Silver/2pcs/Scorpion XXL)	2入 2 pcs.	1785
SXT001	フロントタイヤ Front Tire	2入 2 pcs.　インナー付 with Inner	3360
SXT002	リヤタイヤ Rear Tire	2入 2 pcs.　インナー付 with Inner	3675
SXW001	カーボンバッテリーホルダー (スコーピオン XXL VE) Carbon Battery Holder(Scorpion XXL VE)	1入 1 pcs.	4725
SXW002	カーボンフロントアッパーアームプレート (スコーピオン XXL) Carbon F-Upper Arm Plate (Scorpion XXL)	1入 1 pcs.	1050
SXW003	カーボン ESC トレイ (スコーピオン XXL VE) Carbon ESC Tray(Scorpion XXL VE)	1入 1 pcs.	2730

品番 No.	パーツ名 Part Names	内容 Description	★定価（税込）
SXW005	アルミフロントショックタワー (スコーピオン XXL) Aluminum Front Shock Tower (Scorpion XXL)	1入 1 pcs.	2940
SXW006	アルミリヤショックタワー (スコーピオン XXL) Aluminum Rear Shock Tower (Scorpion XXL)	1入 1 pcs.	3990
SXW007	アルミフロントハブキャリア (スコーピオン XXL) Aluminum Front Hub Carrier (Scorpion XXL)	1入 1 pcs.	2730
SXW008	ライトユニット (スコーピオン XXL) Light Unit (Scorpion XXL)		5040
SXW009	アルミホイールハブセット (スコーピオン XXL) Aluminum Wheel Hub Set (Scorpion XXL)		2520
SXW010	アルミショックセット (レッド/4pcs/スコーピオン XXL) Aluminum Shock Set (Red/4pcs/Scorpion XXL)	4入 4 pcs.	10290
SXW010 -01	ショックスプリングセット (2pcs/スコーピオン XXL) Shock Spring Set (2pcs/Scorpion XXL)	2入 2 pcs.	945
SXW010 -02	ショックシャフト (2pcs/SXW010/スコーピオン XXL) Shock Shaft (2pcs/SXW010/Scorpion XXL)		1260
SXW010 -03	メンテナンスキット (SW010/スコーピオン XXL) Shock Shaft (2pcs/SXW010/Scorpion XXL)		2415
SXW011	アルミウィングステーセット (スコーピオン XXL) Aluminum Wing Stay Set (Scorpion XXL)		3990
SXW012	ハードメインシャシー (7075/スコーピオン XXL) Hard Main Chassis (Scorpion XXL)		12600
SXW013	スチールスパーギヤセット 63T (スコーピオン XXL) Steel Spur Gear Set 63T(Scorpion XXL)	1入 1 pcs.	1995
SXW101	スコーピオン XXL チューンドサイレンサーセット Scorpion XXL Tuned Muffler Set		10290
82270	KS-203 サーボ KS-203 Servo		6300

ツール　TOOL

★ FOR JAPANESE MARKET ONLY.

品番 No.	パーツ名 Part Names	内容 Description	★定価（税込）
36219	SPナイフエッジリーマー SP Knife Edge Reamer	ボディのマウント用穴開けに便利 Tool for making holes on bodies.	1890
36219P	SPナイフエッジリーマープラス SP Knife Edge Reamer Plus	ボディのマウント用穴開けに便利 Tool for making holes on bodies.	2100
36228 BK	メンテナンススタンド ロータイプ (ブラック) Maintenance Stand Type Low (Black)	1/12～1/8サイズまで対応 For 1/12~1/8 size.	1680
36228 R	メンテナンススタンド ロータイプ (レッド) Maintenance Stand Type Low (Red)	1/12～1/8サイズまで対応 For 1/12~1/8 size.	1680

品番 No.	パーツ名 Part Names	内容 Description	★定価（税込）
36261	KRFステンレスポリカボディカッター (ストレート) KRF Stainless Polycarbonate Body Scissors (Straight)	ストレートカット用 For straight cut.	525
36262	KRFステンレスポリカボディカッター (カーブ) KRF Stainless Polycarbonate Body Scissors (Curve)	カーブカット用 For curve cut.	525
36206	3pcクラッチシューツール 3pc Clutch Shoe Tool		525

その他　OTHERS

★ FOR JAPANESE MARKET ONLY.

品番 No.	パーツ名 Part Names	内容 Description	★定価 (税込)
80821	Big K ピットマット Mサイズ Big K Pit Mat M size	サイズ / 400x600mm, 3mm 厚 Size / 400x600mm, 3mm thick	1890
80822	Big K ピットマット Lサイズ Big K Pit Mat L size	サイズ / 600x1000mm, 4mm 厚 Size / 600x1000mm, 4mm thick	3990

品番 No.	パーツ名 Part Names	内容 Description	★定価 (税込)
96165B	アルミテープ (40x2500mm) Aluminum Tape (40x2500mm)	ボディの補修、補強用テープ Tape to repair/reinforce body	473

ボックス・バック　BOX・BAG

★ FOR JAPANESE MARKET ONLY.

品番 No.	パーツ名 Part Names	内容 Description	★定価 (税込)
80460	ピットボックス(DX) Pit Box (DX)	サイズ / 542x300x397mm Size / 542x300x397mm	16800
80461	ピットボックス Pit Box	工具収納に最適　420x240x330mm Good for storing tools　420x240x330mm	7140
80462	ツールボックス Tool Box	サイズ / 330x230x65mm Size / 330x230x65mm	1890
80463	パーツボックス(L) Parts Box (L)	サイズ / 410x264x43mm Size / 410x264x43mm	1890
80464	パーツボックス(M) Parts Box (M)	サイズ / 232x122x32mm Size / 232x122x32mm	578
80465	パーツボックス(S) Parts Box (S)	サイズ / 120x83x25mm Size / 120x83x25mm	158

品番 No.	パーツ名 Part Names	内容 Description	★定価 (税込)
80466	パーツボックス(SS) Parts Box (SS)	サイズ / 89x36x26mm　3入り Size / 89x36x26mm　3pcs	420
87613	キャリングバッグ(S) Carrying Bag (S)	サイズ / 250x410x360mm Size / 250x410x360mm	5250
87614	キャリングバッグ(M)(1/10 用) Carrying Bag (M) (For 1/10)	サイズ / 300x500x450mm Size / 300x500x450mm	7350
87615	キャリングバッグ(L)(1/8 用) Carrying Bag (L) (For 1/8)	サイズ / 350x550x540mm Size / 350x550x540mm	8400
87616	キャリングバッグ(SS) Carrying Bag (SS)	サイズ / 290x330x130mm Size / 290x330x130mm	3675
87823	KYOSHO プロポバッグ KYOSHO PROPO Bag	サイズ / 340x240x160mm Size / 340x240x160mm	3150

オイル類　OIL

★ FOR JAPANESE MARKET ONLY.

品番 No.	パーツ名 Part Names	内容 Description	★定価 (税込)
SIL 0100	シリコンオイル#100 (40cc) Silicone Oil #100 (40cc)	ダンパー用 for shocks. (40cc)	各630
SIL 0150	シリコンオイル#150 (40cc) Silicone Oil #150 (40cc)		
SIL 0200	シリコンオイル#200 (40cc) Silicone Oil #200 (40cc)		
SIL 0250	シリコンオイル#250 (40cc) Silicone Oil #250 (40cc)		
SIL 0300	シリコンオイル#300 (40cc) Silicone Oil #300 (40cc)		
SIL 0350	シリコンオイル#350 (40cc) Silicone Oil #350 (40cc)		
SIL 0400	シリコンオイル#400 (40cc) Silicone Oil #400 (40cc)		
SIL 0450	シリコンオイル#450 (40cc) Silicone Oil #450 (40cc)		
SIL 0500	シリコンオイル#500 (40cc) Silicone Oil #500 (40cc)		
SIL 0550	シリコンオイル#550 (40cc) Silicone Oil #550 (40cc)		
SIL 0600	シリコンオイル#600 (40cc) Silicone Oil #600 (40cc)		
SIL 0650	シリコンオイル#650 (40cc) Silicone Oil #650 (40cc)		

品番 No.	パーツ名 Part Names	内容 Description	★定価 (税込)
SIL 0700	シリコンオイル#700 (40cc) Silicone Oil #700 (40cc)	ダンパー用 for shocks. (40cc)	各630
SIL 0800	シリコンオイル#800 (40cc) Silicone Oil #800 (40cc)		
SIL 0900	シリコンオイル#900 (40cc) Silicone Oil #900 (40cc)		
SIL 1000	シリコンオイル#1000 (40cc) Silicone Oil #1000 (40cc)	デフ用 for diffs. (40cc)	各630
SIL 1100	シリコンオイル#1100 (40cc) Silicone Oil #1100 (40cc)		
SIL 1200	シリコンオイル#1200 (40cc) Silicone Oil #1200 (40cc)		
SIL 1300	シリコンオイル#1300 (40cc) Silicone Oil #1300 (40cc)		
SIL 2000	シリコンオイル#2000 (40cc) Silicone Oil #2000 (40cc)		
SIL 3000	シリコンオイル#3000 (40cc) Silicone Oil #3000 (40cc)		
SIL 4000	シリコンオイル#4000 (40cc) Silicone Oil #4000 (40cc)		
SIL 5000	シリコンオイル#5000 (40cc) Silicone Oil #5000 (40cc)		
SIL 6000	シリコンオイル#6000 (40cc) Silicone Oil #6000 (40cc)		

品番 No.	パーツ名 Part Names	内容 Description	★定価 (税込)
SIL 7000	シリコンオイル#7000 (40cc) Silicone Oil #7000 (40cc)	デフ用 for diffs. (40cc)	各630
SIL 10000	シリコンオイル#10000 (40cc) Silicone Oil #10000 (40cc)		
SIL 20000	シリコンオイル#20000 (40cc) Silicone Oil #20000 (40cc)		
SIL 30000	シリコンオイル#30000 (40cc) Silicone Oil #30000 (40cc)		
SIL 40000	シリコンオイル#40000 (40cc) Silicone Oil #40000 (40cc)		
SIL 50000	シリコンオイル#50000 (40cc) Silicone Oil #50000 (40cc)		
SIL 60000	シリコンオイル#60000 (40cc) Silicone Oil #60000 (40cc)		
SIL 80000	シリコンオイル#80000 (40cc) Silicone Oil #80000 (40cc)		
SIL 100000	シリコンオイル#100000 (40cc) Silicone Oil #100000 (40cc)		
SIL 200000	シリコンオイル#200000 (40cc) Silicone Oil #200000 (40cc)	デフ用 for diffs. (40cc)	各1365
SIL 300000	シリコンオイル#300000 (40cc) Silicone Oil #300000 (40cc)		
SIL 500000	シリコンオイル#500000 (40cc) Silicone Oil #500000 (40cc)		

ケミカル・オイル　CHEMICAL・OIL

★ FOR JAPANESE MARKET ONLY.

品番 No.	パーツ名 Part Names	内容 Description	★定価 (税込)
★ ORI41702	ティームオリオンモータークリーナー Motor Cleaning Spray	マシンの汚れ落としに最適 Cleaner spray of car.	893
96154	KYOSHO スペシャルグルー (14g) KYOSHO Special Glue (14g)	瞬間接着剤 Instant Glue	735
96178	ロックタイト (中強度) Loctite (medium strength)	ネジのゆるみ防止剤 (10cc) Stops loosing screw (10cc)	1260
96179	ロックタイト (高強度) Loctite (stronge strength)	ネジのゆるみ防止剤 (10cc) Stops loosing screw (10cc)	1260

品番 No.	パーツ名 Part Names	内容 Description	★定価 (税込)
96180	マイクロロン プレシジョンオイラー Microlon Precision Oiler	ベアリング潤滑剤 (7.4cc) Great fuel bearings (7.4cc)	3150
96508	HGジョイントグリス HG Joint Grease	ジョイント部用グリス Grease for joint part.	840
96625	SPベアリングリキッド SP Bearing Liquid	ベアリング本来の性能を発揮 Retrieves potentiality of Bearing.	1050

ビス・ナット・リング・ワッシャー (1)　Screw, Nut, Ring, Washer (1)

★ FOR JAPANESE MARKET ONLY.

品番 No.	品名 Parts Names	入数 Quantity	★定価 (税込)
	Cリング C-Ring		
1-C11	Cリング(C11/10入) C-Ring(C11/10pcs)	10pcs	210
	Eリング E-Ring		
1-E015	Eリング(E1.5/10入) E-Ring(E1.5/10pcs)	10pcs	158
1-E020	Eリング(E2.0/10入) E-Ring(E2.0/10pcs)	10pcs	158
1-E025	Eリング(E2.5/10入) E-Ring(E2.5/10pcs)	10pcs	158
1-E030	Eリング(E3.0/10入) E-Ring(E3.0/10pcs)	10pcs	158
1-E040	Eリング(E4.0/10入) E-Ring(E4.0/10pcs)	10pcs	158
1-E050	Eリング(E5.0/10入) E-Ring(E5.0/10pcs)	10pcs	158
1-E060	Eリング(E6.0/10入) E-Ring(E6.0/10pcs)	10pcs	158
1-E070	Eリング(E7.0/6入) E-Ring(E7.0/6pcs)	6pcs	158
1-E100	Eリング(E10.0/6入) E-Ring(E10.0/6pcs)	6pcs	158
	ナット Nut		
1-N2016	ナット(M2x1.6/10入) Nut(M2x1.6/10pcs)	10pcs	210
1-N2620	ナット(M2.6x2.0/10入) Nut(M2.6x2.0/10pcs)	10pcs	210
1-N3024	ナット(M3x2.4/10入) Nut(M3x2.4/10pcs)	10pcs	210
1-N4032	ナット(M4x3.2/10入) Nut(M4x3.2)(10pcs)	10pcs	210
	ナイロンナット Nylon Nut		
1-N2630N	ナット(M2.6x3.0) ナイロン (5入) Nut(M2.6x3.0) Nylon (5pcs)	5pcs	210
1-N3033N	ナット(M3x3.3) ナイロン (5入) Nut(M3x3.3) Nylon (5pcs)	5pcs	210
1-N3043N	ナット(M3x4.3) ナイロン (5入) Nut(M3x4.3) Nylon (5pcs)	5pcs	210
1-N4055N	ナット(M4x5.5) ナイロン (5入) Nut(M4x5.5) Nylon (5pcs)	5pcs	210
	アルミナイロンナット Aluminium Nylon Nut		
1-N3033NA-B	ナット(M3x3.3) ナイロン (アルミ/ブルー/5入) Nut(M3x3.3) Nylon (Aluminium/Blue/5pcs)	5pcs	315
1-N3033NA-R	ナット(M3x3.3) ナイロン (アルミ/レッド/5入) Nut(M3x3.3) Nylon (Aluminium/Red/5pcs)	5pcs	315
1-N3033NA-S	ナット(M3x3.3) ナイロン (アルミ/シルバー/5入) Nut(M3x3.3) Nylon (Aluminium/Silver/5pcs)	5pcs	315
1-N3043NA-B	ナット(M3x4.3) ナイロン (アルミ/ブルー/5入) Nut(M3x4.3) Nylon (Aluminium/Blue/5pcs)	5pcs	315
1-N3043NA-R	ナット(M3x4.3) ナイロン (アルミ/レッド/5入) Nut(M3x4.3) Nylon (Aluminium/Red/5pcs)	5pcs	315
1-N3043NA-S	ナット(M3x4.3) ナイロン (アルミ/シルバー/5入) Nut(M3x4.3) Nylon (Aluminium/Silver/5pcs)	5pcs	315
	フランジナット Flanged Nut		
1-N3037F	ナット(M3x3.7) フランジ (10入) Nut(M3x3.7) Flanged (10pcs)	10pcs	210
1-N4045F	ナット(M4x4.5) フランジ (10入) Nut(M4x4.5) Flanged (10pcs)	10pcs	210
1-N4045F-B	ナット(M4x4.5) フランジ (スチール/ブルー/8入) Nut(M4x4.5) Flanged (Steel/Blue/8pcs)	8pcs	315
1-N4045F-R	ナット(M4x4.5) フランジ (スチール/レッド/8入) Nut(M4x4.5) Flanged (Steel/ Red/8pcs)	8pcs	315
	フランジナイロンナット Flanged Nylon Nut		
1-N4056FN	ナット(M4x5.6)フランジ ナイロン(5入) Nut(M4x5.6) Flanged Nylon (5pcs)	5pcs	210
1-N4056FN-B	ナット(M4x5.6)フランジ ナイロン(スチール/ブルー/8入) Nut(M4x5.6) Flanged Nylon (Steel/Blue/8pcs)	8pcs	420
1-N4056FN-R	ナット(M4x5.6)フランジ ナイロン(スチール/レッド/8入) Nut(M4x5.6) Flanged Nylon (Steel/Red/8pcs)	8pcs	420

品番 No.	品名 Parts Names	入数 Quantity	★定価 (税込)
	アルミフランジナイロンナット Aluminium Flanged Nylon Nut		
1-N4045FNA-B	ナット(M4x4.5)フランジ ナイロン(アルミ/ブルー/4入) Nut(M4x4.5) Flanged Nylon (Alumi./Blue/4pcs)	4pcs	315
1-N4045FNA-G	ナット(M4x4.5)フランジ ナイロン(アルミ/ゴールド/4入) Nut(M4x4.5) Flanged Nylon (Alumi./Gold/4pcs)	4pcs	315
1-N4045FNA-R	ナット(M4x4.5)フランジ ナイロン(アルミ/レッド/4入) Nut(M4x4.5) Flanged Nylon (Alumi./Red/4pcs)	4pcs	315
1-N4045FNA-S	ナット(M4x4.5)フランジ ナイロン(アルミ/シルバー/4入) Nut(M4x4.5) Flanged Nylon (Alumi./Silver/4pcs)	4pcs	315
	バインドビス Bind Screw		
1-S02604	バインドビス(M2.6x4/10入) Bind Screw(M2.6x4/10pcs)	10pcs	210
1-S02606	バインドビス(M2.6x6/10入) Bind Screw(M2.6x6/10pcs)	10pcs	210
1-S02608	バインドビス(M2.6x8/10入) Bind Screw(M2.6x8/10pcs)	10pcs	210
1-S02612	バインドビス(M2.6x12/10入) Bind Screw(M2.6x12/10pcs)	10pcs	210
1-S03006	バインドビス(M3x6/10入) Bind Screw(M3x6/10pcs)	10pcs	210
1-S03008	バインドビス(M3x8/10入) Bind Screw(M3x8/10pcs)	10pcs	210
1-S03010	バインドビス(M3x10/10入) Bind Screw(M3x10/10pcs)	10pcs	210
1-S03012	バインドビス(M3x12/10入) Bind Screw(M3x12/10pcs)	10pcs	210
1-S06016	バインドビス(M3x16/10入) Bind Screw(M3x16/10pcs)	10pcs	210
1-S03018	バインドビス(M3x18/10入) Bind Screw(M3x18/10pcs)	10pcs	210
1-S03025	バインドビス(M3x25/10入) Bind Screw(M3x25/10pcs)	10pcs	210
1-S03030	バインドビス(M3x30/10入) Bind Screw(M3x30/10pcs)	10pcs	210
1-S04006	バインドビス(M4x6/10入) Bind Screw(M4x6/10pcs)	10pcs	210
1-S04010	バインドビス(M4x10/10入) Bind Screw(M4x10/10pcs)	10pcs	210
1-S04015	バインドビス(M4x15/10入) Bind Screw(M4x15/10pcs)	10pcs	210
1-S04020	バインドビス(M4x20/10入) Bind Screw(M4x20/10pcs)	10pcs	210
	バインドタッピングビス Bind Self-Tapping Screw		
1-S02606TP	TPバインドビス(M2.6x6/10入) TP Bind Screw(M2.6x6/10pcs)	10pcs	210
1-S02608TP	TPバインドビス(M2.6x8/10入) TP Bind Screw(M2.6x8/10pcs)	10pcs	210
1-S02612TP	TPバインドビス(M2.6x12/10入) TP Bind Screw(M2.6x12/10pcs)	10pcs	210
1-S03008TP	TPバインドビス(M3x8/10入) TP Bind Screw(M3x8/10pcs)	10pcs	210
1-S03010TP	TPバインドビス(M3x10/10入) TP Bind Screw(M3x10/10pcs)	10pcs	210
1-S03012TP	TPバインドビス(M3x12/10入) TP Bind Screw(M3x12/10pcs)	10pcs	210
1-S03015TP	TPバインドビス(M3x15/10入) TP Bind Screw(M3x15/10pcs)	10pcs	210
1-S03018TP	TPバインドビス(M3x18/10入) TP Bind Screw(M3x18/10pcs)	10pcs	210
1-S03020TP	TPバインドビス(M3x20/10入) TP Bind Screw(M3x20/10pcs)	10pcs	210
1-S04010TP	TPバインドビス(M4x10/10入) TP Bind Screw(M4x10/10pcs)	10pcs	210
1-S04-015TP	TPバインドビス(M4x15/10入) TP Bind Screw(M4x15/10pcs)	10pcs	210
1-S04020TP	TPバインドビス(M4x20/10入) TP Bind Screw(M4x20/10pcs)	10pcs	210
	チタンバインドビス Titanium Bind Screw		
1-S03008T	バインドビス(M3x8)(チタン/10入) Bind Screw(Titanium/M3x8/10pcs)	10pcs	420
1-S03010T	バインドビス(M3x10)(チタン/10入) Bind Screw(Titanium/M3x10/10pcs)	10pcs	420
1-S03012T	バインドビス(M3x12)(チタン/10入) Bind Screw(Titanium/M3x12/10pcs)	10pcs	420
1-S03015T	バインドビス(M3x15)(チタン/8入) Bind Screw(Titanium/M3x15/8pcs)	8pcs	420

品番 No.	品名 Parts Names	入数 Quantity	★定価 (税込)
	ボタンヘックスビス Button Hex Screw		
1-S12605H	ボタンビス(M2.6x5)(ヘックス/10入) Button Screw(Hex/M2.6x5/10pcs)	10pcs	420
1-S13006H	ボタンビス(M3x6)(ヘックス/10入) Button Screw(Hex/M3x6/10pcs)	10pcs	315
1-S13008H	ボタンビス(M3x8)(ヘックス/10入) Button Screw(Hex/M3x8/10pcs)	10pcs	315
1-S13010H	ボタンビス(M3x10)(ヘックス/10入) Button Screw(Hex/M3x10/10pcs)	10pcs	315
1-S13012H	ボタンビス(M3x12)(ヘックス/10入) Button Screw(Hex/M3x12/10pcs)	10pcs	315
1-S13015H	ボタンビス(M3x15)(ヘックス/10入) Button Screw(Hex/M3x15/10pcs)	10pcs	315
1-S13018H	ボタンビス(M3x18)(ヘックス/10入) Button Screw(Hex/M3x18/10pcs)	10pcs	315
1-S13025H	ボタンビス(M3x25)(ヘックス/5入) Button Screw(Hex/M3x25/5pcs)	5pcs	315
1-S14008H	ボタンビス(M4x8)(ヘックス/10入) Button Screw(Hex/M4x8/10pcs)	10pcs	315
1-S14010H	ボタンビス(M4x10)(ヘックス/10入) Button Screw(Hex/M4x10/10pcs)	10pcs	315
1-S14015H	ボタンビス(M4x15)(ヘックス/5入) Button Screw(Hex/M4x15/5pcs)	5pcs	315
1-S14018H	ボタンビス(M4x18)(ヘックス/5入) Button Screw(Hex/M4x18/5pcs)	5pcs	315
1-S14020H	ボタンビス(M4x20)(ヘックス/5入) Button Screw(Hex/M4x20/5pcs)	5pcs	315
1-S14022H	ボタンビス(M4x22)(ヘックス/5入) Button Screw(Hex/M4x22/5pcs)	5pcs	315
	チタンボタンヘックスビス Titanium Button Hex Screw		
1-S13006HT	ボタンビス(M3x6) (ヘックス/チタン/8入) Button Screw(Hex/Titanium/M3x6/8pcs)	8pcs	525
1-S13008HT	ボタンビス(M3x8) (ヘックス/チタン/8入) Button Screw(Hex/Titanium/M3x8/8pcs)	8pcs	525
1-S13010HT	ボタンビス(M3x10) (ヘックス/チタン/8入) Button Screw(Hex/Titanium/M3x10/8pcs)	8pcs	525
1-S13012HT	ボタンビス(M3x12) (ヘックス/チタン/8入) Button Screw(Hex/Titanium/M3x12/8pcs)	8pcs	525
1-S13015HT	ボタンビス(M3x15) (ヘックス/チタン/8入) Button Screw(Hex/Titanium/M3x15/8pcs)	8pcs	525
1-S14008HT	ボタンビス(M4x8) (ヘックス/チタン/5入) Button Screw(Hex/Titanium/M4x8/5pcs)	5pcs	735
	キャップビス Cap Screw		
1-S22610	キャップビス(M2.6x10/5入) Cap Screw(M2.6x10/5pcs)	5pcs	210
1-S22612	キャップビス(M2.6x12/5入) Cap Screw(M2.6x12/5pcs)	5pcs	210
1-S23008	キャップビス(M3x8/5入) Cap Screw(M3x8/5pcs)	5pcs	210
1-S23010	キャップビス(M3x10/5入) Cap Screw(M3x10/5pcs)	5pcs	210
1-S23012	キャップビス(M3x12/5入) Cap Screw(M3x12/5pcs)	5pcs	210
1-S23015	キャップビス(M3x15/5入) Cap Screw(M3x15/5pcs)	5pcs	210
1-S23018	キャップビス(M3x18/5入) Cap Screw(M3x18/5pcs)	5pcs	210
1-S23020	キャップビス(M3x20/5入) Cap Screw(M3x20/5pcs)	5pcs	210
1-S23022	キャップビス(M3x22/5入) Cap Screw(M3x22/5pcs)	5pcs	210
1-S23025	キャップビス(M3x25/5入) Cap Screw(M3x25/5pcs)	5pcs	210
1-S23030	キャップビス(M3x30/5入) Cap Screw(M3x30/5pcs)	5pcs	210
1-S24010	キャップビス(M4x10/5入) Cap Screw(M4x10/5pcs)	5pcs	210
	フランジ付キャップビス Flanged Cap Screw		
1-S23006F	キャップビス(M3x6/フランジ付/5入) Cap Screw(M3x6/Flanged/5pcs)	5pcs	420
1-S23008F	キャップビス(M3x8/フランジ付/5入) Cap Screw(M3x8/Flanged/5pcs)	5pcs	420
1-S24008F	キャップビス(M4x8/フランジ付/5入) Cap Screw(M4x8/Flanged/5pcs)	5pcs	420
1-S24010F	キャップビス(M4x10/フランジ付/5入) Cap Screw(M4x10/Flanged/5pcs)	5pcs	420

ビス・ナット・リング・ワッシャー (2)　Screw, Nut, Ring, Washer (2)

★ FOR JAPANESE MARKET ONLY.

品番 No.	品名 Parts Names	入数 Quantity	★定価 (税込)
	サラビス Flat Head Screw		
1-S32608	サラビス(M2.6x8/10入) Flat Head Screw(M2.6x8/10pcs)	10pcs	210
1-S32612	サラビス(M2.6x12/10入) Flat Head Screw(M2.6x12/10pcs)	10pcs	210
1-S33006	サラビス(M3x6/10入) Flat Head Screw(M3x6/10pcs)	10pcs	210
1-S33008	サラビス(M3x8/10入) Flat Head Screw(M3x8/10pcs)	10pcs	210
1-S33010	サラビス(M3x10/10入) Flat Head Screw(M3x10/10pcs)	10pcs	210
1-S33012	サラビス(M3x12/10入) Flat Head Screw(M3x12/10pcs)	10pcs	210
1-S33014	サラビス(M3x14/10入) Flat Head Screw(M3x14/10pcs)	10pcs	210
1-S33016	サラビス(M3x16/10入) Flat Head Screw(M3x16/10pcs)	10pcs	210
1-S33018	サラビス(M3x18/10入) Flat Head Screw(M3x18/10pcs)	10pcs	210
1-S33030	サラビス(M3x30/10入) Flat Head Screw(M3x30/10pcs)	10pcs	210
1-S34006	サラビス(M4x6/10入) Flat Head Screw(M4x6/10pcs)	10pcs	210
1-S34010	サラビス(M4x10/10入) Flat Head Screw(M4x10/10pcs)	10pcs	210
1-S34012	サラビス(M4x12/10入) Flat Head Screw(M4x12/10pcs)	10pcs	210
1-S34015	サラビス(M4x15/10入) Flat Head Screw(M4x15/10pcs)	10pcs	210
1-S34018	サラビス(M4x18/10入) Flat Head Screw(M4x18/10pcs)	10pcs	210
1-S34020	サラビス(M4x20/10入) Flat Head Screw(M4x20/10pcs)	10pcs	210
	サラヘックスビス Flat Head Hex Screw		
1-S33005H	サラビス(M3x5)(ヘックス/10入) Flat Head Screw(Hex/M3x5/10pcs)	10pcs	315
1-S33006H	サラビス(M3x6)(ヘックス/10入) Flat Head Screw(Hex/M3x6/10pcs)	10pcs	315
1-S33008H	サラビス(M3x8)(ヘックス/10入) Flat Head Screw(Hex/M3x8/10pcs)	10pcs	315
1-S33010H	サラビス(M3x10)(ヘックス/10入) Flat Head Screw(Hex/M3x10/10pcs)	10pcs	315
1-S33015H	サラビス(M3x15)(ヘックス/10入) Flat Head Screw(Hex/M3x15/10pcs)	10pcs	315
1-S33018H	サラビス(M3x18)(ヘックス/10入) Flat Head Screw(Hex/M3x18/10pcs)	10pcs	315
1-S34006H	サラビス(M4x6)(ヘックス/10入) Flat Head Screw(Hex/M4x6/10pcs)	10pcs	420
1-S34010H	サラビス(M4x10)(ヘックス/10入) Flat Head Screw(Hex/M4x10/10pcs)	10pcs	420
1-S34012H	サラビス(M4x12)(ヘックス/10入) Flat Head Screw(Hex/M4x12/10pcs)	10pcs	420
1-S34015H	サラビス(M4x15)(ヘックス/10入) Flat Head Screw(Hex/M4x15/10pcs)	10pcs	420
1-S34018H	サラビス(M4x18)(ヘックス/6入) Flat Head Screw(Hex/M4x18/6pcs)	6pcs	420
1-S34020H	サラビス(M4x20)(ヘックス/5入) Flat Head Screw(Hex/M4x20/5pcs)	5pcs	420
1-S34025H	サラビス(M4x25)(ヘックス/5入) Flat Head Screw(Hex/M4x25/5pcs)	5pcs	420
	サラタッピングビス Flat Head Self-Tapping Screw		
1-S32606TP	TPサラビス(M2.6x6/10入) TP Flat Head Screw(M2.6x6/10pcs)	10pcs	210
1-S32608TP	TPサラビス(M2.6x8/10入) TP Flat Head Screw(M2.6x8/10pcs)	10pcs	210
1-S32612TP	TPサラビス(M2.6x12/10入) TP Flat Head Screw(M2.6x12/10pcs)	10pcs	210
1-S33006TP	TPサラビス(M3x6/10入) TP Flat Head Screw(M3x6/10pcs)	10pcs	210
1-S33008TP	TPサラビス(M3x8/10入) TP Flat Head Screw(M3x8/10pcs)	10pcs	210
1-S33010TP	TPサラビス(M3x10/10入) TP Flat Head Screw(M3x10/10pcs)	10pcs	210
1-S33012TP	TPサラビス(M3x12/10入) TP Flat Head Screw(M3x12/10pcs)	10pcs	210
1-S33015TP	TPサラビス(M3x15/10入) TP Flat Head Screw(M3x15/10pcs)	10pcs	210
1-S33018TP	TPサラビス(M3x18/10入) TP Flat Head Screw(M3x18/10pcs)	10pcs	210
1-S34015TP	TPサラビス(M4x15/10入) TP Flat Head Screw(M4x15/10pcs)	10pcs	210
1-S34020TP	TPサラビス(M4x20/10入) TP Flat Head Screw(M4x20/10pcs)	10pcs	210
1-S34025TP	TPサラビス(M4x25/10入) TP Flat Head Screw(M4x25/10pcs)	10pcs	210
	チタンサラビス Titanium Flat Head Screw		
1-S33008T	サラビス(M3x8)(チタン/10入) Flat Head Screw(Titanium/M3x8/10pcs)	10pcs	420
1-S33010T	サラビス(M3x10)(チタン/10入) Flat Head Screw(Titanium/M3x10/10pcs)	10pcs	420
1-S33012T	サラビス(M3x12)(チタン/10入) Flat Head Screw(Titanium/M3x12/10pcs)	10pcs	420
1-S33015T	サラビス(M3x15)(チタン/8入) Flat Head Screw(Titanium/M3x15/8pcs)	8pcs	420
1-S34006T	サラビス(M4x6)(チタン/8入) Flat Head Screw(Titanium/M4x6/8pcs)	8pcs	630
1-S34010T	サラビス(M4x10)(チタン/6入) Flat Head Screw(Titanium/M4x10/6pcs)	6pcs	630
1-S34015T	サラビス(M4x15)(チタン/5入) Flat Head Screw(Titanium/M4x15/5pcs)	5pcs	630
1-S34020T	サラビス(M4x20)(チタン/4入) Flat Head Screw(Titanium/M4x20/4pcs)	4pcs	630
	チタンサラヘックスビス Titanium Flat Head Hex Screw		
1-S33006HT	サラビス(M3x6)(ヘックス/チタン/8入) Flat Head Screw(Hex/Titanium/M3x6/8pcs)	8pcs	525
1-S33008HT	サラビス(M3x8)(ヘックス/チタン/8入) Flat Head Screw(Hex/Titanium/M3x8/8pcs)	8pcs	525
1-S33010HT	サラビス(M3x10)(ヘックス/チタン/8入) Flat Head Screw(Hex/Titanium/M3x10/8pcs)	8pcs	525
1-S33012HT	サラビス(M3x12)(ヘックス/チタン/8入) Flat Head Screw(Hex/Titanium/M3x12/8pcs)	8pcs	525
1-S33015HT	サラビス(M3x15)(ヘックス/チタン/8入) Flat Head Screw(Hex/Titanium/M3x15/8pcs)	8pcs	525
1-S33018HT	サラビス(M3x18)(ヘックス/チタン/6入) Flat Head Screw(Hex/Titanium/M3x18/6pcs)	6pcs	683
1-S34010HT	サラビス(M4x10)(ヘックス/チタン/5入) Flat Head Screw(Hex/Titanium/M4x10/5pcs)	5pcs	683
1-S34015HT	サラビス(M4x15)(ヘックス/チタン/5入) Flat Head Screw(Hex/Titanium/M4x15/5pcs)	5pcs	788
1-S34025HT	サラビス(M4x25)(ヘックス/チタン/3入) Flat Head Screw(Hex/Titanium/M4x25/3pcs)	3pcs	735
	チタンサラタッピングビス Titanium Flat Head Self-Tapping Screw		
1-S33008TPT	TPサラビス(M3x8)(チタン/10入) TP Flat Head Screw(Titanium/M3x8/10pcs)	10pcs	420
1-S33010TPT	TPサラビス(M3x10)(チタン/10入) TP Flat Head Screw(Titanium/M3x10/10pcs)	10pcs	420
1-S33012TPT	TPサラビス(M3x12)(チタン/10入) TP Flat Head Screw(Titanium/M3x12/10pcs)	10pcs	420
1-S33015TPT	TPサラビス(M3x15)(チタン/8入) TP Flat Head Screw(Titanium/M3x15/8pcs)	8pcs	420
1-S34015TPT	TPサラビス(M4x15)(チタン/4入) TP Flat Head Screw(Titanium/M4x15/4pcs)	4pcs	630
1-S34020TPT	TPサラビス(M4x20)(チタン/4入) TP Flat Head Screw(Titanium/M4x20/4pcs)	4pcs	630
1-S34025TPT	TPサラビス(M4x25)(チタン/4入) TP Flat Head Screw(Titanium/M4x25/4pcs)	4pcs	630
	ナベビス Round Head Screw		
1-S42008	ナベビス(M2x8/10入) Round Screw(M2x8/10pcs)	10pcs	210
1-S42010	ナベビス(M2x10/10入) Round Screw(M2x10/10pcs)	10pcs	210
1-S42015	ナベビス(M2x15/10入) Round Screw(M2x15/10pcs)	10pcs	210
1-S42625	ナベビス(M2.6x25/10入) Round Screw(M2.6x25/10pcs)	10pcs	210
1-S42630	ナベビス(M2.6x30/10入) Round Screw(M2.6x30/10pcs)	10pcs	210
1-S43006	ナベビス(M3x6/10入) Round Screw(M3x6/10pcs)	10pcs	210
1-S43012	ナベビス(M4x12/10入) Round Screw(M4x12/10pcs)	10pcs	210
	ナベタッピングビス Round Head Self-Tapping Screw		
1-S42008TP	TPナベビス(M2x8/10入) TP Round Screw(M2x8/10pcs)	10pcs	210
1-S42010TP	TPナベビス(M2x10/10入) TP Round Screw(M2x10/10pcs)	10pcs	210
1-S43008TP	TPナベビス(M3x8/10入) TP Round Screw(M3x8/10pcs)	10pcs	210
1-S43012TP	TPナベビス(M3x12/10入) TP Round Screw(M3x12/10pcs)	10pcs	210
1-S43015TP	TPナベビス(M3x15/10入) TP Round Screw(M3x15/10pcs)	10pcs	210
	セットビス Set Screw		
1-S53003	セットビス(M3x3/10入) Set Screw(M3x3/10pcs)	10pcs	210
1-S53004	セットビス(M3x4/10入) Set Screw(M3x4/10pcs)	10pcs	210
1-S53005	セットビス(M3x5/10入) Set Screw(M3x5/10pcs)	10pcs	210
1-S53006	セットビス(M3x6/10入) Set Screw(M3x6/10pcs)	10pcs	210
1-S53010	セットビス(M3x10/10入) Set Screw(M3x10/10pcs)	10pcs	210
1-S53012	セットビス(M3x12/10入) Set Screw(M3x12/10pcs)	10pcs	210
1-S53014	セットビス(M3x14/5入) Set Screw(M3x14/5pcs)	5pcs	210
1-S53020	セットビス(M3x20/5入) Set Screw(M3x20/5pcs)	5pcs	263
1-S53025	セットビス(M3x25/5入) Set Screw(M3x25/5pcs)	5pcs	315
1-S54004	セットビス(M4x4/10入) Set Screw(M4x4/10pcs)	10pcs	210
1-S54008	セットビス(M4x8/10入) Set Screw(M4x8/10pcs)	10pcs	210
1-S54012	セットビス(M4x12/10入) Set Screw(M4x12/10pcs)	10pcs	210
1-S54020	セットビス(M4x20/5入) Set Screw(M4x20/5pcs)	5pcs	263
1-S55004	セットビス(M5x4/5入) Set Screw(M5x4/5pcs)	5pcs	263
1-S55040	セットビス(M5x40/5入) Set Screw(M5x40/5pcs)	5pcs	315
	ワッシャー Washer		
1-W200604	ワッシャー(M2x6x0.4/10入) Washer(M2x6x0.4/10pcs)	10pcs	210
1-W260705	ワッシャー(M2.6x7x0.5/10入) Washer(M2.6x7x0.5/10pcs)	10pcs	210
1-W300805	ワッシャー(M3x8x0.5/10入) Washer(M3x8x0.5/10pcs)	10pcs	210
1-W301010	ワッシャー(M3x10x1/10入) Washer(M3x10x1/10pcs)	10pcs	420
1-W401005	ワッシャー(M4x10x0.5/10入) Washer(M4x10x0.5/10pcs)	10pcs	420
1-W401008	ワッシャー(M4x10x0.8/10入) Washer(M4x10x0.8/10pcs)	10pcs	210
1-W501208	ワッシャー(M5x12x0.8/10入) Washer(M5x12x0.8/10pcs)	10pcs	210
1-W701105	ワッシャー(M7x11x0.5/5入) Washer(M7x11x0.5/5pcs)	5pcs	210
1-W701110	ワッシャー(M7x11x1.0/5入) Washer(M7x11x1.0/5pcs)	5pcs	210
	スプリングワッシャー Spring Washer		
1-W300615S	ワッシャー(M3x6x1.5) スプリング (10入) Washer(Spring/M3x6x1.5/10pcs)	10pcs	210

MEMO

＊発送手数料、消費税率は平成24年12月1日現在のものです。 "Kyosho Direct-Mail-Parts-Order-System" is available only for Japanese market.

京商スペアパーツ・オプションパーツの購入方法

※これらの購入方法は日本国内に限らせていただきます

●部品をこわしたり、なくしてしまった場合でもスペアパーツやオプションパーツを購入し、元どおりに直す事ができます。

●パーツはお店で直接購入していただくか、お店に行けない場合は、インターネットか電話注文で京商から通信販売で購入することができます。
（現金書留及び郵便振込みによる通信販売は平成20年3月31日をもって終了させていただいておりますので予めご了承ください）

●商品のご購入に際しては商品代金（税込）とは別に発送手数料が必要です。

※お支払い方法により発送手数料が異なりますので下記の注文専用電話にてご確認ください。
※お届け予定日数は夏・冬期休業または交通事情等運送上の理由により、遅れる場合がございますのであらかじめご了承ください。

1.まずはお店でお求めください。

まずは、お近くのお店か、この商品をお買い求めいただいたお店にご来店ください。ご希望のパーツの在庫があれば即購入できます。その際に組立/取扱説明書をお持ちになると購入がスムーズになります。

お店で在庫切れの場合でも京商の『オンラインパーツ直送便』※ でお店から京商へ申し込めます

お店でご希望のパーツがたまたま品切れだった場合でも、京商の『オンラインパーツ直送便』※を利用すればその場で注文できます。
『オンラインパーツ直送便』は、ご希望のパーツの品番や数量等を直接お店にご注文してください。在庫確認後代金をお支払いいただければ結構です。お客様のご自宅か、お店にお届けします。
※一部取扱っていないお店もございます。

オンライン パーツ直送便 取扱店はこの ステッカーが 目印です。

A: 取扱説明書で必要な パーツの品番と数量を 確認する。

B: お店で必要なパーツを 注文し代金を支払う。

C: ご注文から約３～４日で お客様のご自宅か、お店に お届けします。

2.お店に行けない場合は 次の方法で京商から通信販売で購入できます。

お店に行けない場合は、京商ホームページ内の京商オンラインショップからお申し込みください。

インターネットで京商に申し込む　http://kyoshoshop-online.com

KYOSHO® ONLINE SHOP

KYOSHOホームページ内のインデックスから京商オンラインショップをクリックしていただくか、右記QRコードを携帯で読み込んでいただくと直接サイトにアクセスできます。必要事項を入力のうえご利用ください。
オンラインショップ（インターネット）でお申し込みの場合は2種類（各社クレジットカード、代引支払い）からお選びいただけますのでご利用ください。

京商株式会社
〒243-0034 神奈川県厚木市船子153
●お問い合せはユーザー相談室まで
電話 046-229-4115 受付時間：月～金曜（祝祭日を除く）13:00～19:00

The service mentioned below is available only for Japanese market.

組立や、操作上で不明な点のお問い合せ方法

これらのサービスは日本国内に限らせて頂きます

組立てたり、操作してみて上手くいかない点などございましたら、ご購入いただいた販売店または、京商ユーザー相談室へお問い合せください。
京商ユーザー相談室へお問い合せの際は、お電話いただくか、下記のお問い合せ用紙に必要事項をご記入のうえ、ファックスまたは郵便でお送りください。

京商へのお問い合せ先 →「京商ユーザー相談室」

京商にお問い合せの際は、「京商ユーザー相談室」にご連絡ください。
お問い合せの際は、お手元に商品や組立／取扱説明書をご用意のうえ、組立／取扱説明書のページ数, 行程番号, 部品番号(キーNo.)を用いるなど、なるべく具体的にお知らせください。

電話でのお問い合せは： 046-229-4115　電話でのお問い合せは、月曜～金曜(祝祭日を除く)13:00～19:00。

FAXでのお問い合せは： 046-229-1501　FAXでは、24時間お問い合せの受付をして居ります。回答は、翌営業日以降となる場合があります。営業日:月曜～金曜(祝祭日を除く)

郵便でのお問い合せは： 〒243-0034 神奈川県 厚木市 船子153 京商株式会社 ユーザー相談室宛

キリトリ線

お問い合せ用紙

お問い合せ用紙は、FAXまたは郵便でお送りください。回答方法は、京商で検討のうえ考慮させて頂きます。
郵送の場合は、お問い合せ用紙のコピーを保管してください。

品番	No.30972	商品名	ScorpionXXL ConvertibleKIT		
ご購入店	店名　都道府県 (電話　－　－　)			ご購入年月日	平成　年　月　日
ご使用プロポ	メーカー名　商品名		ご使用の　モーターエンジン		
ご氏名	フリガナ		R/C歴	約　年	
ご自宅住所	〒＿＿＿－＿＿＿＿ 都道府県				
ご自宅の連絡先	電話　(　)		FAX　(　)		
平日の昼間に可能な連絡先	電話　(　)		FAX　(　)		
月曜～金曜(祝祭日を除く)13:00～19:00で電話連絡可能な時間帯　:　頃			受付No.(京商記入欄)		

お問い合せご記入欄：組立／取扱説明書のページ数や部品番号(キーNo.)を用いるなど、なるべく具体的にご記入ください。

※京商株式会社では、お客様の個人情報の保護に力を入れております。お客様よりの、注文及びお問い合せを通じて知りえたお客様の個人情報につきましては、(1)～(3)の場合を除き無断で第三者に提供したり開示するようなことはありません。 (1)お客様の事前の承諾を受けた場合。(2)法律に基づき開示請求を受けた場合。(3)サービスの提供のため当社の委託先に開示する場合。

*KYOSHO CORPORATION hereby declare that this product is in compliance with the essential requirements and other relevant provisions of Directive 1999/5/EC. The Declaration of Conformity (DoC) can be downloaded at following URL. www.kyosho.com/eng/support/doc/index.html

*Hiermit erklärt die KYOSHO Corporation, dass dieses Produkt in Übereinstimmung mit der Richtlinie 1999/5/EC ist und ihr in allen relevanten Punkten entspricht. Die Konformitätserklärung kann unter dem folgenden Link abgerufen werden: www.kyosho.com/eng/support/doc/index.html

*Par la présente, KYOSHO CORPORATION déclare que cet équipement est conforme aux exigences essentielles et aux autres dispositions de la directive 1999/5/CE qui lui sont applicables. La déclaration de conformité peut être consultée à l'adresse suivante: www.kyosho.fr/rtte-doc.htm

*Por medio de la presente KYOSHO declara que este producto cumple con los requisitos esenciales y cualesquiera otras disposiciones aplicables o exigibles de la Directiva 1999/5/CE. La Declaracion de Conformidad (DoC) puede descargarse en la siguiente direccion de Internet: www.kyosho.com/eng/support/doc/index.html

メーカー指定の純正部品を使用して
安全にR/Cを楽しみましょう。

京商株式会社

〒243-0034 神奈川県厚木市船子153
●ユーザー相談室直通電話 046-229-4115
お問い合せは：月曜～金曜(祝祭日を除く)13：00～19：00

80411212-1 PRINTED IN TAIWAN

WWW.KYOSHO.COM