Inferno MP10

1:8 SCALE RADIO CONTROLLED .21ENGINE POWERED 4WD RACING BUGGY

PARTS LIST

VOL.1 2020-01

www.kyosho.com

KYOSHO®
THE FINEST RADIO CONTROL MODELS

スペアパーツ　SPARE PARTS

★ FOR JAPANESE MARKET ONLY.

品番 No.	パーツ名 Part Names	※定価 (税抜)
BRG001	シールドベアリング(5x10x4)4 入 Shield Bearing (5x10x4 / 4pcs)	1000
BRG005	シールドベアリング(8x16x5)2 入 Shield Bearing (8x16x5 / 2pcs)	650
BRG022	シールドベアリング(6x10x3)2 入 Shield Bearing (6x10x3 / 2pcs)	1000
BRG031	シールドベアリング(5x11x4)2 入 Shield Bearing (5x11x4 / 2pcs)	1000
IF30-1	デフケースパッキン(5 入) Diff. Case Packing (5pcs)	450
IF35	ステアリングピン Steering Pin	450
IF110	φ2.6x17 ピン φ2.6x17 Pin	200
IF287	ハードアッパーアジャストロッド(スチール / リヤ /2 入) Hard Upper Adjust Rod (Steel/Rear/2pcs)	1000
IF346-04	スチールダンパーブッシュ(ビッグダンパー用 /4 入) Steel Shock Bush (For Big Shock/4pcs)	900
IF346-05C	ダンパーエンドセット(ビッグダンパー用 /4 セット) Shock End Set (for Big Shock/4set)	600
IF346-07	ダンパーキャップブッシュセット(ビッグダンパー用 /4 セット) Adjustment Collar (For Big Shock/4set)	400
IF347-138	ダンパーピストン(φ1.3x8 穴 /2 入 / ビッグダンパー用) Shock Piston (φ1.3x8Hole/2pcs/For Big Shock)	500
IF350-6514	ビッグダンパースプリング(S/ グレー /6.5-1.4/L=70) Big Shock Spring (S/Gray/6.5-1.4/L=70)	1100
IF351	シリコンスイッチブーツ(1 入 /MP777/ST-RR) Silicone Switch Boots (1pcs/MP777/ST-RR)	500
IF402	デフベベルギヤセット(MP9) Diff. Bevel Gear Set (MP9)	550
IF403B	デフケースセット(F&R / MP9) Diff. Case Set (F&R / MP9)	550
IF404B	センターデフケースセット(MP9) Center Diff. Case Set (MP9)	600
IF404-01	デフケースパッキン(φ36/5 入 /MP9) Diff. Case Gaskets (φ36/5pcs/MP9)	500
IF405	センターデフマウント(MP9) Center Diff. Mount (MP9)	600
IF406-43	リングギヤ(43T / MP9) Ring Gear (43T / MP9)	2500
IF407-13	ドライブベベルギヤ(13T / MP9) Drive Bevel Gear (13T / MP9)	1300
IF408C	バルクヘッドセット(F&R / MP9) Bulkhead Set (F&R / MP9)	700
IF409	バンパー(MP9) Bumper (MP9)	400
IF410-46B	スパーギヤ(46T / MP9) Spur Gear (46T / MP9)	2600
IF411	デフベベルシャフト(2 入 /MP9) Diff. Bevel Shaft (2pcs/MP9)	300
IF412	デフシャフト(2 入 / MP9) Diff. Shaft (2pcs / MP9)	950
IF413	センターデフシャフト(2 入 / MP9) Center Diff. Shaft (2pcs / MP9)	1000
IF414	ブレーキカムセット(MP9) Brake Cam Set (MP9)	750
IF418	サーボセイバーポスト(MP9) Servo Saver Post (MP9)	1700
IF420	ナックルアームカラー(4 入 / MP9) Knuckle Arm Collar (4pcs / MP9)	550
IF430	エンジンマウント(MP9) Engine Mount (MP9)	3500
IF432	3PC フライホイール(32mm / MP9) 3PC Flywheel (32mm / MP9)	1500
IF435	サーボホーンセット(MP9) Servo Horn Set (MP9)	400
IF438	キングピン(M4 / 4 入 / MP9) King Pin (M4 / 4pcs / MP9)	500
IF443B	センターデフプレート(ガンメタリック / MP9) Center Diff. Plate (Gunmetal / MP9)	800
IF444C	燃料タンクセット(MP9) Fuel Tank Set (MP9)	2000
IF444-01	燃料タンクブッシュセット(MP9) Fuel Tank Bush Set (MP9)	250
IF452	マッドガード(MP9) Mud Guard (MP9)	500
IF454	リンケージセット(MP9) Linkage Set (MP9)	1000
IF455	ウイングワッシャー(ガンメタリック / 2 入 / MP9) Wing Washer (Gunmetal / 2pcs / MP9)	300
IF459-2.3	フロントスタビライザーバー(2.3mm / 1 入 / MP9) Front Sway Bar (2.3mm/1pc/MP9)	450

品番 No.	パーツ名 Part Names	※定価 (税抜)
IF460-2.5	リヤスタビライザーバー(2.5mm / 1 入 / MP9) Rear Sway Bar (2.5mm / 1pc / MP9)	500
IF462H	5.8mm 座付ハードボール(2 入 / MP9) 5.8mm Flanged Hard Ball (2pcs / MP9)	400
IF463H	7.8mm 座付ハードボール(2 入 / IF56) 7.8mm Flanged Hard Ball (2pcs / IF56)	500
IF465H	7.8mm ツバ付ハードボール(2 入 / IF55) 7.8mm Taper Hard Ball (2pcs / IF55)	400
IF466	センターデフ & サーボマウントスペーサーセット(MP9) Center Diff. & Servo Mount Spacer Set (MP9)	400
IF467	ロングキングピンセット(MP9) Long King Pin Set (MP9)	600
IF468	ブレーキローター(30mm/MP9 TKI2) Brake Rotor (30mm/MP9 TKI2)	1000
IF469B	エアークリーナーセット(MP9 TKI2) Air Clearer (MP9 TKI2)	1300
IF469-01	エアークリーナースポンジ(2 入 /MP9 TKI2) Air Cleaner Sponge (2pcs/MP9)	1300
IF470-03BK	ダンパーアジャストダイヤル(ビッグダンパー用 /2 入 / ブラック) Shock Adjust Dial (for Big Shock/2pcs/Black)	750
IF475	サーボセイバーアジャスタースポンジ(2 入) Servo Saver Adjust Sponge (2pcs)	300
IF476	3PC フライホイルナット(MP9) 3PC Flywheel Nut (MP9)	400
IF478	バッテリーボックスセット(MP9 TKI3) Battery Box Set (MP9 TKI3)	800
IF479B	レシーバーボックスセット(MP9 TKI3) Receiver Box Set (MP9 TKI3)	800
IF481B	タンクステーセット(MP9 TKI3) Fuel Tank Stay Set (MP9 TKI3)	550
IF488	アルミナックルアーム(L, R/ ガンメタリック /MP9 TKI4) Aluminum Knuckle Arm (L, R/Gunmetal/MP9 TKI4)	9500
IF488-L	アルミナックルアーム(L/ ガンメタリック /MP9 TKI4) Aluminum Knuckle Arm (L/Gunmetal/MP9 TKI4)	4800
IF488-R	アルミナックルアーム(R/ ガンメタリック /MP9 TKI4) Aluminum Knuckle Arm (R/Gunmetal/MP9 TKI4)	4800
IF489	ステアリングロッドセット(4x50mm/2 入 /MP9 TKI4) Steering Rod Set (4x50mm/2pcs/MP9 TKI4)	1200
IF491BK	ウイング(ブラック /MP9 TKI4) Wing (Black/MP9 TKI4)	1200
IF492	6.5x26mm シャフト(MP9 TKI4/4 入) 6.5x26mm Shaft (MP9 TKI4/4pcs)	1100
IF517	ステアリングプレート(ガンメタリック /MP9e Evo.) Steering Plate (Gunmetal/MP9e Evo.)	2200
IF601	ハードメインシャシー(MP10) Hard Main Chassis (MP10)	13000
IF602	メカプレート(ガンメタリック /MP10) Radio Plate (Gunmetal/MP10)	1800
IF603	フロントアッパープレート(ガンメタリック /MP10) Front Upper Plate (Gunmetal/MP10)	1000
IF604	ハードフロントダンパーステー(MP10) Hard Front Shock Stay (MP10)	5000
IF605	ハードリヤダンパーステー(MP10) Hard Rear Shock Stay (MP10)	5500
IF606	エンジンマウントプレートセット(ガンメタリック /MP10) Engine Mount Plate (Gunmetal/MP10)	2500
IF607	フロントロアサスホルダー(F / ガンメタリック /MP10) Front Lower Sus. Holder (F/Gunmetal/MP10)	2500
IF608	フロントロアサスホルダー(R/ ガンメタリック /MP10) Front Lower Sus. Holder (R/Gunmetal/MP10)	2500
IF609	リヤロアサスホルダー(F / ガンメタリック /MP10) Rear Lower Sus. Holder (F/Gunmetal/MP10)	2500
IF610	リヤロアサスホルダー(R/ ガンメタリック /MP10) Rear Lower Sus. Holder (R/Gunmetal/MP10)	3000
IF611S	フロントロアサスアーム(L,R/ ソフト /MP10) Front Lower Sus. Arm (L,R/Soft/MP10)	900
IF612S	リヤロアサスアーム(L,R/ ソフト /MP10) Hard Rear Lower Sus. Arm (L,R/Soft/MP10)	900
IF613H	ハードリヤハブキャリア(MP10) Hard Rear Hub Carrier (MP10)	900
IF613-01	リヤハブブッシュセット(MP10) Rear Hub Carrier Bush Set (MP10)	500
IF614	サイドガード(MP10) Side Guard (MP10)	1000
IF615	ワンピースウイングステー(MP10) One Piece Wing Stay (MP10)	1000
IF616W	カラーサスブッシュセット(ホワイト /MP10) Color Sus. Bush Set (White/MP10)	500
IF617	アッパーアームセット(MP10) Upper Arm Set (MP10)	800
IF618	トルクロッドセット(MP10) Chassis Brace Set (MP10)	600

スペアパーツ　SPARE PARTS

★ FOR JAPANESE MARKET ONLY.

品番 No.	パーツ名 Part Names	※定価 (税抜)
IF619	ボディマウントセット(MP10) Body Mount Set (MP10)	500
IF620	スタビボールエンド(MP10) Sway Bar Ball End (MP10)	500
IF621	ユニバサルスイングシャフト(L=94/2 入 /MP10) Universal Swing Shaft (L=94/2pcs/MP10)	4200
IF622	リヤセンターユニバーサルシャフト(L=116/1 入 /MP10) Universal Center Shaft R (116mm MP10)	2500
IF623	フロントセンターユニバーサルシャフト(L=82/1 入 /MP10) Universal Center Shaft F (82mm MP10)	2400
IF624-65	HD サスシャフト(4.5x65mm/2 入 /MP9) HD Sus. Shaft (4.5x65mm/2pcs/MP10)	700
IF624-69	HD サスシャフト(4.5x69mm/2 入 /MP9) HD Sus. Shaft (4.5x69mm/2pcs/MP10)	700
IFB021	ボディ(MP10/0.8mm) Body (MP10/0.8mm)	3400
IFD411	デカール(MP10) Decal (MP10)	700
IFH006W-H	ハードディッシュホイール(4 入 / ホワイト /MP9 TKI4) Hard Dish Wheel (4pcs/White/MP9 TKI4)	1800
IFW35	ベルガイドワッシャー(ショートタイプ) Bell Guide Washer (Short)	300
IFW53	3PC クラッチスプリング(1.00) 3PC Clutch Spring (1.00)	400
IFW107GM	ホイールハブ(ガンメタリック / 4 入) Wheel Hub (Gunmetal / 4pcs)	1100
IFW140-02	ダンパーシャフト(53) Shock Shaft (53)	800
IFW140-05	O リングセット O-ring Set	800
IFW140-06	O リング(Φ1.9x3.4) O-ring (ϕ1.9x3.4)	600
IFW143B	フライホイルテーパーコレットセット Fly Wheel Tapered Collet Set	450
IFW149-02	ダンパーシャフト(63) Shock Shaft (63)	800
IFW154	ダンパーブーツ Shock Boots	700
IFW324-01	ディスクプレートボルト(16.5mm/acre ブレーキ用 /4 入) Disk Plate Bolt (16.5mm/for acre Brake/4pcs)	400
IFW332-01	ブッシュ(アルミナックルアーム用 /4 入) Bush (for Aluminum Knuckle Arm/4pcs)	500
IFW339	3PC HD アルミクラッチシュー 3PC HD Aluminum Clutch Shoe	1600
IFW401B	SP アルミメカポスト(ガンメタリック / 4 入 / MP9) SP Aluminum Radio Post (Gunmetal / 4pcs / MP9)	850
IFW415	ハードリヤロアサスシャフトスクリュー(3.5x49mm / 2 入 / MP9) Hard Rear Lower Sus. Shaft Screw (3.5x49mm / 2pcs / MP9)	800
IFW416	6.8mm ハードボール(H=8.7/2 入 /MP9) 6.8mm Hard Ball (H=8.7/2pcs/MP9)	550
IFW417	6.8mm ハードボール(H=10.2/2 入 /MP9) 6.8mm Hard Ball (H=10.2/2pcs/MP9)	550
IFW458	ハードフロントロアサスシャフトスクリュー(3x42.8mm/2 入 /MP9) Hard Front Lower Sus. Shaft Screw (3x42.8mm/2pcs/MP9)	1000
IFW459B	サーボセイバーアッセンブリー(ハードスプリング仕様 /MP9/MP10) Servo Saver Assy (Hard Spring Type/MP9/MP10)	2000
IFW468	フロントハブキャリアセット(L,R/17.5°/MP9) Front Hub Carrier Set (L,R/17.5°/MP9)	1200
IFW469	エアレーションキャップセット(スレテッドビッグダンパー /MP9) Aeration Cap Set (Threaded Big Shock/MP9)	3000
IFW469-01	ショックキャップシールセット(4 入) Shock Cap Seals Set (4pcs)	700
IFW470	HD コーティングダンパーセット(M/55/MP9) HD Coating Shock Set (M/55/MP9)	7000
IFW470-01	HD コーティングダンパーケース(M/L=55/2 入) HD Coating Shock Case (M/L=55/2pcs)	3500
IFW471	HD コーティングダンパーセット(S/47/MP9) HD Coating Shock Set (S/47/MP9)	6800
IFW471-01	HD コーティングダンパーケース(S/L=47/2 入) HD Coating Shock Case (S/L=47/2pcs)	3400
IFW472GM	ホイールナット(ガンメタリック /4 入 / セレーション付) Wheel Nut (Gunmetal/4pcs/for Serration)	1300
IFW473	ブレーキパッド(MP9) Brake Pad (MP9)	1900
IS053B	6.8mm ボールエンド(オフセットタイプ /8 入) 6.8mm Ball End (Offset Type/8pcs)	500
IS106-814	ビッグダンパースプリング(M/ ライトブルー /8-1.4/L=84) Big Shock Spring (M/Light Blue/8-1.4/L=84)	1100
LA43	ボールエンド 5.8ϕ(12 入) 5.8mm Ball End (12pcs)	300
ORG06	シリコン O リング(P6/ オレンジ)15 入 Silicone O-Ring (P6/Orange) 15pcs	400

品番 No.	パーツ名 Part Names	※定価 (税抜)
UM729	マジックテープ(20x100/1 入) Magic Tape (20x100/1pc)	300
W0201H	5.8mm ハードボール(5 入) 5.8mm Hard Ball (5pcs)	700
W0204	6.8mm ハードボール(H=4.8/4 入) 6.8mm Hard Ball (H=4.8/4pcs)	700
1-S34025H	サラビス(M4x25)(ヘックス / 5 入) Flat Head Screw (Hex / M4x25 / 5pcs)	400
1-S54010	セットビス(M4x10 / 6 入) Set Screw (M4x10 / 6pcs)	200
1-W300910	ワッシャー(M3x9x1.0 / 10 入) Washer (M3x9x1.0 / 10pcs)	400
1-W451005	ワッシャー(M4.5x10x0.5 / 10 入) Washer (M4.5x10x0.5 / 10pcs)	400
1708	カラーアンテナ黒キャップツキ(4 入) Color Antenna (Black/4pcs)	500
1876	燃料フィルター Fuel Tank Filter	1000
92213	燃料チューブ(2.4x6x1000mm) Fuel Tube (2.4x6x1000mm)	700
92511	マフラーステー Muffler Stay	600
92638	スナップピン(10 入) Snap Pin (10pcs)	200
92653H	5.8mm ハードボールジョイント(3.0 穴 / 4 入) 5.8mm Hard Ball Joint (3.0 hole / 4pcs)	900
96641	3x5mm シムセット 3x5mm Shim Set	450
96772	13x16x0.15mm シム SUS(10 入) 13x16x0.15mm Shim SUS	450
96773	8x12x0.2mm シム(5 入) 8x12x0.2mm Shim (5pcs)	200
96774	5x20x0.2mm シム(5 入) 5x20x0.2mm Shim (5pcs)	300
97002	ボディピン(1.6mm/10 入 /FM29) Body Pin (1.6mm/10pcs/FM29)	250
97008-36H	ハードアジャストロッド(3x36mm / 2 入) Hard Adjust Rod (3x36mm / 2pcs)	950
97011-128B	ピン (2.5x12.8mm/6 入) Pin (2.5x12.8mm/6pcs)	350
97035LW-13	ワンピースクラッチベル 13T (ライトウエイト) One Piece Clutch Bell 13T (Light Weight)	2300
97049GM	リンケージストッパー(2mm/ ガンメタ /5 入) Linkage Stopper (2mm/Gunmetal/5pcs)	650
97051	ϕ6.8 ボールエンド(HG/8 入) ϕ6.8 Ball End (HG/8pcs)	400

一部パーツ販売していないパーツがあります。
その場合、代替パーツ品番が記入されています。
Note that some parts are not sold as spare parts!

オプションパーツ　OPTIONAL PARTS

★ FOR JAPANESE MARKET ONLY.

品番 No.	パーツ名 Part Names	※定価 (税抜)
IF346-03	ダイアフラム(ビッグダンパー用 /4 入) Diaphragm (For Big Shock/4pcs)	400
IF347-126	ダンパーピストン(φ1.2x6 穴 /2 入 / ビッグダンパー用) Shock Piston (φ1.2x6Hole/2pcs/For Big Shock)	500
IF347-128	ダンパーピストン(φ1.2x8 穴 /2 入 / ビッグダンパー用) Shock Piston (φ1.2x8Hole/2Pcs/For Big Shock)	500
IF347-135	ダンパーピストン(φ1.3x5 穴 /2 入 / ビッグダンパー用) Shock Piston (φ1.3x5Hole/2pcs/For Big Shock)	500
IF347-136	ダンパーピストン(φ1.3x6 穴 /2 入 / ビッグダンパー用) Shock Piston (φ1.3x6Hole/2pcs/For Big Shock)	500
IF347-145	ダンパーピストン(φ1.4x5 穴 /2 入 / ビッグダンパー用) Shock Piston (φ1.4x5Hole/2pcs/For Big Shock)	500
IF347-155	ダンパーピストン(φ1.5x5 穴 /2 入 / ビッグダンパー用) Shock Piston (φ1.5x5Hole/2pcs/for Big Shock)	500
IF348-916	ビッグダンパースプリング(M&L/ レッド /9-1.6/L=95) Big Shock Spring (M&L/Red/9-1.6/L=95)	1200
IF348-1014	ビッグダンパースプリング(M&L/ ライトブルー /10-1.4/L=95) Big Shock Spring (M&L/Light Blue/10-1.4/L=95)	1200
IF348-1016	ビッグダンパースプリング(M&L/ ブルー /10-1.6/L=95) Big Shock Spring (M&L/Blue/10-1.6/L=95)	1200
IF348-1116	ビッグダンパースプリング(M&L/ ライトグリーン /11-1.6/L=95) Big Shock Spring (M&L/Light Green/11-1.6/L=95)	1200
IF350-714	ビッグダンパースプリング(S/ ライトブルー /7-1.4/L=70) Big Shock Spring (S/Light Blue/7-1.4/L=70)	1100
IF350-716	ビッグダンパースプリング(S/ ブルー /7-1.6/L=70) Big Shock Spring (S/Blue/7-1.6/L=70)	1100
IF350-814	ビッグダンパースプリング(S/ グリーン /8-1.4/L=70) Big Shock Spring (S/Green/8-1.4/L=70)	1100
IF350-816	ビッグダンパースプリング(S/ ライトグリーン /8-1.6/L=70) Big Shock Spring (S/Light Green/8-1.6/L=70)	1100
IF350-916	ビッグダンパースプリング(S/ パープル /9-1.6/L=70) Big Shock Spring (S/Purple/9-1.6/L=70)	1100
IF350-1016	ビッグダンパースプリング(S/ ホワイト /10-1.6/L=70) Big Shock Spring (S/White/10-1.6/L=70)	1100
IF350-7514	ビッグダンパースプリング(S/ オレンジ /7.5-1.4/L=70) Big Shock Spring (S/Orange/7.5-1.4/L=70)	1100
IF401BK	ウィング(ブラック / MP9) Wing (Black / MP9)	1100
IF401KO	ウィング(蛍光オレンジ / MP9) Wing (Fluorescent Orange / MP9)	1100
IF401W	ウィング(ホワイト / MP9) Wing (White / MP9)	1100
IF410-47B	スパーギヤ(47T / MP9) Spur Gear (47T / MP9)	2600
IF410-48	スパーギヤ(47T / MP9) Spur Gear (47T / MP9)	2200
IF415	ブレーキローター(30mm / MP9) Brake Rotor (30mm / MP9)	2000
IF419	アルミナックルアーム(L、R/ ガンメタリック /MP9) Aluminum Knuckle Arm (L,R/Gunmetal/MP9)	9500
IF419-L	アルミナックルアーム(L/ ガンメタリック /MP9) Aluminum Knuckle Arm (L/Gunmetal/MP9)	4800
IF419-R	アルミナックルアーム(R/ ガンメタリック /MP9) Aluminum Knuckle Arm (R/Gunmetal/MP9)	4800
IF421	フロントハブキャリア(MP9) Front Hub Carrier (MP9)	1200
IF459-2.1	フロントスタビライザーバー(2.1mm / 1 入 / MP9) Front Sway Bar (2.1mm/1pc/MP9)	450
IF459-2.2	フロントスタビライザーバー(2.2mm / 1 入 / MP9) Front Sway Bar (2.2mm/1pc/MP9)	450
IF459-2.4	フロントスタビライザーバー(2.4mm / 1 入 / MP9) Front Sway Bar (2.4mm/1pc/MP9)	450
IF459-2.5	フロントスタビライザーバー(2.5mm / 1 入 / MP9) Front Sway Bar (2.5mm/1pc/MP9)	450
IF459-2.6	フロントスタビライザーバー(2.6mm / 1 入 / MP9) Front Sway Bar (2.6mm/1pc/MP9)	450
IF459-2.7	フロントスタビライザーバー(2.7mm / 1 入 / MP9) Front Sway Bar (2.7mm/1pc/MP9)	450
IF459-2.8	フロントスタビライザーバー(2.8mm / 1 入 / MP9) Front Sway Bar (2.8mm/1pc/MP9)	450
IF460-2.3	リヤスタビライザーバー(2.3mm / 1 入 / MP9) Rear Sway Bar (2.3mm/1pc/MP9)	500
IF460-2.4	リヤスタビライザーバー(2.4mm / 1 入 / MP9) Rear Sway Bar (2.4mm/1pc/MP9)	500
IF460-2.6	リヤスタビライザーバー(2.6mm / 1 入 / MP9) Rear Sway Bar (2.6mm/1pc/MP9)	500
IF460-2.8	リヤスタビライザーバー(2.8mm / 1 入 / MP9) Rear Sway Bar (2.8mm/1pc/MP9)	500
IF460-3.0	リヤスタビライザーバー(3.0mm / 1 入 / MP9) Rear Sway Bar (3.0mm/1pc/MP9)	500
IF491KG	ウィング(蛍光グリーン /MP9 TKI4) Wing (F-Green/MP9 TKI4)	1200

品番 No.	パーツ名 Part Names	※定価 (税抜)
IF491KO	ウィング(蛍光オレンジ /MP9 TKI4) Wing (F-Orange/MP9 TKI4)	1200
IF491KR	ウィング(蛍光レッド /MP9 TKI4) Wing (F-Red/MP9 TKI4)	1200
IF491KY	ウィング(蛍光イエロー /MP9 TKI4) Wing (F-Yellow/MP9 TKI4)	1200
IF491W	ウィング(ホワイト /MP9 TKI4) Wing (White/MP9 TKI4)	1200
IF611H	フロントロアサスアーム(L,R/ ハード /MP10) Front Lower Sus. Arm (L,R/Hard/MP10)	1000
IF612H	リアロアサスアーム(L,R/ ハード /MP10) Hard Rear Lower Sus. Arm (L,R/Hard/MP10)	1000
IF616KG	カラーサスブッシュセット(蛍光グリーン /MP10) Color Sus. Bush Set (F-Green/MP10)	500
IF616KY	カラーサスブッシュセット(蛍光イエロー /MP10) Color Sus. Bush Set (F-Yellow/MP10)	500
IFB021H	ボディ(MP10/1.0mm/ ハード) Body (MP10/1.0mm/Hard)	3500
IFH004KO	ディッシュホイール(4 入 / 蛍光オレンジ / MP9) Dish Wheel (4pcs / Fluorescent Orange / MP9)	1800
IFH004W	ディッシュホイール(4 入 / ホワイト / MP9) Dish Wheel (4pcs/White/MP9)	1800
IFH006KG	ディッシュホイール(4 入 / 蛍光グリーン /MP9 TKI4) Dish Wheel (4pcs/F-Green/MP9 TKI4)	1800
IFH006KO	ディッシュホイール(4 入 / 蛍光オレンジ /MP9 TKI4) Dish Wheel (4pcs/F-Orange/MP9 TKI4)	1800
IFH006KR	ディッシュホイール(4 入 / 蛍光レッド /MP9 TKI4) Dish Wheel (4pcs/F-Red/MP9 TKI4)	1800
IFH006KY-H	ハードディッシュホイール(4 入 / 蛍光イエロー /MP9 TKI4) Hard Dish Wheel (4pcs/F-Yellow/MP9 TKI4)	1800
IFH006W-H	ハードディッシュホイール(4 入 / ホワイト /MP9 TKI4) Hard Dish Wheel (4pcs/White/MP9 TKI4)	1800
IFW52B	3PC クラッチシュー 3PC Clutch Shoe	1800
IFW53H	3PC クラッチスプリング(1.10) 3PC Clutch Spring (1.10)	400
IFW53M	3PC クラッチスプリング(0.95) 3PC Clutch Spring (0.95)	400
IFW53S	3PC クラッチスプリング(0.90) 3PC Clutch Spring (0.90)	400
IFW107B	ホイルハブ(ブルー) Wheel Hub (Blue)	1100
IFW136	3PC アルミクラッチシュー 3PC Aluminum Clutch Shoe	1500
IFW326GM	ホイールハブ(ナロー /MP9/777/ ガンメタリック /4 入) Wheel Hub (Narrow/MP9/777/Gunmetal/4pcs)	1100
IFW336BL	ナイロン付ホイルナット(ブルー /4 入) Wheel nut with nylon (Blue/4pcs)	1200
IFW336GM	ナイロン付ホイールナット(ガンメタリック / 4 入) Wheel Nut With Nylon (Gunmetal / 4pcs)	1200
IFW336R	ナイロン付ホイルナット(レッド /4 入) Wheel nut with nylon (Red/4pcs)	1200
IFW403	LSD ギヤセット(MP9) TCD Gear Set (MP9)	8000
IFW405-128	SP ダンパーピストン(φ1.2x8 穴 /2 入 / ビッグダンパー) SP Shock Piston (φ1.2x8 Hole/2pcs/for Big Boa Shock)	600
IFW405-138	SP ダンパーピストン(φ1.3x8 穴 /2 入 / ビッグダンパー) SP Shock Piston (φ1.3x8 Hole/2pcs/for Big Boa Shock)	600
IFW405-148	SP ダンパーピストン(φ1.4x8 穴 /2 入 / ビッグダンパー) SP Shock Piston (φ1.4x8 Hole/2pcs/for Big Boa Shock)	600
IFW412	アルミフロントハブキャリアセット(L、R/ ガンメタリック /MP9) Aluminum Front Hub Carrier Set (L,R/Gunmetal/MP9)	6200
IFW426	アルミ AMB ホルダー(MP9 TKI3) Aluminum AMB Holder (MP9 TKI3)	1100
IFW427	チタンビスセット(MP9 TKI3) Titanium Screw Set (MP9 TKI3)	7000
IFW428	スイッチプレート(スタンダード / ガンメタリック /MP9 TKI3) Switch Plate (Standard/Gunmetal/MP9 TKI3)	1300
IFW429	スイッチプレート(電子スイッチ用 / ガンメタリック /MP9 TKI3) Switch Plate (E-Switch/Gunmetal/MP9 TKI3)	1300
IFW436	アルミフロントハブキャリアセット(L、R/16° / ガンメタリック /MP9) Al Front Hub Carrier Set (L,R/16°/Gunmetal/MP9)	6200
IFW437-05	フロントナックルセッティングウエイト(5g/2 入 /MP9) Front Knuckle Setting Weight (5g/2pcs/MP9)	2400
IFW437-10	フロントナックルセッティングウエイト(10g/2 入 /MP9) Front Knuckle Setting Weight (10g/2pcs/MP9)	2400
IFW437-15	フロントナックルセッティングウエイト(15g/2 入 /MP9) Front Knuckle Setting Weight (15g/2pcs/MP9)	2400

オプションパーツ　OPTIONAL PARTS

★ FOR JAPANESE MARKET ONLY.

品番 No.	パーツ名 Part Names	※定価 (税抜)
IFW440-38	チタンリヤアッパーロッド(5x38mm/2 入 /MP9) Titanium Rear Upper Rod (5x38mm/2pcs/MP9)	2200
IFW441-50	チタンステアリングロッド(4x50mm/2 入 /MP9 TKI4) Titanium Steering Rod (4x50mm/2pcs/MP9 TKI4)	2500
IFW442-36	チタンステアリングサーボロッド(3x36mm/1 入 /MP9) Ti Steering Servo Rod (3x36mm/1pc/MP9)	1200
IFW444GM	フロントワイドホイールハブ(2 入 / ガンメタリック /MP9) Front Wide Wheel Hub (2pcs/Gunmetal/MP9)	750
IFW446	アルミ車高ゲージ(ガンメタリック /MP9) Aluminum Ride Height Gauge (Gunmetal/MP9)	800
IFW448	アルミロングレンジステアリングサーボホーン(フタバ用 /MP9/ST-RR) Al Long Range Steering Servo Horn (FUTABA/MP9/ST-RR)	1400
IFW449	アルミロングレンジステアリングサーボホーン(サンワ /KO 用 /MP9/ST-RR) Al Long Range Steering Servo Horn (SANWA/KO/MP9/ST-RR)	1400
IFW450	アルミハードアッパーサーボセイバー(MP9) Aluminum Hard Upper Servo Saver (MP9)	2300
IFW453	マニホールドサポート(INFERNO MP9) Manifold Support (INFERNO MP9)	800
IFW454	アルミスロットルサーボホーン(フタバ用 /MP9) Aluminum Throttle Servo Horn (FUTABA/MP9)	2500
IFW455	アルミスロットルサーボホーン(サンワ /KO 用 /MP9) Aluminum Throttle Servo Horn (SANWA/KO/MP9)	2500
IFW457-7514	ビッグダンパースプリング(グレー /7.5-1.4/L=78) Big Shock Spring (Gray/7.5-1.4/L=78)	1100
IFW457-814	ビッグダンパースプリング(ライトブルー /8-1.4/L=78) Big Shock Spring (Light Blue/8-1.4/L=78)	1100
IFW457-8514	ビッグダンパースプリング(オレンジ /8.5-1.4/L=78) Big Shock Spring (Orange/8.5-1.4/L=78)	1100
IFW461	アルミフロントハブキャリアセット(L,R/19° / ガンメタリック /MP9) Al Front Hub Carrier Set (L,R/19°/Gunmetal/MP9)	6200
IFW467	ライトウェイトデフベベルシャフト(2 入 /MP9) L/Weight Diff. Bevel Shaft (2pcs/MP9)	900
IFW472BL	ホイールナット(ブルー /4 入 / セレーション付) Wheel Nut (Blue/4pcs/for Serration)	1300
IFW472R	ホイールナット(レッド /4 入 / セレーション付) Wheel Nut (Red/4pcs/for Serration)	1300
IFW474	アルミフロントハブキャリアセット(L,R/17.5° / ガンメタリック /MP9) Al Front Hub Carrier Set (L,R/17.5°/Gunmetal/MP9)	6200

品番 No.	パーツ名 Part Names	※定価 (税抜)
IS106-7514	ビッグダンパースプリング(M/ グレー /7.5-1.4/L=84) Big Shock Spring (M/Gray/7.5-1.4/L=84)	1100
IS106-816	ビッグダンパースプリング(M/ ブルー /8-1.6/L=84) Big Shock Spring (M/Blue/8-1.6/L=84)	1100
IS106-914	ビッグダンパースプリング(M/ グリーン /9-1.4/L=84) Big Shock Spring (M/Green/9-1.4/L=84)	1100
IS106-916	ビッグダンパースプリング(M/ ライトグリーン /9-1.6/L=84) Big Shock Spring (M/Light Green / 9-1.6 / L=84)	1100
IS106-1016	ビッグダンパースプリング(M/ パープル /10-1.6/L=84) Big Shock Spring (M/Purple/10-1.6/L=84)	1100
IS106-8514	ビッグダンパースプリング(M/ オレンジ /8.5-1.4/L=84) Big Shock Spring (M/Orange/8.5-1.4/L=84)	1100
IS106-9514	ビッグダンパースプリング(M/ イエロー /9.5-1.4/L=84) Big Shock Spring (M/Yellow/9.5-1.4/L=84)	1100
W0202H	6.8mm ハードボール(5 入) 6.8mm Hard Ball (5pcs)	700
92214	SP マフラープレッシャーチューブ(2.4x6x500mm) SP Muffler Pressure Tube (2.4x6x500mm)	650
96176	HG エアークリーナーオイル(グリーン /100cc) HG Air Cleaner Oil (Green/100cc)	1400
97035-13	クラッチベル(13T/BB タイプ /IFW46) Clutch Bell (13T/BB-Type/IFW46)	2200
97035-14	クラッチベル(14T/BB タイプ /IFW47) Clutch Bell (14T/BB-Type/IFW47)	2200
97035LW-14	ワンピースクラッチベル 14T(ライトウエイト) One Piece Clutch Bell 14T (Light Weight)	2300
1-N2630NA-GM	ナット (M2.6x3.0) ナイロン (アルミ / ガンメタ /5 入) Nut(M2.6x3.0) Nylon (Aluminium/Gunmetal/5pcs)	500
1-S12606HT	ボタンビス (M2.6x6) (ヘックス / チタン /5 入) Button Screw(Hex/Titanium/M2.6x6/5pcs)	500

AKA アクセサリー　AKA ACCESSORY

★ FOR JAPANESE MARKET ONLY.

品番 No.	パーツ名 Part Names	内容 Description	★定価（税抜）
AKA44002	AKA タイヤ接着用バンド(1/10&1/8 バギー用 /8 入) AKA TIRE MOUNTING BANDS 1:8/1:10 (8PCS)		500
AKA44005	AKA ホイールナットレンチ(17mm) 17MM WHEEL NUT WRENCH		2800
AKA44007	AKA タイヤパンチ(2/2.5/3/3.5/4/4.5mm) AKA MULTI-TIP TIRE PUNCH		1200
AKA98101 L	AKA T シャツ(L) AKA Short Sleeve Black Shirt (L)	AKA ロゴ入り T シャツ T-Shirt With AKA Logo	2200
AKA98101 M	AKA T シャツ(M) AKA Short Sleeve Black Shirt (M)	AKA ロゴ入り T シャツ T-Shirt With AKA Logo	2200
AKA98101 S	AKA T シャツ(SM) AKA Short Sleeve Black Shirt (SM)	AKA ロゴ入り T シャツ T-Shirt With AKA Logo	2200

品番 No.	パーツ名 Part Names	内容 Description	★定価（税抜）
AKA98101 XL	AKA T シャツ(XL) AKA Short Sleeve Black Shirt (XL)	AKA ロゴ入り T シャツ T-Shirt With AKA Logo	2200
AKA98101 XXL	AKA T シャツ(XXL) AKA Short Sleeve Black Shirt (XXL)	AKA ロゴ入り T シャツ T-Shirt With AKA Logo	2200
AKA98102	AKA ベースボールキャップ(BK) AKA Baseball Cap (Black)		3800
AKA98201	AKA スポンサーデカール(L) AKA Sponsor Decal Sheet (Large)	オリジナルステッカー Original Sticker	800
AKA98303	AKA マルチサック M(約 343x610mm) AKA MEDIUM CINCH SACK		900
AKA98304	AKA マルチサック L(約 508x762mm) AKA LARGE CINCH SACK		1000

その他　OTHERS

★ FOR JAPANESE MARKET ONLY.

品番 No.	パーツ名 Part Names	内容 Description	★定価（税抜）
80823 BK	Big K 2.0 ピットマット ブラック Big K 2.0 Pit Mat Black (61x122cm)	サイズ / 1200x600mm Size / 1200x600mm	4000
80823 R	Big K 2.0 ピットマット レッド Big K 2.0 Pit Mat Red (61x122cm)	サイズ / 1200x600mm Size / 1200x600mm	4000
96161	セッティングウエイト Setting Weight	バランス取用ウエイト Weights for balance adjustment	480

カナイツール　YUICHI KANAI TOOLS

★ FOR JAPANESE MARKET ONLY.

品番 No.	パーツ名 Part Names	内容 Description	★定価（税抜）
YKW001	ストレートリーマー(φ3.05) Straight Reamer (3.05)	3mm穴ギャップ解消ツール Smooth gaps 3mm holes.	2800
YKW002	ストレートリーマー(φ4.05) Straight Reamer (4.05)	4mm穴ギャップ解消ツール Smooth gaps 4mm holes.	2800
YKW003 B	KANAI TOOL マイナスドライバー(6mm) KANAI TOOL Screw Driver (Flat/6mm)	それぞれビットの単品売りあります。 There is a bit single article of a spare.	2200
YKW003 B-1	KANAI TOOL ビット(マイナス /6mm) KANAI TOOL Bit (Flat/6mm)	スペア用 Spare	1300
YKW004 B	KANAI TOOL マイナスドライバー(4mm/ ロング) KANAI TOOL Screw Driver (Flat/4mm/Long)	それぞれビットの単品売りあります。 There is a bit single article of a spare.	2000
YKW004 B-1	KANAI TOOL ビット(マイナス /4mm/ ロング) KANAI TOOL Bit (Flat/4mm/Long)	スペア用 Spare	1300
YKW005 B	KANAI TOOL マイナスドライバー(3mm/ ロング) KANAI TOOL Screw Driver (Flat/3mm/Long)	それぞれビットの単品売りあります。 There is a bit single article of a spare.	1700
YKW005 B-1	KANAI TOOL ビット(マイナス /3mm/ ロング) KANAI TOOL Bit (Flat/3mm/Long)	スペア用 Spare	1200
YKW006 B	KANAI TOOL プラスドライバー(No.1) KANAI TOOL Screw Driver (No.1)	3～4mmプラスビス用ツール Tool for 3~4mm Phillips screw それぞれビットの単品売りあります。 There is a bit single article of a spare.	2100
YKW006 B-1	KANAI TOOL ビット(プラス /No.1) KANAI TOLL Bit (Screw Driver/No.1)	スペア用 Spare	1200
YKW007 B	KANAI TOOL プラスドライバー(No.2) KANAI TOOL Screw Driver (No.2)	2～2.6mmプラスビス用ツール Tool for 2~2.6mm Phillips screw それぞれビットの単品売りあります。 There is a bit single article of a spare.	2200
YKW007 B-1	KANAI TOOL ビット(プラス /No.2) KANAI TOOL Bit (Screw Driver/No.2)	スペア用 Spare	1400
YKW008	T 型ホイールレンチ(1/8 サイズ) T-Wheel Wrench (1/8 Size)	ホイールナット用ツール Tool for Wheel nut	3200
YKW011	スパナ(5.5-7.0) Spanner (5.5-7.0)		1600
YKW012	スパナ(6.5-8.0) Spanner (6.5-8.0)		1600
YKW015 B	KANAI TOOL 6 角レンチドライバー(1.5mm) KANAI TOOL Hex Wrench Driver (1.5mm)	3mmセットビス用ツール Tool for 3mm Set screw それぞれビットの単品売りあります。 There is a bit single article of a spare.	1700
YKW015 B-1	KANAI TOOL ビット(6 角 /1.5mm) KANAI TOOL Bit (Hex/1.5mm)	スペア用 Spare	1100
YKW015 BPB	KANAI TOOL ボールポイントドライバー(1.5mm) KANAI TOOL Ball Point Driver (1.5mm)	3mmセットビス用ツール Tool for 3mm Set screw それぞれビットの単品売りあります。 There is a bit single article of a spare.	2200

品番 No.	パーツ名 Part Names	内容 Description	★定価（税抜）
YKW020 BPB	KANAI TOOL ボールポイントドライバー(2.0mm) KANAI TOOL Ball Point Driver (2.0mm)	3mmヘックスビス用ツール Tool for 3mm Hex screw それぞれビットの単品売りあります。 There is a bit single article of a spare.	2200
YKW020 TC	KANAI TOOL 6 角レンチドライバー(2.0mm/ チタンコート) KANAI TOOL Hex Wrench Driver (2.0mm/Ti-Coating)	3mmヘックスビス用ツール Tool for 3mm Hex screw それぞれビットの単品売りあります。 There is a bit single article of a spare.	2300
YKW020 TC-1	KANAI TOOL ビット(6 角 /2.0mm/ チタンコート) KANAI TOOL Bit (Hex/2.0mm/Ti-Coating)		1300
YKW025 B	KANAI TOOL 6 角レンチドライバー(2.5mm) KANAI TOOL Hex Wrench Driver (2.5mm)	3mmキャップビス用ツール Tool for 3mm Cap screw それぞれビットの単品売りあります。 There is a bit single article of a spare.	1800
YKW025 B-1	KANAI TOOL ビット(6 角 /2.5mm) KANAI TOOL Bit (Hex/2.5mm)	スペア用 Spare	1000
YKW025 BPB	KANAI TOOL ボールポイントドライバー(2.5mm) KANAI TOOL Ball Point Driver (2.5mm)	3mmキャップビス用ツール Tool for 3mm Cap screw それぞれビットの単品売りあります。 There is a bit single article of a spare.	2200
YKW025 BPB-1	KANAI TOOL ビット(ボールポイント /2.5mm) KANAI TOOL Bit (Ball Point/2.5mm)	スペア用 Spare	1400
YKW030 B	KANAI TOOL 6 角レンチドライバー(3.0mm) KANAI TOOL Hex Wrench Driver (3.0mm)	4mmキャップビス用ツール Tool for 4mm Cap screw それぞれビットの単品売りあります。 There is a bit single article of a spare.	1900
YKW030 B-1	KANAI TOOL ビット(6 角 /3.0mm) KANAI TOOL Bit (Hex/3.0mm)	スペア用 Spare	1100
YKW030 BPB	KANAI TOOL ボールポイントドライバー(3.0mm) KANAI TOOL Ball Point Driver (3.0mm)	4mmキャップビス用ツール Tool for 4mm Cap screw それぞれビットの単品売りあります。 There is a bit single article of a spare.	2200
YKW030 BPB-1	KANAI TOOL ビット(ボールポイント /3.0mm) KANAI TOOL Bit (Ball Point/3.0mm)	スペア用 Spare	1400
YKW055 BXB	KANAI TOOL ボックスドライバー(5.5mm) KANAI TOOL Box Driver (5.5mm)	3mmナット用ツール Tool for 3mm Nut それぞれビットの単品売りあります。 There is a bit single article of a spare.	2400
YKW055 BXB-1	KANAI TOOL ビット(ボックス /5.5mm) KANAI TOOL Bit (Box/5.5mm)	スペア用 Spare	1500
YKW070 BXB	KANAI TOOL ボックスドライバー(7.0mm) KANAI TOOL Box Driver (7.0mm)	4mmナット用ツール Tool for 4mm Nut それぞれビットの単品売りあります。 There is a bit single article of a spare.	2500
YKW070 BXB-1	KANAI TOOL ビット(ボックス /7.0mm) KANAI TOOL Bit (Box/7.0mm)	スペア用 Spare	1500

エレクトリック　ELECTRIC

★ FOR JAPANESE MARKET ONLY.

品番 No.	パーツ名 Part Names	内容 Description	★定価 (税抜)
R246 -8451B	マッスルパワー 2200 7.2V Ni-MH バッテリー MUSCLE POWER 2200 Ni-MH Battery	7.2V ニッケル水素バッテリー 7.2V Ni-MH Battery	2000
R246 -8452B	マッスルパワー 3000 7.2V Ni-MH バッテリー MUSCLE POWER 3000 Ni-MH Battery	7.2V ニッケル水素バッテリー 7.2V Ni-MH Battery	2800
ORI12244	ORION 1700 レシーバーパック 俵型(ユニプラグ) ORION 1700 Receiver Pack Hump (Uni Plug)	受信機用電源 For receiver	2500
36209	マルチスターターボックス 2.0 Multi Starter Box 2.0	1/10～1/8 モデル用 For 1/10~1/8 models エンジン始動用スターターボックス For starting the engine. 別途 7.2V バッテリー 2 本必要 Requires two 7.2V batteries	7800
36209R	マルチスターターボックス 2.0 (レッド) Multi Starter Box 2.0 (Red)	1/10～1/8 モデル用 For 1/10~1/8 models エンジン始動用スターターボックス For starting the engine. 別途 7.2V バッテリー 2 本必要 Requires two 7.2V batteries	7800

品番 No.	パーツ名 Part Names	内容 Description	★定価 (税抜)
36215	スパークブースター 2.0(コンディションメーター付) Spark Booster 2.0	バッテリーコンディションメーター付プラグヒーター Spark booster with battery condition meter	1800
36216S	スパークブースター 2.0 オリオン 2200 付 SPARK BOOSTER with ORION 2200	バッテリーコンディションメーター付プラグヒーター Spark booster with battery condition meter コンパクトタイプのプラグヒーター Compact plug heater	2600
36216S -01	オリオン 2200 バラセル(スパークブースター用) ORION 2200 Loose Cell (for Spark Booster)		800
36217	ブースターチャージャー 2.0 Glow Starter Charger	デジタルピークオートカット付プラグヒートチャージャー Plug heater delta peak auto-cut charger スパークブースター用充電器 Charger for plug heater 別途 12V 電源が必要 Requires 12V power source バッテリーの残量確認が容易なコンディションメーター付 Condition meter allows easy check of remaining battery power	1900

ツール　TOOL

★ FOR JAPANESE MARKET ONLY.

品番 No.	パーツ名 Part Names	内容 Description	★定価 (税抜)
36219	SP ナイフエッジリーマー SP Knife Edge Reamer	ボディのマウント用穴開けに便利 Tool for making holes on bodies.	1800
36219P	SP ナイフエッジリーマー プラス SP Knife Edge Reamer Plus	ボディのマウント用穴開けに便利 (段付き) Tool for making holes on bodies. (with Measurement Steps)	2000
36261	KRF ステンレス ポリカボディカッター ストレート KRF Stainless PC-Body Scissors Straight	ポリカボディ用ハサミ Scissors for PC-body.	500
36262	KRF ステンレス ポリカボディカッター カーブ KRF Stainless PC-Body Scissors Curve	ポリカボディ用ハサミ Scissors for PC-body.	500

品番 No.	パーツ名 Part Names	内容 Description	★定価 (税抜)
80165	クロスレンチ(5.5/7.0/8.0/10mm) Cross Wrench (5.5/7.0/8.0/10mm)		900
96424	フューエルポンプ 500cc Fuel Bottle 500cc	スピーディーな給油が可能 For quick refueling.	1500
36228 BK	メンテナンススタンド ロータイプ(ブラック) Maintenance Stand Type Low (Black)	ダンパースタンド、簡易ビスホールドマグネット付き Shock Stand, with screw and magnet	1600
36228 R	メンテナンススタンド ロータイプ(レッド) Maintenance Stand Type Low (Red)	ダンパースタンド、簡易ビスホールドマグネット付き Shock Stand, with screw and magnet	1600

ボックス・バック　BOX・BAG

★ FOR JAPANESE MARKET ONLY.

品番 No.	パーツ名 Part Names	内容 Description	★定価 (税抜)
80460	ピットボックス DX Pit Box DX	工具収納に最適 Good for storing tools サイズ / 542x300x397mm Size / 542x300x397mm	16000
80461	ピットボックス Pit Box	工具収納に最適 Good for storing tools サイズ / 420x240x330mm Size / 420x240x330mm	6800
80462	ツールボックス Tool Box	サイズ / 330x230x65mm Size / 330x230x65mm	1800
80463	パーツボックス L Parts Box L	サイズ / 410x264x43mm Size / 410x264x43mm	1800
80464	パーツボックス M Parts Box M	サイズ / 232x122x32mm Size / 232x122x32mm	550
80465	パーツボックス S Parts Box S	サイズ / 120x83x25mm Size / 120x83x25mm	150
80466	パーツボックス SS Parts Box SS	サイズ / 89x36x26mm　3 入 Size / 89x36x26mm　3pcs	400

品番 No.	パーツ名 Part Names	内容 Description	★定価 (税抜)
87615B	KYOSHO キャリングバッグ L KYOSHO Carrying Bag L	サイズ / 350x550x540mm Size / 350x550x540mm	8500
87618	KYOSHO キャリングケース(ブラック) KYOSHO Carrying Case (Black)	サイズ / 320x560x220mm Size / 320x560x220mm	4200
87619	KYOSHO キャリングケース(レッド) KYOSHO Carrying Case (Red)	サイズ / 320x560x220mm Size / 320x560x220mm	4200
87823	KYOSHO プロポバッグ KYOSHO PROPO Bag	サイズ / 340x240x160mm Size / 340x240x160mm	3000

ケミカル・オイル　CHEMICAL・OIL

★ FOR JAPANESE MARKET ONLY.

品番 No.	パーツ名 Part Names	内容 Description	★定価（税抜）
96162	リングギヤグリス（3g） Ring Gear Grease (3g)	フッ素樹脂特殊グリス Fluorine special grease. ギヤの磨耗を減少 Reduces wearing of gear	400
96178B	ロックタイト（中強度 /10cc） Loctite (Medium Strength/10cc)	ビスの緩み防止剤 Stops loosing screw ネジの緩み止めに威力を発揮 Protects from loosing screw	1200

品番 No.	パーツ名 Part Names	内容 Description	★定価（税抜）
96508	HG ジョイントグリス HG Joint Grease	ジョイント部用グリス Grease for joint part. 金属パーツの干渉部に使用 磨耗を抑える Use into metal joint parts. Reduces the wear	800
96625	SP ベアリングリキッド Special Bearing Liquid	ベアリング用オイル Bearing Oil ベアリング本来の性能を発揮 Retrieves potentiality of Bearing.	1000

シリコンオイル　SILICONE OIL

★ FOR JAPANESE MARKET ONLY.

品番 No.	パーツ名 Part Names	内容 Description	★定価（税抜）
SIL 0100	シリコンオイル#100（40cc） Silicone Oil #100 (40cc)	ダンパー用 for shocks.	各600
SIL 0150	シリコンオイル#150（40cc） Silicone Oil #150 (40cc)		
SIL 0200	シリコンオイル#200（40cc） Silicone Oil #200 (40cc)		
SIL 0250	シリコンオイル#250（40cc） Silicone Oil #250 (40cc)		
SIL 0300-8	シリコンオイル#300（80cc） Silicone Oil #300 (80cc)		各1100
SIL 0350-8	シリコンオイル#350（80cc） Silicone Oil #350 (80cc)		
SIL 0400-8	シリコンオイル#400（80cc） Silicone Oil #400 (80cc)		
SIL 0450-8	シリコンオイル#450（80cc） Silicone Oil #450 (80cc)		
SIL 0500-8	シリコンオイル#500（80cc） Silicone Oil #500 (80cc)		
SIL 0550-8	シリコンオイル#550（80cc） Silicone Oil #550 (80cc)		
SIL 0600-8	シリコンオイル#600（80cc） Silicone Oil #600 (80cc)		
SIL 0650-8	シリコンオイル#650（80cc） Silicone Oil #650 (80cc)		
SIL 0700-8	シリコンオイル#700（80cc） Silicone Oil #700 (80cc)		
SIL 0750-8	シリコンオイル#750（80cc） Silicone Oil #750 (80cc)		
SIL 0800-8	シリコンオイル#800（80cc） Silicone Oil #800 (80cc)		
SIL 0850-8	シリコンオイル#850（80cc） Silicone Oil #850 (80cc)		

品番 No.	パーツ名 Part Names	内容 Description	★定価（税抜）
SIL 0900	シリコンオイル#900（40cc） Silicone Oil #900 (40cc)	デフ用 for diffs.	各600
SIL 1000	シリコンオイル#1000（40cc） Silicone Oil #1000 (40cc)		
SIL 1200	シリコンオイル#1200（40cc） Silicone Oil #1200 (40cc)		
SIL 1300	シリコンオイル#1300（40cc） Silicone Oil #1300 (40cc)		
SIL 2000	シリコンオイル#2000（40cc） Silicone Oil #2000 (40cc)		
SIL 3000	シリコンオイル#3000（40cc） Silicone Oil #3000 (40cc)		
SIL 4000	シリコンオイル#4000（40cc） Silicone Oil #4000 (40cc)		
SIL 5000	シリコンオイル#5000（40cc） Silicone Oil #5000 (40cc)		
SIL 6000	シリコンオイル#6000（40cc） Silicone Oil #6000 (40cc)		
SIL 7000	シリコンオイル#7000（40cc） Silicone Oil #7000 (40cc)		
SIL 10000	シリコンオイル#10000（40cc） Silicone Oil #10000 (40cc)		
SIL 15000	シリコンオイル#15000（40cc） Silicone Oil #15000 (40cc)		800
SIL 20000	シリコンオイル#20000（40cc） Silicone Oil #20000 (40cc)		各600
SIL 30000	シリコンオイル#30000（40cc） Silicone Oil #30000 (40cc)		
SIL 40000	シリコンオイル#40000（40cc） Silicone Oil #40000 (40cc)		
SIL 50000	シリコンオイル#50000（40cc） Silicone Oil #50000 (40cc)		
SIL 60000	シリコンオイル#60000（40cc） Silicone Oil #60000 (40cc)		
SIL 100000	シリコンオイル#100000（40cc） Silicone Oil #100000 (40cc)		

品番 No.	パーツ名 Part Names	内容 Description	★定価（税抜）
SIL 200000	シリコンオイル#200000（40cc） Silicone Oil #200000 (40cc)	デフ用 for diffs.	各1300
SIL 300000	シリコンオイル#300000（40cc） Silicone Oil #300000 (40cc)		
SIL 500000	シリコンオイル#500000（40cc） Silicone Oil #500000 (40cc)		
SIL 1000000	シリコンオイル#1000000（20cc） Silicone Oil #1000000 (20cc)		

●分解図
EXPLODED VIEW

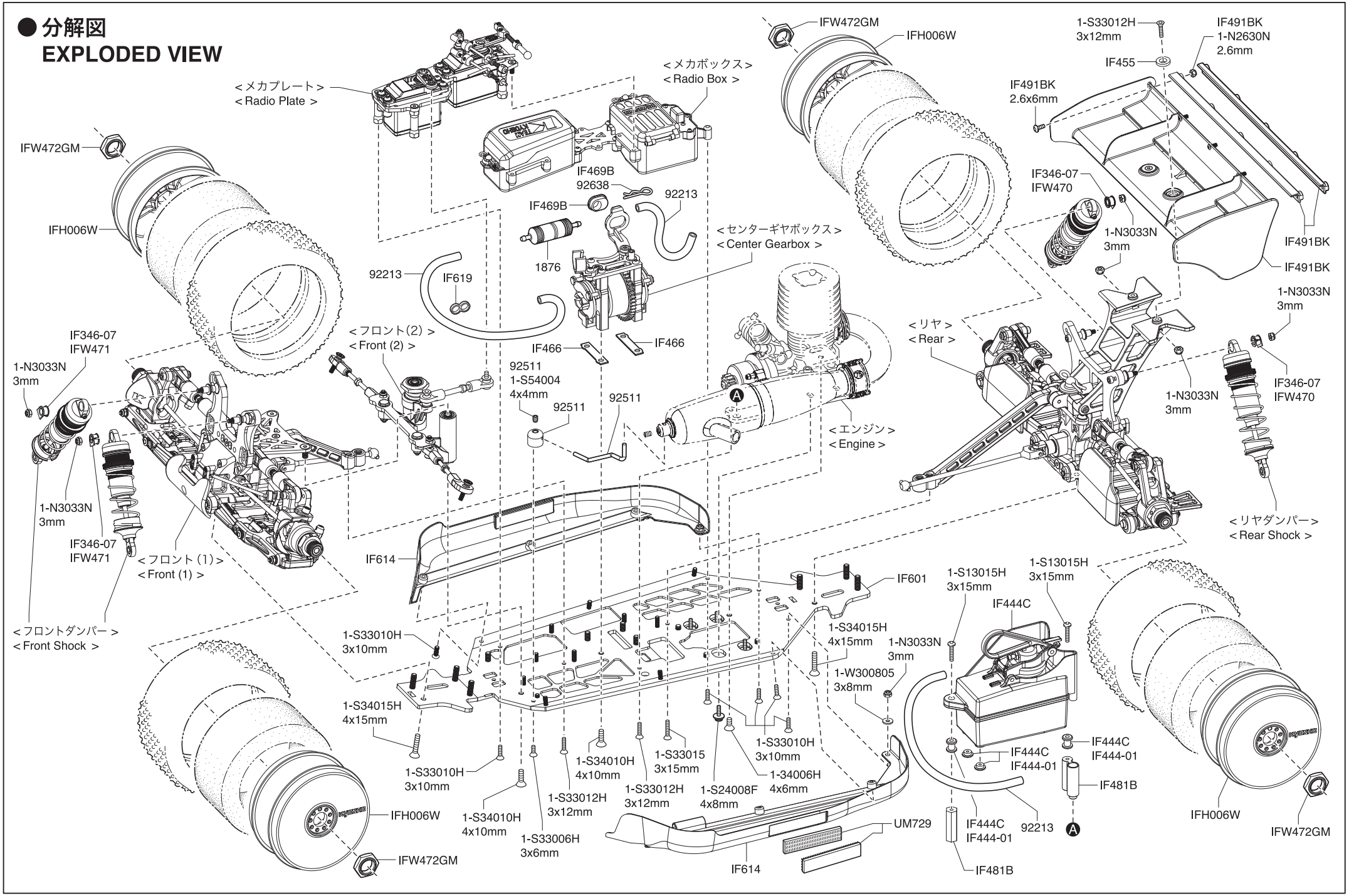

© 2019 KYOSHO CORPORATION / 禁無断転載複製

分解図　Exploded View

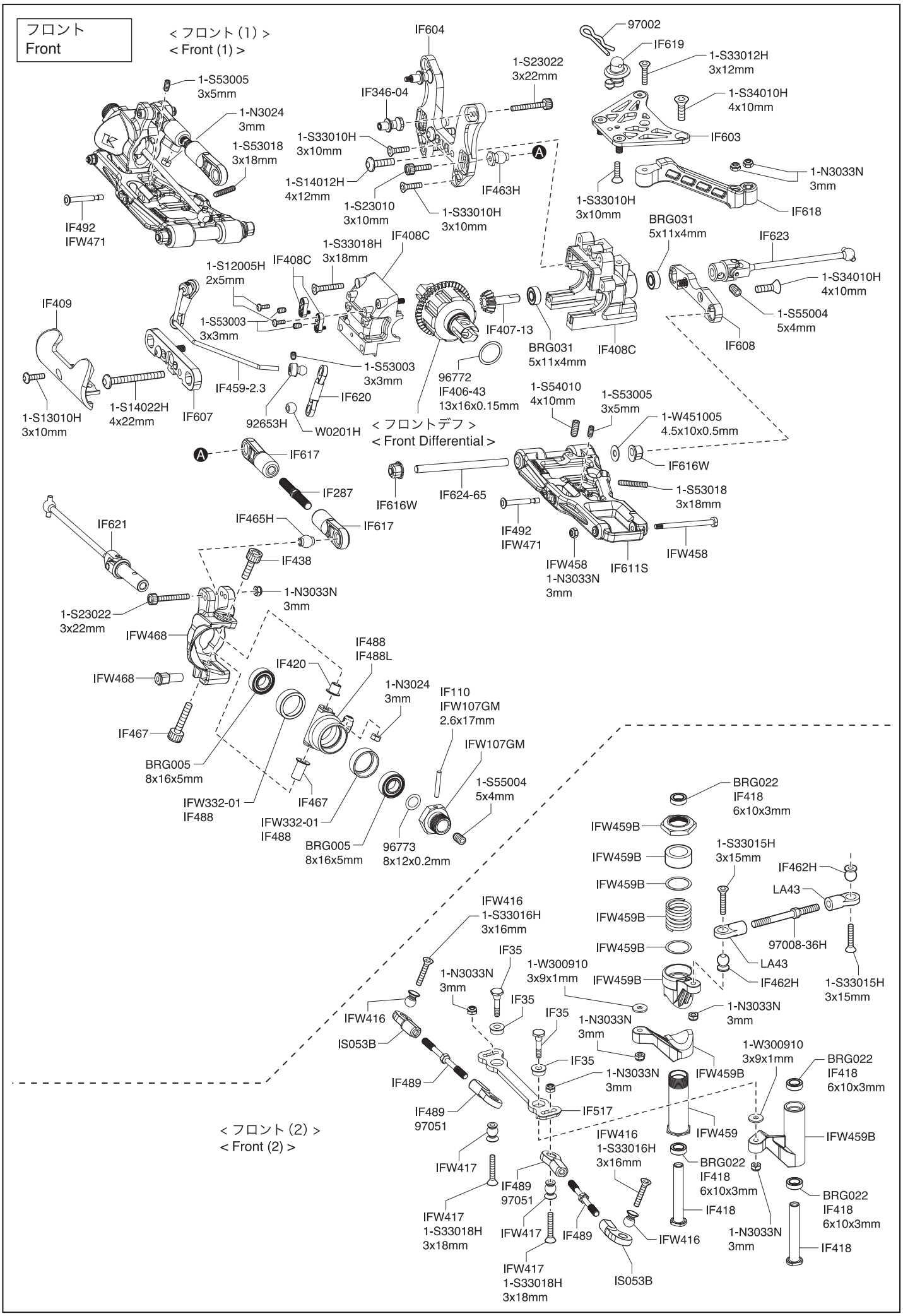

メカプレート
Radio Plate

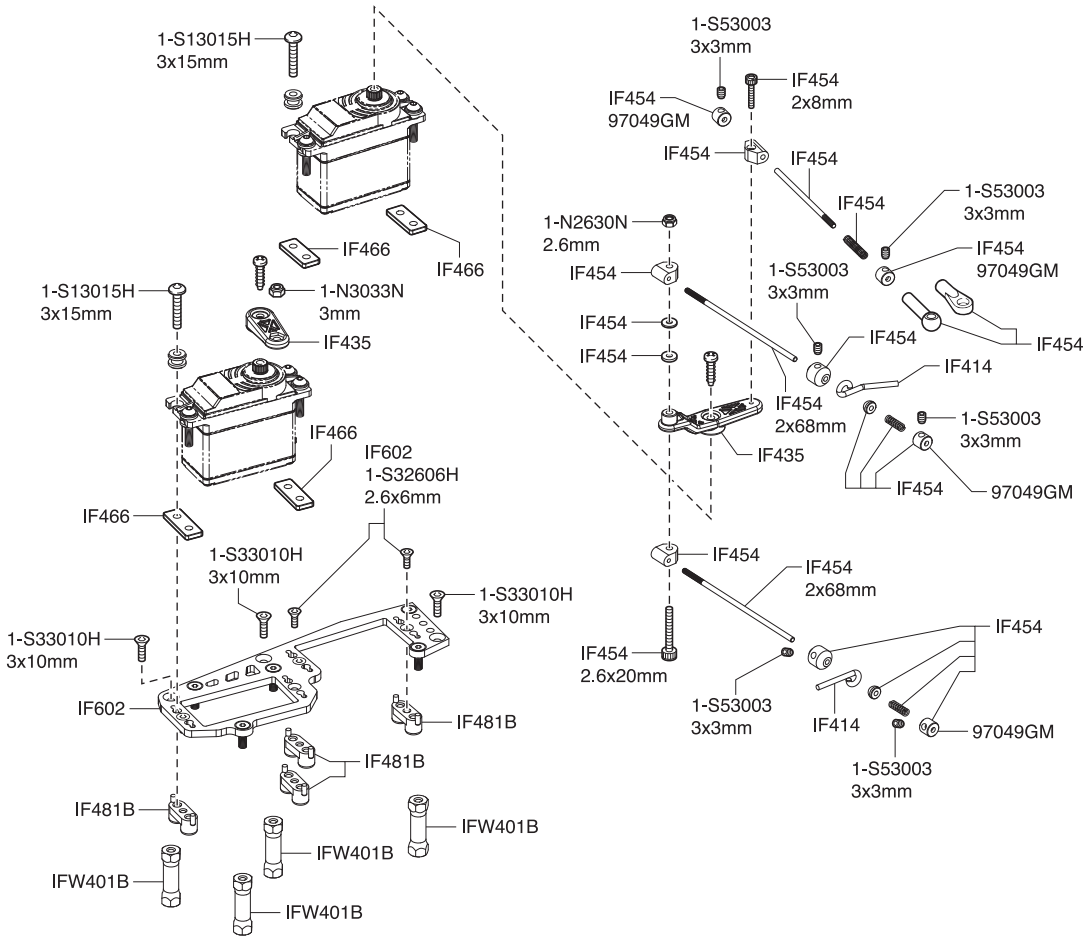

メカボックス
Radio Box

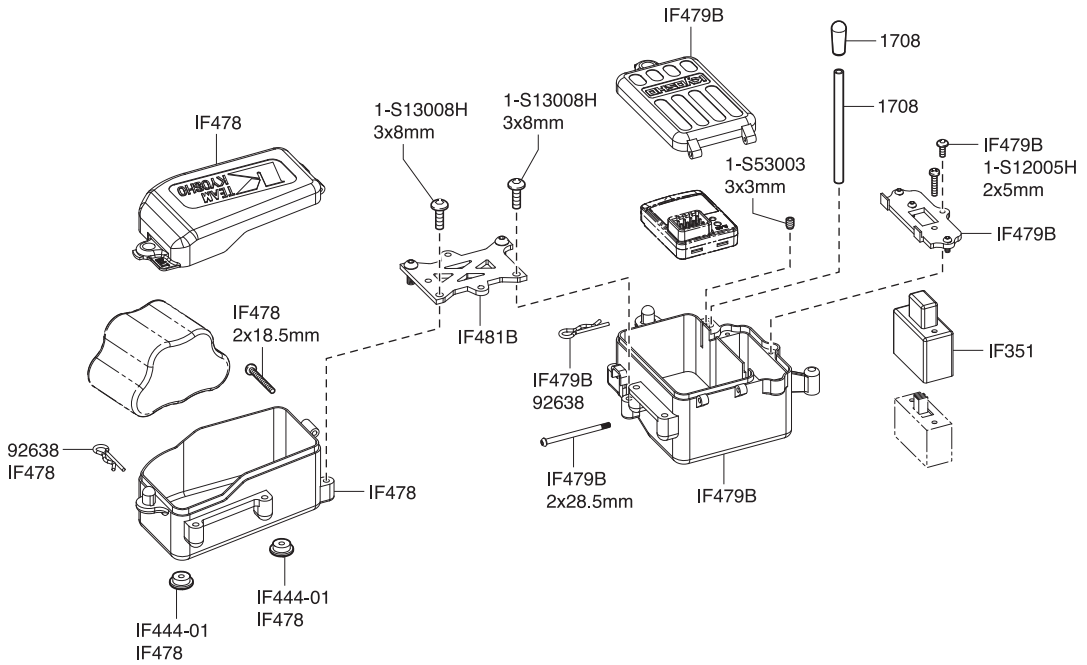

センターギヤボックス
Center Gearbox

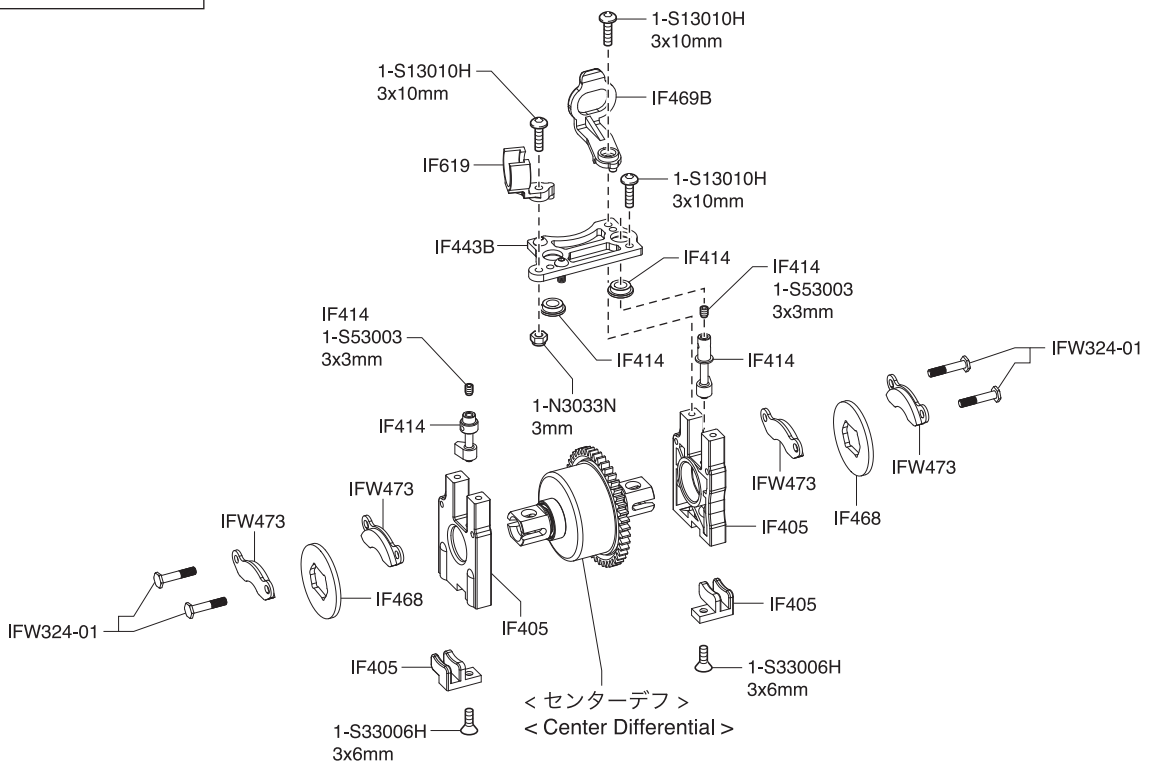

エンジン
Engine

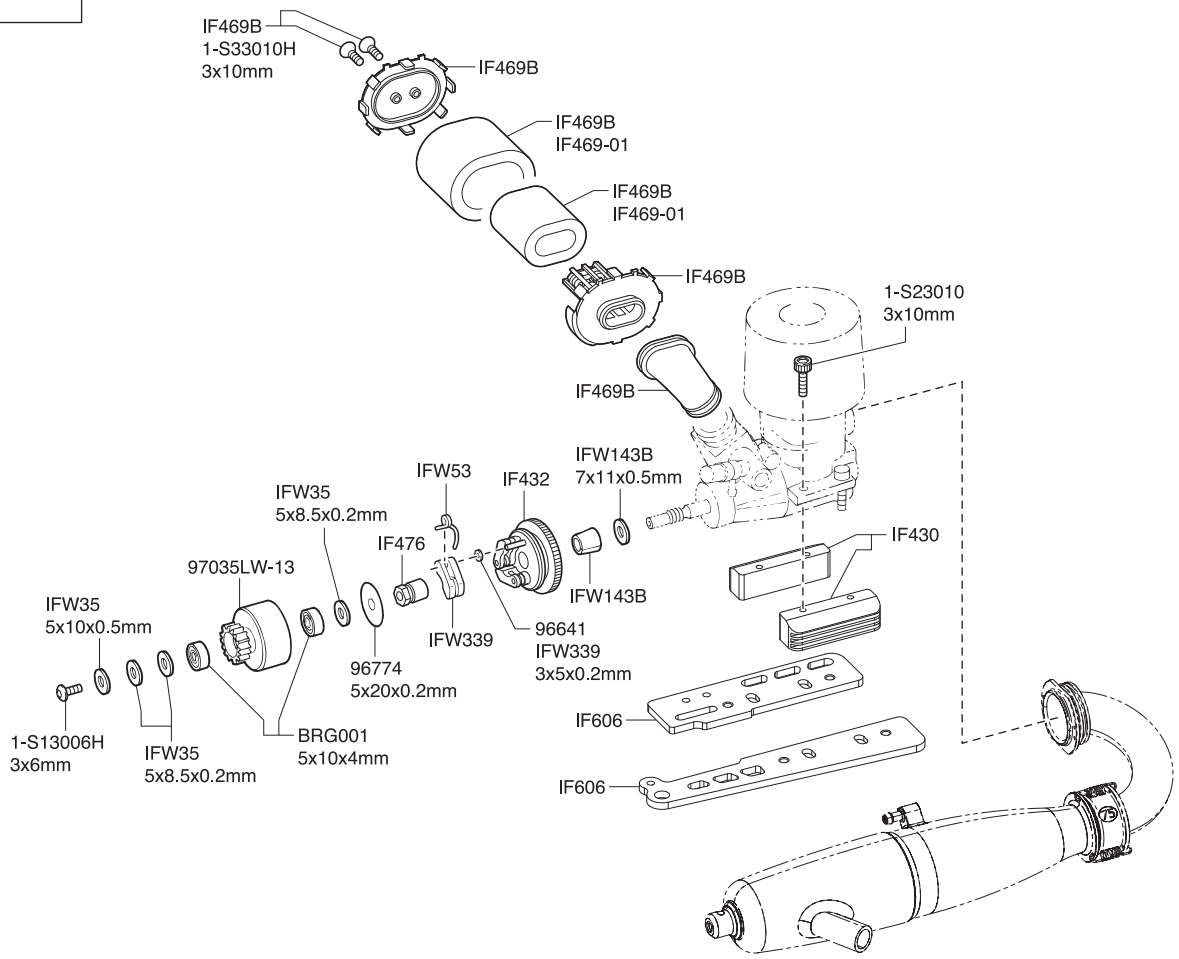

リヤ / Rear / Hinten / Arrière / Trasera

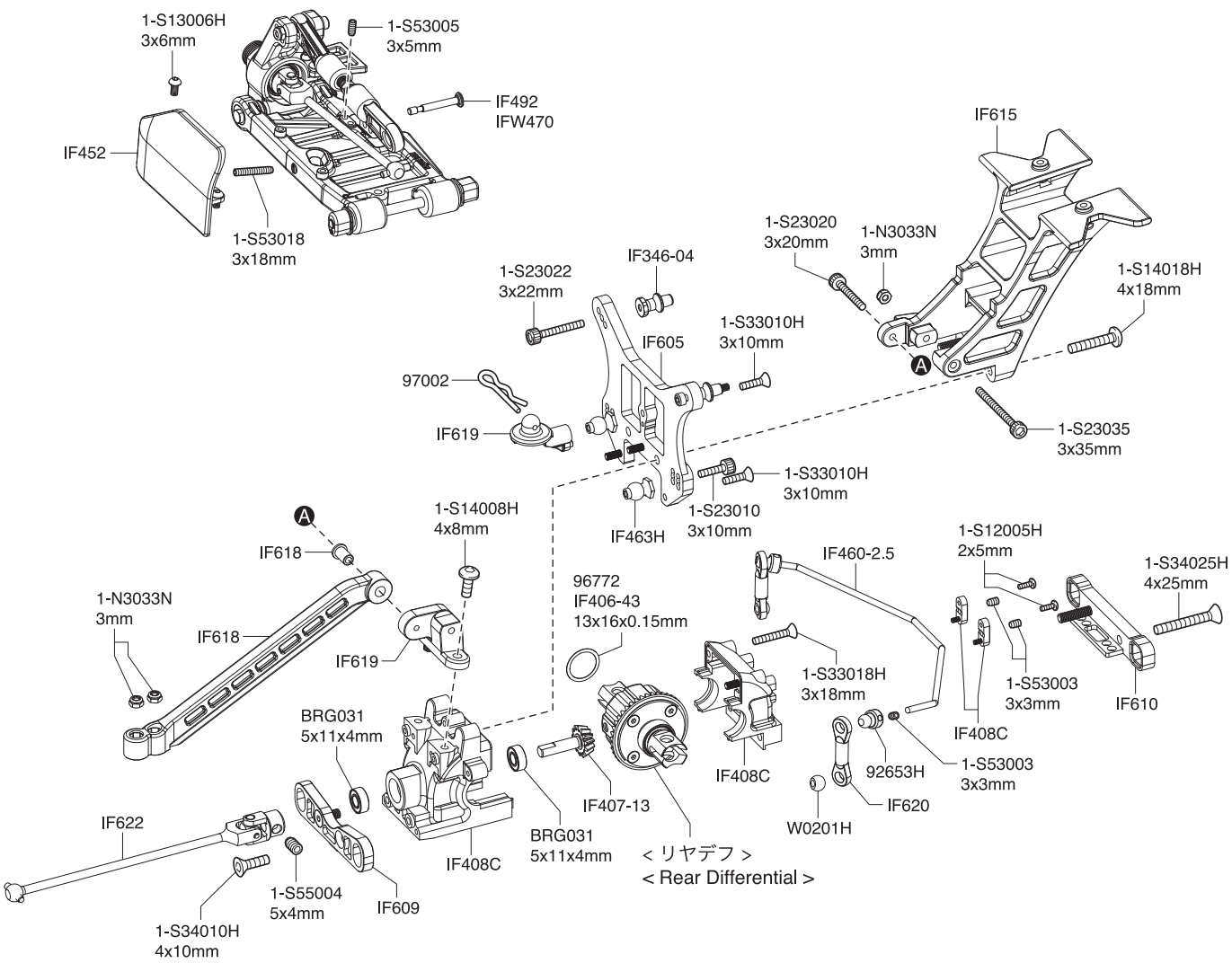

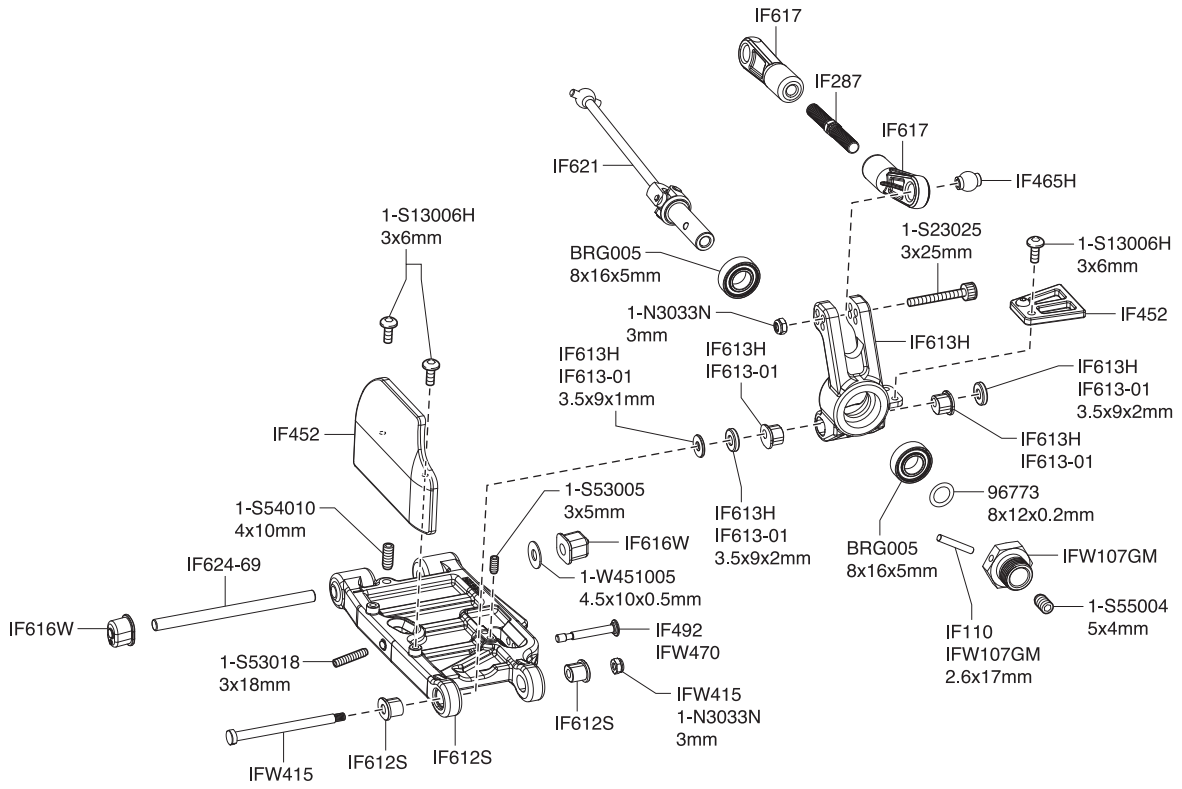

< EXPLODED VIEW >

●デフギヤ
Gear Differential

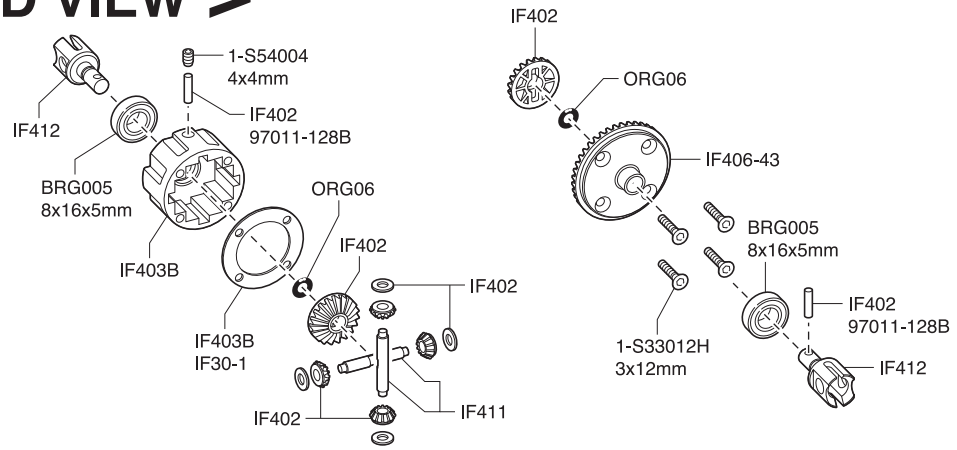

＜フロント/リヤ用＞
＜For front and rear＞

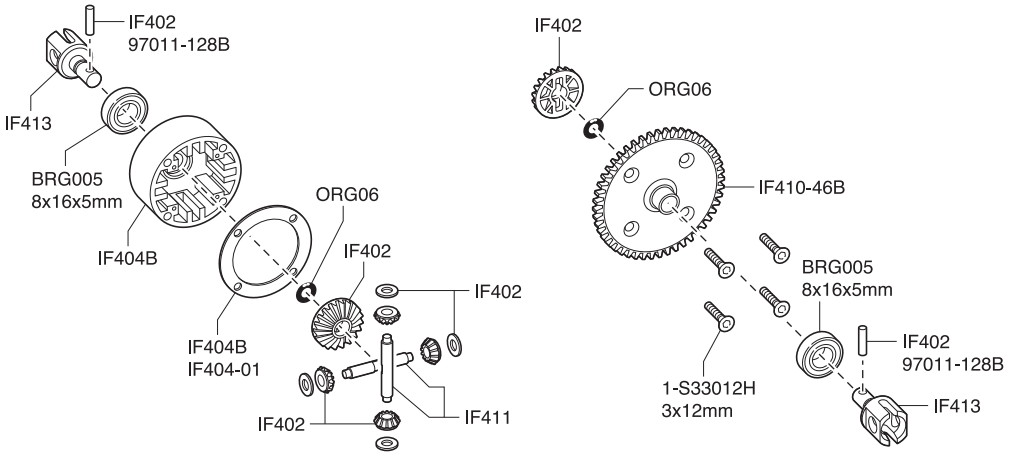

＜センター用＞
＜For center ＞

●ダンパー
Shock

＜フロント用＞
＜For front ＞

IFW469 / IFW469-01
2.5mm
IFW469 / IFW469-01
2x4x0.5mm
IFW469
IFW469 / IFW469-01
IFW471
IFW140-06
1-N2630N / IFW140-02
IF347-138
1-W200604 / IFW140-02
IFW140-02
IFW140-05
IF346-05C
IFW471-01
IFW154
IF470-03BK
IF350-6514
IF346-05C
IFW140-05 /
W0204

IFW469 / IFW469-01
2.5mm
IFW469
IFW469 / IFW469-01
2x4x0.5mm
IFW469 / IFW469-01
1-N2630N / IFW149-02
IF347-138
IFW140-06
1-W200604 / IFW149-02
IFW149-02
IF346-05C
IFW470-01
IFW140-05
IFW154
IF470-03BK
IFW470
IS106-814
IF346-05C
IFW140-05 / W0204

＜リヤ用＞
＜For rear ＞

Inferno MP10 インファーノ MP10 スペアパーツインデックス1 INFERNO MP10 spare parts Index 1

BRG001 *1000
シールドベアリング
(5x10x4)4入
Shield Bearing
(5x10x4 / 4pcs)

BRG005 *650
シールドベアリング
(8x16x5)2入
Shield Bearing
(8x16x5 / 2pcs)

BRG022 *1000
シールドベアリング
(6x10x3)2入
Shield Bearing
(6x10x3 / 2pcs)

BRG031 *1000
シールドベアリング
(5x11x4)2入
Shield Bearing
(5x11x4 / 2pcs)

IF30-1 *450
デフケースパッキン(5入)
Diff. Case Packing (5pcs)

IF35 *450
ステアリングピン
Steering Pin

IF110 *200
φ2.6x17ピン
φ2.6x17 Pin

IF287 *1000
ハードアッパーアジャストロッド(スチール/リヤ/2入)
Hard Upper Adjust Rod
(Steel/Rear/2pcs)

IF346-04 *900
スチールダンパーブッシュ
(ビッグダンパー用/4入)
Steel Shock Bush
(For Big Shock/4pcs)

IF346-05C *600
ダンパーエンドセット
(ビッグダンパー用/4セット)
Shock End Set
(for Big Shock/4set)

IF346-07 *400
ダンパーキャップブッシュセット
(ビッグダンパー用/4セット)
Adjustment Collar
(For Big Shock/4set)

IF347-138 *500
ダンパーピストン
(φ1.3x8穴/2入/ビッグダンパー用)
Shock Piston
(φ1.3x8Hole/2pcs/For Big Shock)

IF350-6514 *1100
ビッグダンパースプリング
(S/グレー/6.5-1.4/L=70)
Big Shock Spring
(S/Gray/6.5-1.4/L=70)

IF351 *500
シリコンスイッチブーツ
(1入/MP777/ST-RR)
Silicone Switch Boots
(1pcs/MP777/ST-RR)

IF402 *550
デフベベルギヤセット
(MP9)
Diff. Bevel Gear Set (MP9)

IF403B *550
デフケースセット
(F&R / MP9)
Diff. Case Set (F&R / MP9)

IF404B *600
センターデフケースセット
(MP9)
Center Diff. Case Set
(MP9)

IF404-01 *500
デフケースパッキン
(φ36/5入/MP9)
Diff. Case Gaskets
(φ36/5pcs/MP9)

IF405 *600
センターデフマウント
(MP9)
Center Diff. Mount (MP9)

IF406-43 *2500
リングギヤ(43T / MP9)
Ring Gear (43T / MP9)

IF407-13 *1300
ドライブベベルギヤ
(13T / MP9)
Drive Bevel Gear
(13T / MP9)

IF408C *700
バルクヘッドセット
(F&R / MP9)
Bulkhead Set (F&R / MP9)

IF409 *400
バンパー(MP9)
Bumper (MP9)

IF410-46B *2600
スパーギヤ(46T / MP9)
Spur Gear (46T / MP9)

IF411 *300
デフベベルシャフト
(2入/MP9)
Diff. Bevel Shaft
(2pcs/MP9)

IF412 *950
デフシャフト(2入 / MP9)
Diff. Shaft (2pcs / MP9)

IF413 *1000
センターデフシャフト
(2入 / MP9)
Center Diff. Shaft
(2pcs / MP9)

IF414 *750
ブレーキカムセット(MP9)
Brake Cam Set (MP9)

IF418 *1700
サーボセイバーポスト
(MP9)
Servo Saver Post (MP9)

IF420 *550
ナックルアームカラー
(4入 / MP9)
Knuckle Arm Collar
(4pcs / MP9)

Inferno MP10 インファーノ MP10 スペアパーツインデックス2 INFERNO MP10 spare parts Index 2

IF430 *3500
エンジンマウント(MP9)
Engine Mount (MP9)

IF432 *1500
3PCフライホイール
(32mm / MP9)
3PC Flywheel
(32mm / MP9)

IF435 *400
サーボホーンセット(MP9)
Servo Horn Set (MP9)

IF438 *500
キングピン
(M4 / 4入 / MP9)
King Pin (M4 / 4pcs / MP9)

IF443B *800
センターデフプレート
(ガンメタリック / MP9)
Center Diff. Plate
(Gunmetal / MP9)

IF444C *2000
燃料タンクセット(MP9)
Fuel Tank Set (MP9)

IF444-01 *250
燃料タンクブッシュセット
(MP9)
Fuel Tank Bush Set (MP9)

IF452 *500
マッドガード(MP9)
Mud Guard (MP9)

IF454 *1000
リンケージセット(MP9)
Linkage Set (MP9)

IF455 *300
ウイングワッシャー
(ガンメタリック / 2入 / MP9)
Wing Washer
(Gunmetal / 2pcs / MP9)

IF459-2.3 *450
フロントスタビライザーバー
(2.3mm / 1入 / MP9)
Front Sway Bar
(2.3mm/1pc/MP9)

IF460-2.5 *500
リヤスタビライザーバー
(2.5mm / 1入 / MP9)
Rear Sway Bar
(2.5mm / 1pc / MP9)

IF462H *400
5.8mm座付ハードボール
(2入 / MP9)
5.8mm Flanged Hard Ball
(2pcs / MP9)

IF463H *500
7.8mm座付ハードボール
(2入 / IF56)
7.8mm Flanged Hard Ball
(2pcs / IF56)

IF465H *400
7.8mmツバ付ハードボール
(2入 / IF55)
7.8mm Taper Hard Ball
(2pcs / IF55)

IF466 *400
センターデフ&サーボマウント
スペーサーセット(MP9)
Center Diff. & Servo Mount
Spacer Set (MP9)

IF467 *600
ロングキングピンセット
(MP9)
Long King Pin Set (MP9)

IF468 *1000
ブレーキローター
(30mm/MP9 TKI2)
Brake Rotor
(30mm/MP9 TKI2)

IF469B *1300
エアークリーナーセット
(MP9 TKI2)
Air Clearer (MP9 TKI2)

IF469-01 *1300
エアークリーナースポンジ
(2入/MP9 TKI2)
Air Cleaner Sponge
(2pcs/MP9)

IF470-03BK *750
ダンパーアジャストダイヤル
(ビッグダンパー用/2入/ブラック)
Shock Adjust Dial
(for Big Shock/2pcs/Black)

IF475 *300
サーボセイバーアジャスター
スポンジ(2入)
Servo Saver Adjust
Sponge (2pcs)

IF476 *400
3PC フライホイルナット
(MP9)
3PC Flywheel Nut (MP9)

IF478 *800
バッテリーボックスセット
(MP9 TKI3)
Battery Box Set (MP9 TKI3)

IF479B *800
レシーバーボックスセット
(MP9 TKI3)
Receiver Box Set
(MP9 TKI3)

IF481B *550
タンクステーセット
(MP9 TKI3)
Fuel Tank Stay Set
(MP9 TKI3)

IF488 *9500
アルミナックルアーム
(L, R/ガンメタリック/MP9 TKI4)
Aluminum Knuckle Arm
(L, R/Gunmetal/MP9 TKI4)

IF488-L *4800
アルミナックルアーム
(L/ガンメタリック/MP9 TKI4)
Aluminum Knuckle Arm
(L/Gunmetal/MP9 TKI4)

IF488-R *4800
アルミナックルアーム
(R/ガンメタリック/MP9 TKI4)
Aluminum Knuckle Arm
(R/Gunmetal/MP9 TKI4)

IF489 *1200
ステアリングロッドセット
(4x50mm/2入/MP9 TKI4)
Steering Rod Set
(4x50mm/2pcs/MP9 TKI4)

Inferno MP10 インファーノ MP10 スペアパーツインデックス3 INFERNO MP10 spare parts Index 3

IF491BK *1200
ウイング
(ブラック/MP9 TKI4)
Wing (Black/MP9 TKI4)

IF492 *1100
6.5x26mmシャフト
(MP9 TKI4/4入)
6.5x26mm Shaft
(MP9 TKI4/4pcs)

IF517 *2200
ステアリングプレート
(ガンメタリック/MP9e Evo.)
Steering Plate
(Gunmetal/MP9e Evo.)

IF601 *13000
ハードメインシャシー
(MP10)
Hard Main Chassis (MP10)

IF602 *1800
メカプレート
(ガンメタリック/MP10)
Radio Plate
(Gunmetal/MP10)

IF603 *1000
フロントアッパープレート
(ガンメタリック/MP10)
Front Upper Plate
(Gunmetal/MP10)

IF604 *5000
ハードフロントダンパーステー(MP10)
Hard Front Shock Stay
(MP10)

IF605 *5500
ハードリヤダンパーステー
(MP10)
Hard Rear Shock Stay
(MP10)

IF606 *2500
エンジンマウントプレートセット
(ガンメタリック/MP10)
Engine Mount Plate
(Gunmetal/MP10)

IF607 *2500
フロントロアサスホルダー
(F/ガンメタリック/MP10)
Front Lower Sus. Holder
(F/Gunmetal/MP10)

IF608 *2500
フロントロアサスホルダー
(R/ガンメタリック/MP10)
Front Lower Sus. Holder
(R/Gunmetal/MP10)

IF609 *2500
リヤロアサスホルダー
(F/ガンメタリック/MP10)
Rear Lower Sus. Holder
(F/Gunmetal/MP10)

IF610 *3000
リヤロアサスホルダー
(R/ガンメタリック/MP10)
Rear Lower Sus. Holder
(R/Gunmetal/MP10)

IF611S *900
フロントロアサスアーム
(L,R/ソフト/MP10)
Front Lower Sus. Arm
(L,R/Soft/MP10)

IF612S *900
リヤロアサスアーム
(L,R/ソフト/MP10)
Hard Rear Lower Sus. Arm
(L,R/Soft/MP10)

IF613H *900
ハードリヤハブキャリア
(MP10)
Hard Rear Hub Carrier
(MP10)

IF613-01 *500
リヤハブブッシュセット
(MP10)
Rear Hub Carrier Bush Set
(MP10)

IF614 *1000
サイドガード(MP10)
Side Guard (MP10)

IF615 *1000
ワンピースウイングステー
(MP10)
One Piece Wing Stay
(MP10)

IF616W *500
カラーサスブッシュセット
(ホワイト/MP10)
Color Sus. Bush Set
(White/MP10)

IF617 *800
アッパーアームセット
(MP10)
Upper Arm Set (MP10)

IF618 *600
トルクロッドセット
(MP10)
Chassis Brace Set (MP10)

IF619 *500
ボディマウントセット
(MP10)
Body Mount Set (MP10)

IF620 *500
スタビボールエンド
(MP10)
Sway Bar Ball End (MP10)

IF621 *4200
ユニバサルスイングシャフト
(L=94/2入/MP10)
Universal Swing Shaft
(L=94/2pcs/MP10)

IF622 *2500
リヤセンターユニバーサルシャフト(L=116/1入/MP10)
Universal Center Shaft R
(116mm MP10)

IF623 *2400
フロントセンターユニバーサルシャフト(L=82/1入/MP10)
Universal Center Shaft F
(82mm MP10)

IF624-65 *700
HD サスシャフト
(4.5x65mm/2入/MP9)
HD Sus. Shaft
(4.5x65mm/2pcs/MP10)

IF624-69 *700
HD サスシャフト
(4.5x69mm/2入/MP9)
HD Sus. Shaft
(4.5x69mm/2pcs/MP10)

IFB021 *3400
ボディ(MP10/0.8mm)
Body (MP10/0.8mm)

Inferno MP10 インファーノ MP10 スペアパーツインデックス4 INFERNO MP10 spare parts Index 4

IFD411 *700
デカール(MP10)
Decal (MP10)

IFH006W-H *1800
ハードディッシュホイール
(4入/ホワイト/MP9 TKI4)
Hard Dish Wheel
(4pcs/White/MP9 TKI4)

IFW35 *300
ベルガイドワッシャー
(ショートタイプ)
Bell Guide Washer (Short)

IFW53 *400
3PCクラッチスプリング
(1.00)
3PC Clutch Spring (1.00)

IFW107GM *1100
ホイールハブ
(ガンメタリック / 4入)
Wheel Hub
(Gunmetal / 4pcs)

IFW140-02 *800
ダンパーシャフト(53)
Shock Shaft (53)

IFW140-05 *800
Oリングセット
O-ring Set

IFW140-06 *600
Oリング(Φ1.9x3.4)
O-ring (φ1.9x3.4)

IFW143B *450
フライホイルテーパー
コレットセット
Fly Wheel Tapered
Collet Set

IFW149-02 *800
ダンパーシャフト(63)
Shock Shaft (63)

IFW154 *700
ダンパーブーツ
Shock Boots

IFW324-01 *400
ディスクプレートボルト
(16.5mm/acreブレーキ用/4入)
Disk Plate Bolt
(16.5mm/for acre Brake/4pcs)

IFW332-01 *500
ブッシュ(アルミナックル
アーム用/4入)
Bush (for Aluminum
Knuckle Arm/4pcs)

IFW339 *1600
3PC HDアルミクラッチ
シュー
3PC HD Aluminum Clutch
Shoe

IFW401B *850
SPアルミメカポスト
(ガンメタリック / 4入 / MP9)
SP Aluminum Radio Post
(Gunmetal / 4pcs / MP9)

IFW415 *800
ハードリヤロアサスシャフト
スクリュー(3.5x49mm / 2入 / MP9)
Hard Rear Lower Sus. Shaft
Screw (3.5x49mm / 2pcs / MP9)

IFW416 *550
6.8mm ハードボール
(H=8.7/2入/MP9)
6.8mm Hard Ball
(H=8.7/2pcs/MP9)

IFW417 *550
6.8mm ハードボール
(H=10.2/2入/MP9)
6.8mm Hard Ball
(H=10.2/2pcs/MP9)

IFW458 *1000
ハードフロントロアサスシャフト
スクリュー(3x42.8mm/2入/MP9)
Hard Front Lower Sus. Shaft
Screw (3x42.8mm/2pcs/MP9)

IFW459B *2000
サーボセイバーアッセンブリー
(ハードスプリング仕様/MP9/MP10)
Servo Saver Assy
(Hard Spring Type/MP9/MP10)

IFW468 *1200
フロントハブキャリア
セット(L,R/17.5°/MP9)
Front Hub Carrier Set
(L,R/17.5°/MP9)

IFW469 *3000
エアレーションキャップセット
(スレテッドビッグダンパー/MP9)
Aeration Cap Set
(Threaded Big Shock/MP9)

IFW469-01 *700
ショックキャップシール
セット(4入)
Shock Cap Seals Set
(4pcs)

IFW470 *7000
HDコーティングダンパー
セット(M/55/MP9)
HD Coating Shock Set
(M/55/MP9)

IFW470-01 *3500
HDコーティングダンパー
ケース(M/L=55/2入)
HD Coating Shock Case
(M/L=55/2pcs)

IFW471 *6800
HDコーティングダンパー
セット(S/47/MP9)
HD Coating Shock Set
(S/47/MP9)

IFW471-01 *3400
HDコーティングダンパー
ケース(S/L=47/2入)
HD Coating Shock Case
(S/L=47/2pcs)

IFW472GM *1300
ホイールナット(ガンメタリック/
4入/セレーション付)
Wheel Nut (Gunmetal/
4pcs/for Serration)

IFW473 *1900
ブレーキパッド(MP9)
Brake Pad (MP9)

IS053B *500
6.8mm ボールエンド
(オフセットタイプ/8入)
6.8mm Ball End
(Offset Type/8pcs)

Inferno MP10 インファーノ MP10 スペアパーツインデックス5 INFERNO MP10 spare parts Index 5

IS106-814 *1100
ビッグダンパースプリング
(M/ライトブルー/8-1.4/L=84)
Big Shock Spring
(M/Light Blue/8-1.4/L=84)

LA43 *300
ボールエンド 5.8φ(12入)
5.8mm Ball End (12pcs)

ORG06 *400
シリコンOリング
(P6/オレンジ)15入
Silicone O-Ring
(P6/Orange) 15pcs

UM729 *300
マジックテープ
(20x100/1入)
Magic Tape (20x100/1pc)

W0201H *700
5.8mmハードボール(5入)
5.8mm Hard Ball (5pcs)

W0204 *700
6.8mmハードボール
(H=4.8/4入)
6.8mm Hard Ball
(H=4.8/4pcs)

1-S34025H *400
サラビス(M4x25)
(ヘックス / 5入)
Flat Head Screw
(Hex / M4x25 / 5pcs)

1-S54010 *200
セットビス(M4x10 / 6入)
Set Screw (M4x10 / 6pcs)

1-W300910 *400
ワッシャー
(M3x9x1.0 / 10入)
Washer (M3x9x1.0 / 10pcs)

1-W451005 *400
ワッシャー
(M4.5x10x0.5 / 10入)
Washer
(M4.5x10x0.5 / 10pcs)

1708 *500
カラーアンテナ
黒キャップツキ(4入)
Color Antenna (Black/4pcs)

1876 *1000
燃料フィルター
Fuel Tank Filter

92213 *700
燃料チューブ
(2.4x6x1000mm)
Fuel Tube
(2.4x6x1000mm)

92511 *600
マフラーステー
Muffler Stay

92638 *200
スナップピン(10入)
Snap Pin (10pcs)

92653H *900
5.8mmハードボール
ジョイント(3.0穴 / 4入)
5.8mm Hard Ball Joint
(3.0 hole / 4pcs)

96641 *450
3x5mmシムセット
3x5mm Shim Set

96772 *450
13x16x0.15mm シム
SUS(10入)
13x16x0.15mm Shim SUS

96773 *200
8x12x0.2mm シム(5入)
8x12x0.2mm Shim (5pcs)

96774 *300
5x20x0.2mm シム(5入)
5x20x0.2mm Shim (5pcs)

97002 *250
ボディピン
(1.6mm/10入/FM29)
Body Pin
(1.6mm/10pcs/FM29)

97008-36H *950
ハードアジャストロッド
(3x36mm / 2入)
Hard Adjust Rod
(3x36mm / 2pcs)

97011-128B *350
ピン (2.5x12.8mm/6入)
Pin (2.5x12.8mm/6pcs)

97035LW-13 *2300
ワンピースクラッチベル
13T (ライトウエイト)
One Piece Clutch Bell 13T
(Light Weight)

97049GM *650
リンケージストッパー
(2mm/ガンメタ/5入)
Linkage Stopper
(2mm/Gunmetal/5pcs)

97051 *400
φ6.8 ボールエンド
(HG/8入)
φ6.8 Ball End (HG/8pcs)

オプションパーツ 1　OPTIONAL PARTS 1

ダイアフラム
（ビッグダンパー用/4入）
Diaphragm
(For Big Shock/4pcs)
No.IF346-03 *400

ダンパーピストン（φ1.2x6穴/
2入/ビッグダンパー用）
Shock Piston (φ1.2x6Hole/
2pcs/For Big Shock)
No.IF347-126 *500

ダンパーピストン（φ1.2x8穴/
2入/ビッグダンパー用）
Shock Piston (φ1.2x8Hole/
2Pcs/For Big Shock)
No.IF347-128 *500

ダンパーピストン（φ1.3x5穴/
2入/ビッグダンパー用）
Shock Piston (φ1.3x5Hole/
2pcs/For Big Shock)
No.IF347-135 *500

ダンパーピストン（φ1.3x6穴/
2入/ビッグダンパー用）
Shock Piston (φ1.3x6Hole/
2pcs/For Big Shock)
No.IF347-136 *500

ダンパーピストン（φ1.4x5穴/
2入/ビッグダンパー用）
Shock Piston (φ1.4x5Hole/
2pcs/For Big Shock)
No.IF347-145 *500

ダンパーピストン（φ1.5x5穴/
2入/ビッグダンパー用）
Shock Piston (φ1.5x5Hole/
2pcs/for Big Shock)
No.IF347-155 *500

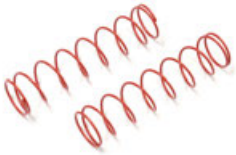

ビッグダンパースプリング
（M&L/レッド/9-1.6/L=95）
Big Shock Spring
(M&L/Red/9-1.6/L=95)
No.IF348-916 *1200

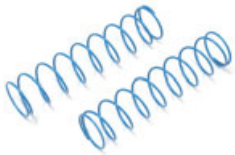

ビッグダンパースプリング
（M&L/ライトブルー/10-1.4/L=95）
Big Shock Spring
(M&L/Light Blue/10-1.4/L=95)
No.IF348-1014 *1200

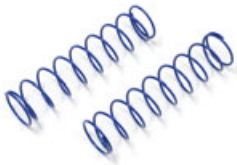

ビッグダンパースプリング
（M&L/ブルー/10-1.6/L=95）
Big Shock Spring
(M&L/Blue/10-1.6/L=95)
No.IF348-1016 *1200

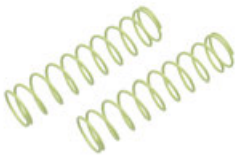

ビッグダンパースプリング（M&L/
ライトグリーン/11-1.6/L=95）
Big Shock Spring (M&L/
Light Green/11-1.6/L=95)
No.IF348-1116 *1200

ビッグダンパースプリング
（S/ライトブルー/7-1.4/L=70）
Big Shock Spring
(S/Light Blue/7-1.4/L=70)
No.IF350-714 *1100

ビッグダンパースプリング
（S/ブルー/7-1.6/L=70）
Big Shock Spring
(S/Blue/7-1.6/L=70)
No.IF350-716 *1100

ビッグダンパースプリング
（S/グリーン/8-1.4/L=70）
Big Shock Spring
(S/Green/8-1.4/L=70)
No.IF350-814 *1100

ビッグダンパースプリング
（S/ライトグリーン/8-1.6/L=70）
Big Shock Spring
(S/Light Green/8-1.6/L=70)
No.IF350-816 *1100

ビッグダンパースプリング
（S/パープル/9-1.6/L=70）
Big Shock Spring
(S/Purple/9-1.6/L=70)
No.IF350-916 *1100

ビッグダンパースプリング
（S/ホワイト/10-1.6/L=70）
Big Shock Spring
(S/White/10-1.6/L=70)
No.IF350-1016 *1100

ビッグダンパースプリング
（S/オレンジ/7.5-1.4/L=70）
Big Shock Spring
(S/Orange/7.5-1.4/L=70)
No.IF350-7514 *1100

ウィング（ブラック/ MP9）
Wing (Black / MP9)
No.IF401BK *1100

ウィング（蛍光オレンジ / MP9）
Wing (Fluorescent Orange /
MP9)
No.IF401KO *1100

ウィング（ホワイト / MP9）
Wing (White / MP9)
No.IF401W *1100

スパーギヤ（47T / MP9）
Spur Gear (47T / MP9)
No.IF410-47B *2600

スパーギヤ（47T / MP9）
Spur Gear (47T / MP9)
No.IF410-48 *2200

ブレーキローター（30mm /
MP9）
Brake Rotor (30mm / MP9)
No.IF415 *2000

アルミナックルアーム
（L､R/ガンメタリック/MP9）
Aluminum Knuckle Arm
(L,R/Gunmetal/MP9)
No.IF419 *9500

オプションパーツ 2　OPTIONAL PARTS 2

アルミナックルアーム
（L/ガンメタリック/MP9）
Aluminum Knuckle Arm
(L/Gunmetal/MP9)
No.IF419-L *4800

アルミナックルアーム
（R/ガンメタリック/MP9）
Aluminum Knuckle
Arm (R/Gunmetal/MP9)
No.IF419-R *4800

フロントハブキャリア（MP9）
Front Hub Carrier (MP9)
No.IF421 *1200

フロントスタビライザーバー
（2.1mm / 1入 / MP9）
Front Sway Bar
(2.1mm/1pc/MP9)
No.IF459-2.1 *450

フロントスタビライザーバー
（2.2mm / 1入 / MP9）
Front Sway Bar
(2.2mm/1pc/MP9)
No.IF459-2.2 *450

フロントスタビライザーバー
（2.4mm / 1入 / MP9）
Front Sway Bar
(2.4mm/1pc/MP9)
No.IF459-2.4 *450

フロントスタビライザーバー
（2.5mm / 1入 / MP9）
Front Sway Bar
(2.5mm/1pc/MP9)
No.IF459-2.5 *450

フロントスタビライザーバー
（2.6mm / 1入 / MP9）
Front Sway Bar
(2.6mm/1pc/MP9)
No.IF459-2.6 *450

フロントスタビライザーバー
（2.7mm / 1入 / MP9）
Front Sway Bar
(2.7mm/1pc/MP9)
No.IF459-2.7 *450

フロントスタビライザーバー
（2.8mm / 1入 / MP9）
Front Sway Bar
(2.8mm/1pc/MP9)
No.IF459-2.8 *450

リヤスタビライザーバー
（2.3mm / 1入 / MP9）
Rear Sway Bar
(2.3mm/1pc/MP9)
No.IF460-2.3 *500

リヤスタビライザーバー
（2.4mm / 1入 / MP9）
Rear Sway Bar
(2.4mm/1pc/MP9)
No.IF460-2.4 *500

リヤスタビライザーバー
（2.6mm / 1入 / MP9）
Rear Sway Bar
(2.6mm/1pc/MP9)
No.IF460-2.6 *500

リヤスタビライザーバー
（2.8mm / 1入 / MP9）
Rear Sway Bar
(2.8mm/1pc/MP9)
No.IF460-2.8 *500

リヤスタビライザーバー
（3.0mm / 1入 / MP9）
Rear Sway Bar
(3.0mm/1pc/MP9)
No.IF460-3.0 *500

ウィング（蛍光グリーン/
MP9 TKI4）
Wing (F-Green/MP9 TKI4)
No.IF491KG *1200

ウィング（蛍光オレンジ/
MP9 TKI4）
Wing (F-Orange/MP9 TKI4)
No.IF491KO *1200

ウィング（蛍光レッド/
MP9 TKI4）
Wing (F-Red/MP9 TKI4)
No.IF491KR *1200

ウィング（蛍光イエロー/
MP9 TKI4）
Wing (F-Yellow/MP9 TKI4)
No.IF491KY *1200

ウィング（ホワイト/
MP9 TKI4）
Wing (White/MP9 TKI4)
No.IF491W *1200

フロントロアサスアーム
（L,R/ハード/MP10）
Front Lower Sus. Arm
(L,R/Hard/MP10)
No.IF611H *1000

リアロアサスアーム
（L,R/ハード/MP10）
Hard Rear Lower Sus. Arm
(L,R/Hard/MP10)
No.IF612H *1000

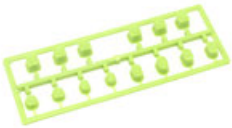

カラーサスブッシュセット
（蛍光グリーン/MP10）
Color Sus. Bush Set
(F-Green/MP10)
No.IF616KG *500

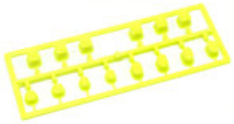

カラーサスブッシュセット
（蛍光イエロー/MP10）
Color Sus. Bush Set
(F-Yellow/MP10)
No.IF616KY *500

ボディ（MP10/1.0mm/ハード）
Body (MP10/1.0mm/Hard)
No.IFB021H *3500

オプションパーツ 3　OPTIONAL PARTS 3

ディッシュホイール
（4入 / 蛍光オレンジ / MP9）
Dish Wheel (4pcs / Fluorescent Orange / MP9)
No.IFH004KO *1800

ディッシュホイール
（4入 / ホワイト / MP9）
Dish Wheel (4pcs/White/MP9)
No.IFH004W *1800

ディッシュホイール（4入/蛍光グリーン/MP9 TKI4）
Dish Wheel (4pcs/F-Green/MP9 TKI4)
No.IFH006KG *1800

ディッシュホイール（4入/蛍光オレンジ/MP9 TKI4）
Dish Wheel (4pcs/F-Orange/MP9 TKI4)
No.IFH006KO *1800

ディッシュホイール（4入/蛍光レッド/MP9 TKI4）
Dish Wheel (4pcs/F-Red/MP9 TKI4)
No.IFH006KR *1800

ハードディッシュホイール
（4入/蛍光イエロー/MP9 TKI4）
Hard Dish Wheel (4pcs/F-Yellow/MP9 TKI4)
No.IFH006KY-H *1800

ハードディッシュホイール
（4入/ホワイト/MP9 TKI4）
Hard Dish Wheel (4pcs/White/MP9 TKI4)
No.IFH006W-H *1800

3PCクラッチシュー
3PC Clutch Shoe
No.IFW52B *1800

3PCクラッチスプリング（1.10）
3PC Clutch Spring (1.10)
No.IFW53H *400

3PCクラッチスプリング（0.95）
3PC Clutch Spring (0.95)
No.IFW53M *400

3PCクラッチスプリング（0.90）
3PC Clutch Spring (0.90)
No.IFW53S *400

ホイルハブ（ブルー）
Wheel Hub (Blue)
No.IFW107B *1100

3PCアルミクラッチシュー
3PC Aluminum Clutch Shoe
No.IFW136 *1500

ホイールハブ（ナロー/MP9/777/ガンメタリック/4入）
Wheel Hub (Narrow/MP9/777/Gunmetal/4pcs)
No.IFW326GM *1100

ナイロン付ホイルナット
（ブルー/4入）
Wheel nut with nylon (Blue/4pcs)
No.IFW336BL *1200

ナイロン付ホイールナット
（ガンメタリック / 4入）
Wheel Nut With Nylon (Gunmetal / 4pcs)
No.IFW336GM *1200

ナイロン付ホイルナット
（レッド/4入）
Wheel nut with nylon (Red/4pcs)
No.IFW336R *1200

LSDギヤセット（MP9）
TCD Gear Set (MP9)
No.IFW403 *8000

SPダンパーピストン
（φ1.2x8穴/2入/ビッグダンパー）
SP Shock Piston (φ1.2x8 Hole/2pcs/for Big Boa Shock)
No.IFW405-128 *600

SPダンパーピストン
（φ1.3x8穴/2入/ビッグダンパー）
SP Shock Piston (φ1.3x8 Hole/2pcs/for Big Boa Shock)
No.IFW405-138 *600

SPダンパーピストン（φ1.4x8穴/2入/ビッグダンパー）
SP Shock Piston (φ1.4x8 Hole/2pcs/for Big Boa Shock)
No.IFW405-148 *600

アルミフロントハブキャリアセット
（L､R/ガンメタリック/MP9）
Aluminum Front Hub Carrier Set (L,R/Gunmetal/MP9)
No.IFW412 *6200

アルミAMBホルダー
（MP9 TKI3）
Aluminum AMB Holder (MP9 TKI3)
No.IFW426 *1100

チタンビスセット
（MP9 TKI3）
Titanium Screw Set (MP9 TKI3)
No.IFW427 *7000

スイッチプレート（スタンダード/ガンメタリック/MP9 TKI3）
Switch Plate (Standard/Gunmetal/MP9 TKI3)
No.IFW428 *1300

オプションパーツ 4　OPTIONAL PARTS 4

スイッチプレート（電子スイッチ用/ガンメタリック/MP9 TKI3）
Switch Plate (E-Switch/Gunmetal/MP9 TKI3)
No.IFW429 *1300

アルミフロントハブキャリアセット（L、R/16°/ガンメタリック/MP9）
Al Front Hub Carrier Set (L,R/16°/Gunmetal/MP9)
No.IFW436 *6200

フロントナックルセッティングウエイト（5g/2入/MP9）
Front Knuckle Setting Weight (5g/2pcs/MP9)
No.IFW437-05 *2400

フロントナックルセッティングウエイト（10g/2入/MP9）
Front Knuckle Setting Weight (10g/2pcs/MP9)
No.IFW437-10 *2400

フロントナックルセッティングウエイト（15g/2入/MP9）
Front Knuckle Setting Weight (15g/2pcs/MP9)
No.IFW437-15 *2400

チタンリヤアッパーロッド（5x38mm/2入/MP9）
Titanium Rear Upper Rod (5x38mm/2pcs/MP9)
No.IFW440-38 *2200

チタンステアリングロッド（4x50mm/2入/MP9 TKI4）
Titanium Steering Rod (4x50mm/2pcs/MP9 TKI4)
No.IFW441-50 *2500

チタンステアリングサーボロッド（3x36mm/1入/MP9）
Ti Steering Servo Rod (3x36mm/1pc/MP9)
No.IFW442-36 *1200

フロントワイドホイールハブ（2入/ガンメタリック/MP9）
Front Wide Wheel Hub (2pcs/Gunmetal/MP9)
No.IFW444GM *750

アルミ車高ゲージ（ガンメタリック/MP9）
Aluminum Ride Height Gauge (Gunmetal/MP9)
No.IFW446 *800

アルミロングレンジステアリングサーボホーン（フタバ用/MP9/ST-RR）
Al Long Range Steering Servo Horn (FUTABA/MP9/ST-RR)
No.IFW448 *1400

アルミロングレンジステアリングサーボホーン（サンワ/KO用/MP9/ST-RR）
Al Long Range Steering Servo Horn (SANWA/KO/MP9/ST-RR)
No.IFW449 *1400

アルミハードアッパーサーボセイバー（MP9）
Aluminum Hard Upper Servo Saver (MP9)
No.IFW450 *2300

マニホールドサポート（INFERNO MP9）
Manifold Support (INFERNO MP9)
No.IFW453 *800

アルミスロットルサーボホーン（フタバ用/MP9）
Aluminum Throttle Servo Horn (FUTABA/MP9)
No.IFW454 *2500

アルミスロットルサーボホーン（サンワ/KO用/MP9）
Aluminum Throttle Servo Horn (SANWA/KO/MP9)
No.IFW455 *2500

ビッグダンパースプリング（グレー/7.5-1.4/L=78）
Big Shock Spring (Gray/7.5-1.4/L=78)
No.IFW457-7514 *1100

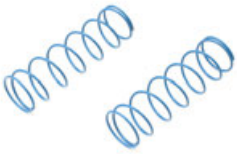

ビッグダンパースプリング（ライトブルー/8-1.4/L=78）
Big Shock Spring (Light Blue/8-1.4/L=78)
No.IFW457-814 *1100

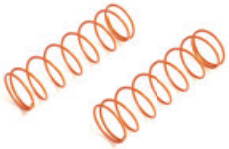

ビッグダンパースプリング（オレンジ/8.5-1.4/L=78）
Big Shock Spring (Orange/8.5-1.4/L=78)
No.IFW457-8514 *1100

アルミフロントハブキャリアセット（L、R/19°/ガンメタリック/MP9）
Al Front Hub Carrier Set (L,R/19°/Gunmetal/MP9)
No.IFW461 *6200

ライトウェイトデフベベルシャフト（2入/MP9）
L/Weight Diff. Bevel Shaft (2pcs/MP9)
No.IFW467 *900

ホイールナット（ブルー/4入/セレーション付）
Wheel Nut (Blue/4pcs/for Serration)
No.IFW472BL *1300

ホイールナット（レッド/4入/セレーション付）
Wheel Nut (Red/4pcs/for Serration)
No.IFW472R *1300

アルミフロントハブキャリアセット（L、R/17.5°/ガンメタリック/MP9）
Al Front Hub Carrier Set (L,R/17.5°/Gunmetal/MP9)
No.IFW474 *6200

ビッグダンパースプリング（M/グレー/7.5-1.4/L=84）
Big Shock Spring (M/Gray/7.5-1.4/L=84)
No.IS106-7514 *1100

オプションパーツ 5　OPTIONAL PARTS 5

ビッグダンパースプリング
（M/ブルー/8-1.6/L=84）
Big Shock Spring
(M/Blue/8-1.6/L=84)
No.IS106-816 *1100

ビッグダンパースプリング
（M/グリーン/9-1.4/L=84）
Big Shock Spring
(M/Green/9-1.4/L=84)
No.IS106-914 *1100

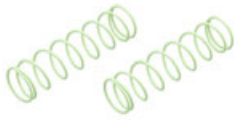

ビッグダンパースプリング
（M/ライトグリーン/9-1.6/L=84）
Big Shock Spring
(M/Light Green / 9-1.6 / L=84)
No.IS106-916 *1100

ビッグダンパースプリング
（M/パープル/10-1.6/L=84）
Big Shock Spring
(M/Purple/10-1.6/L=84)
No.IS106-1016 *1100

ビッグダンパースプリング
（M/オレンジ/8.5-1.4/L=84）
Big Shock Spring
(M/Orange/8.5-1.4/L=84)
No.IS106-8514 *1100

ビッグダンパースプリング
（M/イエロー/9.5-1.4/L=84）
Big Shock Spring
(M/Yellow/9.5-1.4/L=84)
No.IS106-9514 *1100

6.8mm ハードボール（5入）
6.8mm Hard Ball (5pcs)
No.W0202H *700

SPマフラープレッシャー
チューブ（2.4x6x500mm）
SP Muffler Pressure Tube
(2.4x6x500mm)
No.92214 *650

HGエアークリーナーオイル
（グリーン/100cc）
HG Air Cleaner Oil
(Green/100cc)
No.96176 *1400

クラッチベル
（13T/BBタイプ/IFW46）
Clutch Bell
(13T/BB-Type/IFW46)
No.97035-13 *2200

クラッチベル
（14T/BBタイプ/IFW47）
Clutch Bell
(14T/BB-Type/IFW47)
No.97035-14 *2200

ワンピースクラッチベル 14T
（ライトウエイト）
One Piece Clutch Bell 14T
(Light Weight)
No.97035LW-14 *2300

ナット(M2.6x3.0) ナイロン
(アルミ/ガンメタ/5入)
Nut(M2.6x3.0) Nylon
(Aluminium/Gunmetal/5pcs)
No.1-N2630NA-GM *500

ボタンビス(M2.6x6)
(ヘックス/チタン/5入)
Button Screw(Hex/
Titanium/M2.6x6/5pcs)
No.1-S12606HT *500