● 分解図
EXPLODED VIEW

一部パーツ販売していないパーツがあります。
Note that some parts are not sold as spare parts!

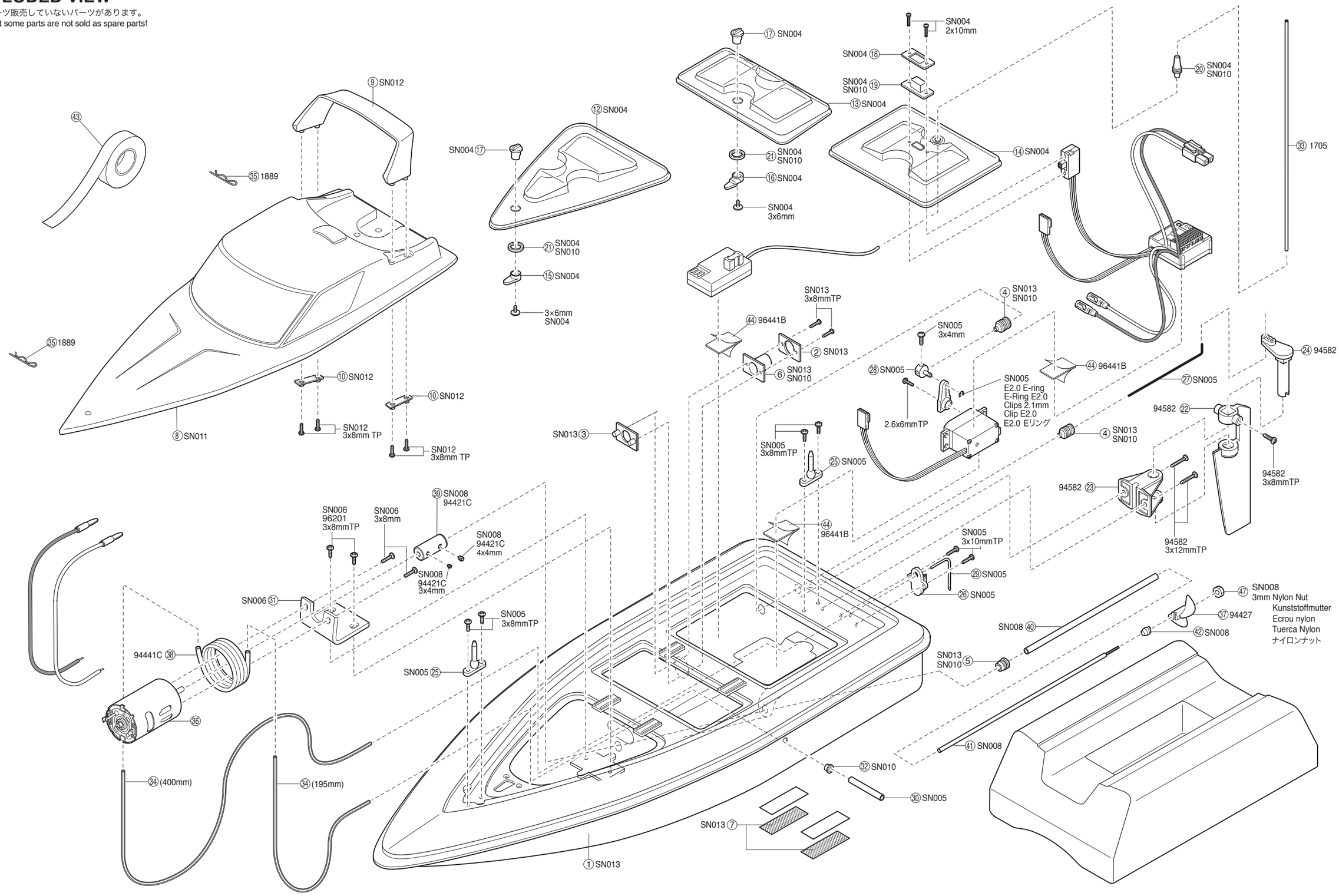

© 2011 KYOSHO CORPORATION ／禁無断転載複製