※ご使用前にこの説明書を良くお読みになり十分に理解してください。
Before beginning assembly, please read these instructions thoroughly.
Bitte lesen Sie die Anweisungen vor Gebrauch genau durch!
Veuillez attentivement lire les instructions avant l'emploi!
Lea cuidadosamente este manual de instrucciones antes de comenzar el montaje

1:10 Scale Radio Controlled .15 ENGINE POWERED 4WD Touring Car Series

PureTen GP 4WD FW-06 readyset (with KT-231P+)

FCC CAUTION
Changes or modifications not expressly approved by the party responsible for compliance could void the user's authority to operate the equipment.

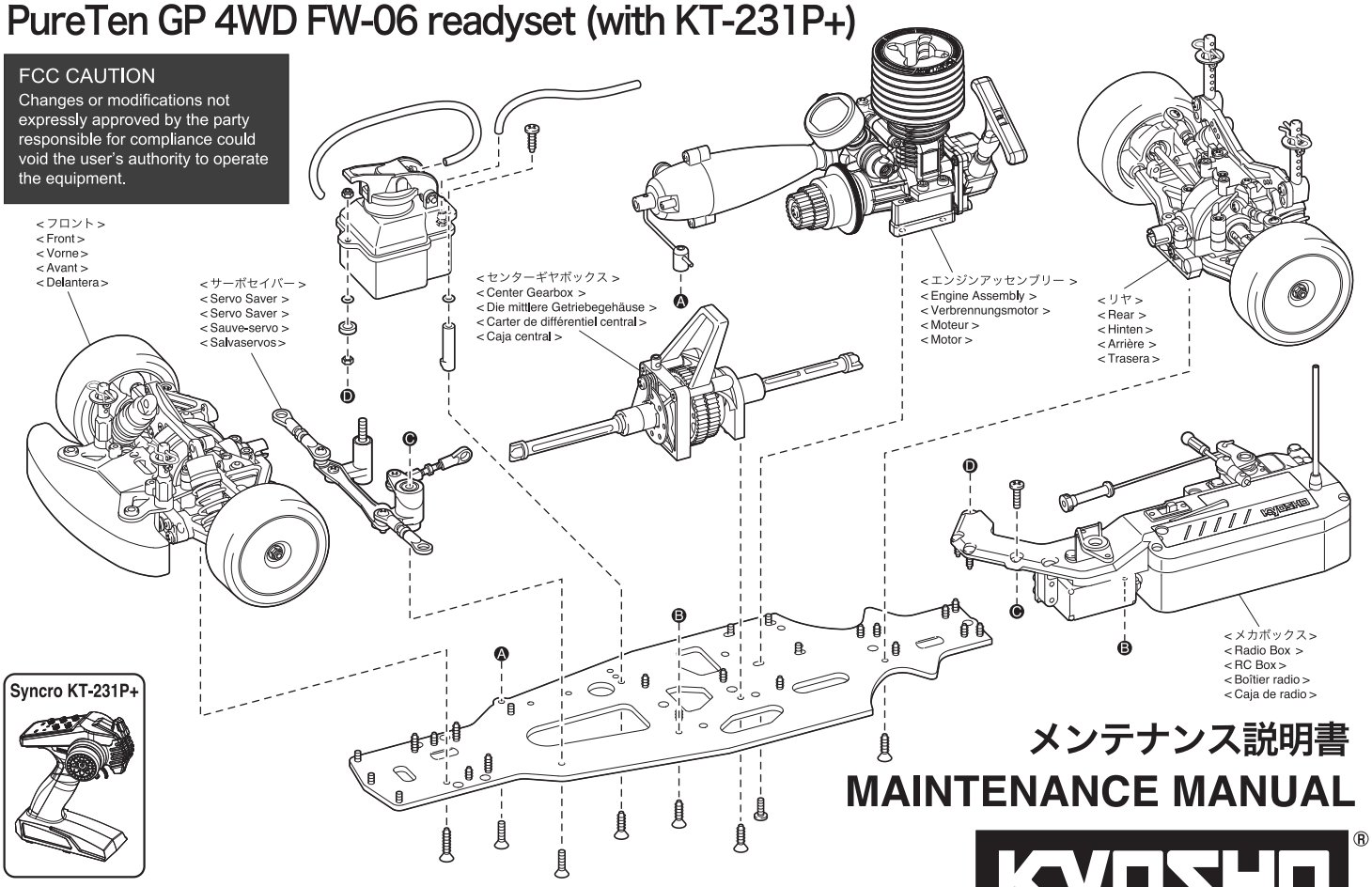

Syncro KT-231P+

メンテナンス説明書
MAINTENANCE MANUAL

ピュアテン GP 4WD FW-06 readyset (KT-231P+付)

KYOSHO®
THE FINEST RADIO CONTROL MODELS

- ●本紙は組立て順に説明してあります。メンテナンスやパーツの交換の際に参考にしてください。メンテナンスや組立ての不慣れな方は、お買い求めの販売店もしくは当社ユーザー相談室までお問い合わせください。
- ●メンテナンスやパーツ交換する際は、ビスや部品を無くさないように気を付けてください。
- ●This instruction manual follows the model's order of assembly. Please keep and refer to this manual for maintenance or when replacing parts. Users unfamiliar with maintaining and assembling this model should contact their Kyosho distributor or hobby shop.
- ●Take care not to lose parts or screws etc. when performing maintenance or replacing parts.
- ●Diese Bauanleitung beschreibt die Montage des Modells. Bewahren Sie diese Dokumentation unbedingt fuer Ersatzteilbestellungen oder Reparaturen am Modell auf. Falls Sie Fragen haben, wenden Sie sich bitte an Ihren Fachhaendler oder direkt an KYOSHO Deutschland.
- ●Achten Sie darauf, dass Sie keine Teile oder Schrauben waehrend der Montage am Modell verlieren.
- ●Cette notice décrit les différentes phases de montage et de maintenance du modèle. Pour les utilisateurs peu familier avec le modélisme, en cas de doute ou de problème, contacter votre revendeur afin d'obtenir les conseils d'un spécialiste.
- ●Faire attention de ne pas perdre de vis ou autres petites pièces du châssis ... En cas de perte, les remplacer immédiatement.
- ●Este manual de instrucciones explica los pasos de montaje del modelo. Por favor conserve este manual siempre a mano para realizar un correcto mantenimiento y consultar la lista de piezas a la hora de cambiar algún repuesto.
- ●Tenga precaución de no perder ninguna pieza a la hora de realizar el mantenimiento o de cambiar algún repuesto.

※製品改良のため、予告なく仕様を変更する場合があります。 *Specifications are subject to change without prior notice! *Technische Änderungen sind ohne vorherige Ankündigungen möglich!
*Les spécifications peuvent changer sans préavis! *El fabricante puede modificar los kits sin previo aviso

© Copyright 2021 KYOSHO CORPORATION／禁無断転載複製

33208-MM02
（和英独仏西）
No. 33208

他にそろえる物 / ITEMS REQUIRED FOR OPERATION
DAS NOTWENDIGE ZUBEHÖR / MATÉRIEL NÉCESSAIRE / PARA SU FUNCIONAMIENTO

組立てに必要な工具
Tools required
Die notwendigen Werkzeuge
Les outils utilisés
Herramientas necesarias

注意

使用する工具の取扱いには、十分注意してください。
CAUTION: Handle tools carefully!
WICHTIG: Gehen Sie vorsichtig mit Werkzeugen um!
IMPORTANT: Maniez les outils avec prudence!
AVISO: Maneje las herramientas cuidadosamente!

キットに入っている工具
TOOLS INCLUDED / GELIEFERTE WERKZEUGE
OUTILS FOURNIS / HERRAMIENTAS INCLUIDAS

■六角レンチ（1.5mm, 2mm, 2.5mm, 5mm）
Hex wrenches (1.5mm, 2mm, 2.5mm, 5mm)
Sechskantschlüssel (1.5mm, 2mm, 2.5mm, 5mm)
Clé allen (1.5mm, 2mm, 2.5mm, 5mm)
Llaves Allen (1.5mm, 2mm, 2.5mm, 5mm)

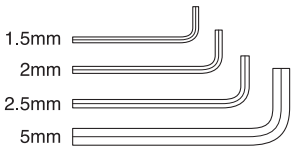

■十字レンチ（大）
Cross Wrench (big)
Kreuzschlüssel (groß)
Clé en croix (grande)
Llave de cruz (Grande)

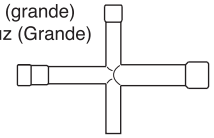

一般的な工具
TOOLS / Werkzeug
OUTILS / HERRAMIENTAS

■＋ドライバー（大、中、小）
Phillips screwdrivers (sizes: L, M, S)
Kreuzschlitzschraubendreher
Tournevis cruciforme
Destornilladores Phillips

■ラジオペンチ
Needle Nose Pliers
Flachzange
Pinces plates
Alicates de punta fina

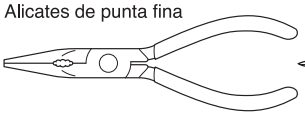

■ハサミ
Scissors
Schere
Ciseaux
Tijera

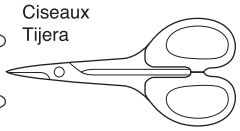

■ニッパー
Wire Cutters
Seitenschneider
Pince coupante
Alicate cortacables

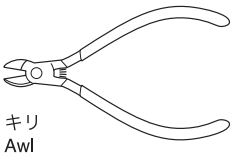

■カッターナイフ
Sharp Hobby Knife
Scharfes Bastelmesser
Cutter
Cuchilla de Hobby

■キリ
Awl
Spitzahle
Poinçon
Punzón

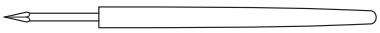

アクセサリー
ACCESSORIES / Zubehör
ACCESSOIRES / ACCESORIOS

■ネジロック剤
Screw Cement
Schraubensicherung
Frein filet
Fijatornillos

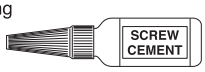

No.36219
SP ナイフエッジリーマー
SP KNIFE EDGE REAMER
REIBAHLE
ALESOIR SPECIAL
HERRAMIENTA TALADRO CARROCERíA

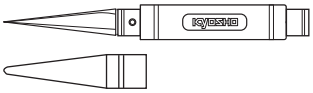

下穴加工が不要で、直接1～15mmの穴あけができる工具です。
No need to pre-drill! Drills neat 1 ~ 15mm holes directly!
Unerläßlich, nützlich! Diese Ahle bohrt Ihnen 1 ~ 15mm Löcher, einfach und sauber!
Un must! Permet de faire des trous de 1 ~ 15mm sans effort! Idéal pour les carrosseries.
Perfora agujeros desde 1 a 15mm.

■ゴム系接着剤
Rubber Cement
Gummi-Kleber
Colle à pneus
Cola de contacto

組立て前の注意（1） / BEFORE YOU BEGIN(1)
BEVOR SIE BEGINNEN(1) / AVANT DE COMMENCER(1) / ANTES DE EMPEZAR(1)

1 組立ての前に下記のことに注意してください。

●この説明書を良く読み、構造を理解する。
●キットの内容を確かめる。
※万一不良、不足がありましたら、お買い求めの販売店か、当社「ユーザー相談室」までご連絡ください。
●小さな部品の形やサイズを間違えないようにする。
図を参考にして確認しながら組立てる。
●TPビスを締めるときは・・・
締めこみが固くても部品が固定されるまで締めてください。
ただし、部品が変形するまで締めるとビスがきかなくなります。

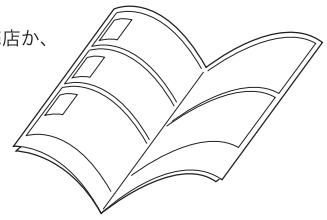

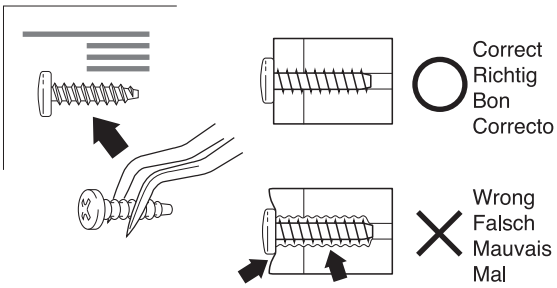

Before assembling, please read the following carefully:

●First, read this instruction manual and familiarise yourself with the model's construction.
●Check the kit contents. Should any parts be missing, contact the retail shop from where the model was purchased.
●Compare nuts, bolts, screws, etc to the "Actual Size" drawings on each page before fitting to ensure that you are installing the correct parts.
●Tighten Self tapping (TP) screws into parts until you have a secure attachment. However, be careful not to overly tighten TP screws as the threads may be damaged.

Avant l'assemblage, veuillez lire les points suivants attentivement:

●Lisez d'abord complètement cette notice; ainsi vous aurez un aperçu du déroulement et pourrez mieux vous orienter.
●Vérifiez ensuite le contenu du kit.
Si jamais il y a des pièces manquantes, adressez-vous directement à votre magazin spécialisé ou au distributeur Kyosho dans votre pays.
●Ne confondez pas les vis et les petites pièces! Vérifiez-les à l'aide des illustrations dans chaque plage de montage, puis assemblez les.
●Lorsque vous serrez une vis autotaraudeuse:
Serrez jusqu'à ce que la pièce à monter soit bien installée. Pourtant, veillez à ne pas trop la serrer puisque vous risquez d'abîmer le filet dans la pièce.

Lesen Sie folgendes vor dem Zusammenbau aufmerksam durch:

●Lesen Sie zuerst die Bauanleitung ganz durch und verstehen Sie den Aufbau Ihres Modelles.
●Überprüfen Sie den Verpackungsinhalt.
Sollten Teile fehlen, wenden Sie sich direkt an Ihren Fachhändler oder an den Kyosho-Vertreiber in Ihrem Land.
●Verwechseln Sie Schrauben sowie kleine Bauteile nicht! Vergleichen Sie sie vor dem Einbau mit den Darstellungen in Originalgröße in den Baustufen.
●Beachten Sie beim Festziehen einer Treibschraube folgendes:
Schrauben Sie solange, bis das anzubringende Teil sicher und fest sitzt. Achten Sie jedoch darauf, daß Sie den Gewindegang im Material nicht überdrehen!

Antes de comenzar el montaje, lea atentamente lo siguiente:

●Lea, en primer lugar, este manual para obtener una idea general.
●Compruebe la conformidad de todas las piezas.
Si faltara alguna pieza, contacte con la tienda donde lo adquirió.
No se admitirán reclamaciones en modelos en proceso de montaje.
●Antes de colocar las piezas y tornillos, asegurese mirando la tabla en cada paso.
●A la hora de apretar Tornillos Autorroscantes(TP):
Apriételos firmemente en la pieza donde corresponda.
No intente apretarlos demasiado, ya que podrían deformar la pieza.

組立て前の注意（2） / BEFORE YOU BEGIN(2)
BEVOR SIE BEGINNEN(2) / AVANT DE COMMENCER(2) / ANTES DE EMPEZAR(2)

2 説明書の見かた
How to read the instruction manual:
So funktioniert die Bauanleitung:
Comment lire les instruction:
Cómo leer el manual de instrucciones:

A: この項目で組立てるおおよその場所。
B: 小物部品の名前、原寸図、使用数。
C: キット内の部品は、パーツ品番が付けられています。
D: 説明書内では多くのマークが使用されています。マークに注意して組立てを進めてください。

A: Gives the name of the part being made and the serial number of steps for assembling.
B: Small parts name, full-size diagram and quantity used.
C: Parts in the kit are numbered.
D: There are many symbols used throughout the instruction manual. Note the symbols when completing assembly.

（ 説明例　Example ）
（ Exemple　Beispiel　Ejemplo ）

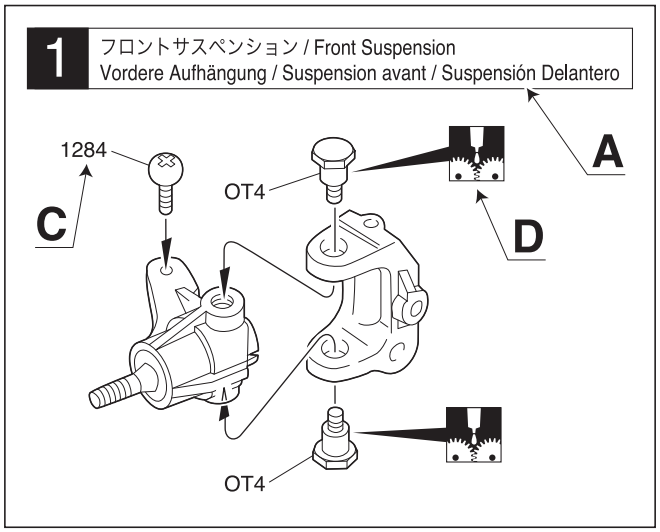

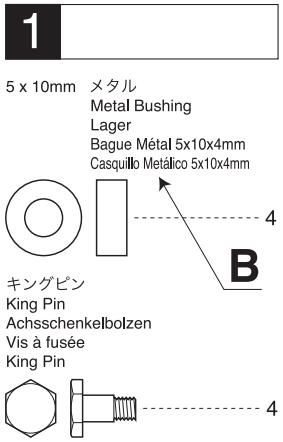

A: Die Nummer der Baustufe sowie das zu bauende Teil werden angegeben.
B: Bezeichnung der Kleinteile, Diagramm in Originalgroesse und verwendete Menge.
C: Die Teile des Modells sind nummeriert.
D: Die Bauanleitung enthaelt viele Symbole. Bitte beachten Sie diese beim Zusammenbauen.

A: Numéro de la plage de montage et le nom de la pièce à assembler.
B: Nom des petites pièces, diagramme en taille réelle et quantité utilisée.
C: Les pièces du kit sont numérotées.
D: De nombreux symboles sont utilisés dans le manuel d'instructions. Notez les symboles lors de l'achèvement de l'assemblage.

A: Indica el número del Paso y la Parte a ser montada.
B: Nombre de piezas pequeñas, diagrama en tamaño real y cantidad utilizada.
C: Las piezas del kit están numeradas.
D: Hay muchos símbolos utilizados en todo el manual de instrucciones. Tenga en cuenta los símbolos al completar el ensamblaje.

3 説明書に使われているマーク
Symbols used throughout the instruction manual, comprise:
Erklaerung zu den Symbolen in dieser Anleitung
Liste des symboles à respecter lors du montage:
Pictogramas utilizados en este manual de instrucciones

注意して組立てる所。
Pay close attention here!
Vorsicht! Wichtiger Hinweis!
Attention! Avis important!
Preste atención.

向きに注意。
Note the direction.
Einbaurichtung beachten.
Notez le sens.
Fíjarse en el dibujo.

２セット組立てる(例)。
Assemble as many times as specified.
Sooft wie angegeben zusammenbauen.
Assemblez aussi souvent qu'indiqué.
Repita las veces señaladas.

別購入品。
Must be purchased separately!
Das Teil ist nicht im Bausatz enthalten!
Doit être acheté séparément!
Debe comprarse por separado.

原寸図。
True-to-scale diagram.
Maßstabsgetreue Darstellung.
Illustration à l'échelle.
Dibujo a tamaño real.

グリスを塗る。
Apply grease.
Fetten.
Graissez.
Aplicar grasa.

左右同じように組立てる。
Assemble left and right sides the same way.
Bauen Sie eine linke und eine rechte Seite.
Assemblez le côté gauche comme le côté droit.
Realice el montaje de igual forma en ambos lados.

右側用。
For Right.
Rechts
Droite
Derecha

左側用。
For Left.
Links
Gauche
Izquierda

番号の順に組立てる。
Assemble in the specified order.
In der angegebenen Reihenfolge zusammenbauen.
Assemblez dans l'ordre indiqué.
Realice el montaje en el orden indicado.

可動するように組立てる。
Ensure smooth, non-binding movement when assembling.
Das Teil muß sich leicht bewegen lassen.
La pièce doit pouvoir pivoter autour de la vis.
Asegúrese que la pieza se mueve suavemente.

ネジロック剤を塗る。
Apply threadlocker (screw cement).
Verwenden Sie Schraubensicherungslack.
Appliquer du frein filet.
Aplique líquido fijatornillos.

仮止め。
Temporarily tighten.
Vorläufig festziehen.
Vissez temporairement.
Apriete de manera provisional.

□をカットする。
Cut off shaded portion.
Schneiden Sie die schraffierten Flächen heraus.
Coupez la partie grisée.
Corte la zona oscurecida.

瞬間接着剤で接着する。
Apply instant glue (CA glue, super glue).
Verwenden Sie Sekundenkleber.
Collez avec de la colle cyanoacrylate.
Aplique pegamento instantáneo.

ゴム系接着剤で接着する。
Apply rubber type glue.
Gummikleber.
Collez avec de la colle a caoutchouc.
Aplicar cola de contacto.

余分をカットする。
Cut off excess.
Überschüssiges Material abschneiden.
Coupez l'excès.
Corte el sobrante.

1 フロントアクスル / Front Axle / Die Vorderachse
Arbre rigide avant / Eje Delantero

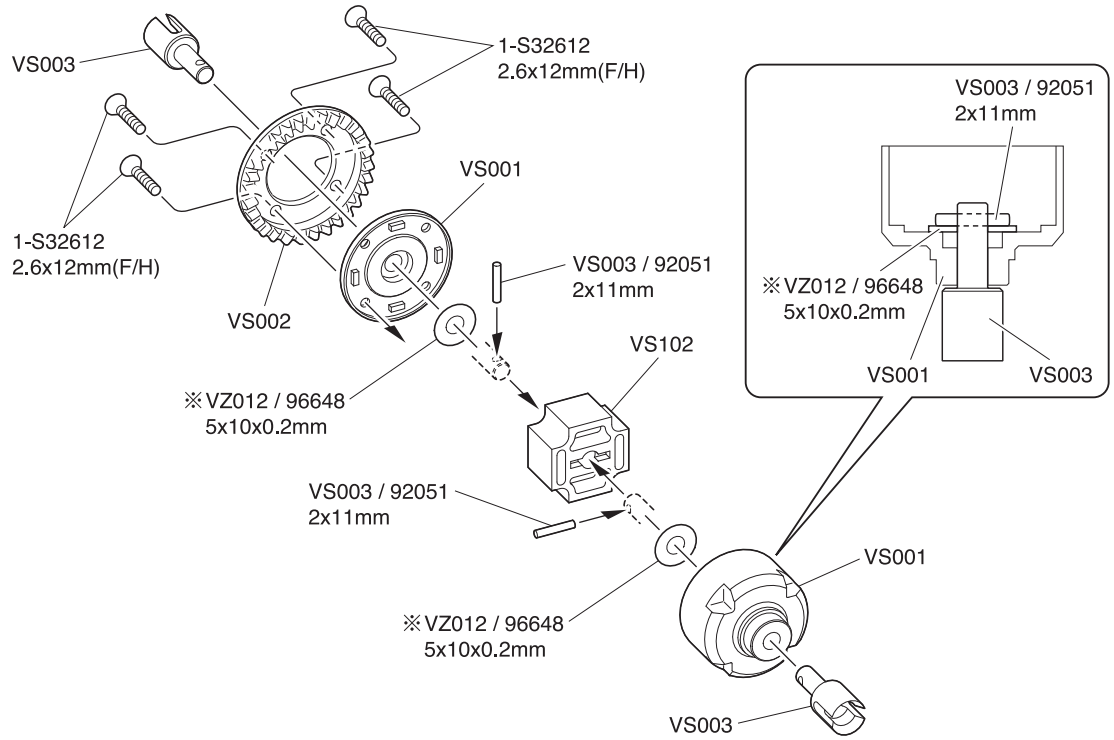

2 リヤデフ / Rear Differential / Hintere Gear Differential
Différentiel Arrière / Diferencial Trasero

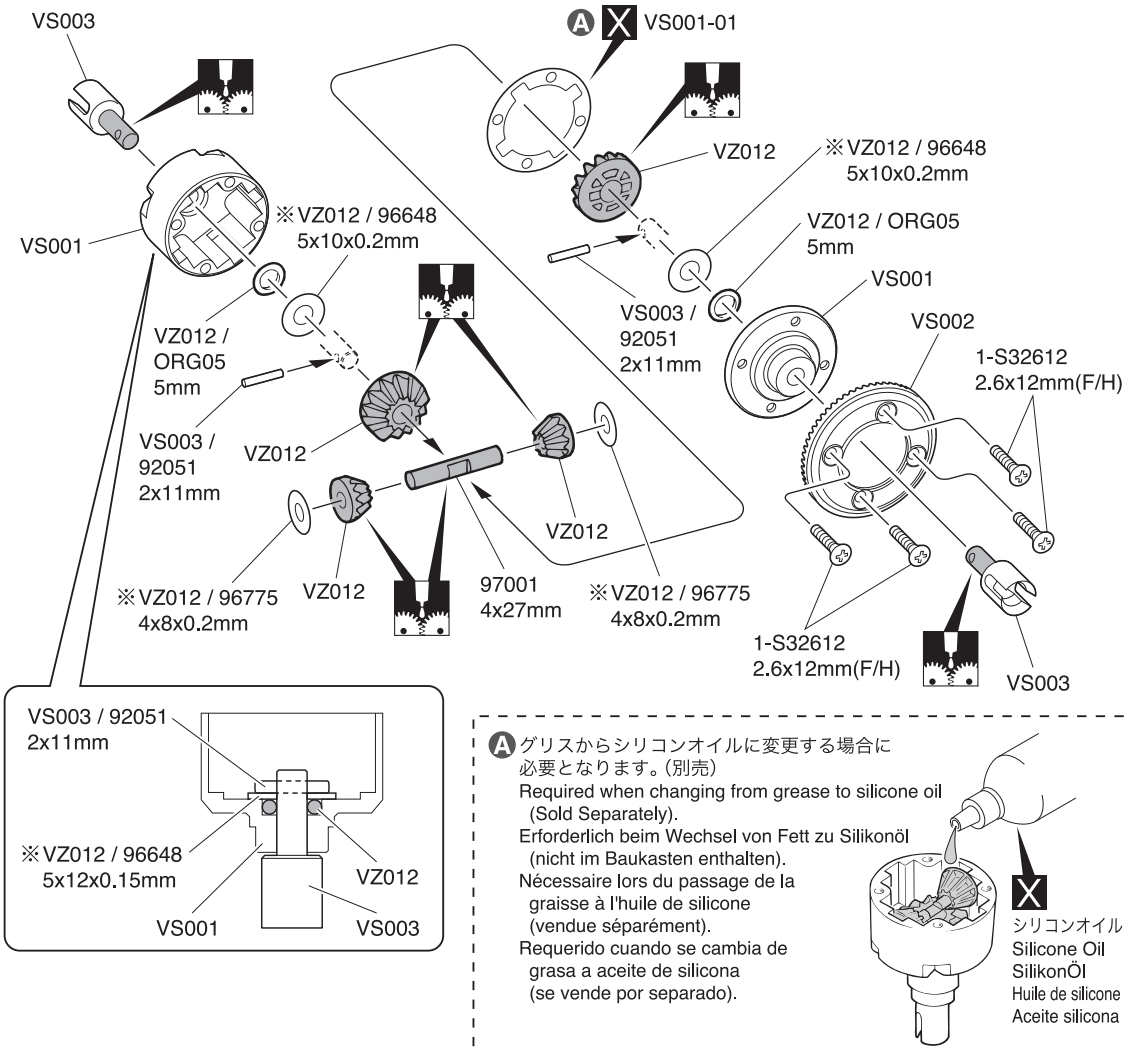

Ⓐグリスからシリコンオイルに変更する場合に必要となります。(別売)
Required when changing from grease to silicone oil (Sold Separately).
Erforderlich beim Wechsel von Fett zu Silikonöl (nicht im Baukasten enthalten).
Nécessaire lors du passage de la graisse à l'huile de silicone (vendue séparément).
Requerido cuando se cambia de grasa a aceite de silicona (se vende por separado).

1

2 x 11mm ピン
Pin Stift
Axe 2x11mm Pasador
2

5 x 10 x 0.2mm シム
Shim
Unterlegscheibe
Rondelle de callage
Arandela
2

デフジョイント
Differential Shaft
Welle Differential
Noix de cardan
Salida diferencial
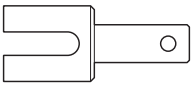 2

2.6 x 12mm サラビス
F/H Screw
SK Schraube
Vis F/H 2.6x12mm
Tornillo 2.6x12mm F/H
4

※ 代替パーツ品番
Substitute parts number
Artikelnummer des Ersatzteils
Numéro de pièce de remplacement
Número de piezas de sustitución

2

5mm Oリング
O-ring P5
O-Ring P5
Joint thorique P5
Junta Tórica P5
2

2 x 11mm ピン
Pin Stift
Axe 2x11mm Pasador
2

4 x 8 x 0.2mm シム
Shim
Unterlegscheibe
Rondelle de callage
Arandela
2

5 x 10 x 0.2mm シム
Shim
Unterlegscheibe
Rondelle de callage
Arandela
2

4 x 27mm シャフト
Shaft Welle
Axe 4x27mm Eje 4x27mm
1

デフジョイント
Differential Shaft
Welle Differential
Noix de cardan
Salida diferencial
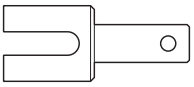 2

2.6 x 12mm サラビス
F/H Screw
SK Schraube
Vis F/H 2.6x12mm
Tornillo 2.6x12mm F/H
4

※ 代替パーツ品番
Substitute parts number
Artikelnummer des Ersatzteils
Numéro de pièce de remplacement
Número de piezas de sustitución

3 2スピードミッション / 2 Speed Changer
2-Gang-Getriebe / Boite de vitesse / Cambio 2 velocidades

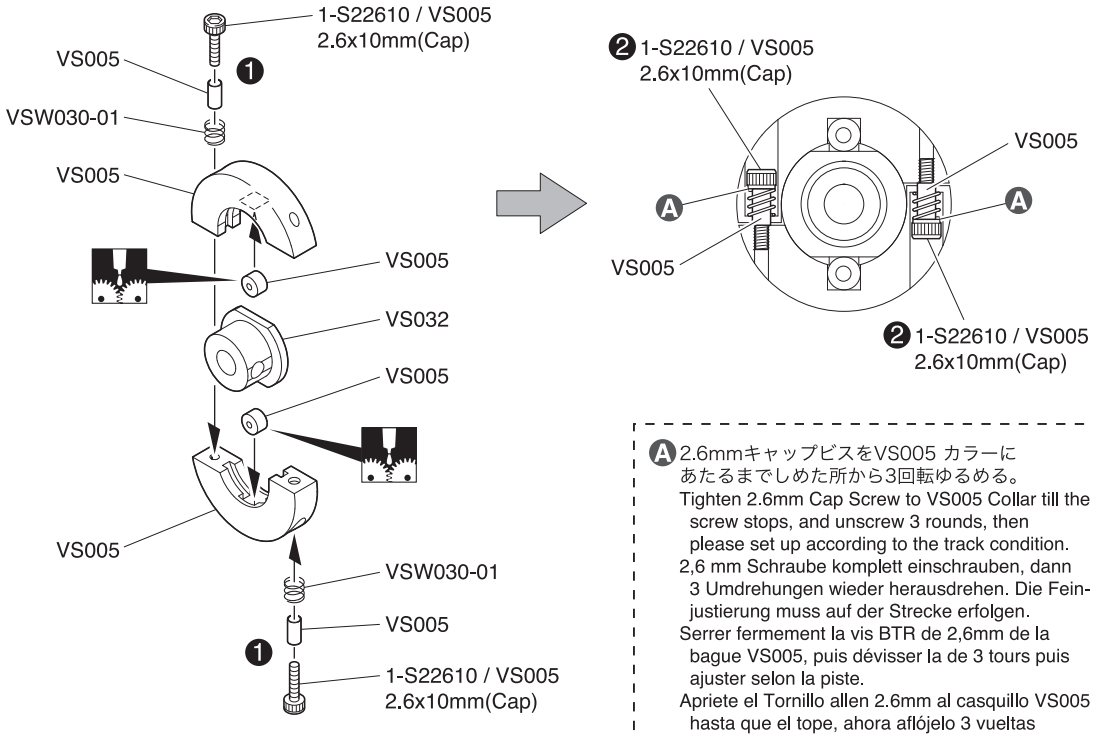

Ⓐ 2.6mmキャップビスをVS005 カラーにあたるまでしめた所から3回転ゆるめる。
Tighten 2.6mm Cap Screw to VS005 Collar till the screw stops, and unscrew 3 rounds, then please set up according to the track condition.
2,6 mm Schraube komplett einschrauben, dann 3 Umdrehungen wieder herausdrehen. Die Feinjustierung muss auf der Strecke erfolgen.
Serrer fermement la vis BTR de 2,6mm de la bague VS005, puis dévisser la de 3 tours puis ajuster selon la piste.
Apriete el Tornillo allen 2.6mm al casquillo VS005 hasta que el tope, ahora aflójelo 3 vueltas y ajuste según las condiciones de la pista.

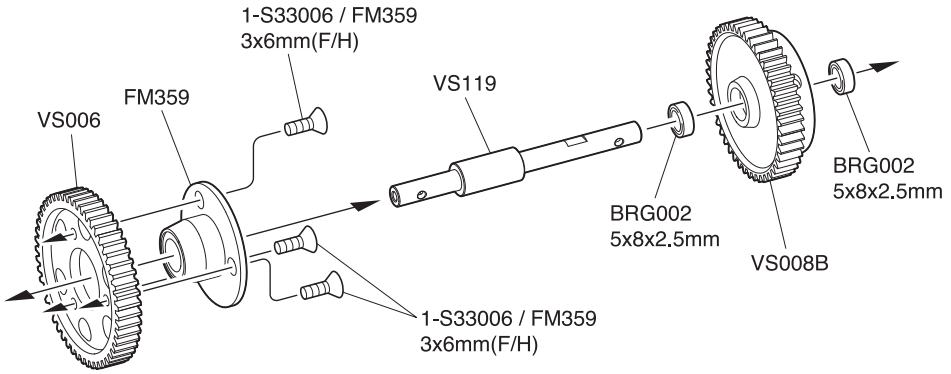

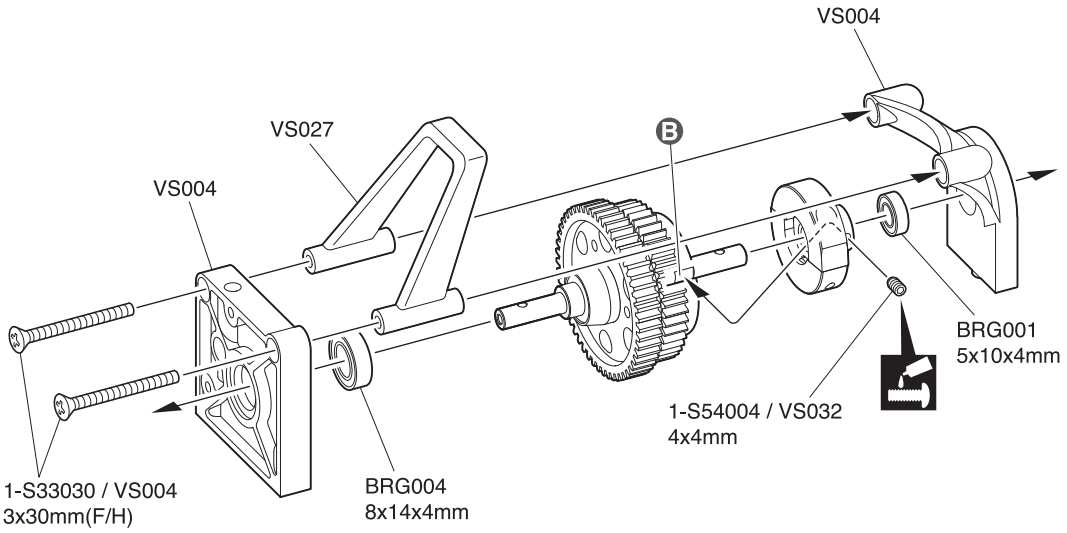

3

4 x 4mm セットビス
Set Screw
Gewindestift
Vis BTR 4x4mm
Prisionero 4x4mm

1

2.6 x 10mm キャップビス
Cap Screw
Inbusschraube
Vis
Tornillo allen

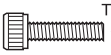
2

3 x 6mm サラビス
F/H Screw
SK Schraube
Vis F/H 3x6mm
Tornillo 3x6mm F/H

3

3 x 30mm サラビス
F/H Screw
SK Schraube
Vis F/H 3x30mm
Tornillo 3x30mm F/H

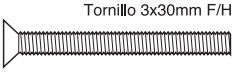
2

5mm ローラー
Roller Roller
Bille Casquillo

2

2.6 x 3 x 5.5mm カラー
Collar Gleitlager
Bague Casquillo

2

2速スプリング
2 Speed Spring Feder
Ressort Muelle

2

2 x 8mm ピン
Pin Stift
Axe 2x8mm Pasador

1

5 x 8 x 2.5mm ベアリング
Ball Bearing
Kugellager
Roulements à billes
Rodamiento

2

8 x 14 x 4mm ベアリング
Ball Bearing
Kugellager
Roulements à billes
Rodamiento

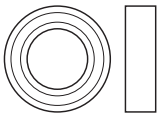
1

5 x 10 x 4mm ベアリング
Ball Bearing
Kugellager
Roulements à billes
Rodamiento

1

Ⓑ 平らな面にセットビスを固定する。
Firmly tighten the set screw onto the flat surface.
Ziehen Sie die Gewindestifte auf die ab-geflachten Flächen fest.
Vissez les vis type BTR sur les méplats.
Apriete los prisioneros firmemente en las partes planas del eje.

※ 代替パーツ品番
Substitute parts number
Artikelnummer des Ersatzteils
Numéro de pièce de remplacement
Número de piezas de sustitución

4 ブレーキ / Brake
Bremse / Frein / Freno

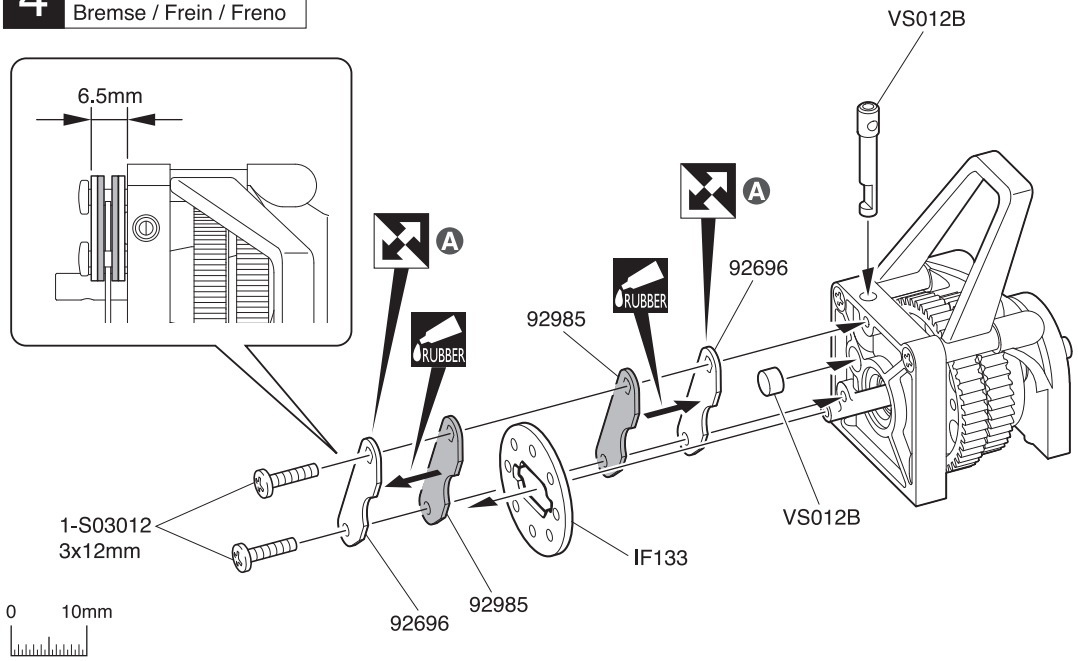

4

ブレーキシャフト
Brake Shaft
Bremsewelle
Axe frein
Eje freno

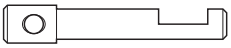
1

ブレーキピストン
Brake Piston
Bremse Kolben
Piston frein
Pistón freno

1

3 x 12mm ビス
Screw
LK Schraube
Vis 3x12mm
Tornillo 3x12mm

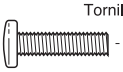
2

A
上
Top
Oben
Haut
Arriba

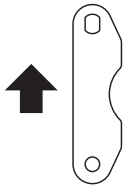

5 センターギヤボックス / Center Gearbox / Die mittlere Getriebegehäuse
Carter de différentiel central / Caja central

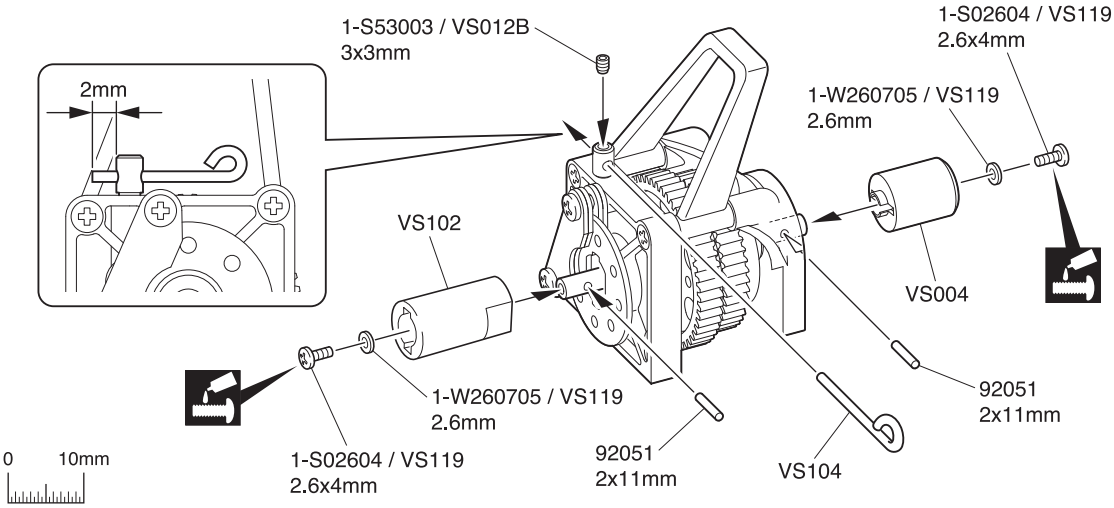

5

3 x 3mm セットビス
Set Screw
Gewindestift
Vis BTR 3x3mm
Prisionero 3x3mm

1

2.6 x 4mm ビス
Screw
LK Schraube
Vis 2.6x4mm
Tornillo 2.6x4mm

2

2.6 x 7 x 0.5mm ワッシャー
Washer
Scheibe
Rondelle 2.6mm
Arandela 2.6mm

2

2 x 11mm ピン
Pin
Stift
Axe 2x11mm
Pasador

2

6 センターギヤボックス / Center Gearbox / Die mittlere Getriebegehäuse
Carter de différentiel central / Caja central

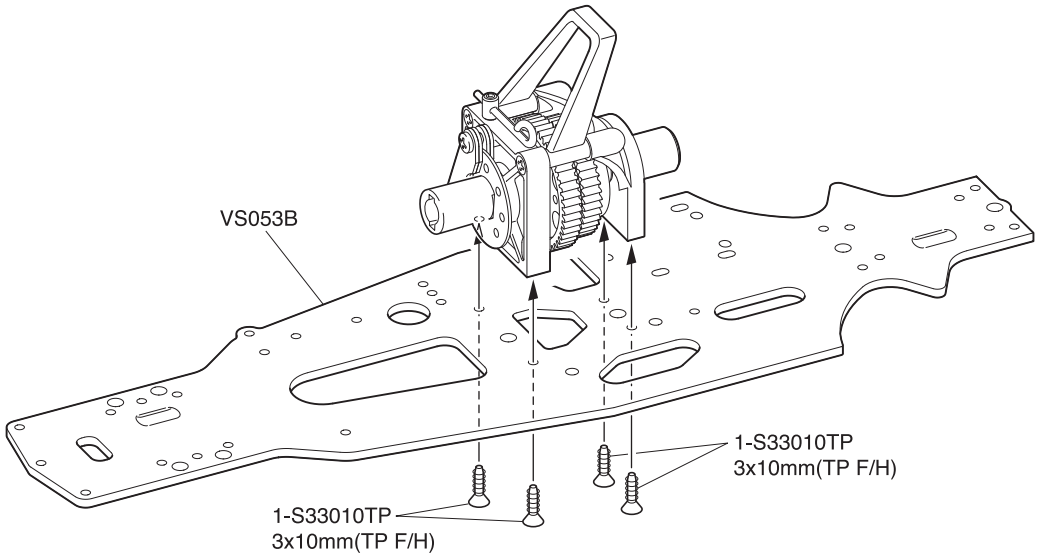

6

3 x 10mm TPサラビス
TP F/H Screw
SK Treibschraube
Vis TP F/H 3x10mm
Tornillo 3x10mm TP F/H

4

7 ステアリング / Steering
Lenkung / Direction / Dirección

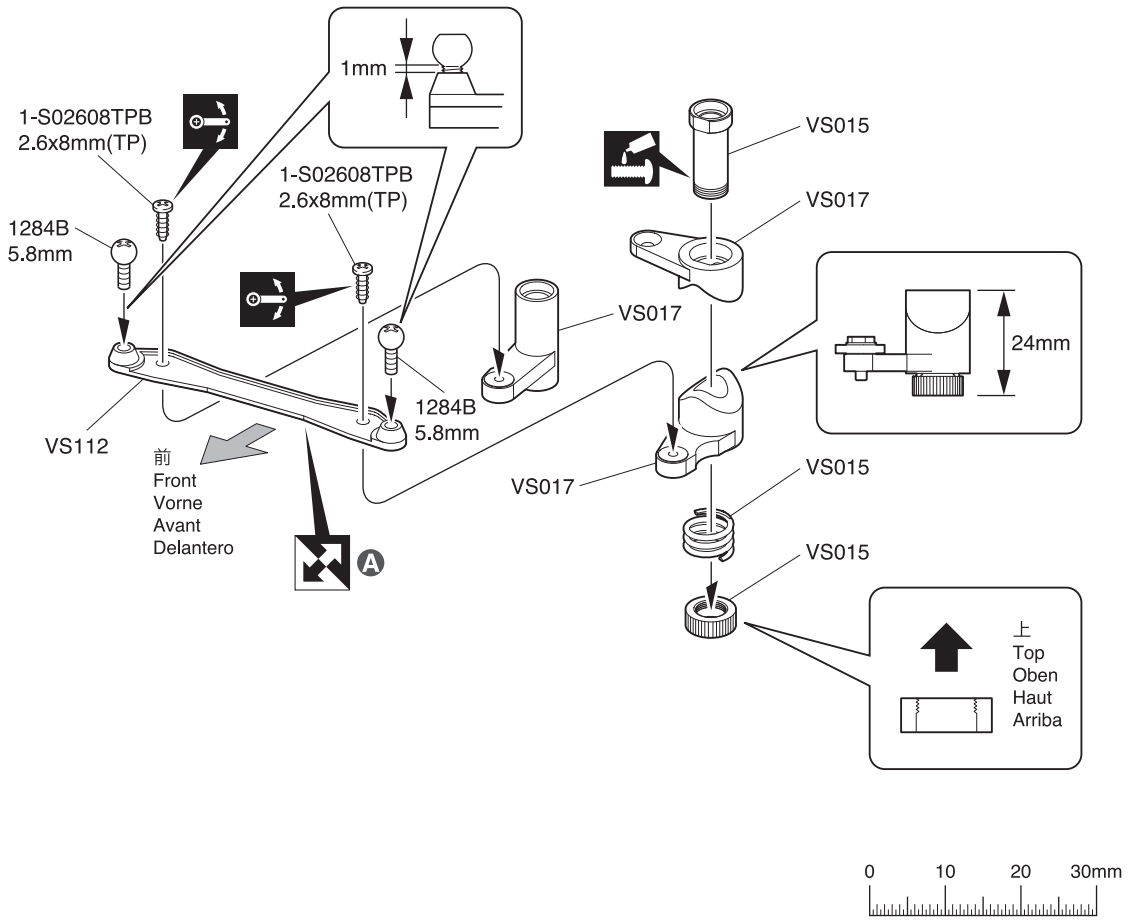

7

2.6 x 8mm TPビス
TP Screw
LK Treibschr
Vis TP 2.6x8mm
Tornillo 2.6x8mm TP

2

5.8mm ピロボール
Pillow Ball
Kugelschraube
Rotule 4.8mm
Rótula 4.8mm

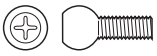
2

サーボセイバーナット
Servo Saver Nut
Servosaver-Mutter
Ecrou de sauve servo
Tuerca salvaservos

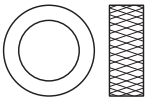
1

サーボセイバースプリング
Servo Saver Spring
Servosaver-Feder
Ressort de sauve servo
Muelle salvaservos

1

A 前
Front
Vorne
Avant
Delantero

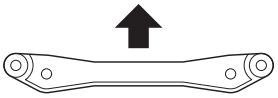

8 ステアリング / Steering
Lenkung / Direction / Dirección

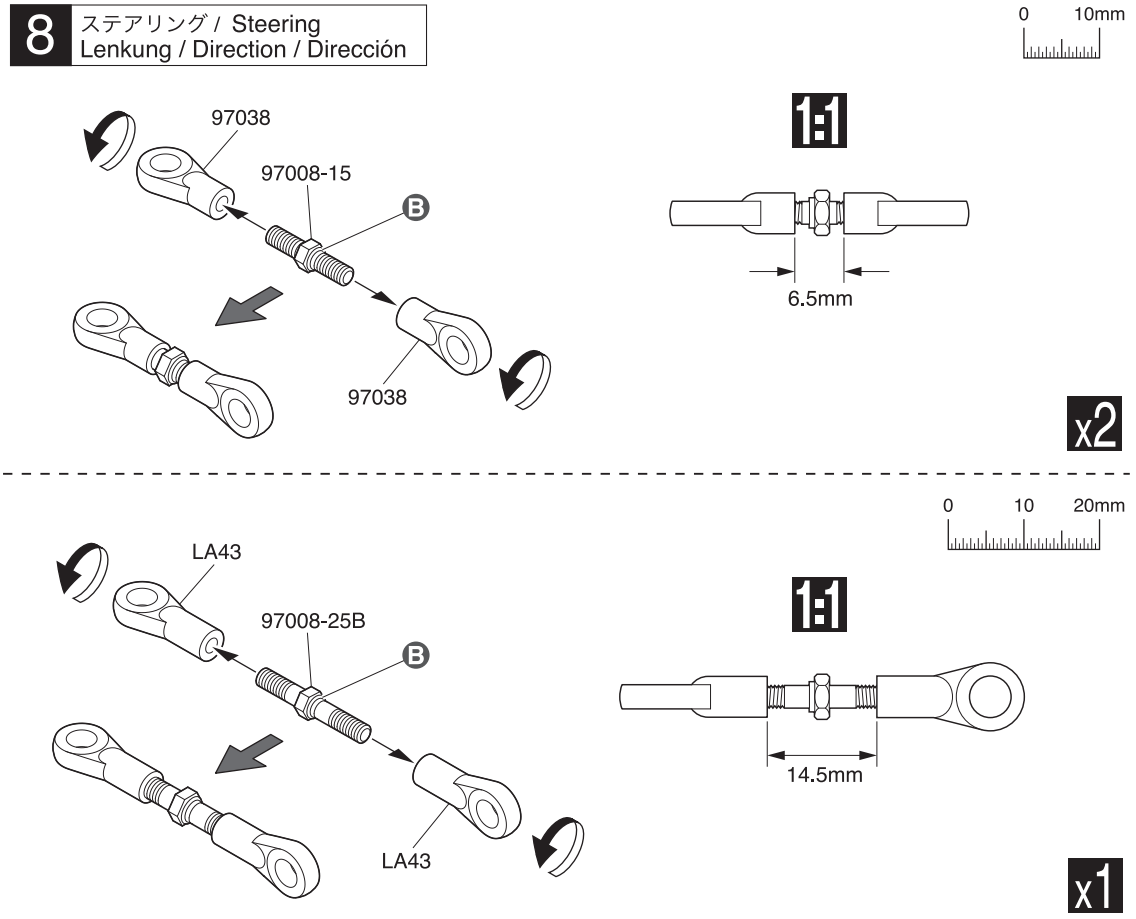

8

3 x 15mm アジャスタブルロッド
Adjustable Rod
Gewindestange
Biellette règlable
Tirante ajustable

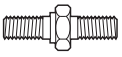
2

3 x 25mm アジャスタブルロッド
Adjustable Rod
Gewindestange
Biellette règlable
Tirante ajustable

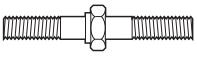
1

5.8mm ボールエンドS (97038)
Ball End S (97038)
Kugelpfanne S (97038)
Chape S (97038)
Rótula S (97038)

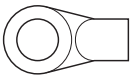
4

5.8mm ボールエンド (LA43)
Ball End (LA43)
Kugelpfanne (LA43)
Chape (LA43)
Rótula (LA43)

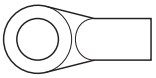
2

B 段のある方が逆ネジ。
The side with the step is a reverse screw.
Die markierte Seite hat ein Linksgewinde.
ThLe côté avec le déport est le pas inversé.
Lado con rosca inversa.

9 ステアリング / Steering
Lenkung / Direction / Dirección

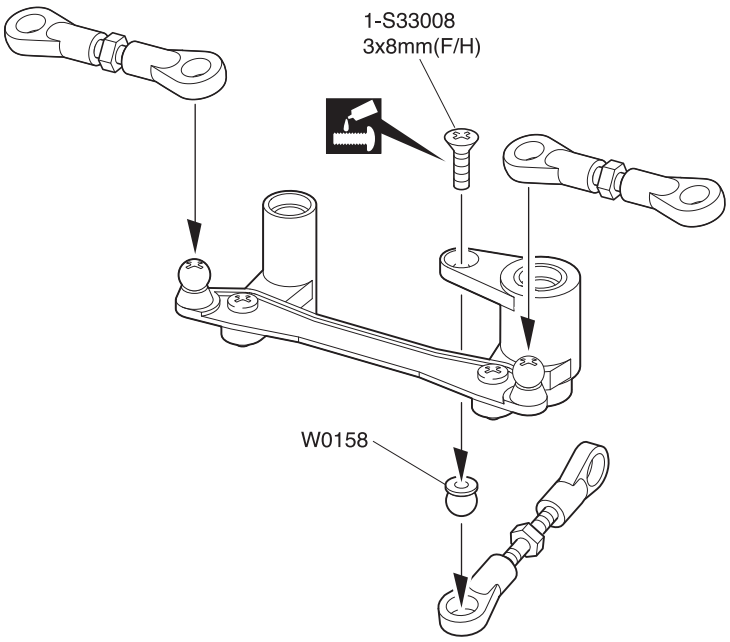

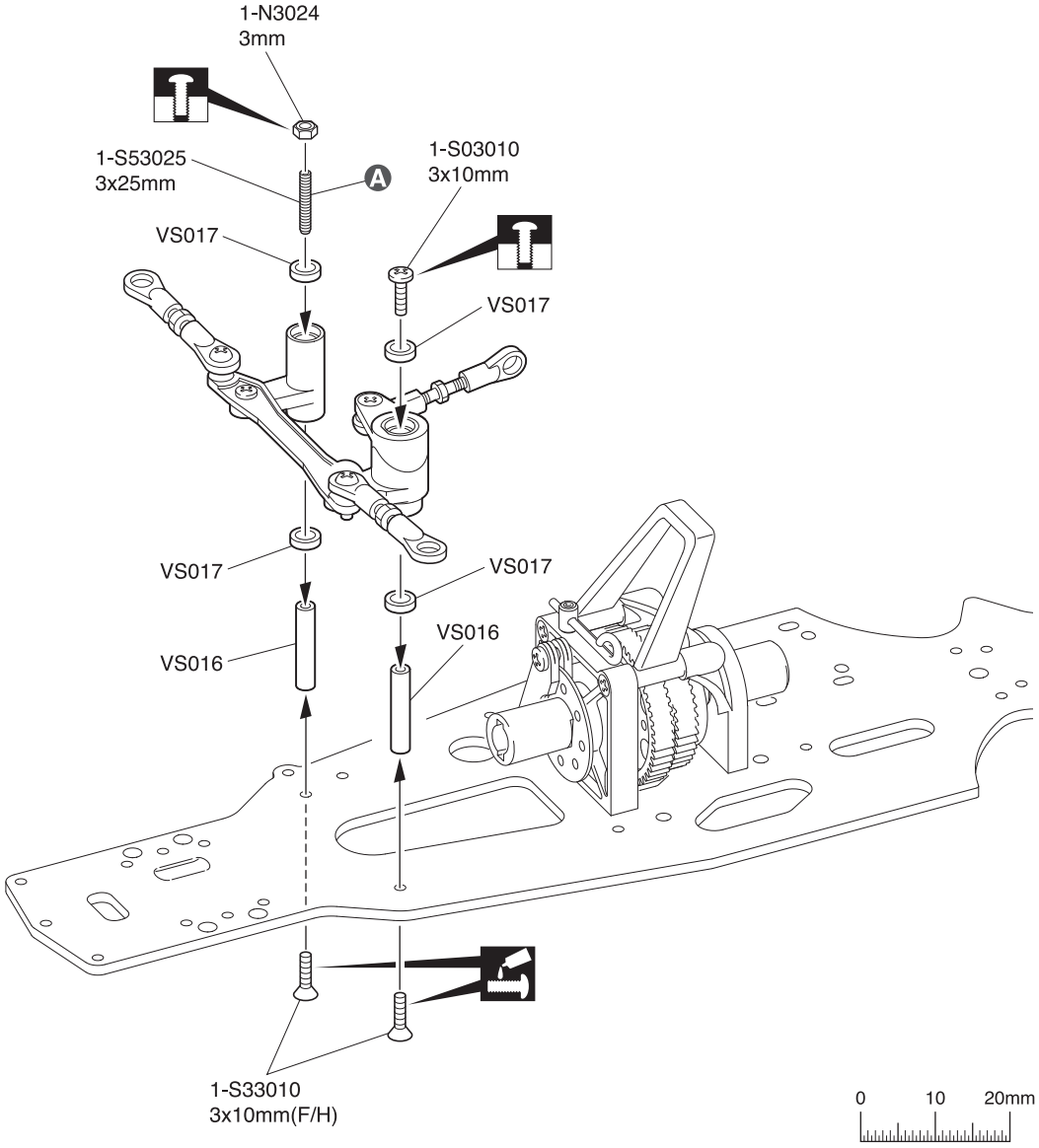

9

3 x 8mm サラビス
F/H Screw
SK Schraube
Vis F/H 3x8mm
Tornillo 3x8mm F/H

1

3 x 10mm サラビス
F/H Screw
SK Schraube
Vis F/H 3x10mm
Tornillo 3x10mm F/H

2

3 x 10mm ビス
Screw
LK Schraube
Vis 3x10mm
Tornillo 3x10mm

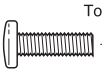

1

5.8mm 座付ボール
Flange Ball
Kugel mit Bund
Bille de rotule
Rotula

1

5 x 8 x 2.5mm プラメタル
Plastic Bushing
Kunststofflager
Palier plastique
Casquillo plástico

4

3 x 25mm セットビス
Set Screw
Gewindestift
Vis BTR 3x25mm
Prisionero 3x25mm

1

3mm ナット
Nut
Mutter
Ecrou
Tuerca 3mm

1

A

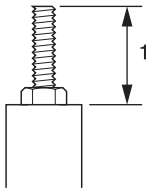

10 フロントギヤボックス / Front Gearbox / Vorderes Getriebegehäuse
Carter de différentiel avant / Caja de transmisión Delantero

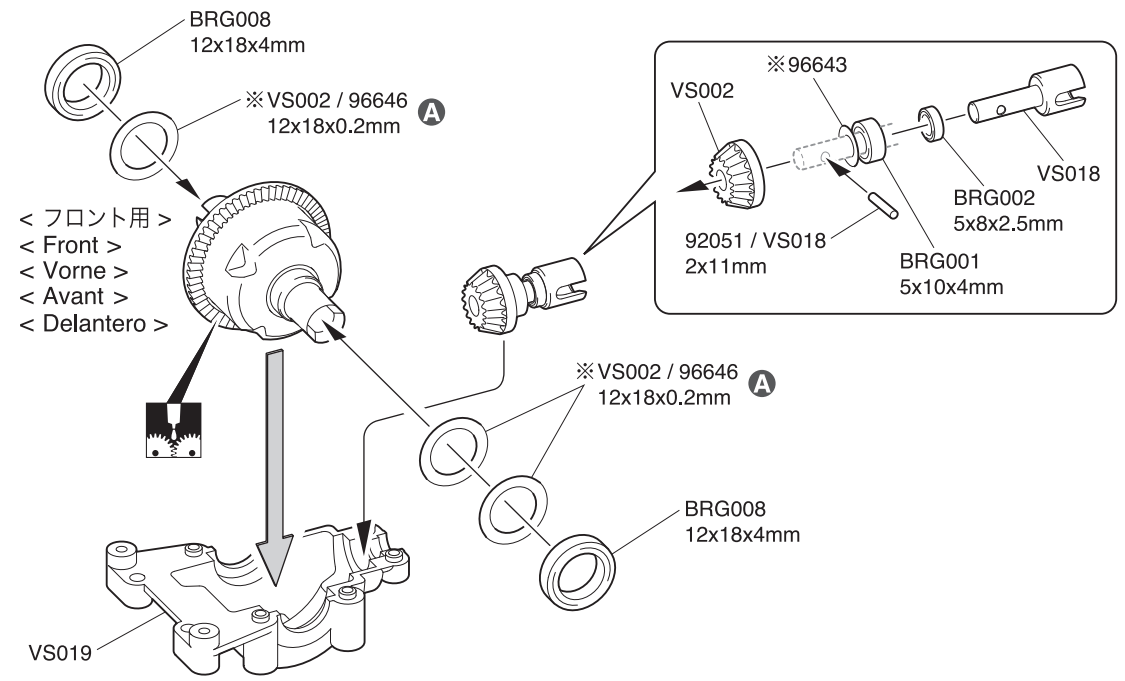

11 フロントギヤボックス / Front Gearbox / Vorderes Getriebegehäuse
Carter de différentiel avant / Caja de transmisión Delantero

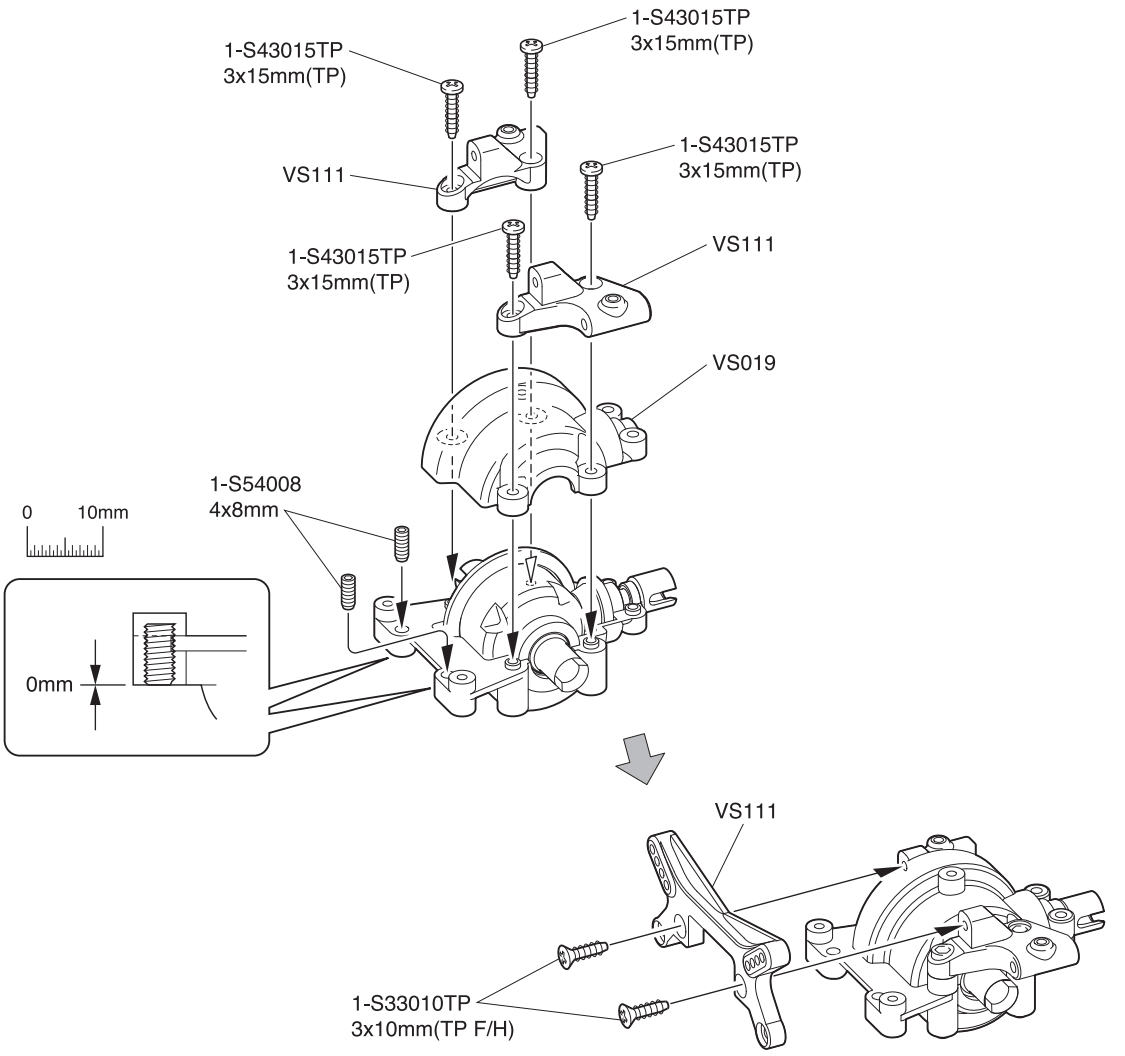

10

2 x 11mm ピン
Pin
Stift
Axe 2x11mm
Pasador
1

5 x 8 x 2.5mm ベアリング
Ball Bearing
Kugellager
Roulements à billes
Rodamiento
1

5 x 10 x 4mm ベアリング
Ball Bearing
Kugellager
Roulements à billes
Rodamiento
1

12 x 18 x 4mm ベアリング
Ball Bearing
Kugellager
Roulements à billes
Rodamiento
2

12 x 18 x 0.2mm シム
Shim
Unterlegscheibe
Rondelle de callage
Arandela
4

5 x 8 x 0.5mm シム
Shim
Unterlegscheibe
Rondelle de callage
Arandela
1

A 枚数を変えて、バックラッシュを調整する。
Adjust the backlash with the shims.
Spiel mit den Distanzscheiben justieren.
Ajuster le jeu avec les rondelles.
Ajustar la holgura con las arandelas.

※ 代替パーツ品番
Substitute parts number
Artikelnummer des Ersatzteils
Numéro de pièce de remplacement
Número de piezas de sustitución

11

3 x 15mm TPビス
TP Screw
LK Treibschr
Vis TP 3x15mm
Tornillo 3x15mm TP
4

3 x 10mm TPサラビス
TP F/H Screw
SK Treibschraube
Vis TP F/H 3x10mm
Tornillo 3x10mm TP F/H
2

4 x 8mm セットビス
Set Screw
Gewindestift
Vis BTR 4x8mm
Prisionero 4x8mm
2

12 フロントサスペンション / Front Suspension / Vordere Aufhängung Suspension avant / Suspensión Delantero

L

VS020
VSW006
BRG014
10x15x4mm
VS019
VS019
VS021
1-S03012
3x12mm
VS020
1284B
5.8mm
VS020
1284B
5.8mm
A
97029
9mm
VS020 /
VZ210B
VZ005
BRG006
6x12x4mm
92051
2x11mm
1-N4056FN
4mm
VS102
97029
9mm
VS020 /
VZ210B

R

VZ005
B
VS019

L/R

六角レンチ (5mm)
Hex Wrench (5mm)
Sechskantschlüssel (5mm)
Clé Hexagonale (5mm)
Llave Allen (5mm)

VS020 /
VZ210B
97029
9mm

3.5mm
97029
9mm
六角レンチ (2.5mm)
Hex Wrench (2.5mm)
Sechskantschlüssel (2.5mm)
Clé Hexagonale (2.5mm)
Llave Allen (2.5mm)

0 10mm
4mm

12

3 x 12mm ビス
Screw
LK Schraube
Vis 3x12mm
Tornillo 3x12mm

2

4mm フランジ付ナイロンナット
Flanged Nylon Nut
Stoppmutter
Ecrou Nylstop épaulé
Tuerca nylon con collarín

2

2 x 11mm ピン
Pin
Stift
Axe 2x11mm
Pasador

2

5.8mm ピロボール
Pillow Ball
Kugelschraube
Rotule 5.8mm
Rótula 5.8mm

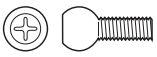

4

9mm ピロボールナット
Pillow Ball Nut
Kugelschraube
Ecrou de rotule
Prisioneros 9mm ajuste mangueta

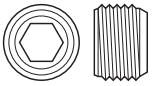

4

3 x 57mm シャフト
Shaft
Welle
Axe 3x57mm
Eje 3x57mm

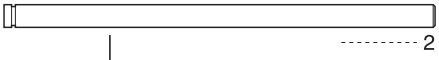

2

9mm ピロボール
Pillow Ball
Kugelschraube
Rotule 9mm
Rótula 9mm

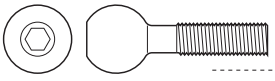

4

6 x 12 x 4mm ベアリング
Ball Bearing
Kugellager
Roulements à billes
Rodamiento

2

10 x 15 x 4mm ベアリング
Ball Bearing
Kugellager
Roulements à billes
Rodamiento

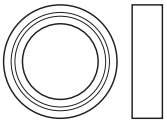

2

A Lのマーク
Marked "L"
L links markiert
Marqué "L"
"L" derecha

B Rのマーク
Marked "R"
R links markiert
Marqué "R"
"R" derecha

13 フロントサスペンション / Front Suspension / Vordere Aufhängung Suspension avant / Suspensión Delantero

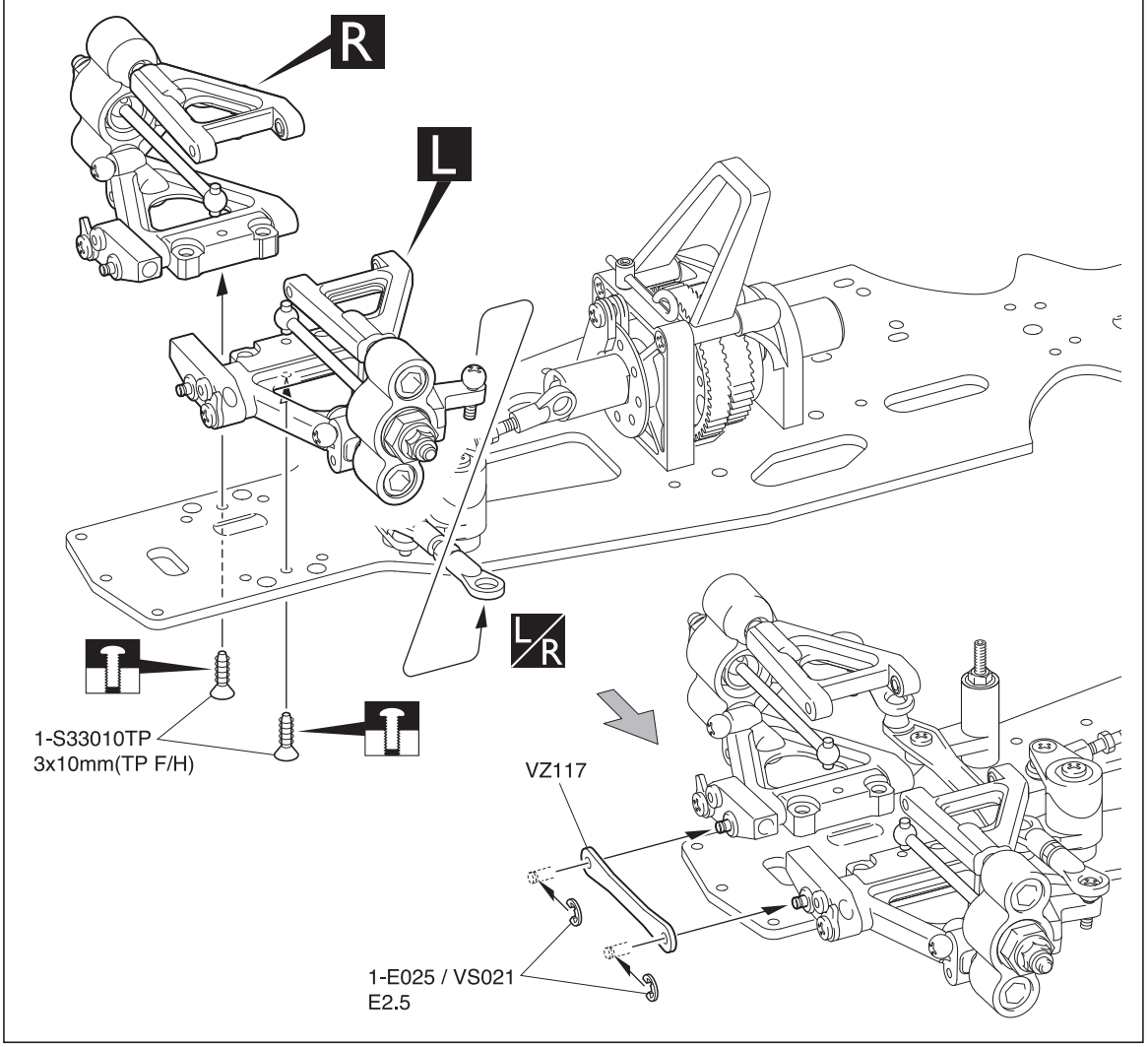

13

3 x 10mm TPサラビス
TP F/H Screw
SK Treibschraube
Vis TP F/H 3x10mm
Tornillo 3x10mm TP F/H ---------- 2

E2.5 Eリング
E-ring
E-Ring E2.5
Clips 2.5mm
Clip E2.5 ---------- 2

14 フロントサスペンション / Front Suspension / Vordere Aufhängung Suspension avant / Suspensión Delantero

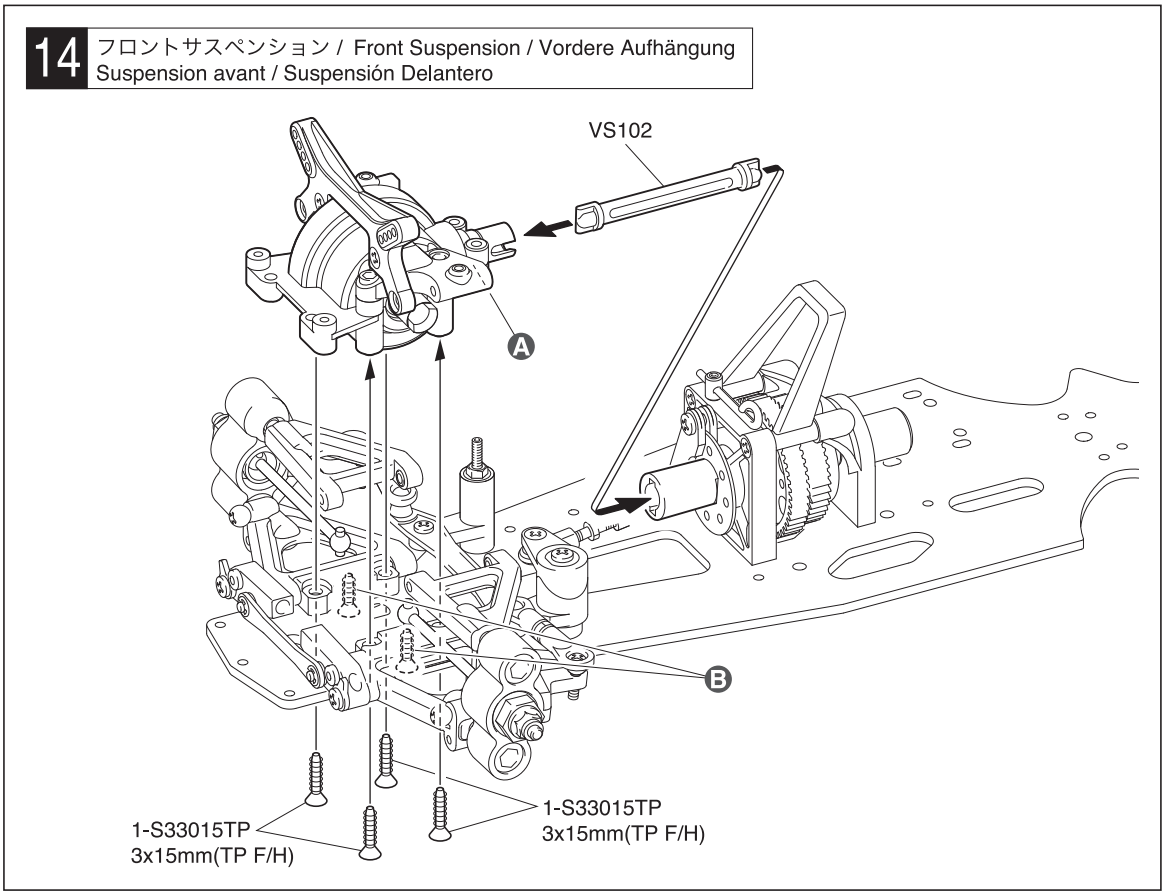

14

3 x 15mm TPサラビス
TP F/H Screw
SK Treibschraube
Vis TP F/H 3x15mm
Tornillo 3x15mm TP F/H ---------- 4

A フロントバルクVS019とステアリングプレートVS112が干渉する場合は図の部分を削る。
Cut off the shaded portion if the Front Bulk VS019 interferes with the Steering Plate VS112.
Markierten Bereich ausschneiden, falls die Lenkungsplatte den Getriebekasten beruehrt.
Découper la partie grisée si la cellule avant VS019 interfère avec la platine de direction VS112.
Cortar la zona oscurecida si la caja delantera VS019 contacta con la Placa de Dirección.

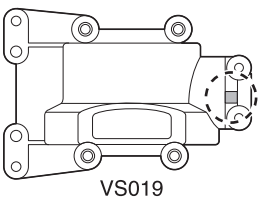

VS019

B 仮止めしていたビスもしめる。
Securely tighten the screws that were only temporarily installed earlier.
Schrauben jetzt gut festziehen, die zuvor nur provisorisch eingedreht waren
Fixer temporairement ces vis !
Fije los tornillos que habían sido apretados de forma provisional.

15 フロントサスペンション / Front Suspension / Vordere Aufhängung Suspension avant / Suspensión Delantero

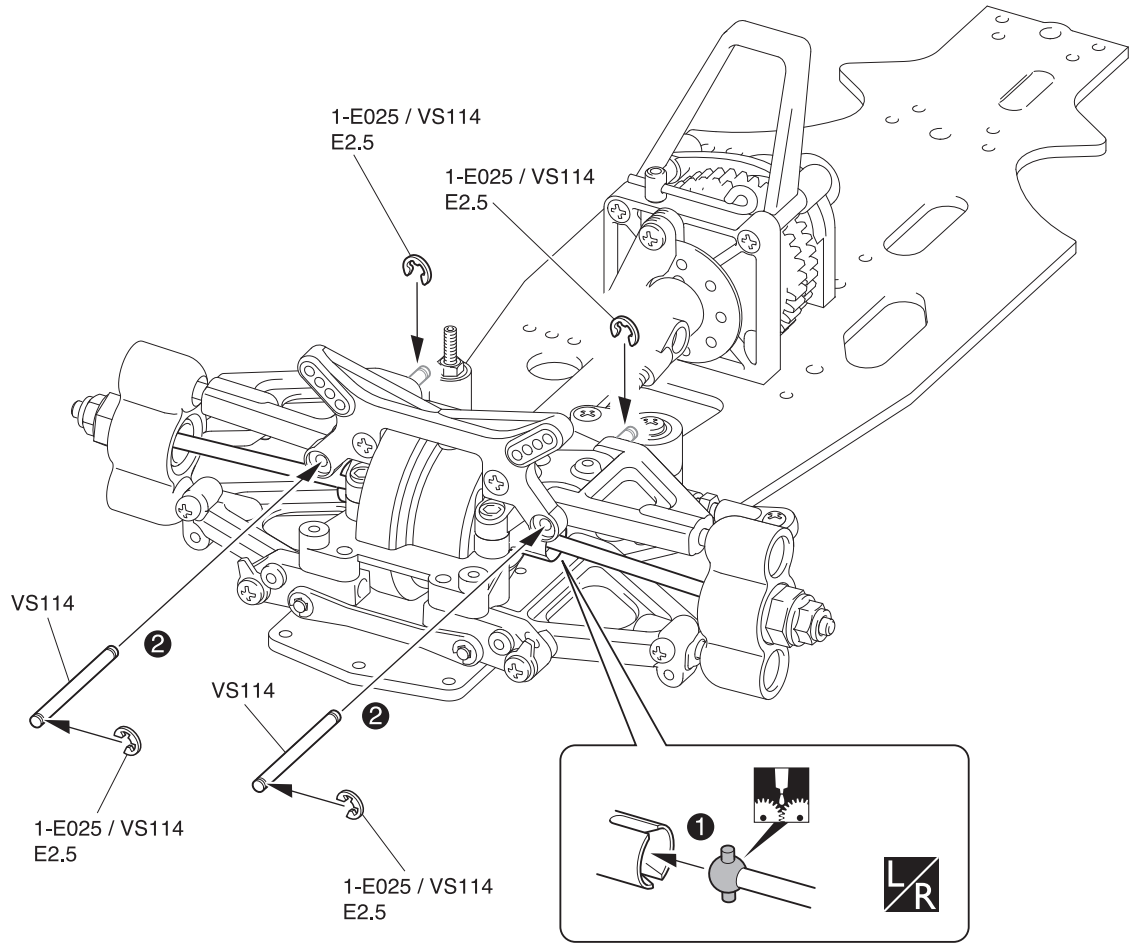

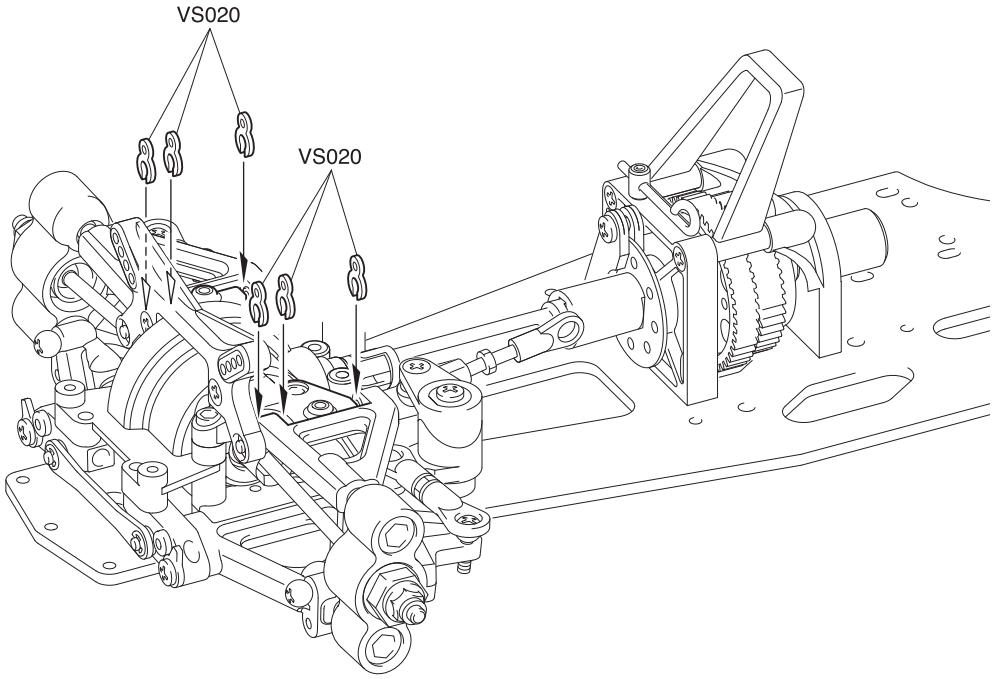

15

E2.5 Eリング
E-ring
E-Ring E2.5
Clips 2.5mm
Clip E2.5

---------- 4

3 x 39mm シャフト
Shaft
Welle
Axe 3x39mm
Eje 3x39mm

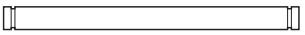 ---------- 2

16 バンパー / Bumper / Stoßstange / Pare-choc / Parachoques

97016B
97016B
1-S03010TP 3x10mm(TP)
1-N3024 3mm
VZ007
1-S03010TP 3x10mm(TP)
1-S03010TP 3x10mm(TP)
VZ007
VS117
1-S03010TP 3x10mm(TP)
1-S33010 3x10mm(F/H)

17 リヤギヤボックス / Rear Gearbox / Hintere Getriebegehäuse / Carter de différentiel arrière / Caja de transmisión Trasera

BRG008 12x18x4mm
※VS002 / 96646 12x18x0.2mm Ⓐ
92051 / VS018 2x11mm
※96643
VS002
VS018
BRG002 5x8x2.5mm
BRG001 5x10x4mm
< リヤ用 >
< Rear >
< Hinten >
< Arrière >
< Trasero >
BRG008 12x18x4mm
※VS002 / 96646 12x18x0.2mm Ⓐ
VS025B
1-S03015TP 3x15mm(TP)
1-S23015 3x15mm(Cap)
1-S03006 3x6mm(R/H)
VS111
VS025B

16

3 x 10mm TPビス
TP Screw LK Treibschr
Vis TP 3x10mm Tornillo 3x10mm TP
6

3 x 10mm サラビス
F/H Screw SK Schraube
Vis F/H 3x10mm Tornillo 3x10mm F/H
3

3mm ナイロンナット
Nylon Nut Kunststoffmutter
Ecrou nylon Tuerca Nylon
3

17

3 x 6mm ビス
Screw RK Schraube
Vis 3x6mm Tornillo 3x6mm
1

3 x 15mm TPビス
TP Screw LK Treibschr
Vis TP 3x15mm Tornillo 3x15mm TP
2

2 x 11mm ピン
Pin Stift
Axe 2x11mm Pasador
1

5 x 8 x 2.5mm ベアリング
Ball Bearing Kugellager
Roulements à billes Rodamiento
1

5 x 10 x 4mm ベアリング
Ball Bearing Kugellager
Roulements à billes Rodamiento
1

12 x 18 x 4mm ベアリング
Ball Bearing Kugellager
Roulements à billes Rodamiento
2

12 x 18 x 0.2mm シム
Shim Unterlegscheibe
Rondelle de callage Arandela
4

5 x 8 x 0.5mm シム
Shim Unterlegscheibe
Rondelle de callage Arandela
1

3 x 15mm キャップビス
Cap Screw Inbusschraube
Vis Tornillo allen
2

Ⓐ 枚数を変えて、バックラッシュを調整する。
Adjust the backlash with the shims.
Spiel justieren, wie dargestellt.
Ajuster le jeu avec les rondelles.
Ajustar la holgura con las arandelas.

※ 代替パーツ品番
Substitute parts number
Artikelnummer des Ersatzteils
Numéro de pièce de remplacement
Número de piezas de sustitución

18 リヤサスペンション / Rear Suspension / Hintere Aufhängung Suspension arrière / Suspensión Trasera

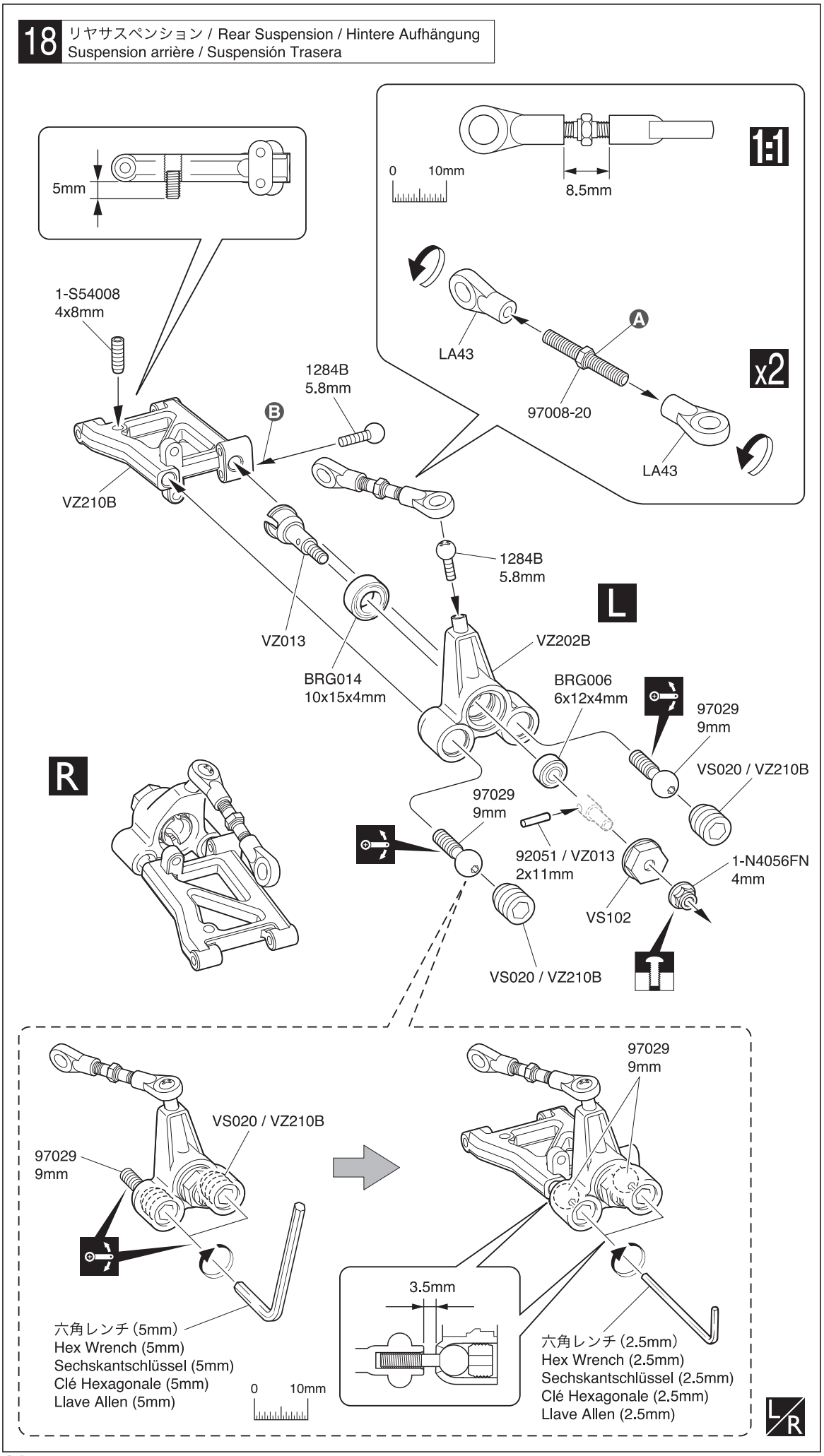

18

4mm フランジ付ナイロンナット
Flanged Nylon Nut
Stoppmutter
Ecrou Nylstop épaulé
Tuerca nylon con collarín

2

2 x 11mm ピン
Pin Stift
Axe 2x11mm Pasador

2

5.8mm ピロボール
Pillow Ball Kugelschraube
Rotule 5.8mm Rótula 5.8mm

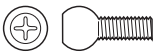

4

9mm ピロボールナット
Pillow Ball Nut
Kugelschraube
Ecrou de rotule
Prisioneros 9mm ajuste mangueta

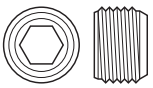

4

ホイールシャフト
Wheel Shaft Welle Felge
Axe Roue Salida rueda

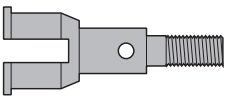

2

9mm ピロボール
Pillow Ball Kugelschraube
Rotule 9mm Rótula 9mm

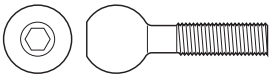

4

4 x 8mm セットビス
Set Screw Gewindestift
Vis BTR 4x8mm Prisionero 4x8mm

2

6 x 12 x 4mm ベアリング
Ball Bearing Kugellager
Roulements à billes Rodamiento

2

10 x 15 x 4mm ベアリング
Ball Bearing Kugellager
Roulements à billes Rodamiento

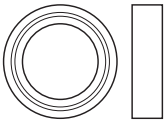

2

3 x 20mm アジャスタブルロッド
Adjustable Rod Gewindestange
Biellette règlable Tirante ajustable

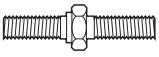

2

5.8mm ボールエンド (LA43)
Ball End (LA43) Kugelpfanne (LA43)
Chape (LA43) Rótula (LA43)

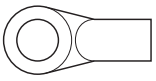

4

A 段のある方が逆ネジ。
The side with the step is a reverse screw.
Die markierte Seite hat ein Linksgewinde.
ThLe côté avec le déport est le pas inversé.
Lado con rosca inversa.

B 下の穴を使用。
Use the holes on the bottom.
Unteres Loch waehlen.
Utiliser le trou du bas.
Utilice los agujeros de la parte inferior.

19 リヤサスペンション / Rear Suspension / Hintere Aufhängung Suspension arrière / Suspensión Trasera

R
1284B
5.8mm
A
VS025B
B
VZ018
VS025B
1-S33010
3x10mm(F/H)
VZ018
B
1-S33010
3x10mm(F/H)
VS023
VZ210B
L
L/R

19

スイングシャフト
Swing Shaft
Halbwelle
Cardan
Palier
2

3 x 59mm シャフト
Shaft
Welle
Axe 3x59mm
Eje 3x59mm
2

5.8mm ピロボール
Pillow Ball
Kugelschraube
Rotule 5.8mm
Rótula 5.8mm
2

3 x 10mm サラビス
F/H Screw
SK Schraube
Vis F/H 3x10mm
Tornillo 3x10mm F/H
2

A 上の穴を使用。
Use the uppermost holes.
Oberstes Loch waehlen.
Utiliser le trou le plus haut.
Utilice los agujeros superiores.

B Hのマーク
Marked “H”
H links markiert
Marqué “H”
"H" derecha

20 リヤダンパーステー / Rear Shock Stay / Hintere Dämpferbrücke Support amortisseurs arrière / Soporte amortiguadores trasero

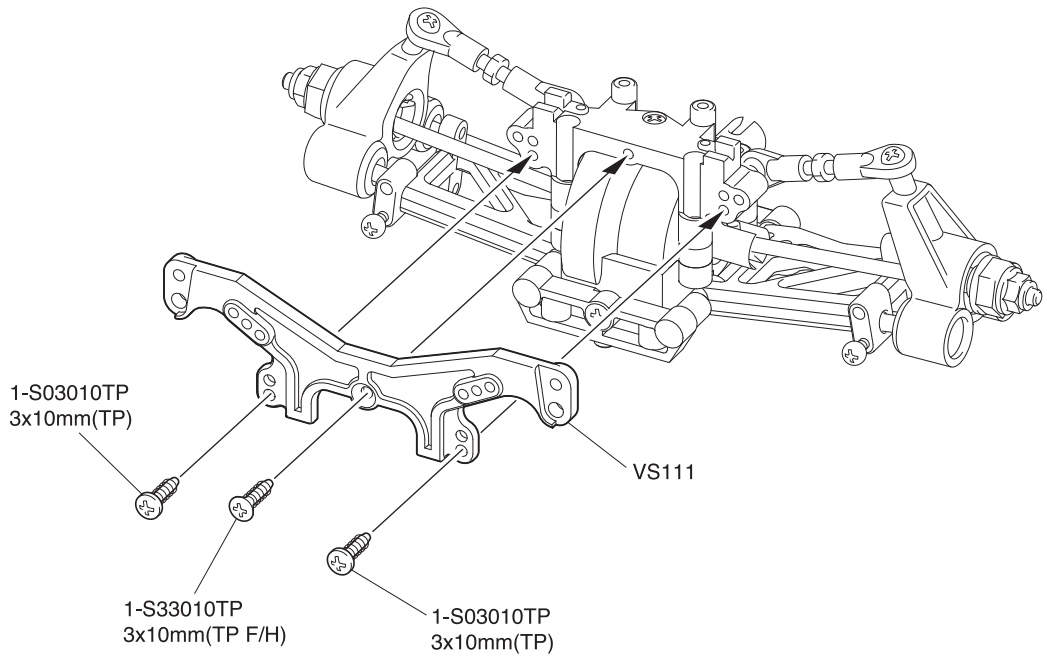

20

3 x 10mm TPサラビス
TP F/H Screw
SK Treibschraube
Vis TP F/H 3x10mm
Tornillo 3x10mm TP F/H
1

3 x 10mm TPビス
TP Screw
LK Treibschr
Vis TP 3x10mm
Tornillo 3x10mm TP
2

21 リヤサスペンション / Rear Suspension / Hintere Aufhängung Suspension arrière / Suspensión Trasera

1-S02608TPB
2.6x8mm(TP)

VS111

VS111

VS102

1-S33010TP
3x10mm(TP F/H)

1-S33010TP
3x10mm
(TP F/H)

1-S33010TP
3x10mm(TP F/H)

1-S33010TP
3x10mm(TP F/H)

21

3 x 10mm TPサラビス
TP F/H Screw
SK Treibschraube
Vis TP F/H 3x10mm
Tornillo 3x10mm TP F/H ---------- 8

2.6 x 8mm TPビス
TP Screw
LK Treibschr
Vis TP 2.6x8mm
Tornillo 2.6x8mm TP ---------- 2

22 リヤボディマウント / Rear Body Mounts / Hinteres Karrosseriestützen Fixations de carrosserie arrière / Soportes de carrocería Trasera

1-S03010TP
3x10mm(TP)

1-S03010TP
3x10mm(TP)

97016B

97016B

22

3 x 10mm TPビス
TP Screw
LK Treibschr
Vis TP 3x10mm
Tornillo 3x10mm TP ---------- 2

23 ステアリングサーボ / Steering Servo
Lenkservo / Servo de direction / Servo de dirección

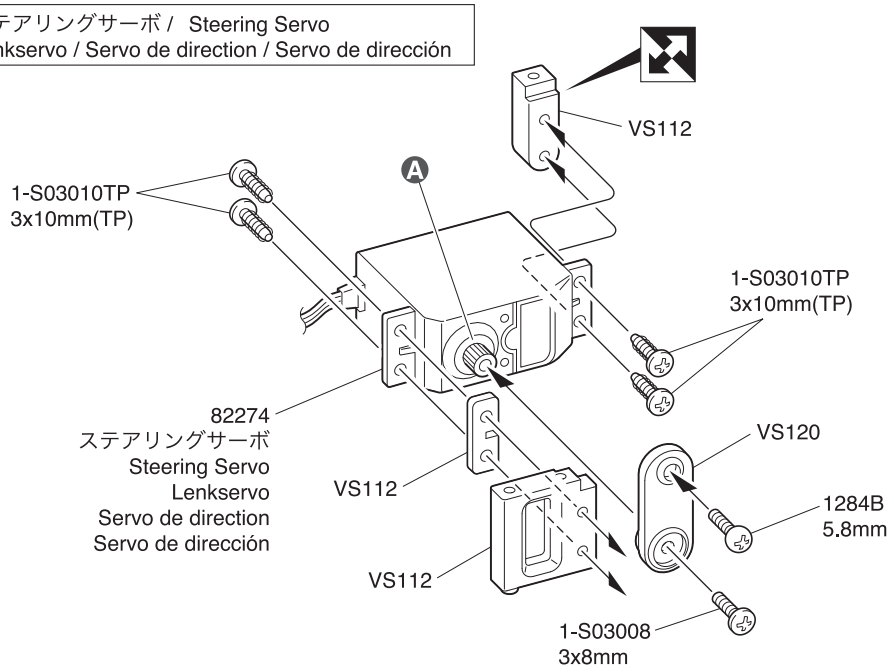

23

5.8mm ピロボール
Pillow Ball
Kugelschraube
Rotule 5.8mm
Rótula 5.8mm

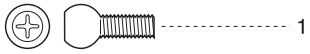

A 約10°の所をニュートラル位置に合わせる。
Neutral position must be at a 10 degree angle as shown in the drawing.
In der Neutralposition mufl der Servohebel einen Winkel von 10∞ haben, siehe Skizze.
La position du neutre doit avoir un angle de 10° comme indiqué sur le schéma.
La posición neutral debe estar a 10° tal y como muestra el dibujo.

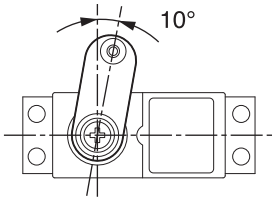

24 サーボセイバー / Servo Saver / Servo Saver
Sauve-servo / Salvaservos

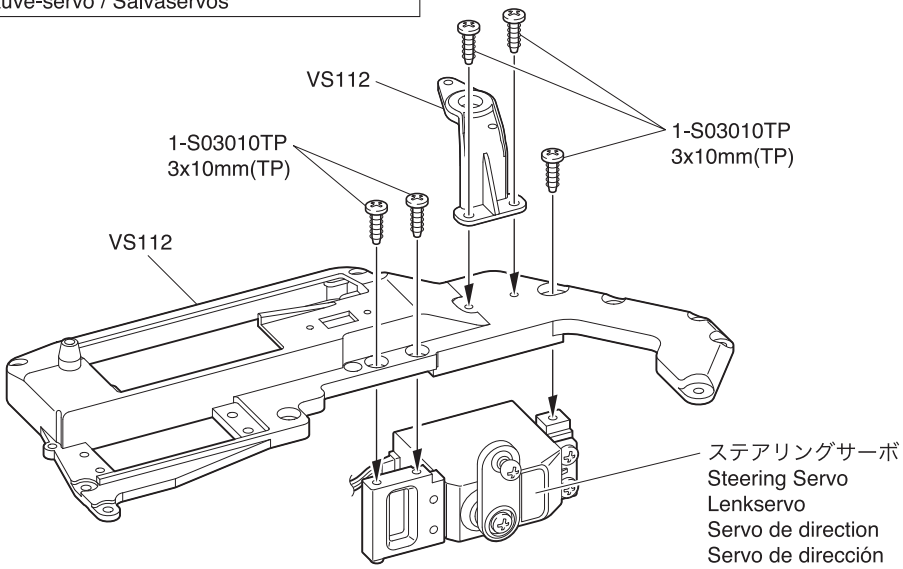

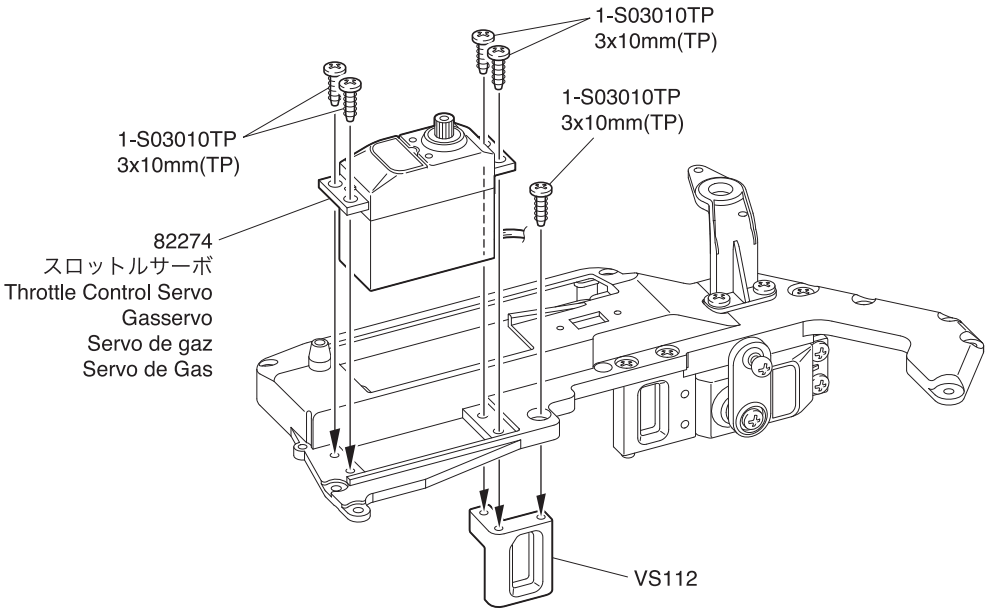

24

3 x 10mm TPビス
TP Screw
LK Treibschr
Vis TP 3x10mm
Tornillo 3x10mm TP

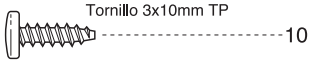

25 スイッチ / Switch / Schalter Interrupteur / Interruptor

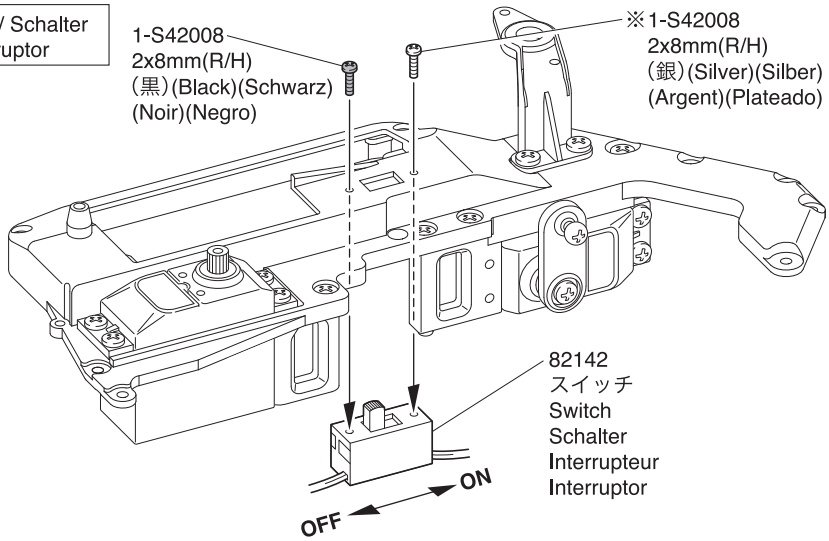

25

2 x 8mm ビス
Screw
RK Schraube
Vis 2x8mm
Tornillo 2x8mm
2

※ 代替パーツ品番
Substitute parts number
Artikelnummer des Ersatzteils
Numéro de pièce de remplacement
Número de piezas de sustitución

26 メカボックス / Radio Box RC Box / Boîtier radio / Caja de radio

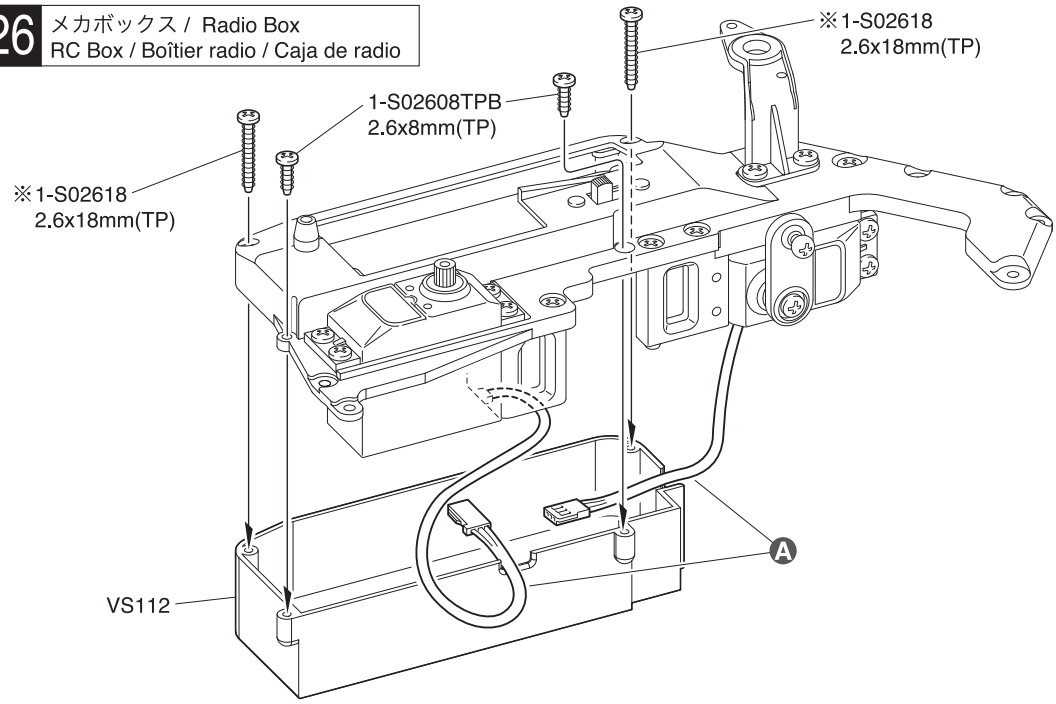

26

2.6 x 8mm TPビス
TP Screw
LK Treibschr
Vis TP 2.6x8mm
Tornillo 2.6x8mm TP
2

2.6 x 18mm TPビス
TP Screw
LK Treibschr
Vis TP 2.6x18mm
Tornillo 2.6x18mm TP
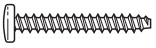 2

A サーボコードを通す。
Thread servo cord through.
Servokabel durchfuehren.
Passer les cables des servo ici.
Pasar los cables tal y como se indica.

※ 代替パーツ品番
Substitute parts number
Artikelnummer des Ersatzteils
Numéro de pièce de remplacement
Número de piezas de sustitución

27 メカボックス / Radio Box RC Box / Boîtier radio / Caja de radio

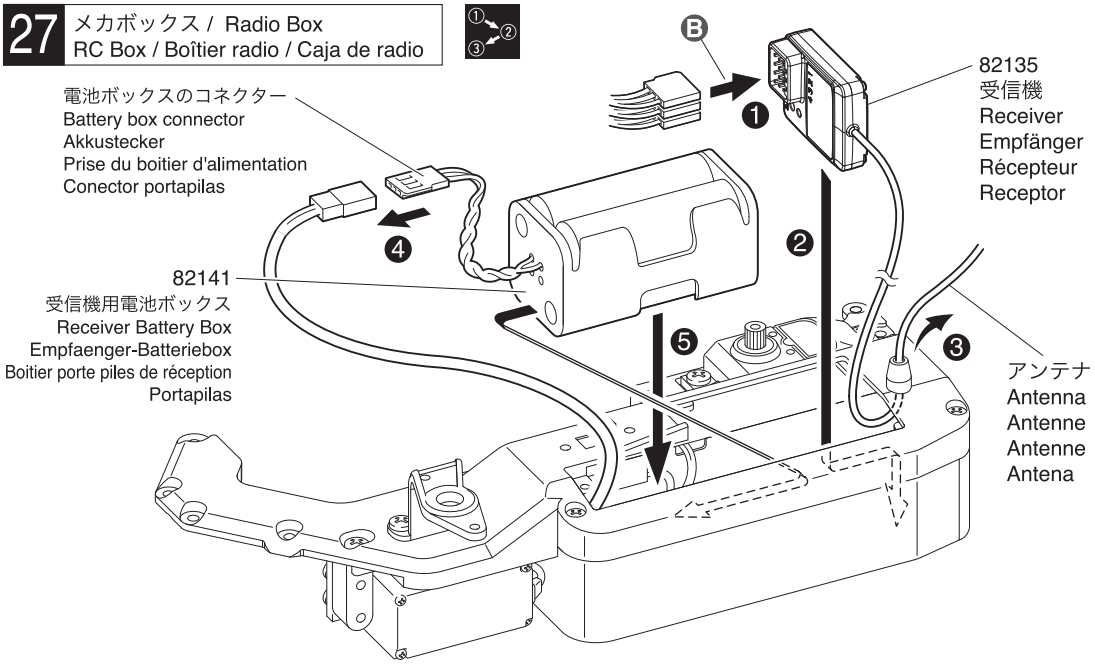

27

B コネクターを接続する。
Connect the servos to the receiver.
Verbinden Sie die Stecker.
Brancher les fiches.
Conectar.

VCC:
スイッチコネクター
Switch Connecter
Steckvorrichtung
Connecteur d'inter
Conector interruptor

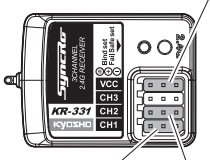

CH1:
ステアリング
サーボ
Steering Servo
Lenkservo
Servo de direction
Servo de dirección

CH2:
スロットル
サーボ
Throttle Servo
Gasservo
Servo de gaz
Servo de Gas

28 メカボックス / Radio Box
RC Box / Boîtier radio / Caja de radio

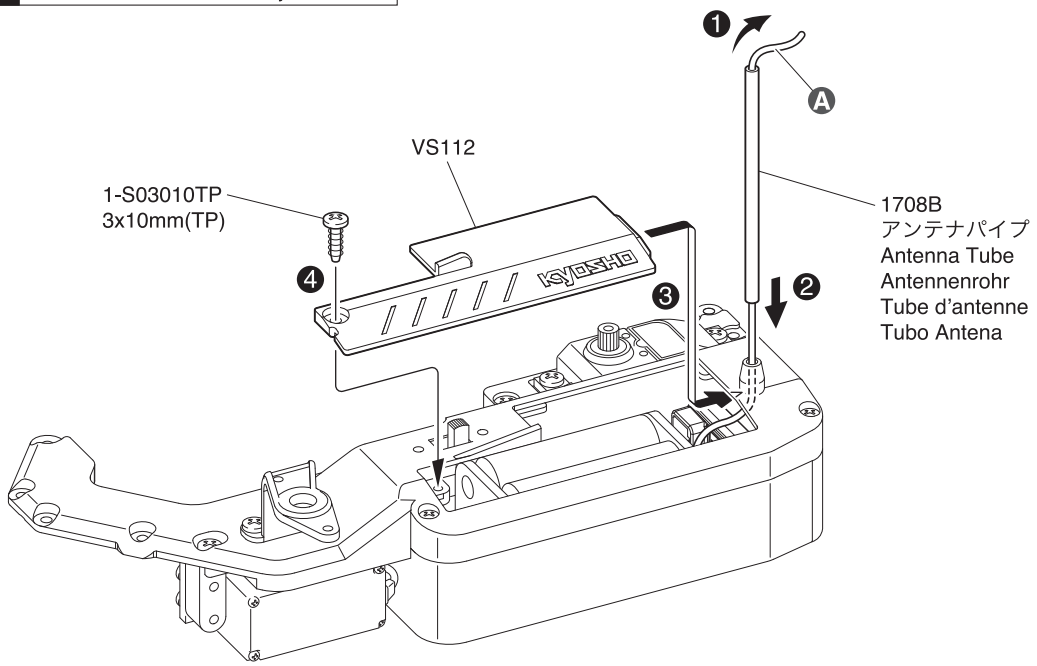

28

3 x 10mm TPビス
TP Screw
LK Treibschr
Vis TP 3x10mm
Tornillo 3x10mm TP

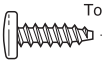 1

Ⓐ アンテナコードを通す。
Thread antenna cord through.
Antenne durchfuehren.
Passer le fil d'antenne ici.
Pasar el cable de antena

29 メカプレート / Radio Plate
Die Radioplatte / Platine radio / Bandeja de Radio

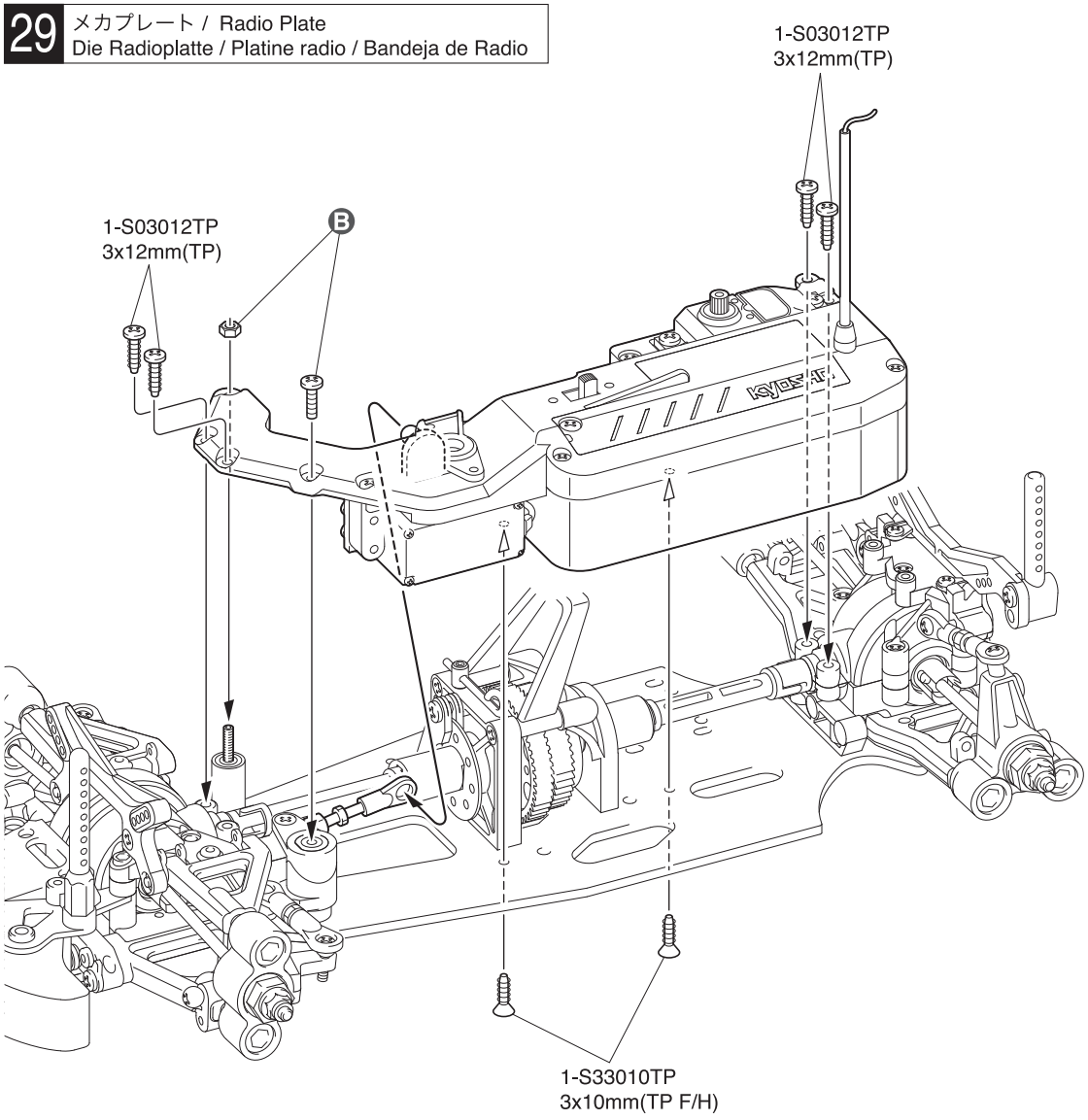

29

3 x 12mm TPビス
TP Screw
LK Treibschr
Vis TP 3x12mm
Tornillo 3x12mm TP

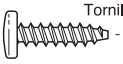 4

3 x 10mm TPサラビス
TP F/H Screw
SK Treibschraube
Vis TP F/H 3x10mm
Tornillo 3x10mm TP F/H

2

Ⓑ 9 で、仮止めしていたもの。
Use the screws that were tightened temporarily in Step 9.
Schrauben aus Baustufe 9 verwenden.
Fixer les vis qui étaient temporairement fixées à l'étape 9.
Utilice los tornillos apretados de manera provisional en 9.

30 クラッチ, マフラー / Clutch, Muffler / Kupplung, Resonanzrohr Embrayage, Echappement / Embrague, Escape

1-N3037F 3mm
74033 KE15SPエンジンユニット KE15SP Engine Unit KE15SP Verbrennungsmotor KE15SP Moteur KE15SP Motor
1-N3037F 3mm
92972C
※97024
92971B
1701BK
1701BK
92601BK
IFW53 / 97053
97053
VS116
※97015
VS116
VS115
1-S23025 3x25mm(Cap)
97053
IFW53 / 97053
※VZW231-21B
BRG001 5x10x4mm
Ⓐ ※1-W500805 5x10x0.2mm
1-S03008 3x8mm
※VZ116-26
※VS058
BRG011 8x12x3.5mm

Ⓐ 枚数を変えて、ガタを調整する。
Adjust the play by changing the number of shims.
Das Spiel anpassen, indem Sie die Anzahl der Unterlegscheiben ändern.
Ajustez le jeu en changeant le nombre de cales.
Ajuste el juego cambiando el número de calzas.

30

3 x 8mm ビス
Screw LK Schraube
Vis 3x8mm Tornillo 3x8mm — 1

5 x 10 x 4mm ベアリング
Ball Bearing Kugellager
Roulements à billes Rodamiento — 1

8 x 12 x 3.5mm ベアリング
Ball Bearing Kugellager
Roulements à billes Rodamiento — 1

5 x 10 x 0.2mm ワッシャー
Washer Scheibe
Rondelle 5mm Arandela 5mm — 2

3 x 25mm キャップビス
Cap Screw Inbusschraube
Vis Tornillo allen — 2

3mm フランジ付ナット
Flange Nut Mutter m. Bund
Ecrou épaulé Tuerca con collarín — 2

※ 代替パーツ品番
Substitute parts number
Artikelnummer des Ersatzteils
Numéro de pièce de remplacement
Número de piezas de sustitución

31 エンジン / Engine Verbrennungsmotor / Moteur / Motor

1-S23010 3x10mm(Cap)
1-S23010 3x10mm(Cap)
エンジンアッセンブリー Engine Assembly Verbrennungsmotor Moteur Motor
Ⓑ
92971B / 1-S54004 4x4mm
97027
VZ086 / 1-S53003 3x3mm
97027
1-S03006 3x6mm
Ⓒ
VZ086
VZ086
1-S03006 3x6mm
VZ086 / 1-S33008 3x8mm(F/H)
0 10 20 30 40mm

Ⓒ
15mm
33mm

31

3 x 3mm セットビス
Set Screw Gewindestift
Vis BTR 3x3mm Prisionero 3x3mm — 1

4 x 4mm セットビス
Set Screw Gewindestift
Vis BTR 4x4mm Prisionero 4x4mm — 1

3 x 6mm ビス
Screw LK Schraube
Vis 3x6mm Tornillo 3x6mm — 4

3 x 8mm サラビス
F/H Screw SK Schraube
Vis F/H 3x8mm Tornillo 3x8mm F/H — 1

3 x 10mm キャップビス
Cap Screw Inbusschraube
Vis Tornillo allen — 4

Ⓑ 紙1枚分のすき間をつくって固定する。
Tighten the screws with one sheet of paper inserted between both gears.
Legen Sie vor dem Festziehen der Schrauben ein Stück Papier zwischen beide Zahnräder.
Serrez les vis en insérant une feuille de papier entre les dents des pignons.
Apriete los tornillos colocando un trozo de papel entre la corona y el piñon.

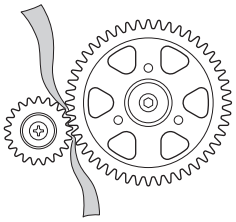

32 スロットルリンケージ / Throttle Linkages
Gasgestänge / Tringlerie de gaz / Varillaje de gas

0 10mm

VZ007
VS104
1-S42008TP
2x8mm(TP)
96183BL
シリコンチューブ (5mm)
Silicone Tube (5mm)
Silikonschlauch (5mm)
Durite de silicone (5mm)
Tubo silicona (5mm)
VS104
1-S53003
3x3mm
VS027
VS120
VS104
VS104

32

3 x 3mm セットビス
Set Screw
Gewindestift
Vis BTR 3x3mm
Prisionero 3x3mm
---------- 1

2 x 8mm TPビス
TP Screw
LK Treibschr
Vis TP 2x8mm
Tornillo 2x8mm TP
---------- 1

2mm ストッパー
Stopper
Stellring
Arretoir
Prisionero
---------- 1

リンケージスプリング
Linkage Spring
Gestänge Feder
Ressort Tringlerie
Muelle Gas
---------- 1

スロットルリンケージロッド
Throttle Linkage Rod
Drosselgestaenge
Tringlerie de gaz
Varilla de gas
---------- 1

ブレーキロッド
Brake Rod
Bremsgestänge
Tringlerie de frein
Varilla de freno
---------- 1

33 スロットルリンケージ / Throttle Linkages
Gasgestänge / Tringlerie de gaz / Varillaje de gas

1-S03008
3x8mm
VZ005
96183BL
VS120
A

0 10 20mm

33

3 x 8mm ビス
Screw
LK Schraube
Vis 3x8mm
Tornillo 3x8mm
---------- 1

A 96183BLシリコンチューブ
15mmにカット
Cut the 96183BL Silicone Tube to 15mm Length.
Silikonschlauch 96183BL auf 15mm ablängen.
Découper une longueur de 15mm de la durite silicone 96183BL.
Corte el tubo de silicona 96183BL con una longitud de 15mm.

34 燃料タンク, 燃料チューブ / Fuel Tank, Fuel Tube
Der Tank / Réservoir Durites / Depósito y tubos

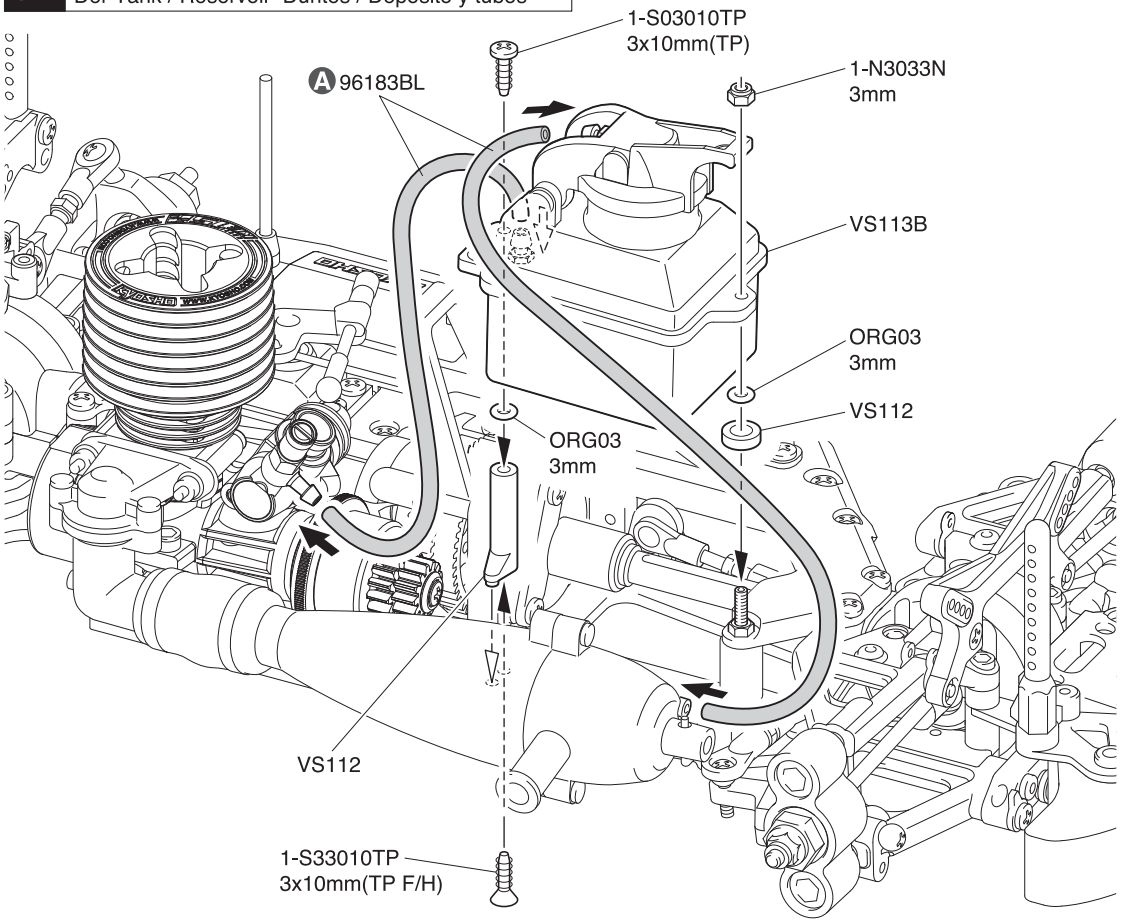

35 ダンパー / Shock Absorber / Stoßdämpfer
Amortisseur / Amortiguador

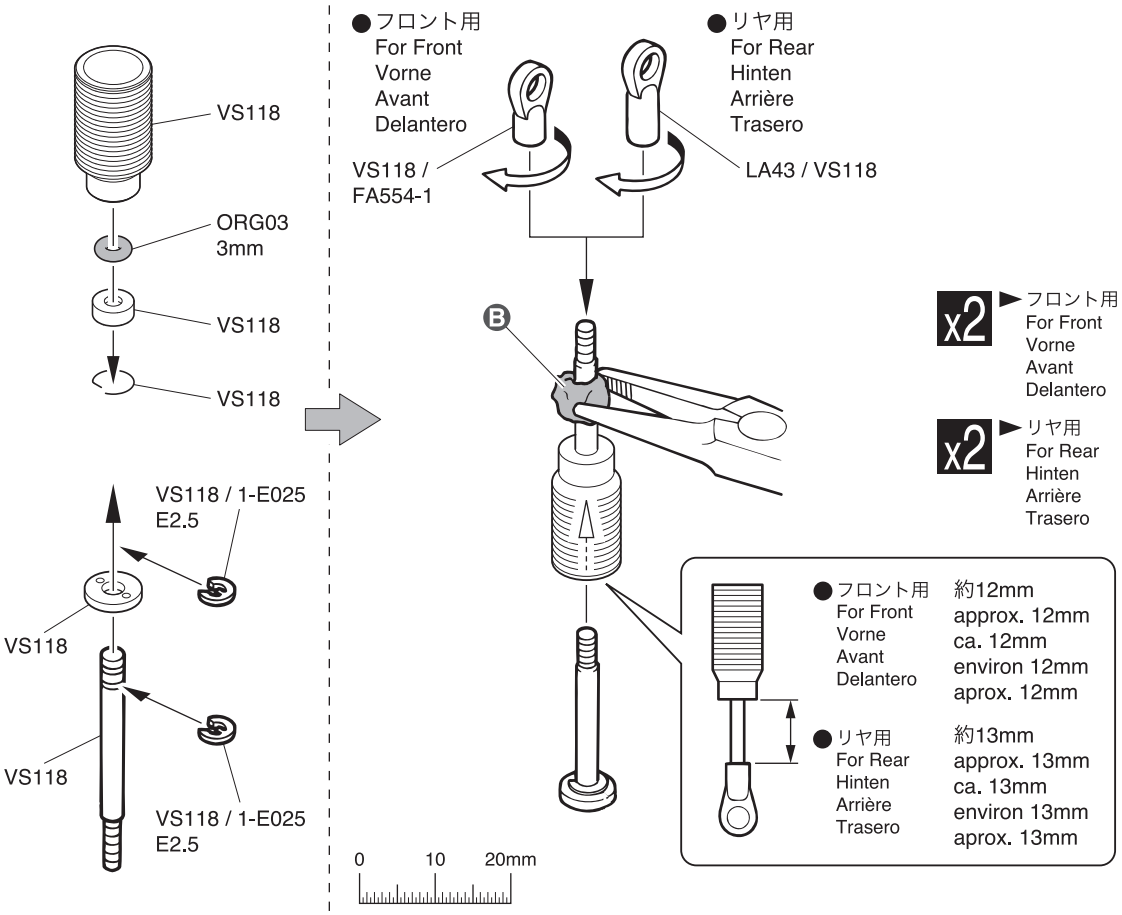

34

3mm Oリング
O-ring P3 O-Ring P3
Joint thorique P3 Junta Tórica P3 — 2

3 x 10mm TPサラビス
TP F/H Screw SK Treibschraube
Vis TP F/H 3x10mm Tornillo 3x10mm TP F/H — 1

3mm ナイロンナット
Nylon Nut Kunststoffmutter
Ecrou nylon Tuerca Nylon — 1

3 x 10mm TPビス
TP Screw LK Treibschr
Vis TP 3x10mm Tornillo 3x10mm TP — 1

Ⓐ燃料チューブをエンジンとマフラーに合わせてカットする。
Cut the fuel tubing to the proper length, as shown in the drawing.
Treibstoffschlauch zuschneiden, wie dargestellt.
Découper les durites à la bonne longueur comme indiqué.
Cortar los tubos con la medida indicada

35

5.8mm ボールエンド (L)
Ball End (L) Kugelpfanne (L)
Chape (L) Rótula (L) — 2

ダンパーシャフト
Shock Shaft Kolbenstange
Tige d'amortisseur Eje amortiguador — 4

ボールエンド (S)
Ball End (S) Kugelpfanne (S)
Chape (S) Rótula (S) — 2

ダンパーカラー (A)
Shock Collar Stoßdämpfergleitlager
Bague Amortisseur Casquillo — 4

3mm Oリング
O-ring P3 O-Ring P3
Joint thorique P3 Junta Tórica P3 — 4

Cリング
C-ring C-Ring
Clips en "G" Clip C — 4

E2.5 Eリング
E-ring E-Ring E2.5
Clips 2.5mm Clip E2.5 — 8

Ⓑシャフトに布をまき、つかむ。
Cover the shaft with cloth before gripping it with pliers.
Schützen Sie die Kolbenstange mit etwas Stoff oder Papier.
Pour ne pas rayer avec la pince, protégez la tige avec du papier ou du tissu.
Cubra el eje con un trapo para evitar rayar el eje.

36 ダンパー / Shock Absorber / Stoßdämpfer Amortisseur / Amortiguador

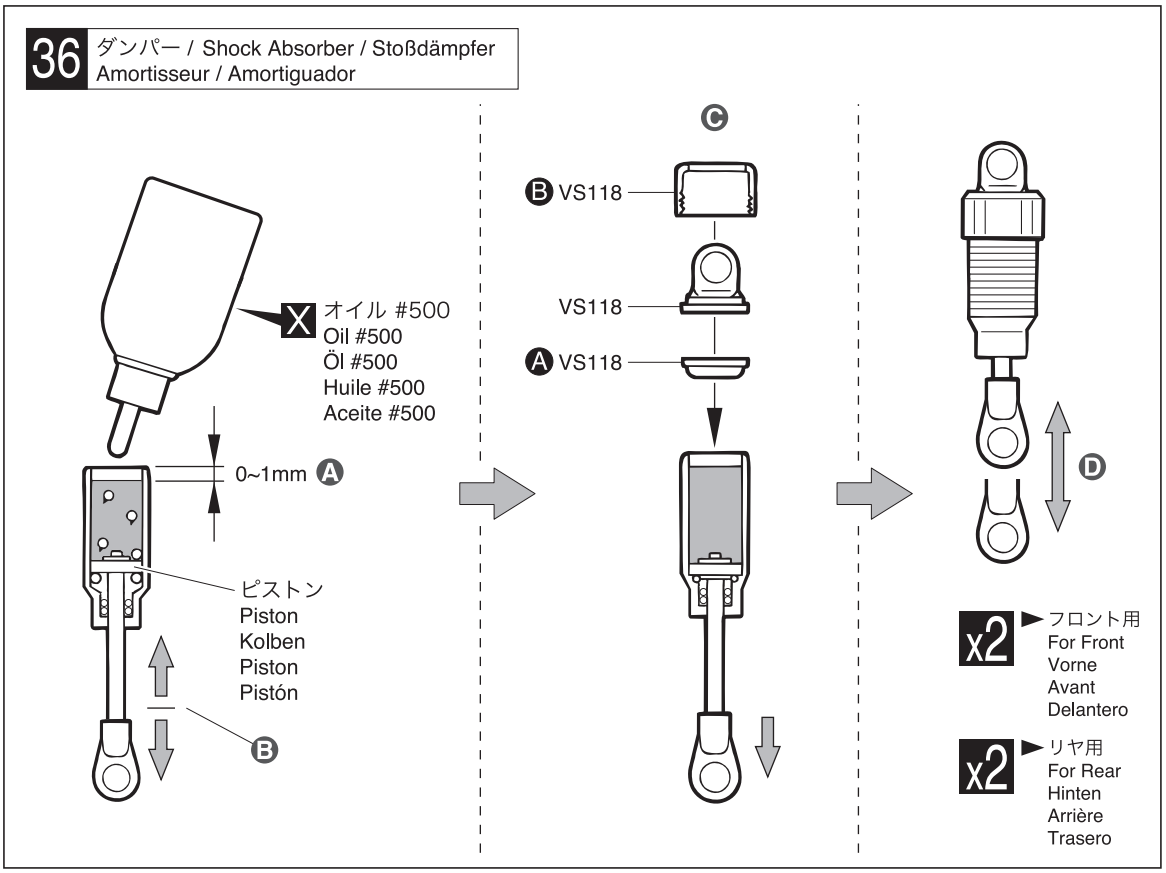

37 ダンパー / Shock Absorber / Stoßdämpfer Amortisseur / Amortiguador

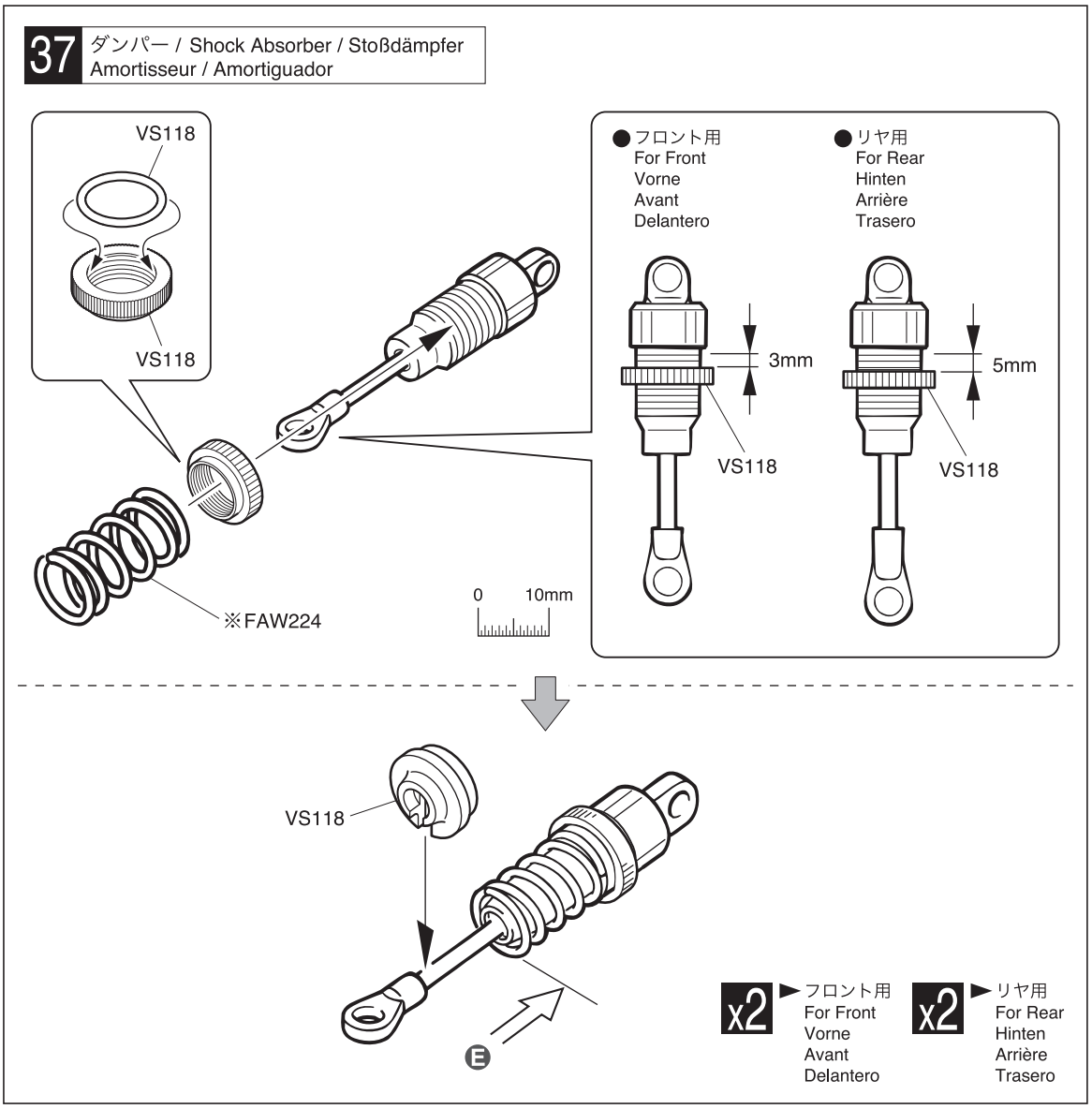

36

Ⓐ ピストンを下げ、オイルを図の位置まで入れる。
Pull down the piston and slowly fill in oil.
Kolben nach unten ziehen, langsam mit Öl befUullen.
Placer le piston en position basse puis remplir doucement d ' huile.
Tire del pistón hacia abajo y rellene con aceite.

Ⓑ ゆっくり上下させ、気泡をとる。
Then, gently move the piston up and down to get rid of air bubbles.
Bewegen SIe den Kolben langsam auf und ab, bis keine Luftblasen mehr Im Öl sind.
Puis, actionner doucement le piston de bas en haut, afin d ' éliminer les bulles d ' air.
Ahora mueva el pistón hacia arriba y hacia abajo para eliminar las burbujas de aire.

Ⓒ ピストンを下げて、Ⓐをかぶせて余分なオイルを出します。その後、ゆっくりとⒷをしめこみます。
Pull piston down, cover with Ⓐ & remove excess oil. Then slowly screw on Ⓑ.
Kolbenstange nach unten ziehen, Teil Ⓐ montieren und Oel abwischen. Danach Teil Ⓑ langsam aufschrauben.
Tirer le piston vers le bas comme indiqué, puis couvrer avec les pièces Ⓐ. Essuyer l'excès d'huile.
Tire del pistón hacia abajo, coloque Ⓐ y elimine el aceite sobrante. Ahora enrosque Ⓑ lentamente.

Ⓓ スムーズに動くか確認する。スムーズに動かないときは、オイルを入れ直す。
Ensure smooth piston movement. Should a piston not move smoothly.
Der Dämpfer muß sich leicht bewegen lassen, ggf. die Befüllung wiederholen.
S ' assurer que le piston puisse opére doucement. sinon.
Asegurarse que el pistón se mueve suavemente arriba y abajo.

37

Ⓔ スプリングを縮めてVS118を入れる。
Compress the spring and install VS118.
Drücken Sie die Feder zusammen und schieben Sie VS118 auf.
Compresser le ressort pour monter VS118.
Comprima el muelle e instale VS118.

※ 代替パーツ品番
Substitute parts number
Artikelnummer des Ersatzteils
Numéro de pièce de remplacement
Número de piezas de sustitución

38 ダンパー / Shock Absorber / Stoßdämpfer Amortisseur / Amortiguador

0 10mm

A

1284B
5.8mm

1284B
5.8mm

フロントダンパー
Front Shock
Stoßdämpfer, vorn
Amortisseurs avant
Amortiguadores Delanteros

A

1284B
5.8mm

1284B
5.8mm

リヤダンパー
Rear Shock
Stoßdämpfer, hinten
Amortisseurs arrière
Amortiguadores Traseros

38

5.8mm ピロボール
Pillow Ball
Kugelschraube
Rotule 5.8mm
Rótula 5.8mm

A

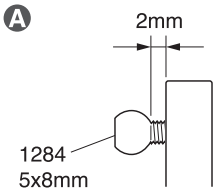

39 エアークリーナー / Air Cleaner Luftfilter / Filtre à air / Filtro de aire

B

74033-13 / 74033-13-1

74033-13

39

B

後
Rear
Hinten
Arrière
Trasero

前
Front
Vorne
Avant
Delantero

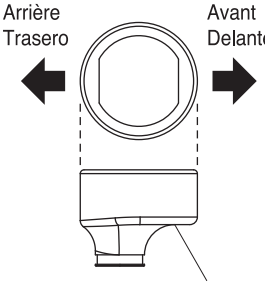

74033-13

40 タイヤ＆ホイール / Tire & Wheel
Reifen & Felgen / Jantes et pneus / Neumáticos y Llantas

►必ず組立前にタイヤとホイールを中性洗剤でよく洗い、完全に乾かしてから接着する。
Before assembly, wash the tires and wheels thoroughly with a neutral detergent, dry them completely, and then glue.
Reifen und Räder vor der Montage gründlich mit einem neutralen Reinigungsmittel waschen, vollständig trocknen und erst dann verkleben.
Avant l'assemblage, lavez soigneusement les pneus et les roues avec un détergent neutre, séchez-les complètement, puis collez.
Antes del montaje, lave bien los neumáticos y las ruedas con un jabón neutro, séquelos completamente y luego péguelos.

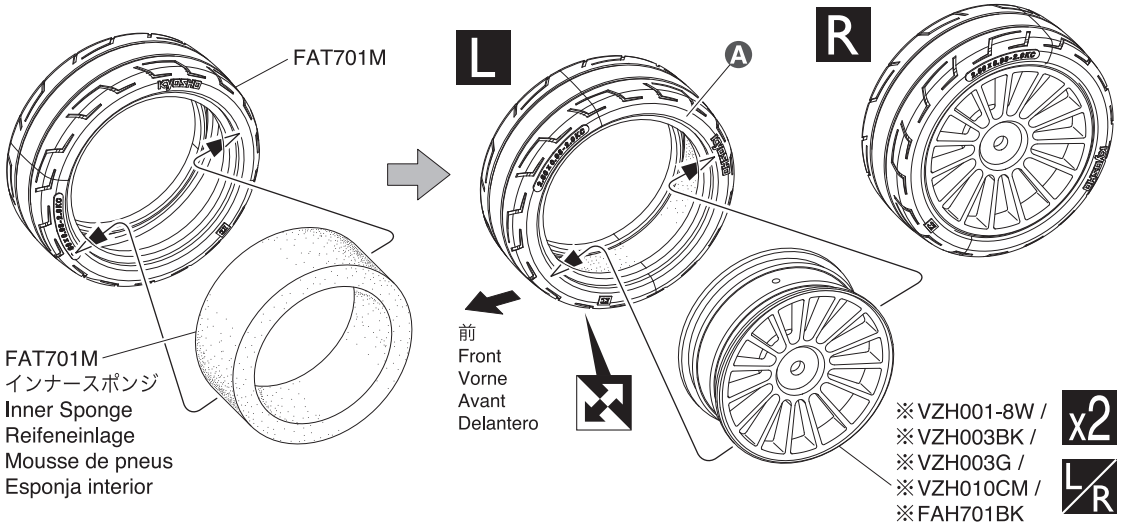

41 タイヤ＆ホイール / Tire & Wheel
Reifen & Felgen / Jantes et pneus / Neumáticos y Llantas

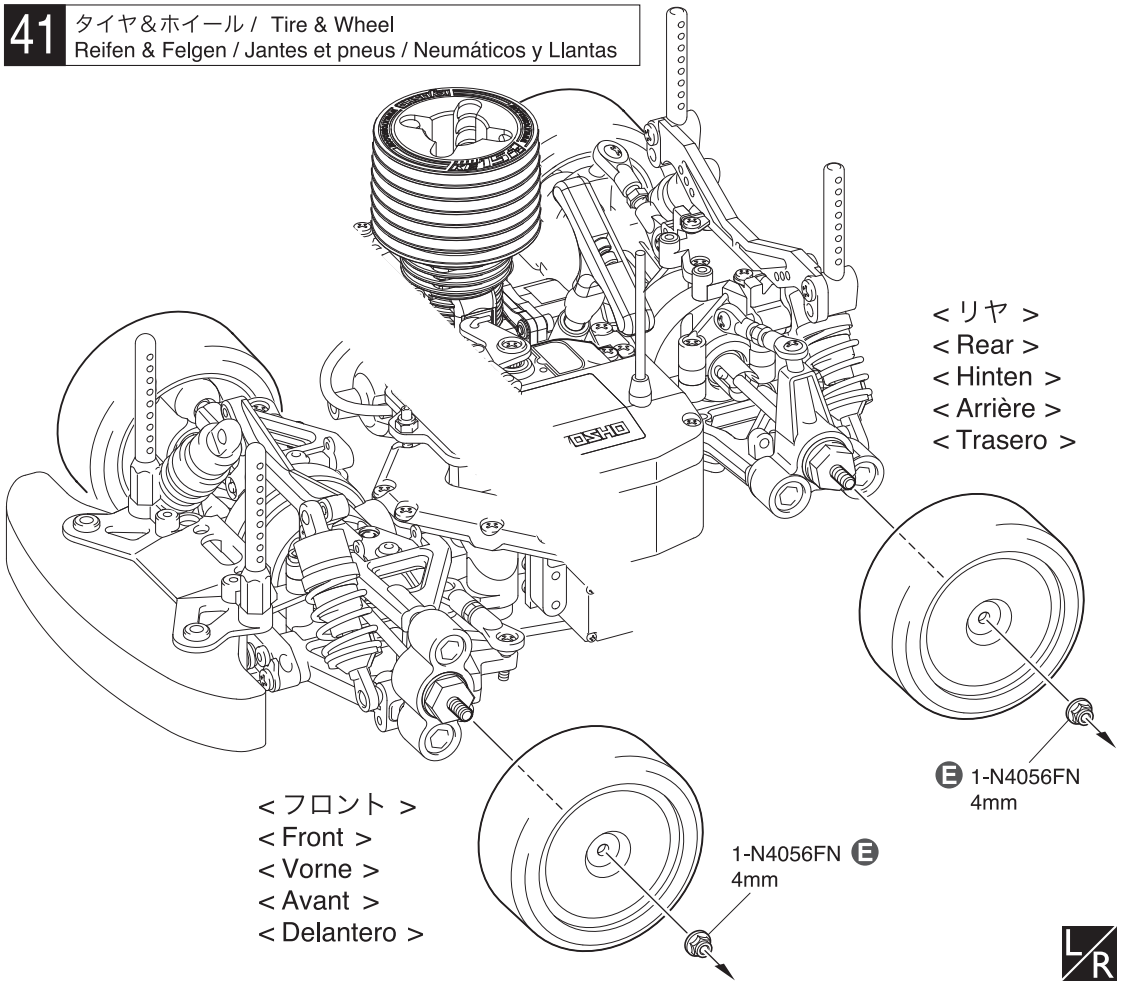

40

Ⓐ 刻印の矢印が進行方向と同じになるよう接着する。
Glue so the embossed arrow is facing forward travel direction.
Kleben Sie so, dass der geprägte Pfeil in Fahrtrichtung zeigt.
Collez de manière à ce que la flèche en relief soit tournée vers l'avant.
Pegue de manera que la flecha en relieve mire hacia adelante en la dirección de desplazamiento.

Ⓑ ホイールを回しながら半分くらいタイヤにいれる。
Fit wheels inside tyres as shown.
Schieben Sie die Felge in den Reifen wie dargestellt.
Insérer la jante dans le pneu comme indiqué.
Coloque las llantas en el interior.

Ⓒ タイヤを強くひっぱりホイールを押しこむ。
Twist the tyre onto the wheel.
Ziehen Sie den Reifen auf die Felge.
Faire pivoter la jante pour l ' installer.
Gire la llanta.

Ⓓ ピッタリはめてからタイヤとホイールのつなぎ目に瞬間接着剤を流し接着する。
After fitting wheels to tyres, apply instant glue as shown.
Nach dem Aufziehen mit Sekundenkleber Reifenrand und Felge zusammenkleben.
Après assemblage, collez le bord du pneu sur la jante.
Aplique pegamento cianocrilato en la junta.

※ 代替パーツ品番
Substitute parts number
Artikelnummer des Ersatzteils
Numéro de pièce de remplacement
Número de piezas de sustitución

41

Ⓔ いったんはずして取付け直します。
Remove when adjusting.
Zum Einstellen entfernen.
Retirer la commande pour la régler.
Afloje las tuercas de rueda.

42 ボディ / Body Shell
Karrosserie / Carrosserie / Carrocería

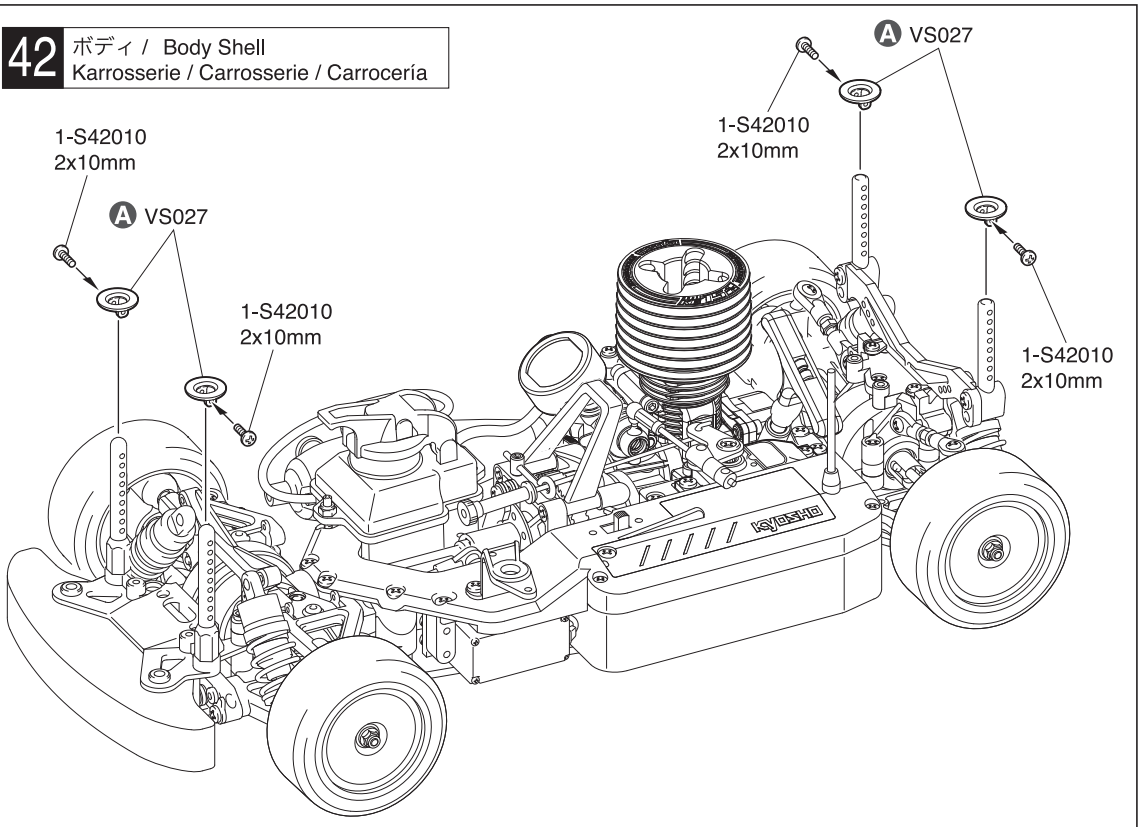

42

2 x 10mm ビス
Screw
LK Schraube
Vis 2x10mm
Tornillo 2x10mm

4

A 搭載するボディに合せ
高さを調整します。
Adjust height to suit body.
Hoehe gemaefl der
Karosserie justieren.
Ajuster la hauteur.
Ajustar la altura según la
carrocería.

43 ボディ / Body Shell
Karrosserie / Carrosserie / Carrocería

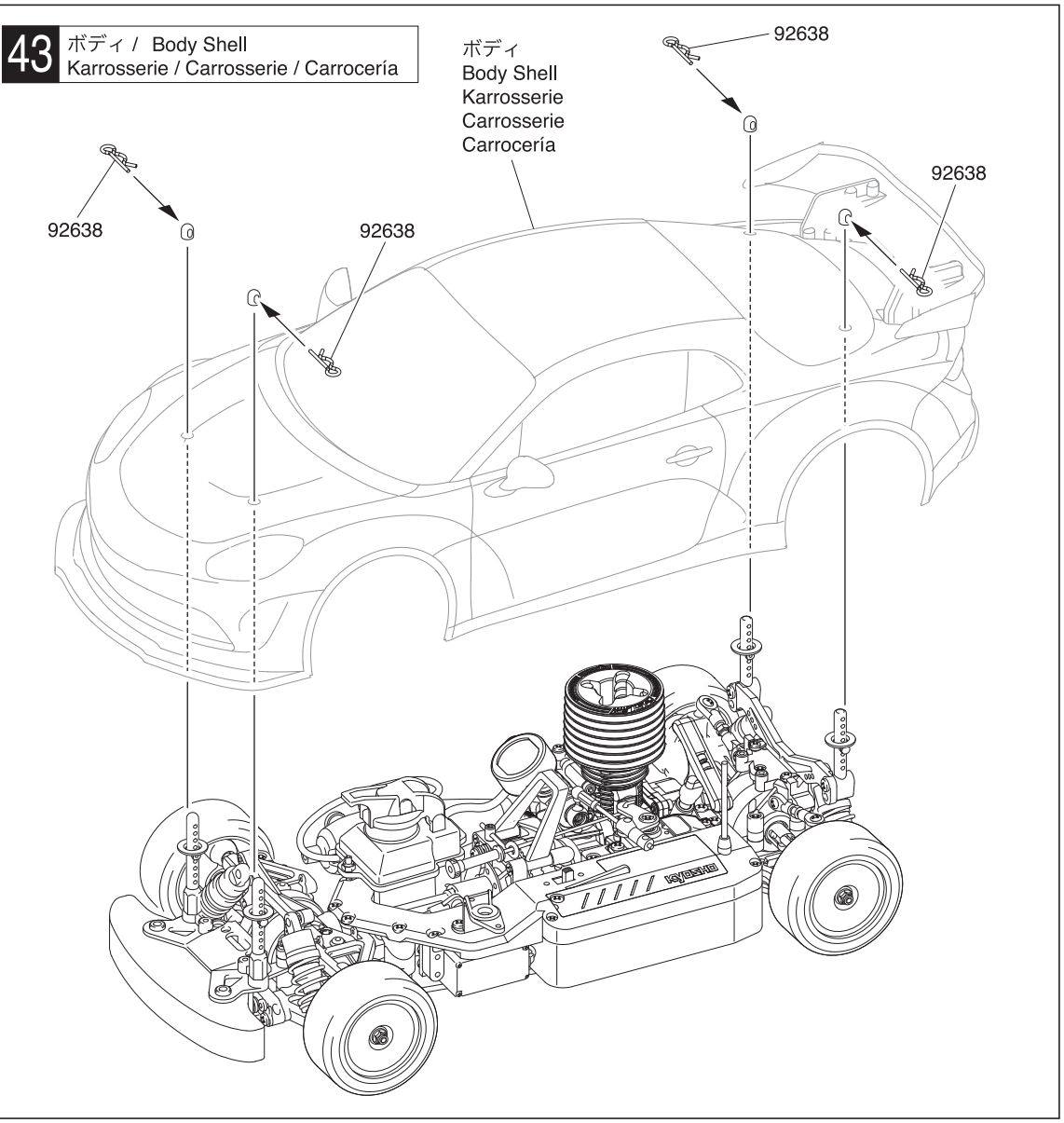

43

ボディピン
Body Pin
Karosserieklammer
Goupille de carrosserie
Clip carrocería

4

● 分解図
EXPLODED VIEW
EXPLOSIONSZEICHNUNG
VUE ECLATEE
DESPIECE

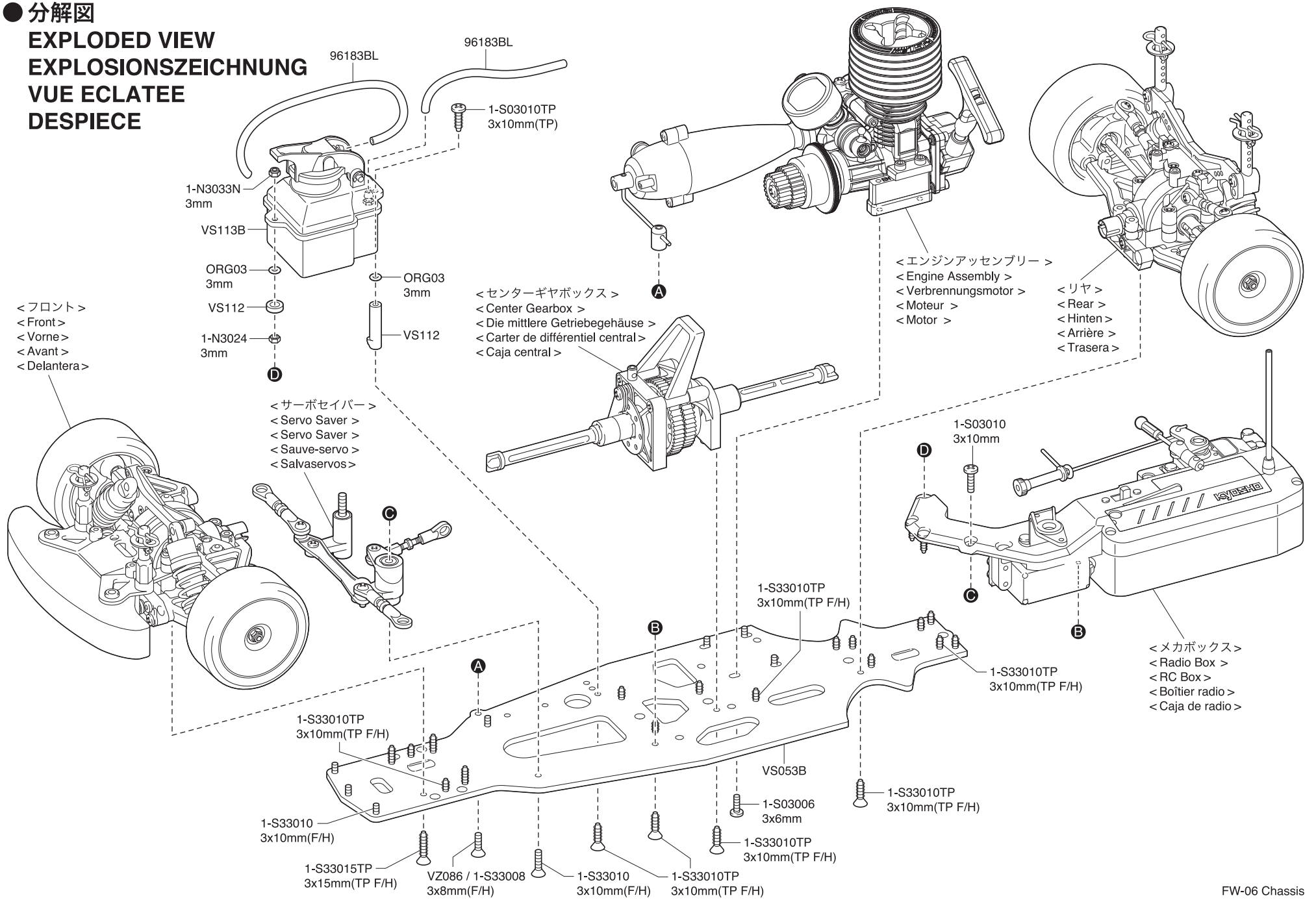

FW-06 Chassis

© Copyright 2021 KYOSHO CORPORATION / 禁無断転載複製

フロント / Front / Vorne / Avant / Delantera

※一部パーツ販売していないパーツがあります。その場合、代替パーツ品番が記入されています。
Some parts are not available for sale. For these parts, the corresponding substitute part number is entered.
Einige Teile koennen nicht nachbestellt werden; fuer diese haben wir die entsprechende Ersatzartikelnummer angegeben.
Certaines pièces ne sont pas disponibles à la vente et sont remplacées par les références de substitution mentionnées.
Algunas piezas no están disponibles para la venta. Para estas piezas encontrará indicada la referencia alternativa.

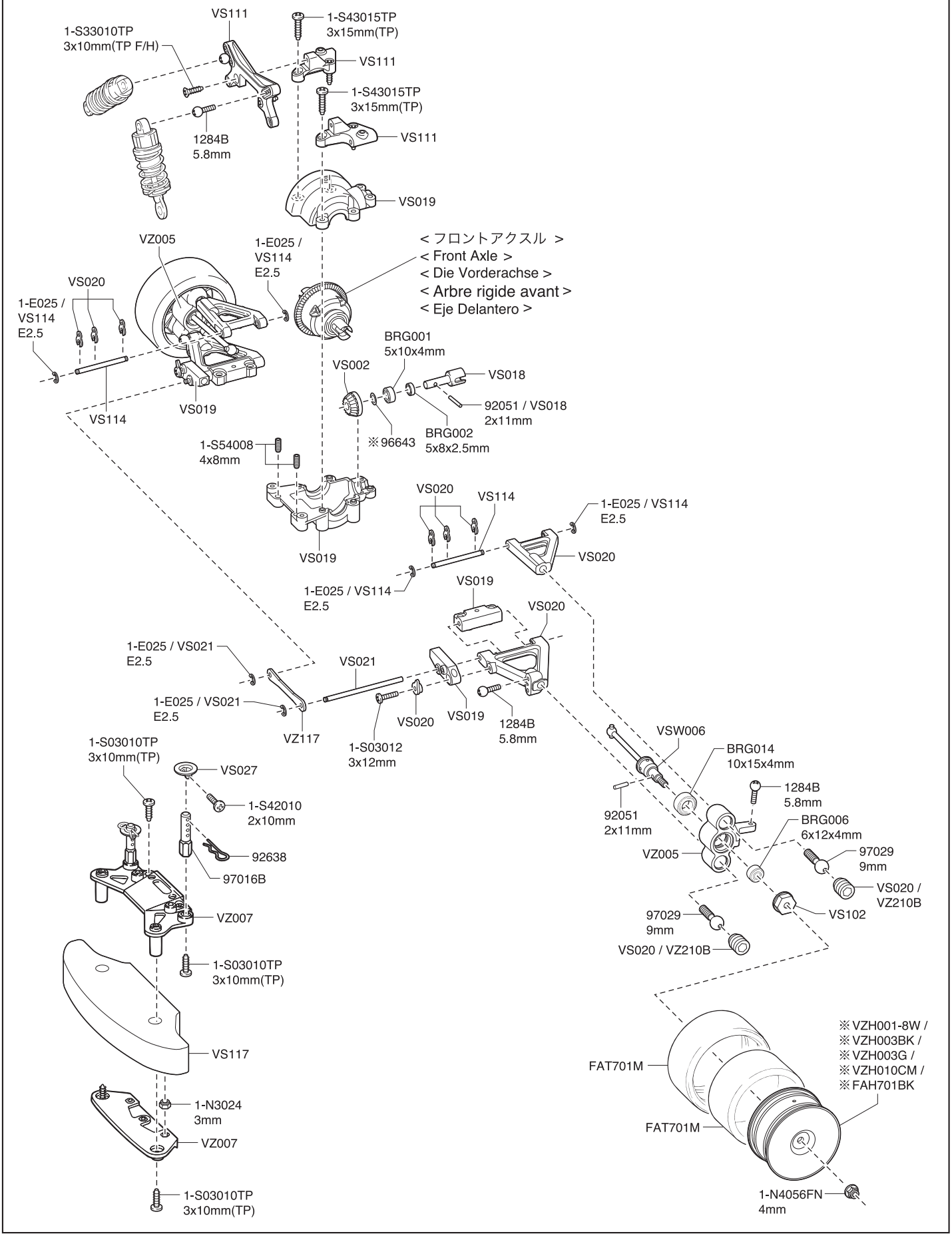

サーボセイバー / Servo Saver / Servo Saver / Sauve-servo / Salvaservos

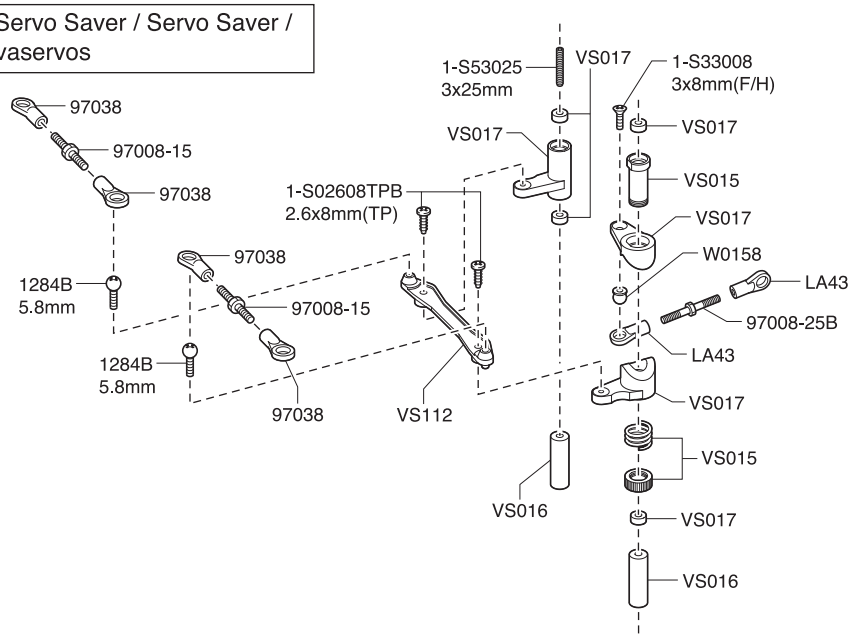

メカボックス / Radio Box / RC Box / Boîtier radio / Caja de radio

※一部パーツ販売していないパーツがあります。
その場合、代替パーツ品番が記入されています。
Some parts are not available for sale.
For these parts, the corresponding substitute part number is entered.
Einige Teile koennen nicht nachbestellt werden; fuer diese haben wir die entsprechende Ersatzartikelnummer angegeben.
Certaines pièces ne sont pas disponibles à la vente et sont remplacées par les références de substitution mentionnées.
Algunas piezas no están disponibles para la venta.
Para estas piezas encontrará indicada la referencia alternativa.

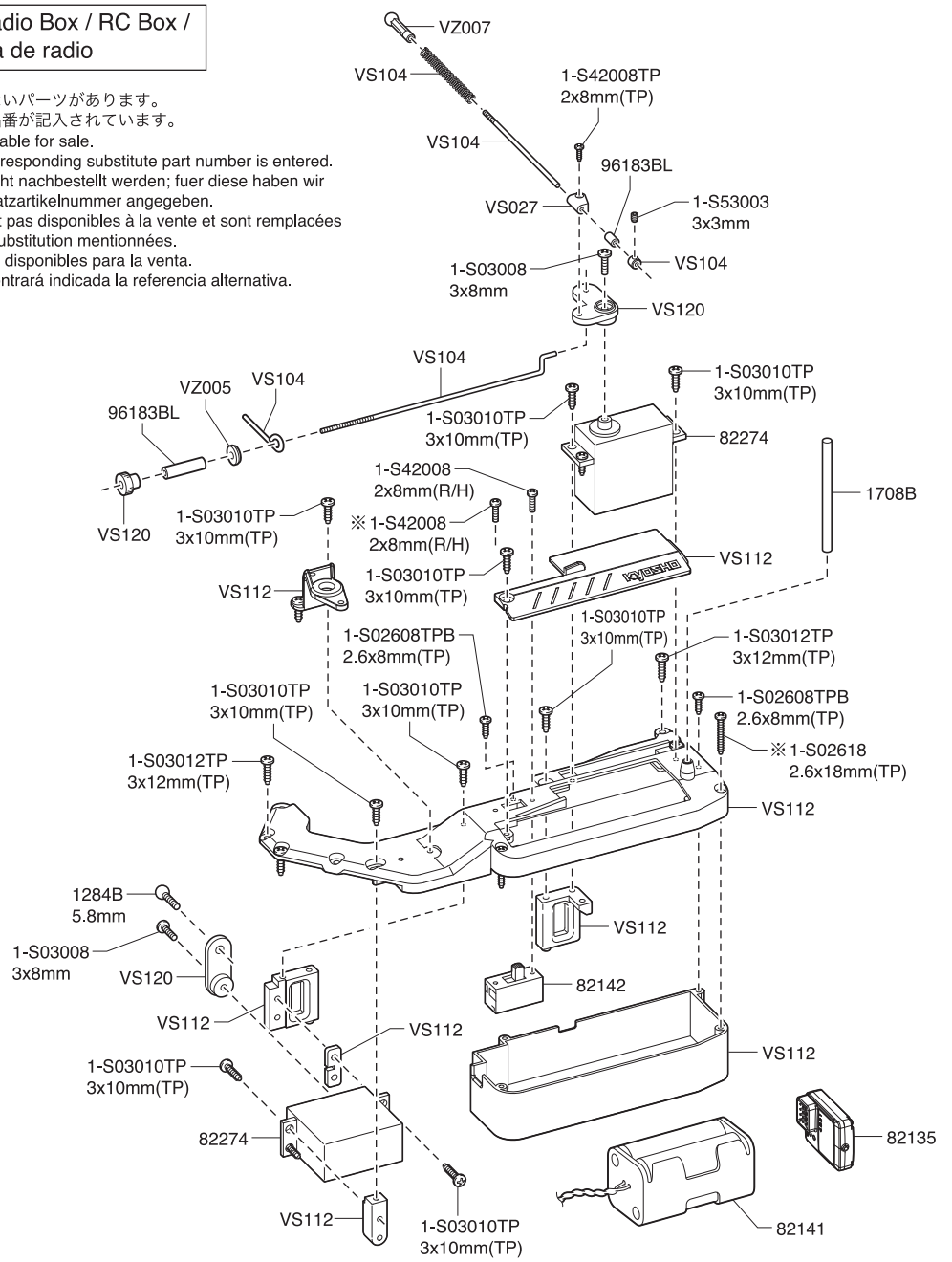

センターギヤボックス / Center Gearbox / Die mittlere Getriebegehäuse / Carter de différentiel central / Caja central

※一部パーツ販売していないパーツがあります。
その場合、代替パーツ品番が記入されています。
Some parts are not available for sale.
For these parts, the corresponding substitute part number is entered.
Einige Teile koennen nicht nachbestellt werden; fuer diese haben wir die entsprechende Ersatzartikelnummer angegeben.
Certaines pièces ne sont pas disponibles à la vente et sont remplacées par les références de substitution mentionnées.
Algunas piezas no están disponibles para la venta.
Para estas piezas encontrará indicada la referencia alternativa.

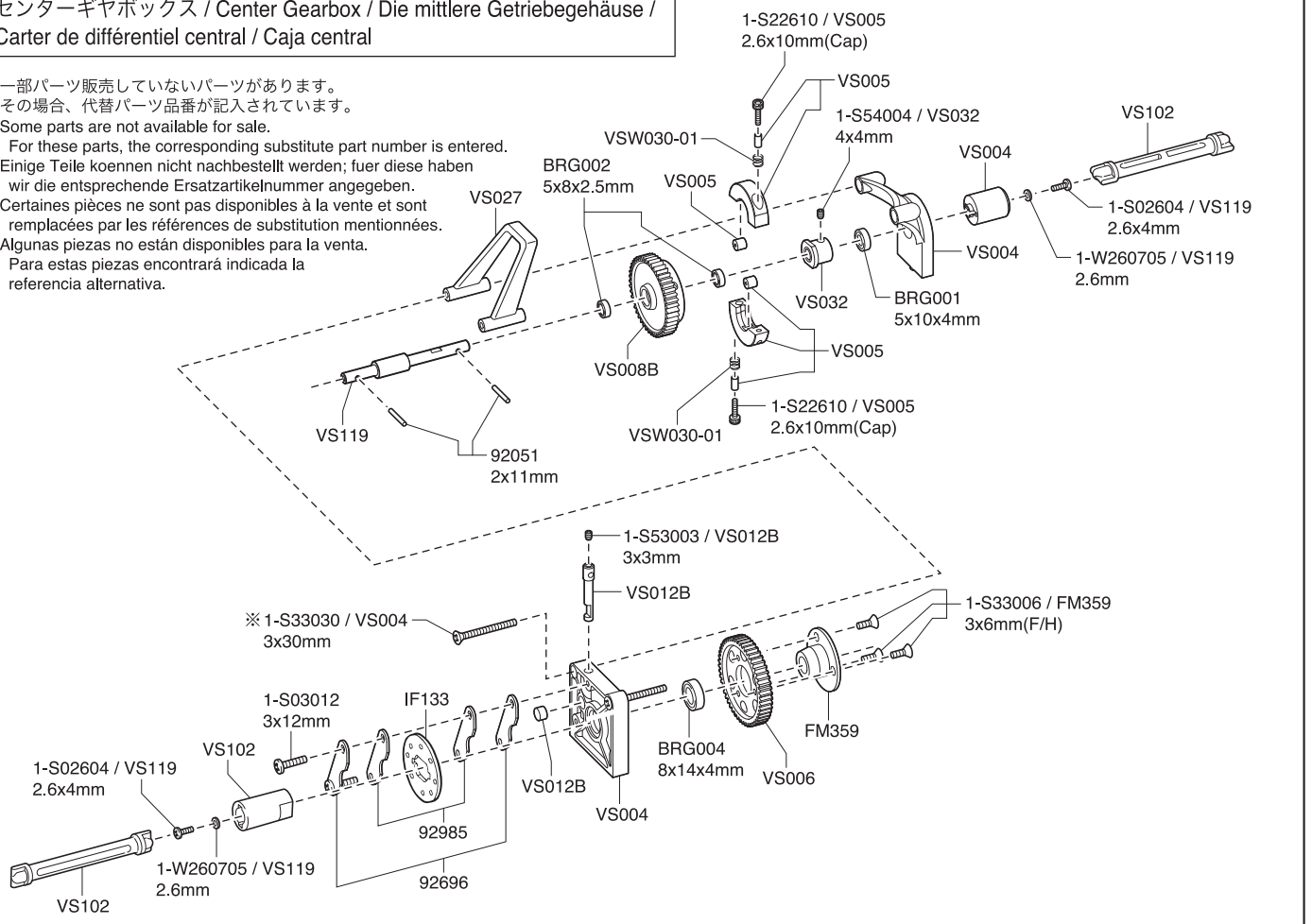

クラッチ, マフラー / Clutch, Muffler / Kupplung, Resonanzrohr Embrayage, Echappement / Embrague, Escape

※Ⓐ シャシーセットは、この部分が一体式のクラッチベルが組込まれています。
In the Chassis Set, Pinion Gears are already assembled with clutch bell.
Im Chassis-Kit sind die Motorritzel auf der Kupplungsglocke vormontiert.
Sur le châssis, les pignons de cloche sont déjà montés sur la cloche.
En el modelo de chasis solo, los piñones ya vienen montados en la campana de embrague.

※一部パーツ販売していないパーツがあります。
その場合、代替パーツ品番が記入されています。
Some parts are not available for sale. For these parts, the corresponding substitute part number is entered.
Einige Teile koennen nicht nachbestellt werden; fuer diese haben wir die entsprechende Ersatzartikelnummer angegeben.
Certaines pièces ne sont pas disponibles à la vente et sont remplacées par les références de substitution mentionnées.
Algunas piezas no están disponibles para la venta.
Para estas piezas encontrará indicada la referencia alternativa.

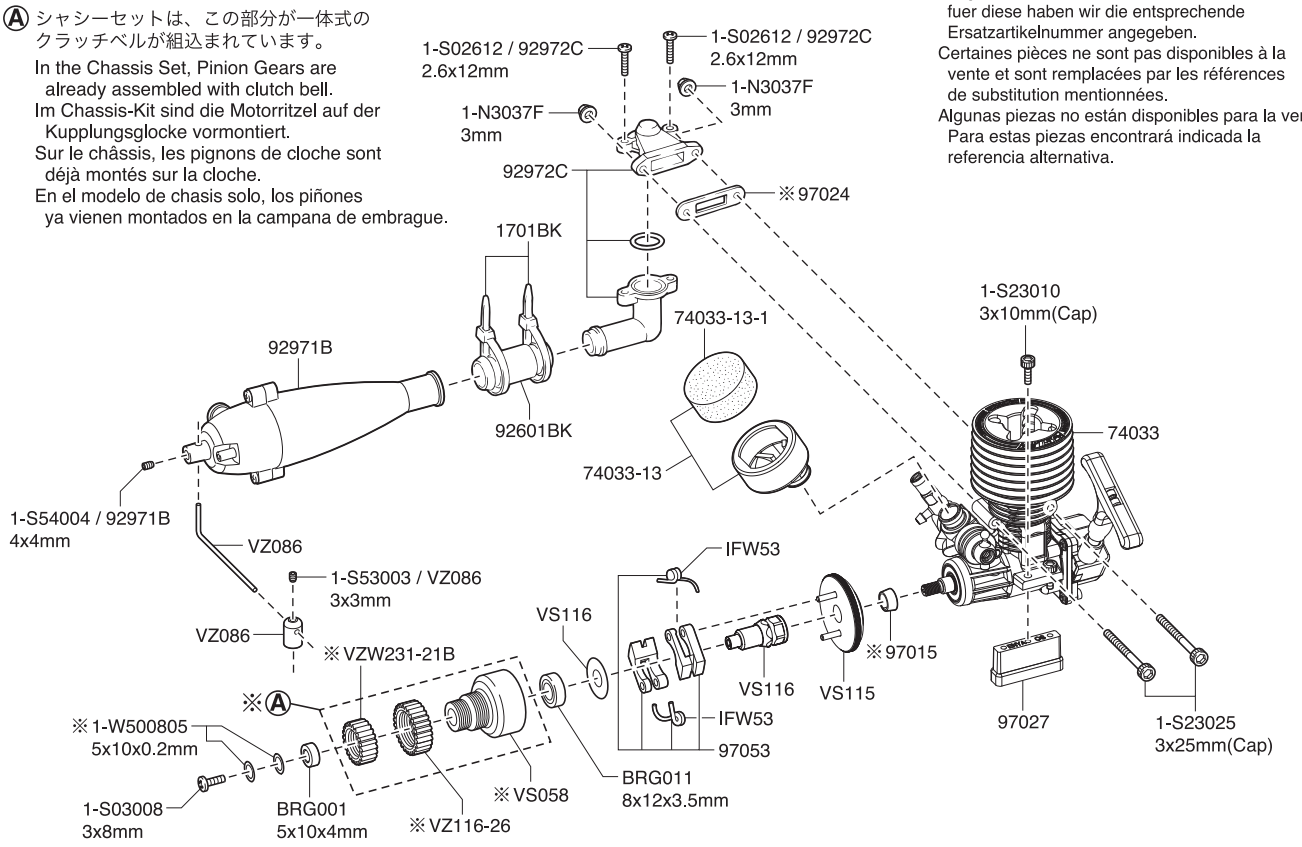

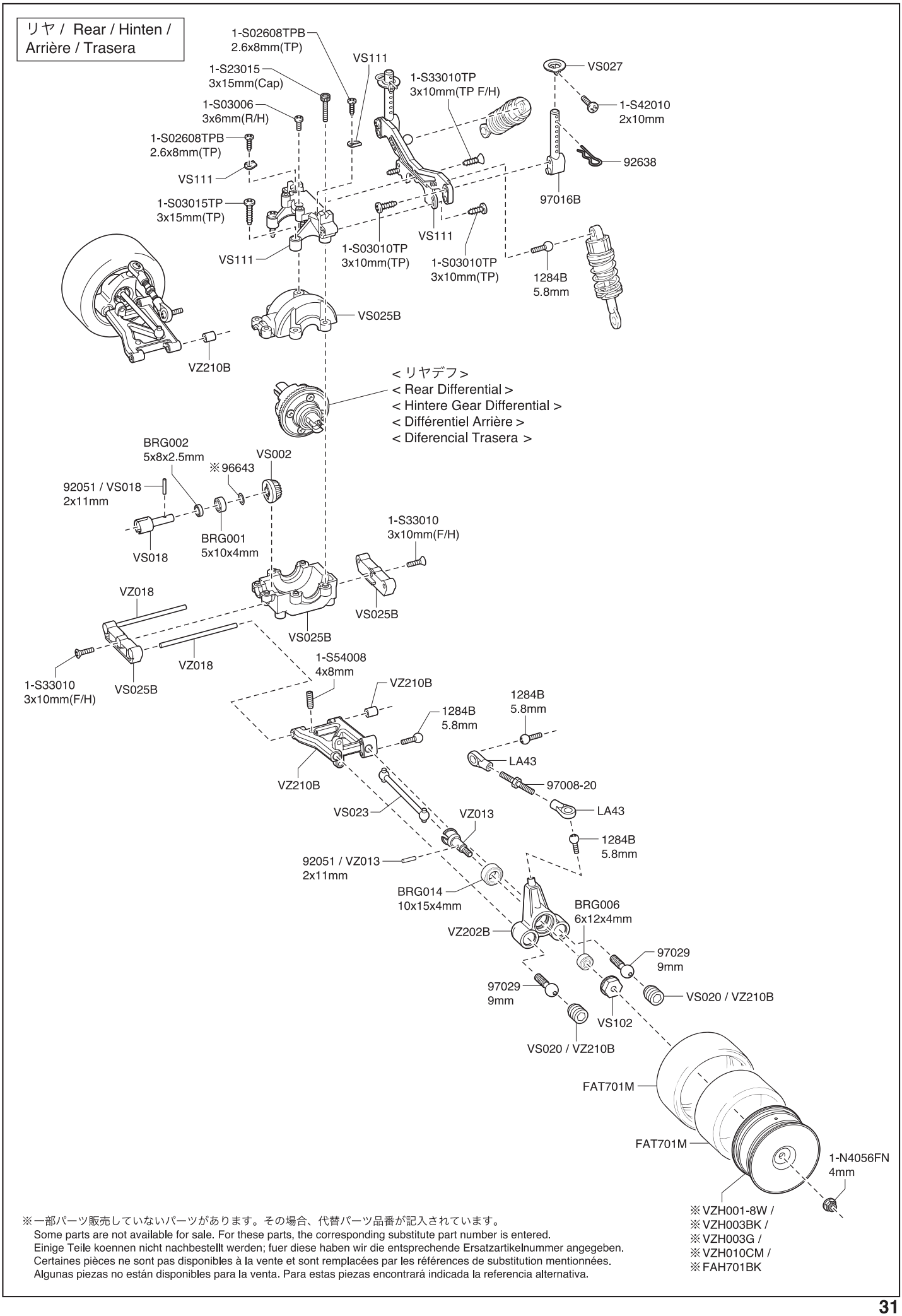

※一部パーツ販売していないパーツがあります。その場合、代替パーツ品番が記入されています。
Some parts are not available for sale. For these parts, the corresponding substitute part number is entered.
Einige Teile koennen nicht nachbestellt werden; fuer diese haben wir die entsprechende Ersatzartikelnummer angegeben.
Certaines pièces ne sont pas disponibles à la vente et sont remplacées par les références de substitution mentionnées.
Algunas piezas no están disponibles para la venta. Para estas piezas encontrará indicada la referencia alternativa.

デフギヤ / Differential / Gear Differential
Différentiel / Diferencial

※一部パーツ販売していないパーツがあります。その場合、代替パーツ品番が記入されています。
Some parts are not available for sale. For these parts, the corresponding substitute part number is entered.
Einige Teile koennen nicht nachbestellt werden; fuer diese haben wir die entsprechende Ersatzartikelnummer angegeben.
Certaines pièces ne sont pas disponibles à la vente et sont remplacées par les références de substitution mentionnées.
Algunas piezas no están disponibles para la venta. Para estas piezas encontrará indicada la referencia alternativa.

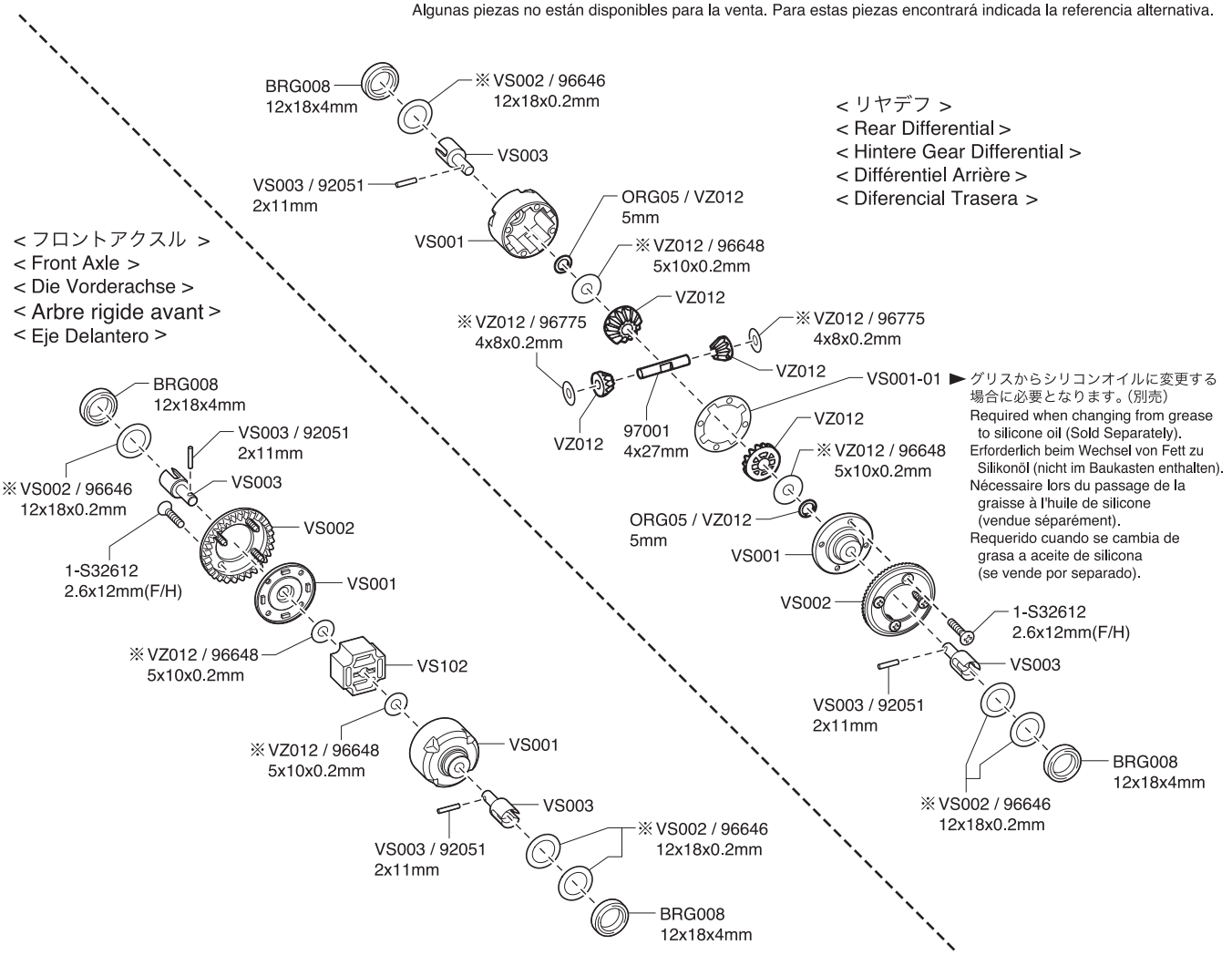

ダンパー / Shock Absorber / Stoßdämpfer
Amortisseur / Amortiguador

※一部パーツ販売していないパーツがあります。その場合、代替パーツ品番が記入されています。
Some parts are not available for sale. For these parts, the corresponding substitute part number is entered.
Einige Teile koennen nicht nachbestellt werden; fuer diese haben wir die entsprechende Ersatzartikelnummer angegeben.
Certaines pièces ne sont pas disponibles à la vente et sont remplacées par les références de substitution mentionnées.
Algunas piezas no están disponibles para la venta. Para estas piezas encontrará indicada la referencia alternativa.

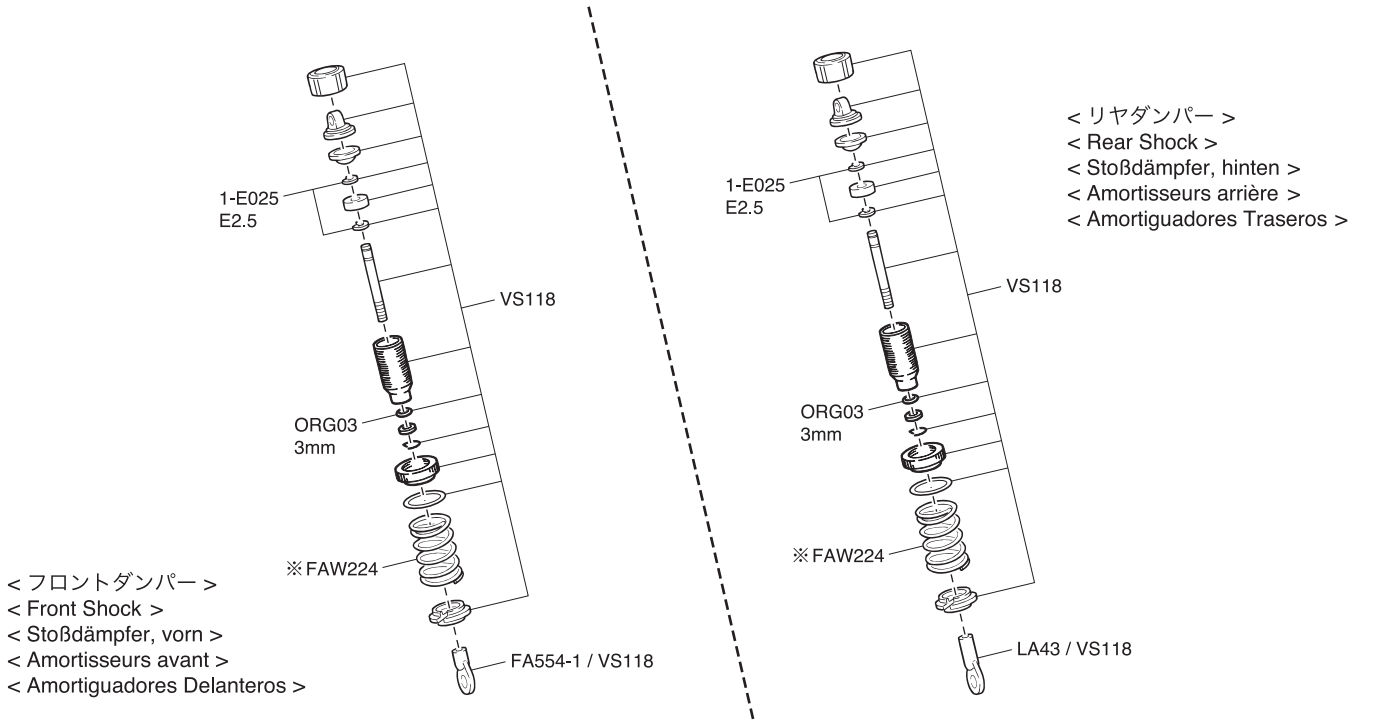

エンジン / Engine / Verbrennungsmotor / Moteur / Motor

※一部パーツ販売していないパーツがあります。その場合、代替パーツ品番が記入されています。
Some parts are not available for sale. For these parts, the corresponding substitute part number is entered.
Einige Teile koennen nicht nachbestellt werden; fuer diese haben wir die entsprechende Ersatzartikelnummer angegeben.
Certaines pièces ne sont pas disponibles à la vente et sont remplacées par les références de substitution mentionnées.
Algunas piezas no están disponibles para la venta. Para estas piezas encontrará indicada la referencia alternativa.

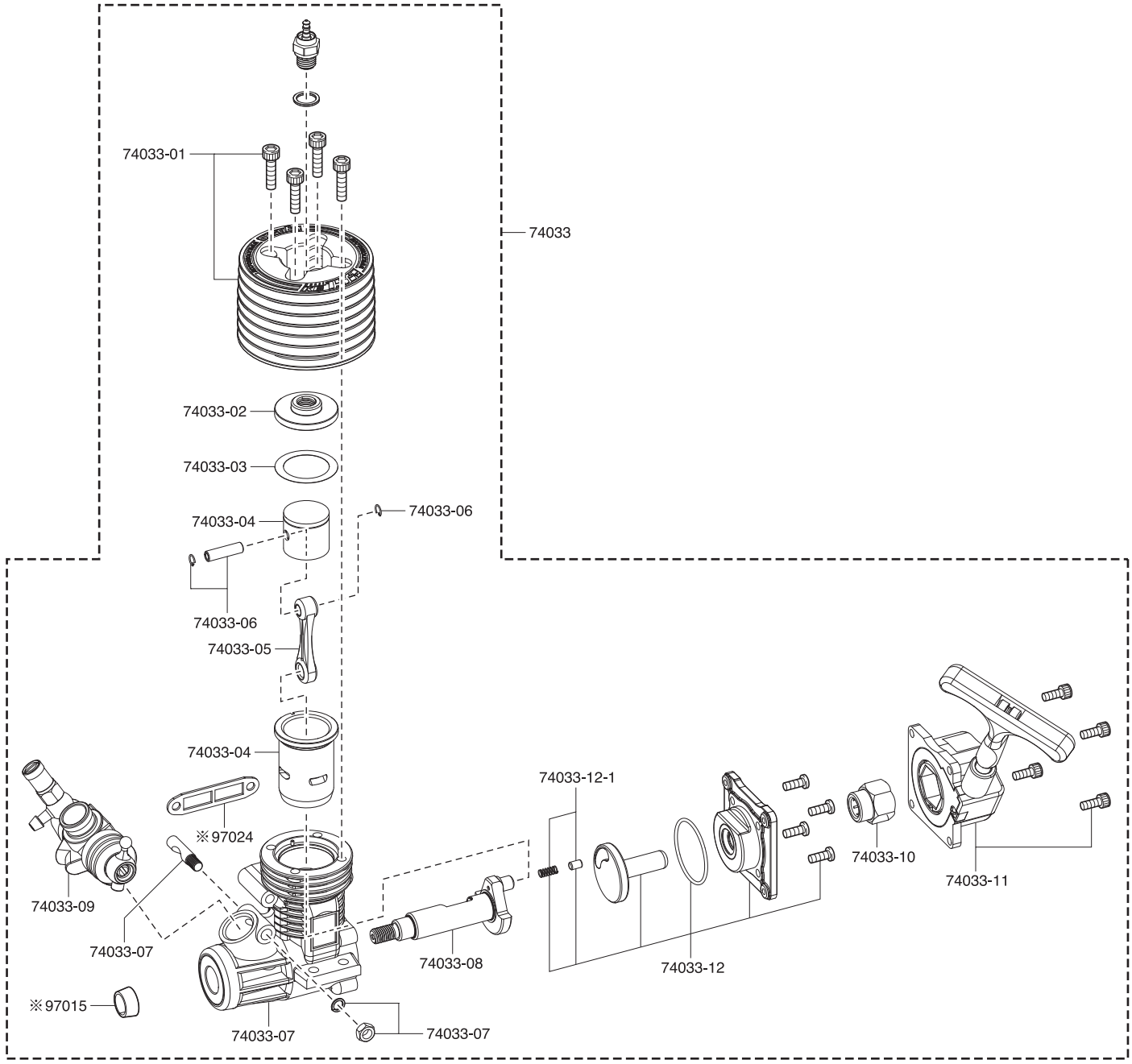

スペアパーツ　SPARE PARTS

★ FOR JAPANESE MARKET ONLY.

品番 No.	パーツ名 Part Names	★定価（税込）
BRG001	シールドベアリング(5x10x4)4 入 Shield Bearing (5x10x4) 4pcs	1100
BRG002	シールドベアリング(5x8x2.5)4 入(96997) Shield Bearing (5x8x2.5) 4pcs	1100
BRG004	シールドベアリング(8x14x4)4 入(96999) Shield Bearing (8x14x4) 4pcs	1100
BRG006	シールドベアリング(6x12x4)2 入 Shield Bearing (6x12x4) 2pcs	1100
BRG008	シールドベアリング(12x18x4)2 入(96592) Shield Bearing (12x18x4) 2pcs	1980
BRG011	シールドベアリング(8x12x3.5)2 入(PI15) Shield Bearing (8x12x3.5) 2pcs	1100
BRG014	シールドベアリング(10x15x4)2 入 Shield Bearing (10x15x4) 2pcs	1320
FA554-1	TC ショートダンパープラパーツセット FZ02 TC Short Shock Plastic Parts Set FZ02	990
※ FAW224	TC スプリングセット(ミディアム / ソフト / スーパーソフト) TC Spring Set (Medium/Soft/Super Soft)	1320
FM359	1 速ハウジング 1st Housing	1430
IF133	ブレーキディスク(2 入) Brake Disk (2pcs)	605
IFW53	3PC クラッチスプリング(1.00) 3PC Clutch Spring (1.00)	440
LA43	ボールエンド 5.8φ(12 入) Ball End 5.8φ (12pcs)	330
ORG03	O リング(P3/ オレンジ)10 入 O-ring (P3 / Orange) 10pcs	220
ORG05	シリコン O リング(P5/ オレンジ)10 入(92052) Silicone O-ring (P5 / Orange) 10pcs	440
VS001	デフケース Differential Case	495
※ VS002	リングギヤセット(40T) Ring Gear Set (40T)	715
VS003	デフジョイント Differential Joint	605
VS004	センターバルクセット Center Bulk Set	495
VS005	2 速シューセット 2nd Shoe Set	990
VS006	1 速スパーギヤ(51T) 1st Spur Gear (51T)	440
VS008B	2 速スパーギヤ(46T) 2nd Spur Gear (46T)	825
VS012B	ブレーキシャフトセット Brake Shaft Set	440
VS015	サーボセイバーシャフトセット(A) Servo Saver Shaft Set (A)	550
VS016	サーボセイバーシャフトセット(B) Servo Saver Shaft Set (B)	385
VS017	サーボセイバー Servo Saver	385
VS018	ベベルシャフト(S) Bevel Shaft (S)	660
VS019	フロントバルクセット Front Bulk Set	550
VS020	フロントサスアームセット Front Suspension Arm Set	660
VS021	フロントロアサスシャフト Front Lower Suspension Shaft	495
VS023	スイングシャフト Swing Shaft	660
VS025B	リヤバルクセット(FW-06/FW-05) Rear Bulk Set (FW-06/FW-05)	550
VS027	小物パーツセット Small Parts Set	550
VS032	2 速シューホルダー 2nd Shoe Holder	495
VS053B	メインシャシー(FW-05S) Main Chassis (FW-05S)	3850
※ VS058	クラッチベル(2 速用) Clutch Bell (for 2-Speed)	1100
VS102	センターシャフト(FW05T) Center Shaft (FW05T)	330
VS104	リンケージロッドセット(FW05T) Linkage Rod Set (FW05T)	330
VS111	ダンパーステーセット(FW-06) Shock Stay Set (FW-06)	550

品番 No.	パーツ名 Part Names	★定価（税込）
VS112	メカボックスセット(FW-06) Radio Box Set (FW-06)	770
VS113B	燃料タンク(FW-06) Fuel Tank (FW-06)	1760
VS114	フロントアッパーサスシャフト(FW-06) Front Upper Suspension Shaft (FW-06)	495
VS115	フライホイール(FW-06) Flyweel (FW-06)	1100
VS116	パイロットシャフト(FW06) Pilot Shaft (FW06)	660
VS117	ウレタンバンパー(FW-06) Urethane Bumper (FW-06)	660
VS118	ダンパーセット(FW-06) Shock Set (FW-06)	3520
VS119	スパーギヤシャフト(FW-06) Spur Gear Shaft (FW-06)	660
VS120	サーボホーン(FW-06) Servo Horn (FW-06)	660
VSW006	ユニバーサルスイングシャフト Universal Swing Shaft	3740
VZ005	フロントナックルアーム Front Knuckle Arm	550
VZ007	バンパー Bumper	440
※ VZ012	デフギヤセット Differential Gear Set	990
VZ013	ホイールシャフト Wheel Shaft	660
VZ018	リヤロアサスシャフト Rear Lower Suspention Shaft	330
VZ086	マフラーステーホルダー Muffler Stay Holder	440
※ VZ116-26	2 速ギヤ(0.8M/26T)(RR/Evo/FW-05R) 2nd Gear (0.8M/26T) (RR/Evo/FW-05R)	550
VZ117	フロントサスプレート(FW06) Front Suspension Plate (FW06)	220
VZ202B	リヤハブ(RRR) Rear Hub (RRR)	770
VZ210B	リヤサスアームセット(RRR/SIII) Rear Suspension Arm Set (RRR/SIII)	770
VSW030-01	2 スピードクラッチスプリング(ソフト /GS15R 用) 2-Speed Clutch Spring (Soft/for GS15R)	275
※ VZW231-21B	2 速ハードギヤ(0.8M/21T/RRR Evo./SR) 2nd Hard Gear (0.8M/21T/RRR Evo./SR)	990
W0158	5.8mm 座付ハードボール(M3 ネジ穴 /4 入) 5.8mm Flange H.Ball (3mmT / 4pcs)	440
1284B	ピロボール(5.8φ/8 入) Pillow Ball (5.8 / 8pcs)	330
1701BK	カラーストラップ(M/ ブラック)18 入 Color Strap (M/Black) 18pcs	275
1708B	カラーアンテナ黒キャップツキ(4 入) Color Antenna (Black/4pcs)	550
82135	Syncro KR-331 受信機(単品) Syncro KR-331 Receiver	5500
82141	バッテリーホルダー(Syncro 用 /3 ピン) Battery Holder (Syncro/3pin)	440
82142	スイッチ(Syncro. 受信機用 /3 ピン) Switch (Syncro for Receiver/3pin)	550
82274	サーボ KS4031-06W SERVO KS4031-06W	5500
92051	2x11 ピン(10 入) 2x11 Pin (10pcs)	330
92601BK	耐熱マフラージョイントパイプ(ブラック /2 入) Muffler Joining Pipe (Black/2pcs)	880
92638	スナップピン(10 入) Snap Pin (10pcs)	220
92696	ディスクブレーキパッド(2 入) Brake Disk Pad (2pcs)	330
92971B	サイレントストリークチューンドマフラー Silent Streak Tuned Muffler	1760
92972C	マニホールド Manifold	1320
92985	ハードブレーキライニング(ノンアスベスト /4 入) Hard Brake Lining (Non asbestos/4pcs)	440
96183BL	カラーシリコンチューブ(2.3x1000/ ブルー)(1790BL) Color Silicone Tube (2.3x1000/Blue)	605
※ 96643	5x7mm シムセット 5x7mm Shim Set	495

スペアパーツ　SPARE PARTS

★ FOR JAPANESE MARKET ONLY.

品番 No.	パーツ名 Part Names	★定価（税込）
96646	12x15mm シムセット（0.1 厚 /0.2 厚 / 各 4 入） 12x15mm Shim Set (0.1/0.2/4pcs)	495
96648	5x12x0.15mm シム（10 入） 5x12x0.15mm Shim (10pcs)	385
96775	4x10x0.15mm シム（10 入） 4x10x0.15mm Shim (10pcs)	330
97001	ベベルシャフト（4x27mm/6 入 /BS107） Bevel Shaft (4x27mm/6pcs/BS107)	660
97008-15	アジャストロッド（3x15mm/2 入 /SPW5） Adjust Rod (3x15mm/2pcs/SPW5)	330
97008-20	アジャストロッド（3x20mm/2 入 /SPW5） Adjust Rod (3x20mm/2pcs/SPW5)	330
97008-25B	アジャストロッド（3x25mm/2 入） Adjust Rod (3x25mm/2pcs)	440
※ 97015	テーパーコレット（7mm/H=5.0/UM213） Tapered Collet (7mm/H=5.0/UM213)	275
97016B	ボディマウントセット（FT22B/97016） Body Mount Set (FT22B/97016)	495
97027	エンジンマウント（FD20） Engine Mount (FD20)	440
97029	9mm ピロボール（3 入 /FZ74） 9mm Pillow Ball (3pcs/FZ74)	385
97038	5.8mm ボールエンド（L=12/4 入） 5.8mm Ball End (L=12/4pcs)	330
97053	3PC ADC クラッチシューセット 3PC ADC Clutch Shoe Set	990
1-E025	E リング (E2.5/10 入) E-Ring(E2.5/10pcs)	165
1-N3024	ナット (M3x2.4/10 入) Nut(M3x2.4/10pcs)	220
1-N3033N	ナット (M3x3.3) ナイロン (5 入) Nut(M3x3.3) Nylon (5pcs)	220
1-N3037F	ナット (M3x3.7) フランジ (10 入) Nut(M3x3.7) Flanged (10pcs)	220
1-N4056FN	ナット (M4x5.6) フランジ ナイロン (5 入) Nut(M4x5.6) Flanged Nylon (5pcs)	220
1-S02604	バインドビス (M2.6x4/10 入) Bind Screw(M2.6x4/10pcs)	220
1-S02612	バインドビス (M2.6x12/10 入) Bind Screw(M2.6x12/10pcs)	220
※ 1-S02618	バインドビス (M2.6x18/10 入) Bind Screw(M2.6x18/10pcs)	220
1-S03006	バインドビス (M3x6/10 入) Bind Screw(M3x6/10pcs)	220
1-S03008	バインドビス (M3x8/10 入) Bind Screw(M3x8/10pcs)	220
1-S03010	バインドビス (M3x10/10 入) Bind Screw(M3x10/10pcs)	220
1-S03012	バインドビス (M3x12/10 入) Bind Screw(M3x12/10pcs)	440
1-S02608TPB	TP バインドビス (M2.6x8/10 入) TP Bind Screw(M2.6x8/10pcs)	220

品番 No.	パーツ名 Part Names	★定価（税込）
1-S03010TP	TP バインドビス (M3x10/10 入) TP Bind Screw(M3x10/10pcs)	220
1-S03012TP	TP バインドビス (M3x12/10 入) TP Bind Screw(M3x12/10pcs)	220
1-S03015TP	TP バインドビス (M3x15/10 入) TP Bind Screw(M3x15/10pcs)	220
1-S22610	キャップビス (M2.6x10/5 入) Cap Screw(M2.6x10/5pcs)	220
1-S23010	キャップビス (M3x10/5 入) Cap Screw(M3x10/5pcs)	220
1-S23015	キャップビス (M3x15/5 入) Cap Screw(M3x15/5pcs)	220
1-S23025	キャップビス (M3x25/5 入) Cap Screw(M3x25/5pcs)	220
1-S32612	サラビス (M2.6x12/10 入) Flat Head Screw(M2.6x12/10pcs)	220
1-S33006	サラビス (M3x6/10 入) Flat Head Screw(M3x6/10pcs)	220
1-S33008	サラビス (M3x8/10 入) Flat Head Screw(M3x8/10pcs)	220
1-S33010	サラビス (M3x10/10 入) Flat Head Screw(M3x10/10pcs)	220
※ 1-S33030	サラビス (M3x30/10 入) Flat Head Screw(M3x30/10pcs)	220
1-S42008TP	TP ナベビス (M2x8/10 入) TP Round Screw(M2x8/10pcs)	220
1-S33010TP	TP サラビス (M3x10/10 入) TP Flat Head Screw(M3x10/10pcs)	220
1-S33015TP	TP サラビス (M3x15/10 入) TP Flat Head Screw(M3x15/10pcs)	220
※ 1-S42008	ナベビス (M2x8/10 入) Round Screw(M2x8/10pcs)	220
1-S42010	ナベビス (M2x10/10 入) Round Screw(M2x10/10pcs)	220
1-S43015TP	TP ナベビス (M3x15/10 入) TP Round Screw(M3x15/10pcs)	220
1-S53003	セットビス (M3x3/10 入) Set Screw(M3x3/10pcs)	220
1-S53025	セットビス (M3x25/5 入) Set Screw(M3x25/5pcs)	330
1-S54004	セットビス (M4x4/10 入) Set Screw(M4x4/10pcs)	220
1-S54008	セットビス (M4x8/10 入) Set Screw(M4x8/10pcs)	220
1-W260705	ワッシャー (M2.6x7x0.5/10 入) Washer(M2.6x7x0.5/10pcs)	220
※ 1-W500805	ワッシャー (M5x8x0.5/10 入) Washer(M5x8x0.5/10pcs)	330

※ 一部パーツ販売していないパーツがあります。その場合、代替パーツ品番が記入されています。
Note that some parts are not sold as spare parts! / Einige Teile sind nicht einzeln erhaeltlich!.
Attention ! Certaines pièces ne sont pas vendues au détail. / Algunas piezas no se venden por separado.

★表示価格は2021年8月1日現在のものです。

KE15SP エンジン スペアパーツ　KE15SP ENGINE SPARE PARTS

★ FOR JAPANESE MARKET ONLY.

品番 No.	パーツ名 Part Names	★定価（税込）
74033	KE15SP エンジン KE15SP Engine	15400
74033-01	シリンダーヘッド（KE15SP） Cylinder Head (KE15SP)	2200
74033-02	アンダーヘッド（KE15SP） Under Head (KE15SP)	1100
74033-03	ヘッドガスケット（KE15SP） Head Gasket (KE15SP)	330
74033-04	ピストン・シリンダーセット（KE15SP） Piston & Cylinder Set (KE15SP)	4400
74033-05	コンロッド（KE15SP） Connecting Rod (KE15SP)	1100
74033-06	ピストンピン（KE15SP） Piston Pin (KE15SP)	440
74033-07	クランクケースセット（KE15SP） Crankcase (KE15SP)	4400
74033-08	クランクシャフト（KE15SP） Crankshaft (KE15SP)	2200

品番 No.	パーツ名 Part Names	★定価（税込）
74033-09	スライドキャブアッセンブリー（KE15SP） Slide Carburetor Assembly (KE15SP)	4950
74033-10	ワンウェイベアリングセット（KE15SP） Oneway Bearing Set (KE15SP)	1320
74033-11	リコイルスターターアッセンブリー（KE15SP） Recoil Starter Assembly (KE15SP)	2200
74033-12	バックプレートセット（KE15SP） Back Plate (KE15SP)	2750
74033-12-1	プレッシャースプリング（KE15SP） Pressure Spring (KE15SP)	220
74033-13	エアークリーナーセット Air Cleaner Set	440
74033-13-1	エアークリーナースポンジ（3入） Air Cleaner Sponge (3pcs)	440
※ 97024	マフラーガスケット（ノンアスベスト/5入/6591） Gasket Muffler (Non asbestos/5pcs/6591)	275

★表示価格は2021年8月1日現在のものです。

オプションパーツ　OPTIONAL PARTS

★ FOR JAPANESE MARKET ONLY.

品番 No.	パーツ名 Part Names	★定価（税込）
IF415	ブレーキローター（30mm/MP9） Brake Rotor (30mm/MP9)	2200
IF468	ブレーキローター（30mm/MP9 TKI2） Brake Rotor (30mm/MP9 TKI2)	1100
IFW52B	3PC クラッチシュー 3PC Clutch Shoe	1980
IFW53H	3PC クラッチスプリング（1.10） 3PC Clutch Spring (1.10)	440
IFW53M	3PC クラッチスプリング（0.95） 3PC Clutch Spring (0.95)	440
IFW53S	3PC クラッチスプリング（0.90） 3PC Clutch Spring (0.90)	440
IFW136	3PC アルミクラッチシュー 3PC Aluminum Clutch Shoe	1650
IFW339	3PC HD アルミクラッチシュー 3PC HD Aluminum Clutch Shoe	1760
VS001-01	デフパッキン（4 入） Differential Packing (4pcs)	440
VS007	1 速スパーギヤ（50T） 1st Spur Gear (50T)	440
VS009B	2 速スパーギヤ（45T） 2nd Spur Gear (45T)	825
VSW006	ユニバーサルスイングシャフト Universal Swing Shaft	3740
VZ084	フロントスタビセット Front Stabilizer Set	1430

品番 No.	パーツ名 Part Names	★定価（税込）
VZ084SS	フロントスタビセット（スーパーソフト） Front Stabilizer Set (SuperSoft)	1540
VZ116-27	2 速ギヤ（0.8M/27T）（RR/Evo./FW-05R） 2nd Gear (0.8M/27T) (for RR/Evo./FW-05R)	550
VZ201B	フロントナックルアーム（R4/R4s） Front Knuckle Arm (R4/R4s)	770
VZW428	カーボンディスクプレートセット（R4） Carbon Disk Plate Set (for R4)	6600
VZ217-1.4	リヤスタビライザーバー（1.4mm/RRR） Rear Stabilizer Bar (1.4mm/RRR)	330
VZW231-20B	2 速ハードギヤ（0.8M/20T/R4 Evo./SR） 2nd Hard Gear (0.8M/20T/R4 Evo./SR)	990
VZW231-22B	2 速ハードギヤ（0.8M/22T/RRR Evo./SR） 2nd Hard Gear (0.8M/22T/RRR Evo./SR)	990
VZW231-23B	2 速ハードギヤ（0.8M/23T/RRR Evo./SR） 2nd Hard Gear (0.8M/23T/RRR Evo./SR)	990
VZW428	カーボンディスクプレートセット（R4） Carbon Disk Plate Set (for R4)	6600
VZW440	アルミホイールシャフト（2 入 / ユニバーサル用 /R4） Aluminum Wheel Shaft (2pcs/for Universal)	1430
W0300	64 チタン 5.8mm ピロボール（4 入） 64 Titanium Pillow Ball 5.8mm (4pcs)	1980
92987B	SP ブレーキパッド（GT2/R4Evo./R4s II /FW-06） SP Brake Pad (GT2/R4Evo./R4sII/FW-06)	1980
97014B	スペシャルクラッチシュー（KC45） Special Clutch Shoe (KC45)	1760

ボディ　Body Shell

★ FOR JAPANESE MARKET ONLY.

品番 No.	パーツ名 Part Names	★定価（税込）
VZB017	スバルインプレッサ WRC 2006 デコレーションボディセット SUBARU Impreza WRC 2006 Decoration Body	9900
FAB601	Acura NSX GT3 レースカー デコレーションボディセット Acura NSX GT3 Race Car Decoration Body Set	9900
FAB602R	AUDI R8 LMS 2015 レッド デコレーションボディセット AUDI R8 LMS 2015 red Decoration Body Set	9900
FAB603	アルピーヌ GT4 デコレーションボディセット Alpine GT4 Decoration Body Set	9900
FAB604	2020 メルセデスAMG GT3 デコレーションボディセット 2020 Mercedes AMG GT3 Decoration Body Set	12100
FAB605	トヨタスープラ（A80）ノンデコレーションボディセット Toyota Supra (A80) Non-Decoration Body Set	6050
FAB605WH	トヨタスープラ（A80）カラータイプ1 デコレーションボディセット Toyota Supra (A80) Color Type1 Decoration Body Set	7700
FAB704BL	1969 シボレーカマロ Z/28 デコレーションボディセット 1969 Chevy® Camaro® Z/28 Decoration Body Set	12100
FAB704GN	1969 シボレーカマロ Z/28 フロストグリーン デコレーションボディセット 1969 Chevy® Camaro® Z/28 Frost Green Decoration Body Set	12100

品番 No.	パーツ名 Part Names	★定価（税込）
39213B	Acura NSX ノンデコレーションボディセット（ピュアテンサイズ） Acura NSX Non Decoration Body Set (Pure Ten)	5500
39214	SUBARU インプレッサ ノンデコレーションボディセット（ピュアテンサイズ） SUBARU Impreza Non-Decoration Body Set	5500
39215	AUDI R8 LMS 2015 ノンデコレーションボディセット（ピュアテンサイズ） AUDI R8 LMS 2015 Non-Decoration Body Set	5500
39216	アルピーヌ GT4 ノンデコレーションボディセット Alpine GT4 Non Decoration Body Set	5500
39217	1969 シボレーカマロ Z/28 ノンデコレーションボディセット 1969 Chevy® Camaro® Z/28 Non Decoration Body	7150
39218	2020 メルセデスAMG GT3 ノンデコレーションボディセット 2020 Mercedes AMG GT3 Non-Decoration Body Set	7150
39288	トヨタ MR-S GT-300 2007 ボディセット（ピュアテンサイズ） TOYOTA MR-S GT-300 2007 Body Set (Pure Ten)	4620
39298LW	レクサスSC430 2010ボディセット（ピュアテンサイズ/0.6t） LEXUS SC430 2010 Body Set (P10 Size/0.6t)	3850
39299	GAZOOレーシング TOYOTA86 ボディセット（ピュアテン） GAZOO RACING TOYOTA86 BODY SET (P.10)	4950
97055	ウイングステーセット Wing Stay Set	880
97057	ステンレスウイングステー（タイプR） Stainless Wing Stay (Type R)	4950

タイヤ・ホイール　TIRE・WHEEL

★ FOR JAPANESE MARKET ONLY.

品番 No.	パーツ名 Part Names	★定価（税込）
FAH701BK	ホイル FZ02（マッスルカー/黒）（2本入） Wheel FZ02 (Muscle Car / Black) (2pcs)	880
FAT701M	TC タイヤ FZ02（M）（2本入） TC Tire FZ02 (M) (2pcs)	1540
FATH701BKM	接着済み TCタイヤ FZ02（M）（2本入） Premounted TC Tire FZ02 (M/2pcs)	2200
FATH702BKM	接着済タイヤFZ02（15本スポークホイル黒/TCタイヤM）（2本） Premounted Tire FZ02 (15-Spoke BK/M/2pcs)	2200
VZH001-8W	ホイール（6本スポーク/ホワイト/8入/24mm） Wheel (6-Spoke/White/8pcs/24mm)	1100
VZH003BK	ホイール（15本スポーク/ブラック/24mm/2入） Wheel (15-Spoke/Black/24mm/2pcs)	440
VZH003G	ホイール（15本スポーク/ゴールド/24mm/2入） Wheel (15-Spoke/Gold/24mm/2pcs)	550
VZH010CM	ホイール（5本スポーク/クローム/24mm/2入） Wheel (5-Spoke/Plating/24mm/2pcs)	1430

品番 No.	パーツ名 Part Names	★定価（税込）
92012-8BK	エアロ24ホイル（15本スポーク/ブラック）8個入 Aero 24 Wheel (15-Spoke/Black) 8pcs	1100
92012-8KG	エアロ24ホイル（15本スポーク/蛍光グリーン）8個入 Aero 24 Wheel (15-Spoke/Fluorescence Green) 8pcs	1100
92012-8KP	エアロ24ホイル（15本スポーク/蛍光ピンク）8個入 Aero 24 Wheel (15-Spoke/Fluorescence Pink) 8pcs	1100
92012-8KY	エアロ24ホイル（15本スポーク/蛍光イエロー）8個入 Aero 24 Wheel (15-Spoke/Fluorescence Yellow) 8pcs	1100
92012-8W	エアロ24ホイル（15本スポーク）8個入 Aero 24 Wheel (15-Spoke) 8pcs	1100
92018H	KCスリックタイヤ（ハード/2入） KC-Slicks Tire (Hard/2pcs)	1320
92018M	KCスリックタイヤ（ミディアム/2入） KC-Slicks Tire (Medium/2pcs)	1320
92018S	KCスリックタイヤ（ソフト/2入） KC-Slicks Tire (Soft/2pcs)	1320

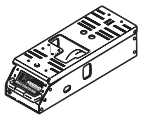

エレクトリック　ELECTRIC

★ FOR JAPANESE MARKET ONLY.

品番 No.	パーツ名 Part Names	内容 Description	★定価 (税込)
36209	マルチスターターボックス 2.0 Multi Starter Box 2.0	1/10～1/8 モデル用 For 1/10~1/8 models エンジン始動用スターターボックス For starting the engine. 別途 7.2V バッテリー 2 本必要 Requires two 7.2V batteries	8580
36216S	スパークブースター 2.0 オリオン 2200 付 SPARK BOOSTER with ORION 2200	バッテリーコンディションメーター付プラグヒーター Spark booster with battery condition meter コンパクトタイプのプラグヒーター Compact plug heater	2860
36216S -01	オリオン 2200 バラセル(スパークブースター用) ORION 2200 Loose Cell (for Spark Booster)	36216S の交換用充電池 Replacement battery for 36216S	880
36217	ブースターチャージャー 2.0 Glow Starter Charger	スパークブースター用充電器 Charger for plug heater 別途 12V 電源が必要 Requires 12V power source	2090

品番 No.	パーツ名 Part Names	内容 Description	★定価 (税込)
80907	KYOSHO SPEED HOUSE マルチバッテリーチェッカー KYOSHO SPEED HOUSE MULTI BATTERY CHECKER	バッテリーのコンディションを簡単計測 Easy measurement of battery condition	3850
97054 -2B	LED ライトユニット(Φ5 / 2 灯 / L=400 / クリア) LED Light Unit (Φ5/2 Bulbs/L=400/Clear)	クリア 2 灯 LED ライトユニット 2 clear LED light unit.	880
97054 -2R-B	LED ライトユニット(Φ5 / 2 灯 / L=400 / レッド) LED Light Unit (Φ5/2 Bulbs/L=400/Red)	レッド 2 灯 LED ライトユニット 2 red LED light unit.	880
97054 -4B	LED ライトユニット(Φ5 / 4 灯 / L=400 / クリア) LED Light Unit (Φ5/4 Bulbs/L=400/Clear)	クリア 4 灯 LED ライトユニット 4 clear LED light unit.	1320
97054 -4R-B	LED ライトユニット(Φ5 / 4 灯 / L=400 / レッド) LED Light Unit (Φ5/4 Bulbs/L=400/Red)	レッド 4 灯 LED ライトユニット 4 red LED light unit.	1320
97054 -4CR	LED ライトユニット(Φ5/4 灯 /L=400/ クリア&レッド) LED Light Unit (Φ5/4 Bulbs/L=400/Clear & Red)	クリア 2 灯とレッド 2 灯のライトユニット 2 clear and 2 red LED light unit.	1320
ORI12244	ORION 1700 レシーバーパック 俵型(ユニプラグ) 1700 Receiver Pack Hump (Uni Plug)	受信機用ニッケル水素バッテリー Ni-MH battery for receiver	2750

ケミカル・オイル　CHEMICAL・OIL

★ FOR JAPANESE MARKET ONLY.

品番 No.	パーツ名 Part Names	内容 Description	★定価 (税込)
96162	リングギヤグリス(3g) Ring Gear Grease (3g)	フッ素樹脂特殊グリス Fluorine special grease. ギヤの磨耗を減少 Reduces wearing of gear	440
96169	エアークリーナーオイル(100cc) Air Cleaner Oil (100cc)	エアークリーナー専用オイル Oil for air cleaner	880
96501	デフギヤグリス #1000 Diff. Gear Grease #1000	デフ用 for diffs.	880
96502	デフギヤグリス #3000 Diff. Gear Grease #3000	デフ用 for diffs.	880

品番 No.	パーツ名 Part Names	内容 Description	★定価 (税込)
96503	デフギヤグリス #5000 Diff. Gear Grease #5000	デフ用 for diffs.	880
96504	デフギヤグリス #15000 Diff. Gear Grease #15000	デフ用 for diffs.	880
96505	デフギヤグリス #30000 Diff. Gear Grease #30000	デフ用 for diffs.	880
96508	HG ジョイントグリス HG Joint Grease	ジョイント部用グリス Grease for joint part. 金属パーツの干渉部に使用 磨耗を抑える Use into metal joint parts. Reduces the wear	880

シリコンオイル　SILICONE OIL

★ FOR JAPANESE MARKET ONLY.

品番 No.	パーツ名 Part Names	内容 Description	★定価 (税込)
SIL 0300-8	シリコンオイル#300 (80cc) Silicone Oil #300 (80cc)	ダンパー用 for shocks.	各1210
SIL 0350-8	シリコンオイル#350 (80cc) Silicone Oil #350 (80cc)		
SIL 0400-8	シリコンオイル#400 (80cc) Silicone Oil #400 (80cc)		
SIL 0450-8	シリコンオイル#450 (80cc) Silicone Oil #450 (80cc)		
SIL 0500-8	シリコンオイル#500 (80cc) Silicone Oil #500 (80cc)		
SIL 0550-8	シリコンオイル#550 (80cc) Silicone Oil #550 (80cc)		
SIL 0600-8	シリコンオイル#600 (80cc) Silicone Oil #600 (80cc)		
SIL 0650-8	シリコンオイル#650 (80cc) Silicone Oil #650 (80cc)		
SIL 0700-8	シリコンオイル#700 (80cc) Silicone Oil #700 (80cc)		
SIL 0750-8	シリコンオイル#750 (80cc) Silicone Oil #750 (80cc)		
SIL 0800-8	シリコンオイル#800 (80cc) Silicone Oil #800 (80cc)		
SIL 0850-8	シリコンオイル#850 (80cc) Silicone Oil #850 (80cc)		

品番 No.	パーツ名 Part Names	内容 Description	★定価 (税込)
SIL 2000B	シリコンオイル#2000 (40cc) Silicone Oil #2000 (40cc)	デフ用 for diffs.	各990
SIL 3000B	シリコンオイル#3000 (40cc) Silicone Oil #3000 (40cc)		
SIL 4000B	シリコンオイル#4000 (40cc) Silicone Oil #4000 (40cc)		
SIL 5000B	シリコンオイル#5000 (40cc) Silicone Oil #5000 (40cc)		
SIL 6000B	シリコンオイル#6000 (40cc) Silicone Oil #6000 (40cc)		
SIL 7000B	シリコンオイル#7000 (40cc) Silicone Oil #7000 (40cc)		
SIL 8000B	シリコンオイル#8000 (40cc) Silicone Oil #8000 (40cc)		
SIL 9000B	シリコンオイル#9000 (40cc) Silicone Oil #9000 (40cc)		
SIL 10000B	シリコンオイル#10000 (40cc) Silicone Oil #10000 (40cc)		
SIL 15000B	シリコンオイル#15000 (40cc) Silicone Oil #15000 (40cc)		各1100
SIL 20000B	シリコンオイル#20000 (40cc) Silicone Oil #20000 (40cc)		
SIL 30000B	シリコンオイル#30000 (40cc) Silicone Oil #30000 (40cc)		

品番 No.	パーツ名 Part Names	内容 Description	★定価 (税込)
SIL 40000B	シリコンオイル#40000 (40cc) Silicone Oil #40000 (40cc)	デフ用 for diffs.	各1100
SIL 50000B	シリコンオイル#50000 (40cc) Silicone Oil #50000 (40cc)		
SIL 60000B	シリコンオイル#60000 (40cc) Silicone Oil #60000 (40cc)		各1430
SIL 100000B	シリコンオイル#100000 (40cc) Silicone Oil #100000 (40cc)		
SIL 200000	シリコンオイル#200000 (40cc) Silicone Oil #200000 (40cc)		
SIL 300000	シリコンオイル#300000 (40cc) Silicone Oil #300000 (40cc)		
SIL 500000	シリコンオイル#500000 (40cc) Silicone Oil #500000 (40cc)		
SIL 1000000	シリコンオイル#1000000 (20cc) Silicone Oil #1000000 (20cc)		

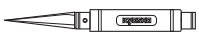

アクセサリー・ツール　ACCESSORY・TOOL

★ FOR JAPANESE MARKET ONLY.

品番 No.	パーツ名 Part Names	内容 Description	★定価 (税込)
36218	ダンパーピットスタンド(マグネット付) Shock Absorber Pits Holder W/Magnet	ダンパーの作業時に最適なスタンド Suitable Stand for shock maintenance	770
36219	SP ナイフエッジリーマー SP Knife Edge Reamer	ボディのマウント用穴開けに便利 Tool for making holes on bodies.	1980

品番 No.	パーツ名 Part Names	内容 Description	★定価 (税込)
36228 BK	メンテナンススタンド ロータイプ(ブラック) Maintenance Stand Type Low (Black)	ダンパースタンド、簡易ビスホールドマグネット付き Shock Stand, with screw and magnet	1760
36228 R	メンテナンススタンド ロータイプ(レッド) Maintenance Stand Type Low (Red)	ダンパースタンド、簡易ビスホールドマグネット付き Shock Stand, with screw and magnet	1760
96424	フューエルポンプ 500cc Fuel Bottle 500cc	スピーディーな給油が可能 For quick refueling.	1650

＊表示価格は2021年8月1日現在のものです。

"Kyosho Direct-Mail-Parts-Order-System" is available only for Japanese market.

京商スペアパーツ・オプションパーツの購入方法

※これらの購入方法は日本国内に限らせていただきます

●部品をこわしたり、なくしてしまった場合でもスペアパーツやオプションパーツを購入し、元どおりに直す事ができます。

●パーツはお店で直接購入していただくか、お店に行けない場合は、京商オンラインショップで購入することができます。

※お支払い方法により発送手数料が異なります。京商WEBサイトにてご確認ください。

※お届け予定日数は夏・冬期休業または交通事情等運送上の理由により、遅れる場合がございますのであらかじめご了承ください。

1.まずはお店でお求めください。

まずは、お近くのお店か、この商品をお買い求めいただいたお店にご来店ください。ご希望のパーツの在庫があれば即購入できます。その際に組立/取扱説明書をお持ちになると購入がスムーズになります。

お店で在庫切れの場合でも京商の『オンラインパーツ直送便』※ でお店から京商へ申し込めます

お店でご希望のパーツがたまたま品切れだった場合でも、京商の『オンラインパーツ直送便』※を利用すればその場で注文できます。
『オンラインパーツ直送便』は、ご希望のパーツの品番や数量等を直接お店にご注文してください。在庫確認後代金をお支払いいただければ結構です。お客様のご自宅か、お店にお届けします。

※一部取扱っていないお店もございます。

オンライン パーツ直送便 取扱店はこの ステッカーが 目印です。

A: 取扱説明書で必要な パーツの品番と数量を 確認する。

B: お店で必要なパーツを 注文し代金を支払う。

C: ご注文から約３～4 日で お客様のご自宅か、お店に お届けします。

2.お店に行けない場合は 京商オンラインショップで購入できます。

京商オンラインショップで購入する。

https://rc.kyosho.com

スペアパーツや、オプションパーツ、アクセサリー等
写真を見て購入することができます。

京商株式会社

〒243-0021　神奈川県厚木市岡田3050 厚木アクストメインタワー7F

●お問い合せはユーザー相談室まで

電話 046-229-4115　受付時間：月～金曜（祝祭日を除く）13:00～18:00

The service mentioned below is available only for Japanese market.

組立や、操作上で不明な点のお問い合せ方法

これらのサービスは日本国内に限らせて頂きます

組立てたり、操作してみて上手くいかない点などございましたら、ご購入いただいた販売店または、京商ユーザー相談室へお問い合せください。
京商ユーザー相談室へお問い合せの際は、お電話いただくか、下記のお問い合せ用紙に必要事項をご記入のうえ、ファックスまたは郵便でお送りください。

京商へのお問い合せ先 →「京商ユーザー相談室」

京商にお問い合せの際は、「京商ユーザー相談室」にご連絡ください。
お問い合せの際は、お手元に商品や組立／取扱説明書をご用意のうえ、組立／取扱説明書のページ数, 行程番号, 部品番号(キーNo.)を用いるなど、なるべく具体的にお知らせください。

電話でのお問い合せは： 046-229-4115　電話でのお問い合せは、月曜～金曜(祝祭日を除く)13:00～18:00。

FAXでのお問い合せは： 046-229-4032　FAXでは、24時間お問い合せの受付をして居ります。回答は、翌営業日以降となる場合があります。営業日:月曜～金曜(祝祭日を除く)

郵便でのお問い合せは： 〒243-0021 神奈川県 厚木市 岡田3050 厚木アクストメインタワー7F
京商株式会社 ユーザー相談室宛

キリトリ線

お問い合せ用紙

お問い合せ用紙は、FAXまたは郵便でお送りください。回答方法は、京商で検討のうえ考慮させて頂きます。
郵送の場合は、お問い合せ用紙のコピーを保管してください。

品番		商品名			
ご購入店	店名　都道府県 (電話　－　－　)			ご購入年月日	年　月　日
ご使用プロポ	メーカー名　商品名		ご使用の　モーター エンジン		
ご氏名	フリガナ		R/C歴	約　年	
ご自宅住所	〒＿＿＿－＿＿＿＿ 都道府県				
ご自宅の連絡先	**電話**　(　)		**FAX**　(　)		
平日の昼間に可能な連絡先	**電話**　(　)		**FAX**　(　)		
月曜～金曜(祝祭日を除く)13:00～18:00で電話連絡可能な時間帯　:　頃			受付No.(京商記入欄)		

お問い合せご記入欄：組立／取扱説明書のページ数や部品番号(キーNo.)を用いるなど、なるべく具体的にご記入ください。

※京商株式会社では、お客様の個人情報の保護に力を入れております。お客様よりの、注文及びお問い合せを通じて知りえたお客様の個人情報につきましては、(1)～(3)の場合を除き無断で第三者に提供したり開示するようなことはありません。 (1)お客様の事前の承諾を受けた場合。(2)法律に基づき開示請求を受けた場合。(3)サービスの提供のため当社の委託先に開示する場合。

京商ホームページ
www.kyosho.com

メーカー指定の純正部品を使用して
安全にR/Cを楽しみましょう。

京商株式会社

〒243-0021 神奈川県厚木市岡田3050 厚木アクストメインタワー7F
●ユーザー相談室直通電話 046-229-4115
お問い合せは：月曜～金曜(祝祭日を除く)13：00～18：00

32232108-1 PRINTED IN CHINA