※ご使用前にこの説明書を良くお読みになり十分に理解してください。
Before beginning assembly, please read these instructions thoroughly.

FAZER -Mk2-

1:10 Scale Radio Controlled Electric Powered 4WD Touring Car

FAZER -Mk2- (FZ02) Chassis Kit

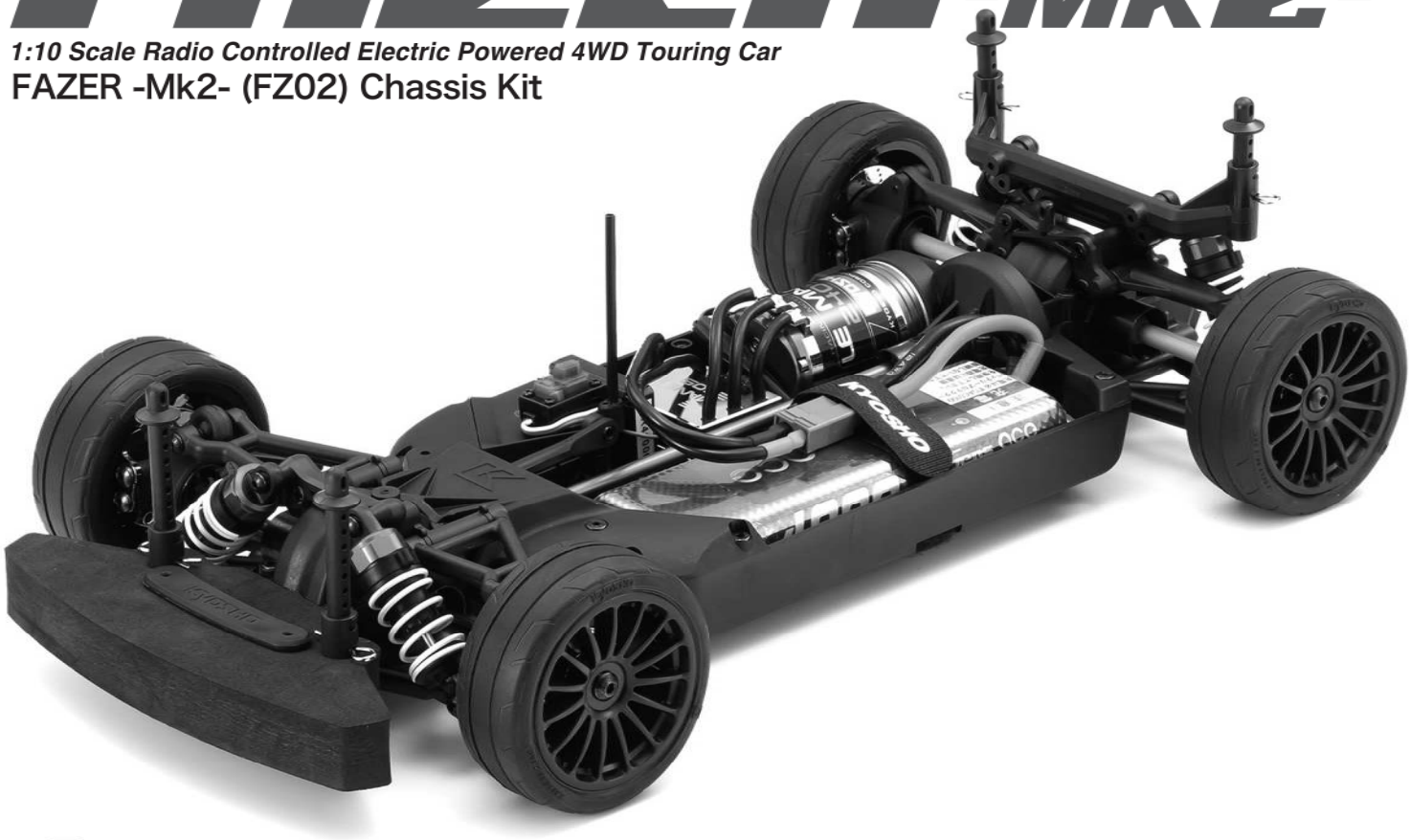

KYOSHO MotorSports

KYOSHO® THE FINEST RADIO CONTROL MODELS

組立／取扱説明書
INSTRUCTION MANUAL

目　次　INDEX

●**安全のための注意事項　SAFETY PRECAUTIONS** ---- 2 ～ 5
●キットの他にそろえる物　ITEMS REQUIRED FOR OPERATION ---- 6 ～ 7
●プロポの準備　PREPARE RADIO TRANSMISSION ---- 7
●**組立て前の注意　BEFORE YOU BEGIN** ---- 8 ～ 9
●袋詰めパーツ内容物　CONTENTS ---- 10 ～ 13
●本体の組立て　ASSEMBLY ---- 14 ～ 28
●分解図　EXPLODED VIEW ---- 29 ～ 34
●スペアパーツ・オプションパーツリスト　SPARE PARTS & OPTIONAL PARTS ---- 35 ～ 38

⚠ 安全のための注意事項
この無線操縦模型は玩具ではありません!

●この商品は高い性能を発揮するように設計されています。組立てに不慣れな方は、模型を良く知っている人にアドバイスを受け確実に組立ててください。
●小さい部品があるので、組立て作業は幼児の手がとどかない所で必ずおこなってください。
●動かして楽しむ場所は、万一の事故を考えて安全を確認してから、責任をもってお楽しみください。
●組立てた後も、説明書がいつでも見られるように大切に保管してください。
●ラジコン保険に加入して安全に楽しみましょう。

⚠ UNDER SAFETY PRECAUTIONS
This radio control model is not a toy!

●It's highly recommended that first-time enthusiasts seek the advice of an experienced modeler before operating this vehicle.
●Keep out of the reach of children!
●Observe all safety precautions when operating this model. You are responsible for this vehicle's proper maintenance and safe operation.
●Always keep this instruction manual for quick reference.
●Taking out liability insurance is recommended.

※製品改良のため、予告なく仕様を変更する場合があります。 *SPECIFICATIONS ARE SUBJECT TO CHANGE WITHOUT PRIOR NOTICE.

© Copyright 2020 KYOSHO CORPORATION / 禁無断転載複製

34461-T02

No. 34461

安全のための注意事項　SAFETY PRECAUTIONS

組立て・走行の前に必ずお読みください。
Please read carefully before assembling and operating your model.

警告マーク　：生命や身体に重大な被害が発生する可能性がある危険を示します。
WARNING!　: This symbol indicates where caution is essential to avoid injury to yourself or others.

禁止マーク　：事故や故障の原因となるため、やってはいけないことを示します。
PROHIBITED　: This symbol points out actions that you should NOT do to avoid possible damage or accidents.

● この商品は、本格的な無線操縦模型です。**玩具ではありません！**
This product is a fully functional radio control model. It is not a toy!

● この商品を楽しむために、**走行前の組立てや、走行後のメンテナンス、オプションの交換などをおこないます。**
To enjoy this model to its fullest, complete assembly properly, perform maintenance and add optional upgrades as desired.

● アルカリ乾電池や充電式の電池は、使い方を誤ると**大きな電流が流れ、発熱や液（電解液）漏れの可能性があります。**
Improper usage of Alkaline cells or rechargeable batteries may damage the electronics of the car and/or the radio.

この商品を安全に取扱うために下記の事項を、必ずお守りください。
In order to operate the model safely, adhere to following instructions:

警告
Warning !

***この説明を守らないと生命や身体に重大な被害が発生する可能性がある危険を示します。**
***Here are some possibilities of significant damage to life and/or body, if the following explanations are not adhered to:**

► 組立て前に必ず説明書を最後までお読みください。また、組立てに不慣れな方は、模型を良く知っている人にアドバイスを受け確実に組立てください。
Before you begin, read the manual thoroughly. First time builders should seek advice from modelers who have experience in assembling models.

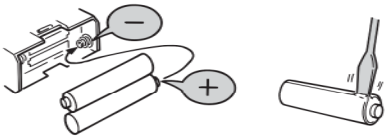

禁止
PROHIBITED

► 電池は逆接続・分解は絶対にしないでください。
破損や液漏れなどの原因になります。
Never disassemble or install batteries with the polarity reversed.
It's hazardous and will cause damage to the batteries and/or electronics.

禁止
PROHIBITED

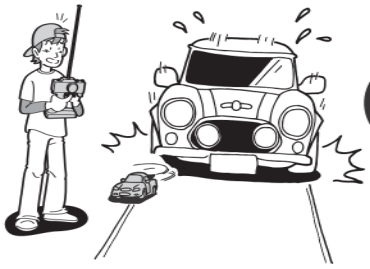

禁止
PROHIBITED

►小さな部品や、とがった部品がありますので、十分注意してください。
また、小さなお子様のいる場所での作業・保管はさけてください。
This product includes many small, sharp objects, so it should be kept out of the reach of children.

►車道・人ごみ・幼児の近くでは走行させないでください。
事故の原因となります。
Do not operate in crowded places, near children or pets, or on public streets - it may cause serious injury.

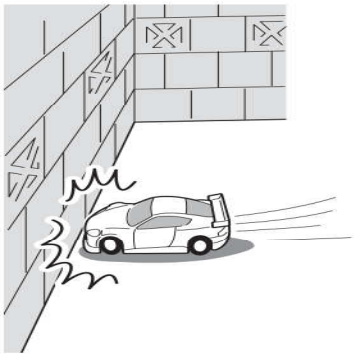

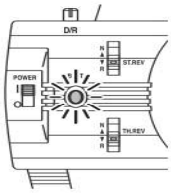

禁止
PROHIBITED

禁止
PROHIBITED

►プロポ関係の電池残量が少ない時。
電池が減ってくるとコントロールができなくなり、暴走や衝突の原因になります。
Always check the radio batteries!
With weak dry batteries, transmission and reception of the radio fall off. Models may become out of control under such condition, which may cause serious accidents.

►車の動きがおかしい時。
すぐに走行を中止して原因を調べてください。原因不明のまま走行させると、思わぬ故障や事故の原因になります。
When the model is behaving strangely . .!
Immediately stop the model and check the reason. Do not operate the model until the problem is solved. This may lead to further trouble and unforeseen accidents!

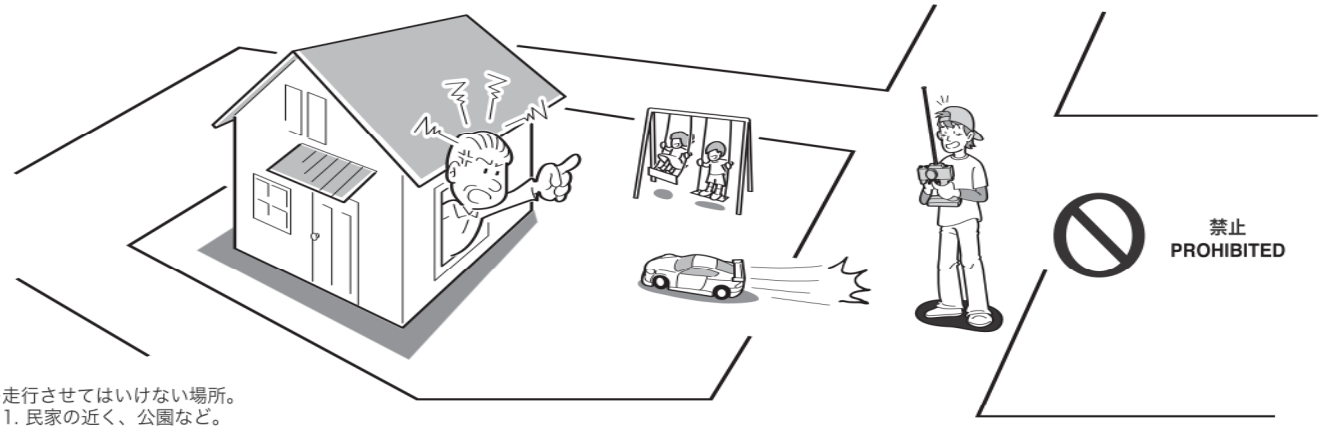

禁止
PROHIBITED

►走行させてはいけない場所。
1. 民家の近く、公園など。
2. 室内、せまいところ。
※人にケガをさせる原因になります。また、物をこわしたり、他人の迷惑になります。
Operate your model **ONLY** on designated areas, race tracks and other spacious areas. Do **NOT** operate it:
1. in residential districts and parks!
2. indoors and in limited space!
* Non-observance of the above may be cause for personal injuries and property damages.

警告
Warning !

***事故やケガ等の危険防止のため、次のことを必ずお守りください。**
***In order to avoid accidents and personal injury, be sure to observe the following:**

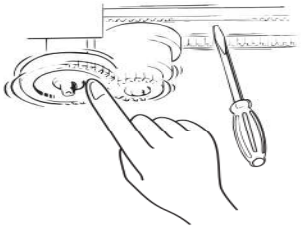

禁止
PROHIBITED

►回転している部分に、指や物などを入れないでください。
Do **not** put fingers or any objects inside rotating and moving parts!

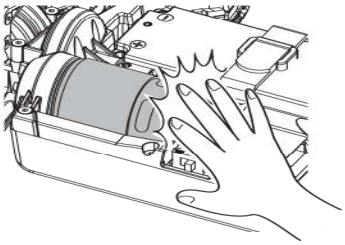

禁止
PROHIBITED

►走行後のモーターやスピードコントローラーは熱くなっているので、さわらないでください。ヤケドの恐れがあります。
Motor and ESC may become very hot after use.
Please avoid touching as it may cause burn.

注意
Cautions !

***この説明を守らないと軽傷程度の被害または、物損事故が発生する恐れがあります。**
***The following are examples of situations that should be avoided for safe assembly, maintenance and operation:**

►カッターやニッパー、ドライバーなど工具の取り扱いには十分注意してください。
All tools require careful handling to avoid injury.

禁止
PROHIBITED

►塗装する場合は室内の換気に十分注意し、作業を行ってください。
Painting must be done only in a well-ventilated area.

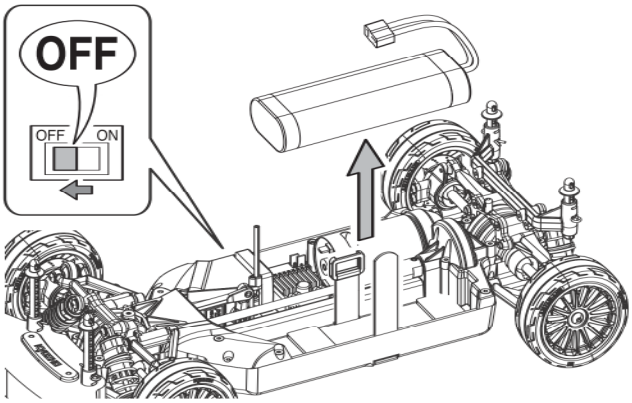

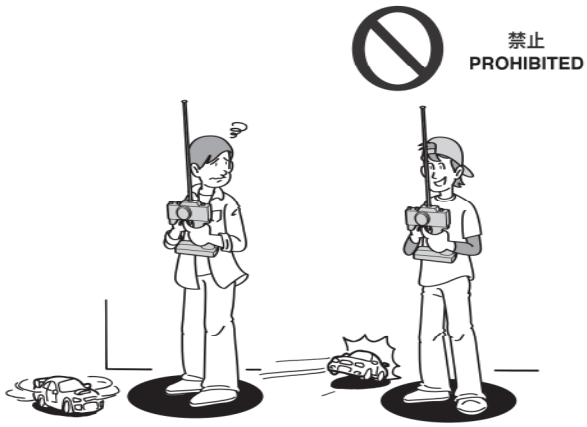

►走行後や、走行させない時は必ず電源スイッチをOFFにし、車体と送信機の電池を取り外してください。誤作動や電池の発熱・液漏れなど危険な場合があります。
Always switch off the receiver and transmitter, then disconnect/remove the batteries when the model is not in use. Failure to do so may cause damage to the batteries from excessive discharge and leaking.

►同じ周波数の近くでは走行させないでください。
混信によりコントロール不能で暴走の原因になります。
Be sure that you're operating on a unique frequency from any other RC vehicles in the area. Failure to do so will cause a loss of control and may cause injury.

►アンテナの先端でケガをする恐れがありますので顔付近に近づけたりしないでください。
Do not point the antenna towards another person.

►温度の高くなる場所や湿度の高い場所などは長期間の保管はしないでください。
Do not store this model in hot or humid conditions, or in direct sunlight.

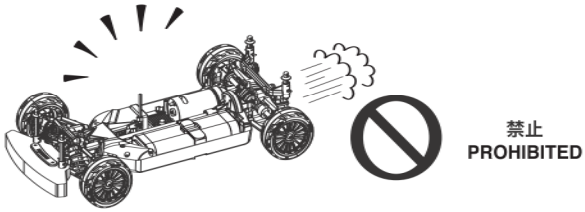

►走行時は、必ずボディを装着してください。
Always run your car with the body shell mounted!

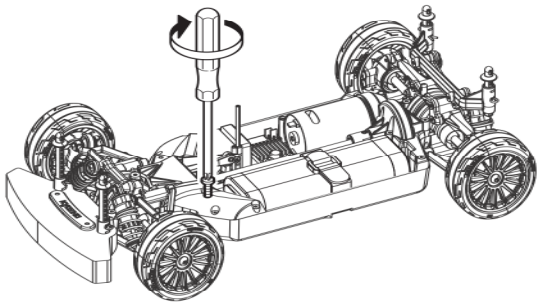

►定期的に、各部のビス類が緩んでいないか確認してください。
Check all screws, nuts etc. on a regular basis for looseness.

►下記の場所での走行は、故障の原因になりますのでおやめください。
・シャシーにからむような草の生えているところ。
・泥地、砂地、砂利の多いところ。
・水たまり、海辺、川。
Do not run your car on ground:
・that is overgrown with grass.
・that is muddy, sandy or rocky.
・puddle, sand, river.

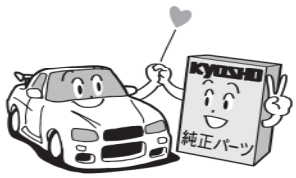

►純正オプションパーツ以外の組込みや車体の改造はしないでください。
故障の原因となります。
Do NOT install any option parts not made by Kyosho for this model.
To avoid causing irreparable damage, do NOT attempt any modifications.

キットの他にそろえる物(1)　ITEMS REQUIRED FOR OPERATION (1)

1 組立てに必要な工具
Tools required

注意 使用する工具の取扱いには、十分注意してください。
CAUTION: Handle tools carefully!

キットに入っている工具
TOOLS INCLUDED

■六角レンチ(1.5mm, 2mm, 2.5mm)
Hex wrenches (1.5mm, 2mm, 2.5mm)

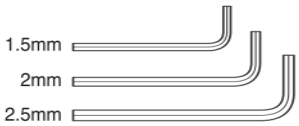

■スパナ(3 / 4 / 5 / 5.5 / 7 / 8mm)
Spanner (3 / 4 / 5 / 5.5 / 7 / 8mm)

一般的な工具
Tools

■＋ドライバー(小)
Phillips screwdrivers (sizes: S)

■ラジオペンチ
Needle Nose Pliers

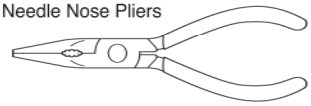

■ハサミ
Scissors

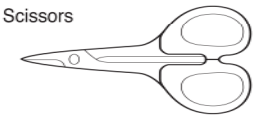

■ニッパー
Wire Cutters

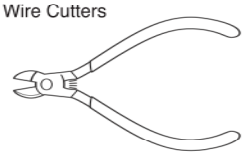

■カッターナイフ
Sharp Hobby Knife

アクセサリー
ACCESSORIES

■シリコンオイル
Silicone Oil

ダンパー用 / For Shock
No.SIL0400-8
シリコンオイル#400(80cc)
Silicone Oil #400 (80cc)

フロントデフ用 / For Front Diff.
No.SIL50000
シリコンオイル#50000(40cc)
Silicone Oil #50000 (40cc)

リヤデフ用 / For Rear Diff.
No.SIL3000
シリコンオイル#3000(40cc)
Silicone Oil #3000 (40cc)

No.36219 / 36219P
SP ナイフエッジリーマー
SP KNIFE EDGE REAMER

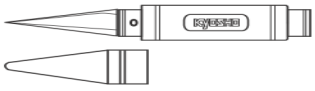

下穴加工が不要で、直接1～15mmの穴あけができる工具です。
No need to pre-drill! Drills neat 1～15mm holes directly!

■グリス
Grease

No.96162
リングギヤグリス(3g)
Ring Gear Grease (3g)

No.96501
デフギヤグリス #1000
Diff. Gear Grease #1000

■塗料
Paint

●ボディの塗装にはポリカーボネイト用塗料が必要です。
●For painting the body, use polycarbonate paints for models!

■瞬間接着剤
Instant Glue

2 2チャンネル2サーボ無線操縦機(プロポ)
Radio transmitter with at least 2 channels for 2 servos.

●このキットには2チャンネル2サーボのプロポが必要です。
●This kit requires a 2 channel radio control set with 2 servos.
●プロポの取扱いは、プロポに付属の説明書を参考にしてください。
●For more information on the transmitter, kindly refer to the instruction manual of the transmitter.

No. 82143　EPスターターパックII
EP STARTER PACK II

●送信機:KT-231P+
●受信機:KR-331
●サーボ:KS4031-06W
●E.S.C.(スピードコントローラー):
KYOSHO SPEED HOUSE WP Brushed 60A
●モーター:G20 モーター 20T
●バッテリー変換コネクター

●TX: KT-231P+
●RX: KR-331
●SERVO: KS4031-06W
●Electronic speed controller:
KYOSHO SPEED HOUSE WP Brushed 60A
●MOTOR: G20 Motor 20T
●Battery conversion connector

※このセットはブラシモーター仕様です。
This set is for brushed motor specification.

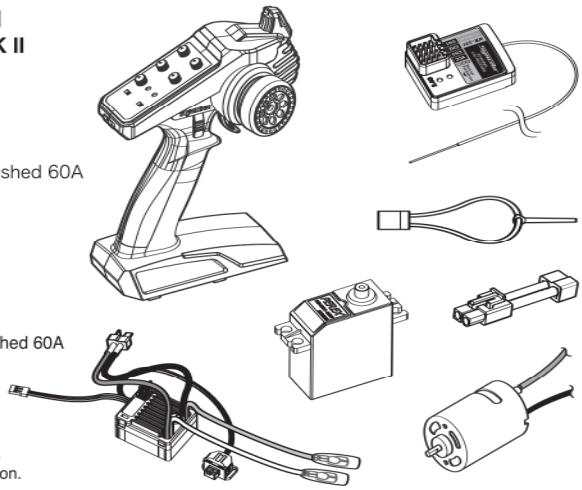

使用できるサーボ・受信機・アンプサイズ
Suitable servos, receiver, battery & electronic speed controller

■サーボ
Servo

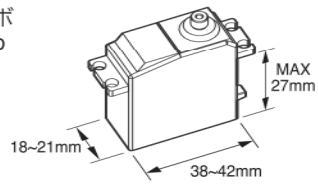

■E.S.C(スピードコントローラー)
Electronic speed controller

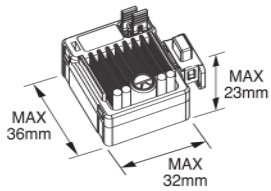

■受信機
Receiver

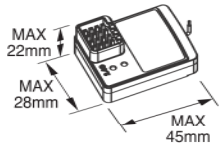

■バッテリー
Battery

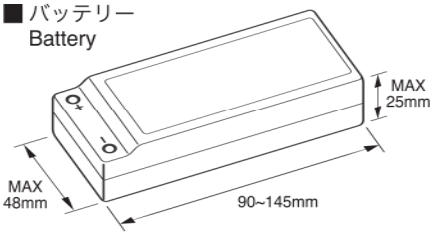

3

■走行用バッテリー
Battery

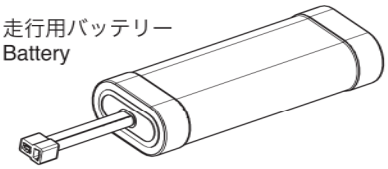

No. 71916　KYOSHO SPEED HOUSE 7.2V 2200mAh Ni-MH バッテリー
KYOSHO SPEED HOUSE 7.2V 2200mAh Ni-MH Battery

No. GAB4201　Gens ace LiPo 4000 ストレートパック(45C/7.4V)
GA-B-45C-4000-2S1P-HardCase-8

■充電器
Battery Charger

►使用するバッテリーに適した充電器を使用してください。
Use the correct charger for your battery.

キットの他にそろえる物(2)　ITEMS REQUIRED FOR OPERATION (2)

4

■ブラシレスモーター／
ブラシレス用ESC(スピードコントローラー)
Brushless Motor /
Brushless ESC (Electronic speed controller)

No. 37031 ル･マン 240S ブラシレスモーター 19.5T/2WD用
LE MANS 240S Brushless Motor 19.5T for 2WD

No. 37032 ル･マン 240S ブラシレスモーター 15.5T/4WD用
LE MANS 240S Brushless Motor 15.5T for 4WD

No. 37051 ル･マン 240S ESC (60A/MAX 13.5ターン)
LE MANS 240S ESC (60A/MAX13.5Turn)

No. R246-8580 シリコンセンサーケーブル 100mm
Silicone Sensor Cable 100mm

5

■ベルベットコート／スチールピニオンギヤ
Velvet Coating / Steel Pinion Gear

No. PNGA4832 ~ PNGA4837
ベルベットコートピニオンギヤ(32T-48P)～(37T-48P)
Velvet Coating Pinion Gear (32T-48P) ~ (37T-48P)

No. PNGS4829 ~ PNGS4836
スチールピニオンギヤ(29T-48P)～(36T-48P)
Steel Pinion Gear (29T-48P) ~ (36T-48P)

6

■ボディ(1/10ツーリングカー用)
Body (For 1/10 Touring Car)

※ホイールベース：260mm / 幅：190mm または 200mm。
Wheelbase: 260mm / Width: 190mm or 200mm.

●No.34461の場合。
●In case of No.34461.

No. VZB017
スバル インプレッサ WRC 2006 デコレーションボディセット
SUBARU IMPREZA WRC 2006 Decoration Body Set

No. FAB601
Acura NSX GT3 レースカー デコレーションボディセット
Acura NSX GT3 Racecar Decoration Body Set

No. FAB602R
アウディ R8 LMS 2015 レッド デコレーションボディセット
Audi R8 LMS 2015 (red) Decoration Body Set

No. FAB603
アルピーヌ GT4 デコレーションボディセット
Alpine GT4 Decoration Body Set

No. FAB704BL
1969 シボレー カマロ Z/28 T1ブルー デコレーションボディセット
1969 Chevy Camaro Z/28 (T1 blue) Decoration Body Set

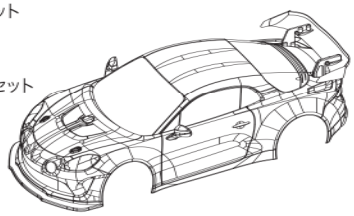

プロポの準備　PREPARE RADIO TRANSMISSION

●プロポを下の順番にしたがってセットします。
Set up the radio as explained below.

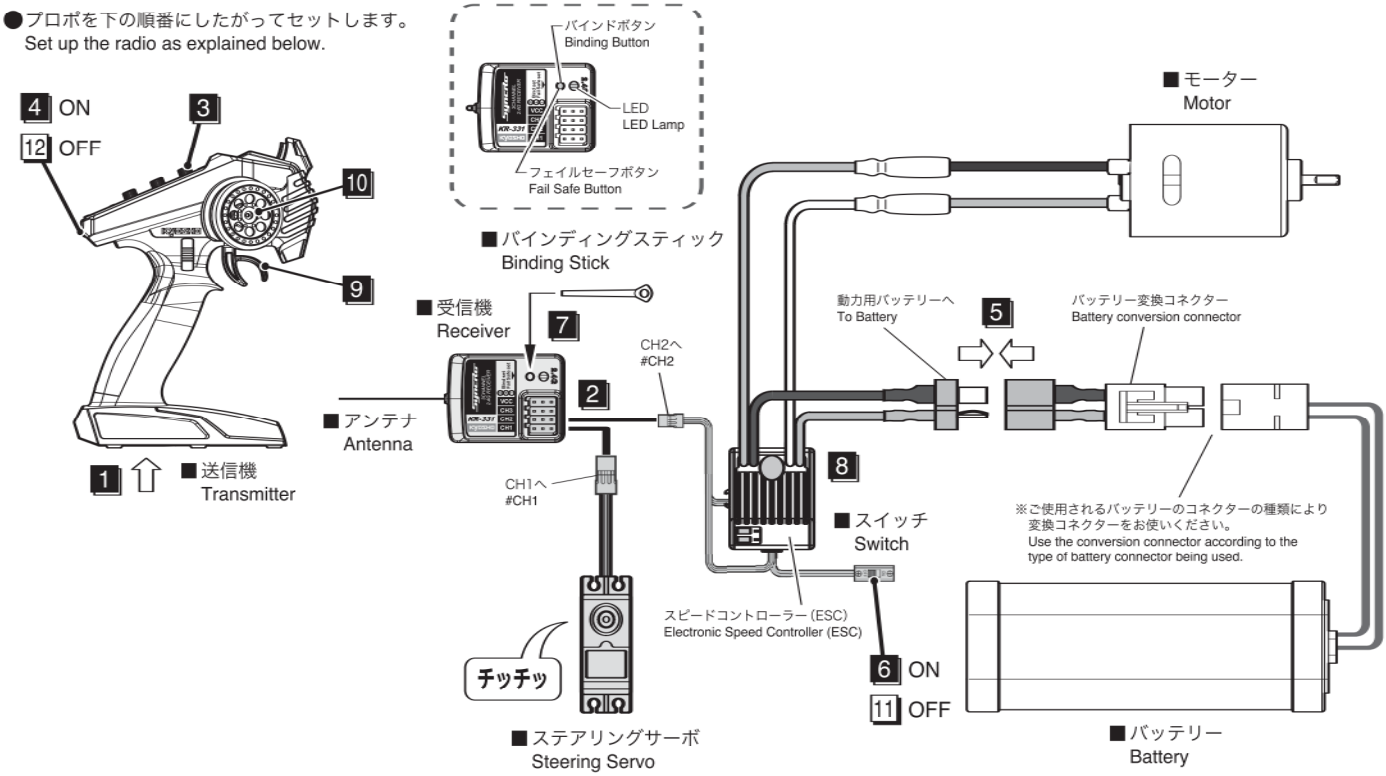

●始める時

1 送信機に電池をセットする。
2 サーボ/ESCコードを受信機につなぐ。
3 トリムを中央にセットする。
4 送信機のスイッチを入れる。
5 バッテリーとESCを接続する。
6 ESCのスイッチを入れる。
7 バインディングする。
8 ESCをセットアップする。
9 トリガーを動かしてモーターが動いているか確認。
10 ハンドルを動かしてサーボが動いているか確認。

●終わる時

11 ESCのスイッチを切る。
12 送信機のスイッチを切る。

●START

1 Insert batteries into the Transmitter.
2 Connect the Servo/ESC Plug to the Receiver.
3 Set trims of transmitter to center.
4 Switch "ON" the Transmitter.
5 Connect the Battery Plug to ESC.
6 Switch "ON" the Electronic Speed Controler.
7 Binding.
8 Setup the ESC.
9 Operate the Throttle Trigger to check if the Motor move correctly.
10 Operate the Steering Wheel to check if the Servo move correctly.

●FINISH

11 Swith "OFF" the Electronic Speed Controler.
12 Swith "OFF" the Transmitter.

注意 Caution

►KT-231P+プロポセットを組込む際に、モーター接続、バッテリー接続及びスイッチONにする前に、必ずシャシーを台の上に置き、タイヤが回転するようにしてください。
When installing your KT-231P+ radio system in your model, always make sure to set your model on a stand so the wheels are free from any traction before turning on your radio and or connecting your motor for the first time.

組立て前の注意（1）　BEFORE YOU BEGIN (1)

1 組立ての前に下記のことに注意してください。
Before assembling, please read the following carefully:

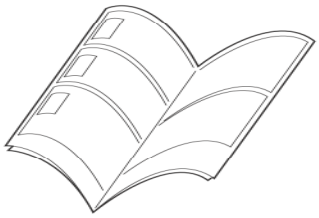

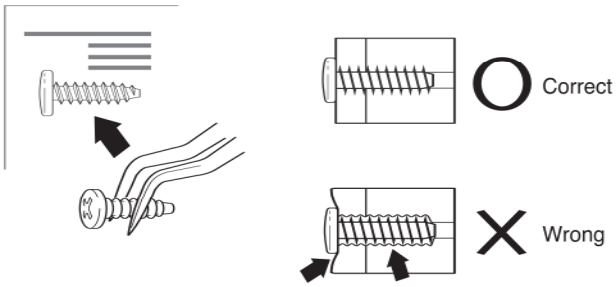

●この説明書を良く読み、構造を理解する。
●キットの内容を確かめる。
　※万一不良、不足がありましたら、お買い求めの販売店か、
　　当社「ユーザー相談室」までご連絡ください。
●小さな部品の形やサイズを間違えないようにする。
　図を参考にして確認しながら組立てる。
●TPビスを締めるときは・・・
　締めこみが固くても部品が固定されるまで締めてください。
　ただし、部品が変形するまで締めるとビスがきかなくなります。

●First, read this instruction manual and familiarise yourself with the model's construction.
●Check the kit contents. Should any parts be missing, contact the retail shop from whom the model was purchased.
●Compare nuts, bolts, screws, etc to the "Actual Size" drawings on each page before fitting to ensure that you are installing the correct parts.
●Tighten Self tapping (TP) screws into parts until you have a secure attachment. However, be careful not to overly tighten TP screws as the threads may be damaged.

---

2 キットには、形や長さが違うビスや小物部品が多く入っています。説明書には原寸図がありますので確認してから組立ててください。また、ビス類は多めに入っているものもありますので、予備としてお使いください。
This kit contains screws and hardware in different metric sizes and shapes. Before using them, check the screws on the true-to-scale diagrams on the left side in each assembly step. Some screws are extras.

●ビスの種類
SCREWS

ボタンヘックスビス
Button Hex Screw

サラヘックスビス
F/H Hex Screw

TPボタンヘックスビス
TP Button Hex Screw

TPサラヘックスビス
TP F/H Hex Screw

キャップビス
Cap Screw

セットビス
Set Screw

●小物部品のサイズ例
OTHER HARDWARE

3x12mm ビス
Screw

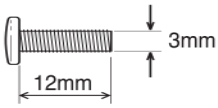

3mm　ワッシャー・ナット
Washer・Nut

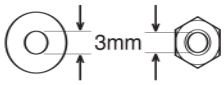

E4 Eリング
E-ring

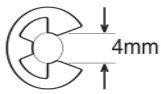

3x12mm サラビス
F/H Screw

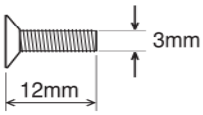

5x10mm　メタル・ベアリング
Metal Bushing・Ball Bearing

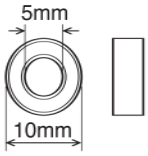

5.8mm　ピロボール
Pillow Ball

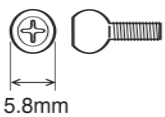

3 説明書の見かた
How to read the instruction manual:

〔 説明例 〕
〔 Example 〕

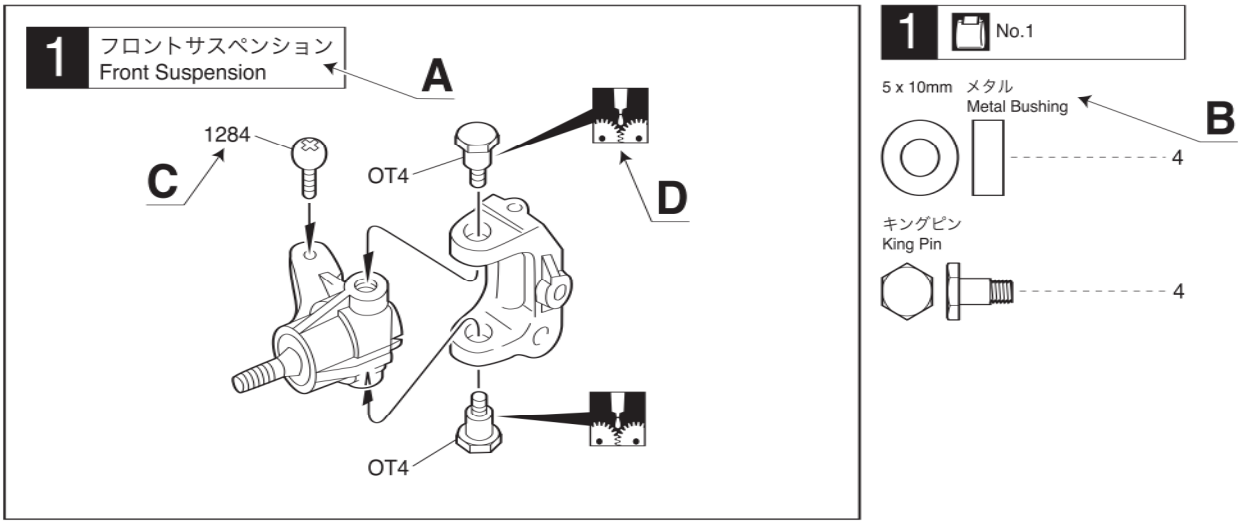

A: この項目で組立てるおおよその場所。
B: 小物部品の名前、原寸図、使用数。
C: キット内の部品は、パーツ品番が付けられています。
D: 説明書内では多くのマークが使用されています。
マークに注意して組立てを進めてください。

A: Gives the name of the part being made and the serial number of steps for assembling.
B: Small parts name, full-size diagram and quantity used.
C: Parts in the kit are numbered.
D: There are many symbols used throughout the instruction manual. Note the symbols when completing assembly.

4 説明書に使われているマーク
Symbols used throughout the instruction manual, comprise:

使用する袋詰。
Part bags used.

注意して組立てる所。
Pay close attention here!

左右同じように組立てる。
Assemble left and right sides the same way.

グリスを塗る。
Apply grease.

２セット組立てる（例）。
Assemble as many times as specified.

原寸図。
True-to-scale diagram.

向きに注意。
Note the direction

番号の順に組立てる。
Assemble in the specified order.

別購入品。
Must be purchased separately!

左側用。
For Left.

右側用。
For Right.

をカットする。
Cut off shaded portion.

瞬間接着剤で接着する。
Apply instant glue (CA glue, super glue).

袋詰めパーツ内容物(1)　CONTENTS (1)

No.1

FA501

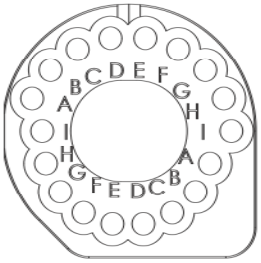

※ FAW217

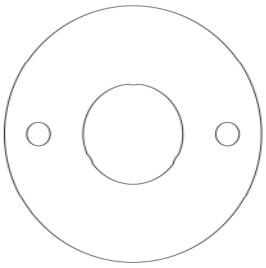

FA555-32

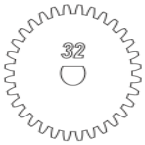

VS001-01

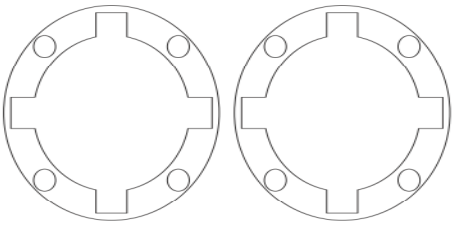

1-S23008
3 x 8mm キャップビス
Cap Screw
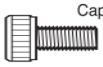
2

1-S33010TPH
3 x 10mm TPサラヘックスビス
TP F/H Hex Screw

4

1-S33020TPH
3 x 20mm TPサラヘックスビス
TP F/H Hex Screw
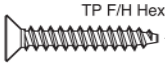
2

※ 一部パーツ販売していないパーツがあります。
その場合、代替パーツ品番が記入されています。
Note that some parts are not sold as spare parts!

No.2

1-S53003
3 x 3mm セットビス
Set Screw

1

1-S13010TPH
3 x 10mm TPボタンヘックスビス
TP Button Hex Screw
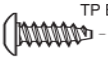
2

1-S32606H
2.6 x 6mm サラヘックスビス
F/H Hex Screw

1

1-S33010TPH
3 x 10mm TPサラヘックスビス
TP F/H Hex Screw

10

1-S33020TPH
3 x 20mm TPサラヘックスビス
TP F/H Hex Screw
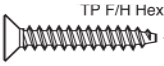
2

アンテナパイプ
Antenna Pipe

FA501

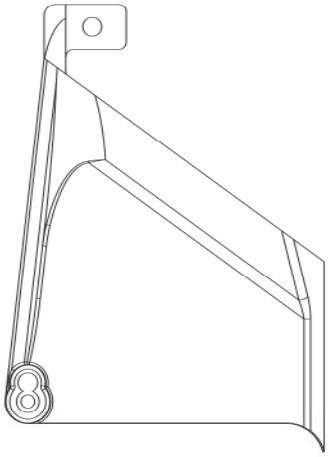

FA504

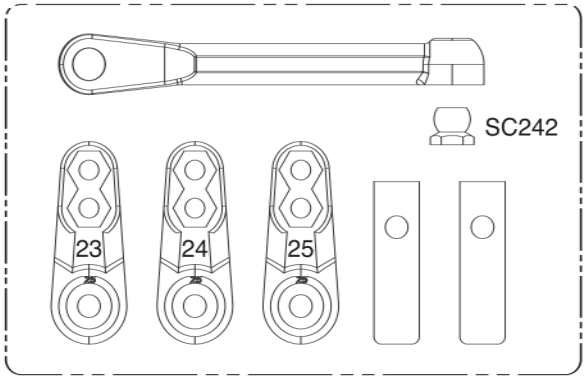

ON-OFFステッカー
ON-OFF Sticker

96441B
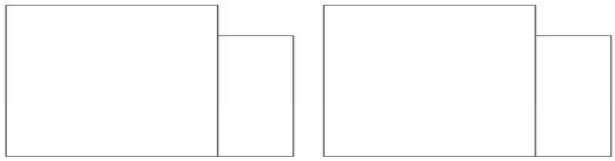

1700BK

No.3

1-S13010TPH
3 x 10mm TPボタンヘックスビス
TP Button Hex Screw

4

1-S13015H
3 x 15mm ボタンヘックスビス
Button Hex Screw
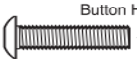
2

1-S13022H
3 x 22mm ボタンヘックスビス
Button Hex Screw
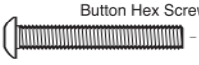
4

FA503

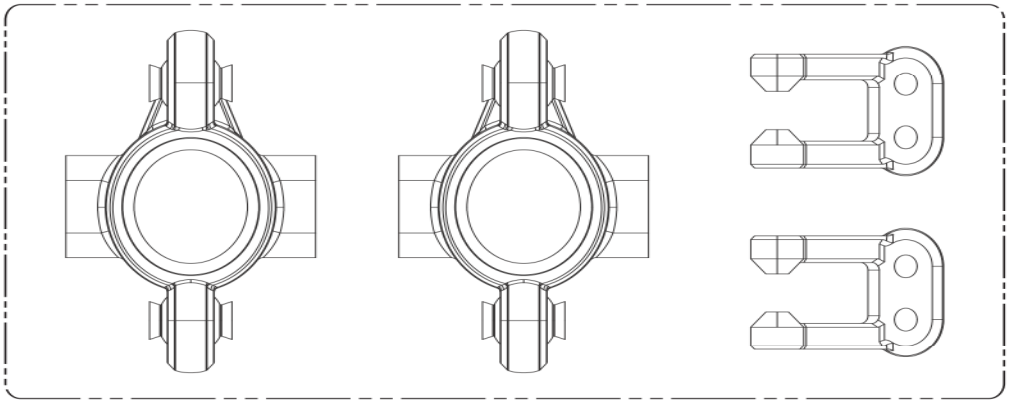

FA551B

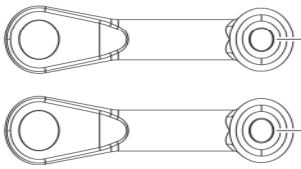

FA504

BRG008

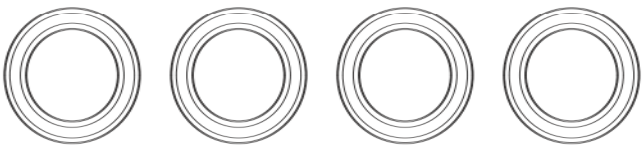

袋詰めパーツ内容物(2)　CONTENTS (2)

No.4

FAW202

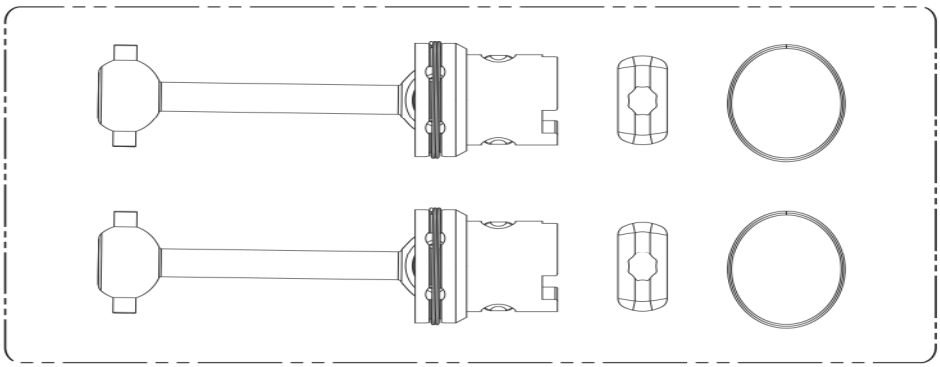

No.5

1-N4055N

1-S54005
4 x 5mm セットビス
Set Screw

2

1-S13012H
3 x 12mm ボタンヘックスビス
Button Hex Screw

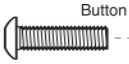

2

FA506

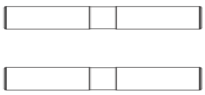

FA503

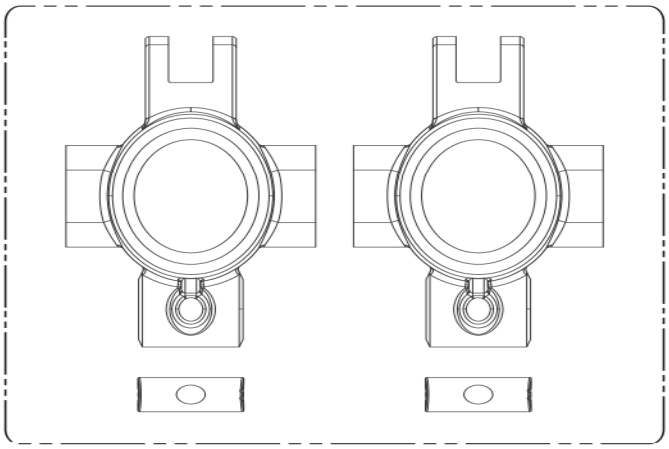

FA552

FA505B

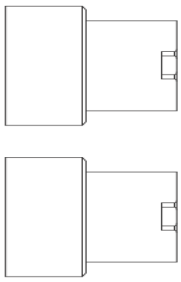

BRG008

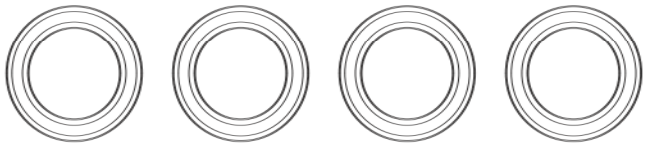

No.6

1-S13012H
3 x 12mm ボタンヘックスビス
Button Hex Screw

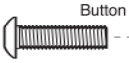

8

FA554 / FA554-1 / FA554-2 / FA504 / ORG03 / 1-E025

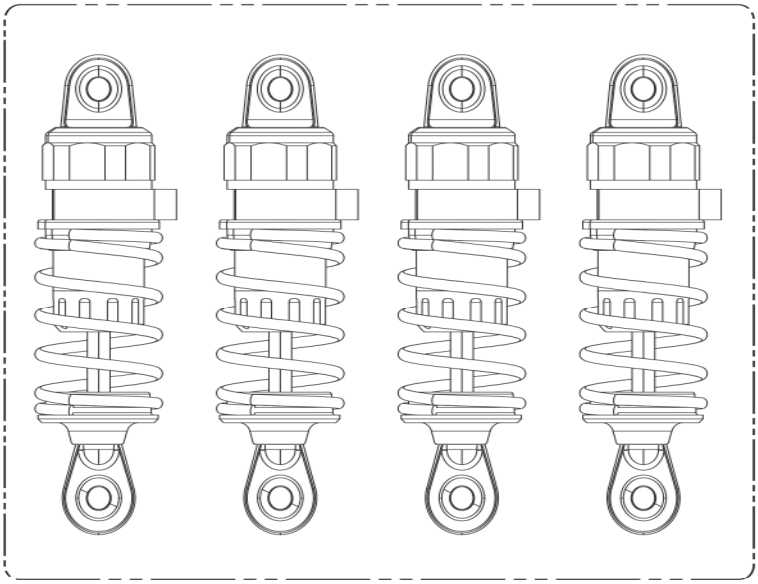

FA554 / FA554-1

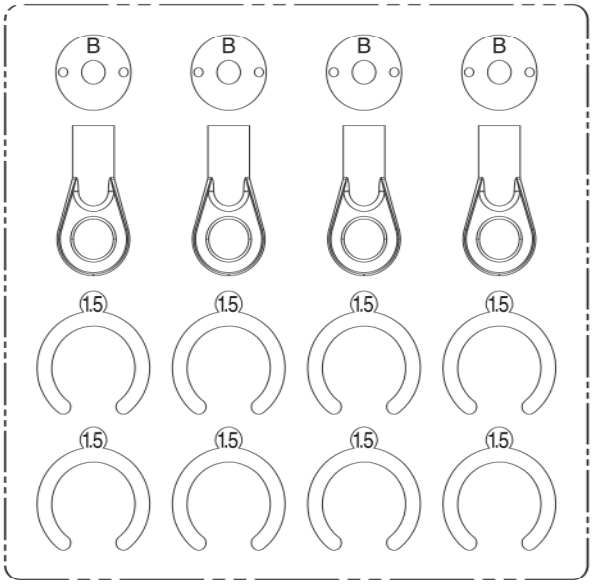

袋詰めパーツ内容物(3)　CONTENTS (3)

No.7

1-S13010TPH
3 x 10mm TPボタンヘックスビス
TP Button Hex Screw
8

1-S14016H
4 x 16mm ボタンヘックスビス
Button Hex Screw
4

1-S14022H
4 x 22mm ボタンヘックスビス
Button Hex Screw
4

FA552

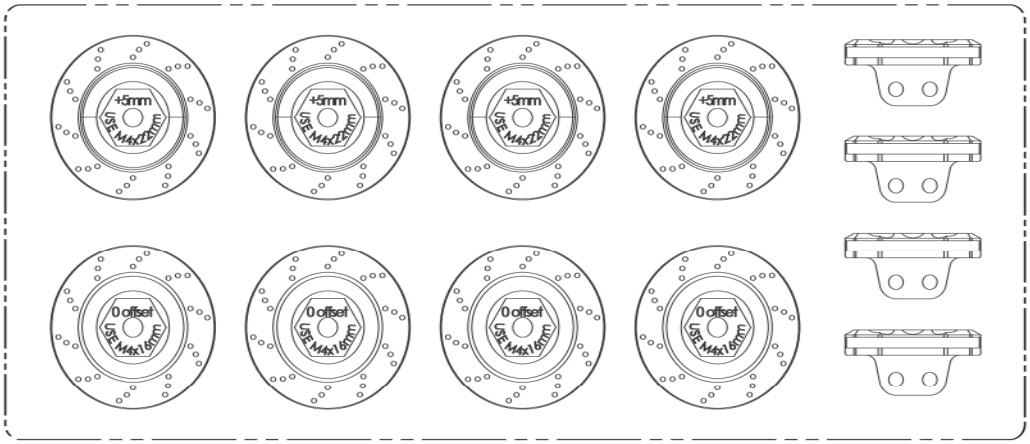

No.8

FAH701BK / VZH003G / VZH001-8W /
VZH003BK / VZH010CM

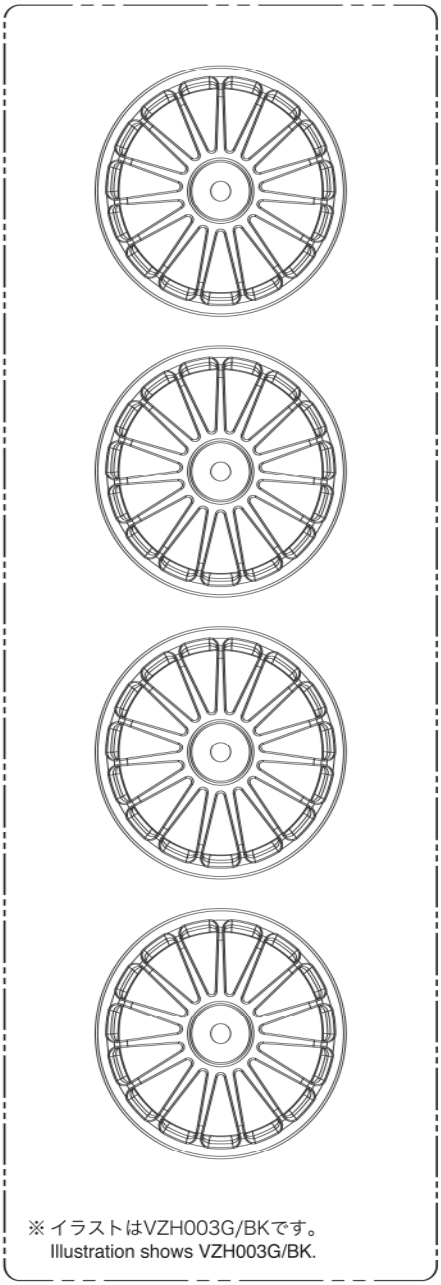

※ イラストはVZH003G/BKです。
Illustration shows VZH003G/BK.

FAT701M

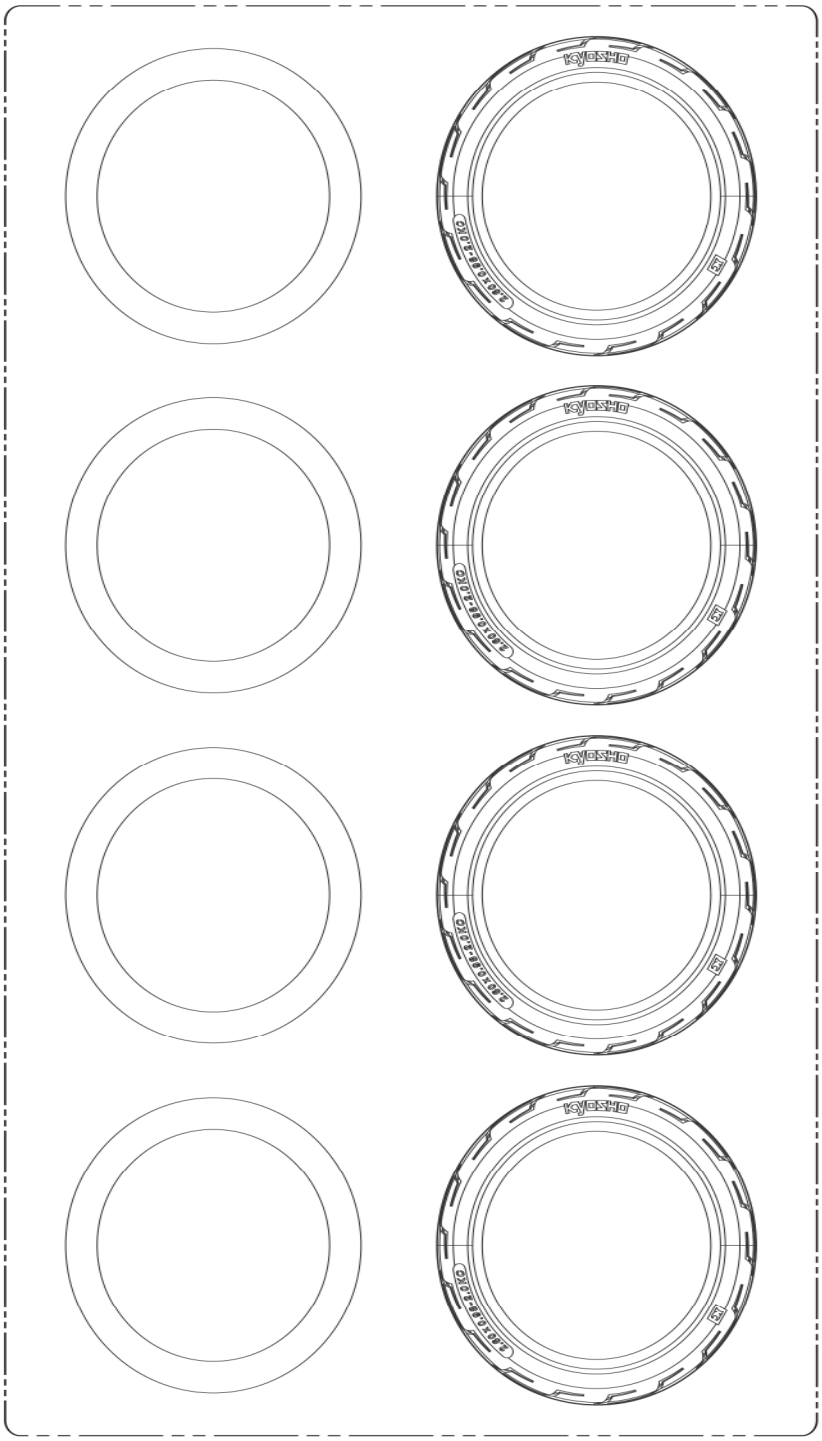

袋詰めパーツ内容物(4)　CONTENTS (4)

No.9

FA558

92638

1-S33010TPH
3 x 10mm TPサラヘックスビス
TP F/H Hex Screw
4

FA553B

No.10

スパナ (3 / 4 / 5 / 5.5 / 7 / 8mm)
Spanner (3 / 4 / 5 / 5.5 / 7 / 8mm)

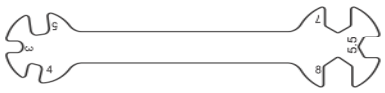

六角レンチ (1.5mm, 2mm, 2.5mm)
Hex wrenches (1.5mm, 2mm, 2.5mm)

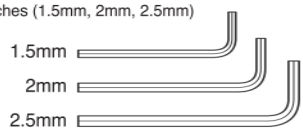

取扱説明書 (本書)
Instruction Manual

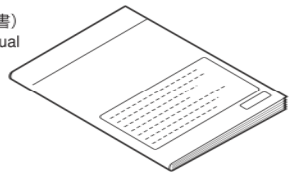

No.11

FA539

1-S33010TPH
3 x 10mm TPサラヘックスビス
TP F/H Hex Screw
1

2 x 10mm　キャップビス
Cap Screw
2

1 ギヤボックスカバーの分解
Disassembling Gear Box Cover

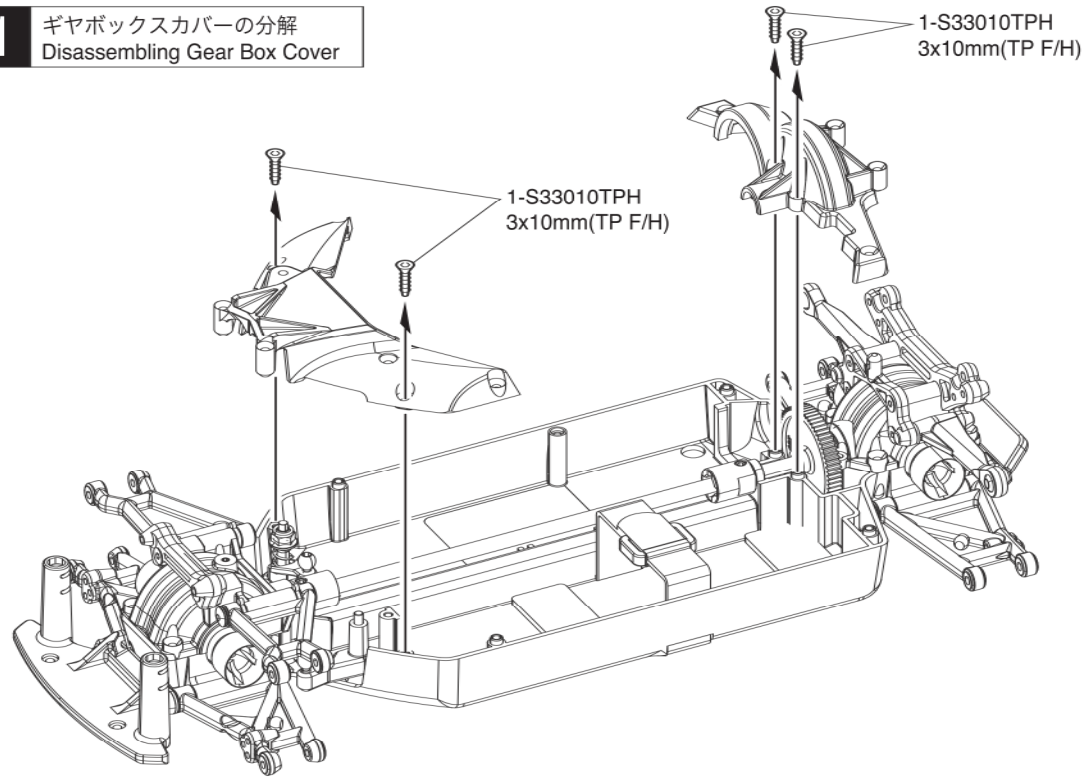

1

2 ギヤボックスカバーの分解
Disassembling Gear Box Cover

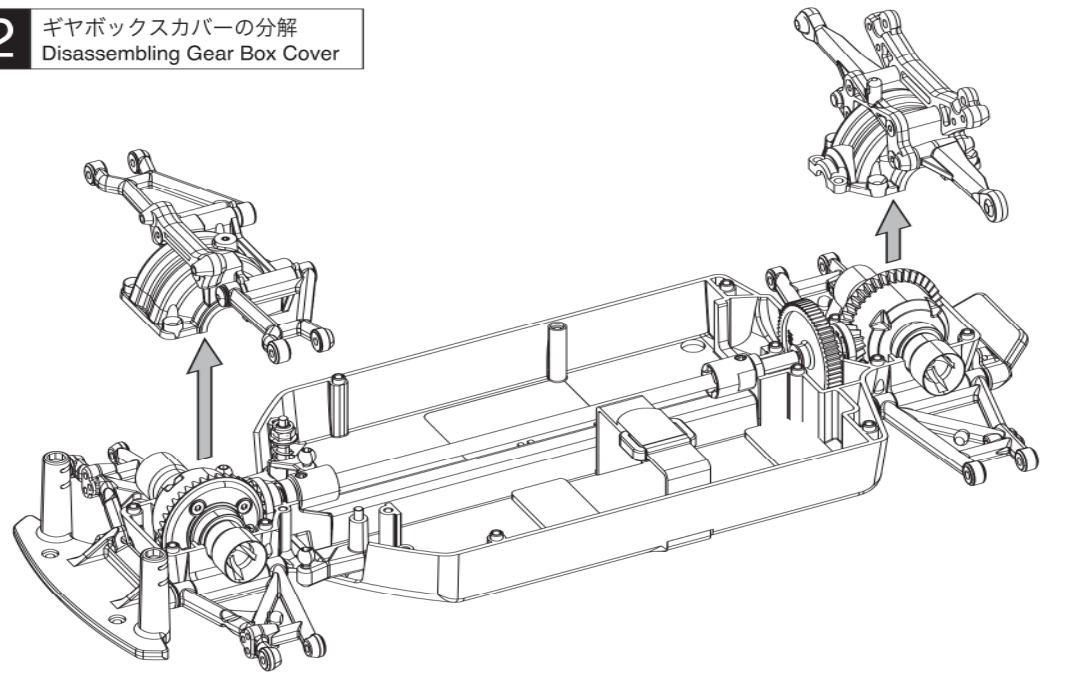

2

3 デフギヤの分解
Disassembling Diff. Gear

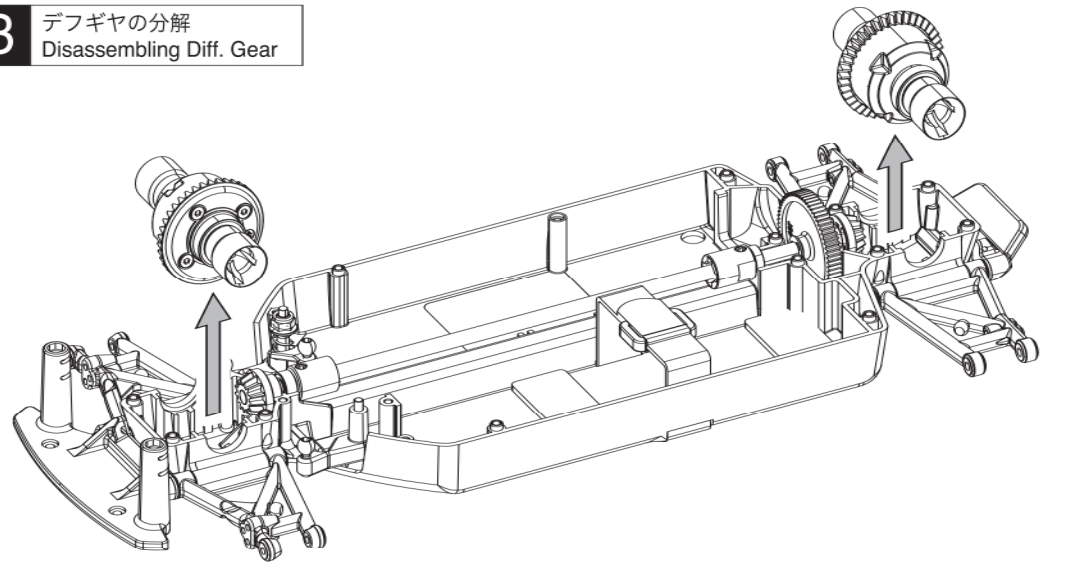

3

4 デフギヤの分解 Disassembling Diff. Gear

x2 フロント／リヤ用 For front and rear

VS002

1-S32612TPH
2.6x12mm(TP F/H)

1-S32612TPH
2.6x12mm(TP F/H)

5 デフギヤの組立 Assembling Diff. Gear

97001
4x27mm

VZ012

VZ012

96775 / VZ012
4x10x0.15mm

96775 / VZ012
4x10x0.15mm

Ⓐ

Ⓑ

VS001-01

1-S32612TPH
2.6x12mm(TP F/H)

VS002

1-S32612TPH
2.6x12mm(TP F/H)

x2 フロント／リヤ用 For front and rear

＜シリコンオイルのセッティング＞
< Silicone Oil Setting >

	低グリップ路面 Low grip surface ←	標準 Normal →	高グリップ路面 High grip surface
フロント Front	#10000 ·····	#50000 ·····	#100000
リヤ Rear	#1000 ·····	#3000 ·····	#5000

5 No.1

Ⓐ グリスまたはシリコンオイル
Grease or Silicone Oil

推奨シリコンオイル
Recommended silicone oil

フロント：No.SIL50000
Front: No.SIL50000

リヤ：No.SIL3000
Rear: No.SIL3000

推奨グリス（滑りやすい路面）
Recommended grease
(Slippery road surface)

No.96501 デフギヤグリス #1000
No.96501 Diff. Gear Grease #1000

Ⓑ オイルは8分目まで入れる。
Fill up to 80%.

6 デフギヤの組立 Assembling Diff. Gear

Ⓒ

Ⓒ

6

Ⓒ 推奨グリス
Recommended grease

No.96162 リングギヤグリス（3g）
No.96162 Ring Gear Grease (3g)

7 ギヤボックスカバーの組立 Assembling Gear Box Cover

Ⓐ 1-S33010TPH 3x10mm(TP F/H)

Ⓐ 1-S33010TPH 3x10mm(TP F/H)

Ⓑ

Ⓑ

7

Ⓐ 1 で取外したビスを使用する。
Use screw removed at 1.

Ⓑ 締め過ぎないよう注意する。
Don't tighten too much.

8 モーター Motor

8mm

※FAW217

1-S23008 3x8mm(Cap)

FA501

Ⓒ FA555-32

モーター Motor Ⓓ

1-S23008 3x8mm(Cap)

六角レンチ (2.5mm)
Hex Wrench (2.5mm)

スパーギヤ (標準装着) 68Tの場合
In case of spur gear 68T (standard installation)

32T

A B C D E F G H I

32T

29T	A	
30T	B	
31T	C	
32T	D	● 標準 / Standard
33T	E	
34T	F	
35T	G	
36T	H	
37T	I	

8 No.1

3 x 8mm キャップビス Cap Screw ---------- 2

Ⓒ ブラシモーター専用ピニオンギヤです。
Pinion gear for brush motor.

Ⓓ ブラシレスモーターを使用する場合は、別売のベルベットコート／スチールピニオンギヤをご使用ください。
Use a velvet-coated / steel pinion gear (sold separately) when using a brushless motor.

No. PNGA4832 ~ PNGA4837
ベルベットコートピニオンギヤ
(32T-48P) ～ (37T-48P)
Velvet Coating Pinion Gear
(32T-48P) ~ (37T-48P)

No. PNGS4829 ~ PNGS4836
スチールピニオンギヤ
(29T-48P) ～ (36T-48P)
Steel Pinion Gear
(29T-48P) ~ (36T-48P)

※ 一部パーツ販売していないパーツがあります。その場合、代替パーツ品番が記入されています。
Note that some parts are not sold as spare parts!

9 モーター Motor

1-S33010TPH
3x10mm(TP F/H)

1-S33010TPH
3x10mm(TP F/H)

1-S33020TPH
3x20mm(TP F/H)

FA501

10 ステアリングサーボ Steering Servo

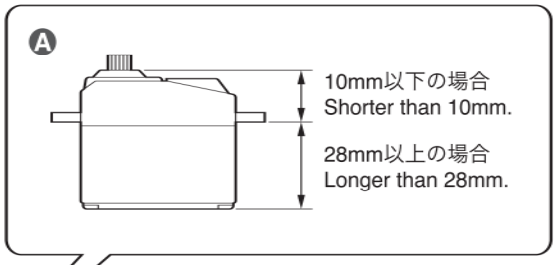

アンテナパイプ
Antenna Tube

1-S53003
3x3mm

❷ ❶

FA504

FA501

FA504

1-S13010TPH
3x10mm(TP)

1-S32606H
2.6x6mm(F/H)

ステアリングサーボ
Steering Servo X

FA504

1-S13010TPH
3x10mm(TP)

B

FA504 / SC242

サーボに付属のビス。
Supplied with the servo. X

9 No.1

3 x 10mm TPサラヘックスビス
TP F/H Hex Screw ---------- 4

3 x 20mm TPサラヘックスビス
TP F/H Hex Screw ---------- 2

10 No.2

3 x 3mm セットビス
Set Screw ---------- 1

3 x 10mm TPボタンヘックスビス
TP Button Hex Screw ---------- 2

2.6 x 6mm サラヘックスビス
F/H Hex Screw ---------- 1

A 下のサイズの場合は、サーボスペーサーを使用します。
In case of the following sizes, use servo spacer.

B 使用するサーボに合わせる。
Set up according the servo you use.

23 ---- サンワ, KO
SANWA, KO

24 ---- ハイテック
HiTEC

25 ---- フタバ, 京商
Futaba, Kyosho

11 ステアリングサーボ＆プロポ Steering Servo & Radio

アンテナ
Antenna

Ⓐ

96441B
両面テープ
Double-sided Tape

受信機
Receiver

スピードコントローラー（ESC）
Electronic Speed Controller

96441B
両面テープ
Double-sided Tape

1-S33010TPH
3x10mm(TP F/H)

11 No.2

3 x 10mm TPサラヘックスビス
TP F/H Hex Screw ---------- 2

Ⓐ プロポの説明書を参考に、コネクターを接続する。
Connect as per radio instruction manual.

12 ステアリングサーボ Steering Servo

FA504

12 No.2

13 ステアリングサーボ Steering Servo

1-S33020TPH
3x20mm(TP F/H)

1-S33010TPH
3x10mm(TP F/H)

1-S33010TPH
3x10mm(TP F/H)

1-S33010TPH
3x10mm(TP F/H)

FA501

Ⓐ

1-S33010TPH
3x10mm(TP F/H)

13 No.2

3 x 10mm TPサラヘックスビス
TP F/H Hex Screw — 8

3 x 20mm TPサラヘックスビス
TP F/H Hex Screw — 2

Ⓐ 締め過ぎないよう注意する。
Don't tighten too much.

オプションパーツ
Optional Parts

No. FAW214
HDメタルサーボセーバー FZ02
HD Metal Servo Saver FZ02

14 フロントハブ Front Hub

BRG008
12x18x4mm

L

1-S13015H
3x15mm

R

BRG008
12x18x4mm

FA503

FA503

FA551B

1-S13010TPH
3x10mm(TP)

R

FAW202

L

L/R

14 No.3, No.4

3 x 10mm TPボタンヘックスビス
TP Button Hex Screw — 4

3 x 15mm ボタンヘックスビス
Button Hex Screw — 2

12 x 18 x 4mm ベアリング
Ball Bearing

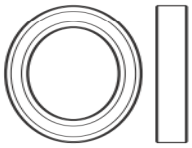

— 4

15 フロントサスペンション Front Suspension

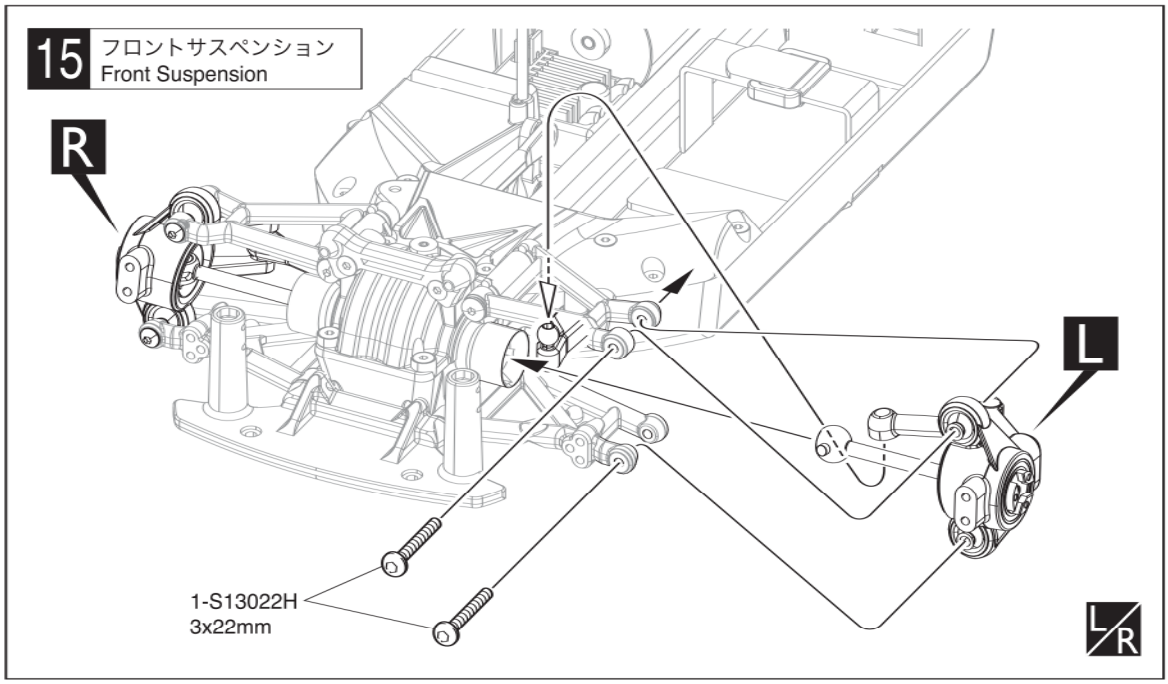

15 No.3

3 x 22mm ボタンヘックスビス Button Hex Screw — 4

16 リヤサスペンション Rear Suspension

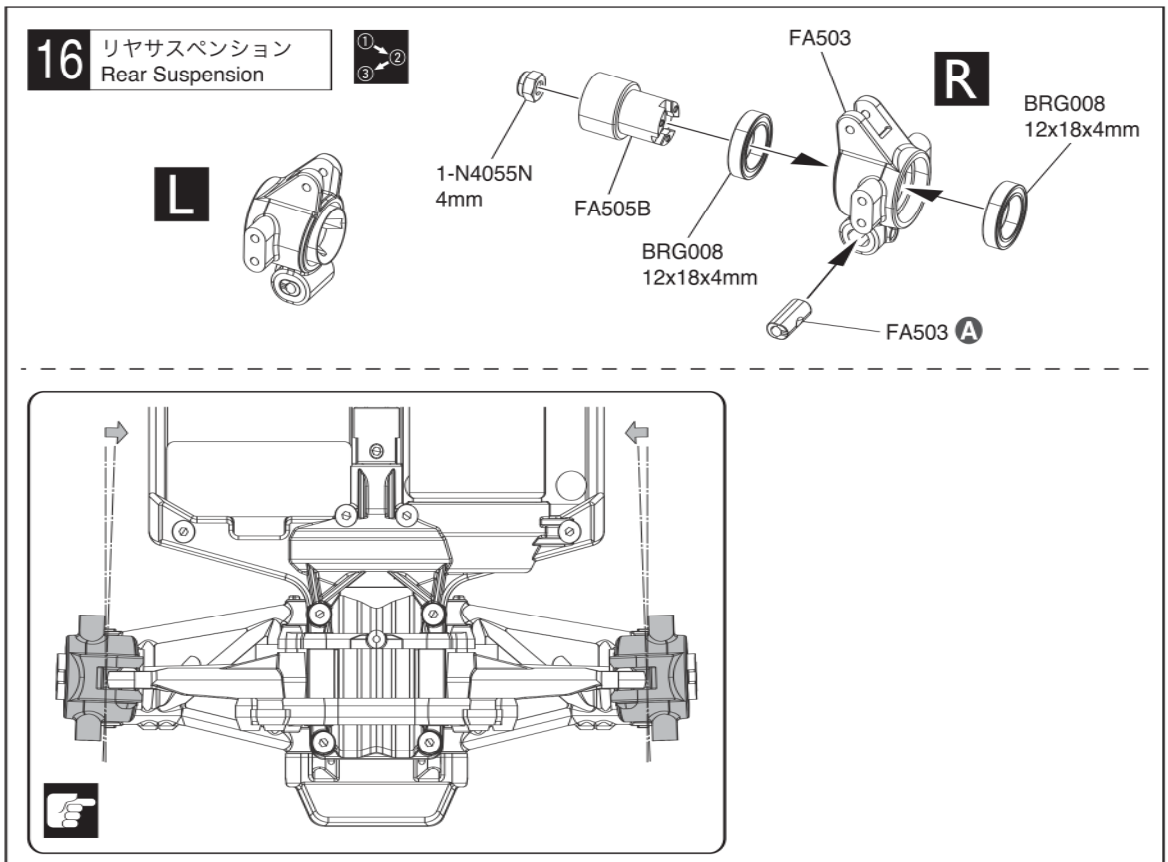

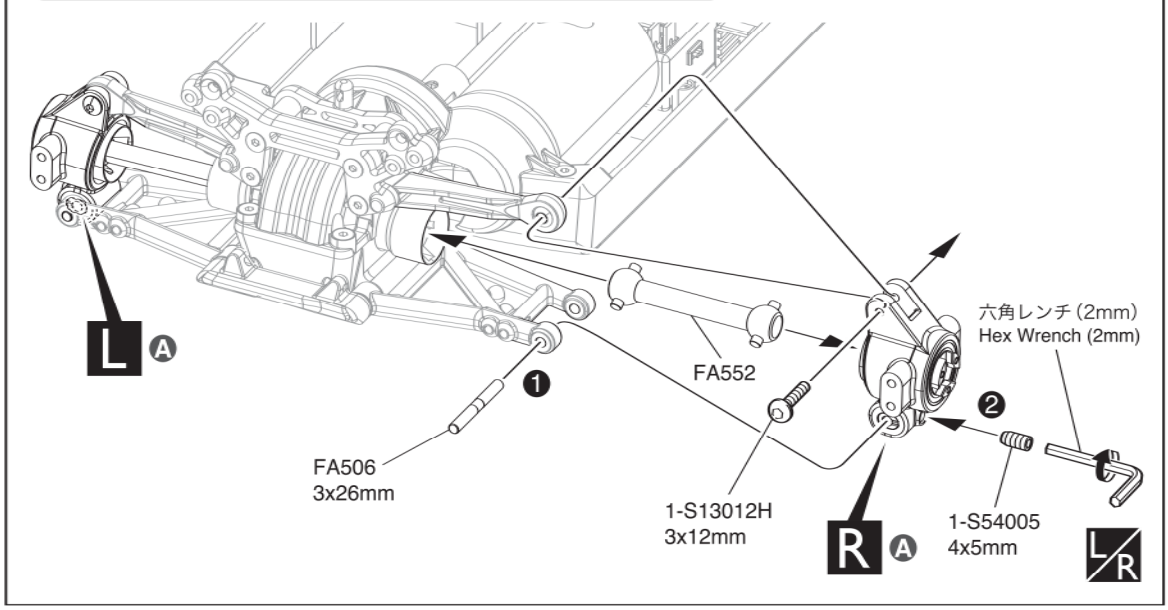

16 No.5

4 x 5mm セットビス Set Screw — 2

4mm ナイロンナット Nylon Nut — 2

3 x 12mm ボタンヘックスビス Button Hex Screw — 2

12 x 18 x 4mm ベアリング Ball Bearing — 4

3 x 26mm ピン Pin — 2

A 後ろから見た図 Rear view illustration

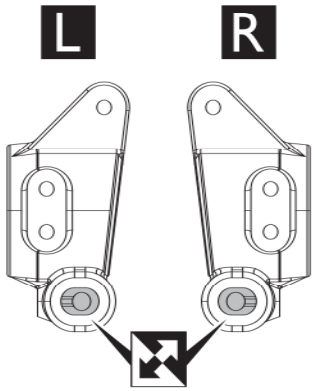

17 ダンパーの分解 Disassembling Shocks

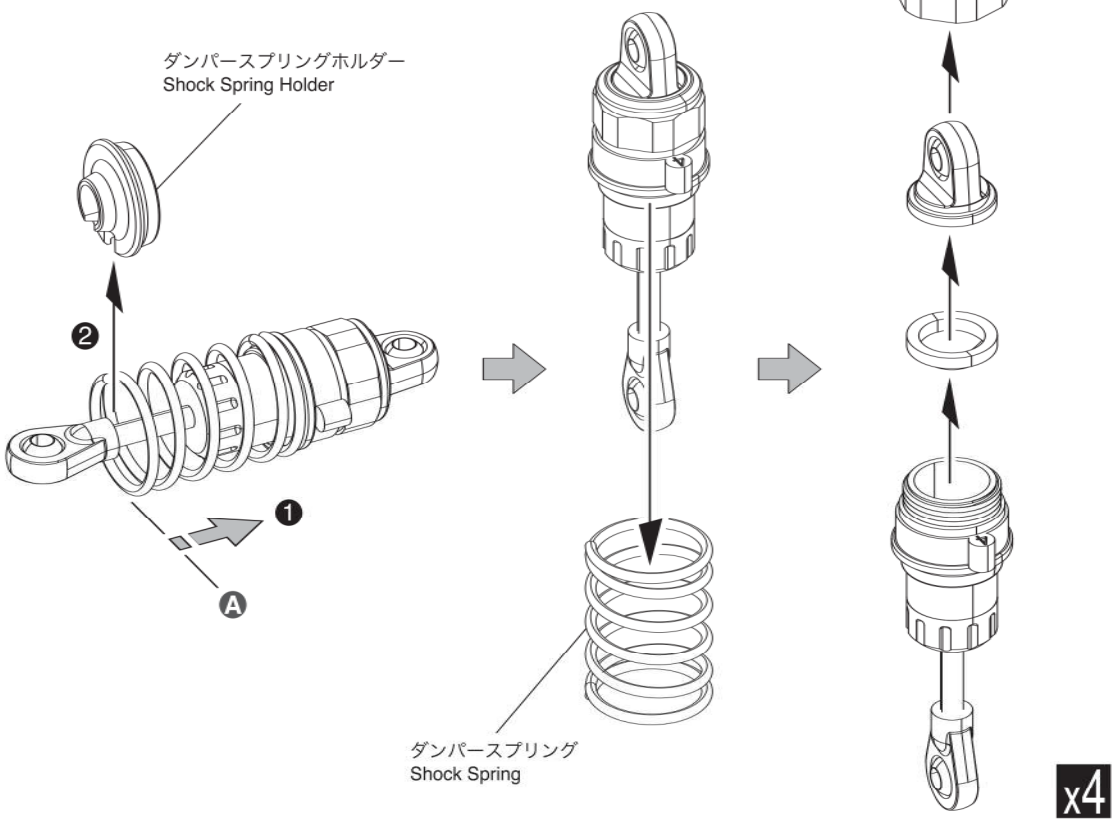

17 No.6

Ⓐ ダンパースプリングを縮めてダンパースプリングホルダーを取る。
Compress the shock spring and remove the shock spring holder.

オプションパーツ Optional Parts

No. FAW224
TCスプリングセット FZ02
(ミディアム/ソフト/スーパーソフト/2入)
TC Spring Set FZ02
(Medium/Soft/Super Soft/2pcs)

No. FAW225
TC アルミダンパーセット FZ02 (2入)
TC Aluminum Shock Set FZ02 (2pcs)

18 ダンパーの組立 Assembling Shocks

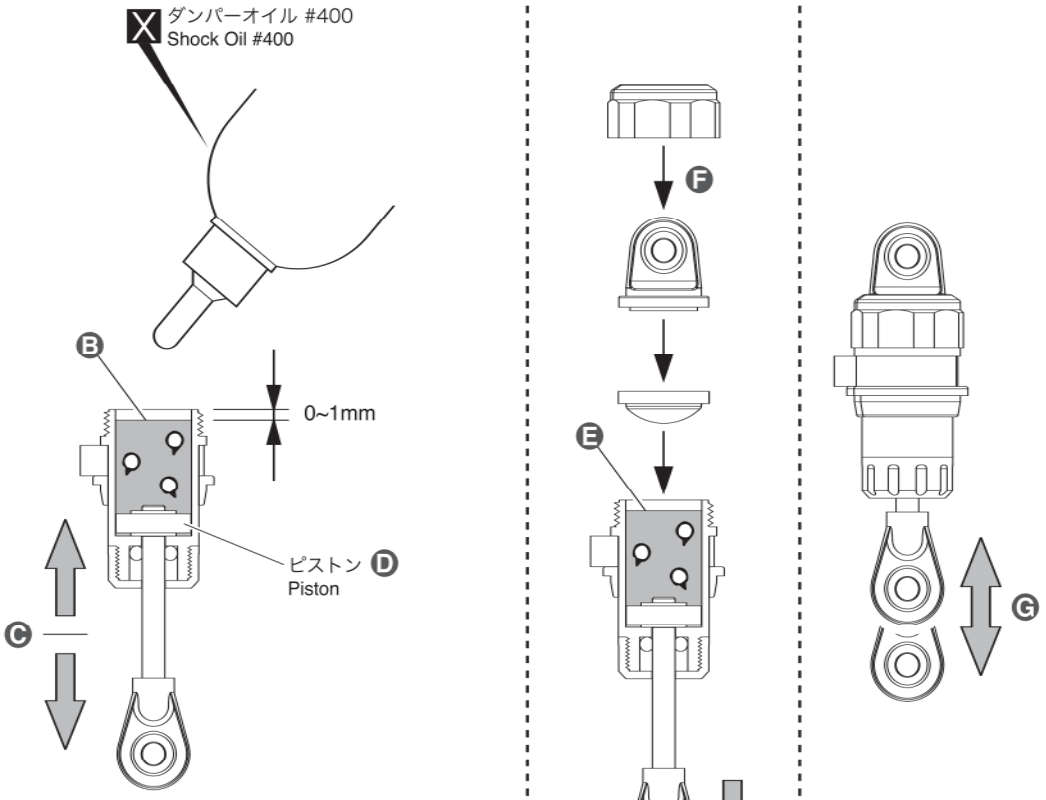

ダンパーオイルで減衰力を調整できます。
Damping force can be adjusted with different silicone oil viscosity.

#100		#500
減衰力弱い Weak damping force (グリップが低い路面) (Low traction surface)	⟷	減衰力強い Strong damping force (グリップが高い路面) (High traction surface)

18

Ⓑ ピストンを下げ、オイルを図の位置まで入れる。
Pull down the piston and slowly fill in oil.

Ⓒ ゆっくり上下させ、気泡をとる。
Then, gently move the piston up and down to get rid of air bubbles.

Ⓓ (A): 標準
(A): Normal

(B): 減衰力やや弱め
(B): Moderate damping force

Ⓔ もう一度図の位置までオイルを足す。
Add oil one more time up to the brim.

Ⓕ 図の様にキャップを取り付け、あふれたオイルを拭き取る。
Remove the cap as per the diagram and wipe off excess oil.

Ⓖ スムーズに動くか確認する。スムーズに動かないときは、オイルを入れ直す。
Ensure smooth piston movement. Should a piston not move smoothly.

19 ダンパーの組立 Assembling Shocks

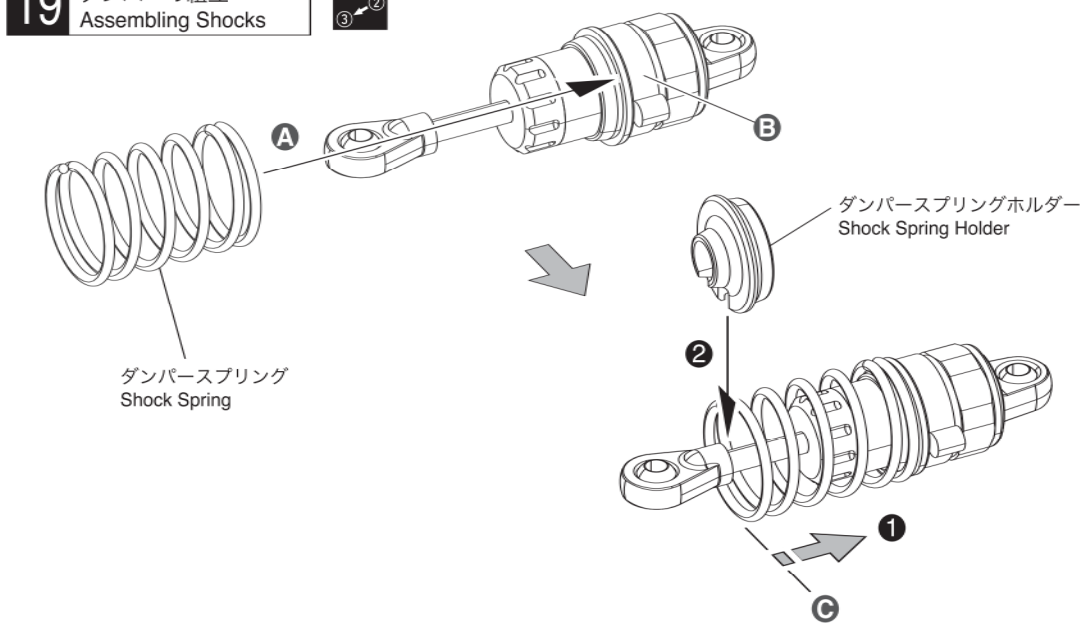

19

Ⓐ スプリングを入れる。
Put in spring.

Ⓑ <スプリングスペーサーの調整>
< Spring spacer adjustment >

4mm（標準）の他に1.5mmを使用して車高を調整できます。
In addition to 4mm (standard), use 1.5mm to adjust chassis height.

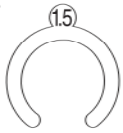

x 8

Ⓒ ダンパースプリングを縮めてダンパースプリングホルダーを入れる。
Compress the shock spring and insert the shock spring holder.

20 ダンパーの取付 Installation of Shocks

< フロント >
< Front >

< リヤ >
< Rear >

1-S13012H
3x12mm

1-S13012H
3x12mm

1-S13012H
3x12mm

1-S13012H
3x12mm

20 No.6

3 x 12mm ボタンヘックスビス
Button Hex Screw

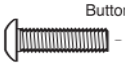

8

Ⓓ この穴を使う。
Use this hole.

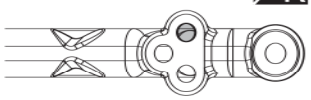

Ⓔ 締め過ぎないよう注意する。
Don't tighten too much.

Ⓕ この穴を使う。
Use this hole.

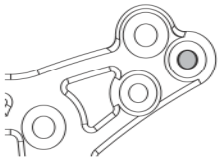

Ⓖ この穴を使う。
Use this hole.

21 ホイールハブ Wheel Hub

< フロント >
< Front >

1-S13010TPH
3x10mm(TP)

FA552

FA552

< リヤ >
< Rear >

1-S13010TPH
3x10mm(TP)

FA552

FA552

< 200mmボディ用 >
< For 200mm Body >

+5mm
USE M4x17mm

< 190mmボディ用 >
< For 190mm Body >

0 offset
USE M4x16mm

L/R

21 No.7

3 x 10mm TPボタンヘックスビス
Button Hex TP Screw — 8

Ⓐ 使用するボディの幅に合わせて選択する。
Choose according to the width of the body being used.

Ⓑ 取り付け時に部分を合わせる。
When attaching, align to part .

22 タイヤ＆ホイール Tire & Wheel

►必ず組立前にタイヤとホイールを中性洗剤でよく洗い、完全に乾かしてから接着する。
Before assembly, wash the tires and wheels thoroughly with a neutral detergent, dry them completely, and then glue.

FAT701M

FAT701M
インナースポンジ
Inner Sponge

L

R

前
Front

FAH701BK
VZH003G
VZH001-8W
VZH003BK
VZH010CM

x2

L/R

C.A

C.A

►ホイールを回しながら半分くらいタイヤにいれる。
Fit wheels inside tyres as shown.

►タイヤを強くひっぱりホイールを押しこむ。
Twist the tyre onto the wheel.

►ピッタリはめてからタイヤとホイールのつなぎ目に瞬間接着剤を流し接着する。
After fitting wheels to tyres, apply instant glue as shown.

22 No.8

Ⓒ 刻印の矢印が進行方向と同じになるよう接着する。
Glue so the embossed arrow is facing forward travel direction.

23 タイヤ&ホイールの取付
Installation of Tire & Wheel

< リヤ >
< Rear >

Ⓐ 1-S14016H 4x16mm /
1-S14022H 4x22mm

六角レンチ (2.5mm)
Hex Wrench (2.5mm)

< フロント >
< Front >

Ⓐ 1-S14016H 4x16mm /
1-S14022H 4x22mm

六角レンチ (2.5mm)
Hex Wrench (2.5mm)

L/R

23 No.7

< ホイールハブ 190mm >
< Wheel Hub 190mm >
4 x 16mm ボタンヘックスビス
Button Hex Screw
4

< ホイールハブ 200mm >
< Wheel Hub 200mm >
4 x 22mm ボタンヘックスビス
Button Hex Screw
4

Ⓐ 使用するホイールハブによってビスの長さを合わせる。
Align screw length according to the wheel hub being used.

24 バンパー
Bumper

FA553B

FA558

1-S33010TPH
3x10mm(TP F/H)

24 No.9

3 x 10mm TPサラヘックスビス
TP F/H Hex Screw
2

25 リヤボディマウントの取付 Installation of Rear Body Mount

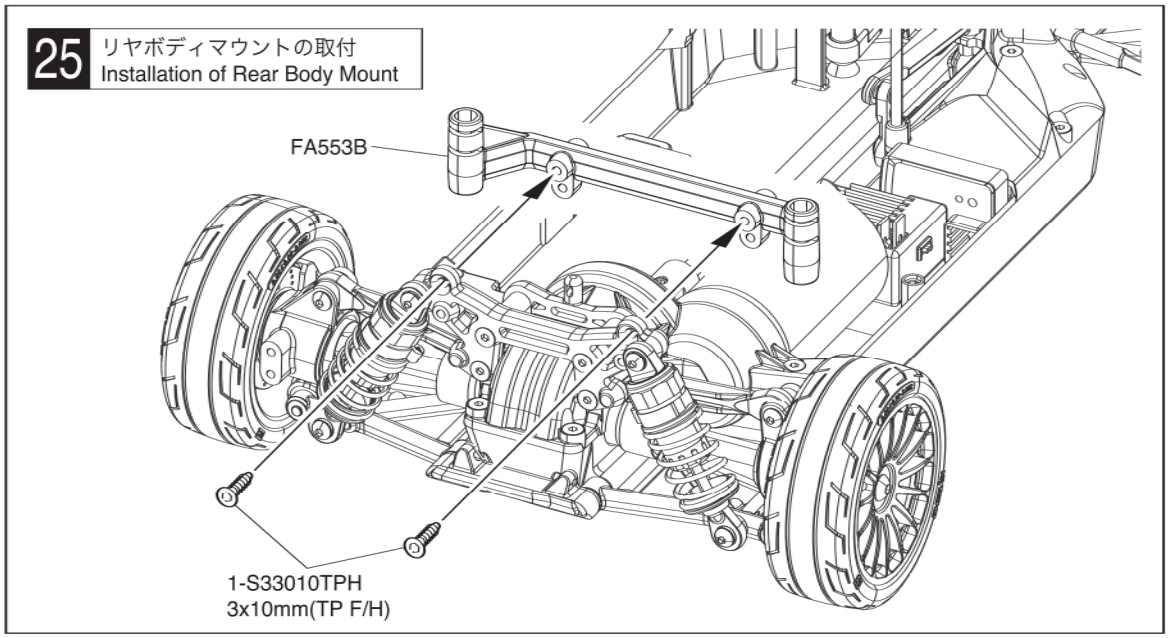

25 No.9

3 x 10mm TPサラヘックスビス
TP F/H Hex Screw ---------- 2

26 ボディマウントの取付 Installation of Body Mount

< フロント >
< Front >

FA553B
FA553B
A
A
92638
ボディピン
Body Pin
92638
ボディピン
Body Pin
A
B

< リヤ >
< Rear >

FA553B
A
92638
ボディピン
Body Pin
FA553B
A
A
B
92638
ボディピン
Body Pin

26 No.9

ボディピン
Body Pin ---------- 4

Ⓐ ボディマウントの取付穴位置は28ページを参照。
Refer to page 28 for body mount hole positions.

Ⓑ ボディピン位置
Body pin position

2mmの微調整ができます。
2mm fine adjustment I can do it.

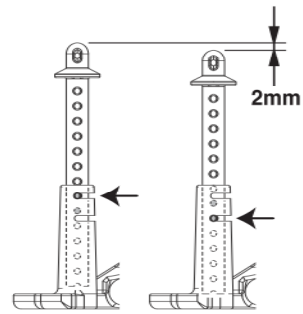

フロント / Front

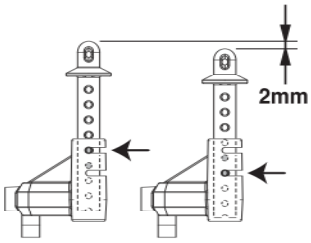

リヤ / Rear

27 バッテリーの取付 Installation of Battery

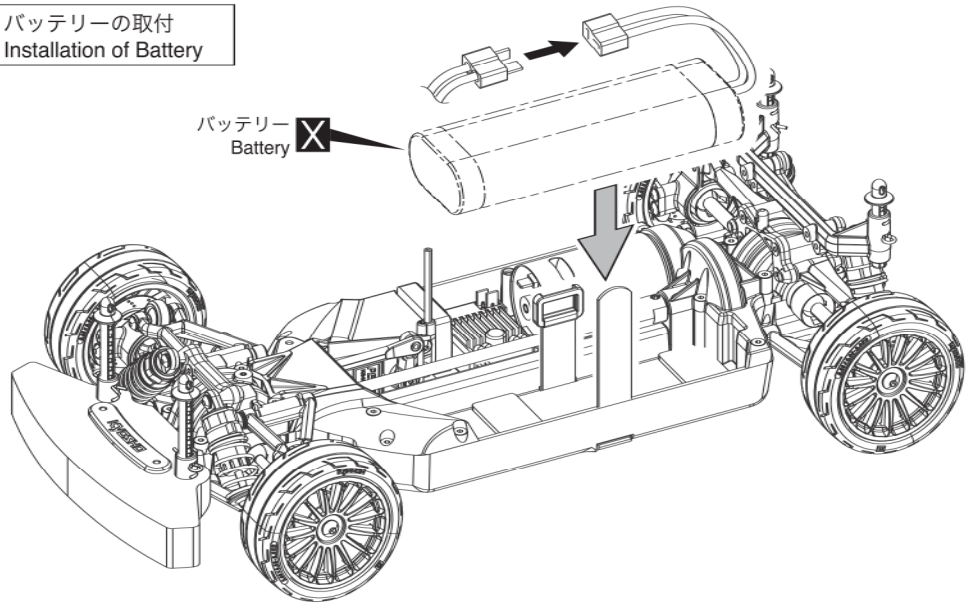

27

28 トランスポンダーステーの取付 Installation of Transponder Stay

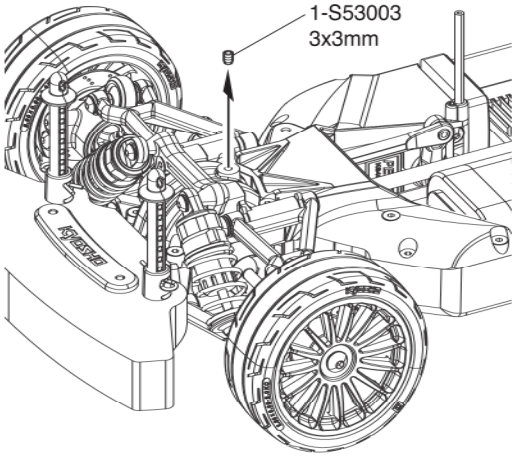

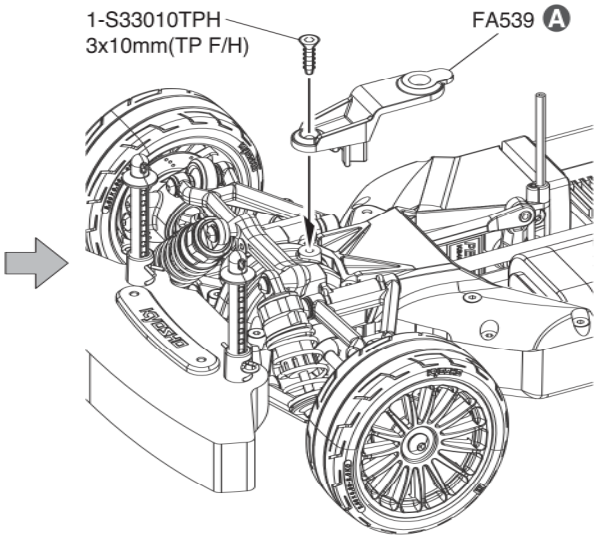

28 No.11

3 x 10mm TPサラヘックスビス
TP F/H Hex Screw ---------- 1

A レースなどでトランスポンダーを使用する場合に取付ける。
Install when using a transponder for racing competition.

29 ボディ Body Shell

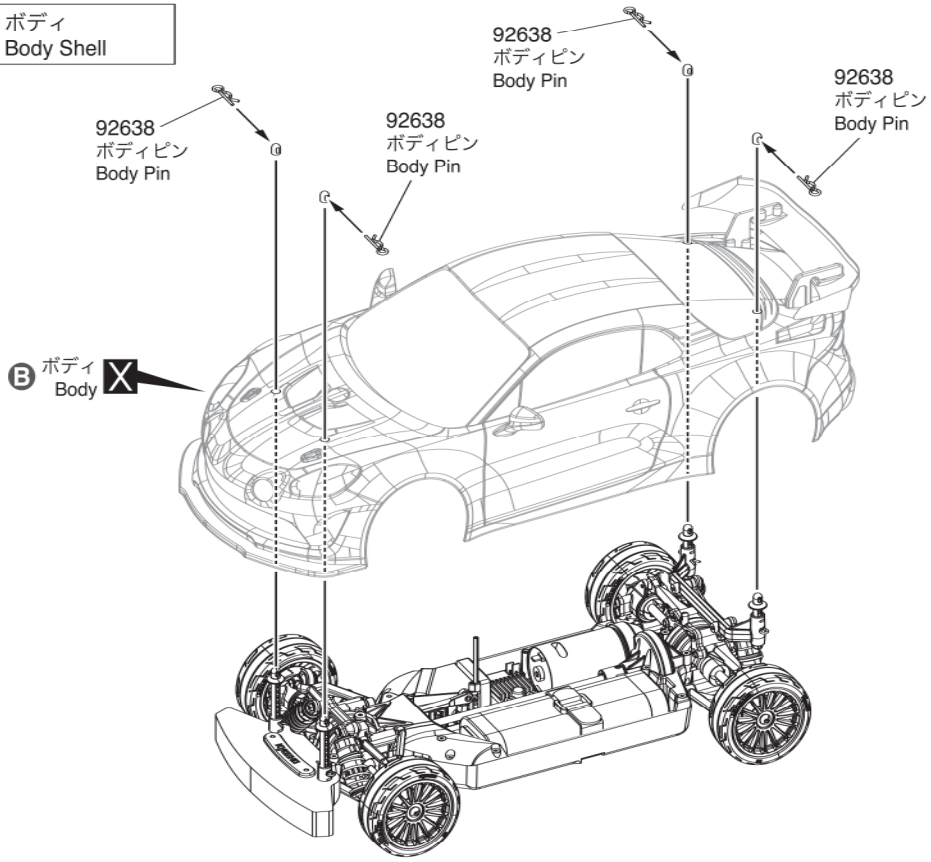

29 No.9

ボディピン
Body Pin ---------- 4

B No.34461には含まれません。
It is not included in No.34461.

他社ボディ対応のボディマウントの取付
Installation of other brand body mounts

1

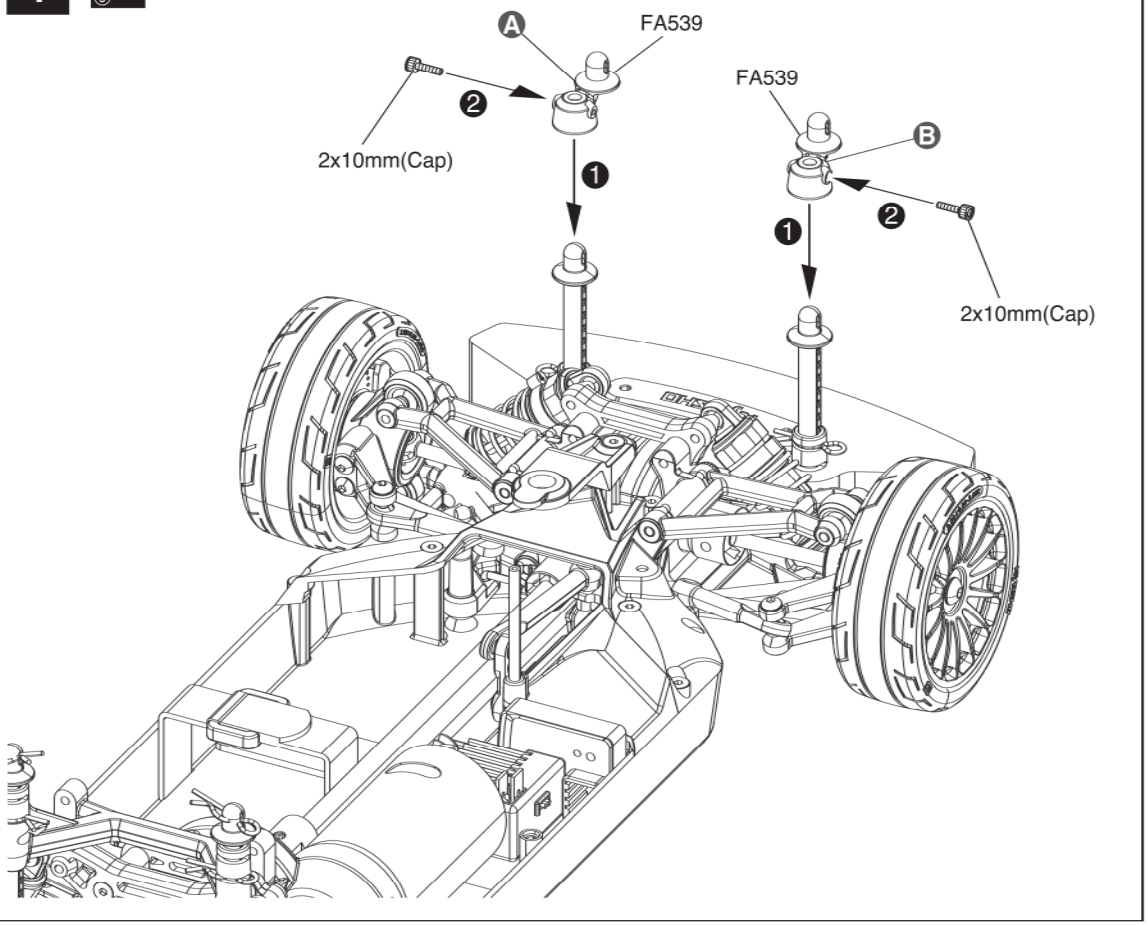

1 No.11

2 x 10mm キャップビス
Cap Screw ---------- 2

A "FL"の刻印
"FL" Inscription

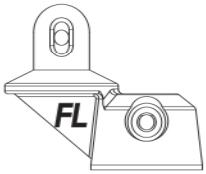

B "FR"の刻印
"FR" Inscription

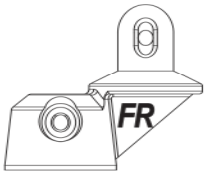

2

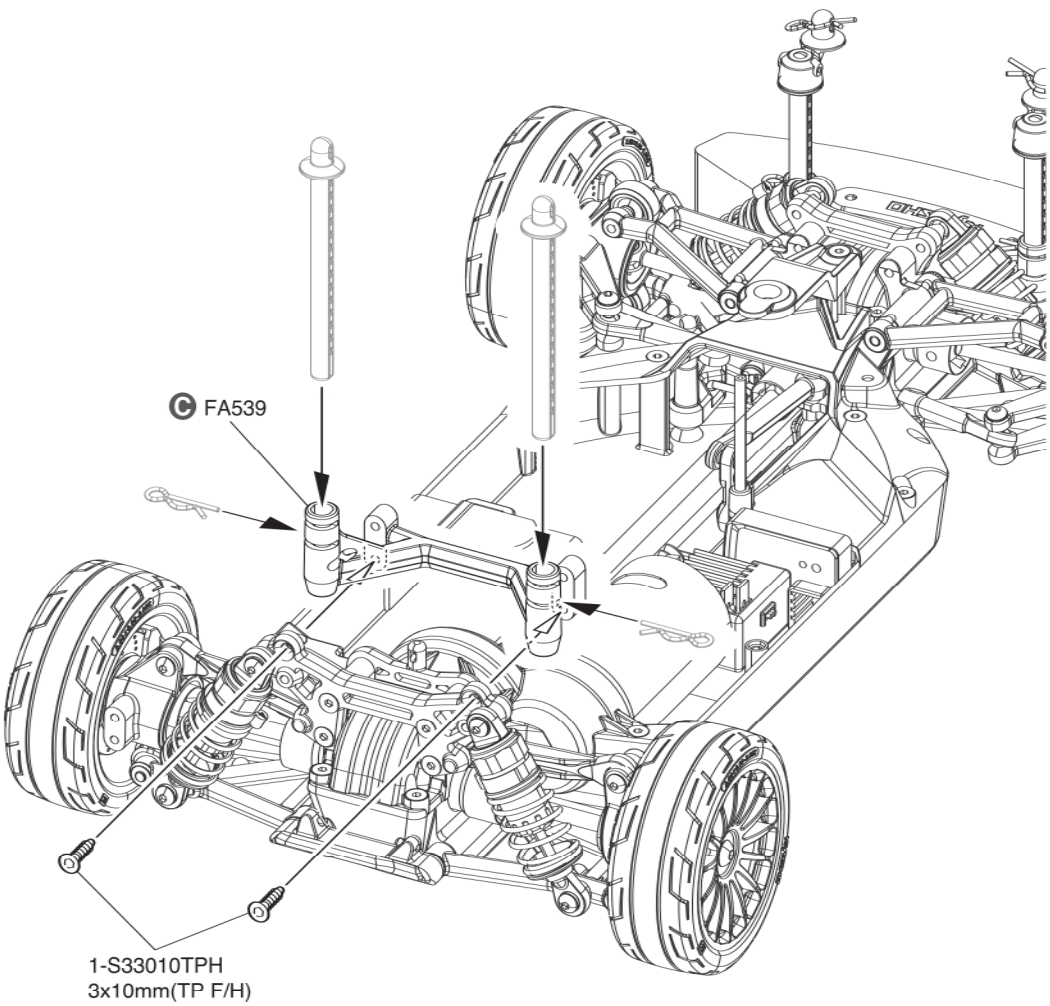

2 No.11

3 x 10mm TPサラヘックスビス
TP F/H Hex Screw ---------- 2

C 標準のリヤボディマウントを取外して装着する。
Remove standard rear body mount and install.

ボディマウントの取付位置とカット位置　Body Mount Cut and Sssemble Position

34421 NSX GT3 Racecar

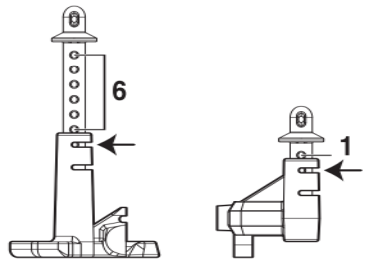

フロント / Front　　リヤ / Rear

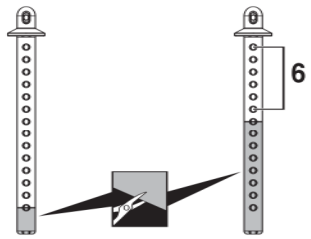

34422T1 Audi R8 LMS 2015

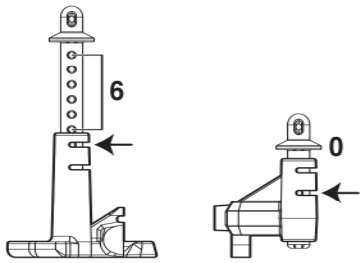

フロント / Front　　リヤ / Rear

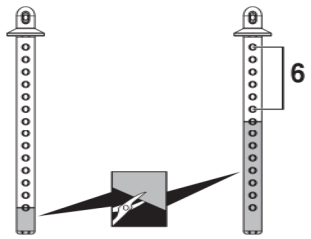

34423 Alpine GT4

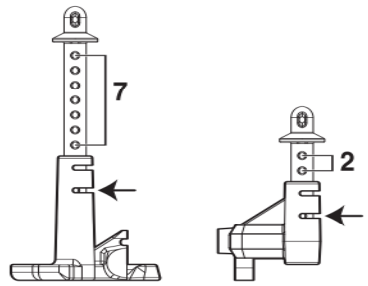

フロント / Front　　リヤ / Rear

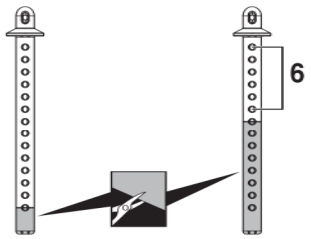

34418 1969 Chevy Camaro Z/28

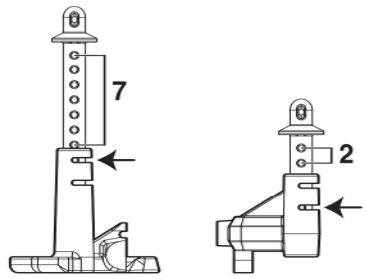

フロント / Front　　リヤ / Rear

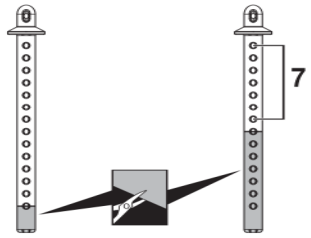

＊表示価格は2020年2月1日現在のものです。 "Kyosho Direct-Mail-Parts-Order-System" is available only for Japanese market.

京商スペアパーツ・オプションパーツの購入方法

※これらの購入方法は日本国内に限らせていただきます

●部品をこわしたり、なくしてしまった場合でもスペアパーツやオプションパーツを購入し、元どおりに直す事ができます。

●パーツはお店で直接購入していただくか、お店に行けない場合は、京商オンラインショップで購入することができます。

●商品のご購入に際しては商品代金（税込）とは別に発送手数料が必要です。

※お支払い方法により発送手数料が異なりますので下記の注文専用電話にてご確認ください。

※お届け予定日数は夏・冬期休業または交通事情等運送上の理由により、遅れる場合がございますのであらかじめご了承ください。

1.まずはお店でお求めください。

まずは、お近くのお店か、この商品をお買い求めいただいたお店にご来店ください。ご希望のパーツの在庫があれば即購入できます。その際に組立/取扱説明書をお持ちになると購入がスムーズになります。

お店で在庫切れの場合でも京商の『オンラインパーツ直送便』※ でお店から京商へ申し込めます

お店でご希望のパーツがたまたま品切れだった場合でも、京商の『オンラインパーツ直送便』※を利用すればその場で注文できます。
『オンラインパーツ直送便』は、ご希望のパーツの品番や数量等を直接お店にご注文してください。在庫確認後代金をお支払いいただければ結構です。お客様のご自宅か、お店にお届けします。

※一部取扱っていないお店もございます。

オンライン パーツ直送便 取扱店はこの ステッカーが 目印です。

A: 取扱説明書で必要な パーツの品番と数量を 確認する。

B: お店で必要なパーツを 注文し代金を支払う。

C: ご注文から約３～４日で お客様のご自宅か、お店に お届けします。

2.お店に行けない場合は 次の方法で京商から通信販売で購入できます。

お店に行けない場合は、京商ホームページからお申し込みください。

インターネットで京商に申し込む

http://rc.kyosho.com

インターネットでお申し込みの場合は2種類（各社クレジットカード、代引支払い）からお選びいただけますのでご利用ください。

京商株式会社

〒243-0021 神奈川県厚木市岡田3050 厚木アクストメインタワー7F

●お問い合せはユーザー相談室まで

電話 046-229-4115 受付時間：月～金曜（祝祭日を除く）13:00～18:00

The service mentioned below is available only for Japanese market.

組立や、操作上で不明な点のお問い合せ方法

これらのサービスは日本国内に限らせて頂きます

組立てたり、操作してみて上手くいかない点などございましたら、ご購入いただいた販売店または、京商ユーザー相談室へお問い合せください。
京商ユーザー相談室へお問い合せの際は、お電話いただくか、下記のお問い合せ用紙に必要事項をご記入のうえ、ファックスまたは郵便でお送りください。

京商へのお問い合せ先 →「京商ユーザー相談室」

京商にお問い合せの際は、「京商ユーザー相談室」にご連絡ください。
お問い合せの際は、お手元に商品や組立／取扱説明書をご用意のうえ、組立／取扱説明書のページ数, 行程番号, 部品番号(キーNo.)を用いるなど、なるべく具体的にお知らせください。

電話でのお問い合せは： 046-229-4115　電話でのお問い合せは、月曜～金曜(祝祭日を除く)13:00～18:00。

FAXでのお問い合せは： 046-229-4032　FAXでは、24時間お問い合せの受付をして居ります。回答は、翌営業日以降となる場合があります。営業日:月曜～金曜(祝祭日を除く)

郵便でのお問い合せは： 〒243-0021 神奈川県 厚木市 岡田3050 厚木アクストメインタワー7F
京商株式会社 ユーザー相談室宛

キリトリ線

お問い合せ用紙

お問い合せ用紙は、FAXまたは郵便でお送りください。回答方法は、京商で検討のうえ考慮させて頂きます。
郵送の場合は、お問い合せ用紙のコピーを保管してください。

品番	No.34461	商品名	FAZER -Mk2- (FZ02) Chassis Kit		
ご購入店	店名　都道府県 (電話　－　－　)			ご購入年月日	年　月　日
ご使用プロポ	メーカー名　商品名		ご使用の　モーター エンジン		
ご氏名	フリガナ		R/C歴	約　年	
ご自宅住所	〒＿＿＿－＿＿＿＿ 都道府県				
ご自宅の連絡先	電話　(　)		FAX　(　)		
平日の昼間に可能な連絡先	電話　(　)		FAX　(　)		
月曜～金曜(祝祭日を除く)13:00～18:00で電話連絡可能な時間帯　：　頃			受付No.(京商記入欄)		

お問い合せご記入欄：組立／取扱説明書のページ数や部品番号(キーNo.)を用いるなど、なるべく具体的にご記入ください。

※京商株式会社では、お客様の個人情報の保護に力を入れております。お客様よりの、注文及びお問い合せを通じて知りえたお客様の個人情報につきましては、(1)～(3)の場合を除き無断で第三者に提供したり開示するようなことはありません。(1)お客様の事前の承諾を受けた場合。(2)法律に基づき開示請求を受けた場合。(3)サービスの提供のため当社の委託先に開示する場合。

KYOSHO® THE FINEST RADIO CONTROL MODELS

京商ホームページ
www.kyosho.com

京商株式会社　〒243-0021 神奈川県厚木市岡田3050 厚木アクストメインタワー7F
●ユーザー相談室直通電話 046-229-4115
お問い合せは：月曜～金曜(祝祭日を除く)13：00～18：00

32232003-2　PRINTED IN CHINA