※ご使用前にこの説明書を良くお読みになり十分に理解してください。
Before beginning assembly, please read these instructions thoroughly.
Bitte lesen Sie die Anweisungen vor Gebrauch genau durch!
Veuillez attentivement lire les instructions avant l'emploi!
Lea cuidadosamente este manual de instrucciones antes de comenzar el montaje

KYOSHO®
THE FINEST RADIO CONTROL MODELS

FAZER VE

メンテナンス説明書
Pure Ten EP FAZER VE

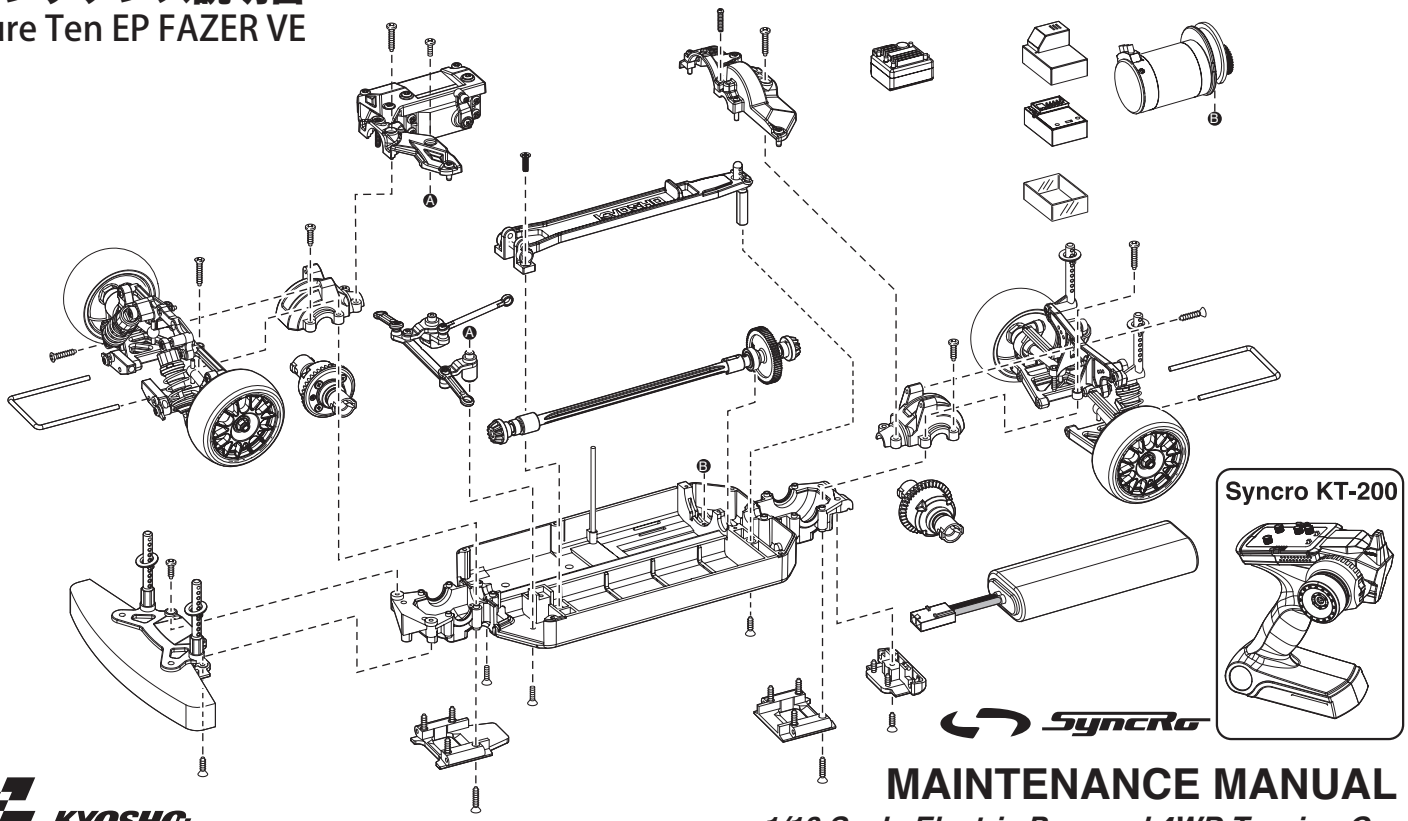

KYOSHO MotorSports

MAINTENANCE MANUAL
1/10 Scale Electric Powered 4WD Touring Car
FAZER VE (with KT-200)

- 本紙は組立て順に説明してあります。メンテナンスやパーツの交換の際に参考にしてください。メンテナンスや組立ての不慣れな方は、お買い求めの販売店もしくは当社ユーザー相談室までお問い合わせください。
- メンテナンスやパーツ交換する際は、ビスや部品を無くさないように気を付けてください。
- This instruction manual follows the model's order of assembly. Please keep and refer to this manual for maintenance or when replacing parts. Users unfamiliar with maintaining and assembling this model should contact their Kyosho distributor or hobby shop.
- Take care not to lose parts or screws etc. when performing maintenance or replacing parts.
- Diese Bauanleitung beschreibt die Montage des Modells. Bewahren Sie diese Dokumentation unbedingt fuer Ersatzteilbestellungen oder Reparaturen am Modell auf. Falls Sie Fragen haben, wenden Sie sich bitte an Ihren Fachhaendler oder direkt an KYOSHO Deutschland.
- Achten Sie darauf, dass Sie keine Teile oder Schrauben waehrend der Montage am Modell verlieren.
- Cette notice décrit les différentes phases de montage et de maintenance du modèle. Pour les utilisateurs peu familier avec le modélisme, en cas de doute ou de problème, contacter votre revendeur afin d'obtenir les conseils d'un spécialiste.
- Faire attention de ne pas perdre de vis ou autres petites pièces du châssis ... En cas de perte, les remplacer immédiatement.
- Este manual de instrucciones explica los pasos de montaje del modelo. Por favor conserve este manual siempre a mano para realizar un correcto mantenimiento y consultar la lista de piezas a la hora de cambiar algún repuesto.
- Tenga precaución de no perder ninguna pieza a la hora de realizar el mantenimiento o de cambiar algún repuesto.

※製品改良のため、予告なく仕様を変更する場合があります。 *Specifications are subject to change without prior notice! *Technische Änderungen sind ohne vorherige Ankündigungen möglich! (和英独仏西)
*Les spécifications peuvent changer sans préavis! *El fabricante puede modificar los kits sin previo aviso
© Copyright 2014 KYOSHO CORPORATION / 禁無断転載複製
30917T1 / 30917T2-MM01
No.30917

他にそろえる物 / ITEMS REQUIRED FOR OPERATION
DAS NOTWENDIGE ZUBEHÖR / MATÉRIEL NÉCESSAIRE / PARA SU FUNCIONAMIENTO

組立てに必要な工具
Tools required
Die notwendigen Werkzeuge
Les outils utilisés
Herramientas necesarias

注意
使用する工具の取扱いには、十分注意してください。
CAUTION: Handle tools carefully!
WICHTIG: Gehen Sie vorsichtig mit Werkzeugen um!
IMPORTANT: Maniez les outils avec prudence!
AVISO: Maneje las herramientas cuidadosamente!

キットに入っている工具
TOOLS INCLUDED / GELIEFERTE WERKZEUGE
OUTILS FOURNIS / HERRAMIENTAS INCLUIDAS

■ 六角レンチ（1.5mm）
Hex wrenche (1.5mm)
Sechskantschlüssel (1.5mm)
Clé allen (1.5mm)
Llaves allen (1.5mm)

■ 十字レンチ（小）
Cross Wrench (small)
Kreuzschlüssel (klein)
Clé en croix (petit)
Llave de cruz (Pequeña)

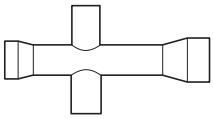

一般的な工具
TOOLS / Werkzeug
OUTILS / HERRAMIENTAS

■ ＋ドライバー（大、中、小）
Phillips screwdrivers (sizes: L, M, S)
Kreuzschlitzschraubendreher
Tournevis cruciforme
Destornilladores Phillips

■ ラジオペンチ
Needle Nose Pliers
Flachzange
Pinces plates
Alicates de punta fina

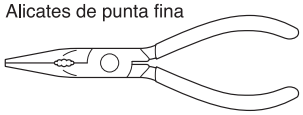

■ ニッパー
Wire Cutters
Seitenschneider
Pince coupante
Alicate cortacables

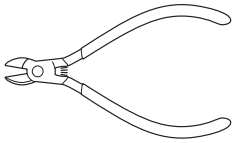

■ カッターナイフ
Sharp Hobby Knife
Scharfes Bastelmesser
Cutter
Cuchilla de Hobby

アクセサリー
ACCESSORIES / Zubehör
ACCESSOIRES / ACCESORIOS

No.96154
KYOSHO スペシャルグルー
KYOSHO Special Glue
瞬間接着剤
Instant Glue / Sekundenkleber
Colle cyanoacrylate / Pegamento instantáneo

■ ネジロック剤
Screw Cement / Schraubensicherung
Frein filet / Fijatornillos

No.96178
ロックタイト（中強度/10cc）
Loctite (Medium Strength / 10cc)
Loctite (mittelstark / 10ml)
Loctite (Moyenne / 10cc)
Loctite (Medio / 10cc)

No.36219P
SP ナイフエッジリーマー
SP KNIFE EDGE REAMER
REIBAHLE
ALESOIR SPECIAL
HERRAMIENTA TALADRO CARROCERíA

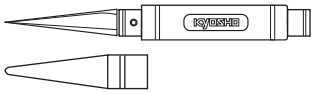

下穴加工が不要で、直接1～15mmの穴あけができる工具です。
No need to pre-drill! Drills neat 1 ~ 15mm holes directly!
Unerläßlich, nützlich! Diese Ahle bohrt Ihnen 1 ~ 15mm Löcher, einfach und sauber!
Un must! Permet de faire des trous de 1 ~ 15mm sans effort! Idéal pour les carrosseries.
Perfora agujeros desde 1 a 15mm.

組立て前の注意（1） / BEFORE YOU BEGIN(1)
BEVOR SIE BEGINNEN(1) / AVANT DE COMMENCER(1) / ANTES DE EMPEZAR(1)

1 組立ての前に下記のことに注意してください。

●この説明書を良く読み、構造を理解する。
●キットの内容を確かめる。
※万一不良、不足がありましたら、お買い求めの販売店か、当社「ユーザー相談室」までご連絡ください。
●小さな部品の形やサイズを間違えないようにする。図を参考にして確認しながら組立てる。
●TPビスを締めるときは・・・
締めこみが固くても部品が固定されるまで締めてください。
ただし、部品が変形するまで締めるとビスがきかなくなります。

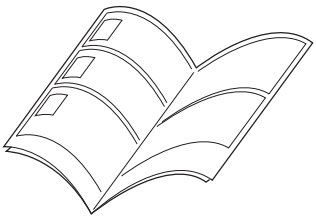

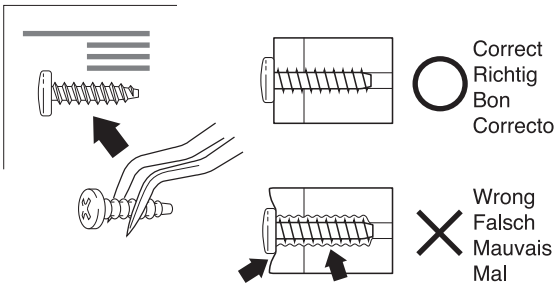

Before assembling, please read the following carefully:

●First, read this instruction manual and familiarise yourself with the model's construction.
●Check the kit contents. Should any parts be missing, contact the retail shop from where the model was purchased.
●Compare nuts, bolts, screws, etc to the "Actual Size" drawings on each page before fitting to ensure that you are installing the correct parts.
●Tighten Self tapping (TP) screws into parts until you have a secure attachment. However, be careful not to overly tighten TP screws as the threads may be damaged.

Avant l'assemblage, veuillez lire les points suivants attentivement:

●Lisez d'abord complètement cette notice; ainsi vous aurez un aperçu du déroulement et pourrez mieux vous orienter.
●Vérifiez ensuite le contenu du kit.
Si jamais il y a des pièces manquantes, adressez-vous directement à votre magazin spécialisé ou au distributeur Kyosho dans votre pays.
●Ne confondez pas les vis et les petites pièces! Vérifiez-les à l'aide des illustrations dans chaque plage de montage, puis assemblez les.
●Lorsque vous serrez une vis autotaraudeuse:
Serrez jusqu'à ce que la pièce à monter soit bien installée. Pourtant, veillez à ne pas trop la serrer puisque vous risquez d'abîmer le filet dans la pièce.

Lesen Sie folgendes vor dem Zusammenbau aufmerksam durch:

●Lesen Sie zuerst die Bauanleitung ganz durch und verstehen Sie den Aufbau Ihres Modelles.
●Überprüfen Sie den Verpackungsinhalt.
Sollten Teile fehlen, wenden Sie sich direkt an Ihren Fachhändler oder an den Kyosho-Vertreiber in Ihrem Land.
●Verwechseln Sie Schrauben sowie kleine Bauteile nicht! Vergleichen Sie sie vor dem Einbau mit den Darstellungen in Originalgröße in den Baustufen.
●Beachten Sie beim Festziehen einer Treibschraube folgendes:
Schrauben Sie solange, bis das anzubringende Teil sicher und fest sitzt. Achten Sie jedoch darauf, daß Sie den Gewindegang im Material nicht überdrehen!

Antes de comenzar el montaje, lea atentamente lo siguiente:

●Lea, en primer lugar, este manual para obtener una idea general.
●Compruebe la conformidad de todas las piezas.
Si faltara alguna pieza, contacte con la tienda donde lo adquirió.
No se admitirán reclamaciones en modelos en proceso de montaje.
●Antes de colocar las piezas y tornillos, asegurese mirando la tabla en cada paso.
●A la hora de apretar Tornillos Autorroscantes(TP):
Apriételos firmemente en la pieza donde corresponda.
No intente apretarlos demasiado, ya que podrían deformar la pieza.

組立て前の注意（2） / BEFORE YOU BEGIN(2)
BEVOR SIE BEGINNEN(2) / AVANT DE COMMENCER(2) / ANTES DE EMPEZAR(2)

2 キットには、形や長さが違うビスや小物部品が多く入っています。説明書には原寸図がありますので確認してから組立ててください。

This kit contains screws and hardware in different metric sizes and shapes. Before using them, check the screws on the true-to-scale diagrams on the left side in each assembly step.

Dieses Kit enthält Schrauben und Teile in unterschiedlichen metrischen Größen und Formen. Vor der Montage sollten diese während jedes Bauschritts mit den maßstabsgetreuen Schaubildern auf der linken Seite verglichen werden.

Ce kit contient des vis et des pièces de différentes tailles et formes. Avant de les utiliser, vérifiez les vis sur les dessins à échelle réelle à gauche de chaque étape de montage.

Este juego contiene tornillos y hardware en differente tamano metrico y formas. Antes de utilizarlos, verifique los tornillos en el verdadero escalar esquemas en el lado izquierdo en cada paso de la asemblea.

●ビスの種類 / SCREWS
Schrauben / VIS / TORNILLOS

ビス
Screw
LK Schraube
Vis
Tornillo

TPビス
Self-tapping (TP) Screw
LK Treibschr
Vis TP
Tornillo TP

キャップビス
Cap Screw
Inbusschraube
Vis
Tornillo allen

TPサラビス
TP F/H Screw
SK Treibschraube
Vis TP F/H
Tornillo TP F/H

サラビス
Flat Head (F/H) Screw
SK Schraube
Vis F/H
Tornillo F/H

セットビス
Set Screw
Gewindestift
Vis BTR
Prisionero

●小物部品のサイズ例 / OTHER HARDWARE
Andere Teile / AUTRES / OTROS ACCESORIOS

3x12mm ビス
Screw
LK Schraube
Vis 3x12mm
Tornillo 3x12mm

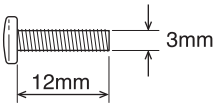

3mm ワッシャー・ナット
Washer・Nut
Scheibe・Mutter
Rondelle・Ecrou
Arandela・Tuerca

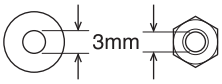

E4 Eリング
E-ring
E-Ring E4
Clips 4mm
Clip E4

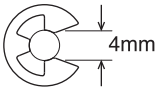

3x12mm サラビス
F/H Screw
SK Schraube
Vis F/H 3x12mm
Tornillo 3x12mm F/H

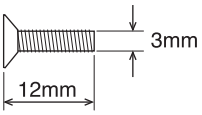

5x10mm メタル・ベアリング
Metal Bushing・Ball Bearing
Lager・Kugellager
Bague Métal・Roulements à billes
Casquillo Metálico・Rodamiento

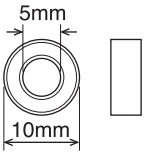

5.8mm ピロボール
Pillow Ball
Kugelschraube
Rotule 5.8mm
Rótula 5.8mm

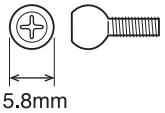

---

3 説明書の見かた
How to read the instruction manual:
So funktioniert die Bauanleitung:
Comment lire les instruction:
Cómo leer el manual de instrucciones:

（説明例　Example）
（Exemple　Beispiel　Ejemplo）

A: この項目で組立てるおおよその場所。
B: 小物部品の名前、原寸図、使用数。
C: キット内の部品は、ビス類を除いてキーNo.が付けられています。スペアパーツを購入する時はキーNo.を参照してください。
D: 説明書内では多くのマークが使用されています。マークに注意して組立てを進めてください。マークの説明は、各ページの下にあります。

A: Gives the name of the part being made and the serial number of steps for assembling.
B: Details the key-number of parts, actual-size drawings and quantity of parts to use.
C: All parts, except screws, are identified by key Numbers. When purchasing spare parts, identify the key number of the part required and cross reference this to the Spare Parts page, which shows the purchasable spare parts and the key numbers contained within.
D: This instruction manual uses several symbols. Pay careful attention to them during construction. Details are given at the bottom of each page.

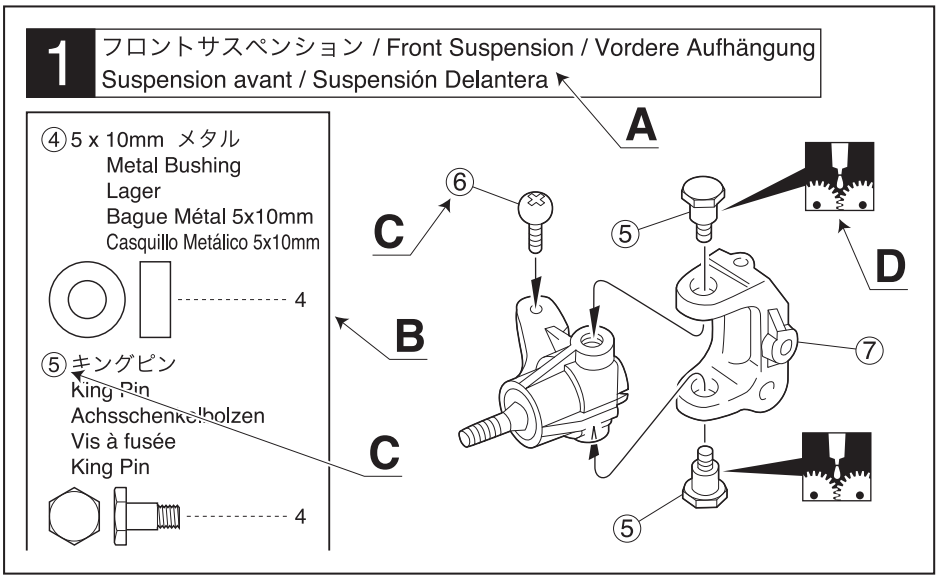

A: Die Nummer der Baustufe sowie das zu bauende Teil werden angegeben.
B: Teilenummer, Teilename, Darstellung in Originalgröße und Anzahl.
C: Die Teilenummer stellt den Bezug zu unserer Bestellnummer her. Am Ende der Bauanleitung finden Sie eine Ersatzteilliste, die zu der Teilenummer die entsprechende Bestellnummer liefert.
D: Diese Bauanleitung verwendet verschiedene Piktogramme, deren Bedeutungen unten auf jeder Seite erklärt werden.

A: Numéro de la plage de montage et le nom de la pièce à assembler.
B: Numéro de référence de la pièce, nom, illust-ration en grandeur réelle et quantité utilisée.
C: Toutes les pièces, exceptées les vis, sont identifiées par un numéro de référence. Pour l'achat de pièces de rechange, trouvez ce numéro dans la liste pour pièces de rechange à la fin de cette notice. Toute à la gauche de cette même liste, vous trouverez ainsi le numéro de commande correspondant.
D: Cette notice utilise des icônes dans les plages de montage. Référez-vous au bas de chaque page pour savoir leur signification.

A: Indica el número del Paso y la Parte a ser montada.
B: Número, Nombre de la Pieza, Dibujo a escala real, Cantidad utilizada.
C: Todas las piezas, excepto los tornillos vienen identificadas por un número. Para comprarlas por separado, mire el número en la lista de piezas y apunte la referencia de la columna izquierda.
D: Este manual de instrucciones utiliza diversos símbolos. Téngalos en cuenta durante el montaje.

組立て前の注意（3） / BEFORE YOU BEGIN(3)
BEVOR SIE BEGINNEN(3) / AVANT DE COMMENCER(3) / ANTES DE EMPEZAR(3)

4 説明書に使われているマーク

Symbols used throughout the instruction manual, comprise:

Erklaerung zu den Symbolen in dieser Anleitung
Liste des symboles à respecter lors du montage:
Pictogramas utilizados en este manual de instrucciones

瞬間接着剤で接着する。
Apply instant glue (CA glue, super glue).
Verwenden Sie Sekundenkleber.
Collez avec de la colle cyanoacrylate.
Aplique pegamento cianocrilato

ゴム系接着剤で接着する。
Apply rubber type glue.
Gummikleber.
Collez avec de la colle a caoutchouc.
Aplicar cola de contacto.

グリスを塗る。
Apply grease.
Fetten.
Graissez.
Aplicar grasa.

左右同じように組立てる。
Assemble left and right sides the same way.
Bauen Sie eine linke und eine rechte Seite.
Assemblez le côté gauche comme le côté droit.
Realice el montaje de igual forma en ambos lados.

ネジロック剤を塗る。
Apply threadlocker (screw cement).
Verwenden Sie Schraubensicherungslack.
Appliquer du frein filet.
Aplique líquido fijatornillos.

別購入品。
Must be purchased separately!
Das Teil ist nicht im Bausatz enthalten!
Doit être acheté séparément!
Debe comprarse por separado.

番号の順に組立てる。
Assemble in the specified order.
In der angegebenen Reihenfolge zusammenbauen.
Assemblez dans l'ordre indiqué.
Realice el montaje en el orden indicado.

２セット組立てる（例）。
Assemble as many times as specified.
Sooft wie angegeben zusammenbauen.
Assemblez aussi souvent qu'indiqué.
Repita las veces señaladas.

可動するように組立てる。
Ensure smooth, non-binding movement when assembling.
Das Teil muß sich leicht bewegen lassen.
La pièce doit pouvoir pivoter autour de la vis.
Asegúrese que la pieza se mueve suavemente.

ランナー付プラパーツ配置図 / ARRANGEMENT OF PLASTIC PARTS ON RUNNERS

Die Kunststoffteile an den Spritzlingen / Nomenclature des grappes de pièces plastique / Piezas Plásticas

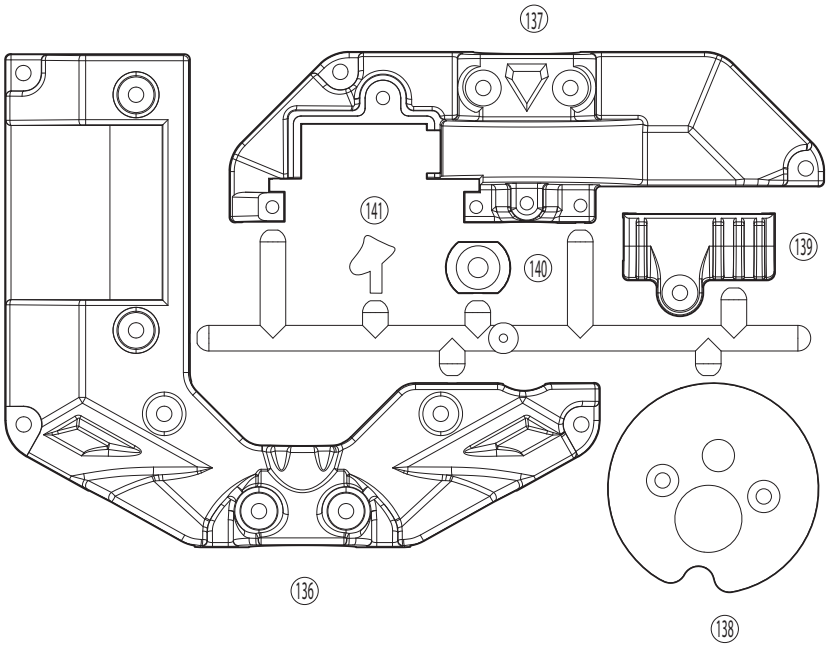

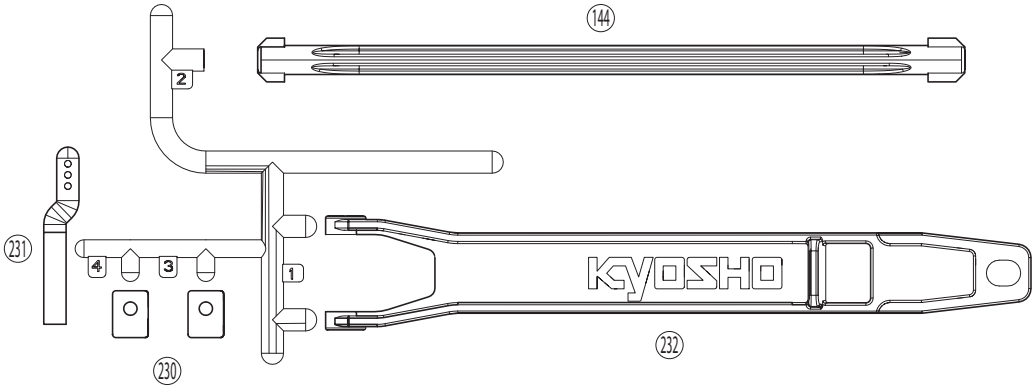

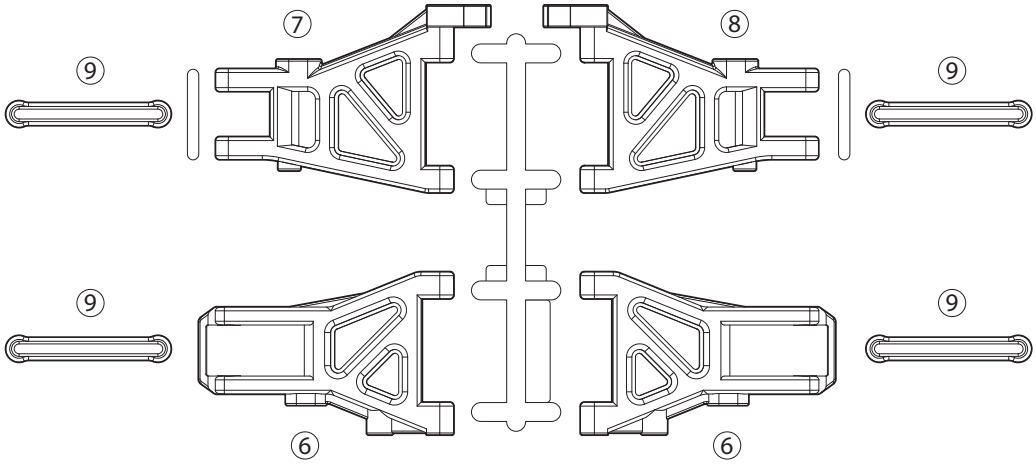

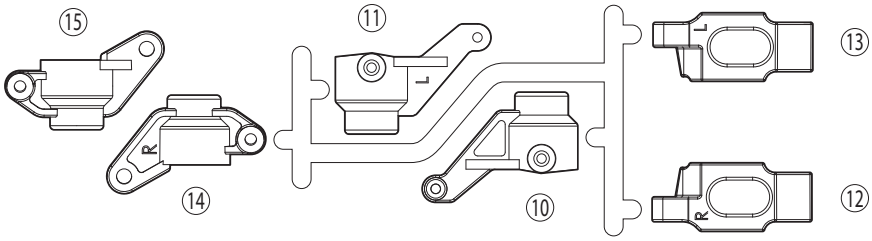

ランナー付プラパーツ配置図 / ARRANGEMENT OF PLASTIC PARTS ON RUNNERS
Die Kunststoffteile an den Spritzlingen / Nomenclature des grappes de pièces plastique / Piezas Plásticas

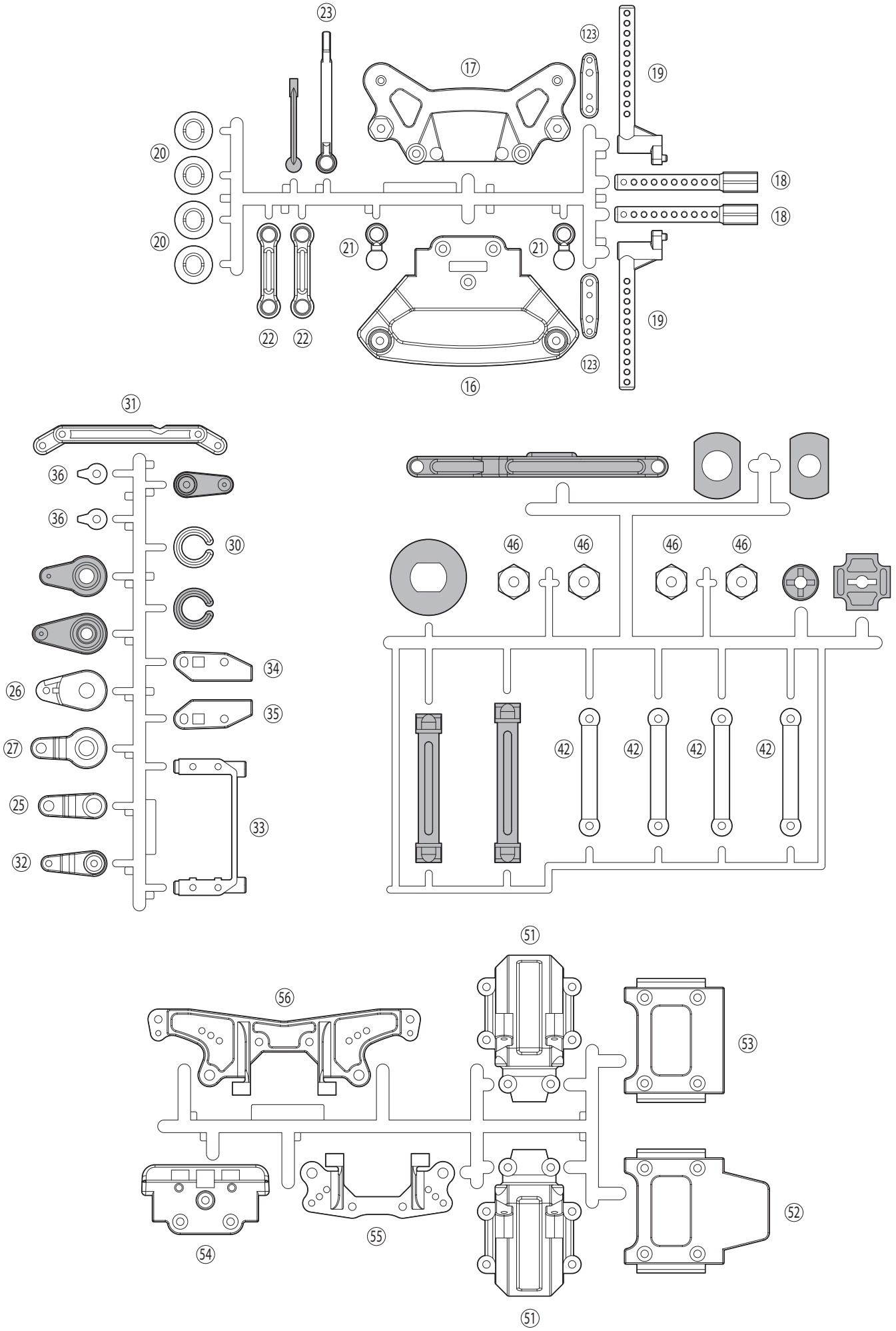

1 デフアクスル / Diff Axle / Gear Differential Vorderachse / Différentiel rigid avant / Diferencial Delantero

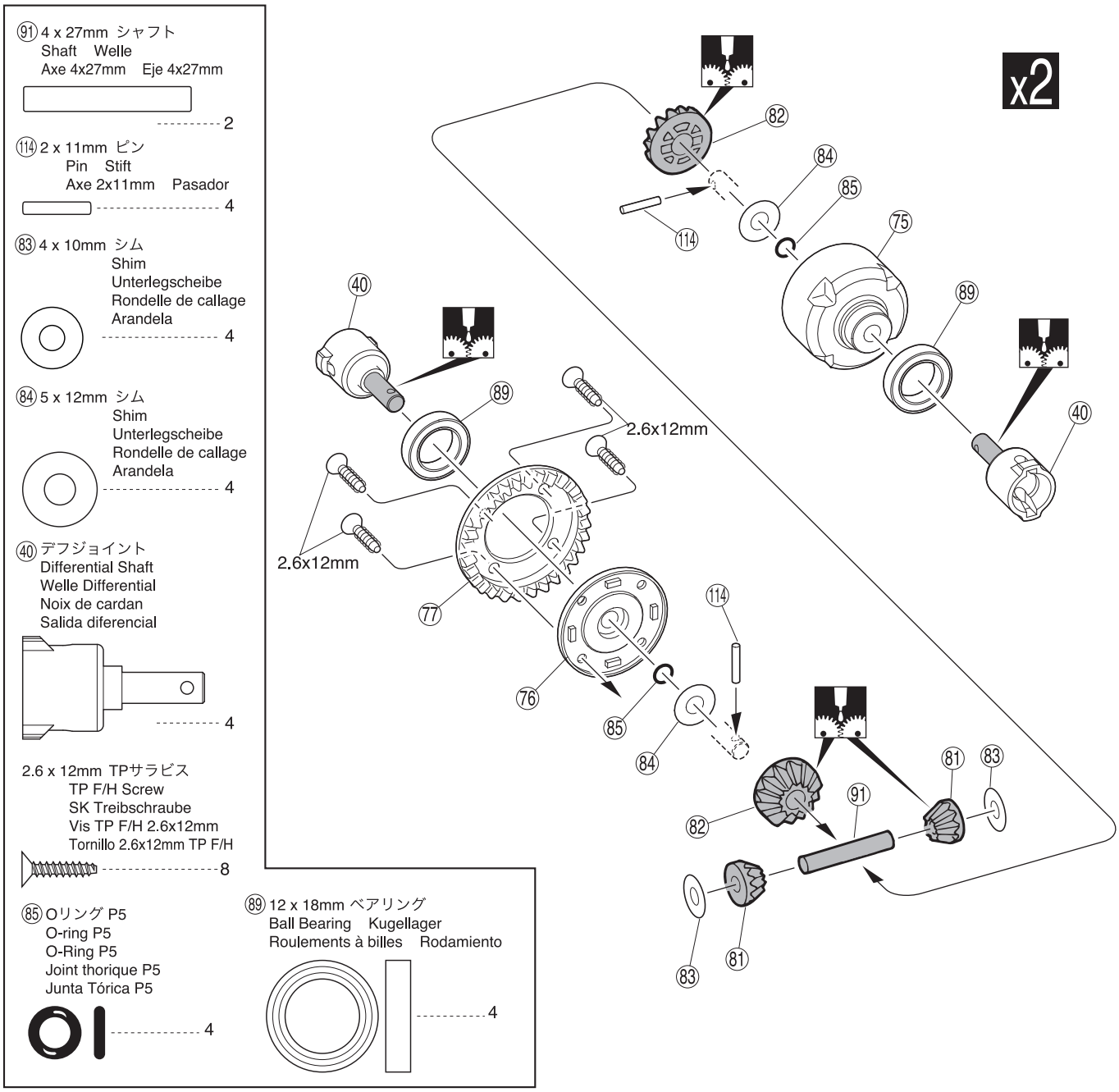

2 デフギヤ / Differential / Gear Differential Différentiel / Diferencial

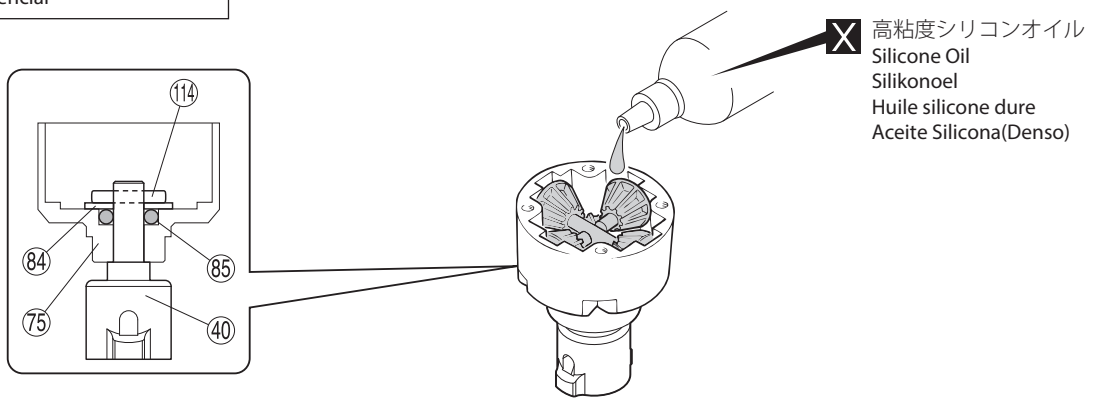

グリスを塗る。/ Apply grease. / Fetten. / Graissez. / Aplicar grasa.

X 別購入品。/ Must be purchased separately! / Das Teil ist nicht im Bausatz enthalten! / Doit être acheté séparément! / Apply grease.

3 スパーギヤシャフト / Gear Shaft
Getriebewelle / Axe de couronne / Eje Corona Principal

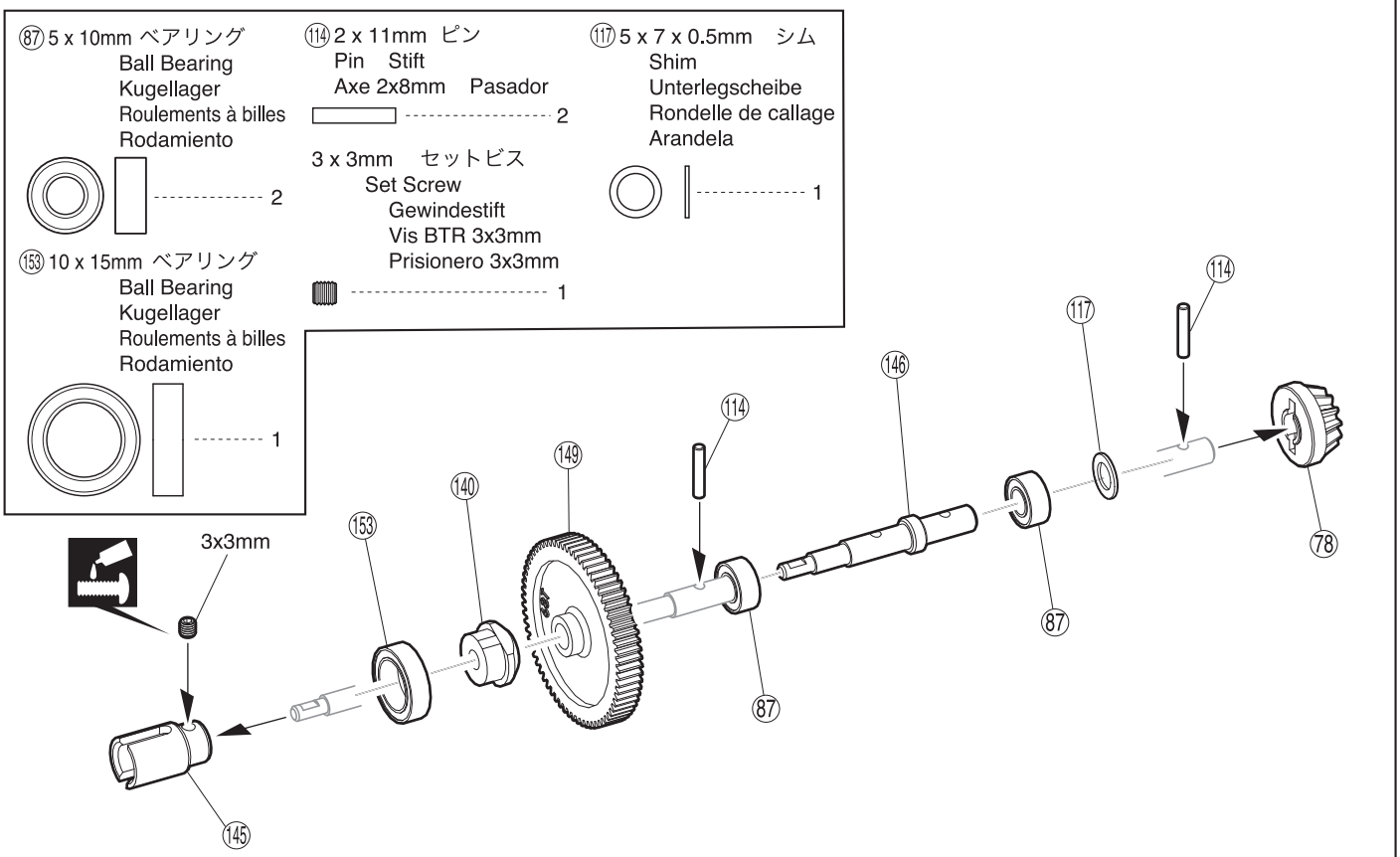

4 センターユニット / Center Unit
Getriebeeinheit / Différentiel central / Unidad central

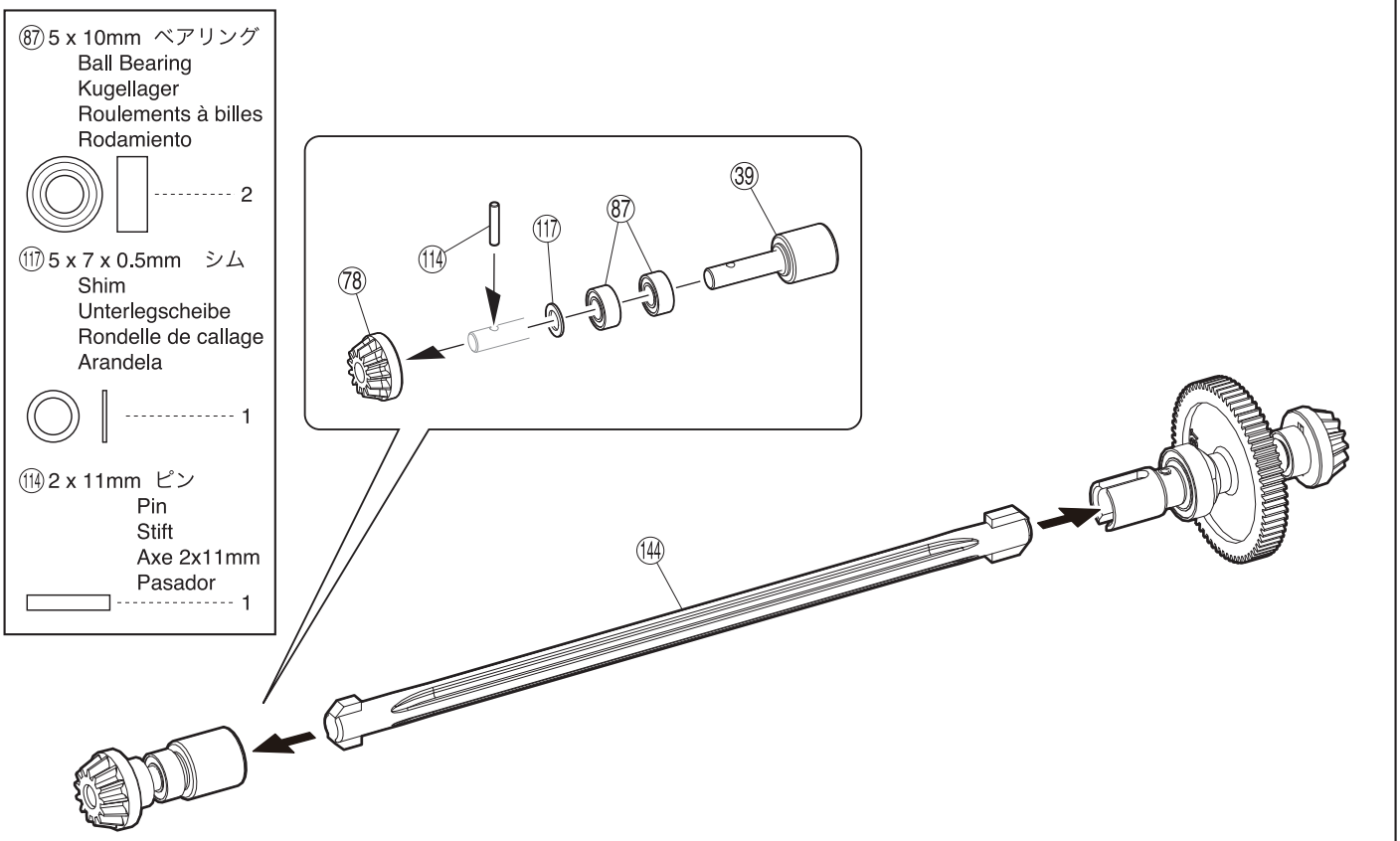

ネジロック剤を塗る。
Apply threadlocker (screw cement).
Verwenden Sie Schraubensicherungslack.
Appliquer du frein filet.
Aplique líquido fijatornillos.

5 センターユニット / Center Unit / Getriebeeinheit
Différentiel centrale / Unidad Central

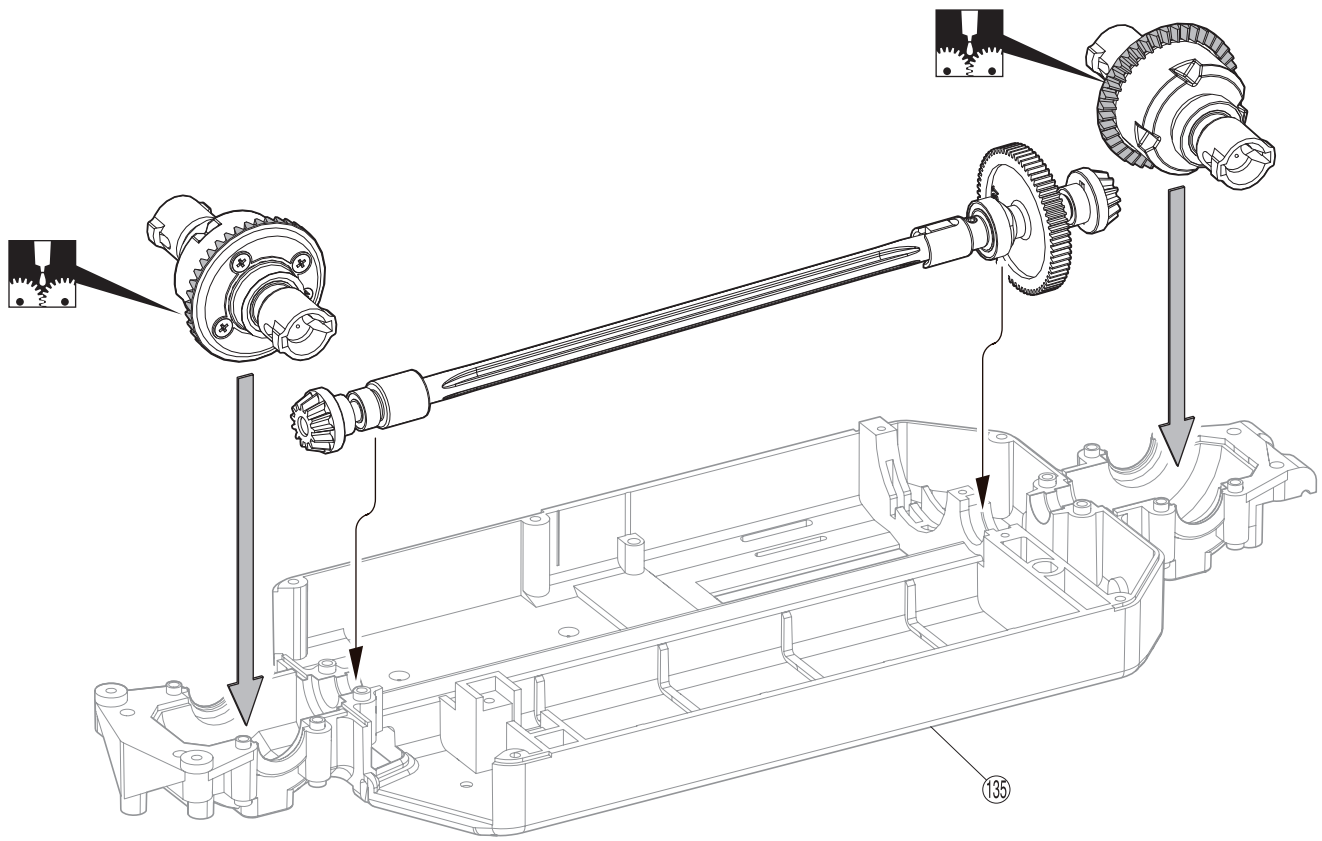

6 フロントアクスル / Front Axle / Die Vorderachse
Arbre rigide avant / Eje Delantero

3 x 15mm TPサラビス
TP F/H Screw
SK Treibschraube
Vis TP F/H 3x15mm
Tornillo 3x15mm TP F/H
---------- 2

3 x 12mm TPビス
TP Screw LK Treibschr
Vis TP 3x12mm Tornillo 3x12mm TP
---------- 2

3 x 18mm TPサラビス
TP F/H Screw
SK Treibschraube
Vis TP F/H 3x18mm
Tornillo 3x18mm TP F/H
---------- 2

108 5.8mm ピロボール（銀）
Pillow Ball (silver)
Kugelschraube (silber)
Rotule (argent) 5.8mm
Rótula 5.8mm (Plateado)
---------- 2

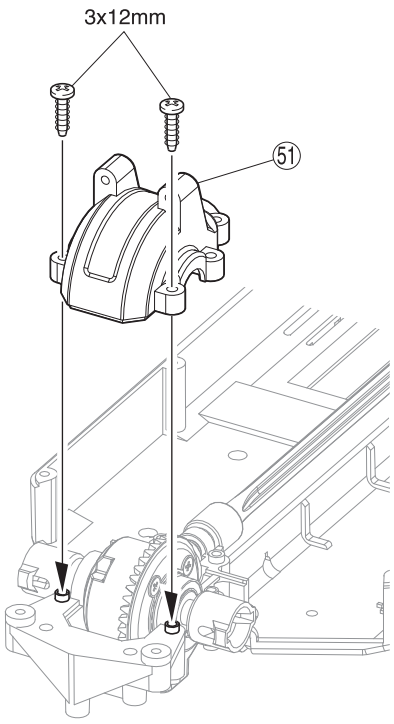

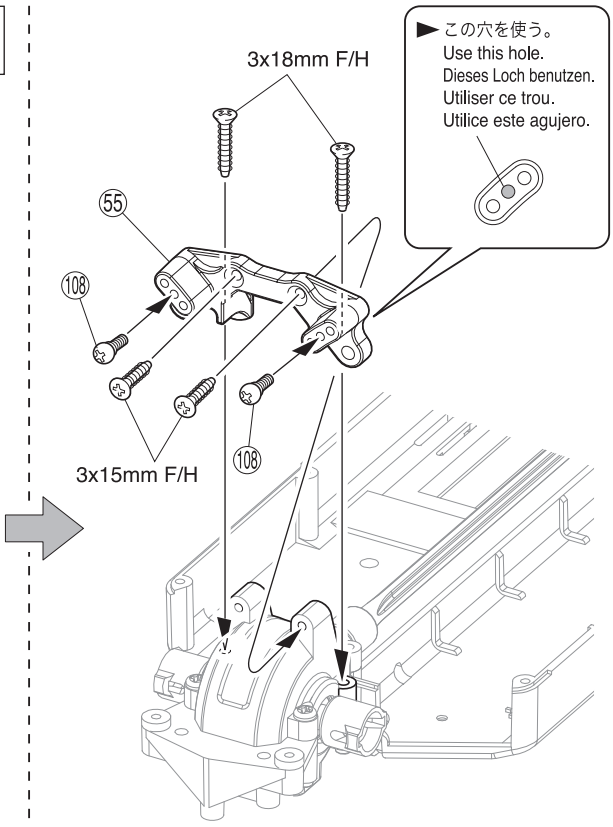

グリスを塗る。
Apply grease.
Fetten.
Graissez.
Aplicar grasa.

7 リヤデフユニット / Rear Differential Unit / Heck-Differential
Différentiel arrière / Diferencial Trasero

3 x 15mm TPサラビス
TP F/H Screw
SK Treibschraube
Vis TP F/H 3x15mm
Tornillo 3x15mm TP F/H
2

3 x 12mm TPビス
TP Screw
LK Treibschr
Vis TP 3x12mm
Tornillo 3x12mm TP
2

3 x 18mm TPビス
TP Screw
LK Treibschr
Vis TP 3x18mm
Tornillo 3x18mm TP
2

108 5.8mm ピロボール（銀）
Pillow Ball (silver)
Kugelschraube (silber)
Rotule (argent) 5.8mm
Rótula 5.8mm (Plateado)
2

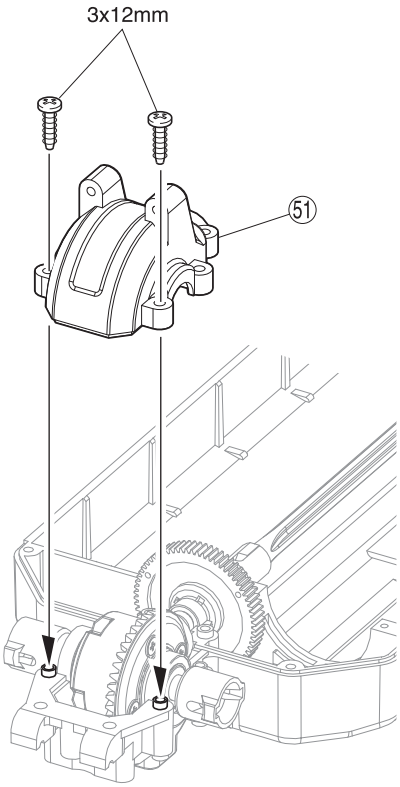

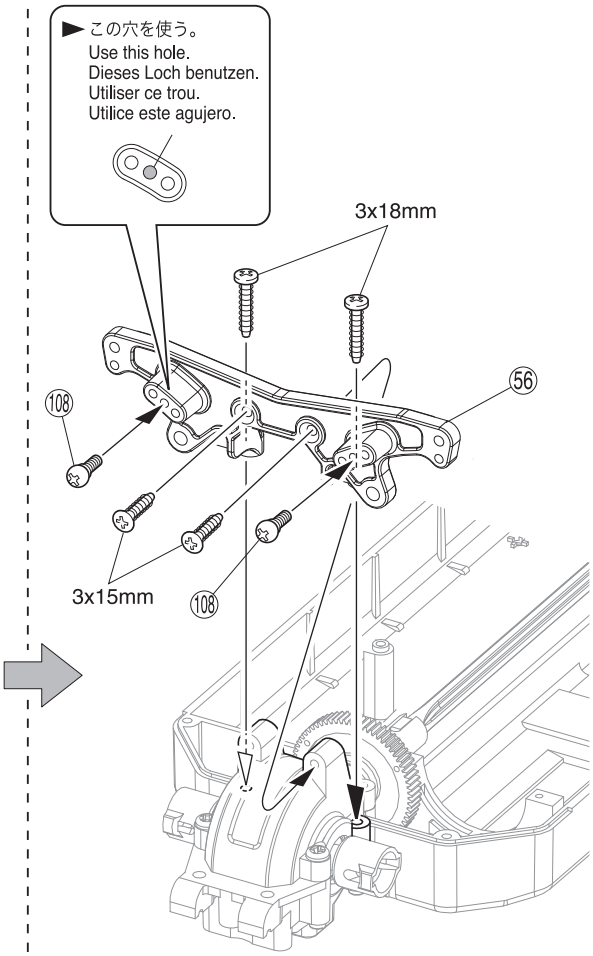

8 バッテリーホルダー / Battery Holder / Akkuhalterung
Support de batterie / Soporte Baterias

3 x 10mm TPサラビス
TP F/H Screw
SK Treibschraube
Vis TP F/H 3x10mm
Tornillo 3x10mm TP F/H
3

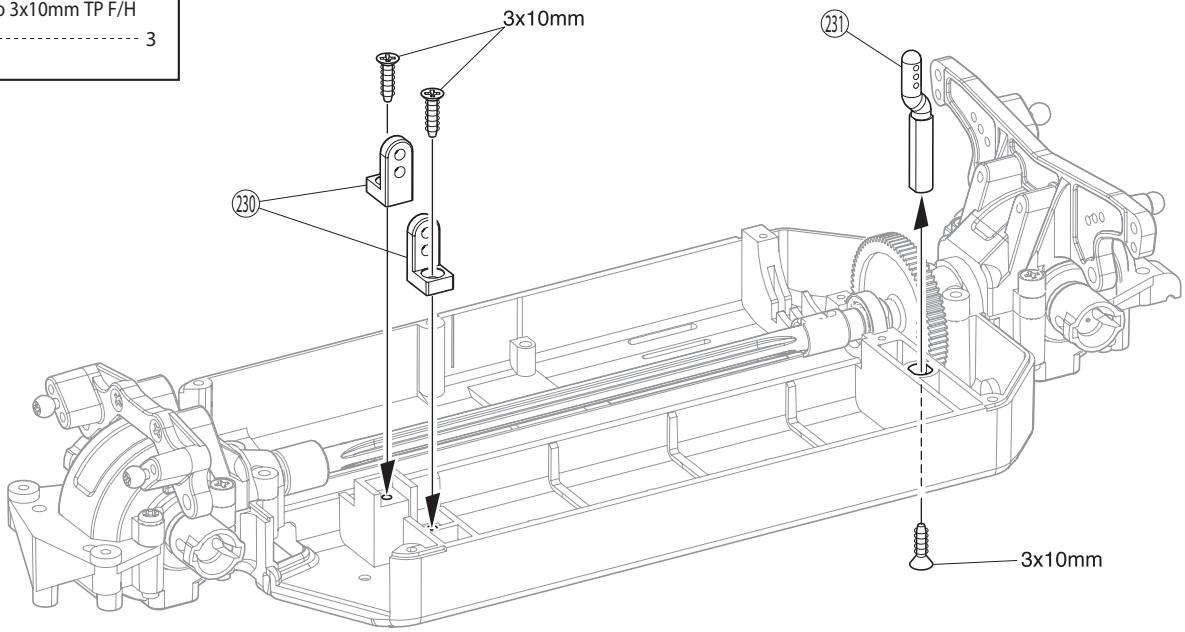

9 サーボセイバー / Servo Saver / Servo Saver
Sauve-servo / Salvaservos

3 x 10mm サラビス
F/H Screw
SK Schraube
Vis F/H 3x10mm
Tornillo 3x10mm F/H
2

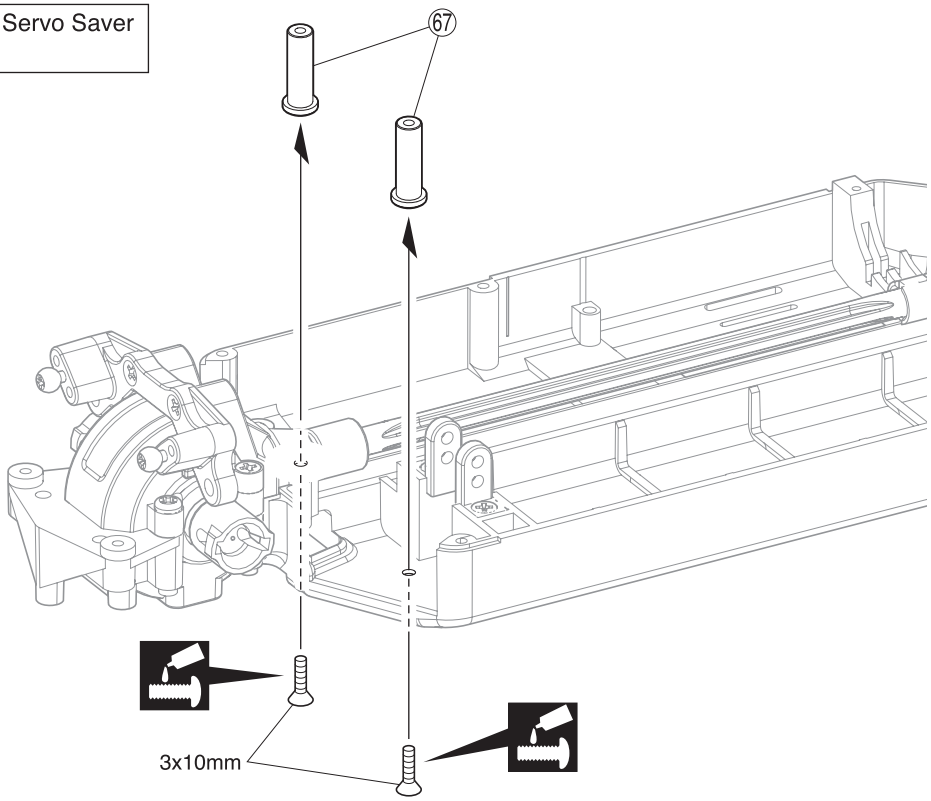

10 サーボセイバー / Servo Saver / Servo Saver
Sauve-servo / Salvaservos

108 5.8mm ピロボール（銀）
Pillow Ball (silver)
Kugelschraube (silber)
Rotule (argent) 5.8mm
Rótula 5.8mm (Plateado)
1

73 キングピン
King Pin
Achsschenkelbolzen
Vis à fusée
King Pin
2

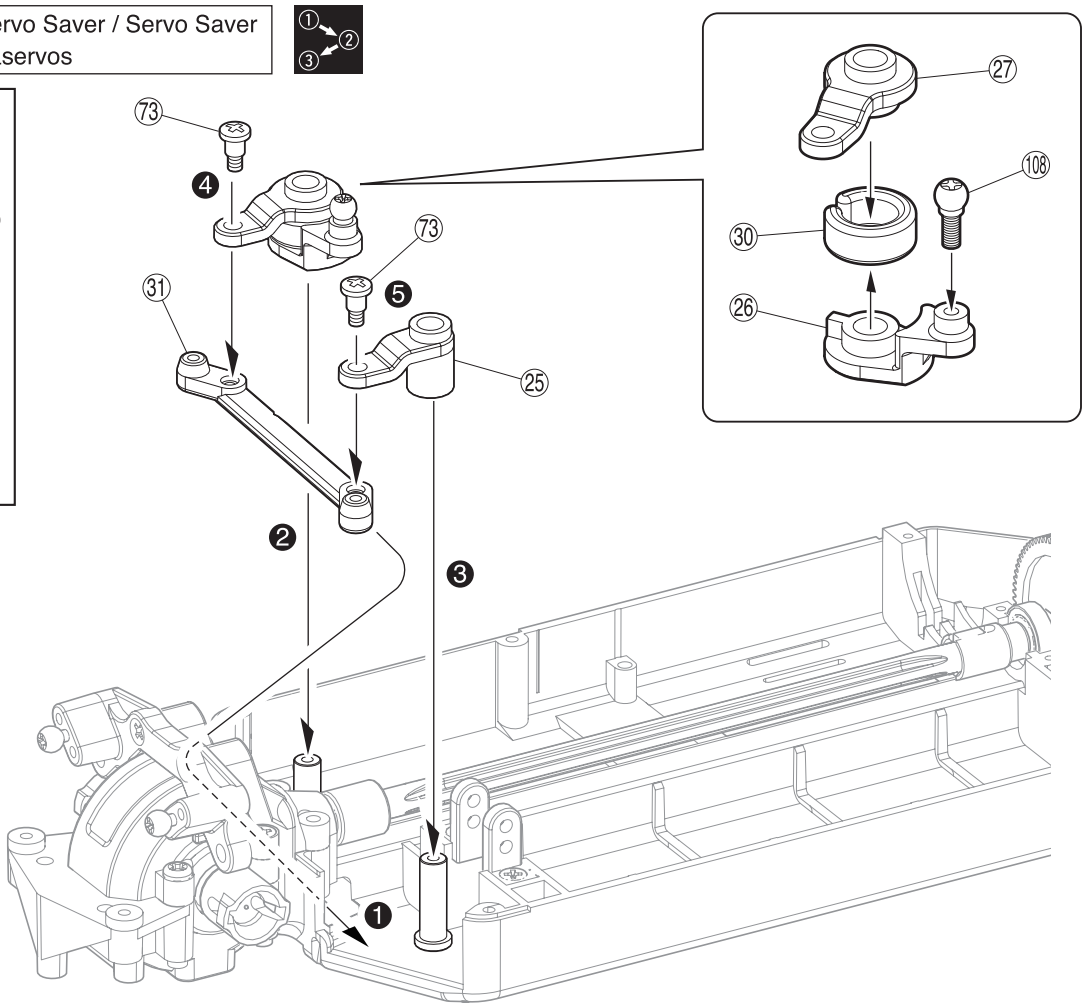

ネジロック剤を塗る。
Apply threadlocker (screw cement).
Verwenden Sie Schraubensicherungslack.
Appliquer du frein filet.
Aplique líquido fijatornillos.

番号の順に組立てる。
Assemble in the specified order.
In der angegebenen Reihenfolge zusammenbauen.
Assemblez dans l'ordre indiqué.
Realice el montaje en el orden indicado.

11 サーボセイバー / Servo Saver / Servo Saver
Sauve-servo / Salvaservos

⑱ 5.8mm ピロボール（銀）
Pillow Ball (silver)
Kugelschraube (silber)
Rotule (argent) 5.8mm
Rótula 5.8mm (Plateado)
---------- 2

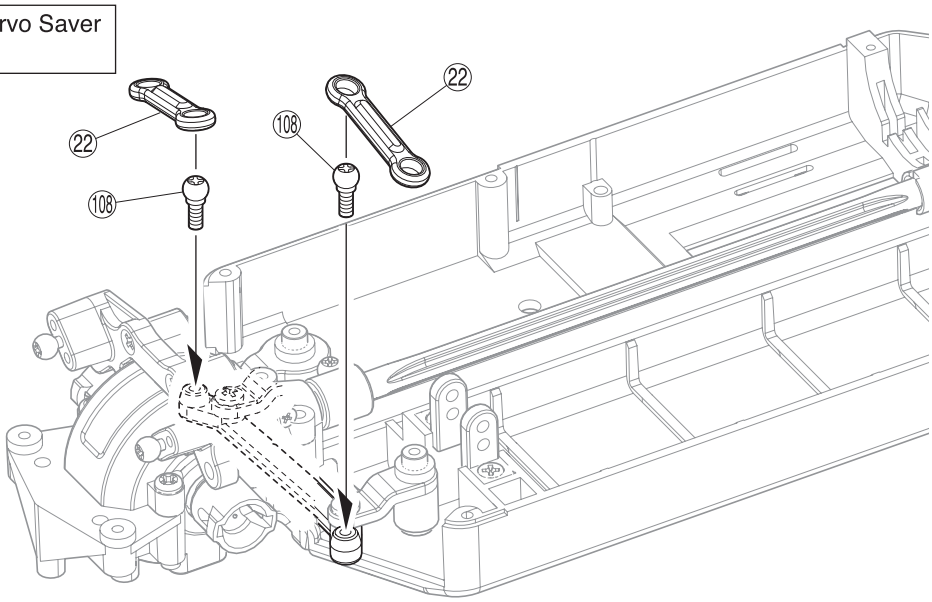

12 ステアリングサーボ / Steering Servo / Lenkservo
Servo de direction / Servo de dirección

⑬⓪ ステアリングサーボ
Steering Servo
Lenkservo
Servo de direction
Servo de dirección

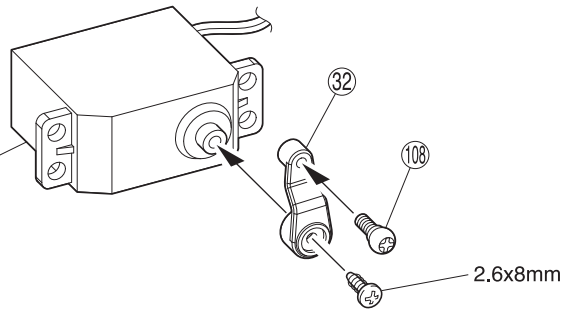

●ニュートラル
Neutral
Neutral
Neutre
Neutro

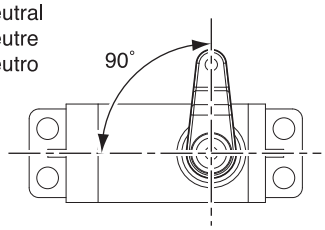

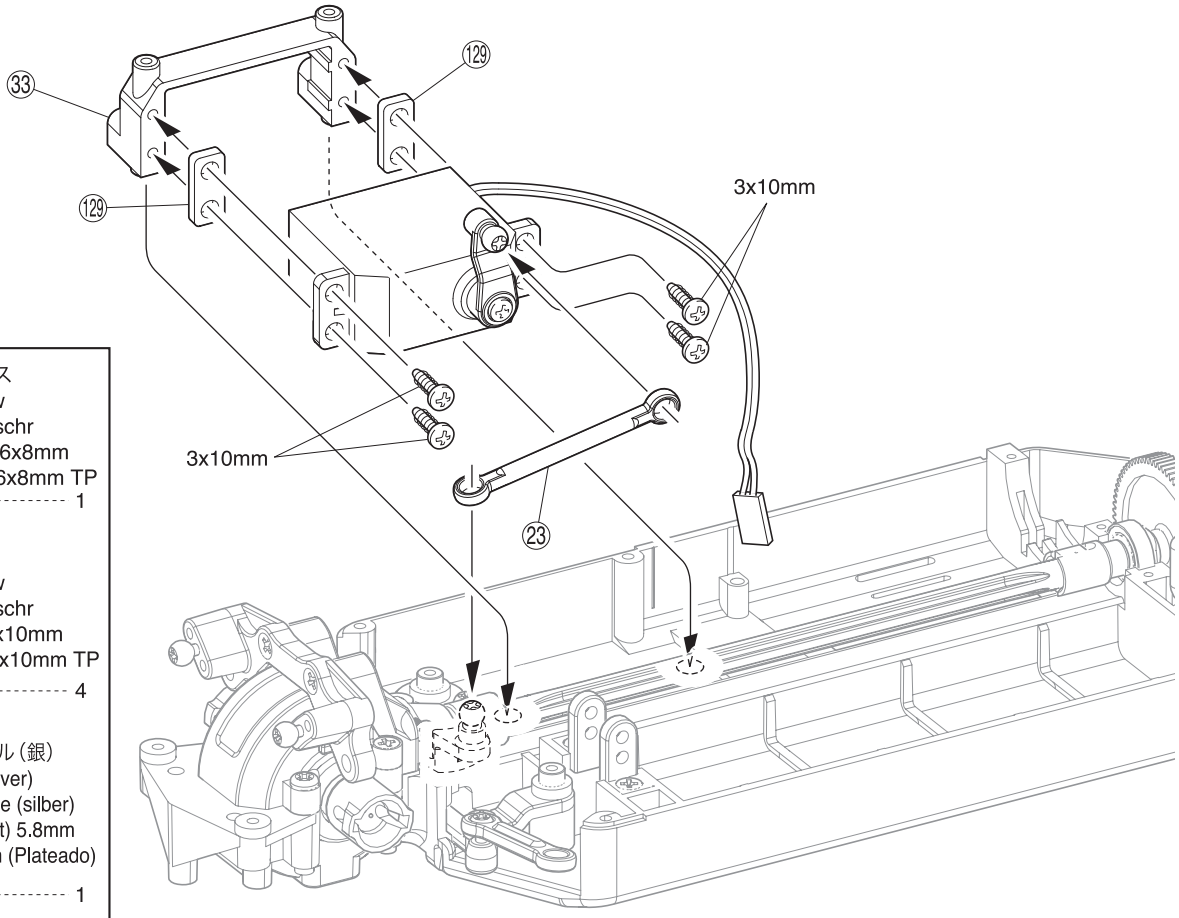

2.6 x 8mm TPビス
TP Screw
LK Treibschr
Vis TP 2.6x8mm
Tornillo .6x8mm TP
---------- 1

3 x 10mm TPビス
TP Screw
LK Treibschr
Vis TP 3x10mm
Tornillo 3x10mm TP
---------- 4

⑱ 5.8mm ピロボール（銀）
Pillow Ball (silver)
Kugelschraube (silber)
Rotule (argent) 5.8mm
Rótula 5.8mm (Plateado)
---------- 1

13 フロントサスペンション / Front Suspension / Vordere Aufhngung Suspension avant / Suspensin Delantera

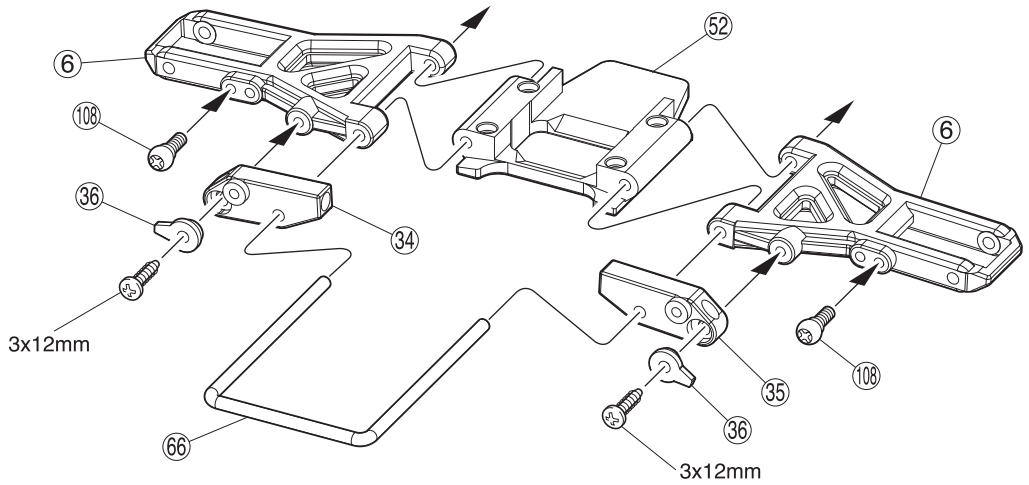

3 x 12mm TPビス
TP Screw
LK Treibschr
Vis TP 3x12mm
Tornillo 3x12mm TP
2

3 x 15mm TPサラビス
TP F/H Screw
SK Treibschraube
Vis TP F/H 3x15mm
Tornillo 3x15mm TP F/H
4

108 5.8mm ピロボール（銀）
Pillow Ball (silver)
Kugelschraube (silber)
Rotule (argent) 5.8mm
Rtula 5.8mm (Plateado)
2

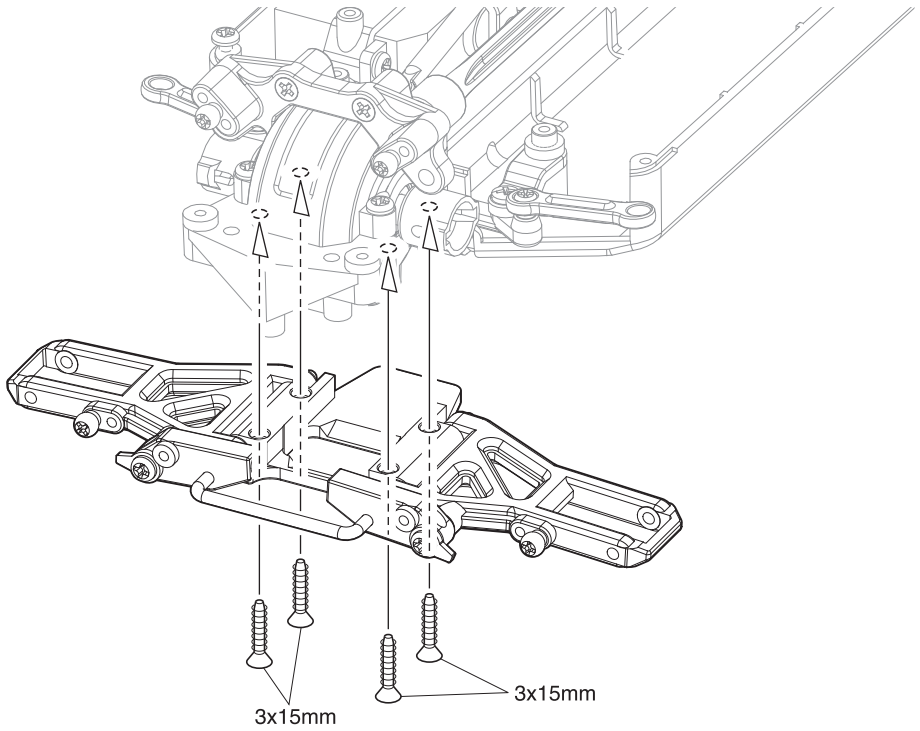

14 フロントサスペンション / Front Suspension / Vordere Aufhngung Suspension avant / Suspensin Delantera

3 x 10mm TPサラビス
TP F/H Screw
SK Treibschraube
Vis TP F/H 3x10mm
Tornillo 3x10mm TP F/H
3

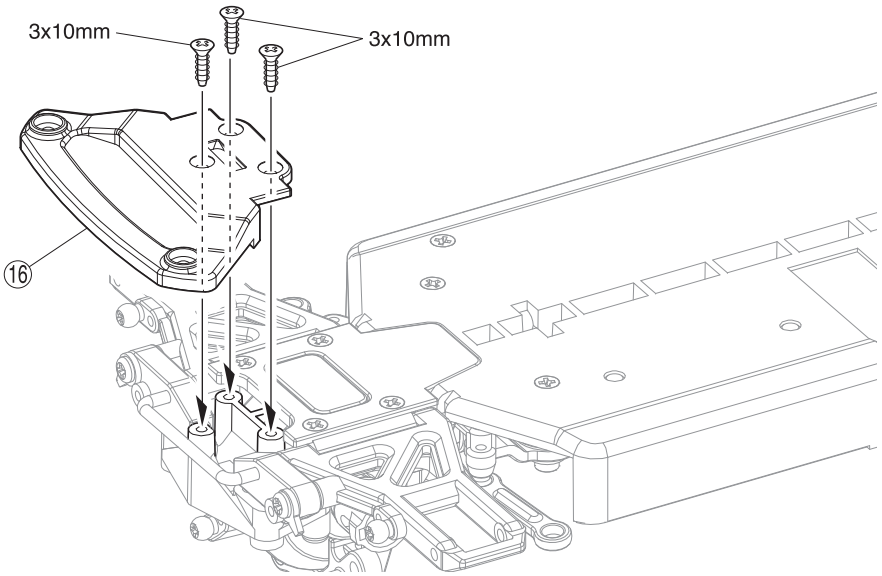

15 フロントサスペンション / Front Suspension / Vordere Aufhängung Suspension avant / Suspensión Delantera

⑩⑧ 5.8mm ピロボール（銀）
Pillow Ball (silver)
Kugelschraube (silber)
Rotule (argent) 5.8mm
Rótula 5.8mm (Plateado) ---------- 2

⑧⑦ 5 x 10mm ベアリング
Ball Bearing
Kugellager
Roulements à billes
Rodamiento ---------- 4

⑦④ アッパーサススクリュー
Upper Suspension Screw
Aufhaengungsbolzen
Vis de fusée supérieure
Tornillo Mangueta ---------- 6

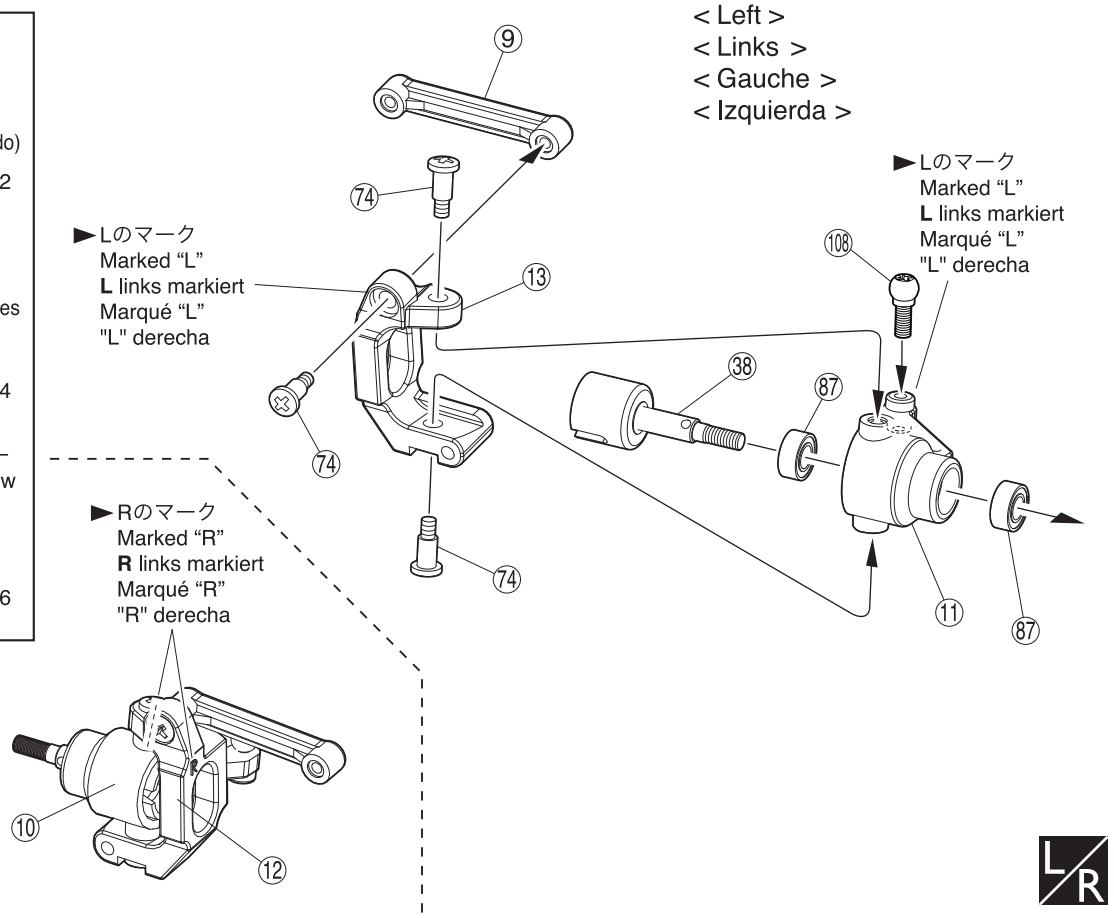

16 フロントサスペンション / Front Suspension / Vordere Aufhängung Suspension avant / Suspensión Delantera

⑦④ アッパーサススクリュー
Upper Suspension Screw
Aufhaengungsbolzen
Vis de fusée supérieure
Tornillo Mangueta ---------- 2

⑥④ サスシャフトスクリュー
Suspension Shaft Screw
Querlenkerstiftschraube
Axe de triangle
Tornillo eje suspensión ---------- 2

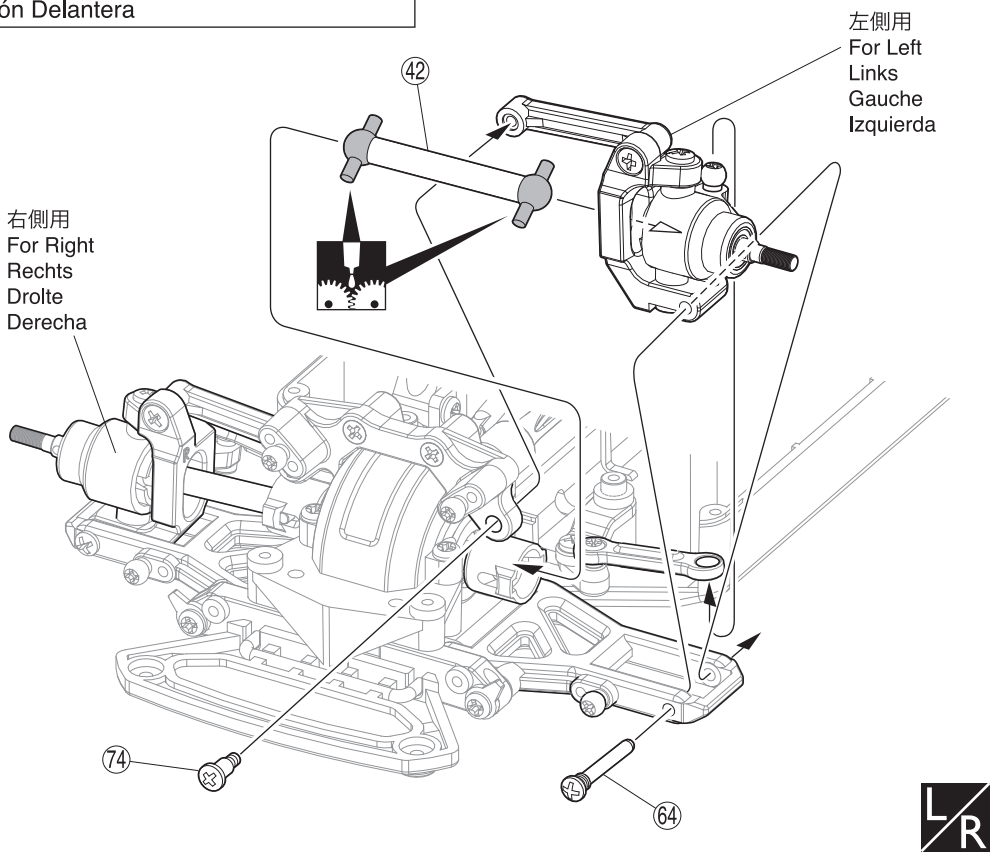

グリスを塗る。
Apply grease.
Fetten.
Graissez.
Aplicar grasa.

L/R 左右同じように組立てる。
Assemble left and right sides the same way.
Bauen Sie eine linke und eine rechte Seite.
Assemblez le côté gauche comme le côté droit.
Realice el montaje de igual forma en ambos lados.

17 フロントバンパー / Front Bumper / Vordere Stostange Pare-choc avant / Parachopques Delantera

3 x 10mm TPビス
TP Screw
LK Treibschr
Vis TP 3x10mm
Tornillo 3x10mm TP
6

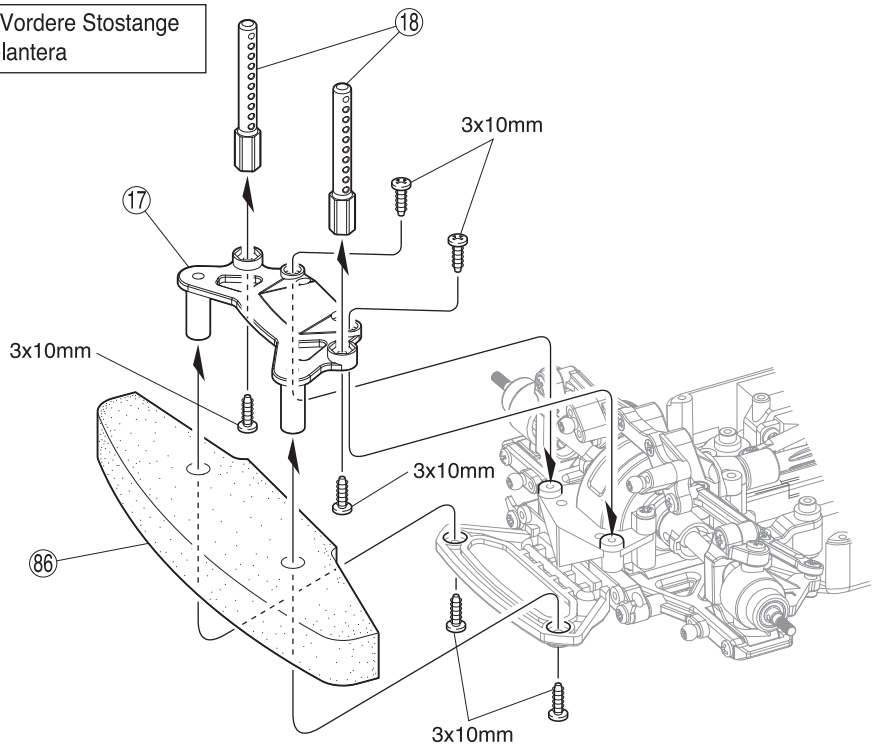

18 リヤサスペンション / Rear Suspension / Hintere Aufhngung Suspension arrire / Suspensin Trasera

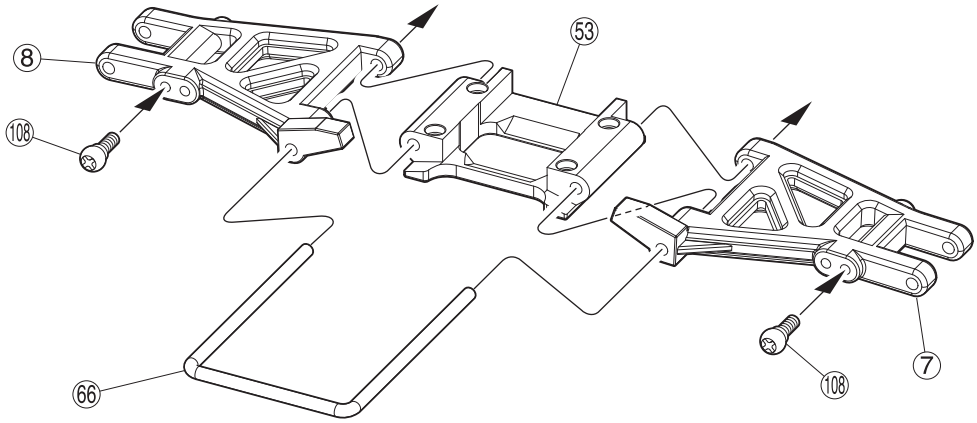

3 x 15mm TPサラビス
TP F/H Screw
SK Treibschraube
Vis TP F/H 3x15mm
Tornillo 3x15mm TP F/H
4

108 5.8mm ピロボール (銀)
Pillow Ball (silver)
Kugelschraube (silber)
Rotule (argent) 5.8mm
Rtula 5.8mm (Plateado)
2

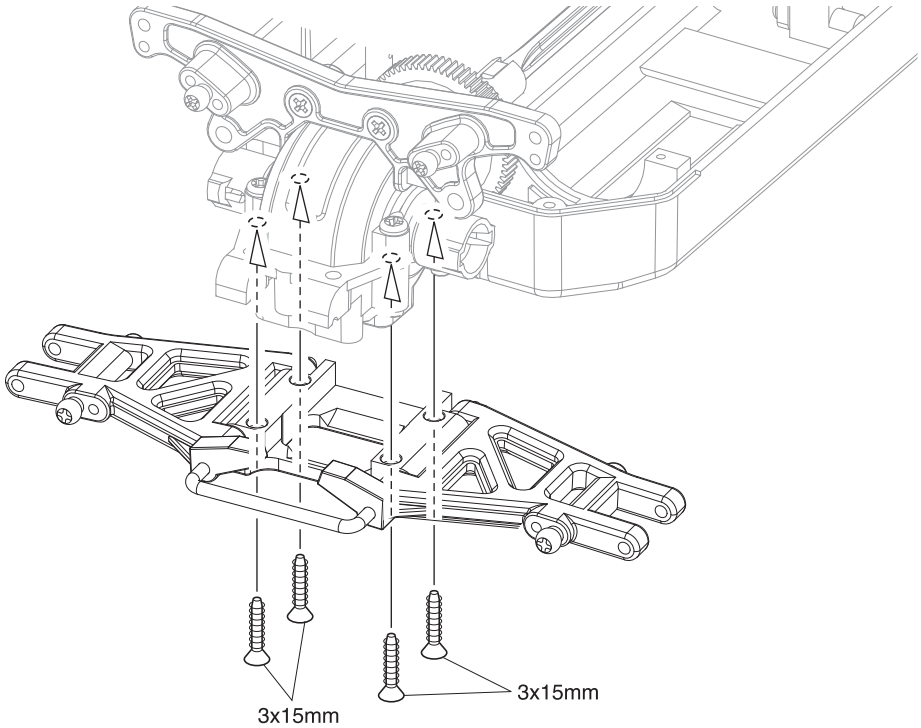

19 リヤバンパー / Rear Bumper / Hinterer Stossfaenger Pare-chocs arrire / Parachoques Trasero

3 x 10mm TPサラビス
TP F/H Screw
SK Treibschraube
Vis TP F/H 3x10mm
Tornillo 3x10mm TP F/H
---------- 3

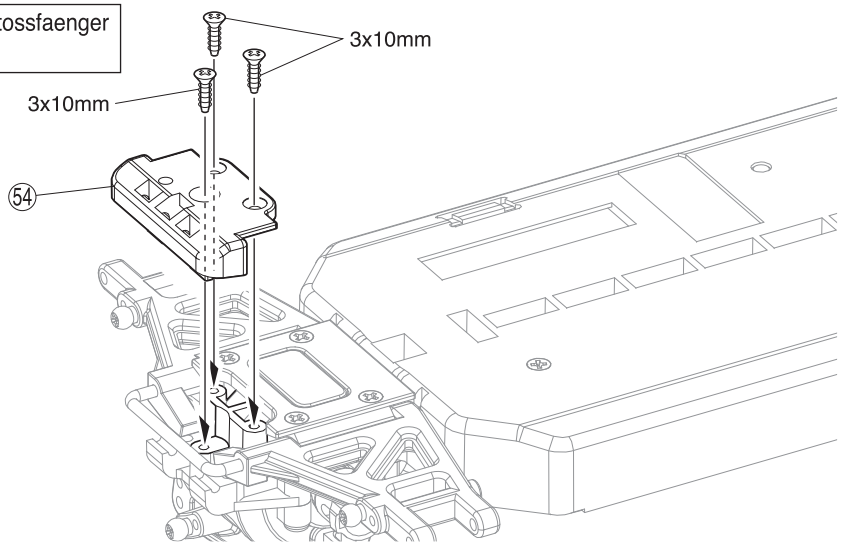

20 リヤサスペンション / Rear Suspension / Hintere Aufhngung Suspension arrire / Suspensin Trasera

87 5 x 10mm ベアリング
Ball Bearing
Kugellager
Roulements billes
Rodamiento
---------- 4

74 アッパーサススクリュー
Upper Suspension Screw
Aufhaengungsbolzen
Vis de fuse suprieure
Tornillo Mangueta
---------- 2

< 左側用 >
< Left >
< Links >
< Gauche >
< Izquierda >

►Lのマーク
Marked L
L links markiert
Marqu L
"L" derecha

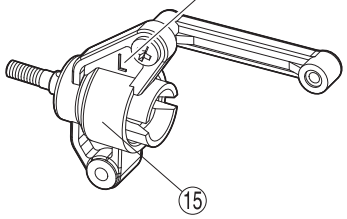

< 右側用 >
< Right >
< Rechts >
< Drolte >
< Derecho >

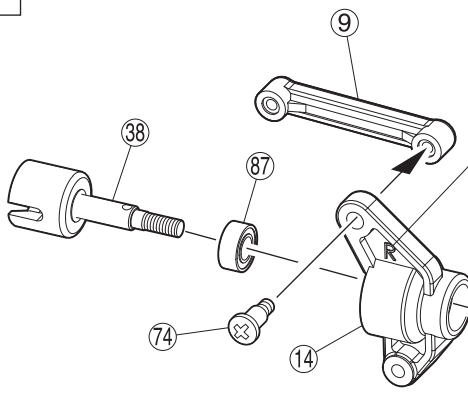

►Rのマーク
Marked R
R links markiert
Marqu R
"R" derecha

L/R

21 リヤサスペンション / Rear Suspension / Hintere Aufhngung Suspension arrire / Suspensin Trasera

左側用
For Left
Links
Gauche
Izquierda

右側用
For Right
Rechts
Drolte
Derecha

74 アッパーサススクリュー
Upper Suspension Screw
Aufhaengungsbolzen
Vis de fuse suprieure
Tornillo Mangueta
---------- 2

64 サスシャフトスクリュー
Suspension Shaft Screw
Querlenkerstiftschraube
Axe de triangle
Tornillo eje suspensin
---------- 2

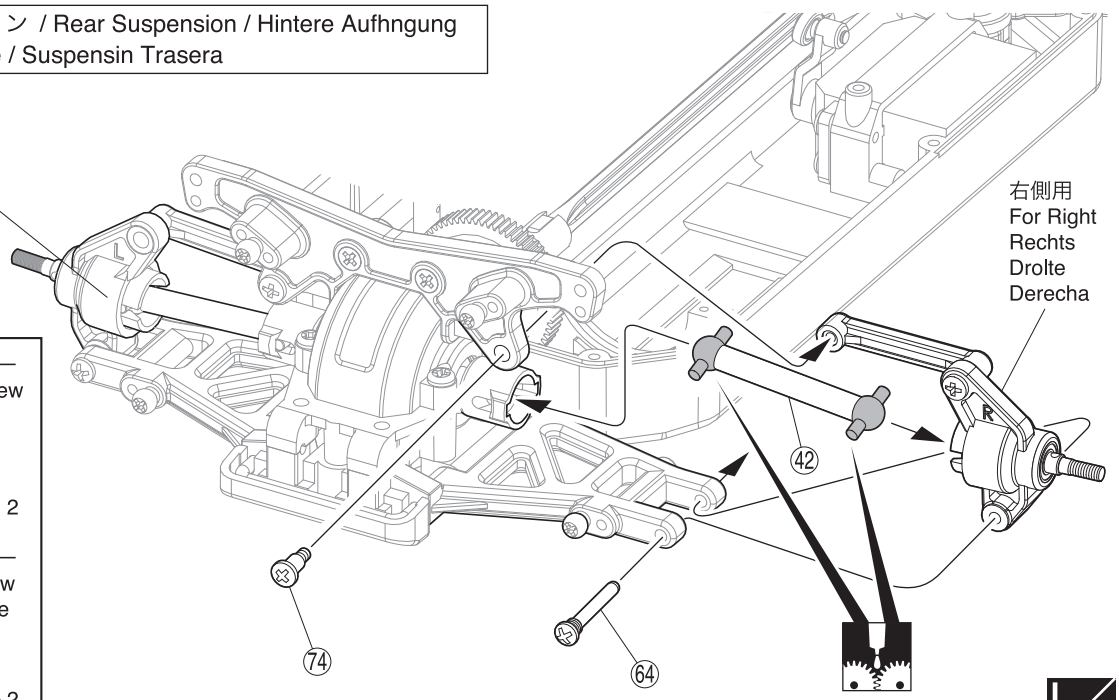

L/R

グリスを塗る。
Apply grease.
Fetten.
Graissez.
Aplicar grasa.

L/R 左右同じように組立てる。
Assemble left and right sides the same way.
Bauen Sie eine linke und eine rechte Seite.
Assemblez le ct gauche comme le ct droit.
Realice el montaje de igual forma en ambos lados.

22 リヤボディマウント / Rear Body Mounts / Hinteres Karrosseriesttzen
Fixations de carrosserie arrire / Soportes de carrocera Trasera

3 x 10mm TPビス
TP Screw
LK Treibschr
Vis TP 3x10mm
Tornillo 3x10mm TP
---------- 2

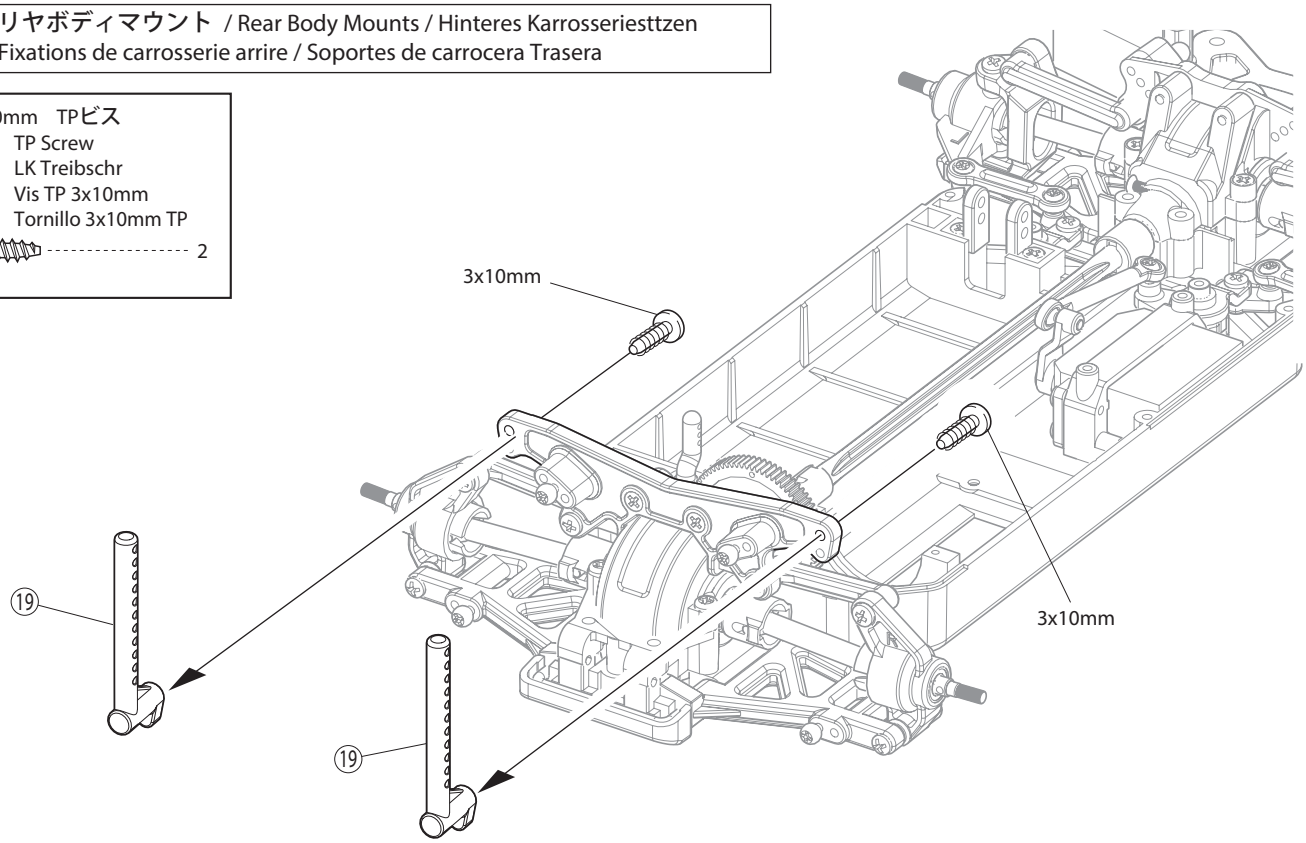

23 モーター / Motor
Motor / Moteur / Motor

3 x 6mm サラビス
F/H Screw
SK Schraube
Vis F/H 3x6mm
Tornillo 3x6mm F/H
---------- 4

3 x 3mm セットビス
Set Screw
Gewindestift
Vis BTR 3x3mm
Prisionero 3x3mm
---------- 1

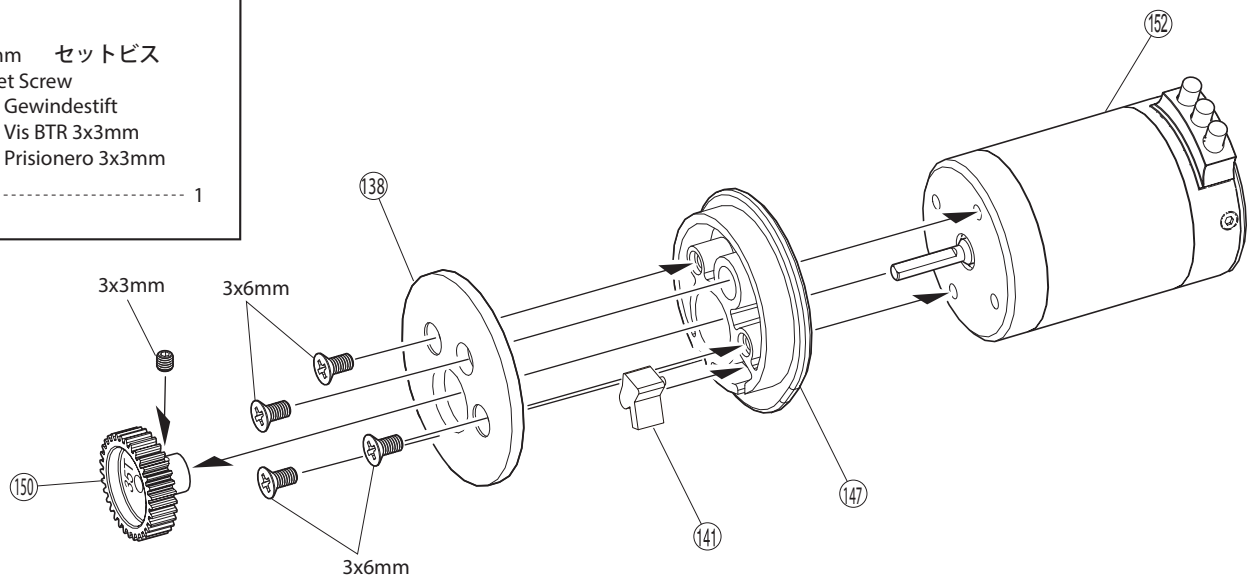

24 モーター / Motor
Motor / Moteur / Motor

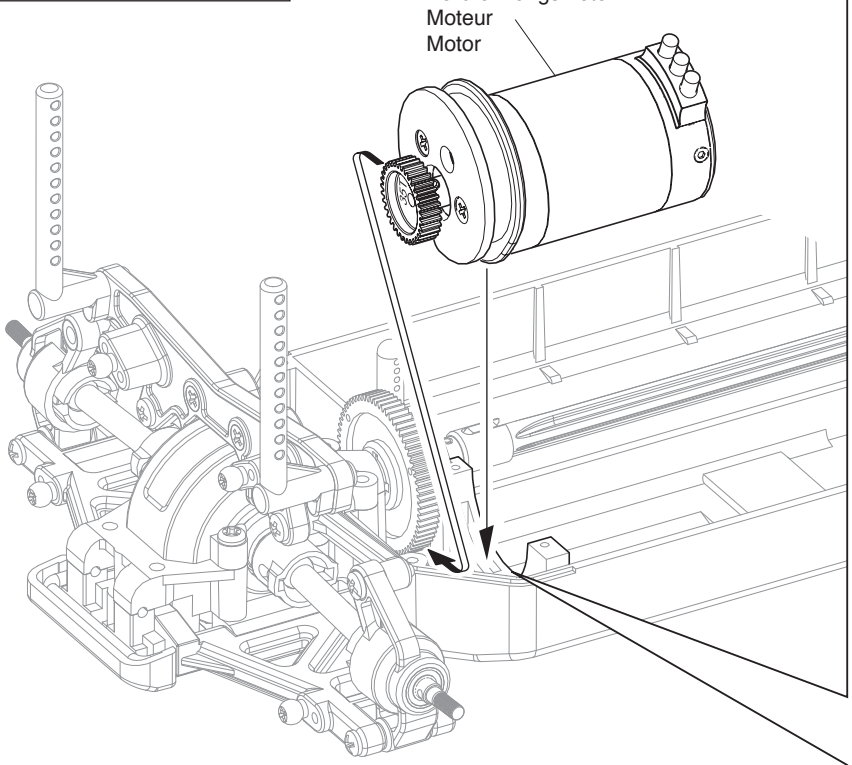

►オプションのピニオンギヤを使用してギヤ比を変更する場合、前工程で使用した⑭を外す。
When equipping optional pinion gears to change gear ratio, please remove ⑭ used in the previous procedure.
Beim Einbau von Tuning-Motorritzeln muss Teil ⑭ entfernt warden.
Lorsque vous utilisez un pignon option pour changer le rapport de transmission, retirez la pièce ⑭ de la procédure précédente.
Cuando instale los piñones opcionales para cambiar la relación de transmisión, por favor desmonte ⑭ utilizado en el procedimiento anterior.

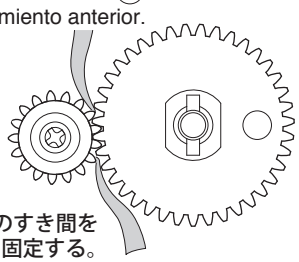

►紙1枚分のすき間をつくって固定する。
Tighten the screws with one sheet of paper inserted between both gears.
Legen Sie vor dem Festziehen der Schrauben ein Stck Papier zwi-schen beide Zahnrder.
Serrez les vis en insrant une feuille de papier entre les dents des pignons.
Apriete los tornillos colocando un trozo de papel entre la corona y el pion.

25 アッパーシャシー / Upper Chassis
Obere Chassisplatte / Chssis suprieur / Chasis Superior

2 pt

3 x 8mm ビス
Screw
LK Schraube
Vis 3x8mm
Tornillo 3x8mm
2

3 x 10mm TPビス
TP Screw
LK Treibschr
Vis TP 3x10mm
Tornillo 3x10mm TP
8

3 x 18mm TPビス
TP Screw
LK Treibschr
Vis TP 3x18mm
Tornillo 3x18mm TP
4

2.6 x 18mm TPビス
TP Screw
LK Treibschr
Vis TP 2.6x18mm
Tornillo 2.6x18mm TP
1

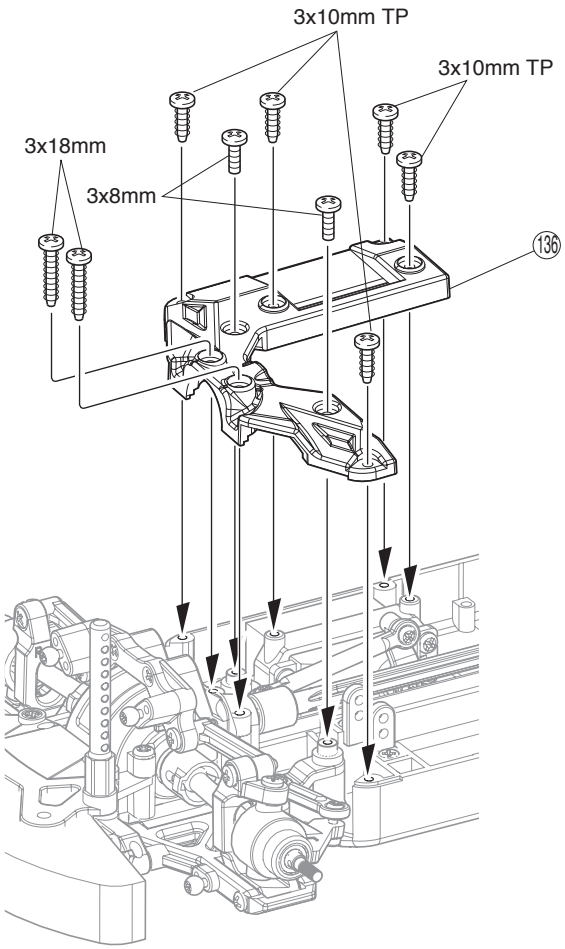

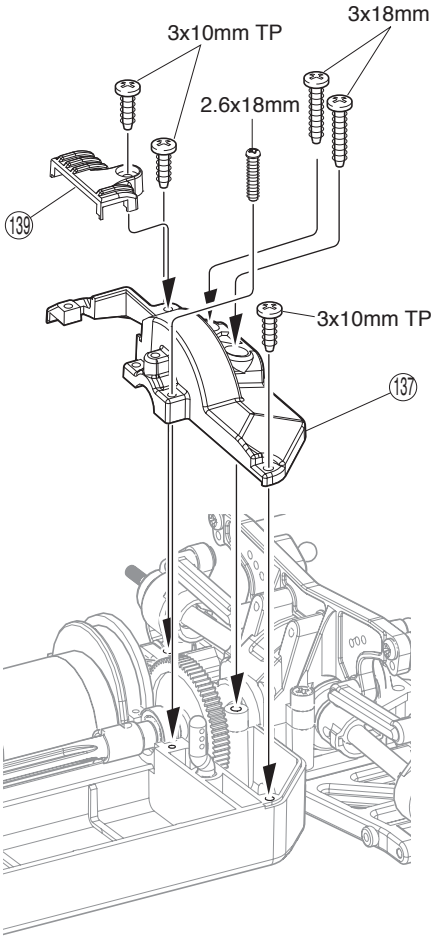

26 モーター / Motor
Motor / Moteur /Motor

2.6 x 18mm TPビス
TP Screw
LK Treibschr
Vis TP 2.6x18mm
Tornillo 2.6x18mm TP
---------- 2

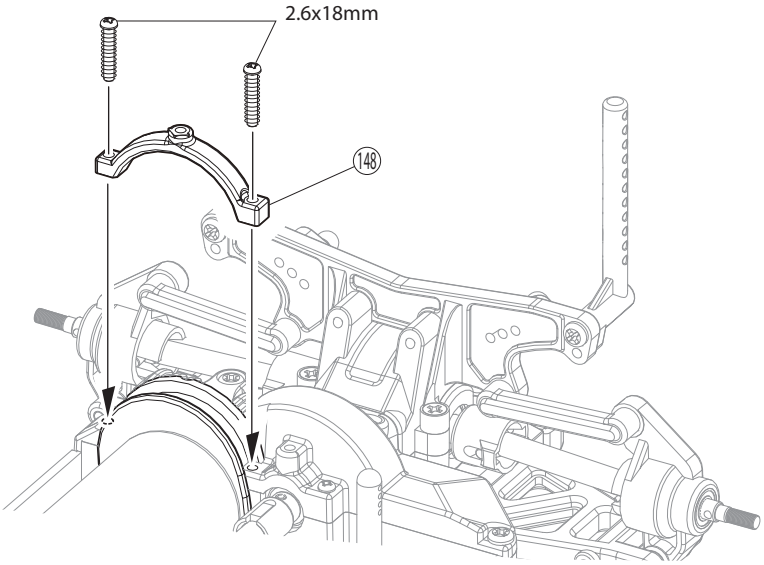

27 スピードコントローラー / ELectronic Speed Control / Elektronischer Drehzahlsteller / Variateur électronique de vitesse. / Variador de velocidad Electrónico

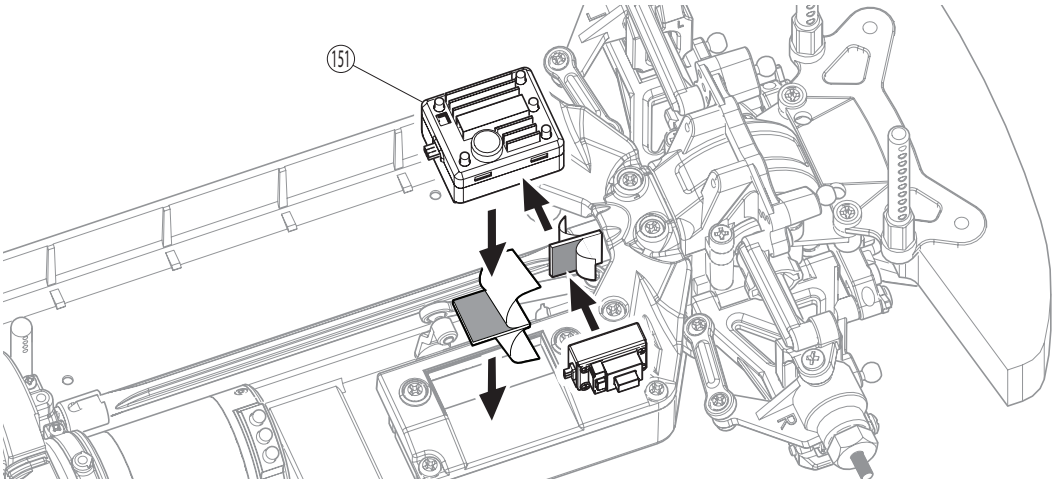

28 受信機 / Receiver
Empfänger / Récepteur / Receptor

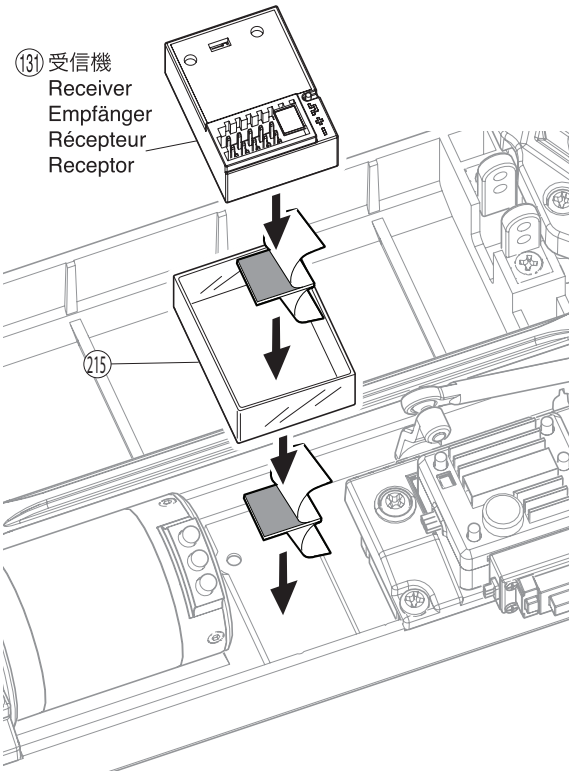

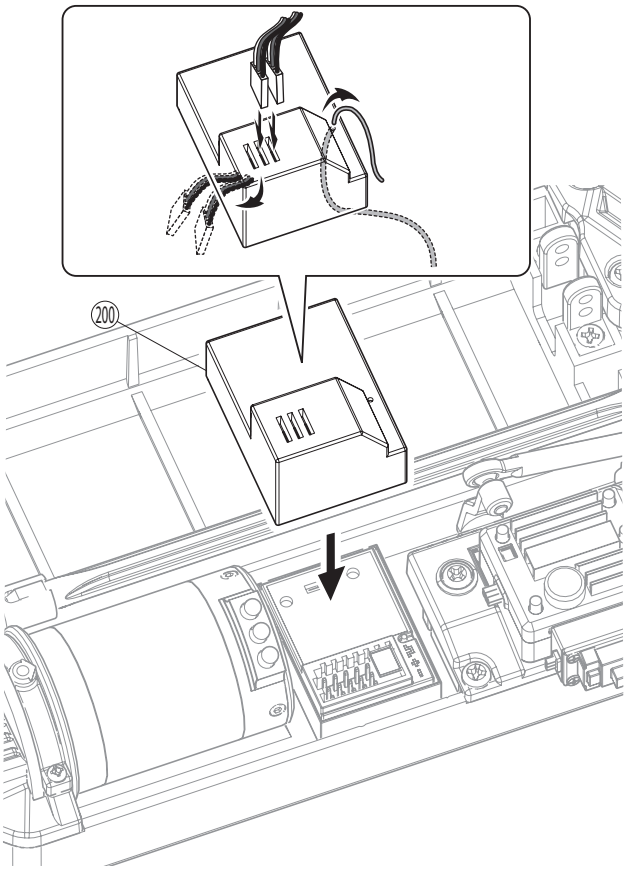

29 バッテリー / Battery
Akku / Accu / Batera

⑯ ボディピン
Body Pin
Karosserieklammer
Goupille de carrosserie
Clip carrocería
1

E2.5 Eリング E-ring
E-Ring E2.5 Clips 2.5mm Clip E2.5
1

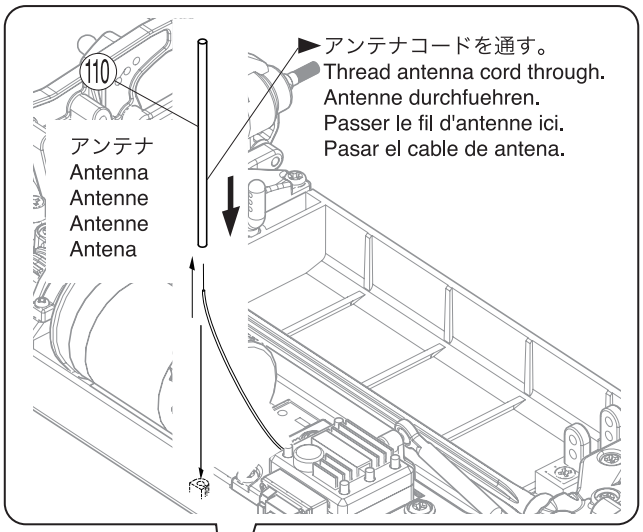

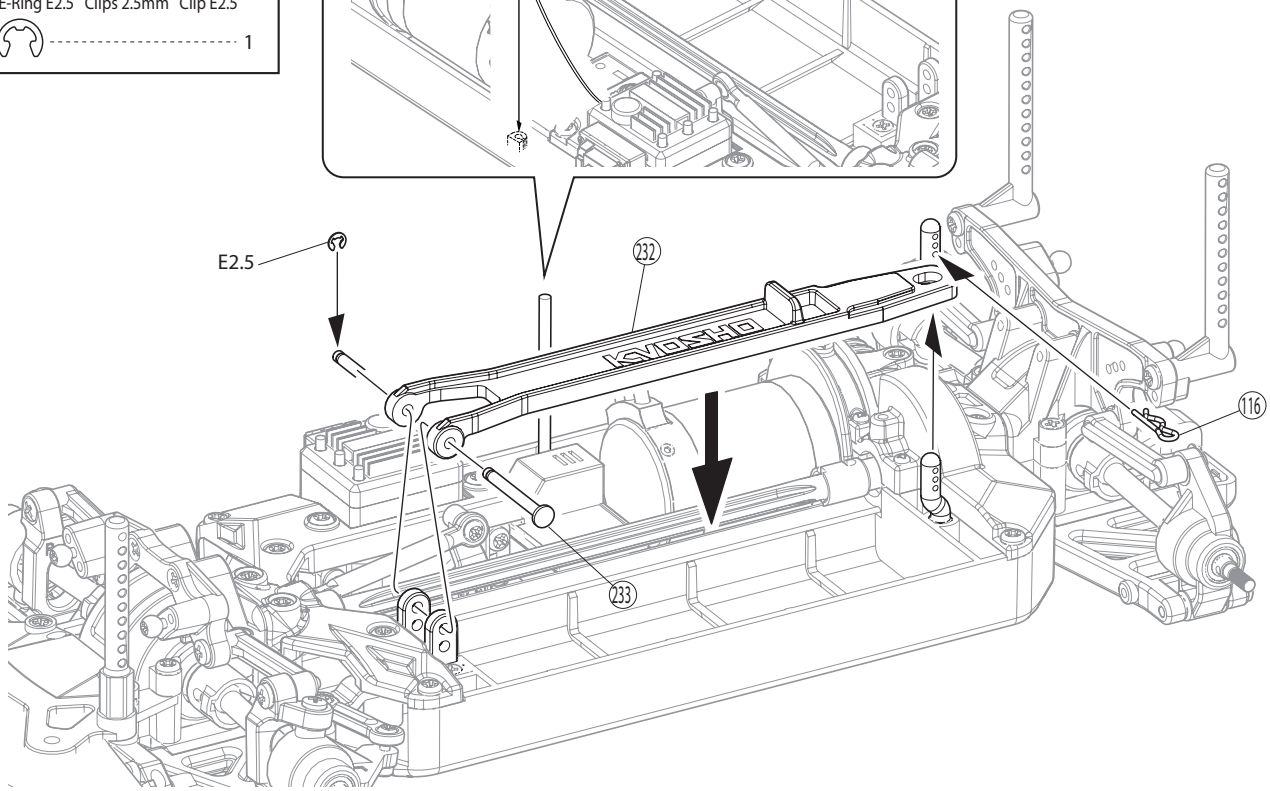

30 バッテリー / Battery
Akku / Accu / Batera

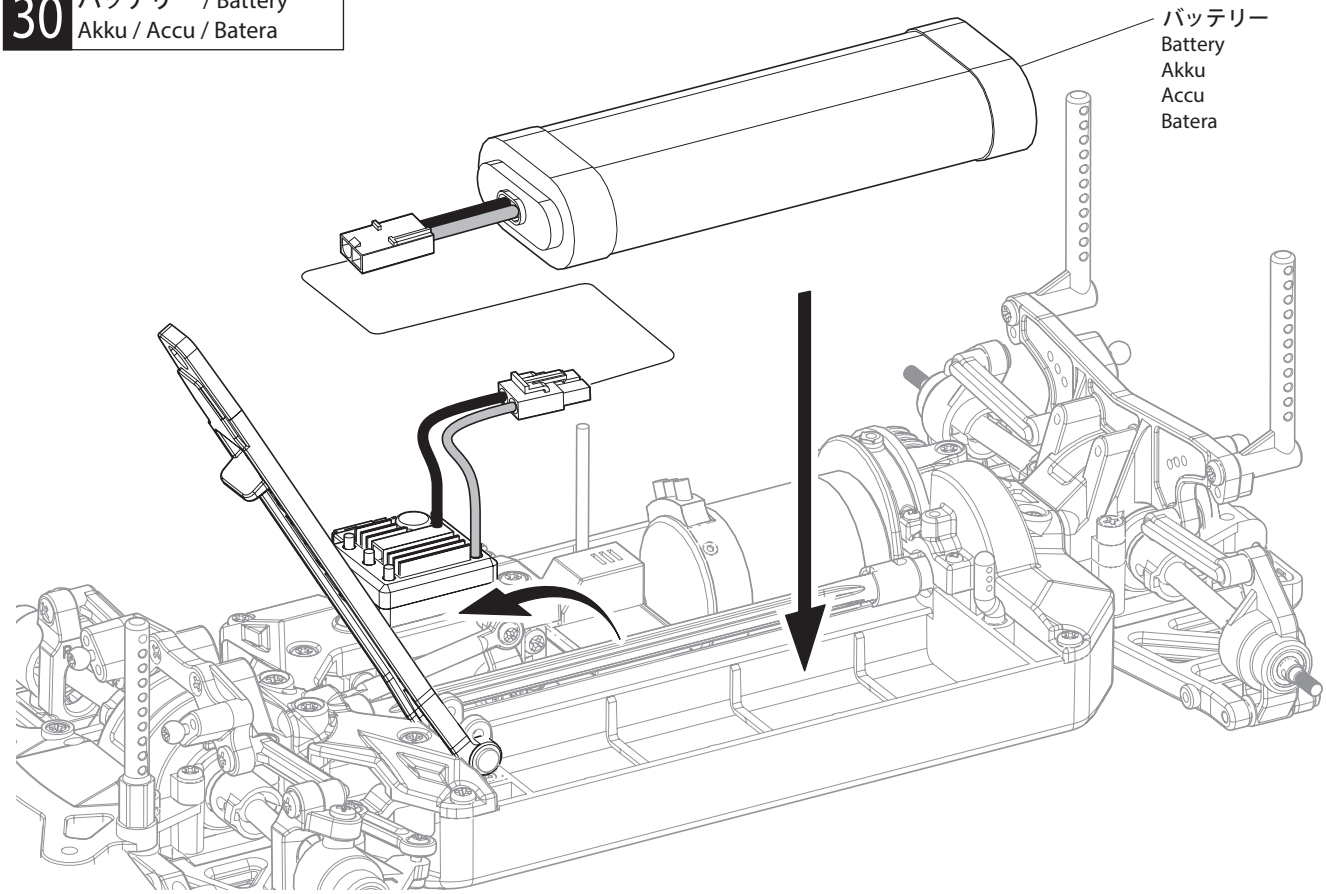

31 ダンパー / Shock Absorber / Stodmpfer Amortisseur / Amortiguador

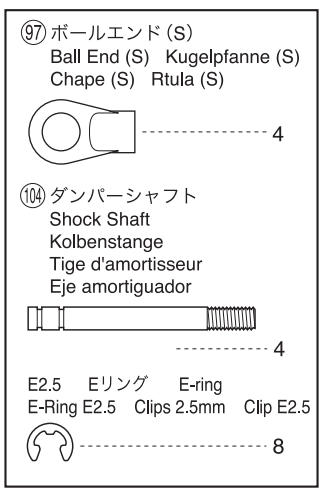

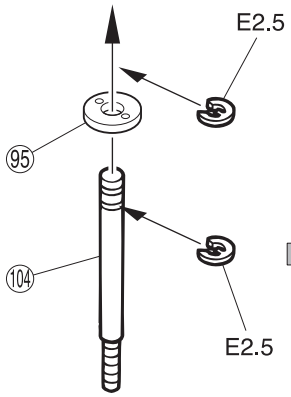

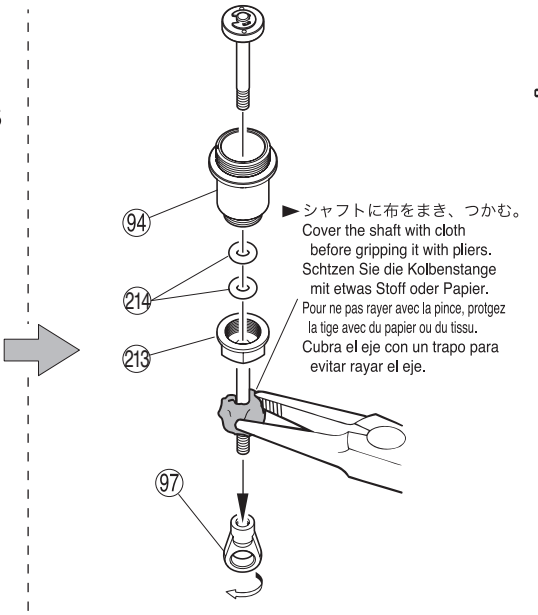

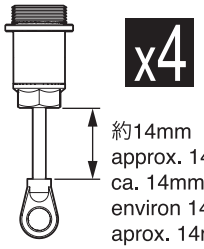

x2 ►フロント用 For Front Vorne Avant Delantero

x2 ►リヤ用 For Rear Hinten Arrire Trasero

32 ダンパー / Shock Absorber / Stodmpfer Amortisseur / Amortiguador

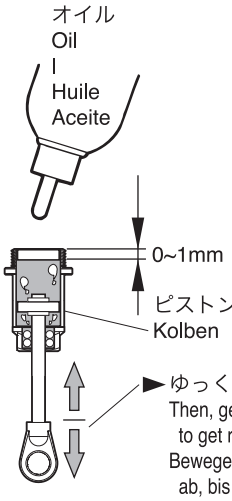

►ピストンを下げ、オイルを図の位置まで入れる。
Pull down the piston and slowly fill in oil.
Kolben nach unten ziehen, langsam mit I befUullen.
Placer le piston en position basse puis remplir doucement d ' huile.
Tire del pistn hacia abajo y rellene con aceite.

►ゆっくり上下させ、気泡をとる。
Then, gently move the piston up and down to get rid of air bubbles.
Bewegen SIe den Kolben langsam auf und ab, bis keine Luftblasen mehr Im I sind.
Puis, actionner doucement le piston de bas en haut, afin d ' liminer les bulles d ' air.
Ahora mueva el pistn hacia arriba y hacia abajo para eliminar las burbujas de aire.

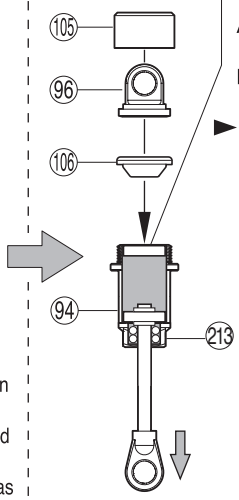

►もう一度図の位置までオイルを足す。
Add oil one more time up to the brim.
Dmpfer nochmals bis zum Rand befllen.
Ajouter de l ' huile encore une fois, jusqu ' au niveau.
Rellene de aceite hasta el borde.

►106を94にかぶせ、あふれたオイルをふきとり、105 96を組立てる。
Put 106 onto 94, wipe up any excess oil and screw on 96 together with 105.
Setzen Sie die Dmpferversch-lu kappe auf und schraubcn Sie den Dmpfer zu. Wischen Sie ausgetretenes I vom Dmpfer ab.
Installer la membrane 106 sur le corps 94. supprimer les exces d ' huile et visser le bouchon 105 avec 96 .
Coloque la membrana 106 en 94 , limpie el aceite sobrante y coloque 96 enroscando 105.

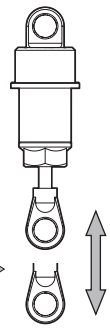

x2 ►フロント用 For Front Vorne Avant Delantero

x2 ►リヤ用 For Rear Hinten Arrire Trasero

►スムーズに動くか確認する。
スムーズに動かないときは、オイルを入れ直す。
Ensure smooth piston movement.
Should a piston not move smoothly.
Der Dmpfer mu sich leicht bewegen lassen, ggf. die Befllung wiederholen.
S ' assurer que le piston puisse opre doucement. sinon.
Asegurarse que el pistn se mueve suavemente arriba y abajo.

33 ダンパー / Shock Absorber / Stodmpfer Amortisseur / Amortiguador

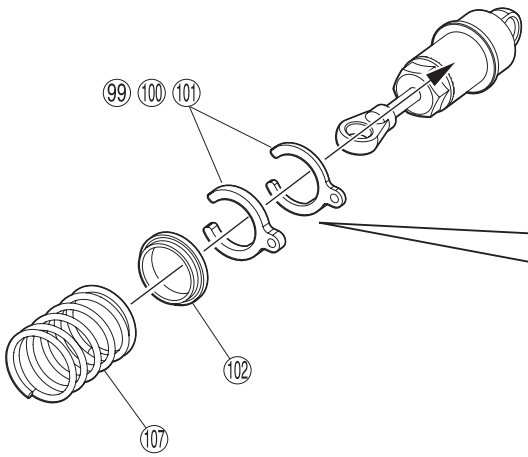

●フロント用
For Front
Vorne
Avant
Delantero

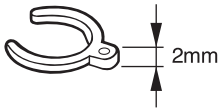

►厚さ4mmのスペーサーを使用します。
Use 4mm size spacer.
4 mm Spacer verwenden.
Utiliser la bague d'espacement 4mm.
Utilice el espaciador 4mm.

●リヤ用
For Rear
Hinten
Arrire
Trasero

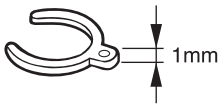

►厚さ1mmのスペーサーを使用します。
Use 1mm size spacer.
1mm Spacer verwenden.
Utiliser la bague d'espacement 1mm.
Utilice el espaciador 1mm.

►スプリングを縮めて103 を入れる。
Compress the spring and install 103.
Drcken Sie die Feder zusammen und schieben Sie 103 auf.
Compresser le ressort pour monter 103.
Comprima el muelle e instale 103.

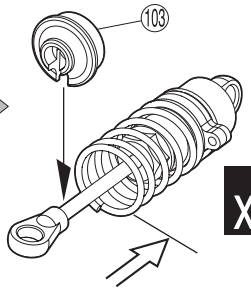

x2 ►フロント用 For Front Vorne Avant Delantero

x2 ►リヤ用 For Rear Hinten Arrire Trasero

x2 2セット組立てる(例)。/
Assemble as many times as specified. / Sooft wie angegeben zusammenbauen. /
Assemblez aussi souvent quindiqu. / Repita las veces sealadas.

34 ダンパー / Shock Absorber / Stodmpfer Amortisseur / Amortiguador

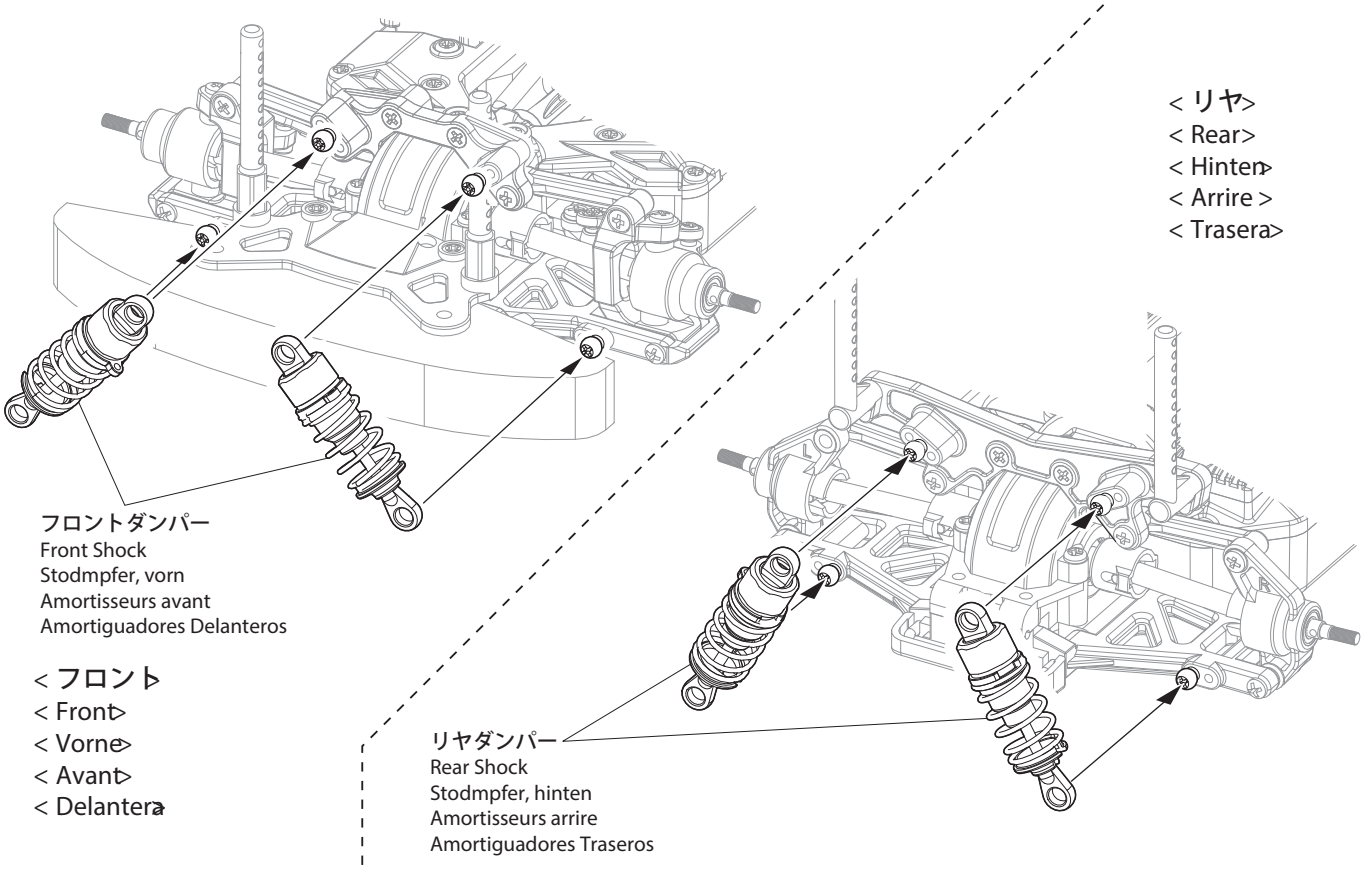

35 タイヤ＆ホイール / Tire & Wheels Reifen & Felgen / Jantes et pneus / Neumticos y Llantas

► "40" のマークがフロント用。"30" のマークがリヤ用。
Tires marked 40 are for front and 30 are for rear.
Reifen mit 40 shore fuer vorn, 30 shore fuer hinten.
Les pneus 40 pour l'avant / 30 pour l'arrire
Los neumticos 40 son delanteros y los 30 son los traseros.

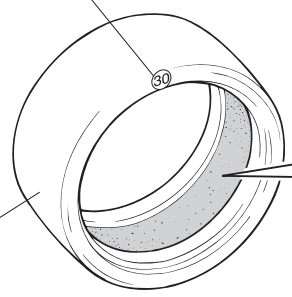

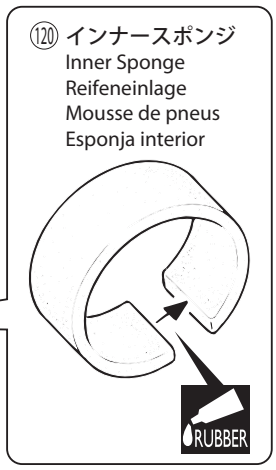

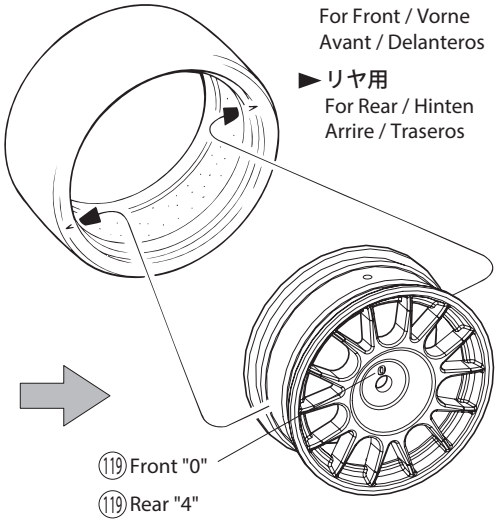

► ホイールを回しながら半分くらいタイヤにいれる。
Fit wheels inside tires as shown.
Schieben Sie die Felge in den Reifen wie dargestellr.
Insrer la jante dans le pneu comme indiqu.
Coloque las llantas en el interior.

► タイヤを強くひっぱりホイールを押しこむ。
Twist the tire onto the wheel.
Ziehen Sie den Reifen auf die Felge.
Faire pivoter la jante pour l ' installer.
Gire la llanta.

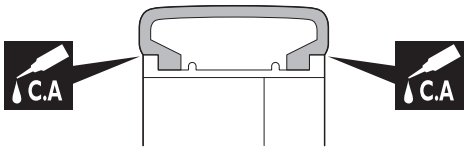

► ピッタリはめてからタイヤとホイールのつなぎ目に瞬間接着剤を流し接着する。
After fitting wheels to tires, apply instant glue as shown.
Setzen Sle dle Relfen auf die Felgen und lassen Sie einen Tropfen Sekundenkleber In der Naht zwlschen Reifen und Felge entlang laufen.
Aprs assemblage, collez le bord du pneu sur la jante.
Aplique pegamento cianocrilato en la junta.

x2 2セット組立てる（例）。
Assemble as many times as specified.
Sooft wie angegeben zusammenbauen.
Assemblez aussi souvent quindiqu.
Repita las veces sealadas.

C.A 瞬間接着剤で接着する。
Apply instant glue (CA glue, super glue).
Verwenden Sie Sekundenkleber.
Collez avec de la colle cyanoacrylate.
Aplique pegamento instantneo.

RUBBER ゴム系接着剤で接着する。
Apply rubber type glue.
Gummikleber.
Collez avec de la colle a caoutchouc.
Aplicar cola de contacto

36 タイヤ＆ホイール / Tire & Wheels
Reifen & Felgen / Jantes et pneus / Neumáticos y Llantas

< リヤ>
< Rear>
< Hinten>
< Arrière>
< Trasero>

< フロント>
< Front>
< Vorne>
< Avant>
< Delantero>

► "40"のマーク
Marked "40"
40 links markiert
Marqué "40"
"40" derecha

► "30"のマーク
Marked "30"
30 links markiert
Marqué "30"
"30" derecha

4mm フランジ付ナイロンナット
Flanged Nylon Nut
Stoppmutter
Ecrou Nylstop épaulé
Tuerca nylon con collarín
---------- 4

114 2 x 11mm ピン
Pin Stift
Axe 2x11mm Pasador
---------- 4

"Drift"
Front "0"
Rear "4"

L/R

37 ボディ / Body Shell
Karrosserie / Carrosserie / Carrocería

116 ボディピン
Body Pin
Karosserieklammer
Goupille de carrosserie
Clip carrocería
------- 4

► 搭載するボディに合せ高さを調整します。
Adjust height to suit body.
Hoehe gemaefl der Karosserie justieren
Ajuster la hauteur
Ajustar la altura según la carrocería

L/R 左右同じように組立てる。
Assemble left and right sides the same way.
Bauen Sie eine linke und eine rechte Seite.
Assemblez le côté gauche comme le côté droit.
Realice el montaje de igual forma en ambos lados.

38 ボディ / Body Shell
Karrosserie / Carrosserie / Carrocería

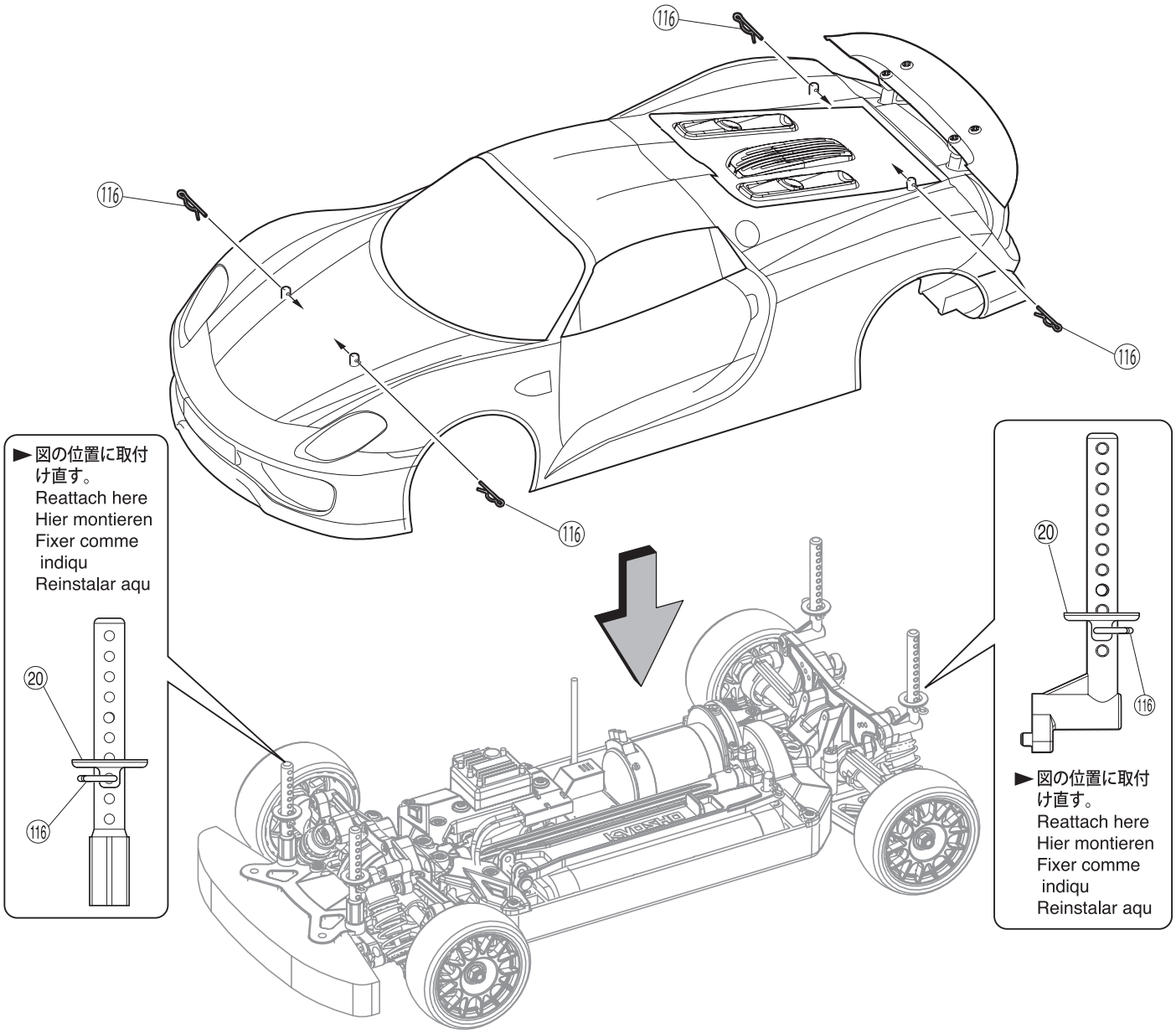

走行上の注意 / Safety Precautions
Sicherheitsvorkehrungen / Mesures de sécurité / Precauciones de Seguridad

- 走行時は、必ずボディを装着してください。
- 下記の場所での走行は、故障の原因になりますのでおやめください。
  - ・シャシーにからむような草の生えているところ。
  - ・泥地、砂地、砂利の多いところ。
- 定期的に、各部のビス類が緩んでないか確認してください。

- Always run your car with the body shell fitted!
- Do not run your car on ground:
  - • that is overgrown with grass.
  - • that is muddy, sandy or rocky.
- Check all screws, nuts etc. on a regular basis for looseness.

- Bedienen Sie Ihr Auto, nur wenn die Karrosserie montiert ist!
- Vermeiden Sie Gelände, das:
  - • mit Gras überwachsen ist.
  - • schlammig, sandig oder steinig ist.
- Überprüfen Sie regelmäßig alle Schrauben, Muttern usw. auf festen Sitz.

- N'opérez votre voiture que lorsque la carrosserie est montée!
- N'opérez pas votre voiture sur du terrain:
  - • recouvert d'herbe.
  - • boueux, sableux ou recouvert de pierres.
- Vérifiez régulièrement la visserie.

- Coloque la carrocería antes de rodar.
- No utilice su modelo en terrenos con hierba alta, con barro o arena.
- Compruebe periódicamente todos los tornillos,tuercas,etc.

オプションパーツを取付ける場合 / Installing Option Parts
Die Montage von Tuningteilen / Pièces options (non-incluses) / Instalación de piezas opcionales

デフを4ベベル化する場合
If installing 4-bevel gear differential.
Umbau der Differentiale in Vorder- und Hinterachse
Montage d'un différentiel avant ou de 4 pignons de diff sur l'arrière
Si instala diferencial delantero o diferencial 4 piñones trasero.

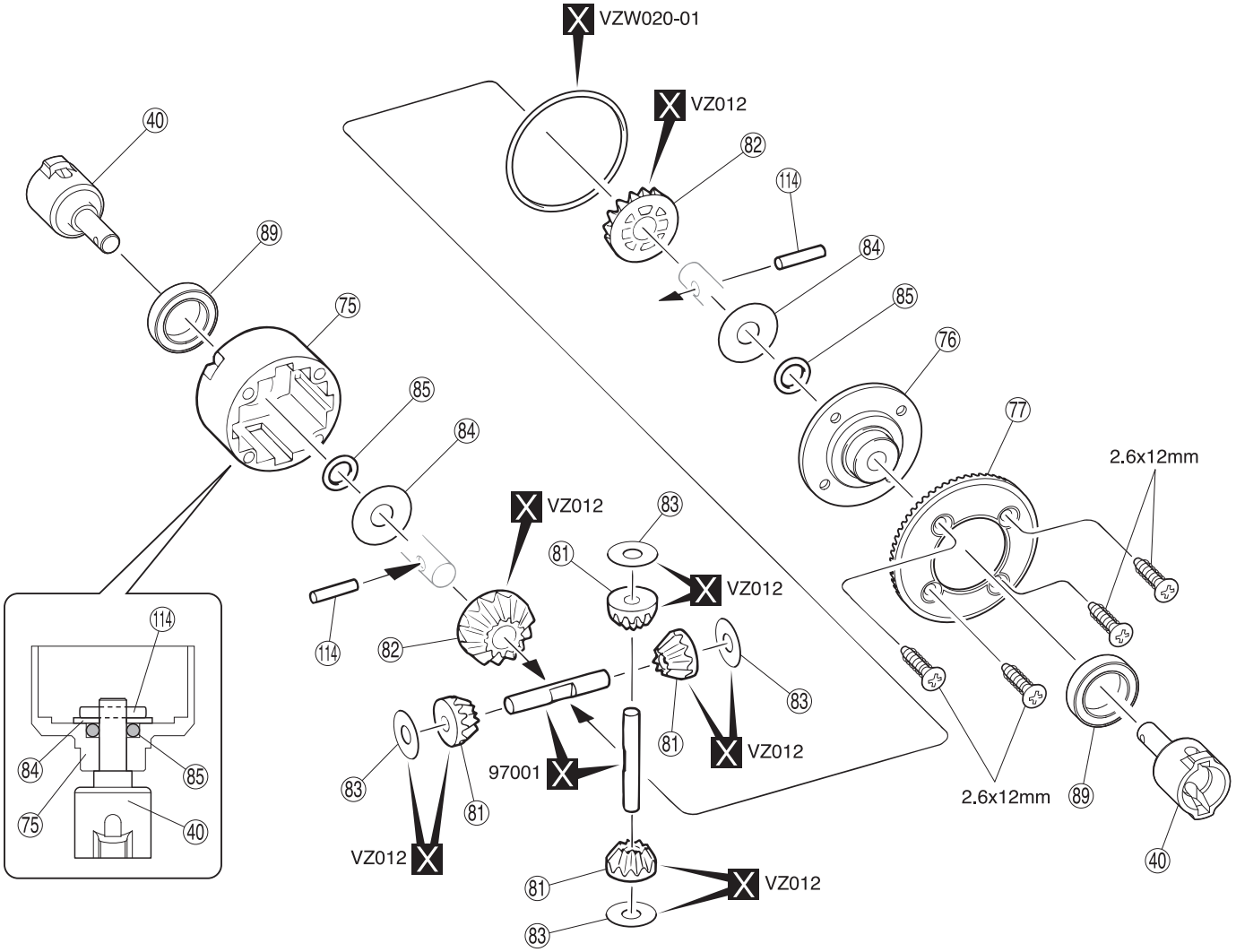

高度シリコンオイル / SiliconeOil / Silikonoel
/ Huile silicone dure / Aceite Silicona (Denso)

フロント/Front/Die/Abre/Eje : #30000 - 50000
リア/Rear/Hitere/Arriere/Tasero : #3000 - 5000

※オイルは8分目まで入れる。
Fill up to 80%.
Nur zu 80% befuellen.
Remplir à 80%.
Llenar hasta el 80%.

別購入品。
Must be purchased separately!
Das Teil ist nicht im Bausatz enthalten!
Doit être acheté séparément!
Debe comprarse por separado.

オプションパーツを取付ける場合 / Installing Option Parts
Die Montage von Tuningteilen / Pièces options (non-incluses) / Instalación de piezas opcionales

フロントスタビライザーを取付ける場合
If installing front stabilizer
Einbau eines Frontstabilisators
Pour le montage d'une barre anti-roulis avant
Si instala barra estabilizadora delantera

No.1162
4x8mm セットビス
Set Screw
Gewindestift
Vis BTR 4x8mm
Prisionero 4x8mm

5mm

No.1162
4x8mm セットビス
Set Screw
Gewindestift
Vis BTR 4x8mm
Prisionero 4x8mm

VZ084
VZ084S

3x15mm

3x12mm

No.1161
3x3mm セットビス
Set Screw
Gewindestift
Vis BTR 3x3mm
Prisionero 3x3mm

No.1161
3x3mm セットビス
Set Screw
Gewindestift
Vis BTR 3x3mm
Prisionero 3x3mm

3x12mm

5mm

フロントスタビライザーの調整 / FRONT STABILIZER ADJUSTMENT
Justierung des Frontstabilisators / REGLAGE DE LA BARRE ANTI-ROULIS AVANT / AJUSTE BARRA ESTABILIZADORA DELANTERA

まず初めに左右のクセ調整をします。バルク側の4x8mmセットビスとスタビホルダーの当たり方をそろえます。2mmの六角レンチで、左右のセットビスが同時にスタビホルダーと接地するように調整します。次に、左右のダウンストップをスタビカムを回転させて調整します。

Firstly adjust left/right movement. Line up the points where 4x8mm set screw on bulkhead side and stabilizer holder meet. Using a 2mm Hex Wrench, adjust the left and right set screws so they touch the Stabilizer Holder at the same time. Next, rotate the stabilizer cams and adjust the left and right Down Stop.

Zuerst den Ausfederweg auf beiden Seiten einstellen. Bringen Sie beide Seiten des Ausfederwegs auf eine Hoehe. Nehmen Sie einen 2mm Inbusschluessel und justieren Sie die Schrauben entsprechend. Anschlieflend kann ueber die Exzenter das Rollzentrum variiert werden, um das Kurvenfahrverhalten des Modells an die Streckenverhaeltnisse anzupassen.

Aligner les triangles droite/gauche ave les vis BTR de 4x8mm de la cellule. Utiliser une clé hexagonale 2mm pour ajuster les vis BTR droite/gauche afin qu'elles touchent le support de la barre anti-roulis en même temps. Tourner ensuite la cam de la barre anti-roulis afin d'aligner les 2 couteaux de la barre anti-roulis.

Ajuste en primer lugar el movimiento izquierdo/derecho. Alinee los puntos donde se encuentren los tornillos prisioneros 4x8mm y el soporte de la estabilizadora. Utilizando una llave Allen 2mm ajuste los tornillos prisioneros par que contacten al mismo tiempo con el soporte. Ahora gire los reguladores y ajuste los topes inferiores izquierdo y derecho.

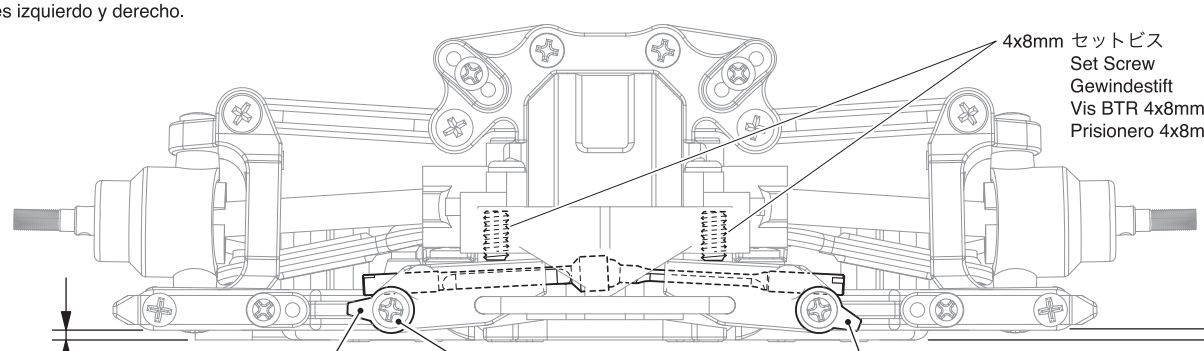

ダウンストップ
Down Stop
Ausfederwegsbegrenzung
Butée basse
Tope Inferior

スタビカム
Stabilizer Cam
Exzenter
Cam de barre anti-roulis
Regulador Barra

▶ダウンストップを調整する。
Adjust Down Stop
Rollzentrum-Justierung
Réglage de la butée basse
Ajuste Tope inferior

スタビカム
Stabilizer Cam
Exzenter
Cam de barre anti-roulis
Regulador Barra

ダウンストップ
Down Stop
Ausfederwegsbegrenzung
Butée basse
Tope Inferior

X 別購入品。/ Must be purchased separately! /
Das Teil ist nicht im Bausatz enthalten! / Doit être acheté séparément! / Debe comprarse por separado.

● 分解図
EXPLODED VIEW
EXPLOSIONSZEICHNUNG
VUE ECLATEE
DESPIECE

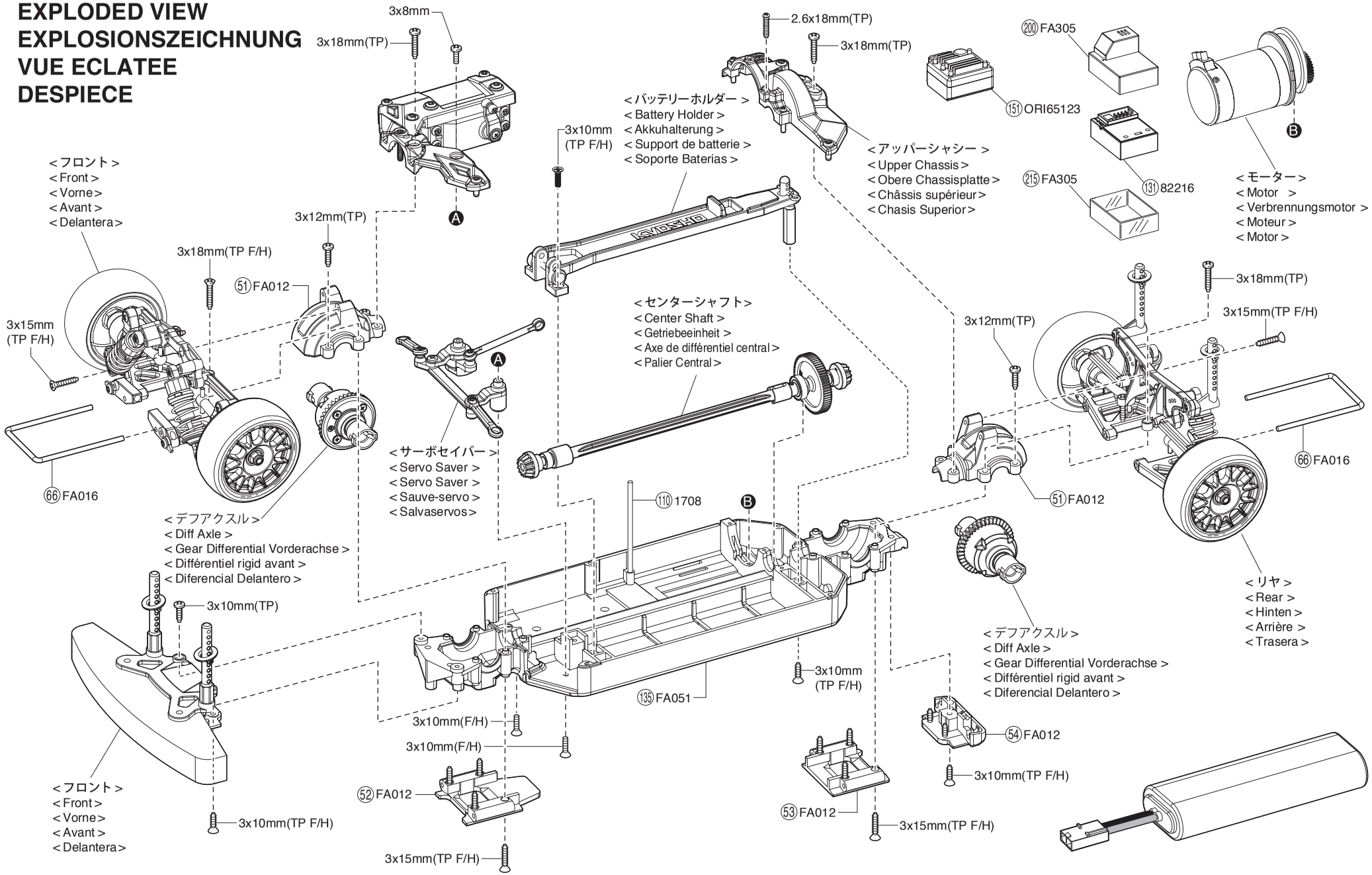

© Copyright 2014 KYOSHO CORPORATION / 禁無断転載複製

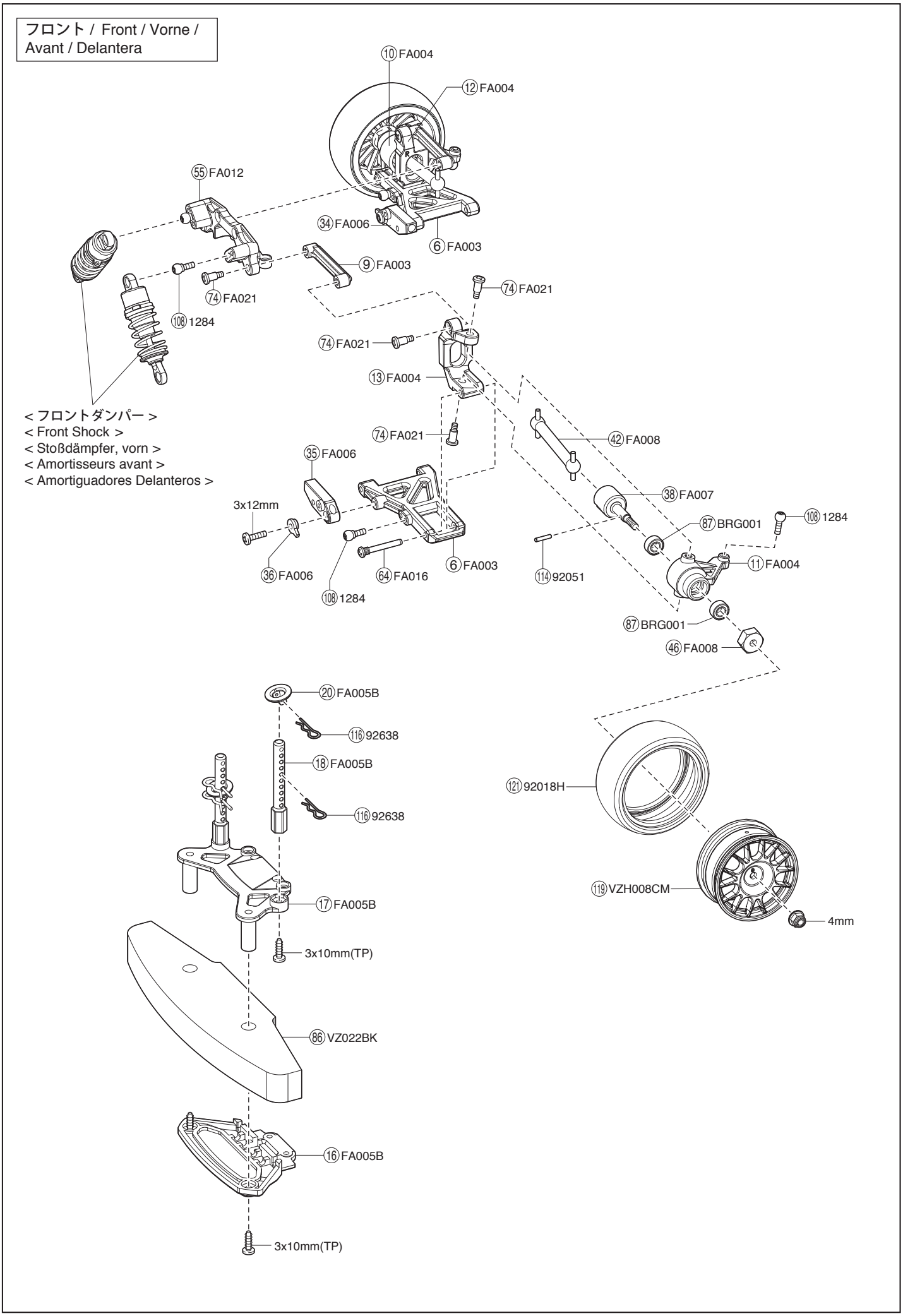
フロント / Front / Vorne / Avant / Delantera
⑩ FA004
⑫ FA004
㊺ FA012
㉞ FA006
⑥ FA003
⑨ FA003
㉔ FA021
㉔ FA021
㉔ FA021
㉔ FA021
㉘ 1284
⑬ FA004
< フロントダンパー >
< Front Shock >
< Stoßdämpfer, vorn >
< Amortisseurs avant >
< Amortiguadores Delanteros >
㉟ FA006
㊷ FA008
㊳ FA007
3x12mm
㊼ BRG001
㉘ 1284
㊱ FA006
㊹ FA016
⑥ FA003
㉘ 1284
㉑ 92051
⑪ FA004
㊼ BRG001
㊻ FA008
⑳ FA005B
㉑ 92638
⑱ FA005B
㉑ 92638
㉑ 92018H
⑰ FA005B
㉙ VZH008CM
4mm
3x10mm(TP)
㊻ VZ022BK
⑯ FA005B
3x10mm(TP)

サーボセイバー / Servo Saver / Servo Saver / Sauve-servo / Salvaservos

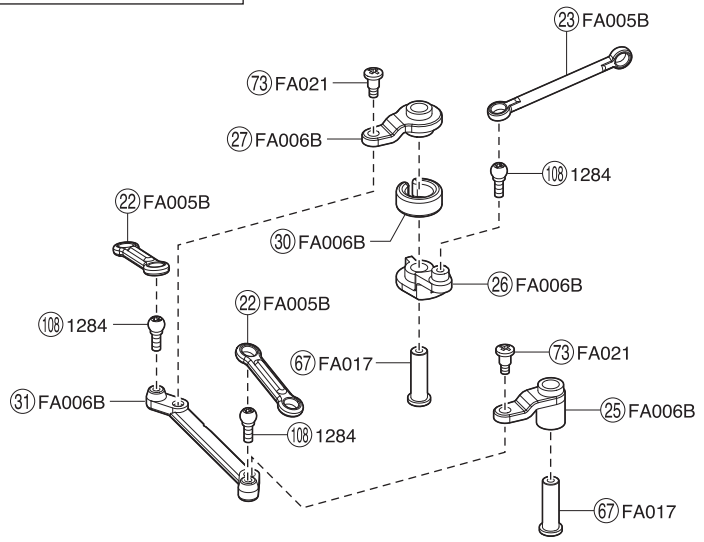

アッパーシャシー / Upper Chassis / Obere Chassisplatte / Châssis supérieur / Chasis Superior

232 FA201D
E2.5
231 FA201D
3x10mm(TP)
233 FA201D
116 96238
136 FA052
3x3mm
230 FA201D
2.6x18mm
3x10mm TP
148 FA055
139 FA052
33 FA006B
129 FA006B
129 FA006B
130 82123
137 FA052
32 FA006B
108 1284
2.6x8mm(TP)
3x10mm(TP)

センターシャフト / Center Shaft / Getriebeeinheit / Axe de différentiel central / Palier Central

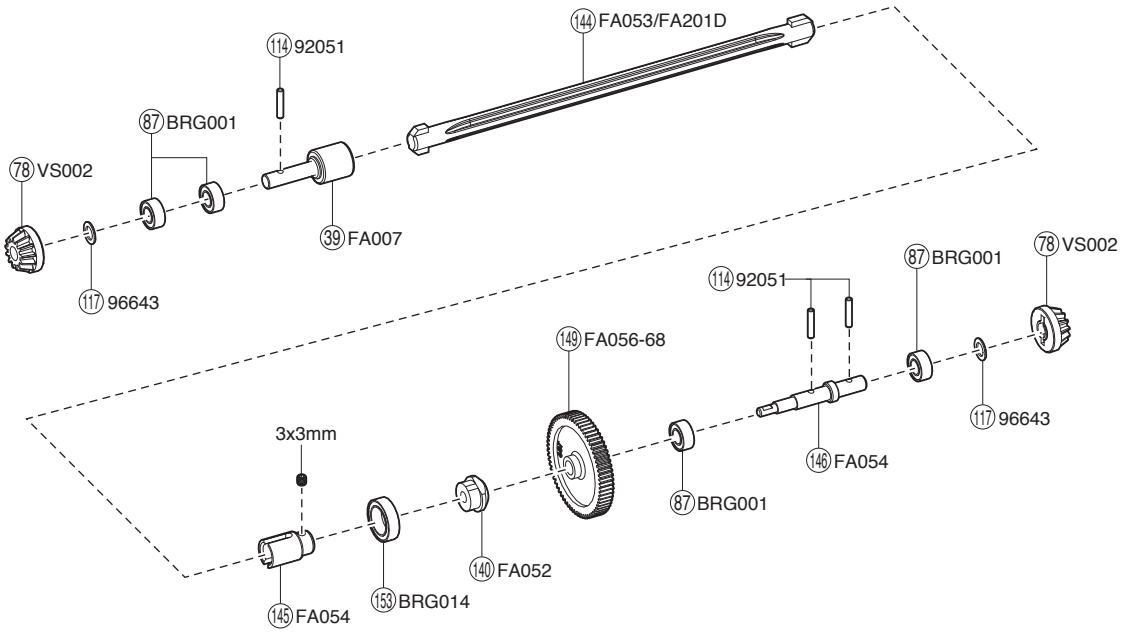

モーター / Motor / Motor / Moteur Motor

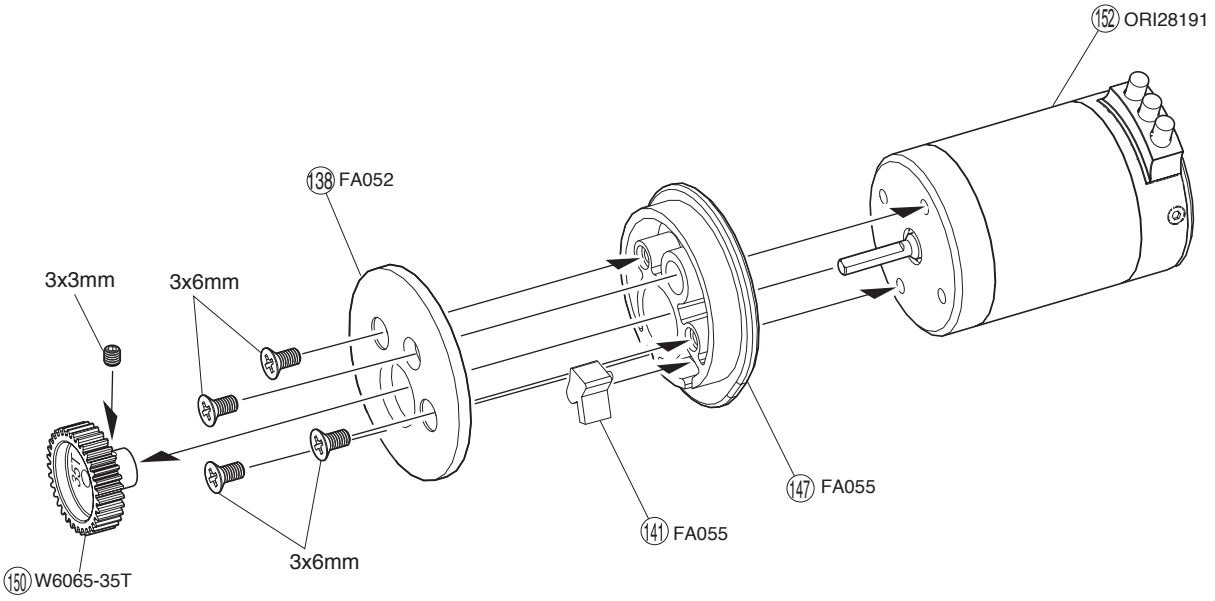

リヤ / Rear / Hinten / Arrière / Trasera

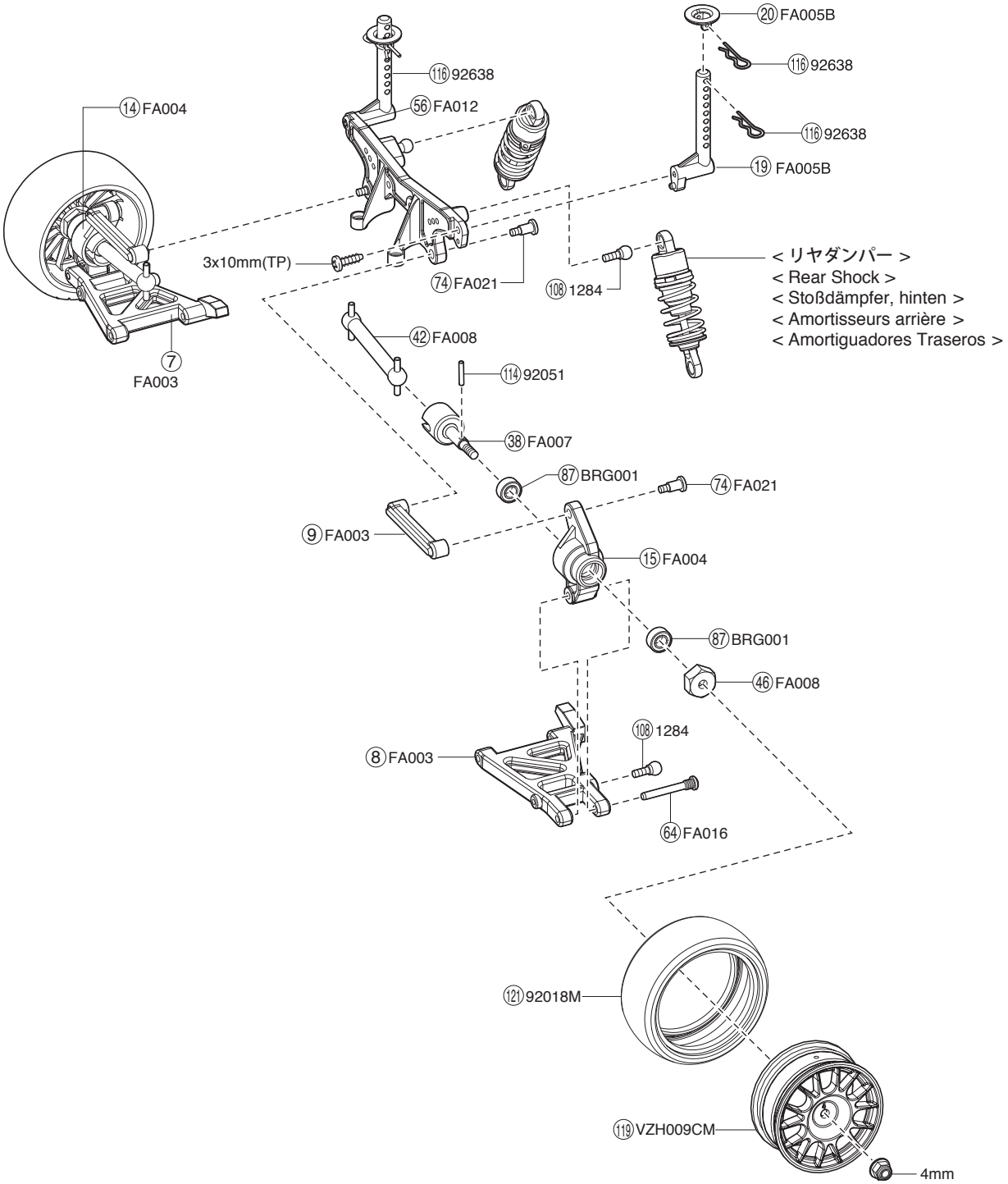

デフギヤ / Differential / Gear Differential
Différentiel / Diferencial

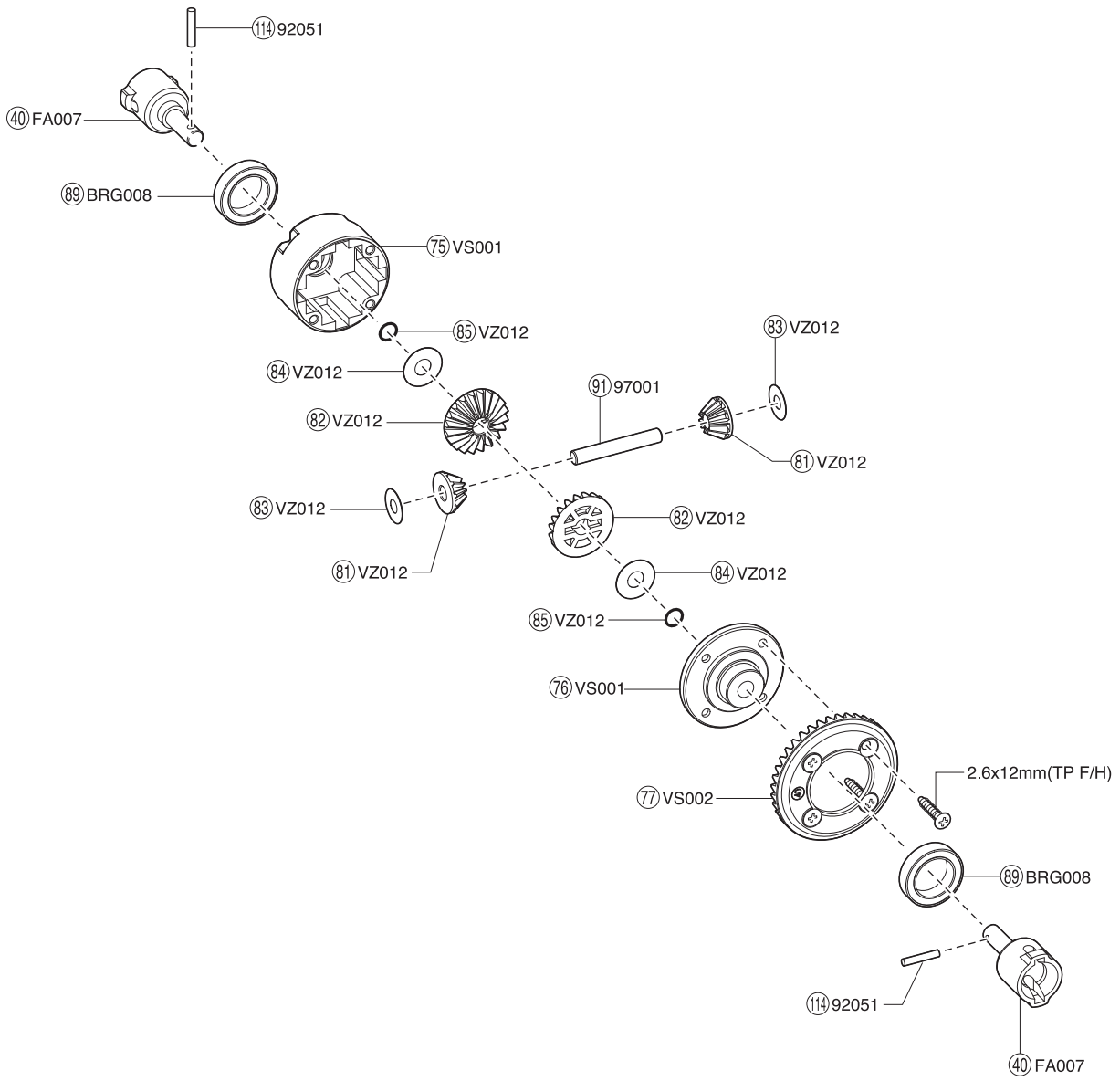

ダンパー / Shock Absorber / Stoßdämpfer
Amortisseur / Amortiguador

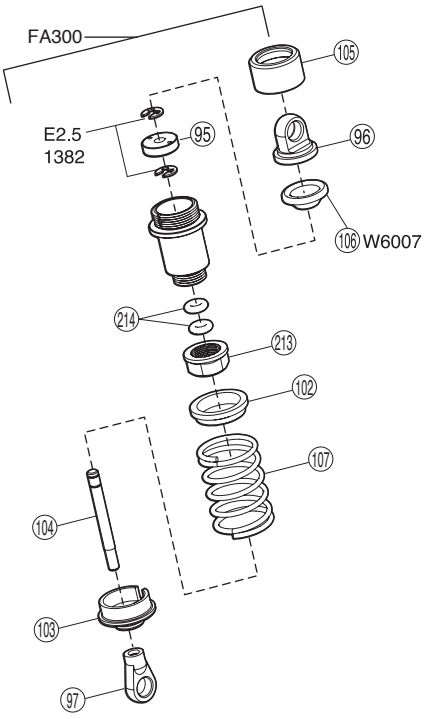

スペアパーツ　SPARE PARTS

★ FOR JAPANESE MARKET ONLY.

品番 No.	パーツ名 Part Names	内容（キー No. と入数） Quantity	★定価 (税抜)
BRG001	シールドベアリング（5x10x4） Shield Bearing (5x10x4)	⑦⑦ x4	1000
BRG008	シールドベアリング（12x18x4） Shield Bearing (12x18x4)	⑨⑨ x2	1800
BRG014	シールドベアリング (10x15x4)2 入り Shield Bearing(10x15x4)2pcs	⑬⑬ x2	1200
FA003	サスアームセット (FAZER) Suspension Arm Set(FAZER)	⑦⑧ x1 ⑥ x2 ⑨ x4	500
FA004	ナックル / ハブセット Knuckle Hub Set	⑩⑪⑫⑬⑭⑮ x1	500
FA005B	バンパー＆ロッドセット (FAZER) Bumper & Rod Set(FAZER)	⑯⑰㉓ x1 ⑱⑲㉑㉒ x2 ⑳ x 4	600
FA006C	リンケージクランクセット Linkage Crank Set	㉕㉖㉗㉚㉛㉜㉝㉞㉟ x1 ㊱㉙ x2	400
FA007	ホイール / デフシャフトセット Wheel-Diff Shaft Set	㊳㊵ x4 ㊴ x2	1500
FA008	スイングシャフトセット (FAZER) Swing Shaft Set(FAZER)	㉔ x1 ㊷㊻ x4	500
FA012	サスホルダー＆ダンパーステーセット (FAZER) Sus. Holder & Shock Stay Set(FAZER)	㊷㊸㊹㊺㊻ x1 ㊺ x2	700
FA016	サスシャフトセット (FAZER) Suspension Shaft Set(FAZER)	㊻ x1 ㊹ x2	400
FA017	サーボセイバーシャフトセット Servo Saver Shaft Set	㊼ x2	700
FA021	キングピンセット King Pin Set	㉓㉔ x4	400
FA051B	メインシャシー (EP FAZER) Main Chassis (EP FAZER)	㊷㉟㉑㉒㉓ x1 ㉚ x2	1300
FA052	アッパーカバー (EP FAZER) Upper Cover(EP FAZER)	㊱㊲㊳㊴㊶ x1	1000
FA053	バッテリーホルダー (EP FAZER) Battery Holder(EP FAZER)	㊹ x1	400
FA054	メインシャフトセット (EP FAZER) Main Shaft Set(EP FAZER)	㊺㊻ x1	800
FA055	モーターマウント (EP FAZER) Motor Mount(EP FAZER)	㊼㊽ x1	800
FA056-68	スパーギヤ (68T-48P/EP FAZER) Spur Gear (68T-48P/EP FAZER)	㊾ x1	400
FA300	オイルダンパーセット 4pcs.(FAZER Ve-X) Oil Shock Set 4pcs.(FAZER Ve-X)	㉕㉖㉒㉓㉔㉕㉖㉗㉓ x4 ㉗ x4 ㉔ x8	2500
FA304-33	ピニオンギア 33T-48 ピッチ (FAZER Ve-X) Pinion Gear 33T-48P (FAZER Ve-X)	㊿ x1	300
FA305	受信機カバー (FAZER Ve-X) Receiver Cover (FAZER Ve-X)	(200)(215) x1	350
LA43	ボールエンド 5.8 φ (12pcs) 5.8mm Ball End(12pcs)	㊽ x12	300
ORG03	O リング (P3/ オレンジ) 10 入り O-Ring(P3/Orange) 10Pcs	(214) x10	200
ORI28191	ORION NEON ONE ブラシレスモーター KV-2400 (センサーレス) ORION NEON Brushless Motor KV-2400 (Censor Less)	㊷ x1	
ORI65130	Vortex WP Brush ESC 45A	㊶ x1	
VS001	デフケース Differential Case	㉕㉖ x2 Self-Tapping Flat Head Screw2.6x12mm TP サラビス 2.6x12mm x8	450
VS002	リングギヤセット（40T） Ring Gear Set (40T)	㉗㉘ x1	650
VZ012	デフギヤセット Differential Gear Set	㉒㉔㉕ x4 ㉑㉓ x8	900
VZ022BK	ウレタンバンパー (ブラック) Urethane Bumper Black	㉖ x1	400
W6007	HC ダイアフラム (白)8 個入 HC Diaphragm(White)8pcs	㉖ x8	400

品番 No.	パーツ名 Part Names	内容（キー No. と入数） Quantity	★定価 (税抜)
1284	5.8mm ピロボール（銀） 5.8mm Pillow Ball (Silver)	㉘ x8	200
36105	2.4GHz アンテナパイプ 2.4GHz Antenna Pipe	㉚ x3	250
72201	AC チャージャー（7.2V NiMH 専用） AC Charger (For 7.2V NiMH)		
82123	KS-204WP サーボ（防水型） KS-204WP Servo（Water Proof）	㉚ x1	3800
82216	シンクロ KR-200 受信機 Syncro KR-200 Receiver	㉛ x1	5500
92051	2x11mm ピン 2x11mm Pin	㉔ x10	300
92638	スナップピン Snap Pin	㉖ x10	200
96441B	スポンジテープ (1mm 厚) Sponge Tape (Thick 1mm)	㊻ x1	300
96643	5x7mm シムセット 5x7mm Shim Set	㉗ x Includ 10pcs each 0.1 , 0.2 , 0.3 0.1 , 0.2 , 0.3（各 10 個入）	450
97001	ベベルシャフト（4x 27mm/6 入 BS107） Bevel Shaft (4x 27mm/6pcs BS107)	㉑ x6	600
1-E025	E リング (E2.5/10 入) E-Ring(E2.5/10pcs)		150
1-N3033N	ナット (M3x3.3) ナイロン (5 入) Nut(M3x3.3) Nylon (5pcs)		200
1-N4056FN	ナット (M4x5.6) フランジナイロン (5 入) Nut(M4x5.6) Flanged Nylon (5pcs)		200
1-S03008	バインドビス (M3x8/10 入) Bind Screw(M3x8/10pcs)		200
1-S03018	バインドビス (M3x18/10 入) Bind Screw(M3x18/10pcs)		200
1-S02608	バインドビス (M2.6x8/10 入) Bind Screw(M2.6x8/10pcs)		200
1-S03030	バインドビス (M3x30/10 入) Bind Screw(M3x30/10pcs)		200
1-S02608TP	TP バインドビス (M2.6x8/10 入) TP Bind Screw(M2.6x8/10pcs)		200
1-S03010TP	TP バインドビス (M3x10/10 入) TP Bind Screw(M3x10/10pcs)		200
1-S03012TP	TP バインドビス (M3x12/10 入) TP Bind Screw(M3x12/10pcs)		200
1-S03020TP	TP バインドビス (M3x20/10 入) TP Bind Screw(M3x20/10pcs)		200
1-S13010H	ボタンビス (M3x10)(ヘックス /10 入) Button Screw(Hex/M3x10/10pcs)		300
1-S32612	サラビス (M2.6x12/10 入) Flat Head Screw(M2.6x12/10pcs)		200
1-S33006	サラビス (M3x6/10 入) Flat Head Screw(Hex/M3x6/10pcs)		200
1-S33006TP	TP サラビス (M3x6/10 入) TP Flat Head Screw(M3x6/10pcs)		200
1-S33010TP	TP サラビス (M3x10/10 入) TP Flat Head Screw(M3x10/10pcs)		200
1-S33015TP	TP サラビス (M3x15/10 入) TP Flat Head Screw(M3x15/10pcs)		200
1-S33018TP	TP サラビス (M3x18/10 入) TP Flat Head Screw(M3x18/10pcs		200
1-S53003	セットビス (M3x3/10 入) Set Screw(M3x3/10pcs)		200
1-S53020	Set Screw(M3x20/5pcs) セットビス (M3x20/5 入)		250

※一部パーツ販売していないパーツがあります。
その場合、代替パーツ品番が記入されています。
Note that some parts are not sold as spare parts!
Einige Teile sind nicht einzeln erhaeltlich!.
Attention ! Certaines pièces ne sont pas vendues au détail.
Algunas piezas no se venden por separado.

オプションパーツ　OPTIONAL PARTS

★ FOR JAPANESE MARKET ONLY.

品番 No.	パーツ名 Part Names	内容（キー No. と入数） Quantity	★定価 (税抜)
FAW002	リアスタビライザ-セット (FAZER) Rear Stabilizer Set (FAZER)	ソフト、ミディアム、ハードの 3 種類入 3types(Hard,Medium,and Soft)	1300
FAW004	サ-ボセイバ-スプリングセット (FAZER) Servo Saver Spring Set (FAZER)	㉚ , と交換　ハードタイプ instead of ㉚ . Hard type.	500
VSW018	スチ-ルベベルギヤセット (39T) Steel Bevel Gear Set(39T)	㊼ , ㊽と交換 instead of ㊼ , ㊽ .	3800
VSW045	スチ-ルベベルギヤセット (38T) Steel Bevel Gear Set(38T)	㊼ , ㊽と交換 instead of ㊼ , ㊽ .	3800
VZ084	フロントスタビライザーセット Front Stabilizer Set	ハードタイプ Hard type.	1300
VZ084S	フロントスタビライザーセット (ソフト) Front Stabilizer Set (Soft)	ソフトタイプ Soft type.	1300
VZW020-01	デフケ-スシ-ル (VZW020 用 /4 入り) Diff.Case Seal(For VZW020/4Pcs)	4 入り 4pcs.	350
VZ072-2517	フロントスプリング (2.5-1.7/ ゴ-ルド) Front Spring(2.5-1.7/Gold/2 Pcs.)	V-One ダンパー用、ハード 2 本入 For V-ONE Shock. Includes 2pcs.(Hard)	400
VZ072-3017	フロントスプリング (3-1.7/ ブラック) Front Spring(3-1.7/Black/2pcs.)	V-One ダンパー用、ミディアム 2 本入 For V-ONE Shock. Includes 2pcs.(Medium)	400
VZ072-3517	フロントスプリング (3.5-1.7/ シルバ-) Front Spring(3.5-1.7/Silver)	V-One ダンパー用、ソフト 2 本入 For V-ONE Shock. Includes 2pcs.(Soft)	400
VZ073-3516	リヤスプリング (3.5-1.6/ ゴ-ルド) Rear Spring(3.5-1.6/Gold)	V-One ダンパー用、ハード 2 本入 For V-ONE Shock. Includes 2pcs.(Hard)	400
VZ073-4016	リヤスプリング (4-1.6/ ブラック) Rear Spring(4-1.6/Black/2 Pcs)	V-One ダンパー用、ミディアム 2 本入 For V-ONE Shock. Includes 2pcs.(Medium)	400

品番 No.	パーツ名 Part Names	内容（キー No. と入数） Quantity	★定価 (税抜)
VZ073-4516	リヤスプリング (4.5-1.6/ シルバ-) Rear Spring(4.5-1.6/Silver)	V-One ダンパー用、ソフト 2 本入 For V-ONE Shock. Includes 2pcs.(Soft)	400
W5197V	ベルベットコ-トトリプルキャップスレッドショックセット (19) Velvet Coated Tri Cap Thread Shock S	2 本入 2pcs.	4000
W6006	HC ダイアフラム (黒)8 個入 HC Diaphragm (Black) 8pcs	⑯⑥と交換 8 入 instead of ⑯⑥ . 8pcs.	400
92491	オンロ-ドスプリングセット (S) On-Road Shock Spring(S)	" ソフト、ミディアム、ハードの 3 種類入 3types(Hard,Medium,and Soft)"	800
92721	オンロ-ドスプリングセット ソフト On-Road Shock Spring Soft	92491 より柔らかいスプリング 3 種類 3 types of spring which are softer than 92491.	800
UM331	スチールピニオンギヤ (31T)1/48 ピッチ Steel Pinion Gear(31T)1/48 Pitch	⑮⓪と交換 instead of ⑮⓪ .	600
UM332	スチールピニオンギヤ (32T)1/48 ピッチ Steel Pinion Gear(32T)1/48 Pitch	⑮⓪と交換 instead of ⑮⓪ .	600
UM333	スチールピニオンギヤ (33T)1/48 ピッチ Steel Pinion Gear(33T)1/48 Pitch	⑮⓪と交換 instead of ⑮⓪ .	600
UM334	スチールピニオンギヤ (34T)1/48 ピッチ Steel Pinion Gear(34T)1/48 Pitch	⑮⓪と交換 instead of ⑮⓪ .	600
UM335	スチールピニオンギヤ (35T)1/48 ピッチ Steel Pinion Gear(35T)1/48 Pitch	⑮⓪と交換 instead of ⑮⓪ .	600

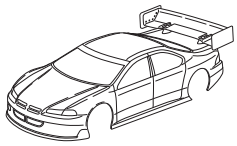

ボディ　BODY SHELL

★ FOR JAPANESE MARKET ONLY.

品番 No.	パーツ名 Part Names	内容（キー No. と入数） Quantity	★定価 (税抜)
FAB152	スバル インプレッサ KX1 クリアボディセット SUBARU Impreza KX1Clear Body set	ボディ、デカール、ウイング、マスキングシート Body,Decals,Wing,Masking Sheet	4500
FAB153-1	スバル インプレッサ KX2 デカールセット SUBARU Impreza KX2 Decal set	デカール Body Decals	1000
FAB151	クリアボディセット (スバル WR カ- コンセプト) Clear Body Set (SUBARU WR Car CONCEPT)	ボディ、デカール、ウイング、マスキングシート Body,Decals,Wing,Masking Sheet	4500
FAB151-1	スポンサ-デカ-ル (スバル WR カ- コンセプト) Sponsor Decal (SUBARU WR Car Concept)	スポンサーデカール Sponsor Decals	1200
FAB154	Ferrari FXX クリアボデイセット Body Set FXX Evoluzione (Clear/Nondecoration)	ボディ、デカール、ウイング、マスキングシート Body,Decals,Wing,Masking Sheet	5500
FAB154-1	Ferrari FXX デカールセット Decal Set FXX Evoluzione	デカール Body Decals	1500

品番 No.	パーツ名 Part Names	内容（キー No. と入数） Quantity	★定価 (税抜)
FAB155	Audi R8 クリアボディセット FAZER VE-X Body Set Audi R8 (Clear) FAZER VE-X	ボディ、デカール、ウイング、マスキングシート Body,Decals,Wing,Masking Sheet	4800
FAB155-1	Audi R8 デカールセット FAZER VE Decal Set Audi R8 FAZER VE	デカール Body Decals	1200
FAB156	PORSCHE 918 クリアボディセット FAZER VE-X Body Set PORSCHE 918 (Clear) FAZER	ボディ、デカール、ウイング、マスキングシート Body,Decals,Wing,Masking Sheet	5500
FAB156-1	PORSCHE 918 シルバー　デカールセット FAZER VE-X Decal Set PORSCHE 918 Silver FAZER VE	デカール Body Decals	1200
FAB156-2	PORSCHE 918 白　デカールセット FAZER VE-X Decal Set PORSCHE 918 White FAZER VE	デカール Body Decals	1900

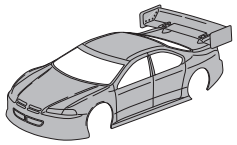

塗装済完成ボディセット　PAINTED COMPLETE BODY SHELL

★ FOR JAPANESE MARKET ONLY.

品番 No.	パーツ名 Part Names	内容（キー No. と入数） Quantity	★定価 (税抜)
FAB101	塗装済完成ボディ (スバル WR カー コンセプト) Completed Body (SUBARU WR Car)	塗装済完成 Painted complete body shell	5500
FAB102	スバル インプレッサ KX1 塗装済完成ボディ SUBARU Impreza 2006 KX1 Complete Body Set	塗装済完成 Painted complete body shell	5400
FAB103	スバルインプレッサ 2007KX2 塗装済完成ボディ SUBARU Impreza 2007 KX2 Complete Body Set	塗装済完成 Painted complete body shell	5500
FAB104	Ferrari FXX Evoluzione 塗装済完成ボディ Ferrari FXX Evoluzione Completed Body Set	塗装済完成 Painted complete body shell	6800
FAB105	Audi R8 塗装済完成ボディ Audi R8 Completed Body Set	塗装済完成 Painted complete body shell	7800
FAB106	PORSCHE 918 シルバー　塗装済完成ボデイ FAZER VE-X Complete Body (PORSCHE 918 Silver) FAZER	塗装済完成 Painted complete body shell	7800
FAB107	PORSCHE 918 白　塗装済完成ボデイ FAZER VE-X Complete Body (PORSCHE 918 White) FAZER	塗装済完成 Painted complete body shell	7800

タイヤ　TIRE

★ FOR JAPANESE MARKET ONLY.

<24mm幅>　<WIDTH 24mm>

品番 No.	パーツ名 Part Names	内容（キー No. と入数） Quantity	★定価 (税抜)
FAT303BK	フロント接着済ドリフトタイヤ FAZER VE Drift Tire Front(10Spoke/BK/24mm/2pcs)	2 個入 2pcs.	800
FAT304BK	リア接着済ドリフトタイヤ FAZER VE Drift Tire Rear (10Spoke/BK/24mm/2pcs)	2 個入 2pcs.	800
FAT305BK	フロント接着済ドリフトタイヤ (14 本スポーク / 黒 /24mm/2pcs) Drift Tire Front(14-Spoke/Black/24mm/2pcs)	2 個入 2pcs.	800
FAT306BK	リア接着済ドリフトタイヤ (14 本スポ-ク / 黒 /24mm/2pcs) Drift Rear Front(14-Spoke/Black/24mm/2pcs)	2 個入 2pcs.	800
92018S	KC スリックタイヤ (ソフト /2pcs) KC-Slicks Tire (Soft)	2 個入 2pcs.	1200
92018M	KC スリックタイヤ (ミディアム /2pcs) KC-Slicks Tire (Medium)	2 個入 2pcs.	1200
92018H	KC スリックタイヤ (ハード /2pcs) KC-Slicks Tire (Hard)	2 個入 2pcs.	1200

ホイール　WHEEL

★ FOR JAPANESE MARKET ONLY.

<24mm幅>　<WIDTH 24mm>

品番 No.	パーツ名 Part Names	内容（キー No. と入数） Quantity	★定価 (税抜)
92012BK	エアロ 24 ホイル (15 本スポ-ク) 黒 Aero 24 Wheel (15-Spoke) Black	24mm 幅　2 個入 Width 24mm 2pcs.	400
92012W	エアロ 24 ホイル (15 本スポ-ク) 白 Aero 24 Wheel (15-Spoke) White	24mm 幅　2 個入 Width 24mm 2pcs.	400
92012-8BK	エアロ 24 ホイル (15 本スポ-ク / ブラック)8 個入り Aero 24 Wheel(15-Spoke/Black)8pcs	24mm 幅　8 個入 Width 24mm 8pcs.	1000
92012-8W	エアロ 24 ホイル (15 本スポ-ク / 白)8 個入り Aero 24 Wheel(15-Spoke/White)8pcs	24mm 幅　8 個入 Width 24mm 8pcs.	1000
92012-8KG	エアロ 24 ホイル (15 本スポ-ク / 蛍光グリーン)8 個入り Aero 24 Wheel(15-Spoke/F.Green)8pcs	24mm 幅　8 個入 Width 24mm 8pcs.	1000
92012-8KP	エアロ 24 ホイル (15 本スポ-ク / 蛍光ピンク)8 個入り Aero 24 Wheel(15-Spoke/F.Pink)8pcs	24mm 幅　8 個入 Width 24mm 8pcs.	1000
92012-8KY	エアロ 24 ホイル (15 本スポ-ク / 蛍光イエロー)8 個入り Aero 24 Wheel(15-Spoke/F.Yellow)8pcs	24mm 幅　8 個入 Width 24mm 8pcs.	1000

品番 No.	パーツ名 Part Names	内容（キー No. と入数） Quantity	★定価 (税抜)
92016GL	ホイール (インプレッサ /24mm/ ゴールド)2pcs Wheel(IMPREZA/24mm/GOLD)2pcs	24mm 幅　2 個入 Width 24mm 2pcs.	500
AGH001-8SM	ホイル (6 本スポ-ク /24mm/ メッキ /8Pcs) Wheel(6-Spoke/24mm/Chrome Plated/8Pcs)	24mm 幅　8 個入 Width 24mm 8pcs.	1500
VZH001BK	ホイ-ル (6 本スポ-ク / ブラック /24mm) Wheel (6-Spoke/Black/24mm)	24mm 幅　2 個入 Width 24mm 2pcs.	400
VZH001GR	ホイ-ル (6 本スポ-ク / グリーン /24mm) Wheel (6-Spoke/Green/24mm)	24mm 幅　2 個入 Width 24mm 2pcs.	400
VZH001W	ホイ-ル (6 本スポ-ク / ホワイト /24mm) Wheel (6-Spoke/White/24mm)	24mm 幅　2 個入 Width 24mm 2pcs.	400
VZH001-8W	ホイ-ル (6 本スポ-ク / ホワイト /8 入 /24mm) Wheel (6-Spoke/White/24mm)	24mm 幅　8 個入 Width 24mm 8pcs.	1000
VZH004S	ホイ-ル (5 本スポ-ク / シルバ- /24mm/2pcs) Wheel (5-Spoke/Silver/24mm/2pcs)	24mm 幅　2 個入 Width 24mm 2pcs.	500
VZH008CM	Wheel (14-Spoke/Chrome/24mm/2pcs) ﾎｲｰﾙ (14 本ｽﾎﾟｰｸ / ｸﾛｰﾑ /24mm/2pcs)	24mm 幅　2 個入 Width 24mm 2pcs.	800
VZH009CM	'Wheel(14-Spoke/Chrome/Offset4mm/24mm/2p) ﾎｲｰﾙ (14 本ｽﾎﾟｰｸ / ｸﾛｰﾑ / ｵﾌｾｯﾄ 4mm/24mm/2pcs)	24mm 幅　2 個入 Width 24mm 2pcs.	800

インナースポンジ　INNER SPONGE

★ FOR JAPANESE MARKET ONLY.

品番 No.	パーツ名 Part Names	内容（キー No. と入数） Quantity	★定価 (税抜)
36250H	モ-ルドインナ- (ハ-ド / ブラック /4pcs) Mold Inner(Hard/Black/4pcs)	4 個入 4pcs.	500
36250S	モ-ルドインナ- (f ソフト / ホワイト /4pcs) Mold Inner(Soft/White/4pcs)	4 個入 4pcs.	1500
32013B	1/10 ツ-リング インナ-スポンジ (2pcs) 1/10 Touring Inner Sponge (2pcs)	2 個入 2pcs.	400

エレクトリック　ELCTRIC

★ FOR JAPANESE MARKET ONLY.

	品番 No.	パーツ名 Part Names	内容 Description	★定価（税抜）
★	ORI30189W	Advantage Touch Charger (JP Plug)PSE アドバンテ-ジ AC/DC タッチチャ-ジャ-(ホワイト)		12000
★	ORI30205	Advantage Touch Pro 12VDC アドバンテージDCタッチプロチャージャー		20000
★	ORI30239	Advantage Touch Duo AC/DC 5x100W/JP Plug アドバンテージ AC/DC TOUCH DUO チャージャー		28000
★	ORI30260	Advantage Touch Charger 55W 7A (JP) アドバンテージ AC/DC タッチチャージャー55W(7A)		13000
★	R246-8401	C-01 Li-PO / Li-Fe 2-3 Cell AC Charger C-01 Li-PO / Li-Fe 2-3セル ACチャ-ジャ-		4500

	品番 No.	パーツ名 Part Names	内容 Description	★定価（税抜）
★	R246-8402	C-02 AC Charger 4.8-9.6V 1A Auto Cut-Off C-02 ACチャ-ジャ- 4.8-9.6V 1.0A オ-トカット		2500
★	R246-8812	PS-10LCD Power Supply 12V-10A PS-10 LCD 安定化電源 12V-10A		6500
★	36200Z	AC/DC C-50W Balance Charger & Discharger AC/DC C-50W バランスチャージャー & ディスチャージャー		7600
★	72301	Power Zone AC/DC Quick Charger パワ-ゾ-ン AC/DC クイックチャ-ジャ-		17800
★	72321	Power Zone PS-25A パワ-ゾ-ン PS-25A		14000

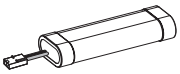

バッテリー　BATTERY

★ FOR JAPANESE MARKET ONLY.

品番 No.	パーツ名 Part Names	内容 Description	★定価（税抜）
ORI10350	ROCKET PACK2 NiMH 1800 (STD Plug) ロケット パック2 NiMH 1800 (STDプラグ)		1800
R246-8451	MUSCLE POWER　2200 7.2V Ni-MH Battery マッスルパワ- 2200 7.2V Ni-MH バッテリ-		1800
R246-8452	MUSCLE POWER　3000 7.2V Ni-MH Battery マッスルパワ- 3000 7.2V Ni-MH バッテリ-		2600
R246-8453	MUSCLE POWER　3600 7.2V Ni-MH Battery マッスルパワ- 3600 7.2V Ni-MH バッテリ-		3200

オイル類　OIL

★ FOR JAPANESE MARKET ONLY.

品番 No.	パーツ名 Part Names	内容 Description	★定価（税抜）
SIL 0100	シリコンオイル#100 (40cc) Silicone Oil #100 (40cc)	ダンパー用 for shocks.	各630
SIL 0150	シリコンオイル#150 (40cc) Silicone Oil #150 (40cc)		
SIL 0200	シリコンオイル#200 (40cc) Silicone Oil #200 (40cc)		
SIL 0250	シリコンオイル#250 (40cc) Silicone Oil #250 (40cc)		
SIL 0300	シリコンオイル#300 (40cc) Silicone Oil #300 (40cc)		
SIL 0350	シリコンオイル#350 (40cc) Silicone Oil #350 (40cc)		
SIL 0400	シリコンオイル#400 (40cc) Silicone Oil #400 (40cc)		
SIL 0450	シリコンオイル#450 (40cc) Silicone Oil #450 (40cc)		
SIL 0500	シリコンオイル#500 (40cc) Silicone Oil #500 (40cc)		
SIL 0550	シリコンオイル#550 (40cc) Silicone Oil #550 (40cc)		
SIL 0600	シリコンオイル#600 (40cc) Silicone Oil #600 (40cc)		
SIL 0650	シリコンオイル#650 (40cc) Silicone Oil #650 (40cc)		

品番 No.	パーツ名 Part Names	内容 Description	★定価（税抜）
SIL 0700	シリコンオイル#700 (40cc) Silicone Oil #700 (40cc)	ダンパー用 for shocks.	各630
SIL 0800	シリコンオイル#800 (40cc) Silicone Oil #800 (40cc)		
SIL 0900	シリコンオイル#900 (40cc) Silicone Oil #900 (40cc)		
SIL 1000	シリコンオイル#1000 (40cc) Silicone Oil #1000 (40cc)	デフ用 for diffs.	各630
SIL 1100	シリコンオイル#1100 (40cc) Silicone Oil #1100 (40cc)		
SIL 1200	シリコンオイル#1200 (40cc) Silicone Oil #1200 (40cc)		
SIL 1300	シリコンオイル#1300 (40cc) Silicone Oil #1300 (40cc)		
SIL 2000	シリコンオイル#2000 (40cc) Silicone Oil #2000 (40cc)		
SIL 3000	シリコンオイル#3000 (40cc) Silicone Oil #3000 (40cc)		
SIL 4000	シリコンオイル#4000 (40cc) Silicone Oil #4000 (40cc)		
SIL 5000	シリコンオイル#5000 (40cc) Silicone Oil #5000 (40cc)		
SIL 6000	シリコンオイル#6000 (40cc) Silicone Oil #6000 (40cc)		

品番 No.	パーツ名 Part Names	内容 Description	★定価（税抜）
SIL 7000	シリコンオイル#7000 (40cc) Silicone Oil #7000 (40cc)	デフ用 for diffs.	各630
SIL 10000	シリコンオイル#10000 (40cc) Silicone Oil #10000 (40cc)		
SIL 20000	シリコンオイル#20000 (40cc) Silicone Oil #20000 (40cc)		
SIL 30000	シリコンオイル#30000 (40cc) Silicone Oil #30000 (40cc)		
SIL 40000	シリコンオイル#40000 (40cc) Silicone Oil #40000 (40cc)		
SIL 50000	シリコンオイル#50000 (40cc) Silicone Oil #50000 (40cc)		
SIL 60000	シリコンオイル#60000 (40cc) Silicone Oil #60000 (40cc)		
SIL 80000	シリコンオイル#80000 (40cc) Silicone Oil #80000 (40cc)		
SIL 100000	シリコンオイル#100000 (40cc) Silicone Oil #100000 (40cc)		
SIL 300000	シリコンオイル#300000 (40cc) Silicone Oil #300000 (40cc)	デフ用 for diffs.	各1365
SIL 500000	シリコンオイル#500000 (40cc) Silicone Oil #500000 (40cc)		

品番 No.	パーツ名 Part Names	内容（キーNo.と入数） Quantity	★定価（税抜）
★ ORI43022	Battery Safe (Midium) ティ-ムオリオン Lipo バッテリ-セ-フパック (M)		1300
★ ORI43023	Battery Safe (Large) ティ-ムオリオン Lipo バッテリ-セ-フパック (L)		1800
★ ORI43033	Battery Safety Bag ティームオリオン Lipo バッテリーセーフパック(BOX型)		2600
36207P	Thermo Meter PLUS KYOSHO Original サ-モメ-タ- MiNi プラス		2800
36228BK	Maintenance Stand Type Low (Black) メンテナンススタンド ロ-タイプ(ブラック)		1600
36228R	Maintenance Stand Type Low (Red) メンテナンススタンド ロ-タイプ(レッド)		1600
80460	Pit Box DX ピットボックス DX		16000
80461	Pit Box ピットボックス		6800
80462	Tool Box ツ-ルボックス		1800
80463	Parts Box L パ-ツボックスL		1800
80464	Parts Box M パ-ツボックスM		550
80465	Parts Box S パ-ツボックスS		150
80466	Parts Box SS パ-ツボックスSS		400
80821	Big K Pit Mat M size Big K ピットマット M サイズ		1800
80822	Big K Pit Mat L size Big K ピットマット L サイズ		3800
87613	KYOSHO Carrying Bag S KYOSHO キャリングバック S		5000
87614	KYOSHO Carrying Bag M KYOSHO キャリングバック M		7000
87615	KYOSHO Carrying Bag L KYOSHO キャリングバック L		8000
87616	KYOSHO Carrying Bag SS KYOSHO キャリングバック SS		3500
87617	Carrying Case (Red) KYOSHO キャリングケース(赤)		3800
87823	KYOSHO PROPO Bag KYOSHO プロポバック		3000

MEMO

MEMO

MEMO

The service mentioned below is available only for Japanese market.

組立や、操作上で不明な点のお問い合せ方法

これらのサービスは日本国内に限らせて頂きます

組立てたり、操作してみて上手くいかない点などございましたら、ご購入いただいた販売店または、京商ユーザー相談室へお問い合せください。
京商ユーザー相談室へお問い合せの際は、お電話いただくか、下記のお問い合せ用紙に必要事項をご記入のうえ、ファックスまたは郵便でお送りください。

京商へのお問い合せ先 →「京商ユーザー相談室」

京商にお問い合せの際は、「京商ユーザー相談室」にご連絡ください。
お問い合せの際は、お手元に商品や組立／取扱説明書をご用意のうえ、組立／取扱説明書のページ数, 行程番号, 部品番号(キーNo.)を用いるなど、なるべく具体的にお知らせください。

電話でのお問い合せは： 046-229-4115　電話でのお問い合せは、月曜～金曜(祝祭日を除く)13:00～19:00。

FAXでのお問い合せは： 046-229-1501　FAXでは、24時間お問い合せの受付をして居ります。回答は、翌営業日以降となる場合があります。営業日:月曜～金曜(祝祭日を除く)

郵便でのお問い合せは： 〒243-0034 神奈川県 厚木市 船子153 京商株式会社 ユーザー相談室宛

キリトリ線

お問い合せ用紙

お問い合せ用紙は、FAXまたは郵便でお送りください。回答方法は、京商で検討のうえ考慮させて頂きます。
郵送の場合は、お問い合せ用紙のコピーを保管してください。

品番	**No.30917T1 / 30917T2**	商品名	EP FAZER VE
ご購入店	店名　都道府県　(電話　－　－　)	ご購入年月日	平成　年　月　日
ご使用プロポ	メーカー名　商品名	ご使用のモーターエンジン	
ご氏名	フリガナ	R/C歴	約　年
ご自宅住所	〒＿＿＿－＿＿＿＿　都道府県		
ご自宅の連絡先	**電話**　(　)	**FAX**　(　)	
平日の昼間に可能な連絡先	**電話**　(　)	**FAX**　(　)	
月曜～金曜(祝祭日を除く)13:00～19:00で電話連絡可能な時間帯　:　頃		受付No.(京商記入欄)	

お問い合せご記入欄：組立／取扱説明書のページ数や部品番号(キーNo.)を用いるなど、なるべく具体的にご記入ください。

※京商株式会社では、お客様の個人情報の保護に力を入れております。お客様よりの、注文及びお問い合せを通じて知りえたお客様の個人情報につきましては、(1)～(3)の場合を除き無断で第三者に提供したり開示するようなことはありません。 (1)お客様の事前の承諾を受けた場合。(2)法律に基づき開示請求を受けた場合。(3)サービスの提供のため当社の委託先に開示する場合。

＊発送手数料、消費税率は平成23年4月1日現在のものです。

"Kyosho Direct-Mail-Parts-Order-System" is available only for Japanese market.

京商スペアパーツ・オプションパーツの購入方法

※これらの購入方法は日本国内に限らせていただきます

●部品をこわしたり、なくしてしまった場合でもスペアパーツやオプションパーツを購入し、元どおりに直す事ができます。

●パーツはお店で直接購入していただくか、お店に行けない場合は、インターネットか電話注文で京商から通信販売で購入することができます。

（現金書留及び郵便振込みによる通信販売は平成20年3月31日をもって終了させていただいておりますので予めご了承ください）

●商品のご購入に際しては商品代金（税込）とは別に発送手数料が必要です。

※お支払い方法により発送手数料が異なりますので下記の注文専用電話にてご確認ください。

※お届け予定日数は夏・冬期休業または交通事情等運送上の理由により、遅れる場合がございますのであらかじめご了承ください。

1.まずはお店でお求めください。

まずは、お近くのお店か、この商品をお買い求めいただいたお店にご来店ください。ご希望のパーツの在庫があれば即購入できます。その際に組立/取扱説明書をお持ちになると購入がスムーズになります。

お店で在庫切れの場合でも京商の『オンラインパーツ直送便』※ でお店から京商へ申し込めます

お店でご希望のパーツがたまたま品切れだった場合でも、京商の『オンラインパーツ直送便』※を利用すればその場で注文できます。
『オンラインパーツ直送便』は、ご希望のパーツの品番や数量等を直接お店にご注文してください。在庫確認後代金をお支払いいただければ結構です。
お客様のご自宅か、お店にお届けします。
※一部取扱っていないお店もございます。

オンラインパーツ直送便取扱店はこのステッカーが目印です。

A: 取扱説明書で必要なパーツの品番と数量を確認する。

B: お店で必要なパーツを注文し代金を支払う。

C: ご注文から約３～４日でお客様のご自宅か、お店にお届けします。

2.お店に行けない場合は 次の2つの方法で京商から通信販売で購入できます。

お店に行けない場合は、京商ホームページ内の京商オンラインショップからお申し込みいただくか、電話注文でお申し込みいただくようになります。

①インターネットで京商に申し込む　http://kyoshoshop-online.com

KYOSHO® ONLINE SHOP

KYOSHOホームページ内のインデックスから京商オンラインショップをクリックしていただくか、右記QRコードを携帯で読み込んでいただくと直接サイトにアクセスできます。必要事項を入力のうえご利用ください。
オンラインショップ（インターネット）でお申し込みの場合は2種類（各社クレジットカード、代引支払い）からお選びいただけますのでご利用ください。

※発送手数料に関しましては下記の、注文専用電話にお問い合せください。

②電話で京商に注文する

※誤発送を防ぐ為、ご希望のパーツ品番・商品名をお調べのうえ下記、注文専用電話番号にお電話ください。

注文専用電話番号 046-229-1541

受付時間：月～金曜（祝祭日を除く）13:00～17:00

※電話による注文は、代引販売に限ります。

京商株式会社
〒243-0034 神奈川県厚木市船子153

●お問い合せはユーザー相談室まで

電話 046-229-4115　受付時間：月～金曜（祝祭日を除く）13:00～19:00

京商ホームページ
www.kyosho.com

メーカー指定の純正部品を使用して
安全にR/Cを楽しみましょう。

京商株式会社

〒243-0034 神奈川県厚木市船子153
●ユーザー相談室直通電話 046-229-4115
お問い合せは：月曜～金曜(祝祭日を除く)13：00～19：00
PRINTED IN TAIWAN