※ご使用前にこの説明書を良くお読みになり十分に理解してください。
Before beginning assembly, please read these instructions thoroughly.
Bitte lesen Sie die Anweisungen vor Gebrauch genau durch!
Veuillez attentivement lire les instructions avant l'emploi!
Lea cuidadosamente este manual de instrucciones antes de comenzar el montaje

メンテナンス説明書
MAINTENANCE MANUAL

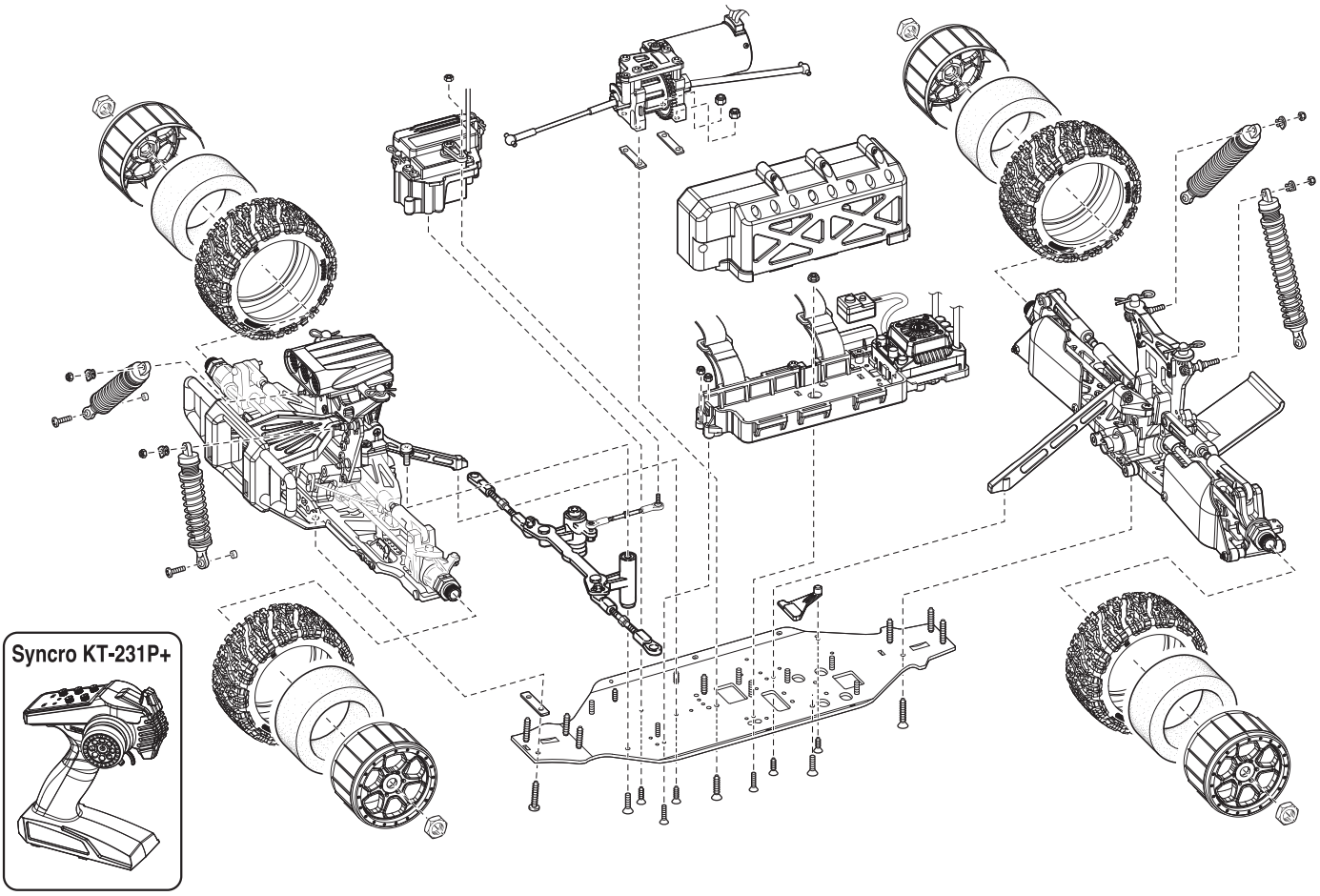

PSYCHO KRUISER VE 2.0 readyset (with Syncro KT-231P+)

1:8 Scale Radio Controlled Brushless Powered 4WD Monster Truck

- 本紙は組立て順に説明してあります。メンテナンスやパーツの交換の際に参考にしてください。メンテナンスや組立ての不慣れな方は、お買い求めの販売店もしくは当社ユーザー相談室までお問い合わせください。
- This instruction manual follows the model's order of assembly. Please keep and refer to this manual for maintenance or when replacing parts. Users unfamiliar with maintaining and assembling this model should contact their Kyosho distributor or hobby shop.
- Diese Bauanleitung beschreibt die Montage des Modells. Bewahren Sie diese Dokumentation unbedingt fuer Ersatzteilbestellungen oder Reparaturen am Modell auf. Falls Sie Fragen haben, wenden Sie sich bitte an Ihren Fachhaendler oder direkt an KYOSHO Deutschland.
- Cette notice décrit les différentes phases de montage et de maintenance du modèle. Pour les utilisateurs peu familier avec le modélisme, en cas de doute ou de problème, contacter votre revendeur afin d'obtenir les conseils d'un spécialiste.
- Este manual de instrucciones explica los pasos de montaje del modelo. Por favor conserve este manual siempre a mano para realizar un correcto mantenimiento y consultar la lista de piezas a la hora de cambiar algún repuesto.
- メンテナンスやパーツ交換する際は、ビスや部品を無くさないように気を付けてください。
- Take care not to lose parts or screws etc. when performing maintenance or replacing parts.
- Achten Sie darauf, dass Sie keine Teile oder Schrauben waehrend der Montage am Modell verlieren.
- Faire attention de ne pas perdre de vis ou autres petites pièces du châssis ... En cas de perte, les remplacer immédiatement.
- Tenga precaución de no perder ninguna pieza a la hora de realizar el mantenimiento o de cambiar algún repuesto.

KYOSHO® THE FINEST RADIO CONTROL MODELS

※製品改良のため、予告なく仕様を変更する場合があります。 *Specifications are subject to change without prior notice! *Technische Änderungen sind ohne vorherige Ankündigungen möglich!
*Les spécifications peuvent changer sans préavis! *El fabricante puede modificar los kits sin previo aviso

© Copyright 2019 KYOSHO CORPORATION／禁無断転載複製

34256-MM01
（和英独仏西）
No. 34256

他にそろえる物 / ITEMS REQUIRED FOR OPERATION
DAS NOTWENDIGE ZUBEHÖR / MATÉRIEL NÉCESSAIRE / PARA SU FUNCIONAMIENTO

組立てに必要な工具
Tools required
Die notwendigen Werkzeuge
Les outils utilisés
Herramientas necesarias

注意
使用する工具の取扱いには、十分注意してください。
CAUTION: Handle tools carefully!
WICHTIG: Gehen Sie vorsichtig mit Werkzeugen um!
IMPORTANT: Maniez les outils avec prudence!
AVISO: Maneje las herramientas cuidadosamente!

キットに入っている工具
TOOLS INCLUDED / GELIEFERTE WERKZEUGE
OUTILS FOURNIS / HERRAMIENTAS INCLUIDAS

■六角レンチ（1.5mm, 2mm, 2.5mm, 3mm）
Hex wrenches (1.5mm, 2mm, 2.5mm, 3mm)
Sechskantschlüssel (1.5mm, 2mm, 2.5mm, 3mm)
Clé allen (1.5mm, 2mm, 2.5mm, 3mm)
Llaves Allen (1.5mm, 2mm, 2.5mm, 3mm)

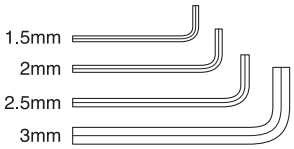

■十字レンチ（大）
Cross Wrench (big)
Kreuzschlüssel (groß)
Clé en croix (grande)
Llave de cruz (Grande)

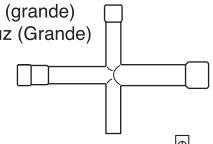

■ホイールレンチ
Wheel Wrench
Felgenschluessel
Clé démonte pneus
Llave de ruedas

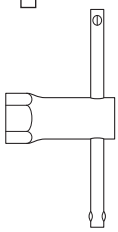

一般的な工具
TOOLS / Werkzeug
OUTILS / HERRAMIENTAS

■＋ドライバー（大、中、小）
Phillips screwdrivers (sizes: L, M, S)
Kreuzschlitzschraubendreher
Tournevis cruciforme
Destornilladores Phillips

■ラジオペンチ
Needle Nose Pliers
Flachzange
Pinces plates
Alicates de punta fina

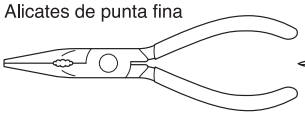

■ハサミ
Scissors
Schere
Ciseaux
Tijera

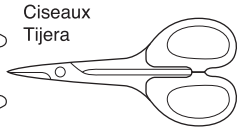

■ニッパー
Wire Cutters
Seitenschneider
Pince coupante
Alicate cortacables

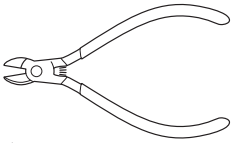

■カッターナイフ
Sharp Hobby Knife
Scharfes Bastelmesser
Cutter
Cuchilla de Hobby

■キリ
Awl
Spitzahle
Poinçon
Punzón

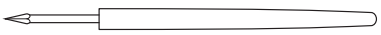

アクセサリー
ACCESSORIES / Zubehör
ACCESSOIRES / ACCESORIOS

■瞬間接着剤
Instant Glue / Sekundenkleber
Colle cyanoacrylate / Pegamento instantáneo

■ネジロック剤
Screw Cement
Schraubensicherung
Frein filet
Fijatornillos

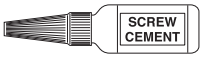

No.96178B
ロックタイト（中強度/10cc）
Loctite (Medium Strength / 10cc)
Loctite (mittelstark / 10ml)
Loctite (Moyenne / 10cc)
Loctite (Medio / 10cc)

No.36219 / 36219P
SP ナイフエッジリーマー
SP KNIFE EDGE REAMER
REIBAHLE
ALESOIR SPECIAL
HERRAMIENTA TALADRO CARROCERíA

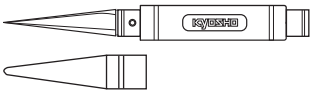

下穴加工が不要で、直接1～15mmの穴あけができる工具です。
No need to pre-drill! Drills neat 1 ~ 15mm holes directly!
Unerläßlich, nützlich! Diese Ahle bohrt Ihnen 1 ~ 15mm Löcher, einfach und sauber!
Un must! Permet de faire des trous de 1 ~ 15mm sans effort! Idéal pour les carrosseries.
Perfora agujeros desde 1 a 15mm.

組立て前の注意（1） / BEFORE YOU BEGIN(1)
BEVOR SIE BEGINNEN(1) / AVANT DE COMMENCER(1) / ANTES DE EMPEZAR(1)

1 組立ての前に下記のことに注意してください。

●この説明書を良く読み、構造を理解する。
●キットの内容を確かめる。
※万一不良、不足がありましたら、お買い求めの販売店か、当社「ユーザー相談室」までご連絡ください。
●小さな部品の形やサイズを間違えないようにする。図を参考にして確認しながら組立てる。
●TPビスを締めるときは・・・
締めこみが固くても部品が固定されるまで締めてください。
ただし、部品が変形するまで締めるとビスがきかなくなります。

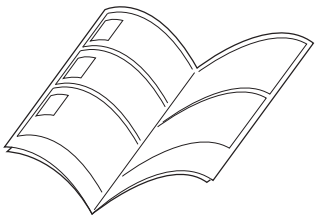

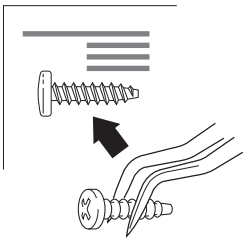

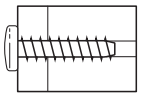

Correct
Richtig
Bon
Correcto

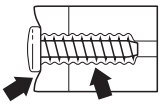

Wrong
Falsch
Mauvais
Mal

Before assembling, please read the following carefully:

●First, read this instruction manual and familiarise yourself with the model's construction.
●Check the kit contents. Should any parts be missing, contact the retail shop from where the model was purchased.
●Compare nuts, bolts, screws, etc to the "Actual Size" drawings on each page before fitting to ensure that you are installing the correct parts.
●Tighten Self tapping (TP) screws into parts until you have a secure attachment. However, be careful not to overly tighten TP screws as the threads may be damaged.

Lesen Sie folgendes vor dem Zusammenbau aufmerksam durch:

●Lesen Sie zuerst die Bauanleitung ganz durch und verstehen Sie den Aufbau Ihres Modelles.
●Überprüfen Sie den Verpackungsinhalt.
Sollten Teile fehlen, wenden Sie sich direkt an Ihren Fachhändler oder an den Kyosho-Vertreiber in Ihrem Land.
●Verwechseln Sie Schrauben sowie kleine Bauteile nicht! Vergleichen Sie sie vor dem Einbau mit den Darstellungen in Originalgröße in den Baustufen.
●Beachten Sie beim Festziehen einer Treibschraube folgendes:
Schrauben Sie solange, bis das anzubringende Teil sicher und fest sitzt. Achten Sie jedoch darauf, daß Sie den Gewindegang im Material nicht überdrehen!

Avant l'assemblage, veuillez lire les points suivants attentivement:

●Lisez d'abord complètement cette notice; ainsi vous aurez un aperçu du déroulement et pourrez mieux vous orienter.
●Vérifiez ensuite le contenu du kit.
Si jamais il y a des pièces manquantes, adressez-vous directement à votre magazin spécialisé ou au distributeur Kyosho dans votre pays.
●Ne confondez pas les vis et les petites pièces! Vérifiez-les à l'aide des illustrations dans chaque plage de montage, puis assemblez les.
●Lorsque vous serrez une vis autotaraudeuse:
Serrez jusqu'à ce que la pièce à monter soit bien installée. Pourtant, veillez à ne pas trop la serrer puisque vous risquez d'abîmer le filet dans la pièce.

Antes de comenzar el montaje, lea atentamente lo siguiente:

●Lea, en primer lugar, este manual para obtener una idea general.
●Compruebe la conformidad de todas las piezas.
Si faltara alguna pieza, contacte con la tienda donde lo adquirió.
No se admitirán reclamaciones en modelos en proceso de montaje.
●Antes de colocar las piezas y tornillos, asegurese mirando la tabla en cada paso.
●A la hora de apretar Tornillos Autorroscantes(TP):
Apriételos firmemente en la pieza donde corresponda.
No intente apretarlos demasiado, ya que podrían deformar la pieza.

組立て前の注意（2） / BEFORE YOU BEGIN(2)
BEVOR SIE BEGINNEN(2) / AVANT DE COMMENCER(2) / ANTES DE EMPEZAR(2)

2 キットには、形や長さが違うビスや小物部品が多く入っています。説明書には原寸図がありますので確認してから組立ててください。

This kit contains screws and hardware in different metric sizes and shapes. Before using them, check the screws on the true-to-scale diagrams on the left side in each assembly step.

Dieses Kit enthält Schrauben und Teile in unterschiedlichen metrischen Größen und Formen. Vor der Montage sollten diese während jedes Bauschritts mit den maßstabsgetreuen Schaubildern auf der linken Seite verglichen werden.

Ce kit contient des vis et des pièces de différentes tailles et formes. Avant de les utiliser, vérifiez les vis sur les dessins à échelle réelle à gauche de chaque étape de montage.

Este juego contiene tornillos y hardware en differente tamano metrico y formas. Antes de utilizarlos, verifique los tornillos en el verdadero escalar esquemas en el lado izquierdo en cada paso de la asemblea.

●ビスの種類 / SCREWS
Schrauben / VIS / TORNILLOS

ビス
Screw
LK Schraube
Vis
Tornillo

TPビス
Self-tapping (TP) Screw
LK Treibschr
Vis TP
Tornillo TP

キャップビス
Cap Screw
Inbusschraube
Vis
Tornillo allen

TPサラビス
TP F/H Screw
SK Treibschraube
Vis TP F/H
Tornillo TP F/H

サラビス
Flat Head (F/H) Screw
SK Schraube
Vis F/H
Tornillo F/H

セットビス
Set Screw
Gewindestift
Vis BTR
Prisionero

●小物部品のサイズ例 / OTHER HARDWARE
Andere Teile / AUTRES / OTROS ACCESORIOS

3x12mm ビス
Screw
LK Schraube
Vis 3x12mm
Tornillo 3x12mm

3mm
12mm

3x12mm サラビス
F/H Screw
SK Schraube
Vis F/H 3x12mm
Tornillo 3x12mm F/H

3mm
12mm

3mm ワッシャー・ナット
Washer・Nut
Scheibe・Mutter
Rondelle・Ecrou
Arandela・Tuerca

3mm

5x10mm メタル・ベアリング
Metal Bushing・Ball Bearing
Lager・Kugellager
Bague Métal・Roulements à billes
Casquillo Metálico・Rodamiento

5mm
10mm

E4 Eリング
E-ring
E-Ring E4
Clips 4mm
Clip E4

4mm

5.8mm ピロボール
Pillow Ball
Kugelschraube
Rotule 5.8mm
Rótula 5.8mm

5.8mm

3 説明書の見かた
How to read the instruction manual:
So funktioniert die Bauanleitung:
Comment lire le instruction:
Cómo leer el manual de instrucciones:

（説明例 Example）
（Exemple Beispiel Ejemplo）

A: この項目で組立てるおおよその場所。
B: 小物部品の名前、原寸図、使用数。
C: キット内の部品は、ビス類を除いてキーNo.が付けられています。スペアパーツを購入する時はキーNo.を参照してください。
D: 説明書内では多くのマークが使用されています。マークに注意して組立てを進めてください。マークの説明は、各ページの下にあります。

A: Gives the name of the part being made and the serial number of steps for assembling.
B: Details the key-number of parts, actual-size drawings and quantity of parts to use.
C: All parts, except screws, are identified by key Numbers. When purchasing spare parts, identify the key number of the part required and cross reference this to the Spare Parts page, which shows the purchasable spare parts and the key numbers contained within.
D: This instruction manual uses several symbols. Pay careful attention to them during construction. Details are given at the bottom of each page.

1 フロントサスペンション / Front Suspension / Vordere Aufhängung
Suspension avant / Suspensión Delantera

④5 x 10mm メタル
Metal Bushing
Lager
Bague Métal 5x10mm
Casquillo Metálico 5x10mm
4

⑤キングピン
King Pin
Achsschenkelbolzen
Vis à fusée
King Pin
4

A B C C D

A: Die Nummer der Baustufe sowie das zu bauende Teil werden angegeben.
B: Teilenummer, Teilename, Darstellung in Originalgröße und Anzahl.
C: Die Teilenummer stellt den Bezug zu unserer Bestellnummer her. Am Ende der Bauanleitung finden Sie eine Ersatzteilliste, die zu der Teilenummer die entsprechende Bestellnummer liefert.
D: Diese Bauanleitung verwendet verschiedene Piktogramme, deren Bedeutungen unten auf jeder Seite erklärt werden.

A: Numéro de la plage de montage et le nom de la pièce à assembler.
B: Numéro de référence de la pièce, nom, illust-ration en grandeur réelle et quantité utilisée.
C: Toutes les pièces, exceptées les vis, sont identifiées par un numéro de référence. Pour l'achat de pièces de rechange, trouvez ce numéro dans la liste pour pièces de rechange à la fin de cette notice. Toute à la gauche de cette même liste, vous trouverez ainsi le numéro de commande correspondant.
D: Cette notice utilise des icônes dans les plages de montage. Référez-vous au bas de chaque page pour savoir leur signification.

A: Indica el número del Paso y la Parte a ser montada.
B: Número, Nombre de la Pieza, Dibujo a escala real, Cantidad utilizada.
C: Todas las piezas, excepto los tornillos vienen identificadas por un número. Para comprarlas por separado, mire el número en la lista de piezas y apunte la referencia de la columna izquierda.
D: Este manual de instrucciones utiliza diversos símbolos. Téngalos en cuenta durante el montaje.

組立て前の注意（3） / BEFORE YOU BEGIN(3)
BEVOR SIE BEGINNEN(3) / AVANT DE COMMENCER(3) / ANTES DE EMPEZAR(3)

4 説明書に使われているマーク

Symbols used throughout the instruction manual, comprise:

Erklaerung zu den Symbolen in dieser Anleitung
Liste des symboles à respecter lors du montage:
Pictogramas utilizados en este manual de instrucciones

注意して組立てる所。
Pay close attention here!
Vorsicht! Wichtiger Hinweis!
Attention! Avis important!
Preste atención.

左右同じように組立てる。
Assemble left and right sides the same way.
Bauen Sie eine linke und eine rechte Seite.
Assemblez le côté gauche comme le côté droit.
Realice el montaje de igual forma en ambos lados.

可動するように組立てる。
Ensure smooth, non-binding movement when assembling.
Das Teil muß sich leicht bewegen lassen.
La pièce doit pouvoir pivoter autour de la vis.
Asegúrese que la pieza se mueve suavemente.

瞬間接着剤で接着する。
Apply instant glue (CA glue, super glue).
Verwenden Sie Sekundenkleber.
Collez avec de la colle cyanoacrylate.
Aplique pegamento cianocrilato

仮止め。
Temporarily tighten.
Vorläufig festziehen.
Vissez temporairement.
Apriete de manera provisional.

番号の順に組立てる。
Assemble in the specified order.
In der angegebenen Reihenfolge zusammenbauen.
Assemblez dans l'ordre indiqué.
Realice el montaje en el orden indicado.

グリスを塗る。
Apply grease.
Fetten.
Graissez.
Aplicar grasa.

ネジロック剤を塗る。
Apply threadlocker (screw cement).
Verwenden Sie Schraubensicherungslack.
Appliquer du frein filet.
Aplique líquido fijatornillos.

２セット組立てる（例）。
Assemble as many times as specified.
Sooft wie angegeben zusammenbauen.
Assemblez aussi souvent qu'indiqué.
Repita las veces señaladas.

別購入品。
Must be purchased separately!
Das Teil ist nicht im Bausatz enthalten!
Doit être acheté séparément!
Debe comprarse por separado.

をカットする。
Cut off shaded portion.
Schneiden Sie die schraffierten Flächen heraus.
Coupez la partie grisée.
Corte la zona oscurecida.

原寸図。
True-to-scale diagram.
Maßstabsgetreue Darstellung.
Illustration à l'échelle.
Dibujo a tamaño real.

2mmの穴をあける（例）。
Drill holes with the specified diameter.
Bohren Sie Löcher im angegebenen Ø.
Percez des trous dans le Ø indiqué.
Perfore agujeros con la medida indicada.

1 デフギヤ / Differential / Gear Differential / Différentiel / Diferencial

⑧ (フロント／リヤ用)
(For front and rear)
(vorn & hinten)
(Pour l'avant et l'arrière)
(Delantero y Trasero)

x2 フロント／リヤ用
For front and rear
vorn & hinten
Pour l'avant et l'arrière
Delantero y Trasero

x1 センター用
For center
Mitte
Pour le centre
Central

4 x 4mm セットビス
Set Screw
Gewindestift
Vis BTR 4x4mm
Prisionero 4x4mm
3

⑥ 6mm Oリング
O-ring
O-Ring
Joint thorique
Junta Tórica
3

⑤ 8 x 16 x 5mm ベアリング
Ball Bearing
Kugellager
Roulements à billes
Rodamiento
3

⑪ 4 x 10mm シム
Shim
Unterlegscheibe
Rondelle de callage
Arandela
12

④ 2.5 x 12.8mm シャフト
Shaft
Welle
Axe 2.5x12.8mm
Eje 2.5x12.8mm
3

► 平らな面
Flat surface
abgeflachte Seite
Méplat
Superficie plana

⑦ (センター用)
(For center)
(Mitte)
(Pour le centre)
(Central)

4x4mm

2 デフギヤ / Differential / Gear Differential / Différentiel / Diferencial

x2 フロント／リヤ用
For front and rear
vorn & hinten
Pour l'avant et l'arrière
Delantero y Trasero

x1 センター用
For center
Mitte
Pour le centre
Central

フロント用／センター用 Front / Center Vorne / Mitte Avant / Pour le centre Delanteros / Central	#5000
リヤ用 Rear Hinten Arrière Trasreos	#5000

⑧ (フロント／リヤ用)
(For front and rear)
(vorn & hinten)
(Pour l'avant et l'arrière)
(Delantero y Trasero)

⑦ (センター用)
(For center)
(Mitte)
(Pour le centre)
(Central)

X デフオイル
Oil for Differential
Differential-Oel
Huile de différentiel
Aceite diferenciales

(フロント／リヤ用)
(For front and rear)
(vorn & hinten)
(Pour l'avant et l'arrière)
(Delantero y Trasero)

3x12mm

3x12mm

(センター用)
(For center)
(Mitte)
(Pour le centre)
(Central)

3 x 12mm サラビス
F/H Screw
SK Schraube
Vis F/H 3x12mm
Tornillo 3x12mm F/H
12

⑤ 8 x 16 x 5mm ベアリング
Ball Bearing
Kugellager
Roulements à billes
Rodamiento
3

④ 2.5 x 12.8mm シャフト
Shaft
Welle
Axe 2.5x12.8mm
Eje 2.5x12.8mm
3

⑥ 6mm Oリング
O-ring
O-Ring
Joint thorique
Junta Tórica
3

x2 ２セット組立てる(例)。
Assemble as many times as specified.
Sooft wie angegeben zusammenbauen.
Assemblez aussi souvent qu'indiqué.
Repita las veces señaladas.

番号の順に組立てる。
Assemble in the specified order.
In der angegebenen Reihenfolge zusammenbauen.
Assemblez dans l'ordre indiqué.
Realice el montaje en el orden indicado.

X 別購入品。
Must be purchased separately!
Das Teil ist nicht im Bausatz enthalten!
Doit être acheté séparément!
Debe comprarse por separado.

グリスを塗る。
Apply grease.
Fetten.
Graissez.
Aplicar grasa.

3 リヤギヤボックス / Rear Gearbox / Hintere Getriebegehäuse
Carter de différentiel arrière / Caja de transmisión Trasera

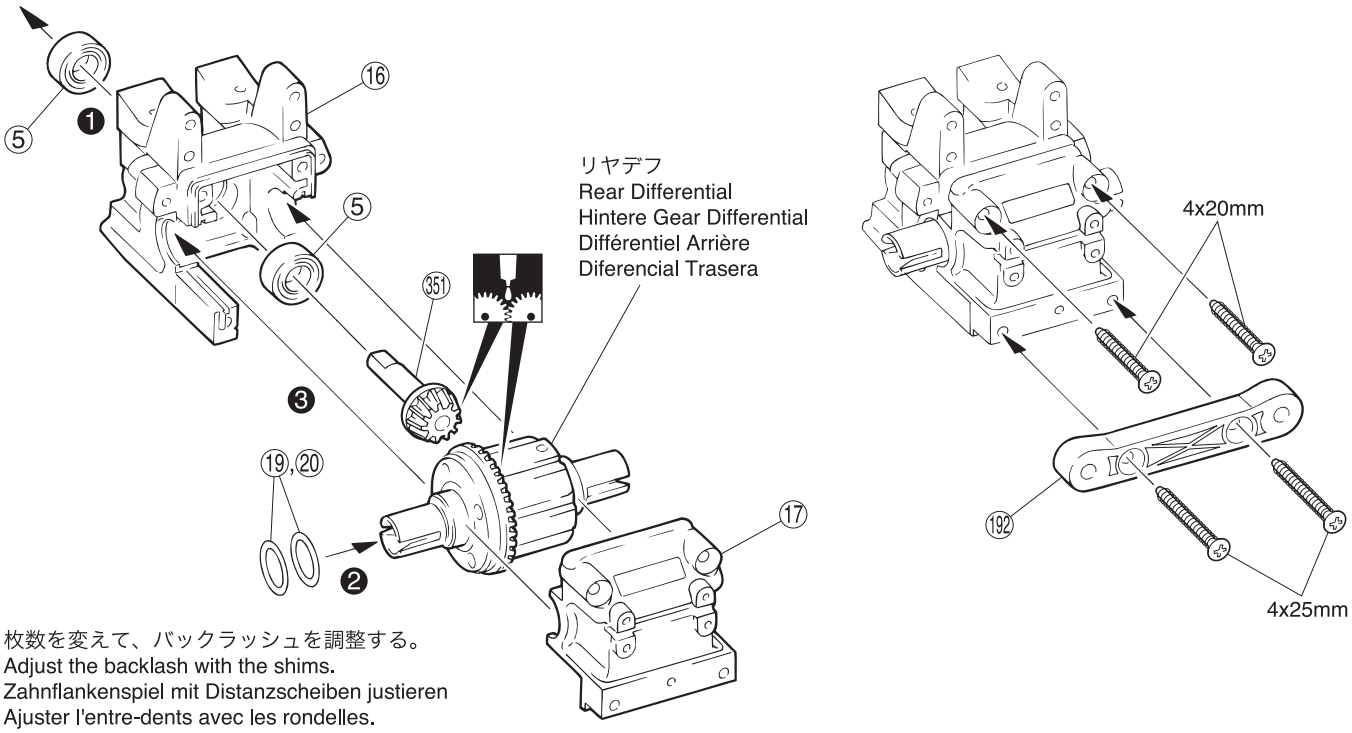
⑤
❶
⑯
⑤
⑤
⑤

5 シャシー / Chassis
Das Chassis / Chassis / Chasis

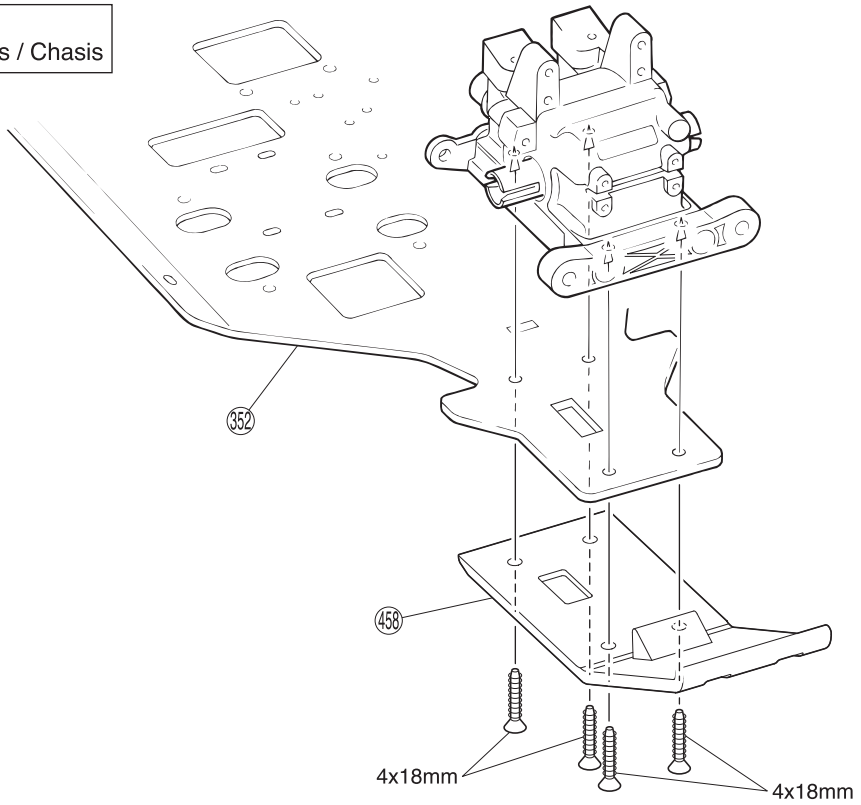

4 x 18mm TPサラビス
TP F/H Screw
SK Treibschraube
Vis TP F/H 4x18mm
Tornillo 4x18mm TP F/H
---------- 4

6 フロントギヤボックス / Front Gearbox / Vorderes Getriebegehäuse
Carter de différentiel avant / Caja de transmisión Delantera

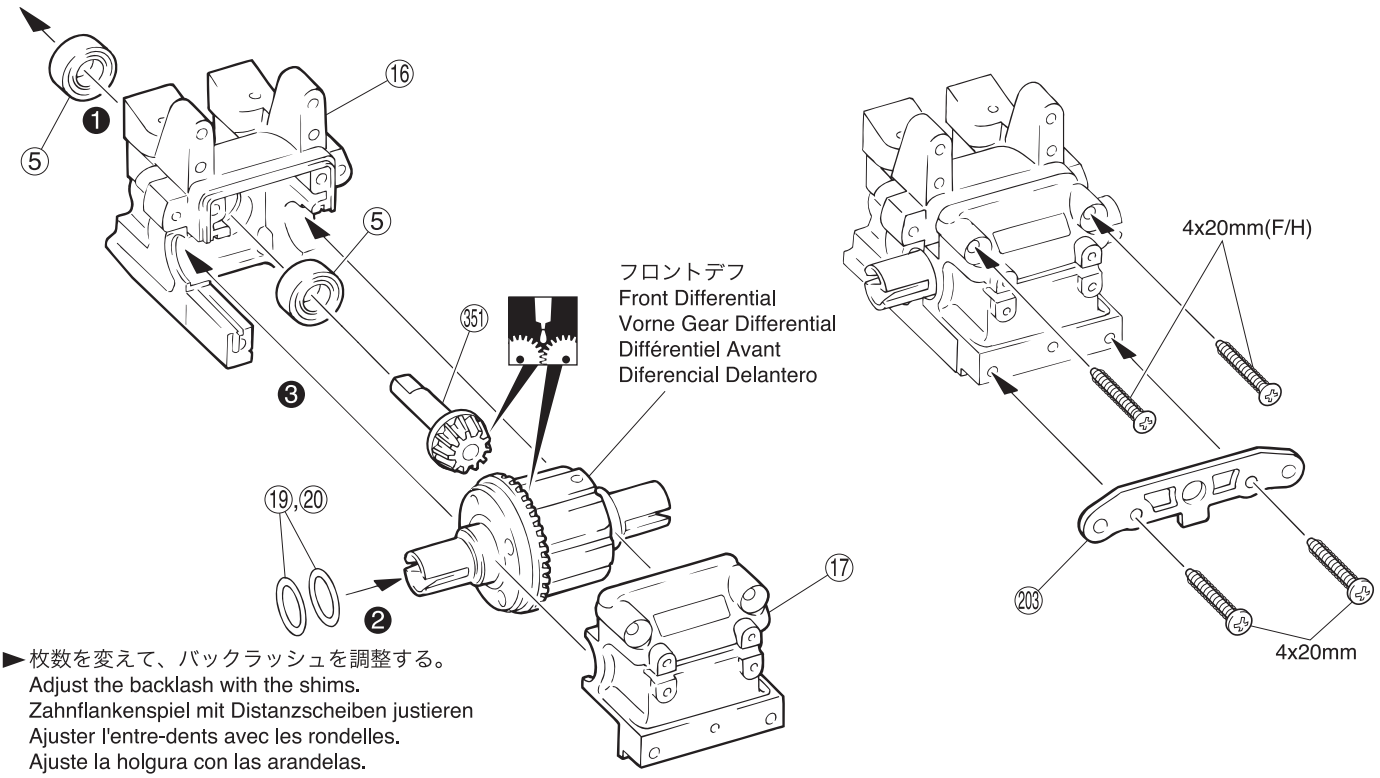

►枚数を変えて、バックラッシュを調整する。
Adjust the backlash with the shims.
Zahnflankenspiel mit Distanzscheiben justieren
Ajuster l'entre-dents avec les rondelles.
Ajuste la holgura con las arandelas.

4 x 20mm TPサラビス
TP F/H Screw
SK Treibschraube
Vis TP F/H 4x20mm
Tornillo 4x20mm TP F/H
---------- 2

4 x 20mm TPビス
TP Screw
LK Treibschr
Vis TP 4x20mm
Tornillo 4x20mm TP
-------- 2

⑤ 8 x 16 x 5mm ベアリング
Ball Bearing
Kugellager
Roulements à billes
Rodamiento
---------- 2

⑲ 13 x 16 x 0.15mm シム (厚 Thick)
⑳ 13 x 16 x 0.3mm シム (薄 Thin)
Shim
Unterlegscheibe
Rondelle de callage
Arandela

番号の順に組立てる。
Assemble in the specified order.
In der angegebenen Reihenfolge zusammenbauen.
Assemblez dans l'ordre indiqué.
Realice el montaje en el orden indicado.

グリスを塗る。
Apply grease.
Fetten.
Graissez.
Aplicar grasa.

7 フロントギヤボックス / Front Gearbox / Vorderes Getriebegehäuse
Carter de différentiel avant / Caja de transmisión Delantera

►平らな面にセットビスを固定する。
Firmly tighten the set screws onto the flat spots.
Ziehen Sie die Gewindestifte auf die ab-geflachten Flächen fest.
Vissez les vis type BTR sur les méplats.
Apriete los prisioneros firmemente en las partes planas del eje.

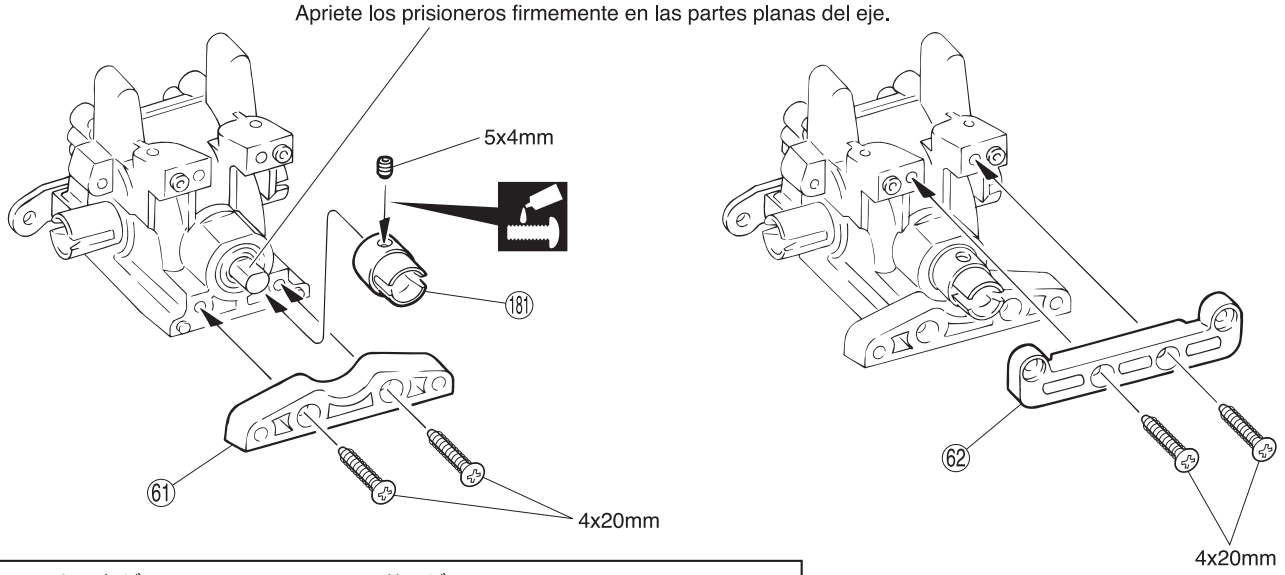

5 x 4mm セットビス Set Screw Gewindestift Vis BTR 5x4mm Prisionero 5x4mm 1	4 x 20mm TPサラビス TP F/H Screw SK Treibschraube Vis TP F/H 4x20mm Tornillo 4x20mm TP F/H 4	181 ジョイントカップ (L) Joint Cup (L) Getriebeausgang (L) Noix de cardan (Longue) Vaso Salida Palier (L) 1

8 シャシー / Chassis
Das Chassis / Chassis / Chasis

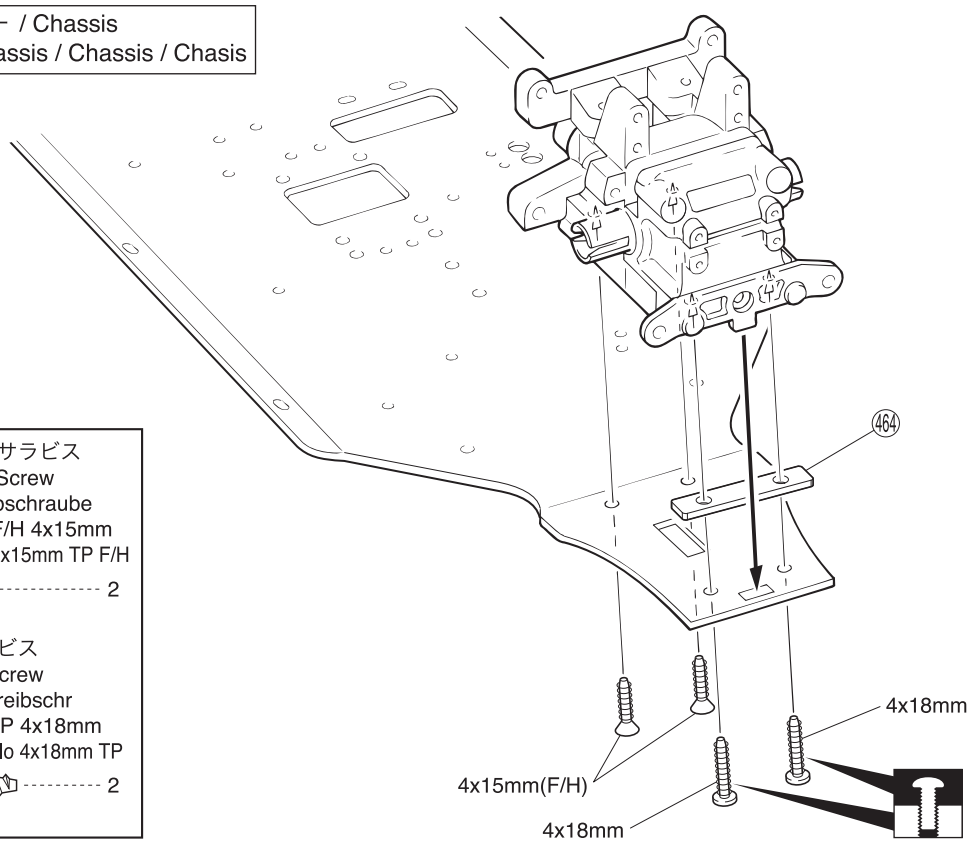

4 x 15mm TPサラビス
TP F/H Screw
SK Treibschraube
Vis TP F/H 4x15mm
Tornillo 4x15mm TP F/H
2

4 x 18mm TPビス
TP Screw
LK Treibschr
Vis TP 4x18mm
Tornillo 4x18mm TP
2

ネジロック剤を塗る。
Apply threadlocker (screw cement).
Verwenden Sie Schraubensicherungslack.
Appliquer du frein filet.
Aplique líquido fijatornillos.

仮止め。
Temporarily tighten.
Vorläufig festziehen.
Vissez temporairement.
Apriete de manera provisional.

9 センターギヤボックス / Center Gearbox / Die mittlere Getriebegehäuse
Carter de différentiel central / Caja central

4 x 8mm ボタンヘックスビス
Button Hex Screw
Inbus-Halbrundschraube
Vis BTR à tête ronde
Button hex tornillo
1

4 x 8mm サラヘックスビス
F/H Hex Screw
Inbus-Senkkopfschraube
Vis BTR à tête fraisée
F/H hex tornillo
1

3 x 8mm フランジ付キャップビス
Flanged Cap Screw
Stopp inbusschraube
Vis épaulé
Tornillo allen
1

4 x 10mm フランジ付キャップビス
Flanged Cap Screw
Stopp inbusschraube
Vis épaulé
Tornillo allen
1

3 x 10mm TPビス
TP Screw
LK Treibschr
Vis TP 3x10mm
Tornillo 3x10mm TP
2

3 x 8mm TPサラビス
TP F/H Screw
SK Treibschraube
Vis TP F/H 3x8mm
Tornillo 3x8mm TP F/H
1

3 x 10mm ビス
Screw
LK Schraube
Vis 3x10mm
Tornillo 3x10mm
2

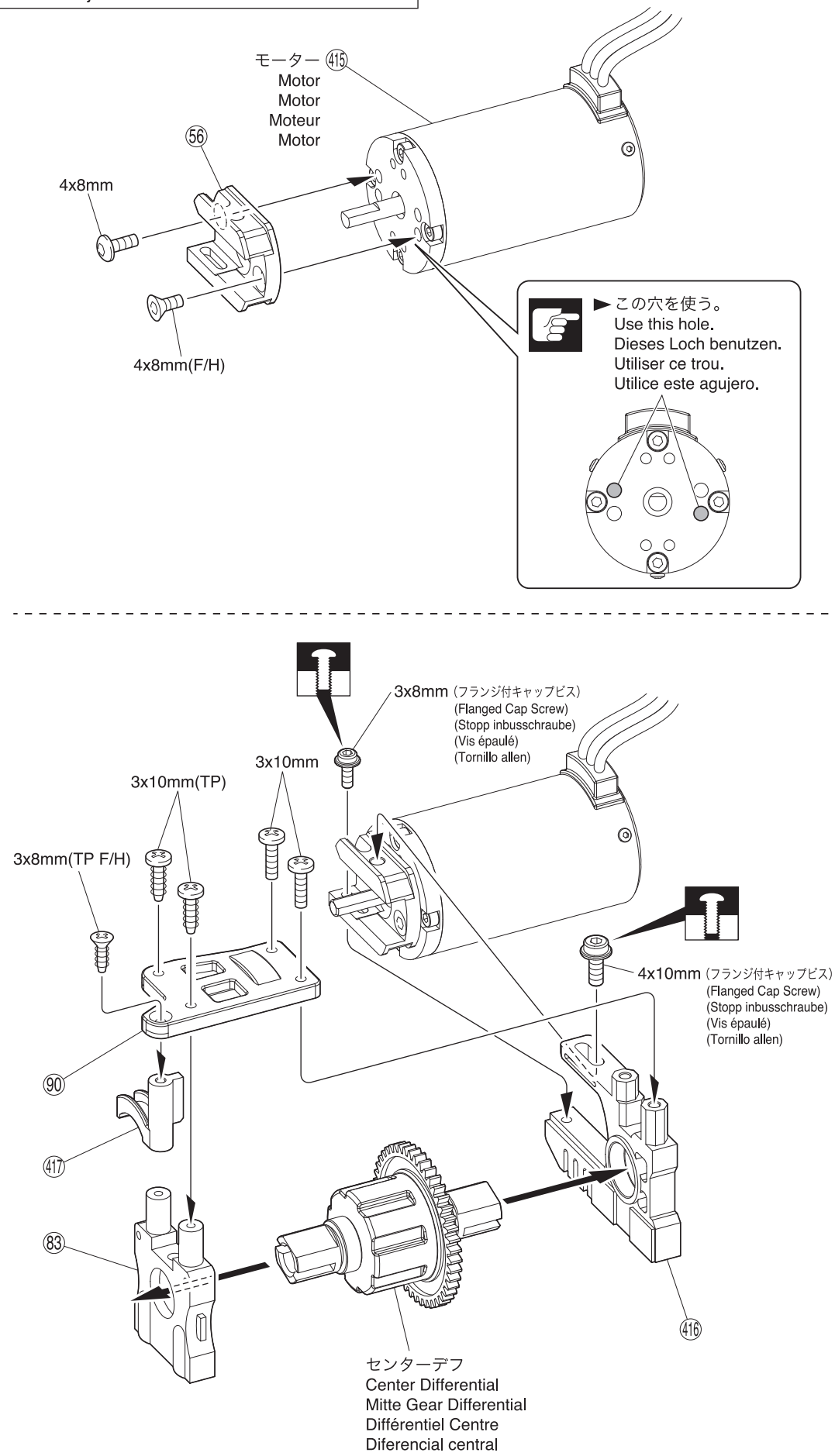

注意して組立てる所。
Pay close attention here!
Vorsicht! Wichtiger Hinweis!
Attention! Avis important!
Preste atención.

仮止め。
Temporarily tighten.
Vorläufig festziehen.
Vissez temporairement.
Apriete de manera provisional.

10 ピニオンギヤ / Pinion Gear / Motorritzel Pignons / Engranajes

4 x 4mm セットビス
Set Screw
Gewindestift
Vis BTR 4x4mm
Prisionero 4x4mm
1

►平らな面にセットビスを固定する。
Firmly tighten the set screws onto the flat spots.
Ziehen Sie die Gewindestifte auf die ab-geflachten Flächen fest.
Vissez les vis type BTR sur les méplats.
Apriete los prisioneros firmemente en las partes planas del eje.

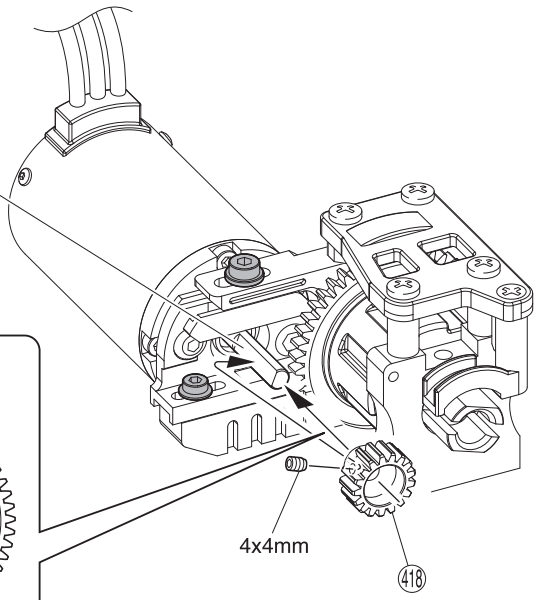

►紙一枚分のすき間を使って2本のビスを固定する。
Allow gap of one sheet of paper and screw in the two screws.
Unter Einhalten des Spaltmaßes eines Blattes Papier die beiden Schrauben hineindrehen.
Laisser l'espace d'une feuille de papier et serrez les 2 vis.
Permita el espacio de una hoja de papel y atornille los dos tornillos.

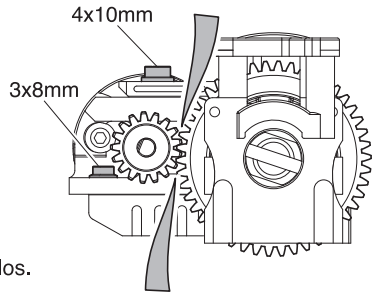

11 センターギヤボックス / Center Gearbox / Die mittlere Getriebegehäuse Carter de différentiel central / Caja central

4 x 15mm TPサラビス
TP F/H Screw
SK Treibschraube
Vis TP F/H 4x15mm
Tornillo 4x15mm TP F/H
2

4mm ナイロンナット
Nylon Nut
Kunststoffmutter
Ecrou nylon
Tuerca Nylon
2

4 x 12mm サラビス
F/H Screw
SK Schraube
Vis F/H 4x12mm
Tornillo 4x12mm F/H
2

3 x 8mm TPサラビス
TP F/H Screw
SK Treibschraube
Vis TP F/H 3x8mm
Tornillo 3x8mm TP F/H
1

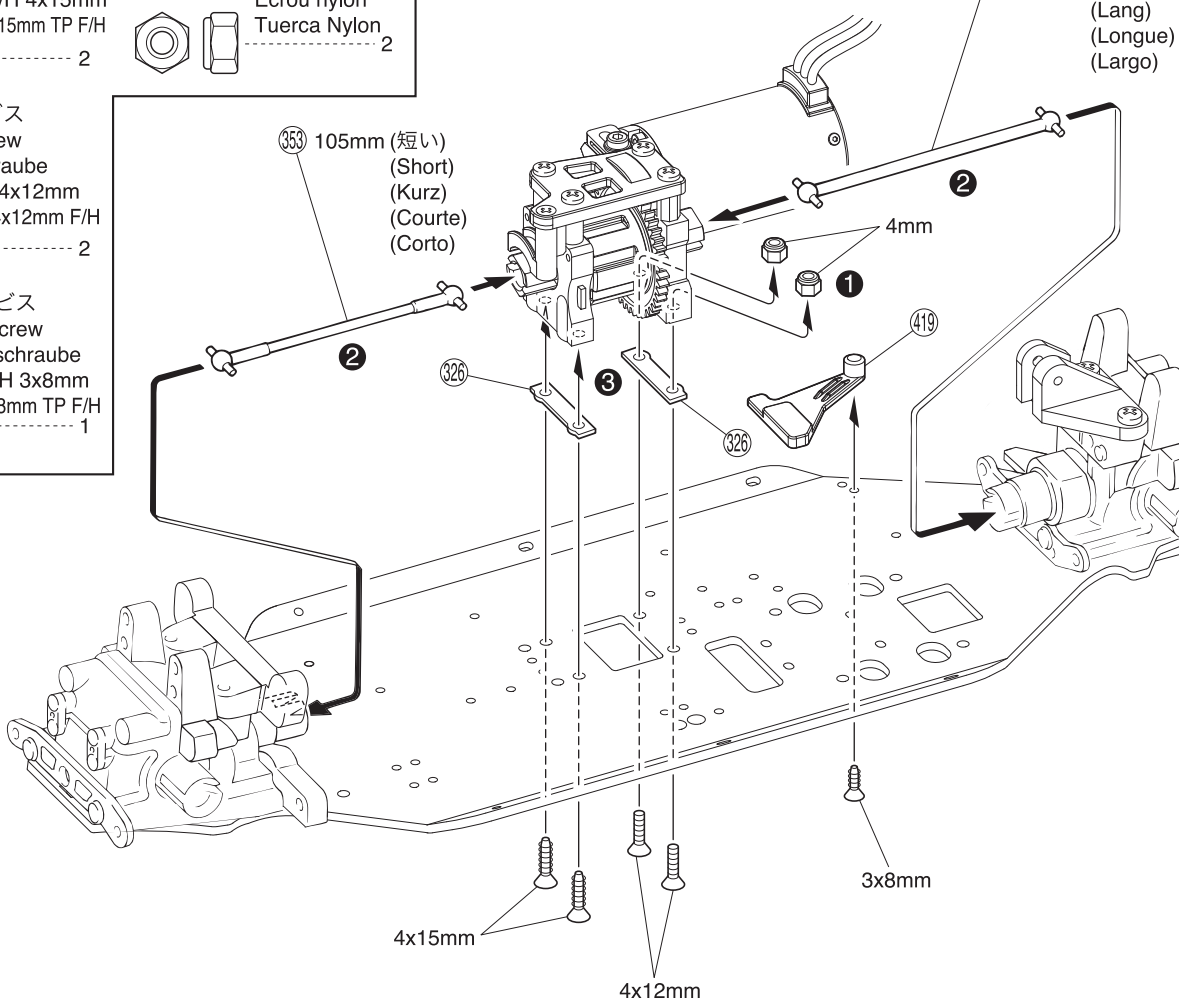

注意して組立てる所。
Pay close attention here!
Vorsicht! Wichtiger Hinweis!
Attention! Avis important!
Preste atención.

番号の順に組立てる。
Assemble in the specified order.
In der angegebenen Reihenfolge zusammenbauen.
Assemblez dans l'ordre indiqué.
Realice el montaje en el orden indicado.

12 リヤダンパーステー / Rear Shock Stay / Hintere Dämpferbrücke
Support amortisseurs arrière / Soporte amortiguadores trasero

3 x 8mm TPビス
TP Screw
LK Treibschr
Vis TP 3x8mm
Tornillo 3x8mm TP
4

3 x 12mm TPビス
TP Screw
LK Treibschr
Vis TP 3x12mm
Tornillo 3x12mm TP
2

4 x 10mm TPビス
TP Screw
LK Treibschr
Vis TP 4x10mm
Tornillo 4x10mm TP
2

4 x 12mm TPビス
TP Screw
LK Treibschr
Vis TP 4x12mm
Tornillo 4x12mm TP
2

3 x 22mm キャップビス
Cap Screw
Inbusschraube
Vis
Tornillo allen
2

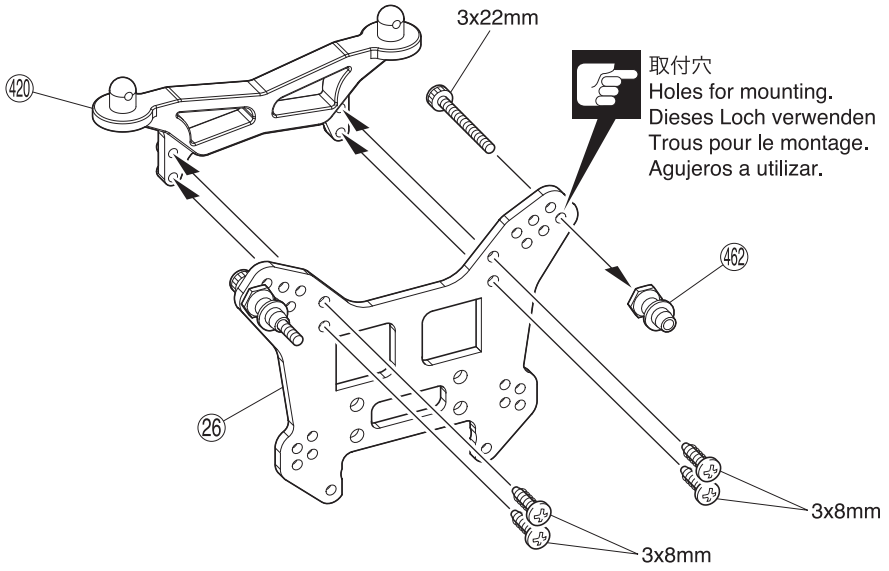

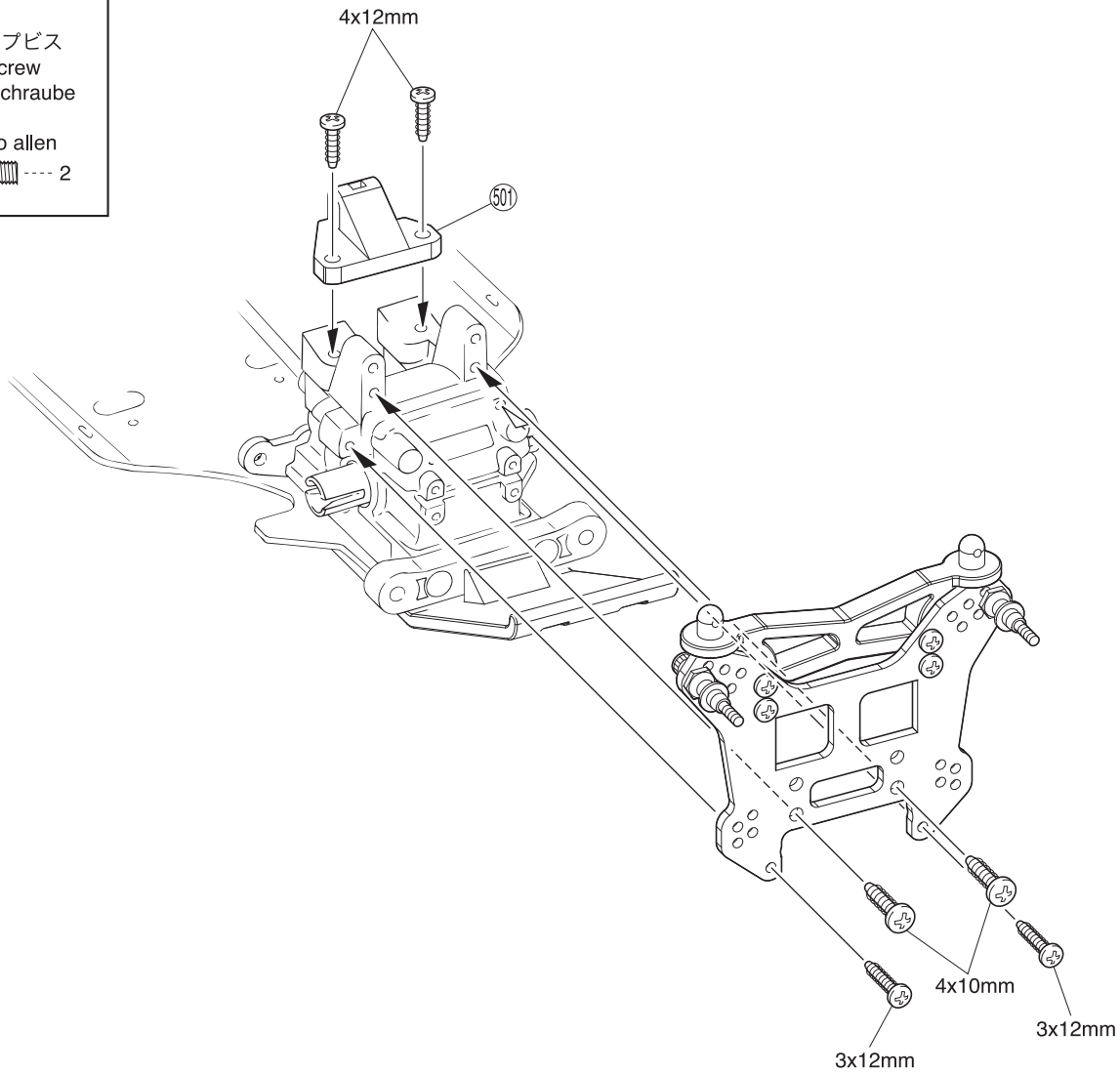

注意して組立てる所。
Pay close attention here!
Vorsicht! Wichtiger Hinweis!
Attention! Avis important!
Preste atención.

左右同じように組立てる。
Assemble left and right sides the same way.
Bauen Sie eine linke und eine rechte Seite.
Assemblez le côté gauche comme le côté droit.
Realice el montaje de igual forma en ambos lados.

13 リヤサスペンション / Rear Suspension / Hintere Aufhängung Suspension arrière / Suspensión Trasera

●左側用
For Left
Links
Gauche
Izquierda

►Lのマーク
Marked “L”
L links markiert
Marqué “L”
"L" derecha

●右側用
For Right
Rechts
Drolte
Derecho

►Rのマーク
Marked “R”
R links markiert
Marqué “R”
"R" derecha

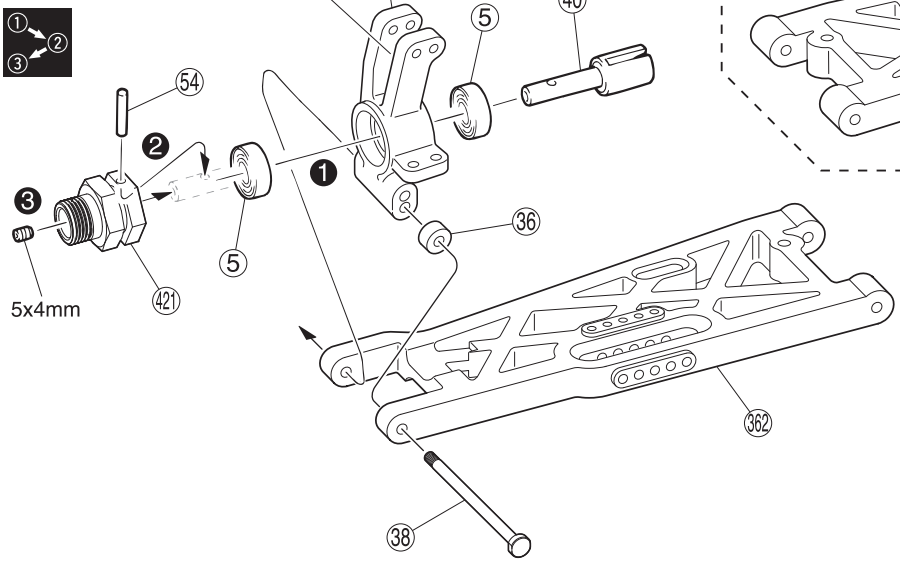

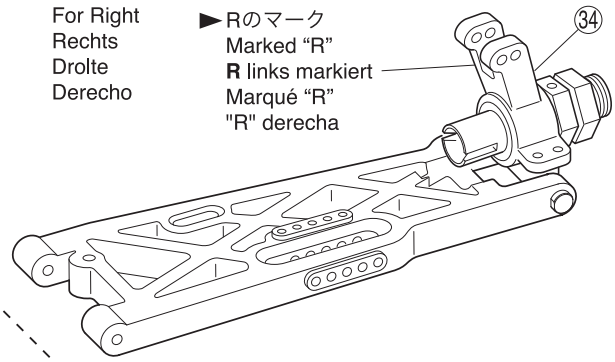

L/R

㊱ 3 x 8 x 5mm プラカラー
Plastic Collar
Kunststofflager
Palier plastique
Casquillo plástico
---------- 2

㊺ 8 x 16 x 5mm ベアリング
Ball Bearing
Kugellager
Roulements à billes
Rodamiento
---------- 4

㊳ サスシャフトスクリュー
Suspension Shaft Screw
Querlenkerstift mit Gewinde.
Vis d'axe de suspension
Tornillo del eje de suspensión
---------- 2

㊹ 2.6 x 17mm シャフト
Shaft
Welle
Axe 2.6x17mm
Eje 2.6x17mm
---------- 2

5 x 4mm セットビス
Set Screw
Gewindestift
Vis BTR 5x4mm
Prisionero 5x4mm
---------- 2

14 リヤサスペンション / Rear Suspension / Hintere Aufhängung Suspension arrière / Suspensión Trasera

0 10 20mm

x2

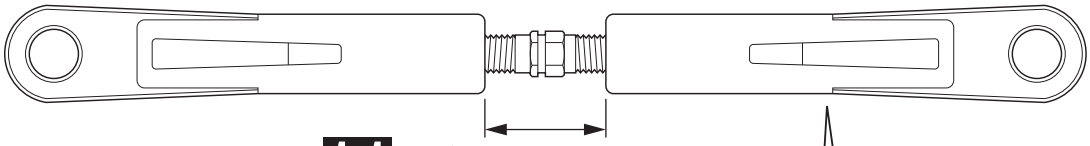

1:1

約16mm /
approx. 16mm / ca. 16mm /
environ 16mm / aprox. 16mm

㊸ 7.8mm ボールエンド (L)
Ball End (L) Kugelpfanne (L)
Chape (L) Rótula (L)
---------- 4

㉕ 5 x 38mm アジャストロッド
Adjust Rod Gestaenge
Biellette réglable Tirante ajustable
---------- 2

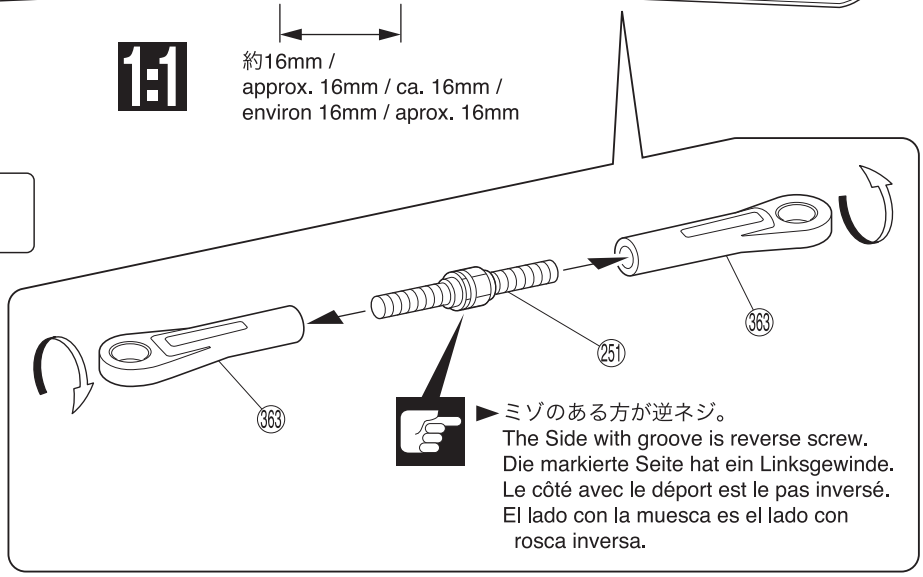

►ミゾのある方が逆ネジ。
The Side with groove is reverse screw.
Die markierte Seite hat ein Linksgewinde.
Le côté avec le déport est le pas inversé.
El lado con la muesca es el lado con rosca inversa.

L/R 左右同じように組立てる。
Assemble left and right sides the same way.
Bauen Sie eine linke und eine rechte Seite.
Assemblez le côté gauche comme le côté droit.
Realice el montaje de igual forma en ambos lados.

①②③ 番号の順に組立てる。
Assemble in the specified order.
In der angegebenen Reihenfolge zusammenbauen.
Assemblez dans l'ordre indiqué.
Realice el montaje en el orden indicado.

x2 2セット組立てる(例)。
Assemble as many times as specified.
Sooft wie angegeben zusammenbauen.
Assemblez aussi souvent qu'indiqué.
Repita las veces señaladas.

1:1 原寸図。
True-to-scale diagram.
Maßstabsgetreue Darstellung.
Illustration à l'échelle.
Dibujo a tamaño real.

注意して組立てる所。
Pay close attention here!
Vorsicht! Wichtiger Hinweis!
Attention! Avis important!
Preste atención.

15 リヤサスペンション / Rear Suspension / Hintere Aufhängung Suspension arrière / Suspensión Trasera

㊾ 4 x 78mm フランジシャフト
Flange Shaft
Flanschwelle
Axe épaulé
Eje con pestaña
2

3 x 3mm セットビス
Set Screw
Gewindestift
Vis BTR 3x3mm
Prisionero 3x3mm
2

㊿ 4 x 10 x 6mm ストッパー
Stopper
Stellring
Bague d'arrêt
Prisionero
2

3 x 10mm キャップビス
Cap Screw
Inbusschraube
Vis
Tornillo allen
2

㊺ 7.8mm 座付ボール
Flange Ball
Kugel m. Bund
Boule épaulée
Rótula biselada
2

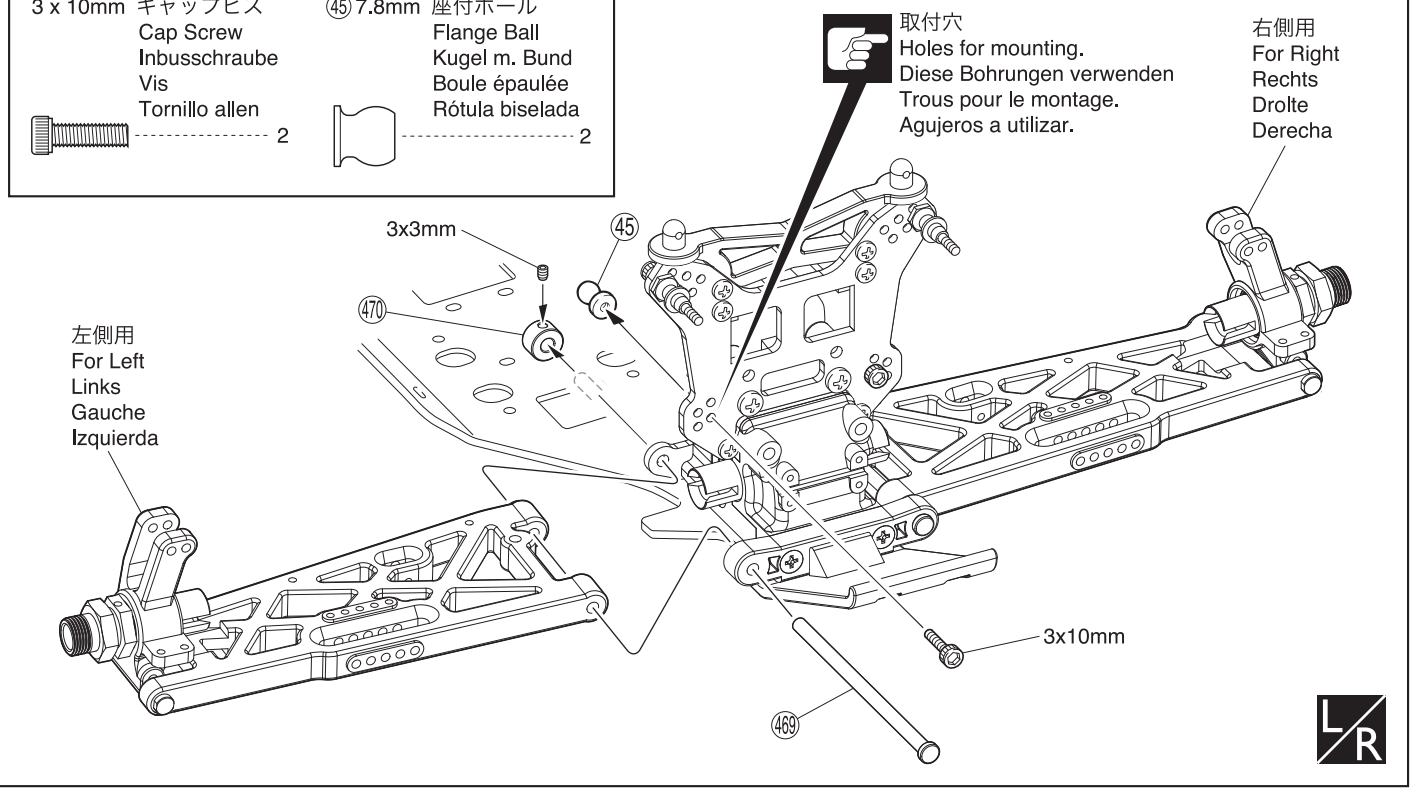

16 リヤサスペンション / Rear Suspension / Hintere Aufhängung Suspension arrière / Suspensión Trasera

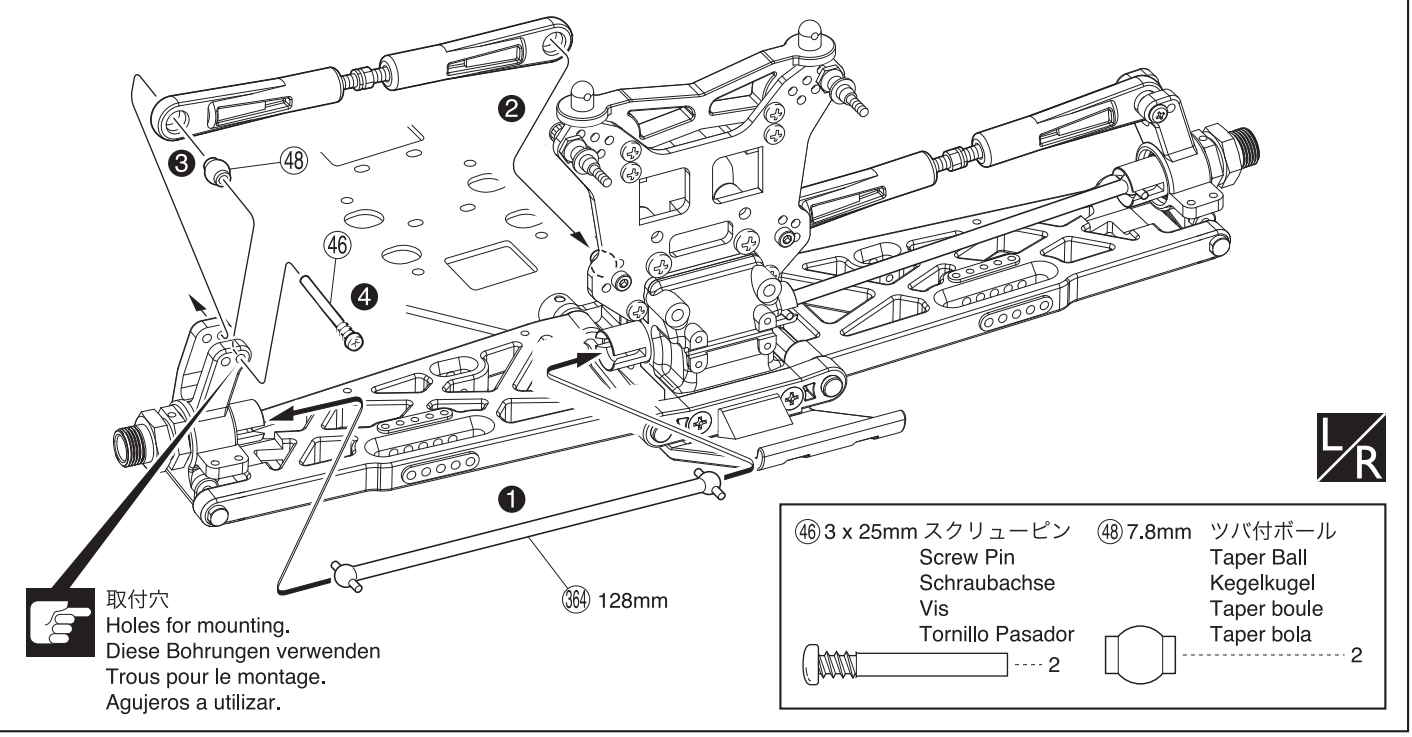

㊻ 3 x 25mm スクリューピン
Screw Pin
Schraubachse
Vis
Tornillo Pasador
2

㊽ 7.8mm ツバ付ボール
Taper Ball
Kegelkugel
Taper boule
Taper bola
2

番号の順に組立てる。
Assemble in the specified order.
In der angegebenen Reihenfolge zusammenbauen.
Assemblez dans l'ordre indiqué.
Realice el montaje en el orden indicado.

左右同じように組立てる。
Assemble left and right sides the same way.
Bauen Sie eine linke und eine rechte Seite.
Assemblez le côté gauche comme le côté droit.
Realice el montaje de igual forma en ambos lados.

注意して組立てる所。
Pay close attention here!
Vorsicht! Wichtiger Hinweis!
Attention! Avis important!
Preste atención.

17 リヤスタビライザー / Rear Stabilizer / Stabilisator, hinten
Barre anti-roulis arrière / Barra Estabilizadora Trasera

③ 5.8mm ボール
Ball Kugel
Rotule Rótula

2

189 スタビボール（黒）
Stabilizer Ball (Black)
Stabi-Kugel (Schwarz)
Rotule de B.A.R. (Noire)
Rótula (Negra)

2

3 x 10mm セットビス
Set Screw
Gewindestift
Vis BTR 3x10mm
Prisionero 3x10mm

2

3mm ナイロンナット
Nylon Nut
Kunststoffmutter
Ecrou nylon
Tuerca Nylon

2

188 5.8mm ボールエンド（M）
Ball End (M)
Kugelpfanne (M)
Chape (M)
Rótula (M)
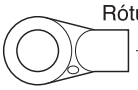
2

3 x 15mm ビス
Screw LK Schraube
Vis 3x15mm Tornillo 3x15mm

2

301 5.8mm ボールエンド（L）
Ball End (L)
Kugelpfanne (L)
Chape (L)
Rótula (L)
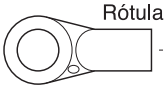
2

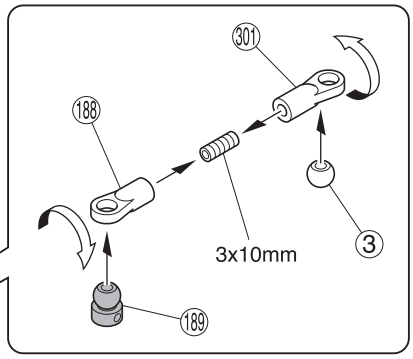

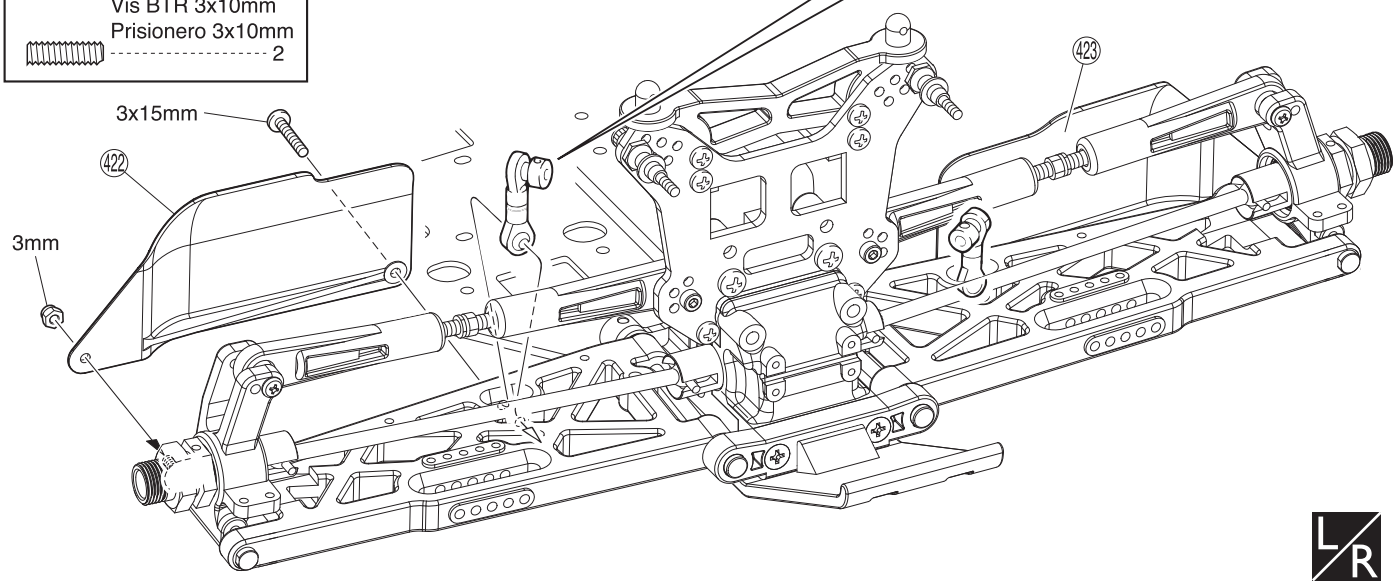

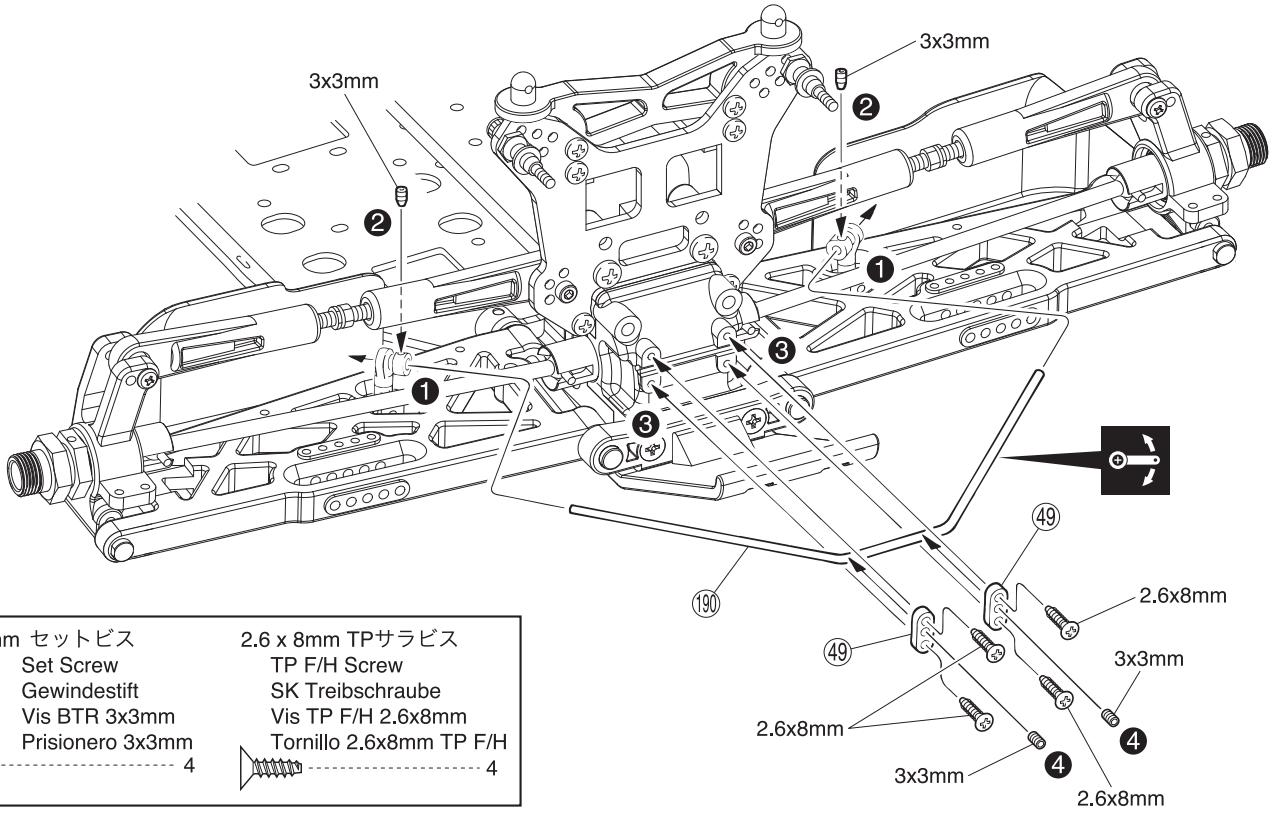

3 x 3mm セットビス
Set Screw
Gewindestift
Vis BTR 3x3mm
Prisionero 3x3mm

4

2.6 x 8mm TPサラビス
TP F/H Screw
SK Treibschraube
Vis TP F/H 2.6x8mm
Tornillo 2.6x8mm TP F/H

4

番号の順に組立てる。
Assemble in the specified order.
In der angegebenen Reihenfolge zusammenbauen.
Assemblez dans l'ordre indiqué.
Realice el montaje en el orden indicado.

左右同じように組立てる。
Assemble left and right sides the same way.
Bauen Sie eine linke und eine rechte Seite.
Assemblez le côté gauche comme le côté droit.
Realice el montaje de igual forma en ambos lados.

可動するように組立てる。
Ensure smooth, non-binding movement when assembling.
Das Teil muß sich leicht bewegen lassen.
La pièce doit pouvoir pivoter autour de la vis.
Asegúrese que la pieza se mueve suavemente.

18 シャシー / Chassis
Das Chassis / Chassis / Chasis

3 x 10mm TPサラビス
TP F/H Screw
SK Treibschraube
Vis TP F/H 3x10mm
Tornillo 3x10mm TP F/H ---------- 1

3 x 22mm キャップビス
Cap Screw
Inbusschraube
Vis
Tornillo allen ------ 1

3mm フランジ付ナット
Flanged Nut
Stoppmutter
Ecrou épaulé
Tuerca con collarín ---------- 1

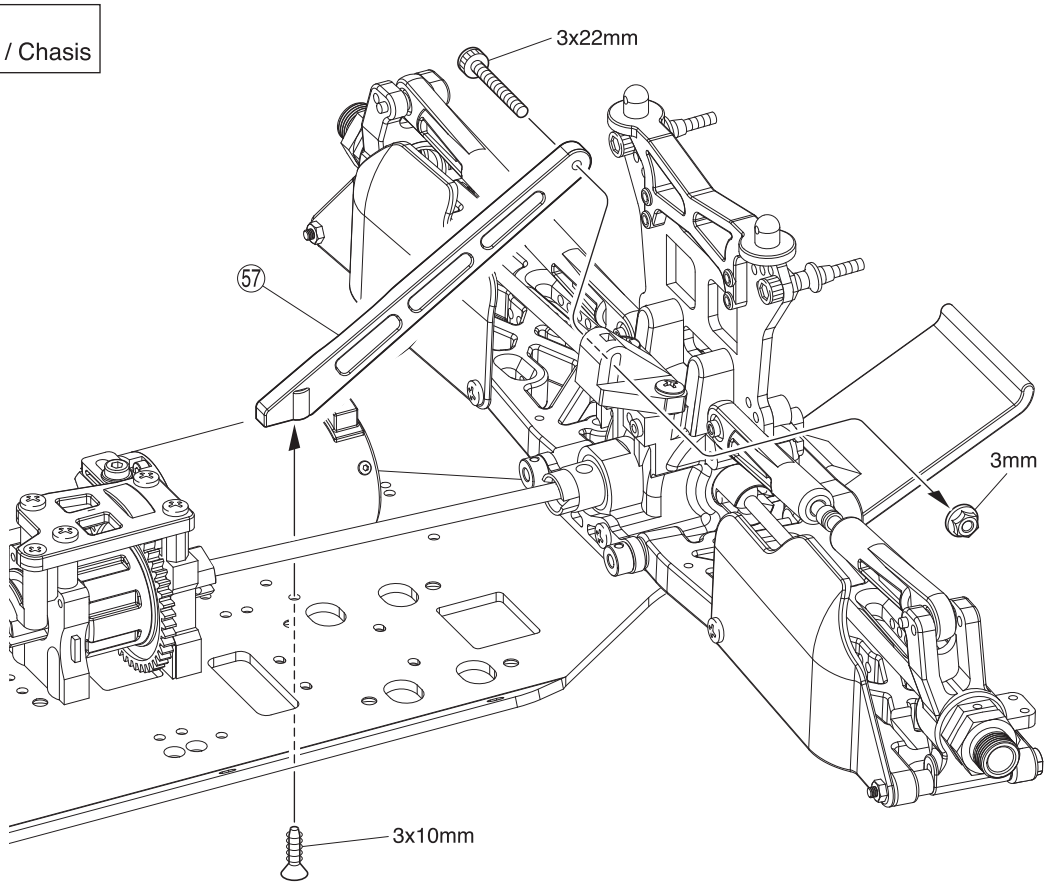

19 フロントダンパーステー / Front Shock Stay / Vordere Dämpferbrücke
Support amortisseurs avant / Soporte amortiguadores delantero

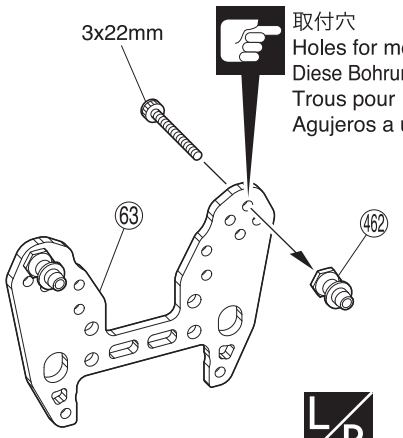

取付穴
Holes for mounting.
Diese Bohrungen verwenden
Trous pour le montage.
Agujeros a utilizar

L/R

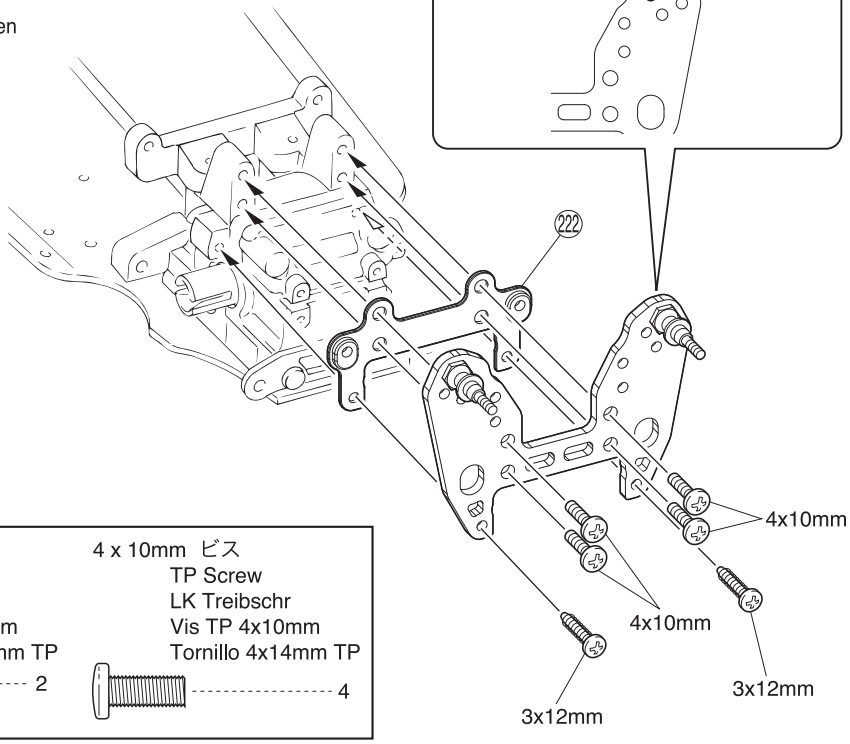

► この穴は使用できません。
These holes cannot be used.
Diese Bohrungen dürfen nicht verwendet werden.
Ne pas utiliser ces trous.
No utilizar estos agujeros.

3 x 22mm キャップビス
Cap Screw
Inbusschraube
Vis
Tornillo allen ------ 2

3 x 12mm TPビス
TP Screw
LK Treibschr
Vis TP 3x12mm
Tornillo 3x12mm TP ---------- 2

4 x 10mm ビス
TP Screw
LK Treibschr
Vis TP 4x10mm
Tornillo 4x14mm TP ---------- 4

L/R 左右同じように組立てる。
Assemble left and right sides the same way.
Bauen Sie eine linke und eine rechte Seite.
Assemblez le côté gauche comme le côté droit.
Realice el montaje de igual forma en ambos lados.

注意して組立てる所。
Pay close attention here!
Vorsicht! Wichtiger Hinweis!
Attention! Avis important!
Preste atención.

20 フロントサスペンション / Front Suspension / Vordere Aufhängung Suspension avant / Suspensión Delantera

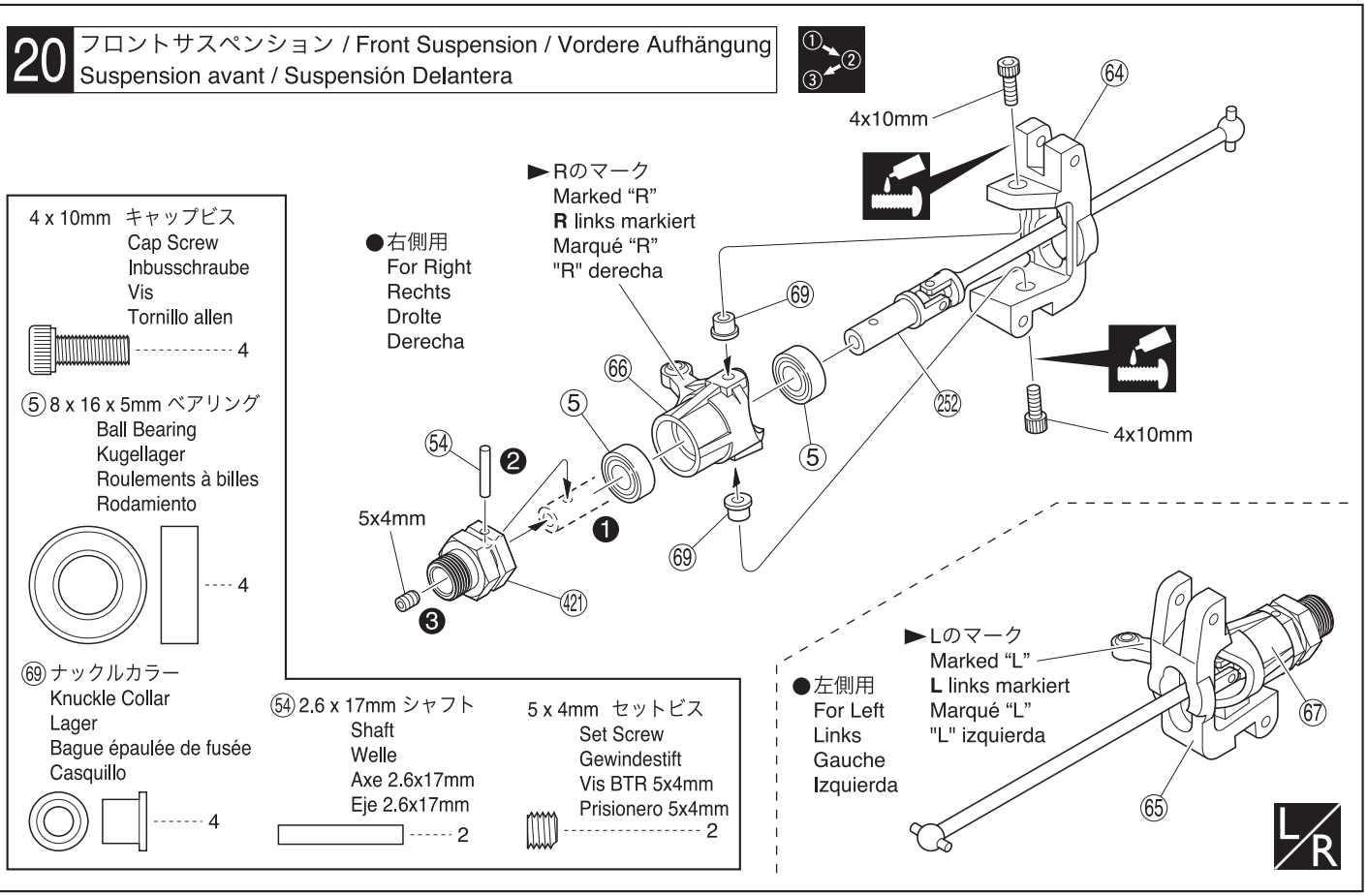

21 フロントサスペンション / Front Suspension / Vordere Aufhängung Suspension avant / Suspensión Delantera

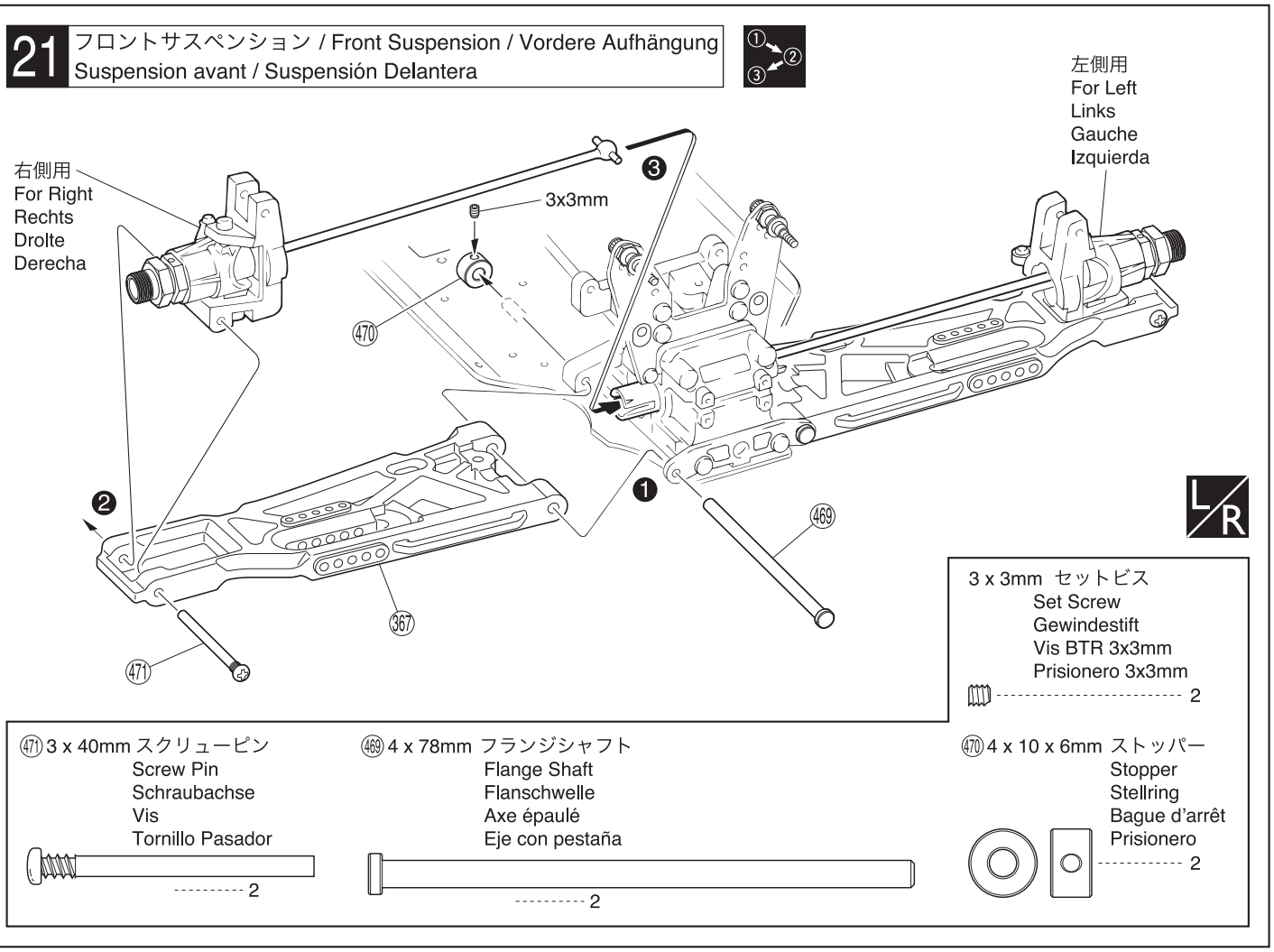

番号の順に組立てる。
Assemble in the specified order.
In der angegebenen Reihenfolge zusammenbauen.
Assemblez dans l'ordre indiqué.
Realice el montaje en el orden indicado.

左右同じように組立てる。
Assemble left and right sides the same way.
Bauen Sie eine linke und eine rechte Seite.
Assemblez le côté gauche comme le côté droit.
Realice el montaje de igual forma en ambos lados.

ネジロック剤を塗る。
Apply threadlocker (screw cement).
Verwenden Sie Schraubensicherungslack.
Appliquer du frein filet.
Aplique líquido fijatornillos.

22 フロントサスペンション / Front Suspension / Vordere Aufhängung / Suspension avant / Suspensión Delantero

㊻ 6.8mm ツバ付ボール
Ball
Kugel
Rotule 6.8mm
Rótula 6.8mm
2

㊾ 6.8mm ボールエンド
Ball End
Kugelpfanne
Chape
Rótula
2

㉕ 5 x 28mm アジャストロッド
Adjust Rod
Gestaenge
Biellette réglable
Tirante ajustable
2

㊻ 3 x 25mm スクリューピン
Screw Pin
Schraubachse
Vis
Tornillo Pasador
2

㊼ 3 x 40mm スクリューピン
Screw Pin
Schraubachse
Vis
Tornillo Pasador
2

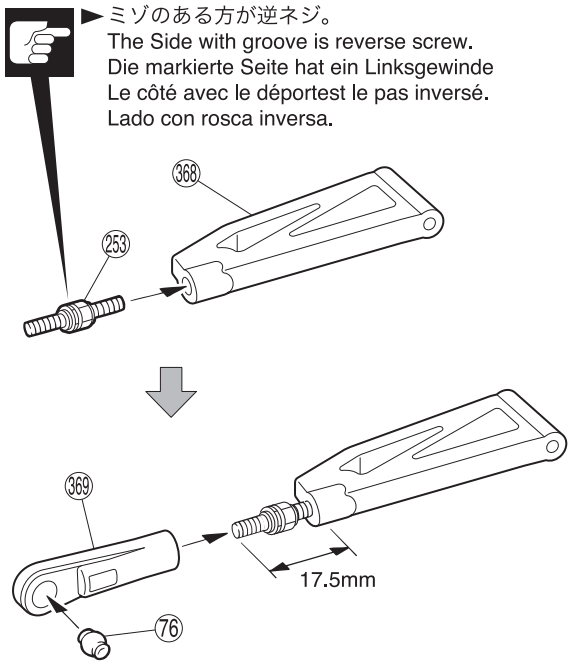

x2 1:1

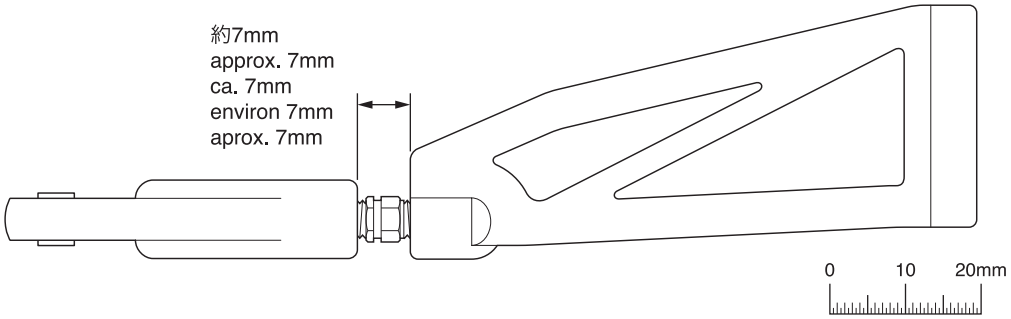

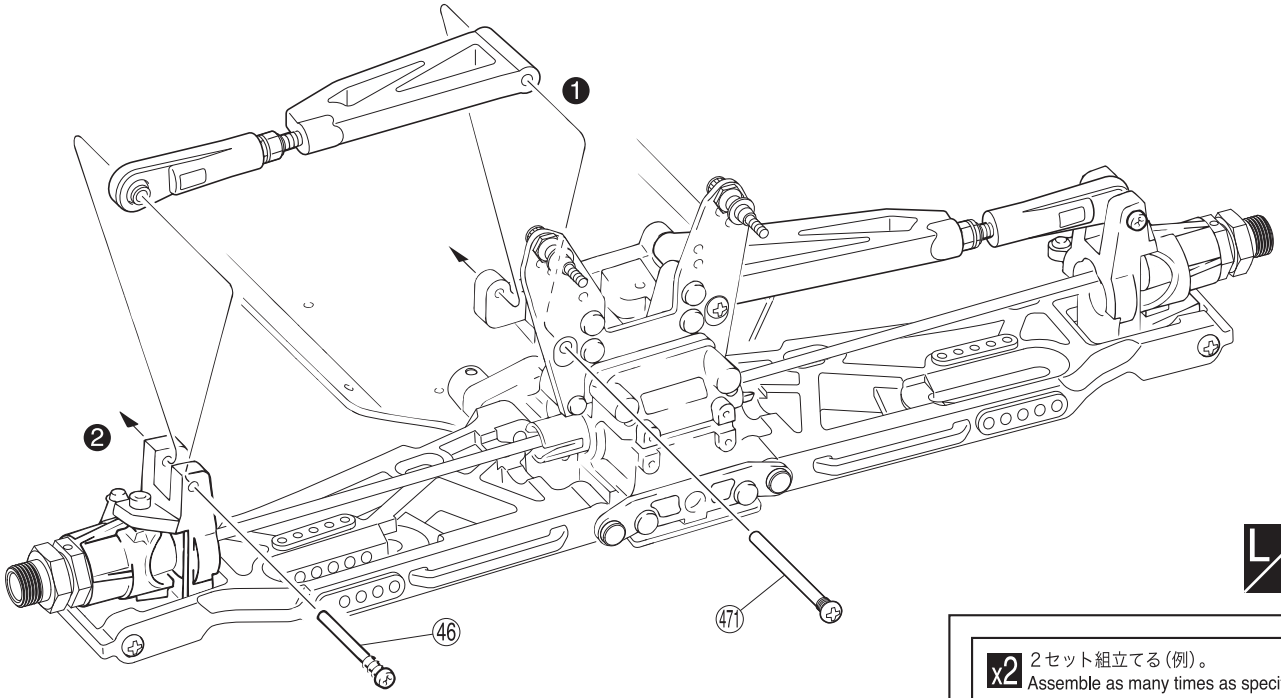

L/R

x2 2セット組立てる（例）。
Assemble as many times as specified.
Sooft wie angegeben zusammenbauen.
Assemblez aussi souvent qu'indiqué.
Repita las veces señaladas.

番号の順に組立てる。
Assemble in the specified order.
In der angegebenen Reihenfolge zusammenbauen.
Assemblez dans l'ordre indiqué.
Realice el montaje en el orden indicado.

L/R 左右同じように組立てる。
Assemble left and right sides the same way.
Bauen Sie eine linke und eine rechte Seite.
Assemblez le côté gauche comme le côté droit.
Realice el montaje de igual forma en ambos lados.

注意して組立てる所。
Pay close attention here!
Vorsicht! Wichtiger Hinweis!
Attention! Avis important!
Preste atención.

1:1 原寸図。
True-to-scale diagram.
Maßstabsgetreue Darstellung.
Illustration à l'échelle.
Dibujo a tamaño real.

23 フロントスタビライザー / Front Stabilizer / Stabilisator, vorn
Barre anti-roulis avant / Barra Estabilizadora Delantero

3 x 10mm セットビス
Set Screw
Gewindestift
Vis BTR 3x10mm
Prisionero 3x10mm
2

3 x 14mm ビス
Screw
LK Schraube
Vis 3x14mm
Tornillo 3x14mm
2

③ 5.8mm ボール
Ball
Kugel
Rotule
Rótula
2

301 5.8mm ボールエンド(L)
Ball End (L)
Kugelpfanne (L)
Chape (L)
Rótula (L)
2

189 スタビボール(黒)
Stabilizer Ball (Black)
Stabi-Kugel (Schwarz)
Rotule de B.A.R. (Noire)
Rótula (Negra)
2

188 5.8mm ボールエンド(M)
Ball End (M)
Kugelpfanne (M)
Chape (M)
Rótula (M)
2

3 x 25mm TPビス
TP Screw
LK Treibschr
Vis TP 3x25mm
Tornillo 3x25mm TP
4

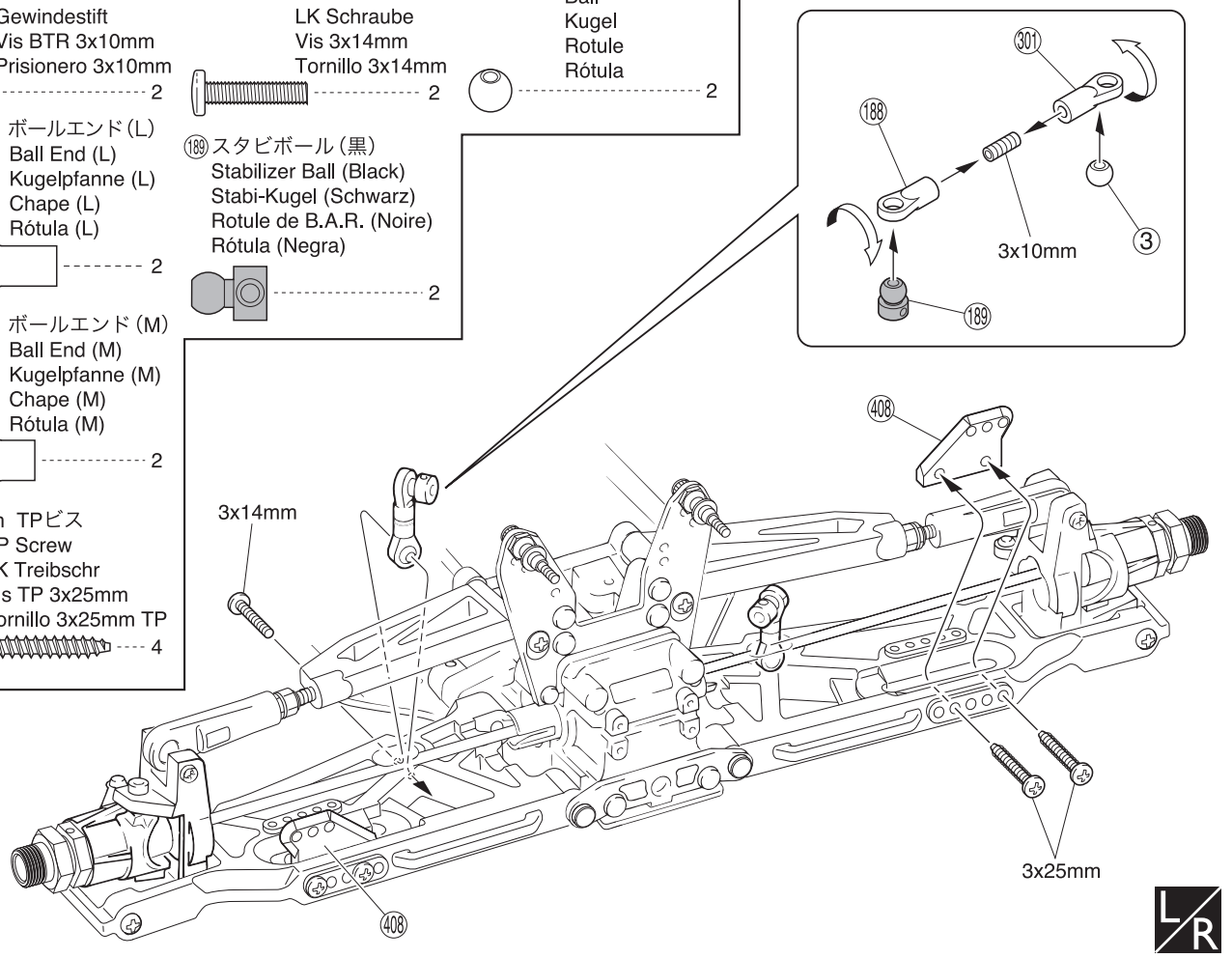

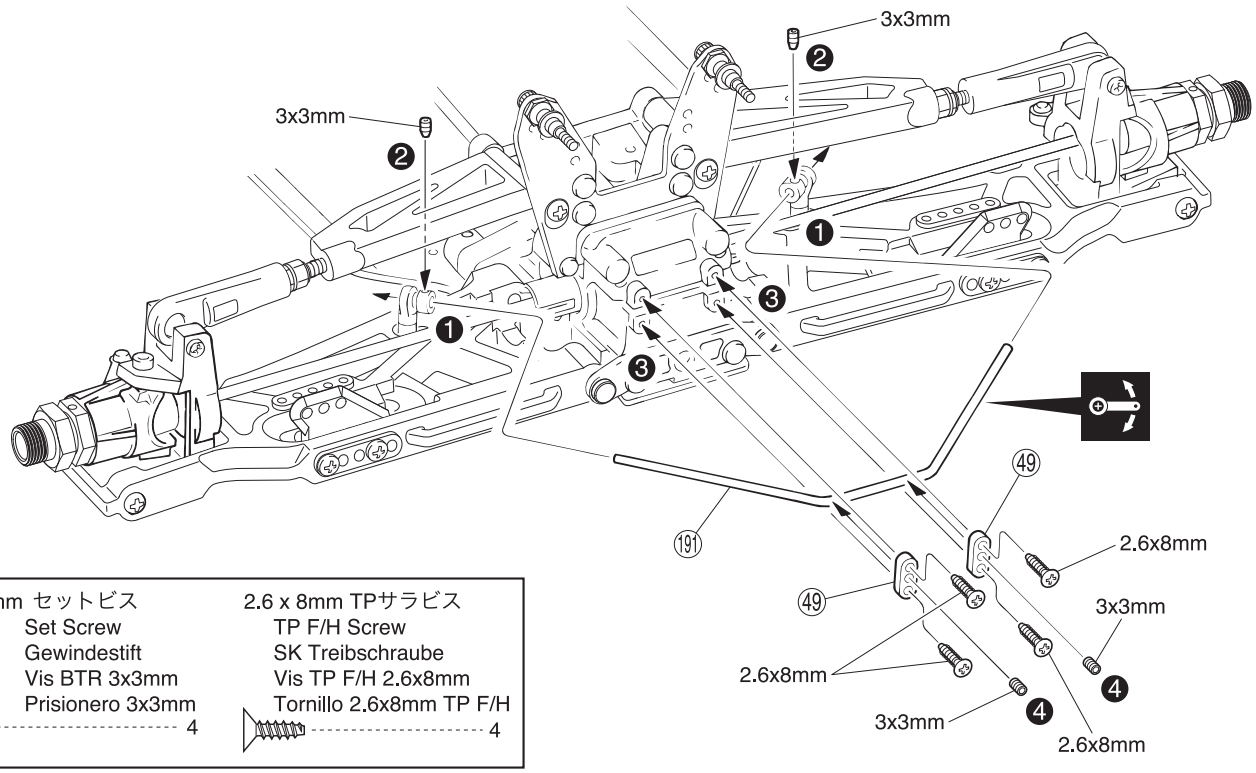

3 x 3mm セットビス
Set Screw
Gewindestift
Vis BTR 3x3mm
Prisionero 3x3mm
4

2.6 x 8mm TPサラビス
TP F/H Screw
SK Treibschraube
Vis TP F/H 2.6x8mm
Tornillo 2.6x8mm TP F/H
4

番号の順に組立てる。
Assemble in the specified order.
In der angegebenen Reihenfolge zusammenbauen.
Assemblez dans l'ordre indiqué.
Realice el montaje en el orden indicado.

左右同じように組立てる。
Assemble left and right sides the same way.
Bauen Sie eine linke und eine rechte Seite.
Assemblez le côté gauche comme le côté droit.
Realice el montaje de igual forma en ambos lados.

可動するように組立てる。
Ensure smooth, non-binding movement when assembling.
Das Teil muß sich leicht bewegen lassen.
La pièce doit pouvoir pivoter autour de la vis.
Asegúrese que la pieza se mueve suavemente.

24 ステアリング / Steering
Lenkung / Direction / Dirección

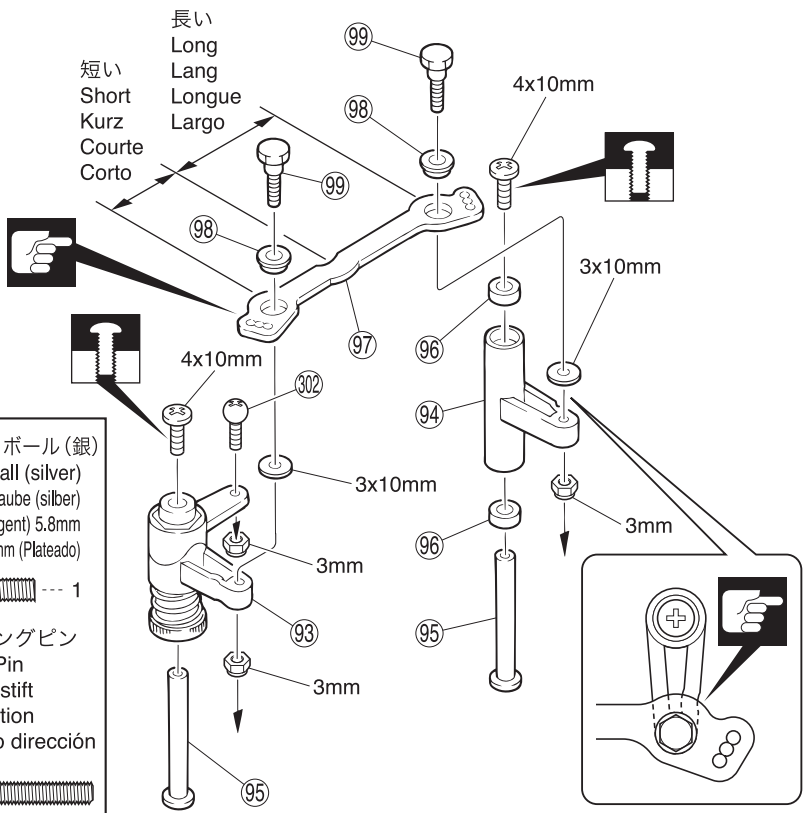

► 向きに注意。
Note the direction.
Einbaurichtung beachten.
Notez le sens.
Fíjarse en el dibujo.

⑨⑥ 6 x 10mm メタル
Metal Bushing
Lager
Bague Métal 6x10mm
Casquillo Metálico 6x10mm
------ 2

4 x 10mm ビス
Screw
LK Schraube
Vis 4x10mm
Tornillo 4x10mm
------ 2

3mm ナイロンナット
Nylon Nut
Kunststoffmutter
Ecrou nylon
Tuerca Nylon
------ 3

⑨⑧ ステアリングカラー
Steering Collar
Lager
Entretoise
Casquillo dirección
------ 2

3 x 10mm ワッシャー
Washer
Scheibe
Rondelle 3x10mm
Arandela 3x10mm
------ 2

③⓪② 5.8mm ピロボール（銀）
Pillow Ball (silver)
Kugelschraube (silber)
Rotule (argent) 5.8mm
Rótula 5.8mm (Plateado)
------ 1

⑨⑨ ステアリングピン
Steering Pin
Lenkungsstift
Axe Direction
Hexágono dirección
------ 2

25 ステアリング / Steering
Lenkung / Direction / Dirección

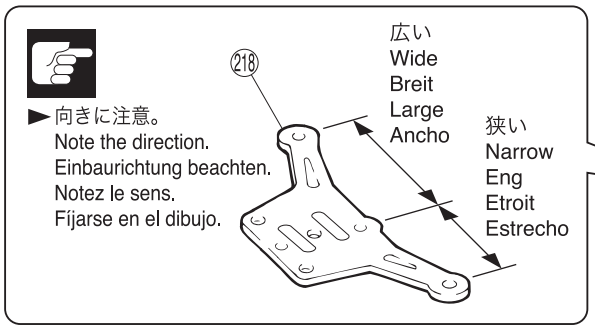

► 向きに注意。
Note the direction.
Einbaurichtung beachten.
Notez le sens.
Fíjarse en el dibujo.

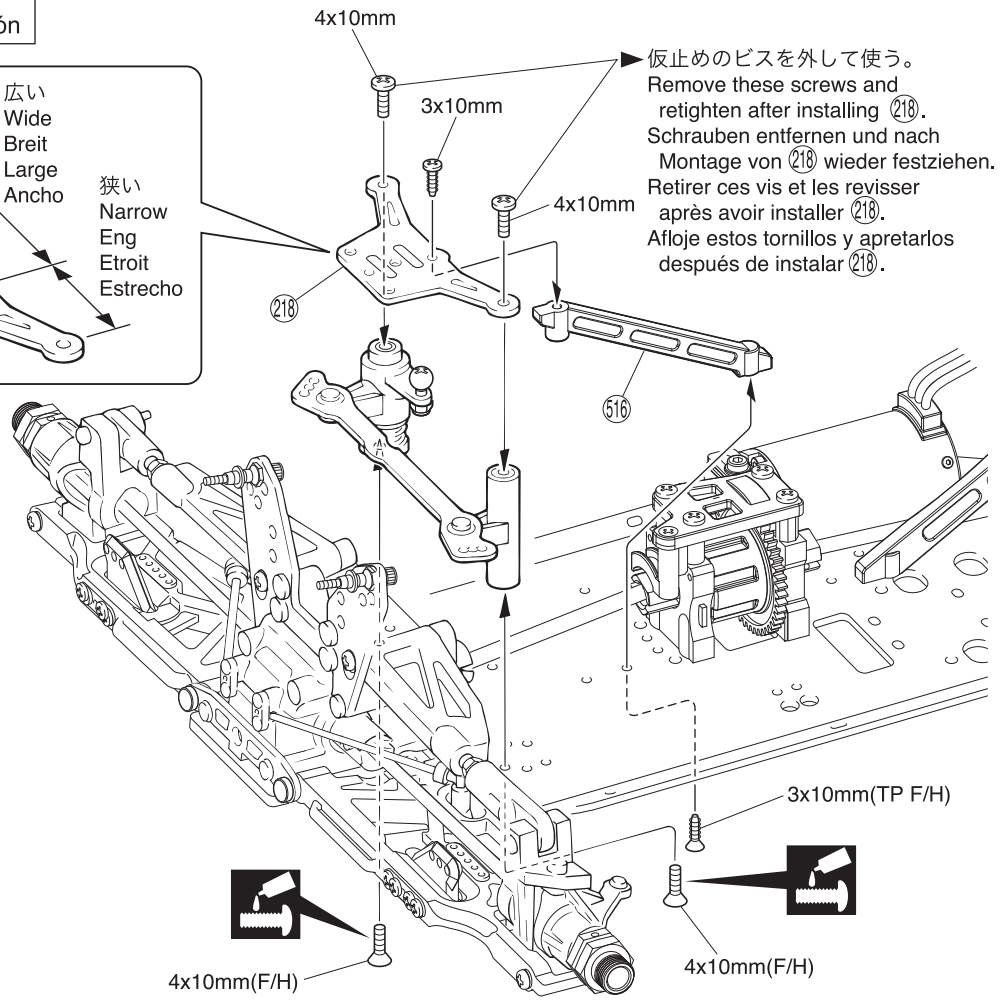

► 仮止めのビスを外して使う。
Remove these screws and retighten after installing ②①⑧.
Schrauben entfernen und nach Montage von ②①⑧ wieder festziehen.
Retirer ces vis et les revisser après avoir installer ②①⑧.
Afloje estos tornillos y apretarlos después de instalar ②①⑧.

4 x 10mm サラビス
F/H Screw
SK Schraube
Vis F/H 4x10mm
Tornillo 4x10mm F/H
------ 2

3 x 10mm TPビス（銀）
TP Screw (Silver)
LK Treibschr (Silber)
Vis TP 3x10mm (Argent)
Tornillo 3x10mm TP (Plateado)
------ 1

3 x 10mm TPサラビス
TP F/H Screw
SK Treibschraube
Vis TP F/H 3x10mm
Tornillo 3x10mm TP F/H
------ 1

注意して組立てる所。
Pay close attention here!
Vorsicht! Wichtiger Hinweis!
Attention! Avis important!
Preste atención.

ネジロック剤を塗る。
Apply threadlocker (screw cement).
Verwenden Sie Schraubensicherungslack.
Appliquer du frein filet.
Aplique líquido fijatornillos.

仮止め。
Temporarily tighten.
Vorläufig festziehen.
Vissez temporairement.
Apriete de manera provisional.

26 ステアリング / Steering
Lenkung / Direction / Dirección

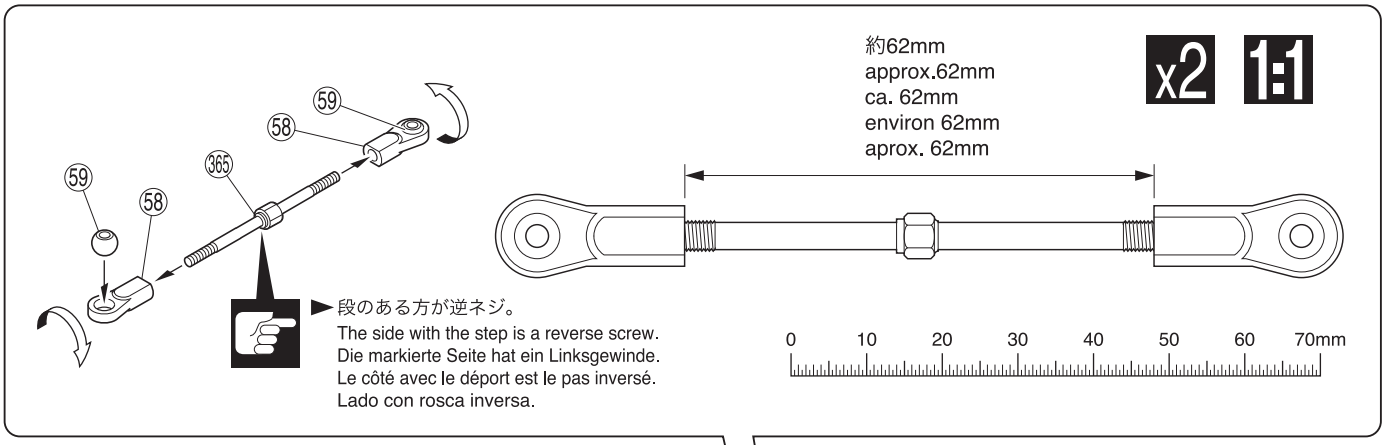

段のある方が逆ネジ。
The side with the step is a reverse screw.
Die markierte Seite hat ein Linksgewinde.
Le côté avec le déport est le pas inversé.
Lado con rosca inversa.

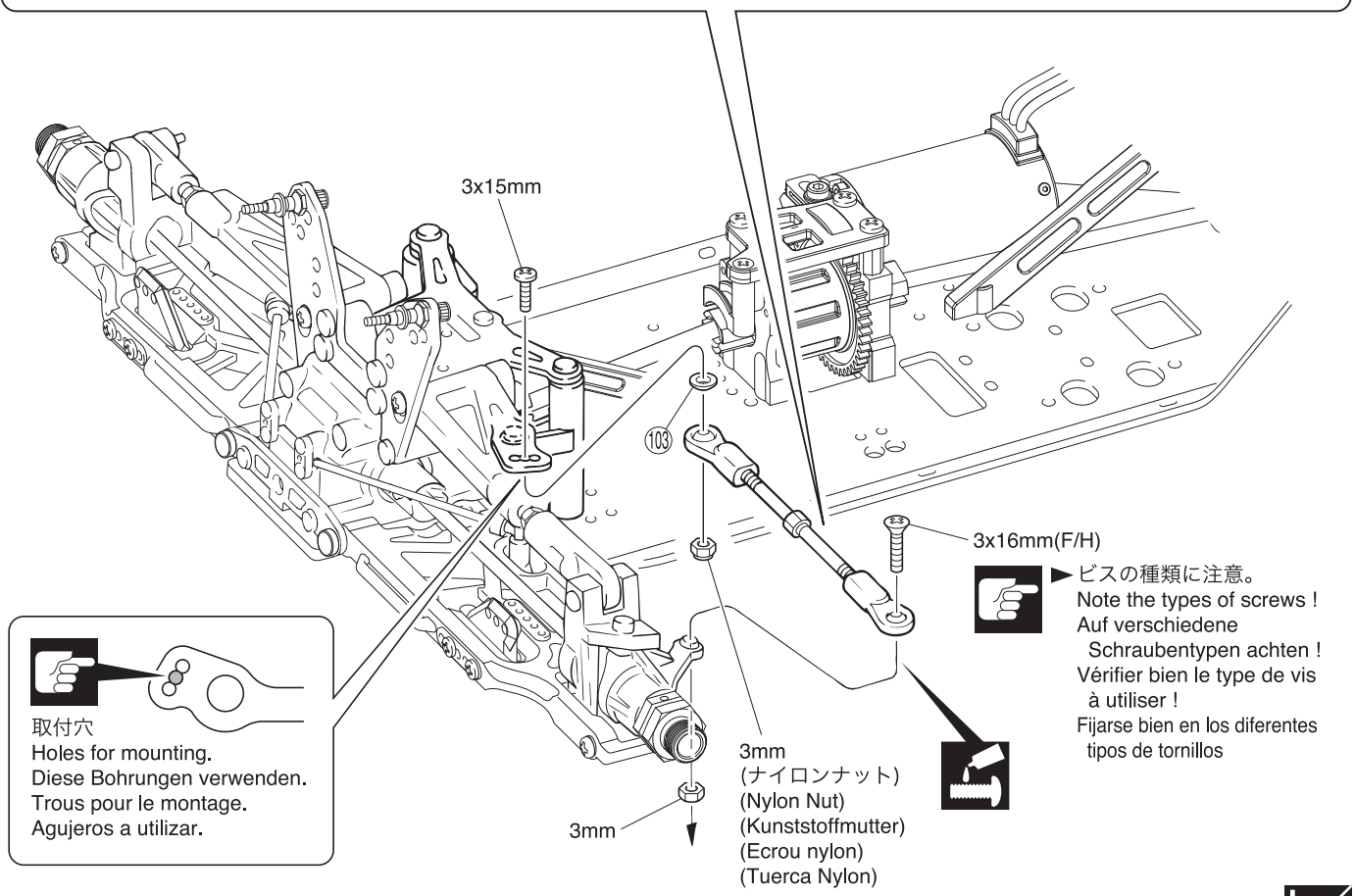

ビスの種類に注意。
Note the types of screws !
Auf verschiedene Schraubentypen achten !
Vérifier bien le type de vis à utiliser !
Fijarse bien en los diferentes tipos de tornillos

取付穴
Holes for mounting.
Diese Bohrungen verwenden.
Trous pour le montage.
Agujeros a utilizar.

3 x 16mm サラビス
F/H Screw
SK Schraube
Vis F/H 3x16mm
Tornillo 3x16mm F/H
2

3 x 15mm ビス
Screw
RK Schraube
Vis 3x15mm
Tornillo 3x15mm
2

3mm ナイロンナット
Nylon Nut
Kunststoffmutter
Ecrou nylon
Tuerca Nylon
2

3mm ナット
Nut
Mutter
Ecrou
Tuerca 3mm
2

103 テーパーカラー
Tapered Collar
Scheibe, konisch
Rondelle incurvée
Arandela biselada
2

58 6.8mm ボールエンド (L)
Ball End (L)
Kugelpfanne (L)
Chape (L)
Rótula (L)
4

59 6.8mm ボール (銀)
Ball (silver)
Kugel (silber)
Rotule (argent)
Rótula (Plateada)
4

365 4 x 80mm アジャストロッド
Adjust Rod
Gestaenge
Biellette réglable
Tirante ajustable
2

注意して組立てる所。
Pay close attention here!
Vorsicht! Wichtiger Hinweis!
Attention! Avis important!
Preste atención.

ネジロック剤を塗る。
Apply threadlocker (screw cement).
Verwenden Sie Schraubensicherungslack.
Appliquer du frein filet.
Aplique líquido fijatornillos.

1:1 原寸図。
True-to-scale diagram.
Maßstabsgetreue Darstellung.
Illustration à l'échelle.
Dibujo a tamaño real.

x2 2セット組立てる (例)。
Assemble as many times as specified.
Sooft wie angegeben zusammenbauen.
Assemblez aussi souvent qu'indiqué.
Repita las veces señaladas.

L/R 左右同じように組立てる。
Assemble left and right sides the same way.
Bauen Sie eine linke und eine rechte Seite.
Assemblez le côté gauche comme le côté droit.
Realice el montaje de igual forma en ambos lados.

27 バッテリートレー / Battery Tray
Akkuwanne / Support Batterie / Bandeja de la bateria

3 x 8mm TPサラビス
TP F/H Screw
SK Treibschraube
Vis TP F/H 3x8mm
Tornillo 3x8mm TP F/H ---------- 3

3 x 8mm TPビス
TP Screw
LK Treibschr
Vis TP 3x8mm
Tornillo 3x8mm TP ---------- 2

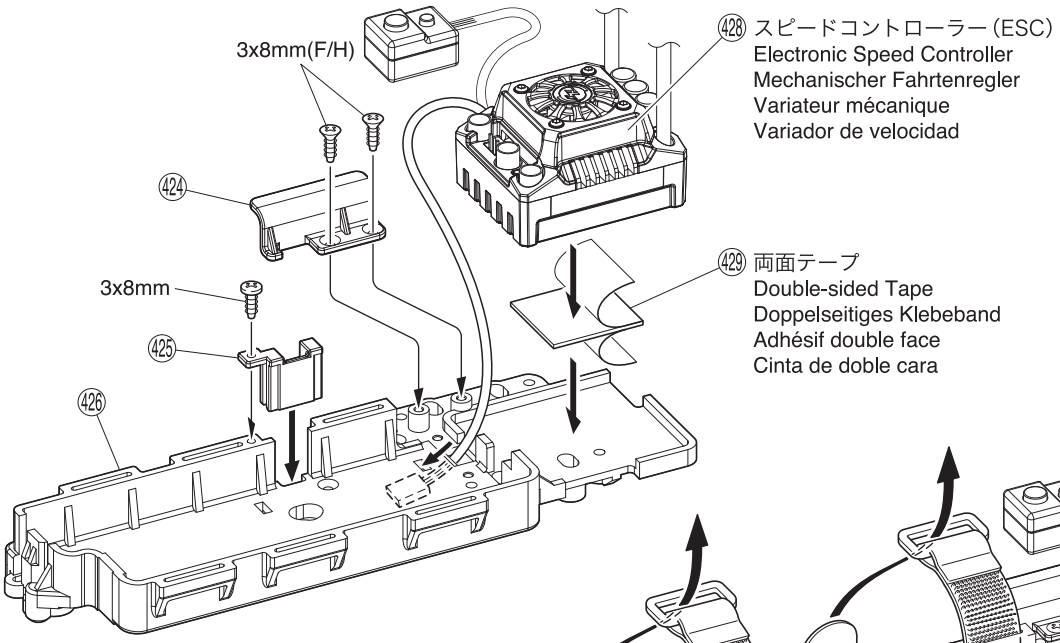

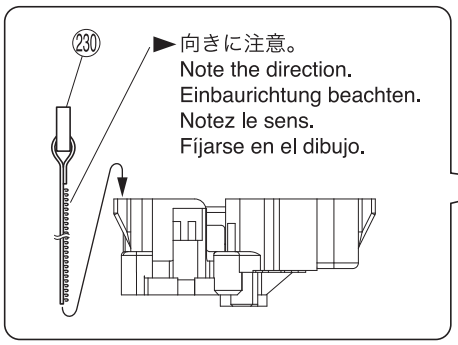

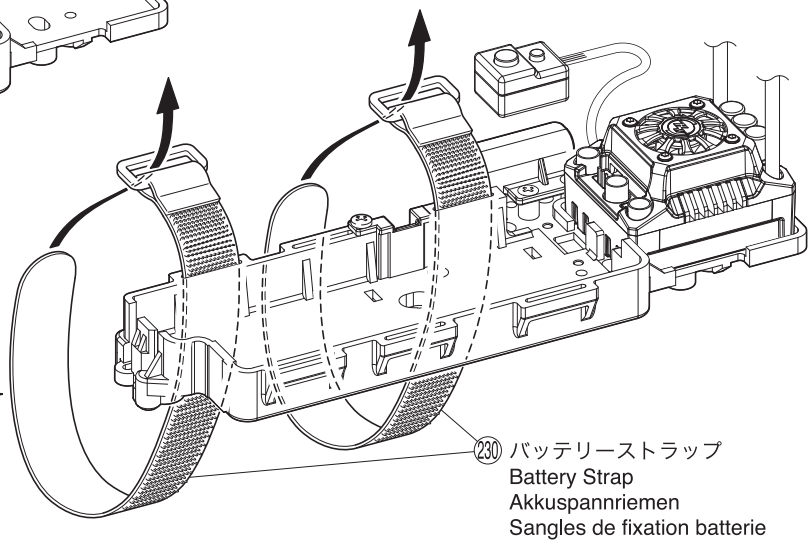

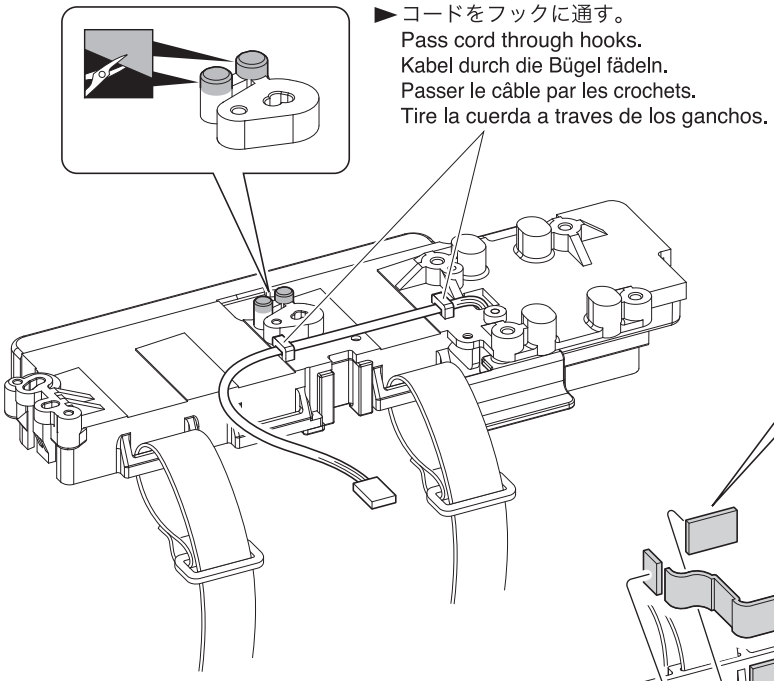

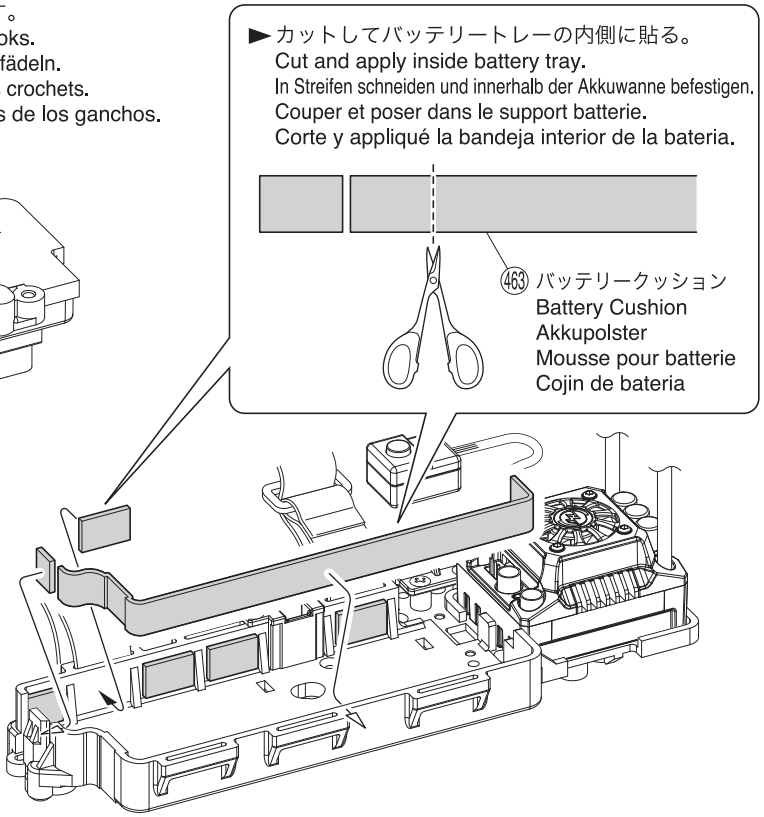

■ をカットする。
Cut off shaded portion.
Schneiden Sie die schraffierten Flächen heraus.
Coupez la partie grisée.
Corte la zona oscurecida.

28 ラジオボックス / Radio Box
Empfängerbox / Boitier radio / Caja de radio

3 x 15mm TPビス
TP Screw
LK Treibschr
Vis TP 3x15mm
Tornillo 3x15mm TP
---------- 4

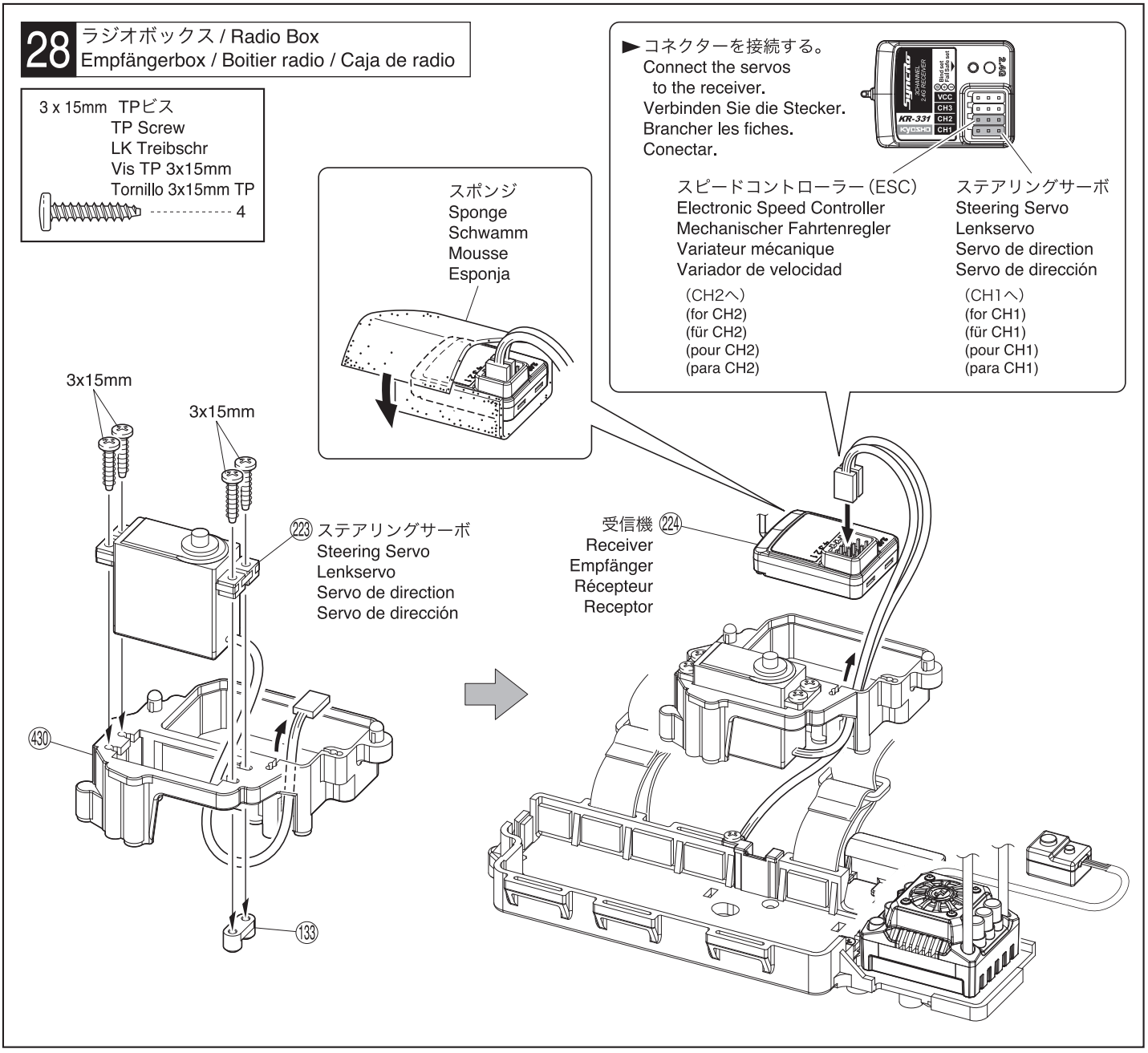

29 ラジオボックス / Radio Box
Empfängerbox / Boitier radio / Caja de radio

3 x 3mm セットビス
Set Screw
Gewindestift
Vis BTR 3x3mm
Prisionero 3x3mm
---------- 1

3 x 6mm TPビス
TP Screw
RK Treibschr
Vis TP 3x6mm
Tornillo 3x6mm TP
---------- 1

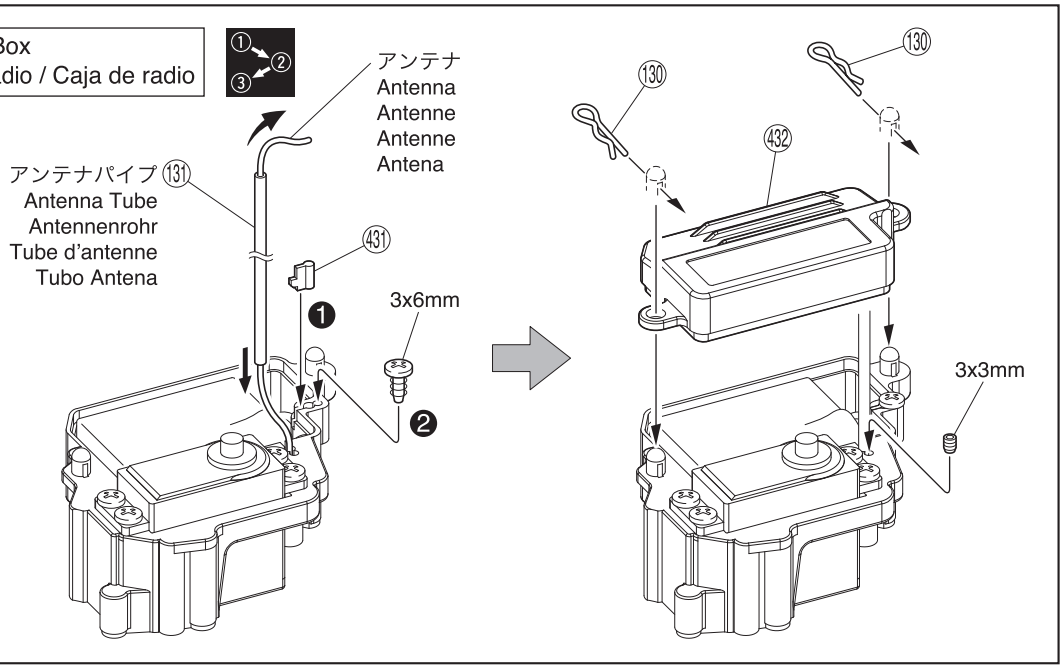

番号の順に組立てる。
Assemble in the specified order.
In der angegebenen Reihenfolge zusammenbauen.
Assemblez dans l'ordre indiqué.
Realice el montaje en el orden indicado.

30 シャシー / Chassis
Das Chassis / Chassis / Chasis

3mm (フランジ付ナット)
(Flanged Nut)(Stoppmutter)
(Ecrou épaulé)(Tuerca con collarín)

3mm

(429) 両面テープ
Double-sided Tape
Doppelseitiges Klebeband
Adhésif double face
Cinta de doble cara

3x12mm

3x10mm

3x10mm

4x10mm

4x10mm

3x12mm

► スピードコントローラーコードを(417)に通す。
Pass ESC cord through (417).
Kabel des Drehzahlstellers durch (417) durchfädeln.
Passer le cordon ESC ainsi.
Pase la cuerda del ESC a traves.

(417)

4 x 10mm サラビス
F/H Screw
SK Schraube
Vis F/H 4x10mm
Tornillo 4x10mm F/H
---------- 4

3 x 12mm サラビス
F/H Screw
SK Schraube
Vis F/H 3x12mm
Tornillo 3x12mm F/H
---------- 3

3 x 10mm TPサラビス
TP F/H Screw
SK Treibschraube
Vis TP F/H 3x10mm
Tornillo 3x10mm TP F/H
---------- 3

3mm フランジ付ナット
Flanged Nut
Stoppmutter
Ecrou épaulé
Tuerca con collarín
---------- 1

3mm ナイロンナット
Nylon Nut
Kunststoffmutter
Ecrou nylon
Tuerca Nylon
---------- 2

► 下記の穴を使用。
Use holes shown below.
Bitte die markierten Bohrungen verwenden.
Utiliser les trous comme montrés ci-contre.
Utilice los agujeros demstrados abajo.

< バッテリートレー >
< Battery Tray >
< Akkuwanne >
< Support Batterie >
< Bandeja de la bateria >

4x10mm
4x10mm
3x12mm
3x12mm
3x12mm
4x10mm
4x10mm

< ラジオボックス >
< Radio Box >
< Empfängerbox >
< Boitier radio >
< Caja de radio >

3x10mm
3x10mm
3x10mm

31 プロポ / Radio / RC-Anlage Radio / Equipo de Radio

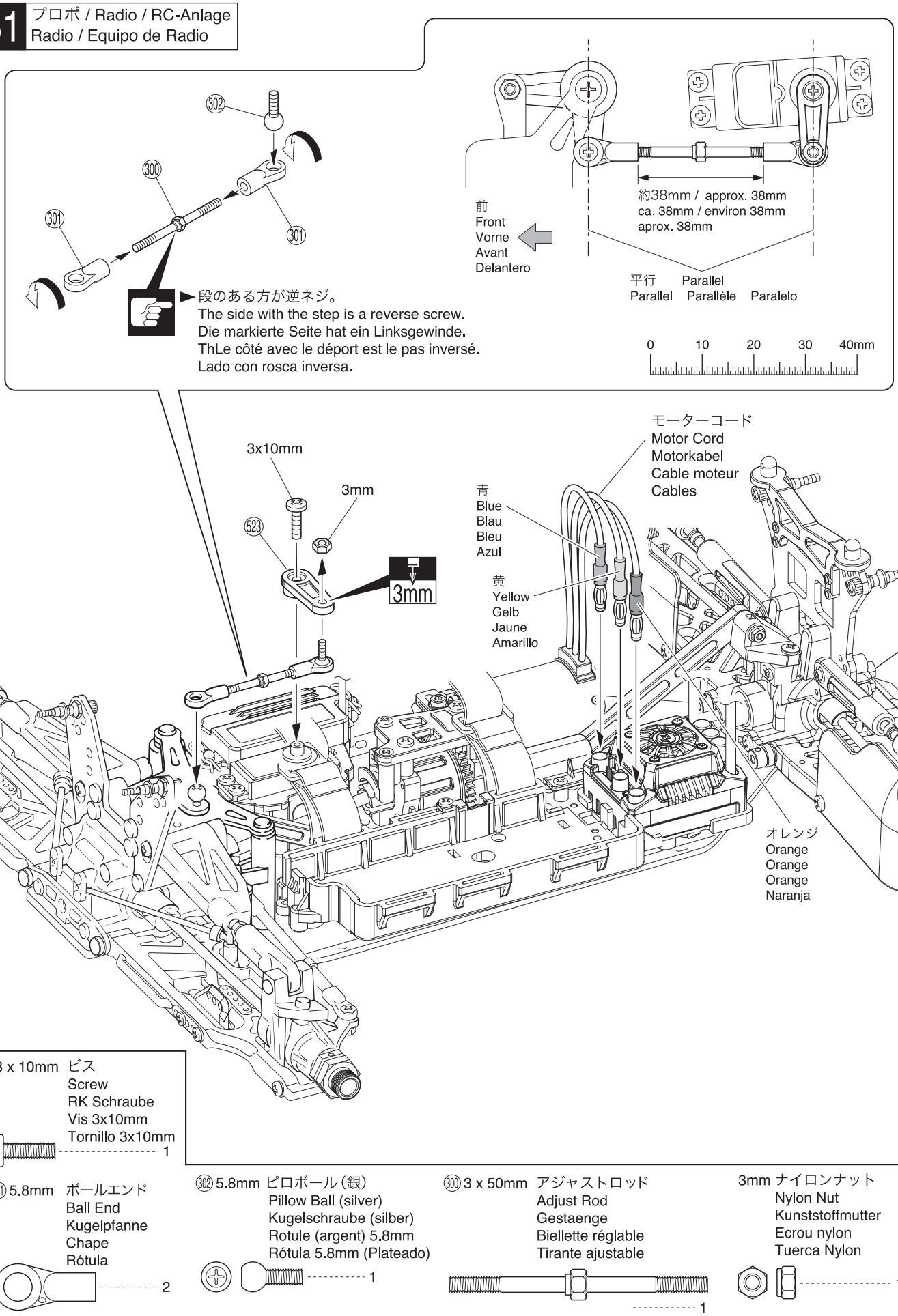

注意して組立てる所。
Pay close attention here!
Vorsicht! Wichtiger Hinweis!
Attention! Avis important!
Preste atención.

3mm
3mmの穴をあける（例）。
Drill holes with the specified diameter.
Bohren Sie Löcher im angegebenen Ø.
Percez des trous dans le Ø indiqué.
Perfore agujeros con la medida indicada.

32 ダンパー / Shock Absorber / Stoßdämpfer Amortisseur / Amortiguador

2.6mm ナイロンナット
Nylon Nut
Kunststoffmutter
Ecrou nylon
Tuerca Nylon
4

2.6mm ワッシャー
Washer
Scheibe
Rondelle 2.6mm
Arandela 2.6mm
4

438 3.5mm Oリング
O-ring
O-Ring
Joint thorique
Junta Tórica
8

442 6.8mm ボールエンド (S)
Ball End (S)
Kugelpfanne (S)
Chape (S)
Rótula (S)
4

435 ピストン (黒)
Piston (Black)
Kolben (Schwarz)
Piston (Noir)
Pistón (Negra)
4

439 カラー (厚)
Collar (Thick)
Gleitlager (Dick)
Bague (Épais)
Casquillo (Grueso)
4

440 カラー (薄)
Collar (Thin)
Gleitlager (Dünn)
Bague (Mince)
Casquillo (Fino)
4

441 Cリング
C-ring
C-Ring
Clip en C
Clip en C
4

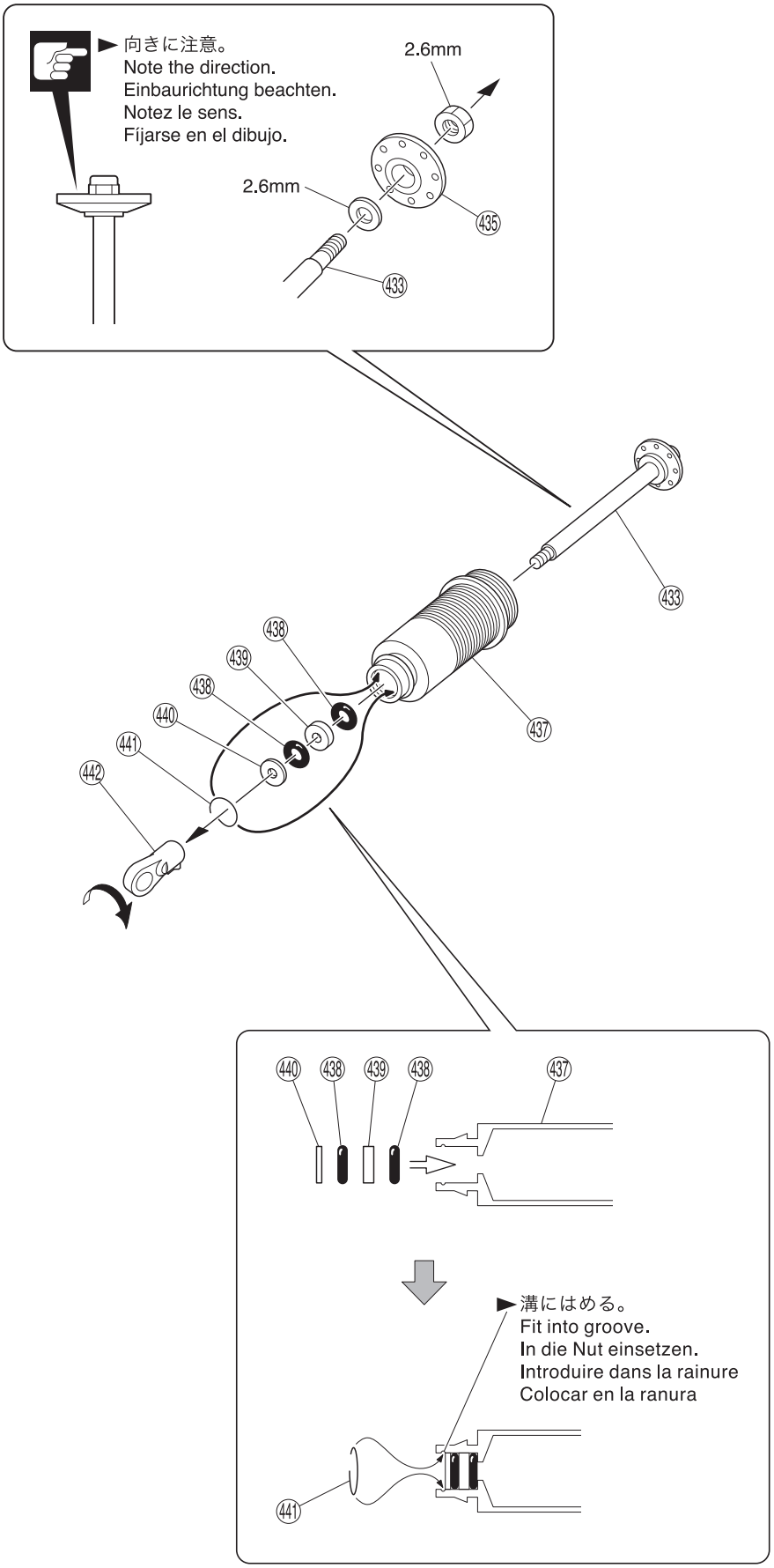

x4

x2 2セット組立てる (例)。
Assemble as many times as specified.
Sooft wie angegeben zusammenbauen.
Assemblez aussi souvent qu'indiqué.
Repita las veces señaladas.

注意して組立てる所。
Pay close attention here!
Vorsicht! Wichtiger Hinweis!
Attention! Avis important!
Preste atención.

33 ダンパー / Shock Absorber / Stoßdämpfer Amortisseur / Amortiguador

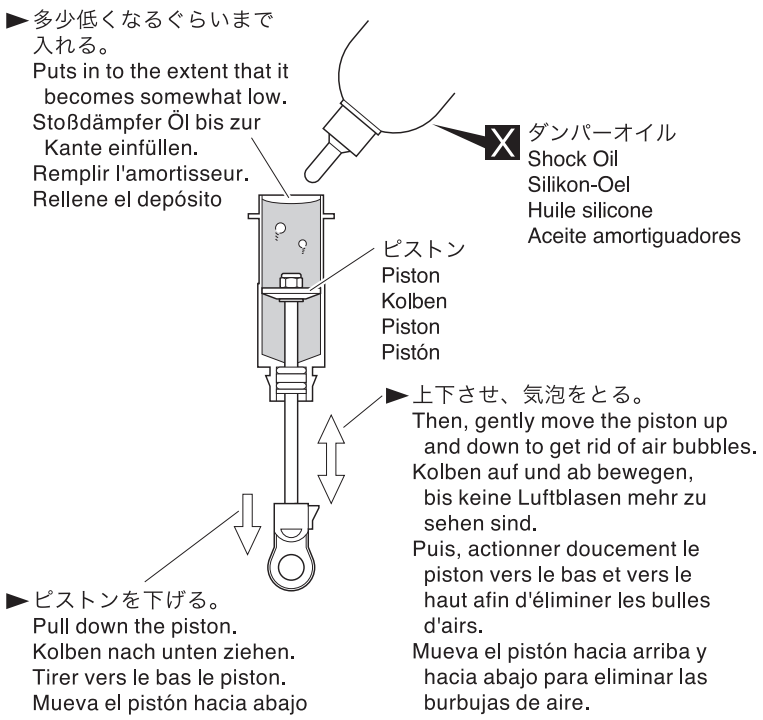

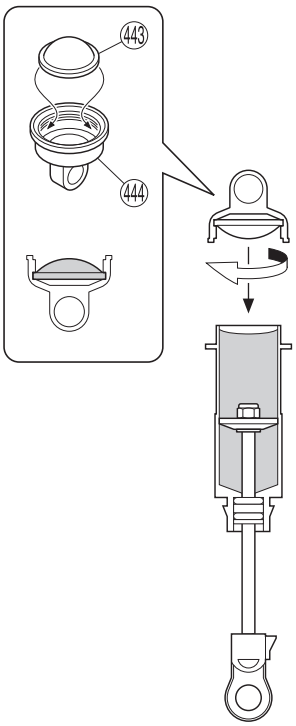

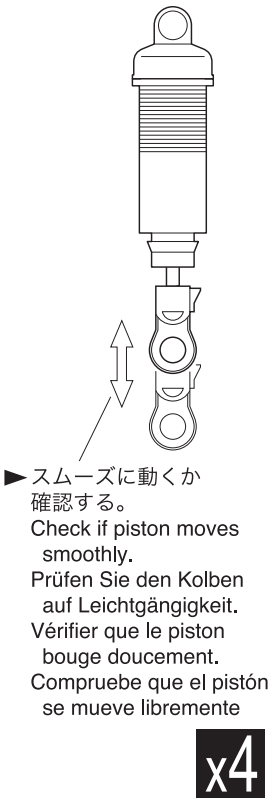

34 ダンパー / Shock Absorber / Stoßdämpfer Amortisseur / Amortiguador

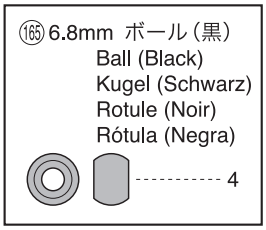

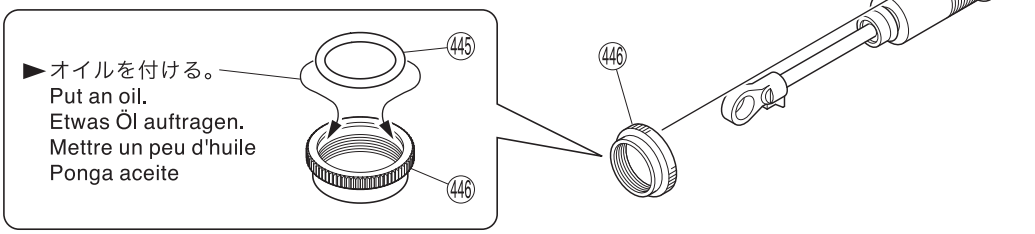

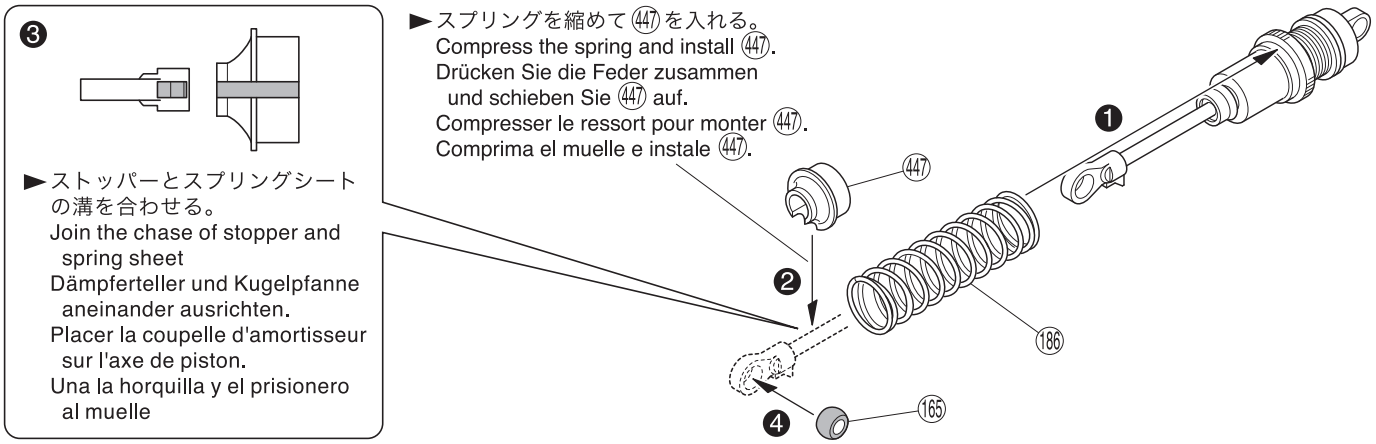

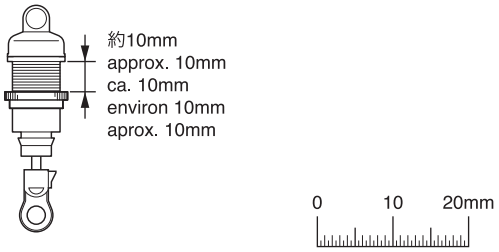

X 別購入品。
Must be purchased separately!
Das Teil ist nicht im Bausatz enthalten!
Doit être acheté séparément!
Debe comprarse por separado.

x4 4セット組立てる(例)。
Assemble as many times as specified.
Sooft wie angegeben zusammenbauen.
Assemblez aussi souvent qu'indiqué.
Repita las veces señaladas.

番号の順に組立てる。
Assemble in the specified order.
In der angegebenen Reihenfolge zusammenbauen.
Assemblez dans l'ordre indiqué.
Realice el montaje en el orden indicado.

35 ダンパー / Shock Absorber / Stoßdämpfer Amortisseur / Amortiguador

< フロント >
< Front >
< Vorne >
< Avant >
< Delanteros >

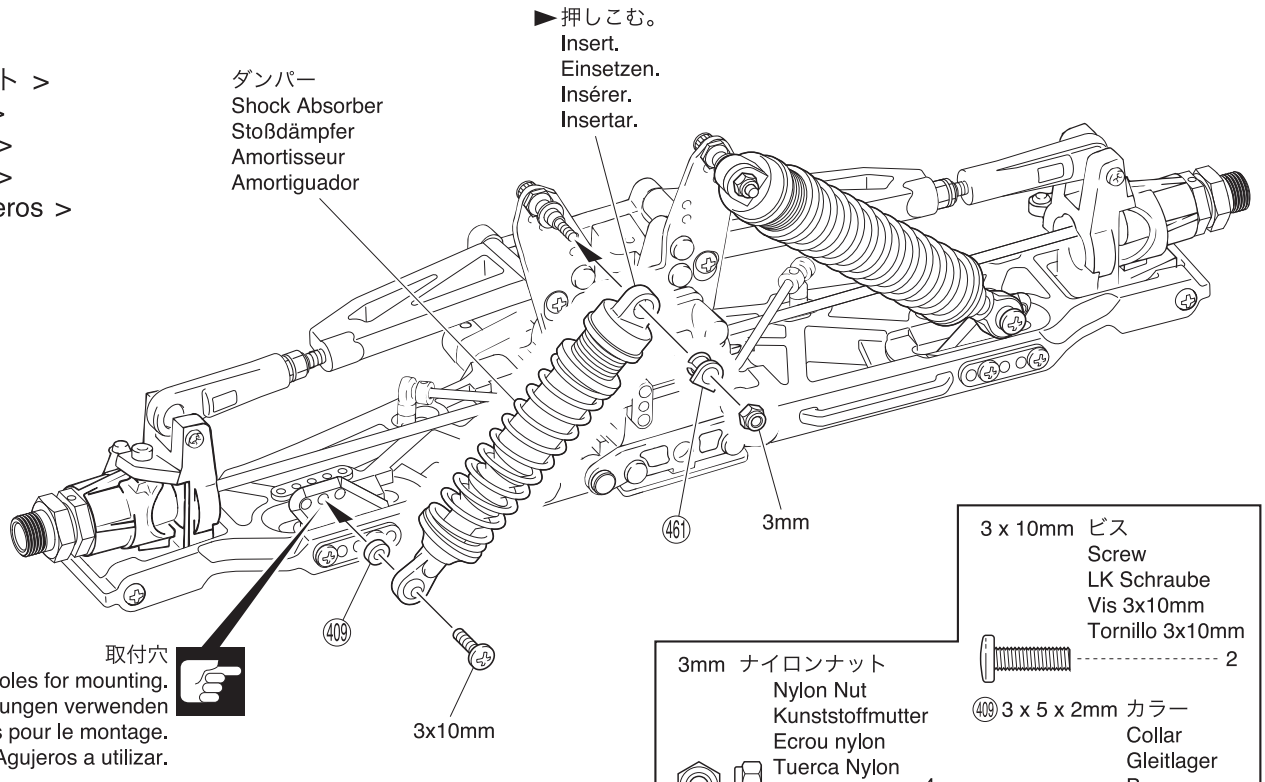

3 x 10mm ビス
Screw
LK Schraube
Vis 3x10mm
Tornillo 3x10mm
2

3mm ナイロンナット
Nylon Nut
Kunststoffmutter
Ecrou nylon
Tuerca Nylon
4

409 3 x 5 x 2mm カラー
Collar
Gleitlager
Bague
Casquillo
2

461 5mm ダンパーブッシュ
Shock Bushing
Dämpferlager
Bague de bouchon d'amortisseur
Casquillo tapa de amortiguador
4

46 3 x 25mm スクリューピン
Screw Pin
Schraubachse
Vis
Tornillo Pasador
2

< リヤ >
< Rear >
< Hinten >
< Arrière >
< Traseros >

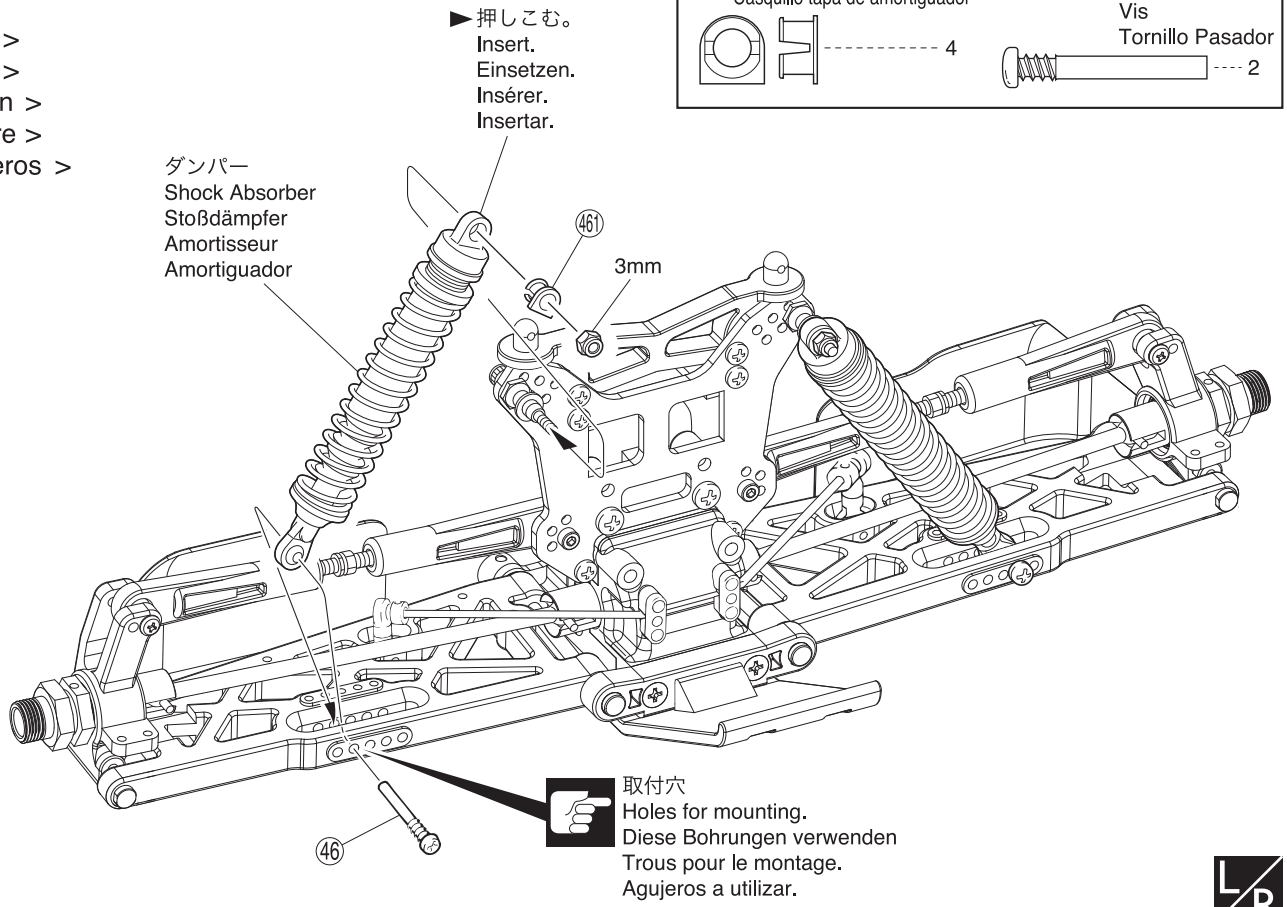

L/R 左右同じように組立てる。
Assemble left and right sides the same way.
Bauen Sie eine linke und eine rechte Seite.
Assemblez le côté gauche comme le côté droit.
Realice el montaje de igual forma en ambos lados.

注意して組立てる所。
Pay close attention here!
Vorsicht! Wichtiger Hinweis!
Attention! Avis important!
Preste atención.

36 フロントボディマウント / Front Body Mounts / Vorderes Karrosseriestützen
Fixations de carrosserie avant / Soportes de carrocería Delantera

3 x 18mm TPビス
TP Screw
LK Treibschr
Vis TP 3x18mm
Tornillo 3x18mm TP
2

3 x 25mm TPビス
TP Screw
LK Treibschr
Vis TP 3x25mm
Tornillo 3x25mm TP
3

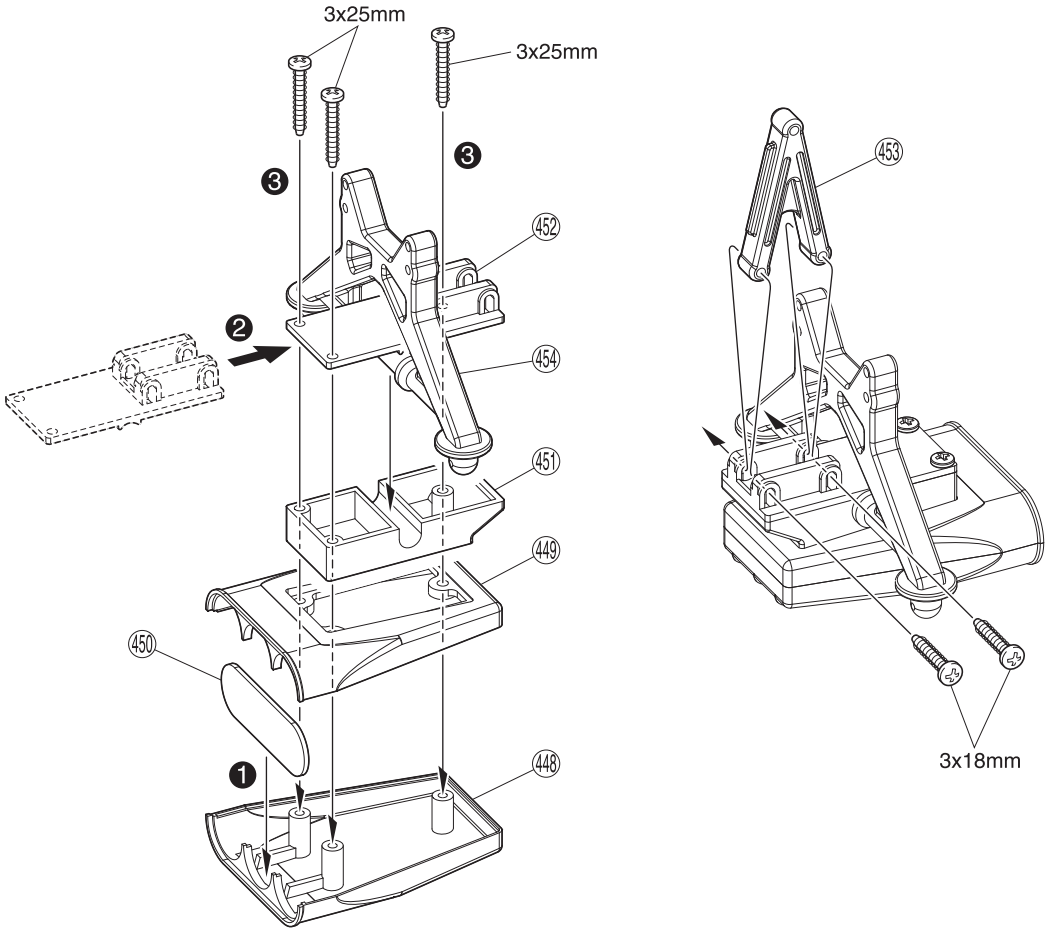

37 フロントボディマウント / Front Body Mounts / Vorderes Karrosseriestützen
Fixations de carrosserie avant / Soportes de carrocería Delantera

3 x 10mm TPビス
TP Screw
LK Treibschr
Vis TP 3x10mm
Tornillo 3x10mm TP
4

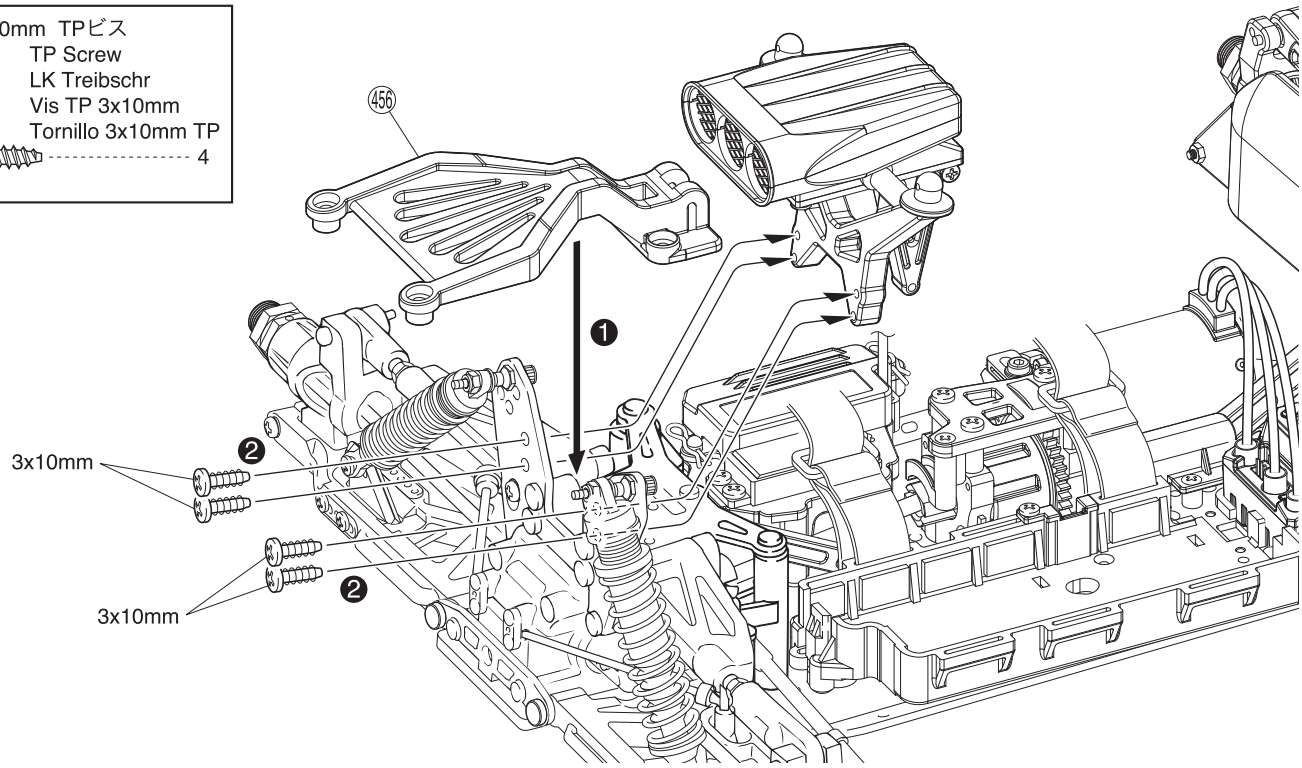

番号の順に組立てる。
Assemble in the specified order.
In der angegebenen Reihenfolge zusammenbauen.
Assemblez dans l'ordre indiqué.
Realice el montaje en el orden indicado.

38 フロントボディマウント / Front Body Mounts / Vorderes Karrosseriestützen
Fixations de carrosserie avant / Soportes de carrocería Delantera

3 x 18mm TPビス
TP Screw
LK Treibschr
Vis TP 3x18mm
Tornillo 3x18mm TP
1

4 x 12mm TPビス
TP Screw
LK Treibschr
Vis TP 4x12mm
Tornillo 4x12mm TP
2

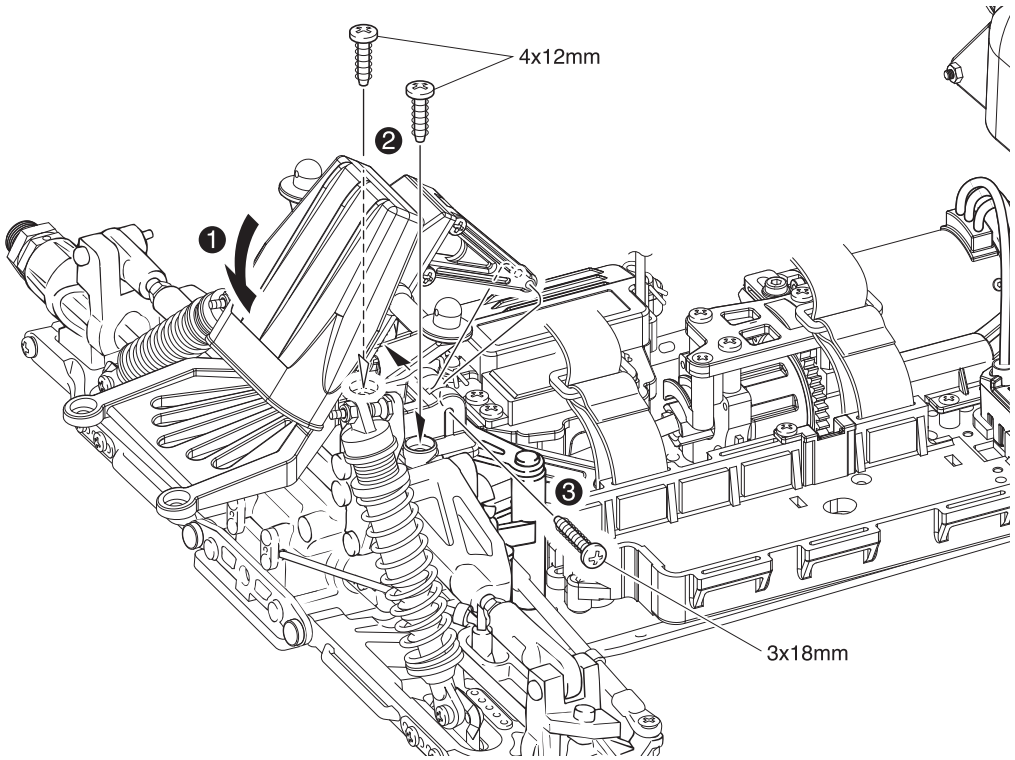

39 バンパー / Bumper
Stoßstange / Pare-choc / Parachoques

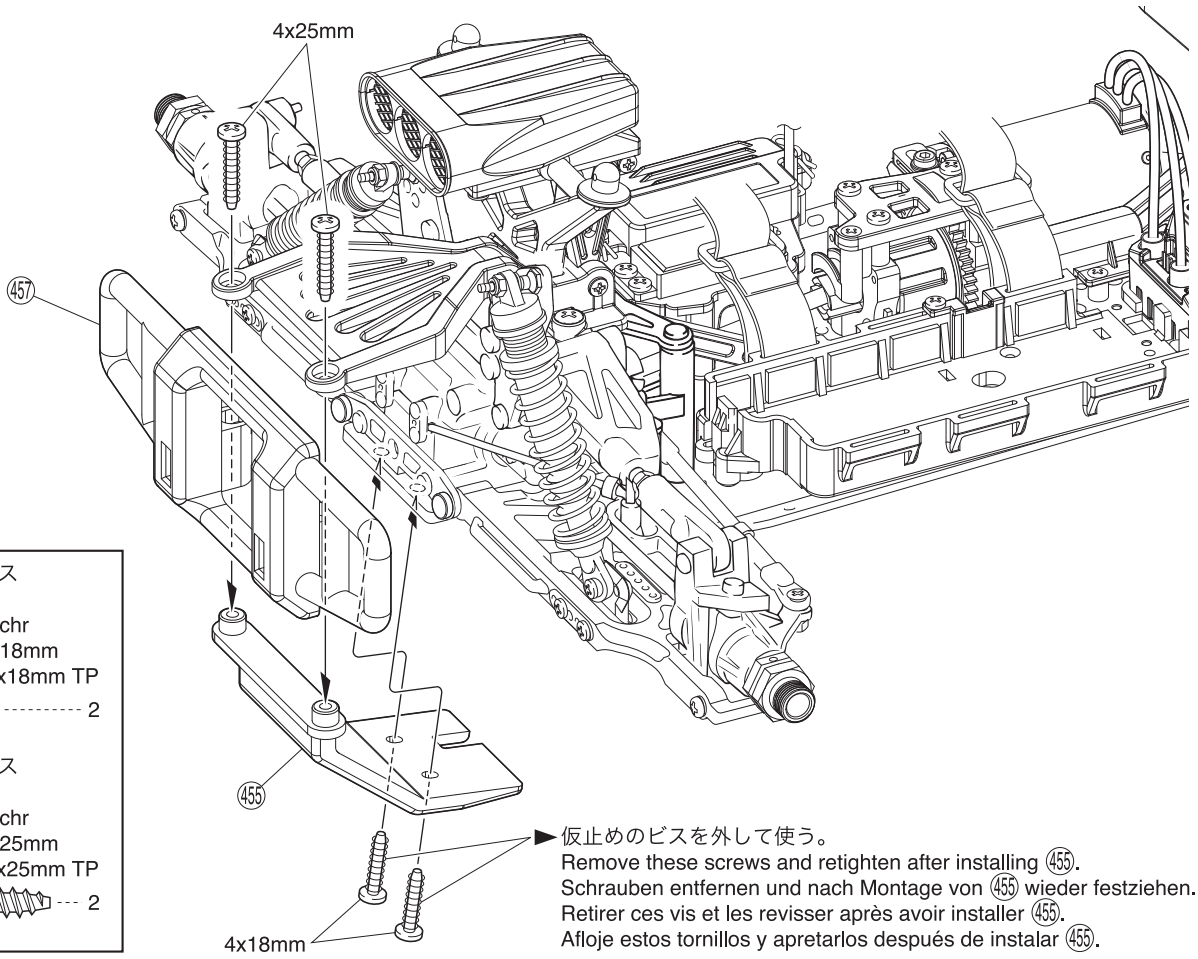

4 x 18mm TPビス
TP Screw
LK Treibschr
Vis TP 4x18mm
Tornillo 4x18mm TP
2

4 x 25mm TPビス
TP Screw
LK Treibschr
Vis TP 4x25mm
Tornillo 4x25mm TP
2

► 仮止めのビスを外して使う。
Remove these screws and retighten after installing 455.
Schrauben entfernen und nach Montage von 455 wieder festziehen.
Retirer ces vis et les revisser après avoir installer 455.
Afloje estos tornillos y apretarlos después de instalar 455.

番号の順に組立てる。
Assemble in the specified order.
In der angegebenen Reihenfolge zusammenbauen.
Assemblez dans l'ordre indiqué.
Realice el montaje en el orden indicado.

40 タイヤ＆ホイール / Tire & Wheels
Reifen & Felgen / Jantes et pneus / Neumáticos y Llantas

►あらかじめシンナー等で接着面をきれいにしておく。
Clean the tire rims with thinner beforehand.
Klebeflaechen der Reifen und Felgen fettfrei machen!
Nettoyer la surface à coller du pneu avec un papier abrasif.
Limpie cuidadosamente los bordes.

►番号順にタイヤを手で押さえ、瞬間接着剤を少しづつ流しこみ、最後に全体を接着します。
Apply instant glue little by little in the order.
Sekundenkleber wie dargestellt eintreufeln.
Appliquer un point de colle à pneus comme indiqué.
Aplique unas pequeñas gotas de cianocrilato.
❶→❽

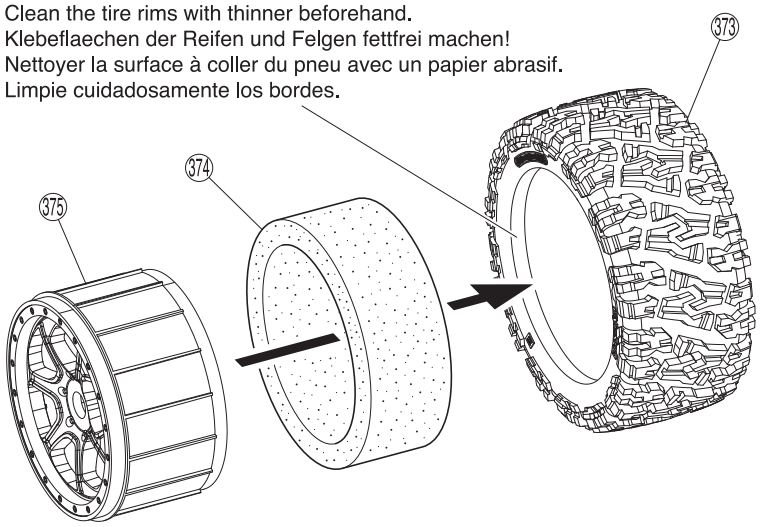

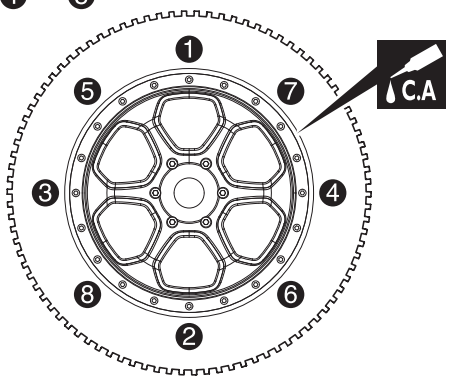

x4

41 タイヤ＆ホイール / Tire & Wheels
Reifen & Felgen / Jantes et pneus / Neumáticos y Llantas

< フロント >
< Front >
< Vorne >
< Avant >
< Delanteras >

L/R

173

< リヤ >
< Rear >
< Hinten >
< Arrière >
< Traseras >

173

173 ホイールストッパーナット
Wheel Stopper Nut　Radmutter
Ecrou de roue　Hexágono rueda

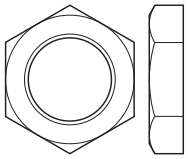

4

C.A 瞬間接着剤で接着する。
Apply instant glue (CA glue, super glue).
Verwenden Sie Sekundenkleber.
Collez avec de la colle cyanoacrylate.
Aplique pegamento instantáneo.

x4 4セット組立てる（例）。
Assemble as many times as specified.
Sooft wie angegeben zusammenbauen.
Assemblez aussi souvent qu'indiqué.
Repita las veces señaladas.

L/R 左右同じように組立てる。
Assemble left and right sides the same way.
Bauen Sie eine linke und eine rechte Seite.
Assemblez le côté gauche comme le côté droit.
Realice el montaje de igual forma en ambos lados.

42 バッテリー / Battery
Akku / Accu / Batería

3 x 10mm TPビス
TP Screw
LK Treibschr
Vis TP 3x10mm
Tornillo 3x10mm TP
---------- 4

►ご使用のバッテリーサイズにより使用できない場合があります。
その際は、バッテリーコードをバッテリーと一緒にバッテリーストラップで固定してください。また、ESCやモーターのコードが回転部分に干渉しないように注意してください。

Depending on the batteries size you use, it might not be able to use. In this case, fix the batteries and battery cords by battery strap. And take attention the cords of ESC and motor does not contact the rotation parts.

Je nach der verwendeten Akkugroesse, koennte es sein, dass diese nicht passen. In diesem Fall verwenden Sie bitte das Akkubefestigungsklettband zum Befestigen der Akkus und Kabel. Bitte aufpassen, dass die Kabel des Reglers und Motors nicht in Beruehrung mit beweglichen Teilen kommen koennen.

Si la dimension de la batterie ne permet pas ce montage, fixer la batterie et la connectique à l'aide de colliers. Veiller à bien protéger la connectique des pièces en mouvement.

Dependiendo del tamaño de las baterías que use, podría impedir su uso. En este caso, sujete las baterías y los cables con una brida. Cuide que los cables del variador y el motor, no rocen ninguna de las partes móviles.

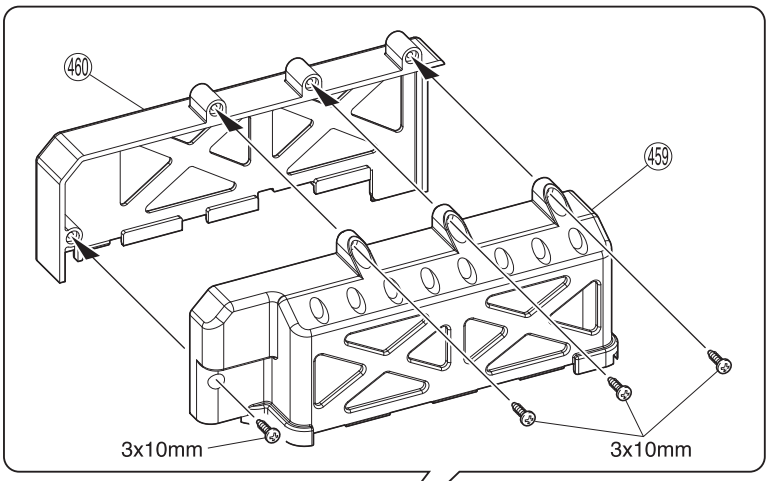

►コネクターを接続する。
Connect the battery connectors.
Verbinden Sie die Akkuverbinder.
Brancher les connecteurs de la batterie.
Enchufe los conectores de la batería.

X バッテリー
Battery
Akku
Accu
Batería

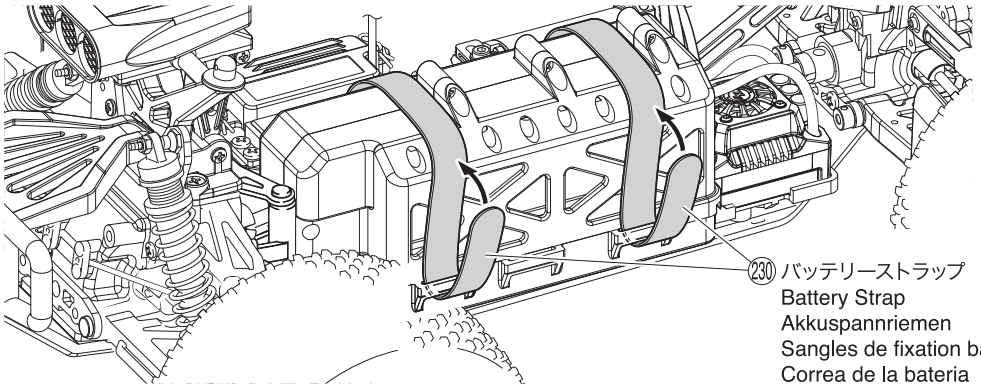

X 別購入品。
Must be purchased separately!
Das Teil ist nicht im Bausatz enthalten!
Doit être acheté séparément!
Debe comprarse por separado.

43 ボディマウント / Body Mounts / Karrosseriestützen
Fixations de carrosserie / Soportes de carrocería

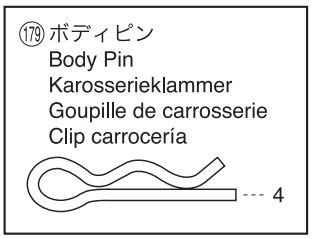

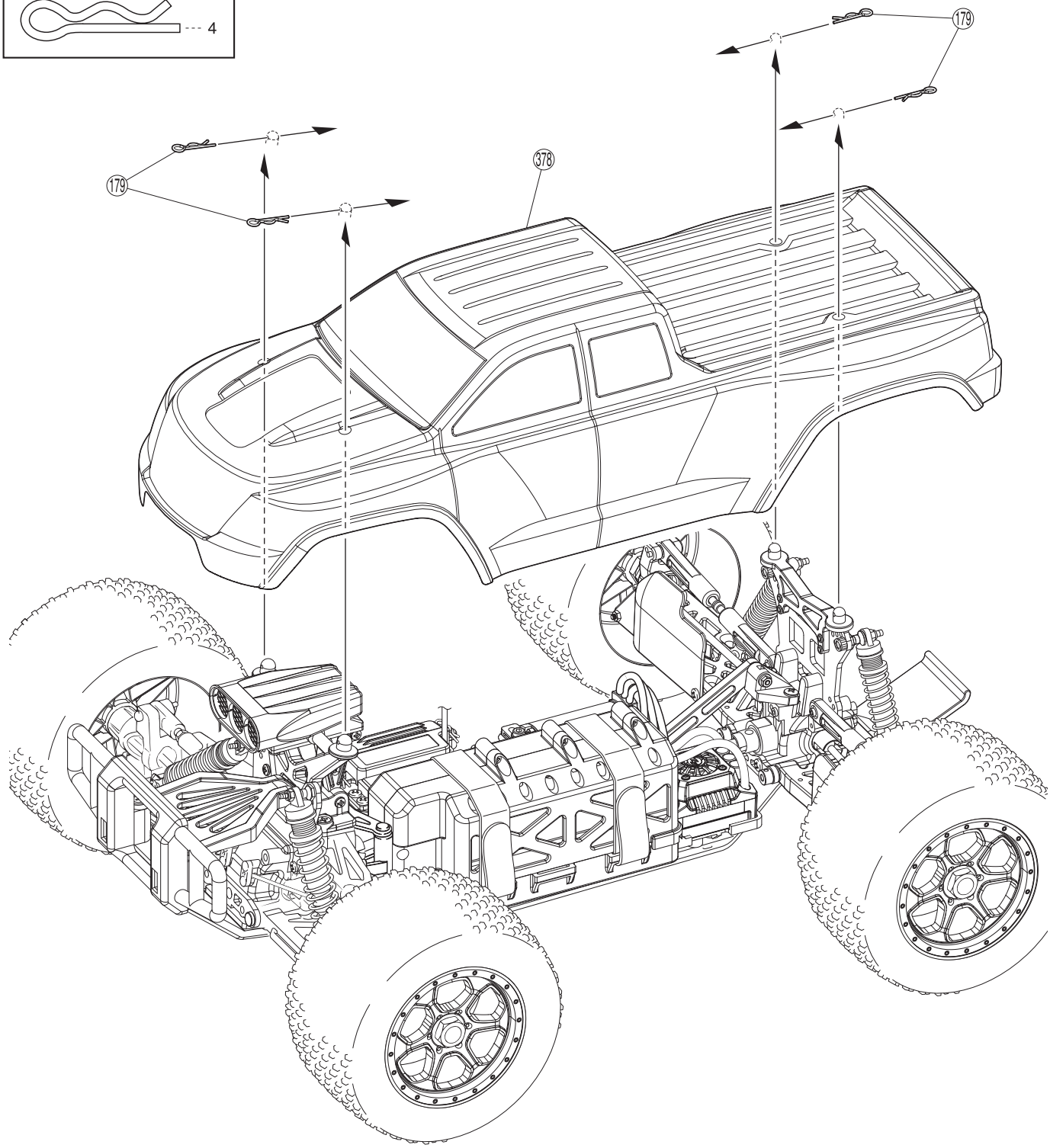

●ボディピンは、図のように曲げておくと取外しが楽です。
Slightly bend the body pins as shown in the diagram for easier removal.
Sicherungsklammern zum besseren Greifen leicht biegen, wie dargestellt.
Courber les clips de carrosserie comme indiqué.
Doble ligeramente las presillas de carrocería para facilitar la instalación.

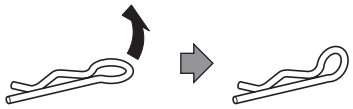

● 分解図 / EXPLODED VIEW / EXPLOSIONSZEICHNUNG VUE ECLATEE / DESPIECE

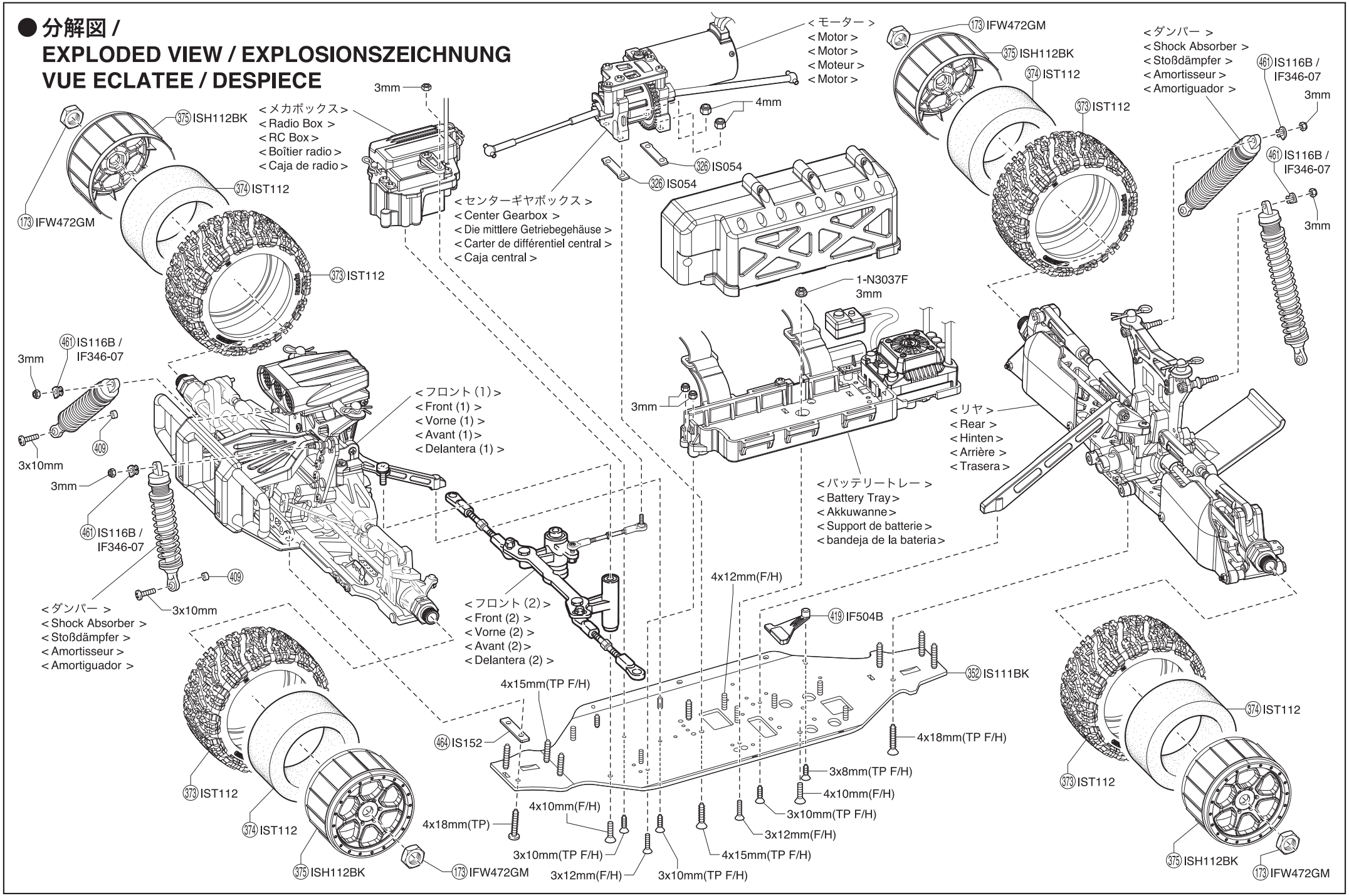

© Copyright 2019 KYOSHO CORPORATION / 禁無断転載複製

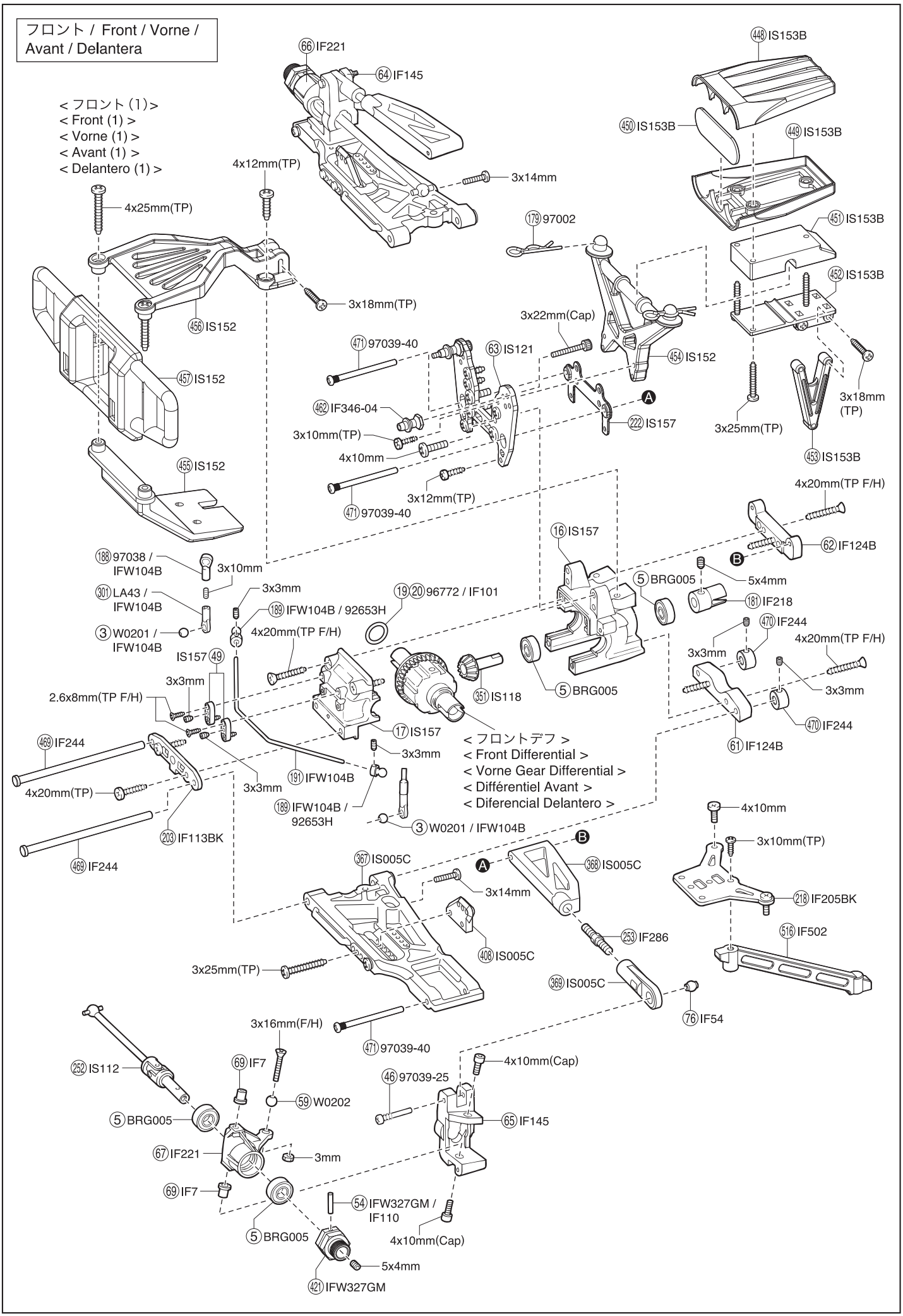
フロント / Front / Vorne / Avant / Delantera
< フロント (1) >
< Front (1) >
< Vorne (1) >
< Avant (1) >
< Delantero (1) >
66 IF221
64 IF145
448 IS153B
450 IS153B
449 IS153B
451 IS153B
452 IS153B
4x12mm(TP)
3x14mm
4x25mm(TP)
179 97002
3x18mm(TP)
456 IS152
457 IS152
455 IS152
3x22mm(Cap)
471 97039-40
63 IS121
454 IS152
462 IF346-04
3x10mm(TP)
4x10mm
3x12mm(TP)
471 97039-40
222 IS157
3x25mm(TP)
3x18mm (TP)
453 IS153B
4x20mm(TP F/H)
16 IS157
62 IF124B
188 97038 / IFW104B
3x10mm
5 BRG005
5x4mm
181 IF218
301 LA43 / IFW104B
3x3mm
19 20 96772 / IF101
189 IFW104B / 92653H
3 W0201 / IFW104B
4x20mm(TP F/H)
470 IF244
4x20mm(TP F/H)
3x3mm
IS157 49
3x3mm
2.6x8mm(TP F/H)
351 IS118
5 BRG005
3x3mm
17 IS157
470 IF244
61 IF124B
469 IF244
3x3mm
< フロントデフ >
< Front Differential >
< Vorne Gear Differential >
< Différentiel Avant >
< Diferencial Delantero >
191 IFW104B
4x20mm(TP)
3x3mm
189 IFW104B / 92653H
3 W0201 / IFW104B
203 IF113BK
469 IF244
4x10mm
3x10mm(TP)
367 IS005C
368 IS005C
3x14mm
218 IF205BK
253 IF286
516 IF502
408 IS005C
3x25mm(TP)
369 IS005C
76 IF54
3x16mm(F/H)
471 97039-40
252 IS112
69 IF7
4x10mm(Cap)
46 97039-25
59 W0202
5 BRG005
65 IF145
67 IF221
3mm
69 IF7
54 IFW327GM / IF110
5 BRG005
4x10mm(Cap)
5x4mm
421 IFW327GM

フロント / Front / Vorne / Avant / Delantera

< フロント (2) >
< Front (2) >
< Vorne (2) >
< Avant (2) >
< Delantero (2) >

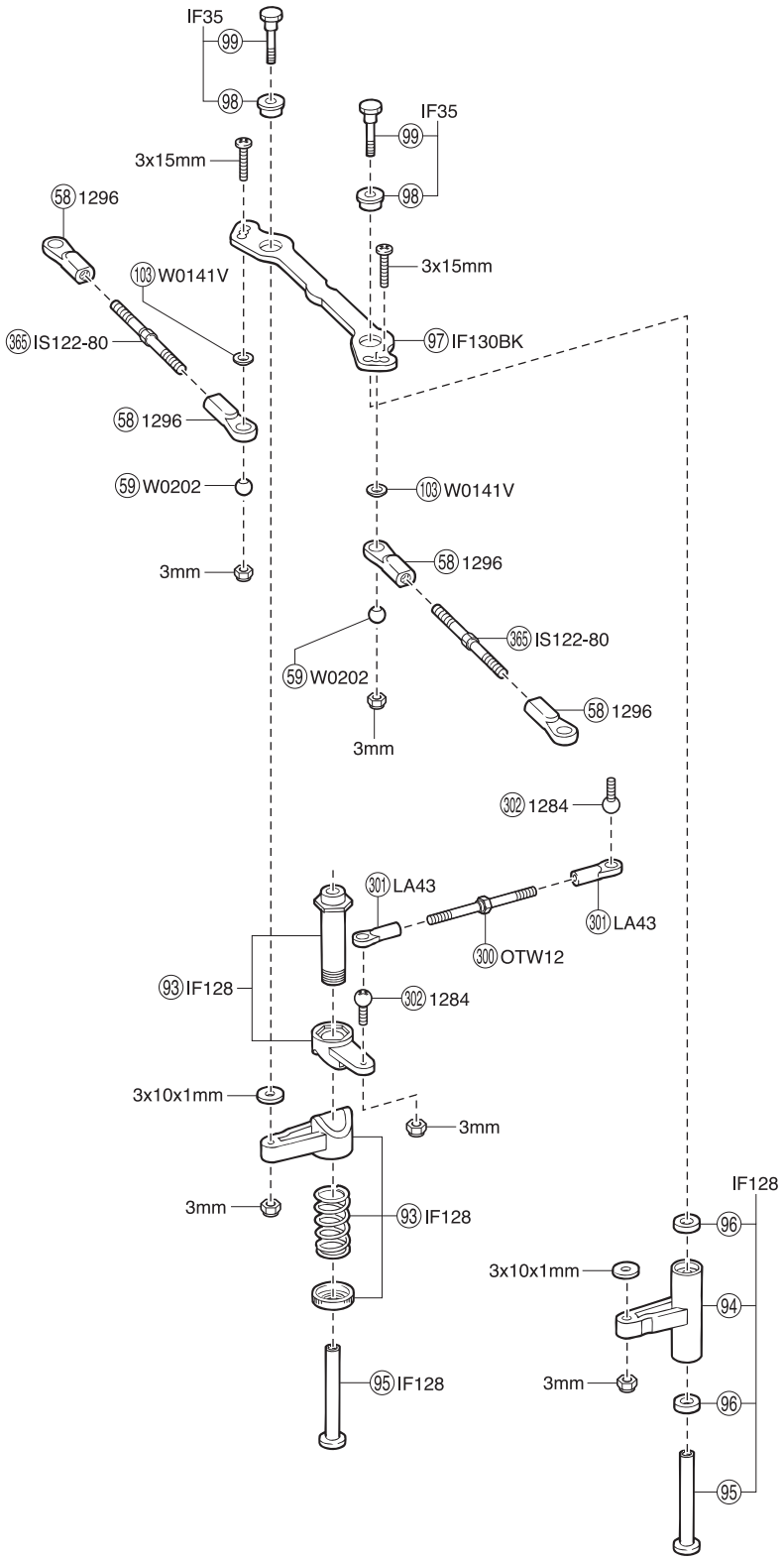

バッテリートレー / Battery Tray / Akkuwanne
Support de batterie / Bandeja de la bateria

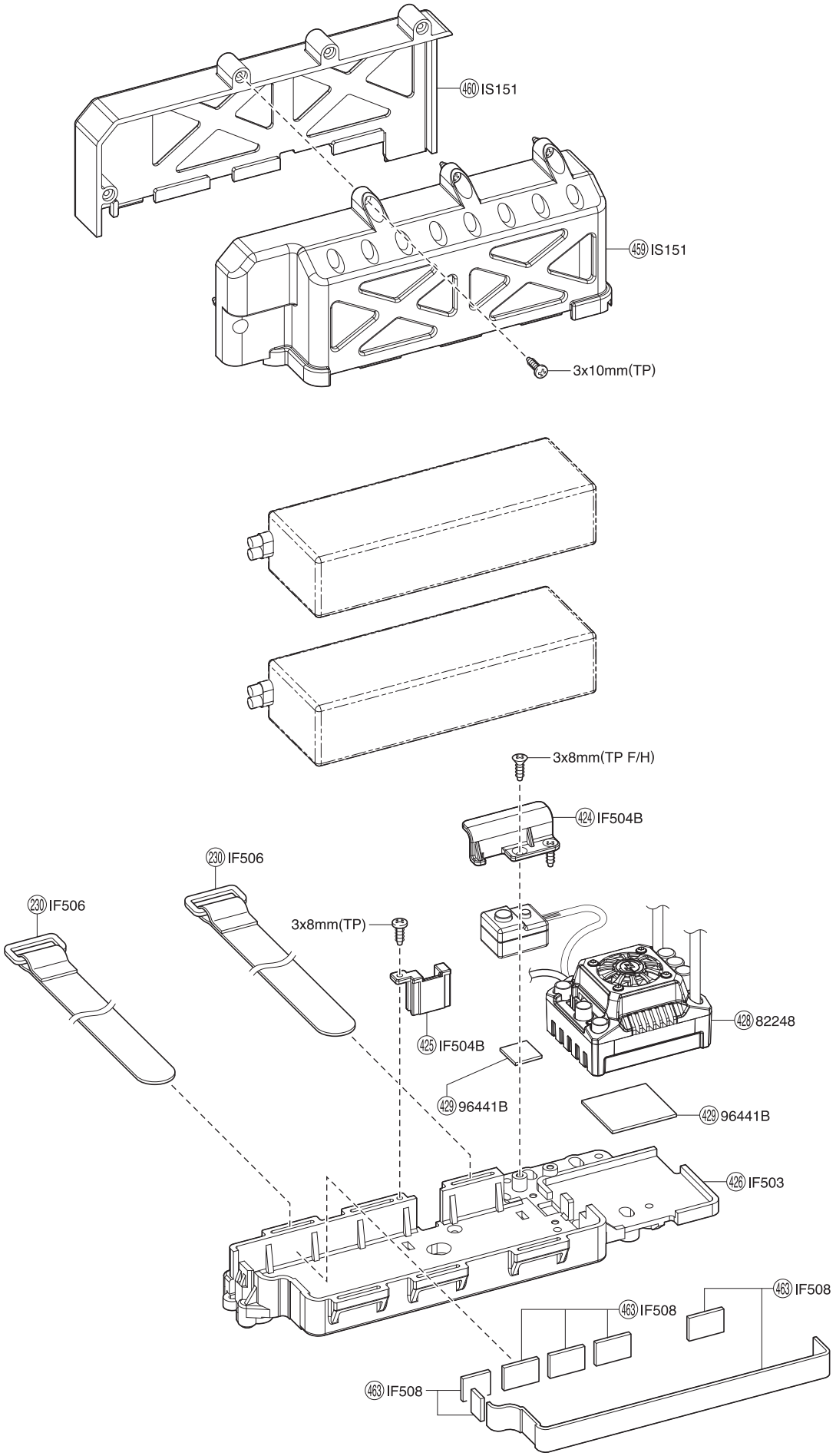

ラジオボックス / Radio Box / Empfängerbox
Boitier radio / Caja de radio

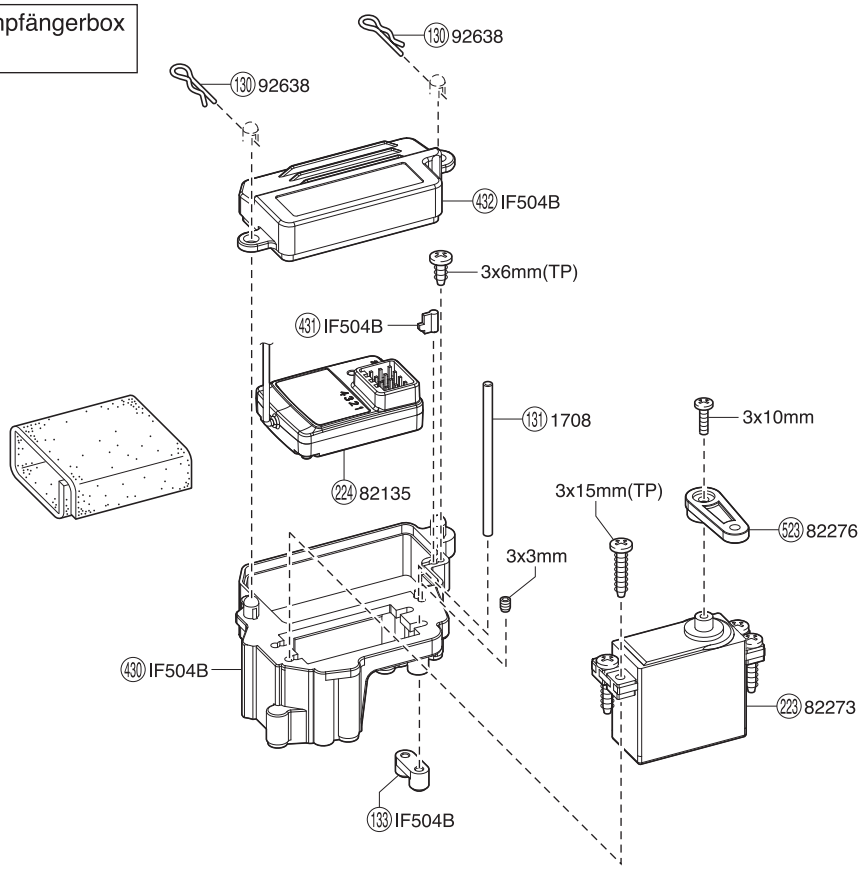

センターギヤボックス / Center Gearbox / Die mittlere Getriebegehäuse
Carter de différentiel central / Caja central

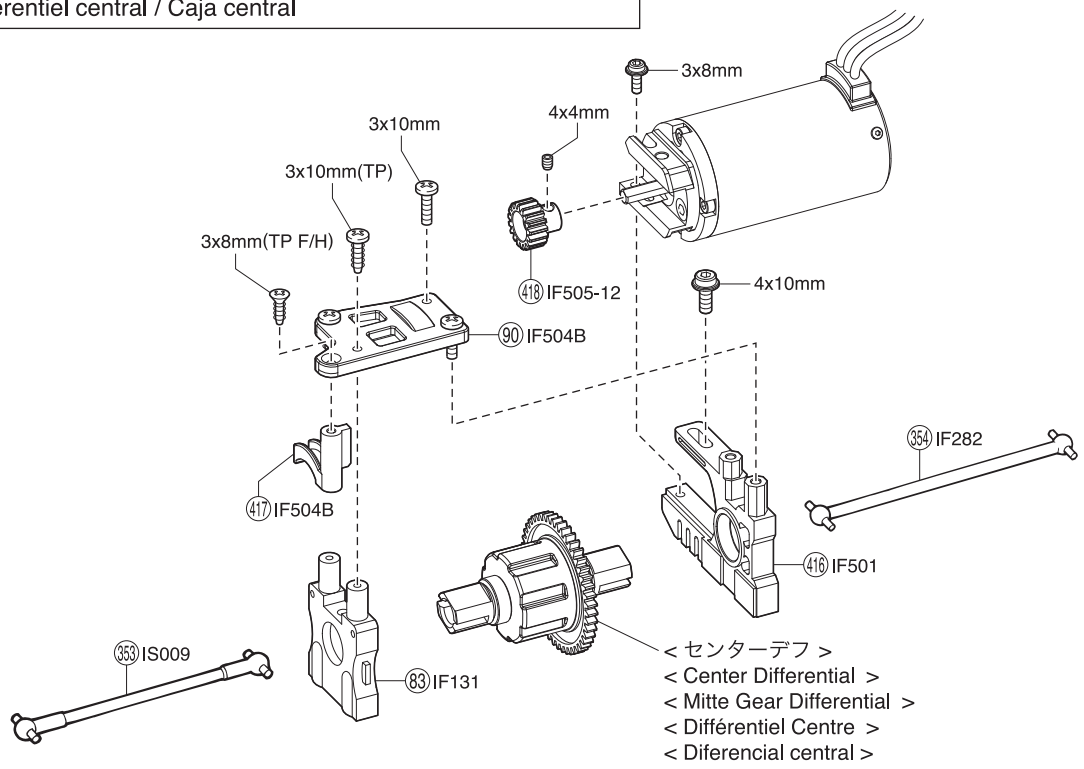

モーター / Motor / Motor
Moteur / Motor

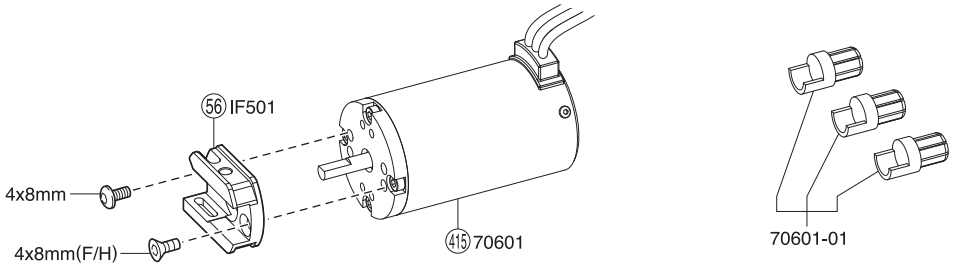

リヤ / Rear / Hinten / Arrière / Trasera

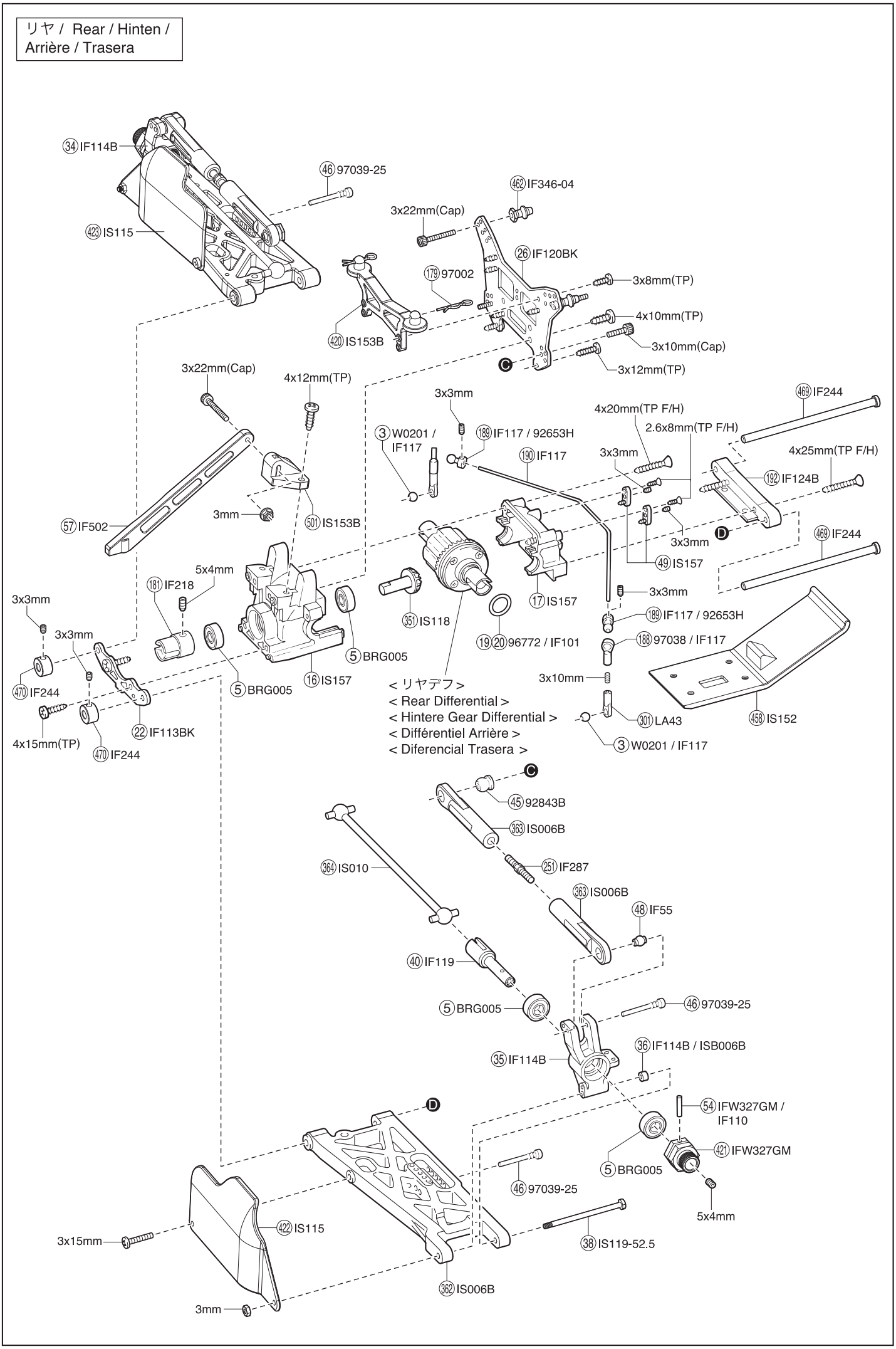

デフギヤ / Differential / Gear Differential
Différentiel / Diferencial

< フロント／リヤデフ >
< Front / Rear Differential >
< Vorne / Hintere Gear Differential >
< Différentiel Avant / Arrière >
< Diferencial Delantera / Trasera >

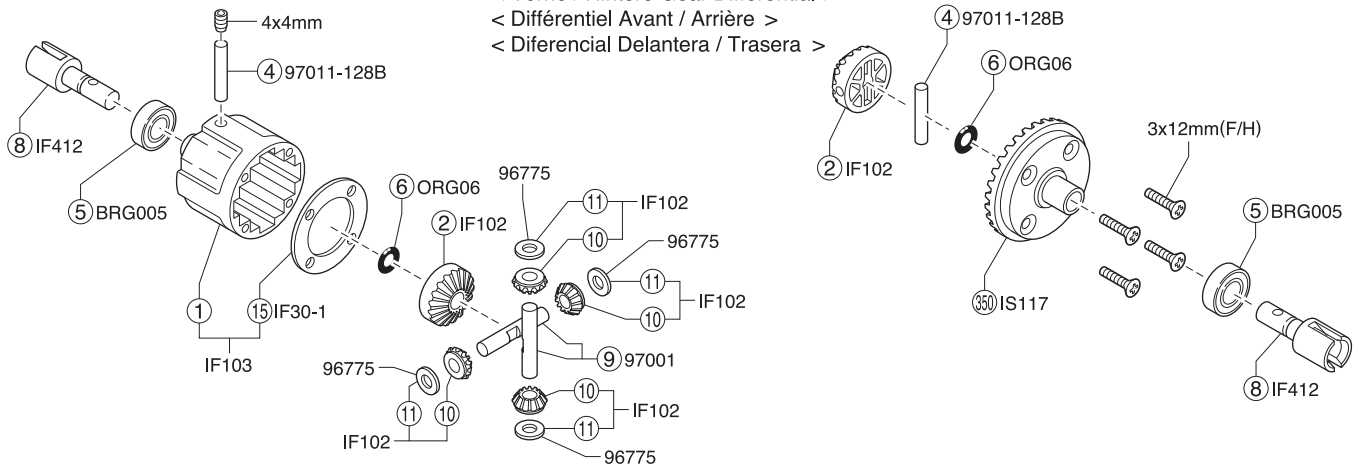

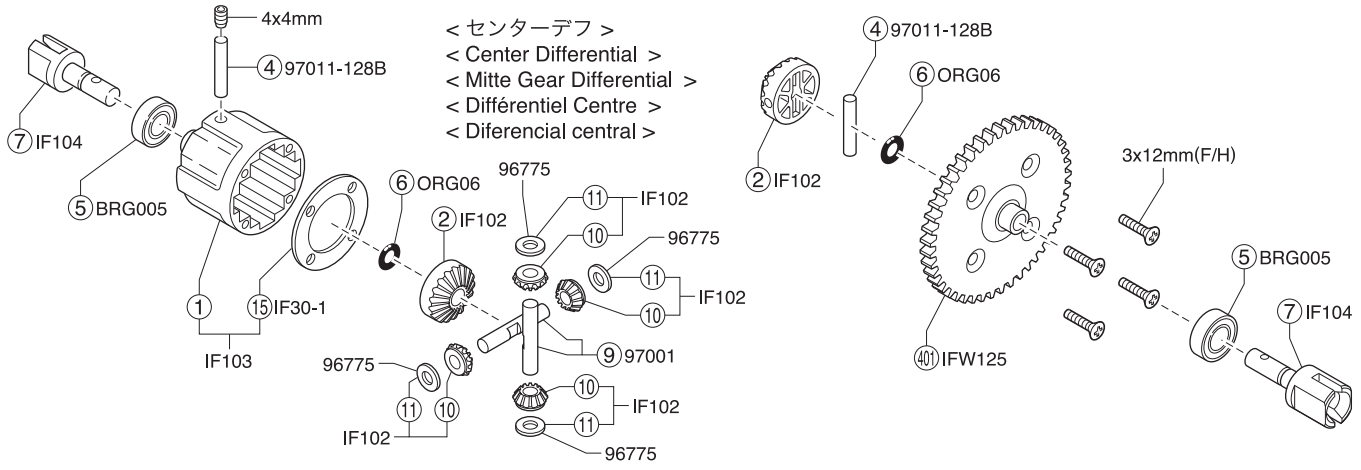

ダンパー / Shock Absorber / Stoßdämpfer
Amortisseur / Amortiguador

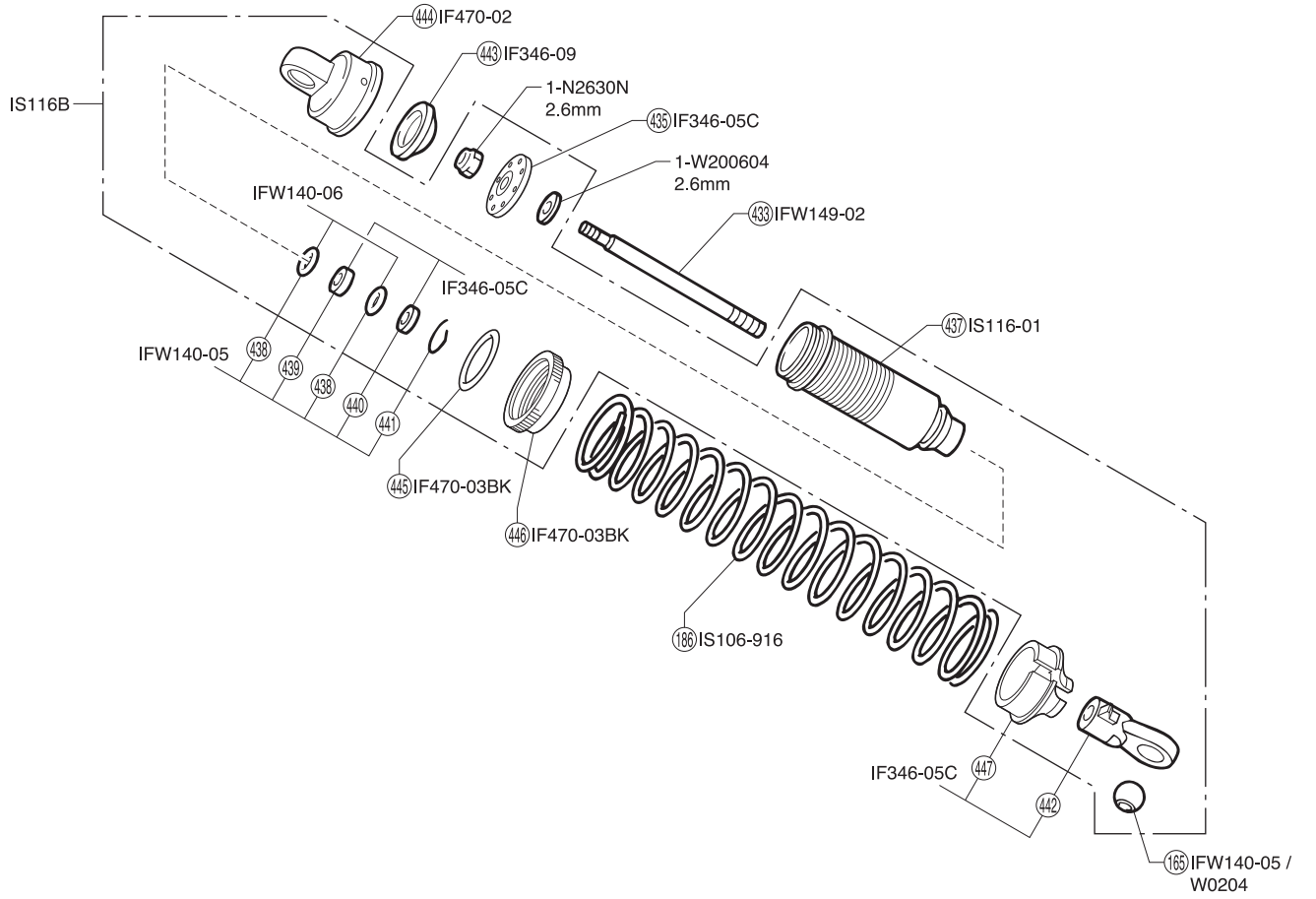

スペアパーツ　SPARE PARTS

★ FOR JAPANESE MARKET ONLY.

品番 No.	パーツ名 Part Names	内容（キー No. と入数） Quantity	★定価（税抜）
IF7	ナックルアームカラー Knuckle Arm Collar	⑲ x 4	800
IF30-1	デフケースパッキン（5枚入） Differential Case Packing (5pcs)	⑮ x 5	450
IF35	ステアリングピン Steering Pin	⑱ ⑲ x 2	450
IF54	6.8mmツバ付ボール（2入） 6.8mm Taper Ball (2pcs)	⑥ x 2	300
IF55	7.8mmツバ付ボール（2入） 7.8mm Taper Ball (2pcs)	⑧ x 2	300
IF102	デフベベルセット Differential Bevel Set	② ⑩ ⑪ x 4	400
IF103	デフケース Differential Case	① ⑮ x 1	500
IF104	センターデフシャフト Center Differential Shaft	⑦ x 2	800
IF110	2.6x17mmピン 2.6x17mm Pin	⑭ x 4	200
IF113 BK	サスプレートセット（ブラック） Suspension Plate Set (Black)	⑫ ⑳ x 1	550
IF114B	リヤハブキャリア Rear Hub Carrier	⑭ ⑮ x 1　⑯ x 2	550
IF117	リヤスタビライザーセット Rear Stabilizer Set	③ ⑱ x 2　⑱ x 4　⑲ x 1 3x12mmバインドビス 3x12mm Bind Screw x 2 2.6x5mmサラビス 2.6x5mm Flat Head Screw x 4 3x3mmセットビス 3x3mm Set Screw x 4 3x10mmセットビス 3x10mm Set Screw x 2	1000
IF119	リヤホイールシャフト Rear Wheel Shaft	⑩ x 2	750
IF120 BK	リヤダンパーステー（ブラック） Rear Shock Stay (Black)	⑥ x 1	900
IF124B	サスホルダー Suspension Holder	⑥ ⑫ ⑲ x 1	550
IF128	サーボセイバーセット Servo Saver Set	⑱ ⑲ x 1set　⑱ ⑲ x 2	1300
IF130 BK	ステアリングプレート（ブラック） Steering Plate (Black)	⑦ x 1	600
IF131	センターデフマウント Center Diff. Mount	⑧ x 1	500
IF145	フロントハブキャリア Front Hub Carrier	⑥ ⑦ x 1	750
IF205 BK	フロントアッパープレート（ブラック） Front Upper Plate (Black)	⑱ x 1	550
IF218	ジョイントカップ（4mm / L=17 / 2入 / FM185） Joint Cup (4mm / L=17 / 2pcs / FM185)	⑱ x 2	700
IF221	ナックルアーム（L,R/IF6B） Knuckle Arm (L,R/IF6B)	⑥ ⑦ x 1	1000
IF244	フランジピン（4x78mm/2 入） Flange Pin (4x78mm/2pcs)	⑥ ⑦ x 2　3x3mm セットビス 3x3mm Set Screw x 2	400
IF282	センタードライブシャフト（L=113.5/MP9 RS） Center Drive Shaft (L=113.5/MP9 RS)	⑤ x 1	650
IF286	ハードアッパーアジャストロッド（スチール / フロント /2 入） Hard Upper Adjust Rod (Steel/Front/2pcs)	⑤ x 2	900
IF287	ハードアッパーアジャストロッド（スチール / リヤ /2 入） Hard Upper Adjust Rod (Steel/Rear/2pcs)	⑤ x 2	1000
IF346 -04	スチールダンパーブッシュ（ビッグダンパー用 /4 入） Steel Shock Bushing (for Big Shock/4pcs)	⑥ x 4	900
IF346 -05C	ダンパーエンドセット（ビッグダンパー用 /4 セット） Shock End Set (for Big Shock/4set)	⑤ ⑨ ⑩ ⑫ ⑦ x 4	600
IF346 -07	ダンパーキャップブッシュセット（ビッグダンパー用 /4 セット） Adjustment Collar (for Big Shock/4set)	⑥ x 4	400
IF346 -09	HC ダイアフラム（ビッグダンパー用 /4 入） HC Diaphragm (for Big Shock/4pcs)	⑥ x 4	500
IF412	デフシャフト（2 入 /MP9） Diff. Shaft (2pcs/MP9)	⑧ x 2	950
IF470 -02	スレッドビッグダンパーキャップ（ビッグダンパー /4 入） Threaded Big Shock Cap (Big Shock/4pcs)	⑥ x 4	1800
IF470 -03BK	ダンパーアジャストダイヤル（ビッグダンパー用 /2 入 / ブラック） Shock Adjust Dial (For Big Shock/2pcs/Black)	⑤ ⑥ x 2	750
IF501	モーターマウント（ガンメタリック / VE） Motor Mount (Gunmetal / VE)	⑥ ⑦ x 1	7000
IF502	トルクロッドセット（VE） Torque Rod Set (VE)	⑦ ⑦ x 1	450

品番 No.	パーツ名 Part Names	内容（キー No. と入数） Quantity	★定価（税抜）
IF503	バッテリートレーセット（VE） Battery Tray Set (VE)	⑥ x 1	1000
IF504B	メカボックスセット（VE） Radio Box Set (VE)	⑨ ⑦ ⑦ ⑦ ⑦ ⑩ ⑩ ⑩ x 1　⑬ x 2	1000
IF505 -12	ピニオンギヤ（12T/VE） Pinion Gear (12T/VE)	⑦ x 1　4x4mmセットビス 4x4mm Set Screw x 1	1100
IF506	バッテリーストラップセット（VE） Battery Strap Set (VE)	⑳ x 3	1600
IF508	バッテリークッション（t=2.0 / VE） Battery Support (t=2.0 / VE)	⑥ (15x130x2mm) x 2	300
IFW104B	フロントスタビライザーセット Front Stabilizer Set	③ ⑱ ⑳ x 2 ⑱ x 4　⑲ x 1 3x12mmバインドビス 3x12mm Bind Screw x 2 2.6x5mmサラビス 2.6x5mm Flat Head Screw x 4 3x3mmセットビス 3x3mm Set Screw x 4 3x10mmセットビス 3x10mm Set Screw x 2 フロントスタビライザーバー 2mm Front Stabilizer Bar 2mm x 1 フロントスタビライザーバー 2.3mm Front Stabilizer Bar 2.3mm x 1	1600
IFW125	スパーギヤ（48T） Spur Gear (48T)	⑩ x 1	2500
IFW140 -05	O リングセット O-ring Set	⑥ ⑦ x 4 ⑥ ⑦ ⑦ x 2	800
IFW140 -06	O リング（φ1.9x3.4） O-ring (ø1.9x3.4)	⑥ x 10	600
IFW149 -02	ダンパーシャフト（63） Shock Shaft (63)	⑥ x 2　2.6mm ワッシャー / ナイロンナット 2.6mm Washer / Nylon Nut x 2	800
IFW327 GM	ホイルハブ（M/ST-R/ ガンメタ /4 入） Wheel Hub (M/ST-R/Gunmetal/4pcs)	⑭ ⑩ x 4　5x4mm セットビス 5x4mm Set Screw x 4	1500
IFW472 GM	ホイールナット（ガンメタ /4 入 / セレーション付） Wheel Nut (Gunmetal/4pcs/for Serration)	⑦ x 4	1300
IS005C	フロントサスアーム（ST-RR Evo） Front Suspension Arm (ST-RR Evo)	⑥ ⑥ ⑥ ⑧ x 1	500
IS006B	リヤサスアーム（ST/ST-R） Rear Suspension Arm (ST/ST-R)	⑥ ⑥ ⑥ x 1	500
IS009	センターシャフト（105L / インファーノ ST） Center Shaft (105L / Inferno ST)	⑤ x 1	500
IS010	スイングシャフト（128L / 2入 / インファーノ ST） Swing Shaft (128L / 2pcs / Inferno ST)	⑥ x 2	900
IS054	センターデフマウントスペーサー（ST-R） Center Diff. Mount Spacer (ST-R)	⑥ x 2	400
IS106 -0916	ビッグダンパースプリング（M / ライトグリーン / 9-1.6 / L=84） Big Shock Spring (M / Light Green / 9-1.6 / L=84)	⑥ x 2	1100
IS111 BK	ハードメインシャシー（ブラック/NEO ST 3.0） Hard Main Chassis (Black/NEO ST 3.0)	⑤ x 1	5000
IS112	フロントユニバーサルスイングシャフト（128mm / 2入） Front Universal Swing Shaft (128mm / 2pcs)	⑤ x 2	3500
IS115	マッドガード（NEO ST RACESPEC / ST-RR Evo） Mud Guard (NEO ST RACESPEC / ST-RR Evo)	⑥ ⑥ x 1	600
IS116B	スレッドビッグダンパーセット（L / ST-RR Evo） Threaded Big Shock Set (L / ST-RR Evo)	⑥ ⑥ ⑥ ⑥ ⑥ ⑥ ⑥ ⑥ ⑥ ⑥ ⑥ ⑥ x 2 ⑥ x 4 2x6mmナイロンナット 2x6mm Nylon Nut x 2 2x6x0.4mmワッシャー 2x6x0.4mm Washer x 2	6200
IS116 -01	スレッドビッグダンパーケース（L/L=61/2 入） Threaded Big Shock Case (L/L=61/2pcs)	⑦ x 2	3500
IS117	ハードベベルギヤ（43T/ST-RR Evo） Hard Bevel Gear (43T/ST-RR Evo)	⑤ x 1	2600
IS118	ハードドライブベベルギヤ（10T/ST-RR Evo） Hard Drive Bevel Gear (10T/ST-RR Evo)	⑤ x 1	1200
IS119 -52.5	サスシャフト（52.5mm / 2入 / NEO ST RS / ST-RR Evo） Suspension Shaft (52.5mm / 2pcs / NEO ST RS / ST-RR Evo)	⑧ x 2	900
IS121	フロントダンパーステー（ブラック /NEO ST 3.0） Front Shock Stay (Black/NEO ST 3.0)	⑥ x 1	800
IS122 -80	アジャストロッド（4x80mm/2 入） Adjust Rod (4x80mm/2pcs)	⑤ x 2	900
IS151	バッテリーカバーセット（サイコクルーザー） Battery Cover Set (PSYCHO KRUISER)	⑥ ⑥ x 1 3x10mm TPビス 3x10mm TP Screw x 4	700

スペアパーツ　SPARE PARTS

★ FOR JAPANESE MARKET ONLY.

品番 No.	パーツ名 Part Names	内容（キー No. と入数） Quantity	★定価（税抜）
IS152	バンパーセット（サイコクルーザー） Bumper Set (PSYCHO KRUISER)	㊹ ㊺ ㊻ ㊼ ㊽ ㊹ x 1 4x12mm TPビス 4x12mm TP Screw x 2 4x18mm TPビス 4x18mm TP Screw x 2 4x25mm TPビス 4x25mm TP Screw x 2 4x18mm TPサラビス 4x18mm TP F/H Screw x 4	800
IS153B	エアークリーナー&ボディマウントセット（サイコクルーザー） Air Cleaner & Body Mount Set (PSYCHO KRUISER)	㊹ ㊽ ㊾ ㊿ ㊺ ㊻ ㊼ ㊽ x 1 4x12mm TPビス 4x12mm TP Screw x 2 3x18mm TPビス 3x18mm TP Screw x 3 3x25mm TPビス 3x25mm TP Screw x 3	1200
IS157	バルクヘッドセット（ガンメタリック/サイコクルーザー） Bulk Head Set (Gunmetal/PSYCHO KRUISER)	⑯ ⑰ ㉒ x 1　㊾ x 2	700
ISB004	サイコクルーザーVE2.0 デコレーションボディセット PSYCHO KRUISER VE 2.0 Decoration Body Set	㊳ x 1	9000
ISB005	サイコクルーザーVE2.0 ノンデコレーションボディセット PSYCHO KRUISER VE 2.0 Non Decoration Body Set	㊳ x 1	5800
ISH112 BK	ホイール（サイコクルーザー2.0/ブラック/2入） Wheel (PSYCHO KRUISER VE 2.0/Black/2pcs)	㊺ x 2	1300
IST112	タイヤ（NEO ST 3.0/インナー付/2入） Tire (NEO ST 3.0/With Inner/2pcs)	㊸ ㊹ x 2	3500
BRG005	シールドベアリング（8x16x5）2 入 Shield Bearing (8x16x5) 2pcs	⑤ x 2	650
LA43	ボールエンド 5.8φ（12入） 5.8mm Ball End (12pcs)	㉛ x 12	300
ORG04	シリコンOリング（P4 / オレンジ）10入 Silicone O-ring (P4 / Orange) 10pcs	㉑ x 10	200
ORG06	シリコンOリング（P6 / オレンジ）15入 Silicone O-ring (P6 / Orange) 15pcs	⑥ x 15	400
OTW12	アジャストロッド（M） Adjustable Rod (M)	㉚ x 2	300
W0141V	M3x6テーパーワッシャー M3x6 Tapered Washer	㉓ x 10	450
W0201	5.8φスチールボール（10入） 5.8φ Steel Ball (10pcs)	③ x 10	700
W0202	6.8φスチールボール（10入） 6.8φ Steel Ball (10pcs)	㊾ x 10	700
W0204	6.8mmハードボール（H=4.8/4入） 6.8mm Hard Ball (H=4.8/4pcs)	㊺ x 4	700

品番 No.	パーツ名 Part Names	内容（キー No. と入数） Quantity	★定価（税抜）
1284	ピロボール（5.8φ/8入） Pillow Ball (5.8/8pcs)	㉜ x 8	200
1296	φ6.8 ボールエンド（12個入） 6.8 Ball End (12pcs)	㊽ x 12	400
1708	カラーアンテナ黒キャップツキ（4入） Color Antenna (Black / 4pcs)	㉛ x 4	500
70601	KYOSHO SPEED HOUSE TORX 8 BLS KV2000 KYOSHO SPEED HOUSE TORX 8 BLS KV2000	㊺	16000
70601 -01	6.5mmヨーロピアンコネクター金色 3入 6.5mm European Connector Golden 3pcs		800
82135	Syncro KR-331 受信機（単品） Syncro KR-331 Receiver	㉔ x 1	5000
82248	KYOSHO SPEED HOUSE BRAINZ 8 SiX ESC KYOSHO SPEED HOUSE BRAINZ -6-8 ESC	㊽ x 1	32000
82273	サーボ KS-5031-09MW SERVO KS-5031-09MW	㉓ x 1　サーボホーン付 With servo horn	6000
82276	サーボホーン（2入） Servo Horn Set (2pcs)	㊸ x 2	500
92638	スナップピン（10入） Snap Pin (10pcs)	㉚ x 10	200
92653H	5.8mm ハードボールジョイント（3.0穴/4入） 5.8mm Hard Ball Joint (3.0 Hole/4pcs)	㉙ x 4　3x3mmセットビス 3x3mm Set Screw x 4	900
92843B	7.8mm座付ボール（4入） 7.8mm Flanged Ball (4pcs)	㊺ x 4	500
96441B	スポンジテープ（1x100x150） Sponge Tape (1x100x150)	㊾	300
96772	13x16x0.15mmシム SUS（10マイイリ） 13x16x0.15mm Shim SUS (10pcs)	⑲, ⑳ の替りに使用。 instead of ⑲, ⑳.	450
96773	8x12x0.2mmシム（5入） 8x12x0.2mm Shim (5pcs)	ホイールガタ取り用　5枚入 For the adjustment space of wheel. 5pcs	200
96775	4x10x0.15mmシム（10入） 4x10x0.15mm Shim (10pcs)	⑪ x 10	300
97001	ベベルシャフト（4x27mm / 6入 / BS107） Bevel Shaft (4x27mm / 6pcs / BS107)	⑨ x 6	600
97002	ボディピン（1.6mm / 10入 / FM29） Body Pin (1.6mm / 10pcs / FM29)	㉙ x 10	250
97011 -128B	ピン（2.5x12.8mm/6入） Pin (2.5x12.8mm/6pcs)	④ x 6	350
97038	5.8mmボールエンド（L=12/4入） 5.8mm Ball End (L=12/4pcs)	㉘ x 4	300
97039 -25	スクリューピン（3x25mm/4入） Screw Pin (3x25mm/4pcs)	㊻ x 4	350
97039 -40	スクリューピン（3x40mm/2入） Screw Pin (3x40mm/2pcs)	㊼ x 2	400

一部パーツ販売していないパーツがあります。
その場合、代替パーツ品番が記入されています。
Note that some parts are not sold as spare parts!
Einige Teile sind nicht einzeln erhaeltlich!.
Attention ! Certaines pièces ne sont pas vendues au détail.
Algunas piezas no se venden por separado.

オプションパーツ　OPTIONAL PARTS

★ FOR JAPANESE MARKET ONLY.

品番 No.	パーツ名 Part Names	内容 Description	★定価 (税抜)
BRG022	シールドベアリング(6x10x3)2入 Shield Bearing (6x10x3) 2pcs	⑯と交換 instead of ⑯.	1000
IF111 -74	サスシャフト(4x74mm/2入) Suspension Shaft (4x74mm/2pcs)	㊾と交換 instead of ㊾.	700
IF124B	サスホルダー Suspension Holder	⑫と交換　リヤトーインセッティング用 instead of ⑫. For rear toe-in setting	550
IF338	4x74mm シャフト(MP777 SP2/4入) 4x74mm Shaft (MP777 SP2/4pcs)	㊸と交換　強化タイプ instead of ㊸. Strengthened type	800
IF346 -04L	ライトウェイトダンパーブッシュ(ビッグダンパー用/4入) Light Weight Shock Bush (for Big Shock/4pcs)	㊷と交換　軽量タイプ instead of ㊷. Lightweight type	1200
IF347 -126	ダンパーピストン(φ1.2x6穴/2入/ビッグダンパー用) Shock Piston (ø1.2x6 Hole / 2pcs / for Big Shock)	㊸と交換　ダンパーセッティング用 instead of ㊸. For Shock setting	500
IF347 -128	ダンパーピストン(φ1.2x8穴/4入/ビッグダンパー用) Shock Piston (ø1.2x8 Hole / 4pcs / for Big Shock)	㊸と交換　ダンパーセッティング用 instead of ㊸. For Shock setting	500
IF347 -135	ダンパーピストン(φ1.3x5穴/2入/ビッグダンパー用) Shock Piston (ø1.3x5 Hole / 2pcs / for Big Shock)	㊸と交換　ダンパーセッティング用 instead of ㊸. For Shock setting	500
IF347 -136	ダンパーピストン(φ1.3x6穴/2入/ビッグダンパー用) Shock Piston (ø1.3x6 Hole / 2pcs / for Big Shock)	㊸と交換　ダンパーセッティング用 instead of ㊸. For Shock setting	500
IF347 -138	ダンパーピストン(φ1.3x8穴/2入/ビッグダンパー用) Shock Piston (ø1.3x8 Hole / 2pcs / for Big Shock)	㊸と交換　ダンパーセッティング用 instead of ㊸. For Shock setting	500
IF347 -145	ダンパーピストン(φ1.4x5穴/2入/ビッグダンパー用) Shock Piston (ø1.4x5 Hole / 2pcs / for Big Shock)	㊸と交換　ダンパーセッティング用 instead of ㊸. For Shock setting	500
IF501	モーターマウント(ガンメタリック/VE) Motor Mount (Gunmetal/VE)	⑤⑥,㊶と交換　アルミ切削タイプ instead of ⑤⑥,㊶. Aluminum made	7000
IF505 -11	ピニオンギヤ(11T/VE) Pinion Gear (11T/VE)	㊽と交換 instead of ㊽.	1100
IF505 -13	ピニオンギヤ(13T/VE) Pinion Gear (13T/VE)	㊽と交換 instead of ㊽.	1100
IFW103	リヤスタビライザーバーφ2.5 Rear Stabilizer Bar φ2.5	㉚と交換 instead of ㉚.	450
IFW160	ユニバーサルセンターシャフト(L=113/ST-R/1本入) Universal Center Shaft (L=113/ST-R/1pc)	⑧,㉟と交換 instead of ⑧,㉟.	2000
IFW166	4x84mm ハードアジャストロッド(ST-R/2本入) 4x84mm Hard Adjust Rod (ST-R/2pcs)	㊺と交換 instead of ㊺.	1300
IFW167	ライトウエイトスパーギヤ(50T/ST-R) Light Weight Spur Gear (50T/ST-R)	㊶と交換 instead of ㊶.	2400
IFW168	ライトウエイトスパーギヤ(52T/ST-R) Light Weight Spur Gear (52T/ST-R)	㊶と交換 instead of ㊶.	2400
IFW302 GM	SP リヤロアサスプレート2°(ガンメタリック/ST-RR Evo) SP Rear Suspension Plate 2° (Gunmetal/ST-RR Evo)	㉒と交換 instead of ㉒.	1500
IFW304	SP ステアリングプレート(MP777) SP Steering Plate (MP777)	㊼と交換　強化タイプ instead of ㊼. Strengthened type	1800
IFW325	ライトウエイトスパーギヤ(48T/MP777) Light Weight Spur Gear (48T/MP777)	㊶と交換 instead of ㊶.	2400
IFW332	アルミナックルアーム(L,R/ブッシュ付) Aluminum Knuckle Arm (L,R/With Bush)	⑥⑥,⑥⑦と交換　強化タイプ instead of ⑥⑥,⑥⑦. Strengthened type	9500
IFW337 GM	SP フロントロアサスプレート(ガンメタリック/ST-RR Evo) SP Front Lower Suspension Plate (Gunmetal/RR Evo)	㉓と交換　強化タイプ instead of ㉓. Strengthened type	1700

品番 No.	パーツ名 Part Names	内容 Description	★定価 (税抜)
IFW405 -128	SP ダンパーピストン(φ1.2x8穴/2入/ビッグダンパー用) SP Shock Piston (ø1.2x8 Hole / 2pcs / for Big Shock)	㊸と交換　ダンパーセッティング用 instead of ㊸. For Shock setting	600
IFW405 -138	SP ダンパーピストン(φ1.3x8穴/2入/ビッグダンパー用) SP Shock Piston (ø1.3x8 Hole / 2pcs / for Big Shock)	㊸と交換　ダンパーセッティング用 instead of ㊸. For Shock setting	600
IFW405 -148	SP ダンパーピストン(φ1.4x8穴/2入/ビッグダンパー用) SP Shock Piston (ø1.4x8 Hole / 2pcs / for Big Shock)	㊸と交換　ダンパーセッティング用 instead of ㊸. For Shock setting	600
IFW469	エアレーションキャップセット(スレッテッドビッグダンパー/MP9) Aeration Cap Set (Threaded Big Shock/MP9)		3000
IFW472 BL	ホイールナット(ブルー/4入/セレーション付) Wheel Nut (Blue/4pcs/for Serration)	⑰と交換 instead of ⑰.	1300
IFW472 R	ホイールナット(レッド/4入/セレーション付) Wheel Nut (Red/4pcs/for Serration)	⑰と交換 instead of ⑰.	1300
IS050	6.5x29mm シャフト(ST-R/4本入) 6.5x29mm Shaft (ST-R/4pcs)	㊻と交換 instead of ㊻.	900
IS103	軽量ユニバーサルスイングシャフト(L=130/2入/ST-RR) L/Weight Universal Swing Shaft (L=130/2pcs/ST-RR)	前後に使用可　軽量タイプ For Front and Rear　Lightweight type	3800
IS104	軽量センターユニバーサルスイングシャフト(L=103/1入/ST-RR) L/Weight (C)Universal Swing Shaft (103/1pcs)	⑧,㉟と交換 instead of ⑧,㉟.	2300
IS106 -7514	ビッグダンパースプリング(M/グレー/7.5-1.4/L=84) Big Shock Spring (M / Gray / 7.5-1.4 / L=84)	㊻と交換　ダンパーセッティング用 instead of ㊻. For Shock setting	1100
IS106 -0814	ビッグダンパースプリング(M/ライトブルー/8-1.4/L=84) Big Shock Spring (M / Light Blue / 8-1.4 / L=84)	㊻と交換　ダンパーセッティング用 instead of ㊻. For Shock setting	1100
IS106 -0816	ビッグダンパースプリング(M/ブルー/8-1.6/L=84) Big Shock Spring (M / Blue / 8-1.6 / L=84)	㊻と交換　ダンパーセッティング用 instead of ㊻. For Shock setting	1100
IS106 -0914	ビッグダンパースプリング(M/グリーン/9-1.4/L=84) Big Shock Spring (M / Green / 9-1.4 / L=84)	㊻と交換　ダンパーセッティング用 instead of ㊻. For Shock setting	1100
IS106 -8514	ビッグダンパースプリング(M/オレンジ/8.5-1.4/L=84) Big Shock Spring (M / Orange / 8.5-1.4 / L=84)	㊻と交換　ダンパーセッティング用 instead of ㊻. For Shock setting	1100
IS106 -9514	ビッグダンパースプリング(M/イエロー/9.5-1.4/L=84) Big Shock Spring (M / Yellow / 9.5-1.4 / L=84)	㊻と交換　ダンパーセッティング用 instead of ㊻. For Shock setting	1100
IS106 -916	ビッグダンパースプリング(M/ライトグリーン/9-1.6/L=84) Big Shock Spring (M / L-Green / 9-1.6 / L=84)	㊻と交換　ダンパーセッティング用 instead of ㊻. For Shock setting	1100
IS106 -1016	ビッグダンパースプリング(M/パープル/10-1.6/L=84) Big Shock Spring (M / Purple / 10-1.6 / L=84)	㊻と交換　ダンパーセッティング用 instead of ㊻. For Shock setting	1100
IS112	ユニバーサルスイングシャフト(128mm/2入) Universal Swing Shaft (128mm/2pcs)	標準フロント同等品 Similar quality for strandard type of front リヤに使用 For Rear	3500
IS119 -41	ハードリヤロアサスシャフトスクリュー(3x41mm/2入/RR Evo) Hard Rear Lower Suspension Screw (3x41mm/2pcs/RR Evo)	フロントサス外側用 For Front Suspension (outside) 強化タイプ Strengthened type	850
92653	5.8mm ハードボールジョイント(3.0穴/4pcs) 5.8mm Hard Ball Joint (3.0 hole/4pcs)	㊾と交換　スタビライザーバー用 instead of ㊾. Front Stabilizer	800
97044 -15	ピニオンギヤ(15T/1.0M/φ5.0) Pinion Gear (15T/1.0M/φ5.0)	㊽と交換 instead of ㊽.	1100
97044 -17	ピニオンギヤ(17T/1.0M/φ5.0) Pinion Gear (17T/1.0M/φ5.0)	㊽と交換 instead of ㊽.	1100
97044 -18	ピニオンギヤ(18T/1.0M/φ5.0) Pinion Gear (18T/1.0M/φ5.0)	㊽と交換 instead of ㊽.	1200
97044 -20	ピニオンギヤ(20T/1.0M/φ5.0) Pinion Gear (20T/1.0M/φ5.0)	㊽と交換 instead of ㊽.	1200

AKA アクセサリー　AKA ACCESSORY

★ FOR JAPANESE MARKET ONLY.

品番 No.	パーツ名 Part Names	内容 Description	★定価（税抜）
AKA44002	AKA タイヤ接着用バンド(1/10&1/8 バギー用 /8 入) AKA TIRE MOUNTING BANDS 1:8/1:10 (8PCS)		500
AKA44005	AKA ホイールナットレンチ(17mm) 17MM WHEEL NUT WRENCH		2800
AKA44007	AKA タイヤパンチ(2/2.5/3/3.5/4/4.5mm) AKA MULTI-TIP TIRE PUNCH		1200
AKA98101 L	AKA T シャツ(L) AKA Short Sleeve Black Shirt (L)	AKA ロゴ入り T シャツ T-Shirt With AKA Logo	2200
AKA98101 M	AKA T シャツ(M) AKA Short Sleeve Black Shirt (M)	AKA ロゴ入り T シャツ T-Shirt With AKA Logo	2200
AKA98101 S	AKA T シャツ(SM) AKA Short Sleeve Black Shirt (SM)	AKA ロゴ入り T シャツ T-Shirt With AKA Logo	2200
AKA98101 XL	AKA T シャツ(XL) AKA Short Sleeve Black Shirt (XL)	AKA ロゴ入り T シャツ T-Shirt With AKA Logo	2200
AKA98101 XXL	AKA T シャツ(XXL) AKA Short Sleeve Black Shirt (XXL)	AKA ロゴ入り T シャツ T-Shirt With AKA Logo	2200
AKA98102	AKA ベースボールキャップ(BK) AKA Baseball Cap (Black)		3800
AKA98201	AKA スポンサーデカール(L) AKA Sponsor Decal Sheet (Large)	オリジナルステッカー Original Sticker	800
AKA98303	AKA マルチサック M(約 343x610mm) AKA MEDIUM CINCH SACK		900
AKA98304	AKA マルチサック L(約 508x762mm) AKA LARGE CINCH SACK		1000

その他　OTHERS

★ FOR JAPANESE MARKET ONLY.

品番 No.	パーツ名 Part Names	内容 Description	★定価（税抜）
80823 BK	Big K 2.0 ピットマット ブラック Big K 2.0 Pit Mat Black (61x122cm)	サイズ / 1200x600mm Size / 1200x600mm	4000
80823 R	Big K 2.0 ピットマット レッド Big K 2.0 Pit Mat Red (61x122cm)	サイズ / 1200x600mm Size / 1200x600mm	4000
96161	セッティングウエイト Setting Weight	バランス取用ウエイト Weights for balance adjustment	480

カナイツール　YUICHI KANAI TOOLS

★ FOR JAPANESE MARKET ONLY.

品番 No.	パーツ名 Part Names	内容 Description	★定価（税抜）
YKW001	ストレートリーマー(φ3.05) Straight Reamer (3.05)	3mm穴ギャップ解消ツール Smooth gaps 3mm holes.	2800
YKW002	ストレートリーマー(φ4.05) Straight Reamer (4.05)	4mm穴ギャップ解消ツール Smooth gaps 4mm holes.	2800
YKW003 B	KANAI TOOL マイナスドライバー(6mm) KANAI TOOL Screw Driver (Flat/6mm)	それぞれビットの単品売りあります。 There is a bit single article of a spare.	2200
YKW003 B-1	KANAI TOOL ビット(マイナス /6mm) KANAI TOOL Bit (Flat/6mm)	スペア用 Spare	1300
YKW004 B	KANAI TOOL マイナスドライバー(4mm/ ロング) KANAI TOOL Screw Driver (Flat/4mm/Long)	それぞれビットの単品売りあります。 There is a bit single article of a spare.	2000
YKW004 B-1	KANAI TOOL ビット(マイナス /4mm/ ロング) KANAI TOOL Bit (Flat/4mm/Long)	スペア用 Spare	1300
YKW005 B	KANAI TOOL マイナスドライバー(3mm/ ロング) KANAI TOOL Screw Driver (Flat/3mm/Long)	それぞれビットの単品売りあります。 There is a bit single article of a spare.	1700
YKW005 B-1	KANAI TOOL ビット(マイナス /3mm/ ロング) KANAI TOOL Bit (Flat/3mm/Long)	スペア用 Spare	1200
YKW006 B	KANAI TOOL プラスドライバー(No.1) KANAI TOOL Screw Driver (No.1)	3～4mmプラスビス用ツール Tool for 3~4mm Phillips screw それぞれビットの単品売りあります。 There is a bit single article of a spare.	2100
YKW006 B-1	KANAI TOOL ビット(プラス /No.1) KANAI TOLL Bit (Screw Driver/No.1)	スペア用 Spare	1200
YKW007 B	KANAI TOOL プラスドライバー(No.2) KANAI TOOL Screw Driver (No.2)	2～2.6mmプラスビス用ツール Tool for 2~2.6mm Phillips screw それぞれビットの単品売りあります。 There is a bit single article of a spare.	2200
YKW007 B-1	KANAI TOOL ビット(プラス /No.2) KANAI TOOL Bit (Screw Driver/No.2)	スペア用 Spare	1400
YKW008	T 型ホイールレンチ(1/8 サイズ) T-Wheel Wrench (1/8 Size)	ホイールナット用ツール Tool for Wheel nut	3200
YKW011	スパナ(5.5-7.0) Spanner (5.5-7.0)		1600
YKW012	スパナ(6.5-8.0) Spanner (6.5-8.0)		1600
YKW015 B	KANAI TOOL 6 角レンチドライバー(1.5mm) KANAI TOOL Hex Wrench Driver (1.5mm)	3mmセットビス用ツール Tool for 3mm Set screw それぞれビットの単品売りあります。 There is a bit single article of a spare.	1700
YKW015 B-1	KANAI TOOL ビット(6 角 /1.5mm) KANAI TOOL Bit (Hex/1.5mm)	スペア用 Spare	1100
YKW015 BPB	KANAI TOOL ボールポイントドライバー(1.5mm) KANAI TOOL Ball Point Driver (1.5mm)	3mmセットビス用ツール Tool for 3mm Set screw それぞれビットの単品売りあります。 There is a bit single article of a spare.	2200
YKW020 BPB	KANAI TOOL ボールポイントドライバー(2.0mm) KANAI TOOL Ball Point Driver (2.0mm)	3mmヘックスビス用ツール Tool for 3mm Hex screw それぞれビットの単品売りあります。 There is a bit single article of a spare.	2200
YKW020 TC	KANAI TOOL 6 角レンチドライバー(2.0mm/ チタンコート) KANAI TOOL Hex Wrench Driver (2.0mm/Ti-Coating)	3mmヘックスビス用ツール Tool for 3mm Hex screw それぞれビットの単品売りあります。 There is a bit single article of a spare.	2300
YKW020 TC-1	KANAI TOOL ビット(6 角 /2.0mm/ チタンコート) KANAI TOOL Bit (Hex/2.0mm/Ti-Coating)		1300
YKW025 B	KANAI TOOL 6 角レンチドライバー(2.5mm) KANAI TOOL Hex Wrench Driver (2.5mm)	3mmキャップビス用ツール Tool for 3mm Cap screw それぞれビットの単品売りあります。 There is a bit single article of a spare.	1800
YKW025 B-1	KANAI TOOL ビット(6 角 /2.5mm) KANAI TOOL Bit (Hex/2.5mm)	スペア用 Spare	1000
YKW025 BPB	KANAI TOOL ボールポイントドライバー(2.5mm) KANAI TOOL Ball Point Driver (2.5mm)	3mmキャップビス用ツール Tool for 3mm Cap screw それぞれビットの単品売りあります。 There is a bit single article of a spare.	2200
YKW025 BPB-1	KANAI TOOL ビット(ボールポイント /2.5mm) KANAI TOOL Bit (Ball Point/2.5mm)	スペア用 Spare	1400
YKW030 B	KANAI TOOL 6 角レンチドライバー(3.0mm) KANAI TOOL Hex Wrench Driver (3.0mm)	4mmキャップビス用ツール Tool for 4mm Cap screw それぞれビットの単品売りあります。 There is a bit single article of a spare.	1900
YKW030 B-1	KANAI TOOL ビット(6 角 /3.0mm) KANAI TOOL Bit (Hex/3.0mm)	スペア用 Spare	1100
YKW030 BPB	KANAI TOOL ボールポイントドライバー(3.0mm) KANAI TOOL Ball Point Driver (3.0mm)	4mmキャップビス用ツール Tool for 4mm Cap screw それぞれビットの単品売りあります。 There is a bit single article of a spare.	2200
YKW030 BPB-1	KANAI TOOL ビット(ボールポイント /3.0mm) KANAI TOOL Bit (Ball Point/3.0mm)	スペア用 Spare	1400
YKW055 BXB	KANAI TOOL ボックスドライバー(5.5mm) KANAI TOOL Box Driver (5.5mm)	3mmナット用ツール Tool for 3mm Nut それぞれビットの単品売りあります。 There is a bit single article of a spare.	2400
YKW055 BXB-1	KANAI TOOL ビット(ボックス /5.5mm) KANAI TOOL Bit (Box/5.5mm)	スペア用 Spare	1500
YKW070 BXB	KANAI TOOL ボックスドライバー(7.0mm) KANAI TOOL Box Driver (7.0mm)	4mmナット用ツール Tool for 4mm Nut それぞれビットの単品売りあります。 There is a bit single article of a spare.	2500
YKW070 BXB-1	KANAI TOOL ビット(ボックス /7.0mm) KANAI TOOL Bit (Box/7.0mm)	スペア用 Spare	1500

エレクトリック　ELECTRIC

★ FOR JAPANESE MARKET ONLY.

品番 No.	パーツ名 Part Names	内容 Description	★定価（税抜）
R246 -8451B	マッスルパワー 2200 7.2V Ni-MH バッテリー MUSCLE POWER 2200 Ni-MH Battery	7.2V ニッケル水素バッテリー 7.2V Ni-MH Battery	2000
R246 -8452B	マッスルパワー 3000 7.2V Ni-MH バッテリー MUSCLE POWER 3000 Ni-MH Battery	7.2V ニッケル水素バッテリー 7.2V Ni-MH Battery	2800

品番 No.	パーツ名 Part Names	内容 Description	★定価（税抜）
GAB4201	Gens ace LiPo 4000 ストレートパック（45C/7.4V） GA-B-45C-4000-2S1P-HardCase-8	リポバッテリー Li-Po Battery 高出力タイプバッテリー High power type battery	4800
GAB4301	Gens ace LiPo 5000 ストレートパック（50C/11.1V） GA-B-50C-5000-3S1P-HardCase-15	ハードケースタイプ Hard case type 3セルリポバッテリー 3-cell LiPo Battery	8500

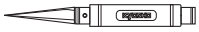

ツール　TOOL

★ FOR JAPANESE MARKET ONLY.

品番 No.	パーツ名 Part Names	内容 Description	★定価（税抜）
36219	SP ナイフエッジリーマー SP Knife Edge Reamer	ボディのマウント用穴開けに便利 Tool for making holes on bodies.	1800
36219P	SP ナイフエッジリーマー プラス SP Knife Edge Reamer Plus	ボディのマウント用穴開けに便利（段付き） Tool for making holes on bodies. (with Measurement Steps)	2000
36261	KRF ステンレス ポリカボディカッター ストレート KRF Stainless PC-Body Scissors Straight	ポリカボディ用ハサミ Scissors for PC-body.	500
36262	KRF ステンレス ポリカボディカッター カーブ KRF Stainless PC-Body Scissors Curve	ポリカボディ用ハサミ Scissors for PC-body.	500

品番 No.	パーツ名 Part Names	内容 Description	★定価（税抜）
80165	クロスレンチ（5.5/7.0/8.0/10mm） Cross Wrench (5.5/7.0/8.0/10mm)		900
36228 BK	メンテナンススタンド ロータイプ（ブラック） Maintenance Stand Type Low (Black)	ダンパースタンド、簡易ビスホールドマグネット付き Shock Stand, with screw and magnet	1600
36228 R	メンテナンススタンド ロータイプ（レッド） Maintenance Stand Type Low (Red)	ダンパースタンド、簡易ビスホールドマグネット付き Shock Stand, with screw and magnet	1600

ボックス・バック　BOX・BAG

★ FOR JAPANESE MARKET ONLY.

品番 No.	パーツ名 Part Names	内容 Description	★定価（税抜）
80460	ピットボックス DX Pit Box DX	工具収納に最適 Good for storing tools サイズ / 542x300x397mm Size / 542x300x397mm	16000
80461	ピットボックス Pit Box	工具収納に最適 Good for storing tools サイズ / 420x240x330mm Size / 420x240x330mm	6800
80462	ツールボックス Tool Box	サイズ / 330x230x65mm Size / 330x230x65mm	1800
80463	パーツボックス L Parts Box L	サイズ / 410x264x43mm Size / 410x264x43mm	1800
80464	パーツボックス M Parts Box M	サイズ / 232x122x32mm Size / 232x122x32mm	550
80465	パーツボックス S Parts Box S	サイズ / 120x83x25mm Size / 120x83x25mm	150
80466	パーツボックス SS Parts Box SS	サイズ / 89x36x26mm 3 入 Size / 89x36x26mm 3pcs	400

品番 No.	パーツ名 Part Names	内容 Description	★定価（税抜）
87615B	KYOSHO キャリングバッグ L KYOSHO Carrying Bag L	サイズ / 350x550x540mm Size / 350x550x540mm	8500
87618	KYOSHO キャリングケース（ブラック） KYOSHO Carrying Case (Black)	サイズ / 320x560x220mm Size / 320x560x220mm	4200
87619	KYOSHO キャリングケース（レッド） KYOSHO Carrying Case (Red)	サイズ / 320x560x220mm Size / 320x560x220mm	4200
87823	KYOSHO プロポバッグ KYOSHO PROPO Bag	サイズ / 340x240x160mm Size / 340x240x160mm	3000

ケミカル・オイル　CHEMICAL・OIL

★ FOR JAPANESE MARKET ONLY.

品番 No.	パーツ名 Part Names	内容 Description	★定価（税抜）
96162	リングギヤグリス（3g） Ring Gear Grease (3g)	フッ素樹脂特殊グリス Fluorine special grease. ギヤの磨耗を減少 Reduces wearing of gear	400
96178B	ロックタイト（中強度 /10cc） Loctite (Medium Strength/10cc)	ビスの緩み防止剤 Stops loosing screw ネジの緩み止めに威力を発揮 Protects from loosing screw	1200

品番 No.	パーツ名 Part Names	内容 Description	★定価（税抜）
96508	HG ジョイントグリス HG Joint Grease	ジョイント部用グリス Grease for joint part. 金属パーツの干渉部に使用 磨耗を抑える Use into metal joint parts. Reduces the wear	800
96625	SP ベアリングリキッド Special Bearing Liquid	ベアリング用オイル Bearing Oil ベアリング本来の性能を発揮 Retrieves potentiality of Bearing.	1000

シリコンオイル　SILICONE OIL

★ FOR JAPANESE MARKET ONLY.

品番 No.	パーツ名 Part Names	内容 Description	★定価（税抜）
SIL 0100	シリコンオイル#100（40cc） Silicone Oil #100 (40cc)	ダンパー用 for shocks.	各600
SIL 0150	シリコンオイル#150（40cc） Silicone Oil #150 (40cc)		
SIL 0200	シリコンオイル#200（40cc） Silicone Oil #200 (40cc)		
SIL 0250	シリコンオイル#250（40cc） Silicone Oil #250 (40cc)		
SIL 0300-8	シリコンオイル#300（80cc） Silicone Oil #300 (80cc)		各1100
SIL 0350-8	シリコンオイル#350（80cc） Silicone Oil #350 (80cc)		
SIL 0400-8	シリコンオイル#400（80cc） Silicone Oil #400 (80cc)		
SIL 0450-8	シリコンオイル#450（80cc） Silicone Oil #450 (80cc)		
SIL 0500-8	シリコンオイル#500（80cc） Silicone Oil #500 (80cc)		
SIL 0550-8	シリコンオイル#550（80cc） Silicone Oil #550 (80cc)		
SIL 0600-8	シリコンオイル#600（80cc） Silicone Oil #600 (80cc)		
SIL 0650-8	シリコンオイル#650（80cc） Silicone Oil #650 (80cc)		
SIL 0700-8	シリコンオイル#700（80cc） Silicone Oil #700 (80cc)		
SIL 0750-8	シリコンオイル#750（80cc） Silicone Oil #750 (80cc)		
SIL 0800-8	シリコンオイル#800（80cc） Silicone Oil #800 (80cc)		
SIL 0850-8	シリコンオイル#850（80cc） Silicone Oil #850 (80cc)		

品番 No.	パーツ名 Part Names	内容 Description	★定価（税抜）
SIL 0900	シリコンオイル#900（40cc） Silicone Oil #900 (40cc)	デフ用 for diffs.	各600
SIL 1000	シリコンオイル#1000（40cc） Silicone Oil #1000 (40cc)		
SIL 1200	シリコンオイル#1200（40cc） Silicone Oil #1200 (40cc)		
SIL 1300	シリコンオイル#1300（40cc） Silicone Oil #1300 (40cc)		
SIL 2000	シリコンオイル#2000（40cc） Silicone Oil #2000 (40cc)		
SIL 3000	シリコンオイル#3000（40cc） Silicone Oil #3000 (40cc)		
SIL 4000	シリコンオイル#4000（40cc） Silicone Oil #4000 (40cc)		
SIL 5000	シリコンオイル#5000（40cc） Silicone Oil #5000 (40cc)		
SIL 6000	シリコンオイル#6000（40cc） Silicone Oil #6000 (40cc)		
SIL 7000	シリコンオイル#7000（40cc） Silicone Oil #7000 (40cc)		
SIL 10000	シリコンオイル#10000（40cc） Silicone Oil #10000 (40cc)		
SIL 15000	シリコンオイル#15000（40cc） Silicone Oil #15000 (40cc)		800
SIL 20000	シリコンオイル#20000（40cc） Silicone Oil #20000 (40cc)		各600
SIL 30000	シリコンオイル#30000（40cc） Silicone Oil #30000 (40cc)		
SIL 40000	シリコンオイル#40000（40cc） Silicone Oil #40000 (40cc)		
SIL 50000	シリコンオイル#50000（40cc） Silicone Oil #50000 (40cc)		
SIL 60000	シリコンオイル#60000（40cc） Silicone Oil #60000 (40cc)		
SIL 100000	シリコンオイル#100000（40cc） Silicone Oil #100000 (40cc)		

品番 No.	パーツ名 Part Names	内容 Description	★定価（税抜）
SIL 200000	シリコンオイル#200000（40cc） Silicone Oil #200000 (40cc)	デフ用 for diffs.	各1300
SIL 300000	シリコンオイル#300000（40cc） Silicone Oil #300000 (40cc)		
SIL 500000	シリコンオイル#500000（40cc） Silicone Oil #500000 (40cc)		
SIL 1000000	シリコンオイル#1000000（20cc） Silicone Oil #1000000 (20cc)		

ビス・ナット・リング・ワッシャー (1)　Screw, Nut, Ring, Washer (1)

★ FOR JAPANESE MARKET ONLY.

品番 No.	品名 Parts Names	入数 Quantity	★定価 (税抜)
	Cリング C-Ring		
1-C11	Cリング(C11/10入) C-Ring(C11/10pcs)	10pcs	200
	Eリング E-Ring		
1-E015	Eリング(E1.5/10入) E-Ring(E1.5/10pcs)	10pcs	150
1-E020	Eリング(E2.0/10入) E-Ring(E2.0/10pcs)	10pcs	150
1-E025	Eリング(E2.5/10入) E-Ring(E2.5/10pcs)	10pcs	150
1-E030	Eリング(E3.0/10入) E-Ring(E3.0/10pcs)	10pcs	150
1-E040	Eリング(E4.0/10入) E-Ring(E4.0/10pcs)	10pcs	150
1-E050	Eリング(E5.0/10入) E-Ring(E5.0/10pcs)	10pcs	150
1-E060	Eリング(E6.0/10入) E-Ring(E6.0/10pcs)	10pcs	150
1-E070	Eリング(E7.0/6入) E-Ring(E7.0/6pcs)	6pcs	150
1-E100	Eリング(E10.0/6入) E-Ring(E10.0/6pcs)	6pcs	150
	ナット Nut		
1-N2016	ナット(M2x1.6/10入) Nut(M2x1.6/10pcs)	10pcs	200
1-N2620	ナット(M2.6x2.0/10入) Nut(M2.6x2.0/10pcs)	10pcs	200
1-N3024	ナット(M3x2.4/10入) Nut(M3x2.4/10pcs)	10pcs	200
1-N4032	ナット(M4x3.2/10入) Nut(M4x3.2)(10pcs)	10pcs	200
	アルミナット Aluminium Nut		
1-N3024A-R	ナット(M3x2.4)(アルミ/レッド/5入) Nut(M3x2.4)(Aluminium/Red/5pcs)	5pcs	400
	ナイロンナット Nylon Nut		
1-N2630N	ナット(M2.6x3.0) ナイロン (5入) Nut(M2.6x3.0) Nylon (5pcs)	5pcs	200
1-N3033N	ナット(M3x3.3) ナイロン (5入) Nut(M3x3.3) Nylon (5pcs)	5pcs	200
1-N3043N	ナット(M3x4.3) ナイロン (5入) Nut(M3x4.3) Nylon (5pcs)	5pcs	200
1-N4055N	ナット(M4x5.5) ナイロン (5入) Nut(M4x5.5) Nylon (5pcs)	5pcs	200
	アルミナイロンナット Aluminium Nylon Nut		
1-N2630NA-GM	ナット(M2.6x3.0) ナイロン (アルミ/ガンメタ/5入) Nut(M2.6x3.0) Nylon (Aluminium/Gunmetal/5pcs)	5pcs	500
1-N3033NA-B	ナット(M3x3.3) ナイロン (アルミ/ブルー/5入) Nut(M3x3.3) Nylon (Aluminium/Blue/5pcs)	5pcs	300
1-N3033NA-S	ナット(M3x3.3) ナイロン (アルミ/シルバー/5入) Nut(M3x3.3) Nylon (Aluminium/Silver/5pcs)	5pcs	300
1-N3043NA-S	ナット(M3x4.3) ナイロン (アルミ/シルバー/5入) Nut(M3x4.3) Nylon (Aluminium/Silver/5pcs)	5pcs	300
	フランジナット Flanged Nut		
1-N3037F	ナット(M3x3.7) フランジ (10入) Nut(M3x3.7) Flanged (10pcs)	10pcs	200
1-N4045F	ナット(M4x4.5) フランジ (10入) Nut(M4x4.5) Flanged (10pcs)	10pcs	200
1-N4045F-B	ナット(M4x4.5) フランジ (スチール/ブルー/8入) Nut(M4x4.5) Flanged (Steel/Blue/8pcs)	8pcs	300
1-N4045F-R	ナット(M4x4.5) フランジ (スチール/レッド/8入) Nut(M4x4.5) Flanged (Steel/Red/8pcs)	8pcs	300
	アルミフランジナット Aluminium Flanged Nut		
1-N4045FA-GM	ナット(M4x4.5) フランジ (アルミ/ガンメタ/4入) Nut(M4x4.5) Flanged (Aluminium/Gunmetal/4pcs)	4pcs	500
1-N4045FA-R	ナット(M4x4.5) フランジ (アルミ/レッド/4入) Nut(M4x4.5) Flanged (Aluminium/Red/4pcs)	4pcs	500

品番 No.	品名 Parts Names	入数 Quantity	★定価 (税抜)
	フランジナイロンナット Flanged Nylon Nut		
1-N4056FN	ナット(M4x5.6)フランジ ナイロン(5入) Nut(M4x5.6) Flanged Nylon (5pcs)	5pcs	200
1-N4056FN-B	ナット(M4x5.6)フランジ ナイロン(スチール/ブルー/8入) Nut(M4x5.6) Flanged Nylon (Steel/Blue/8pcs)	8pcs	400
1-N4056FN-R	ナット(M4x5.6)フランジ ナイロン(スチール/レッド/8入) Nut(M4x5.6) Flanged Nylon (Steel/Red/8pcs)	8pcs	400
	アルミフランジナイロンナット Aluminium Flanged Nylon Nut		
1-N4045FNA-B	ナット(M4x4.5)フランジ ナイロン(アルミ/ブルー/4入) Nut(M4x4.5) Flanged Nylon (Alumi./Blue/4pcs)	4pcs	300
1-N4045FNA-G	ナット(M4x4.5)フランジ ナイロン(アルミ/ゴールド/4入) Nut(M4x4.5) Flanged Nylon (Alumi./Gold/4pcs)	4pcs	300
	バインドビス Bind Screw		
1-S02604	バインドビス(M2.6x4/10入) Bind Screw(M2.6x4/10pcs)	10pcs	200
1-S02606	バインドビス(M2.6x6/10入) Bind Screw(M2.6x6/10pcs)	10pcs	200
1-S02608	バインドビス(M2.6x8/10入) Bind Screw(M2.6x8/10pcs)	10pcs	200
1-S02612	バインドビス(M2.6x12/10入) Bind Screw(M2.6x12/10pcs)	10pcs	200
1-S03006	バインドビス(M3x6/10入) Bind Screw(M3x6/10pcs)	10pcs	200
1-S03008	バインドビス(M3x8/10入) Bind Screw(M3x8/10pcs)	10pcs	200
1-S03010	バインドビス(M3x10/10入) Bind Screw(M3x10/10pcs)	10pcs	200
1-S03012	バインドビス(M3x12/10入) Bind Screw(M3x12/10pcs)	10pcs	200
1-S06016	バインドビス(M3x16/10入) Bind Screw(M3x16/10pcs)	10pcs	200
1-S03018	バインドビス(M3x18/10入) Bind Screw(M3x18/10pcs)	10pcs	200
1-S03025	バインドビス(M3x25/10入) Bind Screw(M3x25/10pcs)	10pcs	200
1-S03030	バインドビス(M3x30/10入) Bind Screw(M3x30/10pcs)	10pcs	200
1-S04006	バインドビス(M4x6/10入) Bind Screw(M4x6/10pcs)	10pcs	200
1-S04010	バインドビス(M4x10/10入) Bind Screw(M4x10/10pcs)	10pcs	200
1-S04015	バインドビス(M4x15/10入) Bind Screw(M4x15/10pcs)	10pcs	200
1-S04020	バインドビス(M4x20/10入) Bind Screw(M4x20/10pcs)	10pcs	200
	バインドタッピングビス Bind Self-Tapping Screw		
1-S02606TP	TPバインドビス(M2.6x6/10入) TP Bind Screw(M2.6x6/10pcs)	10pcs	200
1-S03008TP	TPバインドビス(M3x8/10入) TP Bind Screw(M3x8/10pcs)	10pcs	200
1-S03010TP	TPバインドビス(M3x10/10入) TP Bind Screw(M3x10/10pcs)	10pcs	200
1-S03012TP	TPバインドビス(M3x12/10入) TP Bind Screw(M3x12/10pcs)	10pcs	200
1-S03015TP	TPバインドビス(M3x15/10入) TP Bind Screw(M3x15/10pcs)	10pcs	200
1-S03018TP	TPバインドビス(M3x18/10入) TP Bind Screw(M3x18/10pcs)	10pcs	200
1-S04010TP	TPバインドビス(M4x10/10入) TP Bind Screw(M4x10/10pcs)	10pcs	200
1-S04015TP	TPバインドビス(M4x15/10入) TP Bind Screw(M4x15/10pcs)	10pcs	200
1-S04020TP	TPバインドビス(M4x20/10入) TP Bind Screw(M4x20/10pcs)	10pcs	200

品番 No.	品名 Parts Names	入数 Quantity	★定価 (税抜)
	チタンバインドビス Titanium Bind Screw		
1-S03008T	バインドビス(M3x8)(チタン/10入) Bind Screw(Titanium/M3x8/10pcs)	10pcs	400
1-S03010T	バインドビス(M3x10)(チタン/10入) Bind Screw(Titanium/M3x10/10pcs)	10pcs	400
1-S03012T	バインドビス(M3x12)(チタン/10入) Bind Screw(Titanium/M3x12/10pcs)	10pcs	400
1-S03015T	バインドビス(M3x15)(チタン/8入) Bind Screw(Titanium/M3x15/8pcs)	8pcs	400
	ボタンヘックスビス Button Hex Screw		
1-S12004H	ボタンビス(M2x4)(ヘックス/10入) Button Screw(Hex/M2x4/10pcs)	10pcs	250
1-S12005H	ボタンビス(M2x5)(ヘックス/10入) Button Screw(Hex/M2x5/10pcs)	10pcs	300
1-S12605H	ボタンビス(M2.6x5)(ヘックス/10入) Button Screw(Hex/M2.6x5/10pcs)	10pcs	400
1-S13005H	ボタンビス(M3x5)(ヘックス/10入) Button Screw(Hex/M3x5/10pcs)	10pcs	300
1-S13006H	ボタンビス(M3x6)(ヘックス/10入) Button Screw(Hex/M3x6/10pcs)	10pcs	300
1-S13008H	ボタンビス(M3x8)(ヘックス/10入) Button Screw(Hex/M3x8/10pcs)	10pcs	300
1-S13010H	ボタンビス(M3x10)(ヘックス/10入) Button Screw(Hex/M3x10/10pcs)	10pcs	300
1-S13012H	ボタンビス(M3x12)(ヘックス/10入) Button Screw(Hex/M3x12/10pcs)	10pcs	300
1-S13015H	ボタンビス(M3x15)(ヘックス/10入) Button Screw(Hex/M3x15/10pcs)	10pcs	300
1-S13018H	ボタンビス(M3x18)(ヘックス/10入) Button Screw(Hex/M3x18/10pcs)	10pcs	300
1-S13022H	ボタンビス(M3x22)(ヘックス/8入) Button Screw(Hex/M3x22/8pcs)	8pcs	300
1-S13025H	ボタンビス(M3x25)(ヘックス/5入) Button Screw(Hex/M3x25/5pcs)	5pcs	300
1-S13035H	ボタンビス(M3x35)(ヘックス/5入) Button Screw(Hex/M3x35/5pcs)	5pcs	300
1-S14008H	ボタンビス(M4x8)(ヘックス/10入) Button Screw(Hex/M4x8/10pcs)	10pcs	300
1-S14010H	ボタンビス(M4x10)(ヘックス/10入) Button Screw(Hex/M4x10/10pcs)	10pcs	300
1-S14012H	ボタンビス(M4x12)(ヘックス/6入) Button Screw(Hex/M4x12/6pcs)	6pcs	300
1-S14015H	ボタンビス(M4x15)(ヘックス/5入) Button Screw(Hex/M4x15/5pcs)	5pcs	300
1-S14018H	ボタンビス(M4x18)(ヘックス/5入) Button Screw(Hex/M4x18/5pcs)	5pcs	300
1-S14020H	ボタンビス(M4x20)(ヘックス/5入) Button Screw(Hex/M4x20/5pcs)	5pcs	300
1-S14022H	ボタンビス(M4x22)(ヘックス/5入) Button Screw(Hex/M4x22/5pcs)	5pcs	300
	チタンボタンヘックスビス Titanium Button Hex Screw		
1-S12606HT	ボタンビス(M2.6x6) (ヘックス/チタン/5入) Button Screw(Hex/Titanium/M2.6x6/5pcs)	5pcs	500
1-S13006HT	ボタンビス(M3x6) (ヘックス/チタン/8入) Button Screw(Hex/Titanium/M3x6/8pcs)	8pcs	500
1-S13008HT	ボタンビス(M3x8) (ヘックス/チタン/8入) Button Screw(Hex/Titanium/M3x8/8pcs)	8pcs	500
1-S13010HT	ボタンビス(M3x10) (ヘックス/チタン/8入) Button Screw(Hex/Titanium/M3x10/8pcs)	8pcs	500
1-S13012HT	ボタンビス(M3x12) (ヘックス/チタン/8入) Button Screw(Hex/Titanium/M3x12/8pcs)	8pcs	500
1-S13015HT	ボタンビス(M3x15) (ヘックス/チタン/8入) Button Screw(Hex/Titanium/M3x15/8pcs)	8pcs	500
1-S13022HT	ボタンビス(M3x22)(ヘックス/チタン/4入) Button Screw(Hex/Titanium/M3x22/4pcs)	4pcs	500
1-S14008HT	ボタンビス(M4x8) (ヘックス/チタン/5入) Button Screw(Hex/Titanium/M4x8/5pcs)	5pcs	700
1-S14012HT	ボタンビス(M4x12)(ヘックス/チタン/4入) Button Screw(Hex/Titanium/M4x12/4pcs)	4pcs	600

ビス・ナット・リング・ワッシャー (2)　Screw, Nut, Ring, Washer (2)

★ FOR JAPANESE MARKET ONLY.

品番 No.	品名 Parts Names	入数 Quantity	★定価 (税抜)
	キャップビス Cap Screw		
1-S22608	キャップビス(M2.6x8/5入) Cap Screw(M2.6x8/5pcs)	5pcs	200
1-S22610	キャップビス(M2.6x10/5入) Cap Screw(M2.6x10/5pcs)	5pcs	200
1-S22612	キャップビス(M2.6x12/5入) Cap Screw(M2.6x12/5pcs)	5pcs	200
1-S22616	キャップビス(M2.6x16/5入) Cap Screw(M2.6x16/5pcs)	5pcs	200
1-S23006	キャップビス(M3x6/5入) Cap Screw(M3x6/5pcs)	5pcs	200
1-S23008	キャップビス(M3x8/5入) Cap Screw(M3x8/5pcs)	5pcs	200
1-S23010	キャップビス(M3x10/5入) Cap Screw(M3x10/5pcs)	5pcs	200
1-S23012	キャップビス(M3x12/5入) Cap Screw(M3x12/5pcs)	5pcs	200
1-S23015	キャップビス(M3x15/5入) Cap Screw(M3x15/5pcs)	5pcs	200
1-S23018	キャップビス(M3x18/5入) Cap Screw(M3x18/5pcs)	5pcs	200
1-S23020	キャップビス(M3x20/5入) Cap Screw(M3x20/5pcs)	5pcs	200
1-S23022	キャップビス(M3x22/5入) Cap Screw(M3x22/5pcs)	5pcs	200
1-S23025	キャップビス(M3x25/5入) Cap Screw(M3x25/5pcs)	5pcs	200
1-S23030	キャップビス(M3x30/5入) Cap Screw(M3x30/5pcs)	5pcs	200
1-S23035	キャップビス(M3x35/3入) Cap Screw(M3x35/3pcs)	3pcs	200
1-S24010	キャップビス(M4x10/5入) Cap Screw(M4x10/5pcs)	5pcs	200
	フランジ付キャップビス Flanged Cap Screw		
1-S23006F	キャップビス(M3x6/フランジ付/5入) Cap Screw(M3x6/Flanged/5pcs)	5pcs	400
1-S23008F	キャップビス(M3x8/フランジ付/5入) Cap Screw(M3x8/Flanged/5pcs)	5pcs	400
1-S24008F	キャップビス(M4x8/フランジ付/5入) Cap Screw(M4x8/Flanged/5pcs)	5pcs	400
1-S24010F	キャップビス(M4x10/フランジ付/5入) Cap Screw(M4x10/Flanged/5pcs)	5pcs	400
	サラビス Flat Head Screw		
1-S32006	サラビス(M2x6/10入) Flat Head Screw(M2x6/10pcs)	10pcs	200
1-S32608	サラビス(M2.6x8/10入) Flat Head Screw(M2.6x8/10pcs)	10pcs	200
1-S32612	サラビス(M2.6x12/10入) Flat Head Screw(M2.6x12/10pcs)	10pcs	200
1-S33006	サラビス(M3x6/10入) Flat Head Screw(M3x6/10pcs)	10pcs	200
1-S33008	サラビス(M3x8/10入) Flat Head Screw(M3x8/10pcs)	10pcs	200
1-S33010	サラビス(M3x10/10入) Flat Head Screw(M3x10/10pcs)	10pcs	200
1-S33012	サラビス(M3x12/10入) Flat Head Screw(M3x12/10pcs)	10pcs	200
1-S33014	サラビス(M3x14/10入) Flat Head Screw(M3x14/10pcs)	10pcs	200
1-S33016	サラビス(M3x16/10入) Flat Head Screw(M3x16/10pcs)	10pcs	200
1-S33030	サラビス(M3x30/10入) Flat Head Screw(M3x30/10pcs)	10pcs	200
1-S34006	サラビス(M4x6/10入) Flat Head Screw(M4x6/10pcs)	10pcs	200
1-S34012	サラビス(M4x12/10入) Flat Head Screw(M4x12/10pcs)	10pcs	200
1-S34015	サラビス(M4x15/10入) Flat Head Screw(M4x15/10pcs)	10pcs	200
1-S34018	サラビス(M4x18/10入) Flat Head Screw(M4x18/10pcs)	10pcs	200
1-S34020	サラビス(M4x20/10入) Flat Head Screw(M4x20/10pcs)	10pcs	200

品番 No.	品名 Parts Names	入数 Quantity	★定価 (税抜)
	サラヘックスビス Flat Head Hex Screw		
1-S32606H	サラビス(M2.6x6)(ヘックス/10入) Flat Head Screw(Hex/M2.6x6/10pcs)	10pcs	300
1-S32608H	サラビス(M2.6x8)(ヘックス/10入) Flat Head Screw(Hex/M2.6x8/10pcs)	10pcs	300
1-S33005H	サラビス(M3x5)(ヘックス/10入) Flat Head Screw(Hex/M3x5/10pcs)	10pcs	300
1-S33006H	サラビス(M3x6)(ヘックス/10入) Flat Head Screw(Hex/M3x6/10pcs)	10pcs	300
1-S33008H	サラビス(M3x8)(ヘックス/10入) Flat Head Screw(Hex/M3x8/10pcs)	10pcs	300
1-S33010H	サラビス(M3x10)(ヘックス/10入) Flat Head Screw(Hex/M3x10/10pcs)	10pcs	300
1-S33012H	サラビス(M3x12)(ヘックス/10入) Flat Head Screw(Hex/M3x12/10pcs)	10pcs	300
1-S33015H	サラビス(M3x15)(ヘックス/10入) Flat Head Screw(Hex/M3x15/10pcs)	10pcs	300
1-S33016H	サラビス(M3x16)(ヘックス/10入) Flat Head Screw(Hex/M3x16/10pcs)	10pcs	300
1-S33018H	サラビス(M3x18)(ヘックス/10入) Flat Head Screw(Hex/M3x18/10pcs)	10pcs	300
1-S34006H	サラビス(M4x6)(ヘックス/10入) Flat Head Screw(Hex/M4x6/10pcs)	10pcs	400
1-S34010H	サラビス(M4x10)(ヘックス/10入) Flat Head Screw(Hex/M4x10/10pcs)	10pcs	400
1-S34012H	サラビス(M4x12)(ヘックス/10入) Flat Head Screw(Hex/M4x12/10pcs)	10pcs	400
1-S34015H	サラビス(M4x15)(ヘックス/10入) Flat Head Screw(Hex/M4x15/10pcs)	10pcs	400
1-S34018H	サラビス(M4x18)(ヘックス/6入) Flat Head Screw(Hex/M4x18/6pcs)	6pcs	400
1-S34020H	サラビス(M4x20)(ヘックス/5入) Flat Head Screw(Hex/M4x20/5pcs)	5pcs	400
1-S34025H	サラビス(M4x25)(ヘックス/5入) Flat Head Screw(Hex/M4x25/5pcs)	5pcs	400
	サラタッピングビス Flat Head Self-Tapping Screw		
1-S32606TP	TPサラビス(M2.6x6/10入) TP Flat Head Screw(M2.6x6/10pcs)	10pcs	200
1-S32608TP	TPサラビス(M2.6x8/10入) TP Flat Head Screw(M2.6x8/10pcs)	10pcs	200
1-S32612TP	TPサラビス(M2.6x12/10入) TP Flat Head Screw(M2.6x12/10pcs)	10pcs	200
1-S33006TP	TPサラビス(M3x6/10入) TP Flat Head Screw(M3x6/10pcs)	10pcs	200
1-S33008TP	TPサラビス(M3x8/10入) TP Flat Head Screw(M3x8/10pcs)	10pcs	200
1-S33010TP	TPサラビス(M3x10/10入) TP Flat Head Screw(M3x10/10pcs)	10pcs	200
1-S33012TP	TPサラビス(M3x12/10入) TP Flat Head Screw(M3x12/10pcs)	10pcs	200
1-S33015TP	TPサラビス(M3x15/10入) TP Flat Head Screw(M3x15/10pcs)	10pcs	200
1-S33018TP	TPサラビス(M3x18/10入) TP Flat Head Screw(M3x18/10pcs)	10pcs	200
1-S34015TP	TPサラビス(M4x15/10入) TP Flat Head Screw(M4x15/10pcs)	10pcs	200
1-S34020TP	TPサラビス(M4x20/10入) TP Flat Head Screw(M4x20/10pcs)	10pcs	200
1-S34025TP	TPサラビス(M4x25/10入) TP Flat Head Screw(M4x25/10pcs)	10pcs	200
	チタンサラビス Titanium Flat Head Screw		
1-S33008T	サラビス(M3x8)(チタン/10入) Flat Head Screw(Titanium/M3x8/10pcs)	10pcs	400
1-S33010T	サラビス(M3x10)(チタン/10入) Flat Head Screw(Titanium/M3x10/10pcs)	10pcs	400
1-S33012T	サラビス(M3x12)(チタン/10入) Flat Head Screw(Titanium/M3x12/10pcs)	10pcs	400
1-S34006T	サラビス(M4x6)(チタン/8入) Flat Head Screw(Titanium/M4x6/8pcs)	8pcs	600
1-S34010T	サラビス(M4x10)(チタン/6入) Flat Head Screw(Titanium/M4x10/6pcs)	6pcs	600
1-S34015T	サラビス(M4x15)(チタン/5入) Flat Head Screw(Titanium/M4x15/5pcs)	5pcs	600
1-S34020T	サラビス(M4x20)(チタン/4入) Flat Head Screw(Titanium/M4x20/4pcs)	4pcs	600

品番 No.	品名 Parts Names	入数 Quantity	★定価 (税抜)
	チタンサラヘックスビス Titanium Flat Head Hex Screw		
1-S33006HT	サラビス(M3x6)(ヘックス/チタン/8入) Flat Head Screw(Hex/Titanium/M3x6/8pcs)	8pcs	500
1-S33008HT	サラビス(M3x8)(ヘックス/チタン/8入) Flat Head Screw(Hex/Titanium/M3x8/8pcs)	8pcs	500
1-S33010HT	サラビス(M3x10)(ヘックス/チタン/8入) Flat Head Screw(Hex/Titanium/M3x10/8pcs)	8pcs	500
1-S33012HT	サラビス(M3x12)(ヘックス/チタン/8入) Flat Head Screw(Hex/Titanium/M3x12/8pcs)	8pcs	500
1-S33015HT	サラビス(M3x15)(ヘックス/チタン/8入) Flat Head Screw(Hex/Titanium/M3x15/8pcs)	8pcs	500
1-S33018HT	サラビス(M3x18)(ヘックス/チタン/6入) Flat Head Screw(Hex/Titanium/M3x18/6pcs)	6pcs	650
1-S34010HT	サラビス(M4x10)(ヘックス/チタン/5入) Flat Head Screw(Hex/Titanium/M4x10/5pcs)	5pcs	650
1-S34015HT	サラビス(M4x15)(ヘックス/チタン/5入) Flat Head Screw(Hex/Titanium/M4x15/5pcs)	5pcs	750
1-S34025HT	サラビス(M4x25)(ヘックス/チタン/3入) Flat Head Screw(Hex/Titanium/M4x25/3pcs)	3pcs	700
	チタンサラタッピングビス Titanium Flat Head Self-Tapping Screw		
1-S33008TPT	TPサラビス(M3x8)(チタン/10入) TP Flat Head Screw(Titanium/M3x8/10pcs)	10pcs	400
1-S33012TPT	TPサラビス(M3x12)(チタン/10入) TP Flat Head Screw(Titanium/M3x12/10pcs)	10pcs	400
1-S33015TPT	TPサラビス(M3x15)(チタン/8入) TP Flat Head Screw(Titanium/M3x15/8pcs)	8pcs	400
1-S34015TPT	TPサラビス(M4x15)(チタン/4入) TP Flat Head Screw(Titanium/M4x15/4pcs)	4pcs	600
1-S34020TPT	TPサラビス(M4x20)(チタン/4入) TP Flat Head Screw(Titanium/M4x20/4pcs)	4pcs	600
1-S34025TPT	TPサラビス(M4x25)(チタン/4入) TP Flat Head Screw(Titanium/M4x25/4pcs)	4pcs	600
	ナベビス Round Head Screw		
1-S42008	ナベビス(M2x8/10入) Round Screw(M2x8/10pcs)	10pcs	200
1-S42010	ナベビス(M2x10/10入) Round Screw(M2x10/10pcs)	10pcs	200
1-S42015	ナベビス(M2x15/10入) Round Screw(M2x15/10pcs)	10pcs	200
1-S42625	ナベビス(M2.6x25/10入) Round Screw(M2.6x25/10pcs)	10pcs	200
1-S42630	ナベビス(M2.6x30/10入) Round Screw(M2.6x30/10pcs)	10pcs	200
1-S43006	ナベビス(M3x6/10入) Round Screw(M3x6/10pcs)	10pcs	200
1-S43012	ナベビス(M4x12/10入) Round Screw(M4x12/10pcs)	10pcs	200
	ナベタッピングビス Round Head Self-Tapping Screw		
1-S42008TP	TPナベビス(M2x8/10入) TP Round Screw(M2x8/10pcs)	10pcs	200
1-S42010TP	TPナベビス(M2x10/10入) TP Round Screw(M2x10/10pcs)	10pcs	200
1-S43008TP	TPナベビス(M3x8/10入) TP Round Screw(M3x8/10pcs)	10pcs	200
1-S43012TP	TPナベビス(M3x12/10入) TP Round Screw(M3x12/10pcs)	10pcs	200
1-S43015TP	TPナベビス(M3x15/10入) TP Round Screw(M3x15/10pcs)	10pcs	200

ビス・ナット・リング・ワッシャー (3)　Screw, Nut, Ring, Washer (3)

★ FOR JAPANESE MARKET ONLY.

品番 No.	品名 Parts Names	入数 Quantity	★定価 (税抜)
	セットビス Set Screw		
1-S53003	セットビス(M3x3/10入) Set Screw(M3x3/10pcs)	10pcs	200
1-S53004	セットビス(M3x4/10入) Set Screw(M3x4/10pcs)	10pcs	200
1-S53005	セットビス(M3x5/10入) Set Screw(M3x5/10pcs)	10pcs	200
1-S53006	セットビス(M3x6/10入) Set Screw(M3x6/10pcs)	10pcs	200
1-S53008	セットビス(M3x8/10入) Set Screw(M3x8/10pcs)	10pcs	300
1-S53010	セットビス(M3x10/10入) Set Screw(M3x10/10pcs)	10pcs	200
1-S53012	セットビス(M3x12/10入) Set Screw(M3x12/10pcs)	10pcs	200
1-S53014	セットビス(M3x14/5入) Set Screw(M3x14/5pcs)	5pcs	200
1-S53018	セットビス(M3x18/5入) Set Screw(M3x18/5pcs)	5pcs	200
1-S53020	セットビス(M3x20/5入) Set Screw(M3x20/5pcs)	5pcs	250
1-S53025	セットビス(M3x25/5入) Set Screw(M3x25/5pcs)	5pcs	300
1-S54004	セットビス(M4x4/10入) Set Screw(M4x4/10pcs)	10pcs	200
1-S54008	セットビス(M4x8/10入) Set Screw(M4x8/10pcs)	10pcs	200
1-S54010	セットビス(M4x10/6入) Set Screw(M4x10/6pcs)	6pcs	200
1-S54012	セットビス(M4x12/10入) Set Screw(M4x12/10pcs)	10pcs	200
1-S54020	セットビス(M4x20/5入) Set Screw(M4x20/5pcs)	5pcs	250
1-S55004	セットビス(M5x4/5入) Set Screw(M5x4/5pcs)	5pcs	250
1-S55040	セットビス(M5x40/5入) Set Screw(M5x40/5pcs)	5pcs	300

品番 No.	品名 Parts Names	入数 Quantity	★定価 (税抜)
	ワッシャー Washer		
1-W200604	ワッシャー(M2x6x0.4/10入) Washer(M2x6x0.4/10pcs)	10pcs	200
1-W260705	ワッシャー(M2.6x7x0.5/10入) Washer(M2.6x7x0.5/10pcs)	10pcs	200
1-W300705	ワッシャー(M3x7x0.5/10入) Washer(M3x7x0.5/10pcs)	10pcs	200
1-W300805	ワッシャー(M3x8x0.5/10入) Washer(M3x8x0.5/10pcs)	10pcs	200
1-W300910	ワッシャー(M3x9x1.0/10入) Washer(M3x9x1.0/10pcs)	10pcs	400
1-W301010	ワッシャー(M3x10x1/10入) Washer(M3x10x1/10pcs)	10pcs	400
1-W401005	ワッシャー(M4x10x0.5/10入) Washer(M4x10x0.5/10pcs)	10pcs	400
1-W401008	ワッシャー(M4x10x0.8/10入) Washer(M4x10x0.8/10pcs)	10pcs	200
1-W501208	ワッシャー(M5x12x0.8/10入) Washer(M5x12x0.8/10pcs)	10pcs	200
1-W701105	ワッシャー(M7x11x0.5/5入) Washer(M7x11x0.5/5pcs)	5pcs	200
1-W701110	ワッシャー(M7x11x1.0/5入) Washer(M7x11x1.0/5pcs)	5pcs	200
	スプリングワッシャー Spring Washer		
1-W300615S	ワッシャー(M3x6x1.5) スプリング (10入) Washer(Spring/M3x6x1.5/10pcs)	10pcs	200

品番 No.	品名 Parts Names	入数 Quantity	★定価 (税抜)
	シム Shim		
96046	6x8mmシムセット(0.1/0.2/0.3/各10) 6x8mm Shim Set(0.1/0.2/0.3/10pcs)	10pcs	450
96641	3x5mmシムセット(0.1/0.2/0.3/各10) 3x5mm Shim Set(0.1/0.2/0.3/10pcs)	10pcs	450
96642	4x6mmシムセット(0.1/0.2/0.3/各10) 4x6mm Shim Set(0.1/0.2/0.3/10pcs)	10pcs	450
96643	5x7mmシムセット(0.1/0.2/0.3/各10) 5x7mm Shim Set(0.1/0.2/0.3/10pcs)	10pcs	450
96644	8x10mmシムセット(0.1/0.2/0.3/各10) 8x10mm Shim Set(0.1/0.2/0.3/10pcs)	10pcs	450
96645	11x14mmシムセット(0.1/0.2/0.3/各10) 11x14mm Shim Set(0.1/0.2/0.3/10pcs)	10pcs	450
96646	12x15mmシムセット(0.1厚/0.2厚/各4入) 12x15mm Shim Set(0.1/0.2/4pcs)	4pcs	450
96647	10x12mmシムセット(0.1/0.2)各4入 10x12mm Shim Set(0.1/0.2)4pcs	4pcs	300
96648	5x12x0.15mmシム(10入) 5x12x0.15mm Shim(10pcs)	10pcs	350
96772	13x16x0.15 mmシム SUS (10入) 13x16x0.15mm Shim SUS	10pcs	450
96773	8x12x0.2mmシム(5入) 8x12x0.2mm Shim(5pcs)	5pcs	200
96774	5x20x0.2mmシム(5入) 5x20x0.2mm Shim(5pcs)	5pcs	300
96775	4x10x0.15mmシム(10入) 4x10x0.15mm Shim(10pcs)	10pcs	300
96946	12x18x0.15mmシム(10入) 12x18x0.15mm Shim(10pcs)	10pcs	300
96947	シムセット(15x18x0.2mm/10入) Shim Set(15x18x0.2mm/10pcs)	10pcs	300

MEMO

＊表示価格は2019年9月1日現在のものです。 "Kyosho Direct-Mail-Parts-Order-System" is available only for Japanese market.

京商スペアパーツ・オプションパーツの購入方法

※これらの購入方法は日本国内に限らせていただきます

●部品をこわしたり、なくしてしまった場合でもスペアパーツやオプションパーツを購入し、元どおりに直す事ができます。

●パーツはお店で直接購入していただくか、お店に行けない場合は、京商オンラインショップで購入することができます。

●商品のご購入に際しては商品代金（税込）とは別に発送手数料が必要です。

※お支払い方法により発送手数料が異なりますので下記の注文専用電話にてご確認ください。

※お届け予定日数は夏・冬期休業または交通事情等運送上の理由により、遅れる場合がございますのであらかじめご了承ください。

1.まずはお店でお求めください。

まずは、お近くのお店か、この商品をお買い求めいただいたお店にご来店ください。ご希望のパーツの在庫があれば即購入できます。その際に組立/取扱説明書をお持ちになると購入がスムーズになります。

お店で在庫切れの場合でも京商の『オンラインパーツ直送便』※ でお店から京商へ申し込めます

お店でご希望のパーツがたまたま品切れだった場合でも、京商の『オンラインパーツ直送便』※を利用すればその場で注文できます。
『オンラインパーツ直送便』は、ご希望のパーツの品番や数量等を直接お店にご注文してください。在庫確認後代金をお支払いいただければ結構です。お客様のご自宅か、お店にお届けします。

※一部取扱っていないお店もございます。

オンライン パーツ直送便 取扱店はこの ステッカーが 目印です。

A: 取扱説明書で必要な パーツの品番と数量を 確認する。

B: お店で必要なパーツを 注文し代金を支払う。

C: ご注文から約３～４日で お客様のご自宅か、お店に お届けします。

2.お店に行けない場合は 次の方法で京商から通信販売で購入できます。

お店に行けない場合は、京商ホームページからお申し込みください。

インターネットで京商に申し込む

http://rc.kyosho.com

インターネットでお申し込みの場合は2種類（各社クレジットカード、代引支払い）からお選びいただけますのでご利用ください。

京商株式会社

〒243-0021 神奈川県厚木市岡田3050 厚木アクストメインタワー7F

●お問い合せはユーザー相談室まで

電話 046-229-4115 受付時間：月～金曜（祝祭日を除く）13:00～18:00

The service mentioned below is available only for Japanese market.

組立や、操作上で不明な点のお問い合せ方法

これらのサービスは日本国内に限らせて頂きます

組立てたり、操作してみて上手くいかない点などございましたら、ご購入いただいた販売店または、京商ユーザー相談室へお問い合せください。
京商ユーザー相談室へお問い合せの際は、お電話いただくか、下記のお問い合せ用紙に必要事項をご記入のうえ、ファックスまたは郵便でお送りください。

京商へのお問い合せ先 →「京商ユーザー相談室」

京商にお問い合せの際は、「京商ユーザー相談室」にご連絡ください。
お問い合せの際は、お手元に商品や組立／取扱説明書をご用意のうえ、組立／取扱説明書のページ数, 行程番号, 部品番号(キーNo.)を用いるなど、なるべく具体的にお知らせください。

電話でのお問い合せは： 046-229-4115　電話でのお問い合せは、月曜～金曜(祝祭日を除く)13:00～18:00。

FAXでのお問い合せは： 046-229-4032　FAXでは、24時間お問い合せの受付をして居ります。回答は、翌営業日以降となる場合があります。営業日:月曜～金曜(祝祭日を除く)

郵便でのお問い合せは： 〒243-0021 神奈川県 厚木市 岡田3050 厚木アクストメインタワー7F
京商株式会社 ユーザー相談室宛

キリトリ線

お問い合せ用紙

お問い合せ用紙は、FAXまたは郵便でお送りください。回答方法は、京商で検討のうえ考慮させて頂きます。
郵送の場合は、お問い合せ用紙のコピーを保管してください。

品番	No.34256	商品名	サイコクルーザー VE 2.0 readyset		
ご購入店	店名　都道府県 (電話　－　－　)			ご購入年月日	年　月　日
ご使用プロポ	メーカー名　商品名		ご使用の　モーター エンジン		
ご氏名	フリガナ		R/C歴	約　年	
ご自宅住所	〒＿＿＿－＿＿＿＿ 都道府県				
ご自宅の連絡先	電話　(　)		FAX　(　)		
平日の昼間に可能な連絡先	電話　(　)		FAX　(　)		
月曜～金曜(祝祭日を除く)13:00～18:00で電話連絡可能な時間帯　:　頃			受付No.(京商記入欄)		

お問い合せご記入欄：組立／取扱説明書のページ数や部品番号(キーNo.)を用いるなど、なるべく具体的にご記入ください。

※京商株式会社では、お客様の個人情報の保護に力を入れております。お客様よりの、注文及びお問い合せを通じて知りえたお客様の個人情報につきましては、(1)～(3)の場合を除き無断で第三者に提供したり開示するようなことはありません。 (1)お客様の事前の承諾を受けた場合。(2)法律に基づき開示請求を受けた場合。(3)サービスの提供のため当社の委託先に開示する場合。

京商ホームページ
www.kyosho.com

*KYOSHO CORPORATION hereby declare that this product is in compliance with the essential requirements and other relevant provisions of Directive 1999/5/EC. The Declaration of Conformity (DoC) can be downloaded at following URL. www.kyosho.com/eng/support/doc/index.html

*Hiermit erklärt die KYOSHO Corporation, dass dieses Produkt in Übereinstimmung mit der Richtlinie 1999/5/EC ist und ihr in allen relevanten Punkten entspricht. Die Konformitätserklärung kann unter dem folgenden Link abgerufen werden: www.kyosho.com/eng/support/doc/index.html

*Par la présente, KYOSHO CORPORATION déclare que cet équipement est conforme aux exigences essentielles et aux autres dispositions de la directive 1999/5/CE qui lui sont applicables. La déclaration de conformité peut être consultée à l'adresse suivante: www.kyosho.fr/rtte-doc.htm

*Por medio de la presente KYOSHO declara que este producto cumple con los requisitos esenciales y cualesquiera otras disposiciones aplicables o exigibles de la Directiva 1999/5/CE. La Declaracion de Conformidad (DoC) puede descargarse en la siguiente direccion de Internet: www.kyosho.com/eng/support/doc/index.html

FCC CAUTION
Changes or modifications not expressly by the party responsible for compliance void the user's Authority to operate the equipment.

メーカー指定の純正部品を使用して
安全にR/Cを楽しみましょう。

京商株式会社
〒243-0021 神奈川県厚木市岡田3050 厚木アクストメインタワー7F
●ユーザー相談室直通電話 046-229-4115
お問い合せは：月曜～金曜(祝祭日を除く)13：00～18：00
33231909-1 PRINTED IN CHINA