※ご使用前にこの説明書を良くお読みになり十分に理解してください。
Before beginning assembly, please read these instructions thoroughly.
Bitte lesen Sie die Anweisungen vor Gebrauch genau durch!
Veuillez attentivement lire les instructions avant l'emploi!
Lea cuidadosamente este manual de instrucciones antes de comenzar el montaje

Nitro Tracker

1:10 Scale Radio Controlled .15 Engine Powered 4WD QRC Series

Nitro Tracker readyset
(with Syncro KT-231P+)

INSTRUCTION MANUAL
取扱説明書

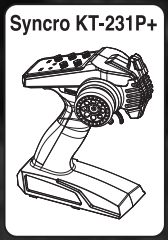

FCC CAUTION
Changes or modifications not expressly by the party responsible for compliance void the user's Authority to operate the equipment.

⚠ 安全のための注意事項
この無線操縦模型は玩具ではありません!

●この商品は高い性能を発揮するように設計されています。組立てに不慣れな方は、模型を良く知っている人にアドバイスを受け確実に組立ててください。
●小さい部品があるので、組立て作業は幼児の手がとどかない所で必ずおこなってください。
●動かして楽しむ場所は、万一の事故を考えて安全を確認してから、責任をもってお楽しみください。
●組立てた後も、説明書がいつでも見られるように大切に保管してください。
●ラジコン保険に加入して安全に楽しみましょう。

⚠ UNDER SAFETY PRECAUTIONS
This radio control model is not a toy!

●It's highly recommended that first-time enthusiasts seek the advice of an experienced modeler before operating this vehicle.
●Keep out of the reach of children!
●Observe all safety precautions when operating this model. You are responsible for this vehicle's proper maintenance and safe operation.
●Always keep this instruction manual for quick reference.
●Taking out liability insurance is recommended.

⚠ ATTENTION!
Ce modèle n'est pas un jouet!

●Si vous êtes débutant dans le modèle réduit, prenez conseils auprès de modélistes confirmés afin d'utiliser votre modèle dans des conditions optimales.
●Assemblez ce kit en dehors de la portée de jeunes enfants!
●Prenez des précautions lors de l'utilisation. Vous seul êtes responsable des évolutions de votre modèle. La société KYOSHO ou son distributeur ne peuvent en aucun cas être tenus responsables des accidents pouvant survenir lors de l'utilisation de ce modèle!
●Gardez cette notice à portée de main afin de vous y référer rapidement.

⚠ ACHTUNG!
Dieses Modell ist kein Spielzeug!

●Anfänger sollten möglichst Rat bei Modellbaukundigen einholen, um das Modell richtig zusammenzubauen und gefahrlos bedienen zu können.
●Bauen Sie dieses Modell nur außer Reichweite von Kindern zusammen!
●Treffen Sie genügend Sicherheitsvorkehrungen, bevor Sie Ihr Modell bedienen! Sie alleine tragen die Verantwortung für Ihr Modell und dessen gefahrlose Bedienung!
●Bitte bewahren Sie diese Dokumentation zur späteren Verwendung auf.

⚠ PRECAUCIONES DE SEGURIDAD
Este modelo R/C no es un juguete

●Los no iniciados en este hobby deberán ser aconsejados por expertos antes de comenzar el montaje de este modelo.
●Realice el montaje en un lugar fuera del alcance de los niños.
●Siempre extreme las medidas de seguridad. Usted es el único responsable del funcionamiento de su modelo.
●Mantenga este manual siempre a mano

●この商品は14才以上を対象に設計してます。玩具ではありません。
● This model is not a toy. It is designed for users over 14 years of age.
● Dieses Modell ist kein Spielzeug, geeignet für Modellsportler ab 14 Jahren.
● CE MODELE N'EST PAS UN JOUET. IL EST DESTINE AUX ENFANTS DE PLUS DE 14 ANS.
Ce modèle est destiné à une utilisation exclusive en extérieur sur une piste adaptée et sécurisée.
Les pilotes débutants doivent prendre conseils auprès de pilotes confirmés ou leur revendeur.
● Este modelo no es un juguete. Ha sido diseñado para ser utilizado por mayores de 14 años. Utilizar en el exterior.

KYOSHO® THE FINEST RADIO CONTROL MODELS

※製品改良のため、予告なく仕様を変更する場合があります。 *Specifications are subject to change without prior notice! *Technische Änderungen sind ohne vorherige Ankündigungen möglich!
*Les spécifications peuvent changer sans préavis! *El fabricante puede modificar los kits sin previo aviso

© Copyright 2019 KYOSHO CORPORATION／禁無断転載複製

33101-T02
（和英独仏西）
No. 33101

安全のための注意事項 / SAFETY PRECAUTIONS / Sicherheitshinweise PRECAUTIONS D'EMPLOIS / Precauciones de seguridad

組立て・走行の前に必ずお読みください。
Please read carefully before assembling and operating your model.
Lesen Sie die Anleitung aufmerksam durch, bevor Sie das Modell in Betrieb nehmen.
Lire attentivement cette notice avant de commencer l'assemblage de votre modèle.
Lea cuidadosamente este manual antes de montar y rodar su modelo.

警告マーク　：生命や身体に重大な被害が発生する可能性がある危険を示します。
WARNING!　: This symbol indicates where caution is essential to avoid injury to yourself or others.
ACHTUNG!　: Dieses Symbol warnt vor Verletzungen!
ATTENTION!　: Ce symbole vous indique un danger physique éventuel.
AVISO!　: Este signo le indica cuando hay que prestar especial atención para evitar daños a personas y propiedades.

禁止マーク　：事故や故障の原因となるため、やってはいけないことを示します。
PROHIBITED　: This symbol points out actions that you should NOT do to avoid possible damage or accidents.
BITTE NIEMALS　: Dieses Symbol warnt vor Handlungen, die das Produkt beschädigen können!
NE PAS FAIRE　: Ce symbole vous informe de ce que "VOUS NE DEVEZ PAS FAIRE".
PROHIBIDO　: Este signo le indica acciones que NO debe realizar para evitar posibles accidentes.

● この商品は、本格的な無線操縦模型です。**玩具ではありません！**
This product is a fully functional radio control model. It is not a toy!
Dieses Modell ist kein Spielzeug, geeignet für Modellsportler ab 14 Jahren.
CE PRODUIT N'EST PAS UN JOUET ! Ce produit est un modèle réduit radiocommandé.
Este modelo no es un juguete, es un modelo radiocontrolado.

● この商品を楽しむために、**走行前の組立てや、走行後のメンテナンス、オプションの交換などをおこないます。**
To enjoy this model to its fullest, complete assembly properly, perform maintenance and add optional upgrades as desired. Do routine maintenance work after operation. Replacement parts and option parts are available separately.
Das Modell ist weitestgehend vormontiert. Komplettieren Sie die Montage und führen Sie regelmäßig Wartungsarbeiten durch. Durch den Einbau von passenden KYOSHO-Tuningteilen, kann die Leistung des Modells weiter optimiert werden. Ersatz- & Tuningteile sind einzeln erhältlich.
Pour utiliser et profiter de ce modèle, complèter l'assemblage suivant les instructions, effectuer les maintenances et les réparations nécessaires. Ajouter des options Kyosho afin d'accroitre les performances du modèle selon votre pilotage.
Para disfrutar al máximo de su modelo, realice el montaje de manera correcta, un correcto mantenimiento e instale las piezas opcionales que desee. Realice el mantenimiento necesario después de rodar. KYOSHO tiene a su disposición gran variedad de repuestos y piezas opcionales.

● アルカリ乾電池や充電式の電池は、使い方を誤ると**大きな電流が流れ、発熱や液（電解液）漏れの可能性があります。**
Improper usage of Alkaline cells or rechargeable batteries may damage the electronics of the car and/or the radio.
Entfernen Sie die Batterien aus Fahrzeug und Sender nach dem Fahrbetrieb!
L'utilisation de piles ou batteries défectueuses peut causer des dommages à l'électronique de la voiture ou la radio.
Un uso indebido de las baterías recargables podrían dañar el equipo de radio.

この商品を安全に取扱うために下記の事項を、必ずお守りください。
In order to operate the model safely, adhere to following instructions:
Beachten Sie die folgenden Sicherheitshinweise
RESPECTER LES CONSIGNES DE SECURITE SUIVANTES :
Respete los siguientes consejos de seguridad:

警告
Warning !
Achtung !
Attention !
Aviso !

***この説明を守らないと生命や身体に重大な被害が発生する可能性がある危険を示します。**
***Here are some possibilities of significant damage to life and/or body, if the following explanations are not adhered to:**
***Beachten Sie bitte die folgenden Hinweise.**
***Problèmes et dommages possibles dans le cas du non respect des consignes de sécurité.**
***Le indica la posibilidad de sufrir un accidente si no sigue los consejos.**

► 組立て前に必ず説明書を最後までお読みください。また、組立てに不慣れな方は、模型を良く知っている人にアドバイスを受け確実に組立てください。
Before you begin, read the manual thoroughly. First time builders should seek advice from modelers who have experience in assembling models.
Vor Beginn die Anleitung sorgfältig durchlesen. Bei Fragen wenden Sie sich an Ihren Fachhändlern oder kontaktieren Sie unseren Helpdesk.
Avant de commencer, lire avec attention cette notice. Si il s'agit d'un premier modèle, prendre conseil auprès d'un modéliste expérimenté pour les étapes de montages.
Antes de comenzar, lea enteramente este manual. Los principiantes deberán pedir consejo a modelistas expertos en el montaje de modelos.

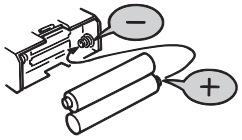

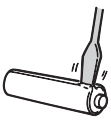

禁止
PROHIBITED
BITTE NIEMALS
NE PAS FAIRE
PROHIBIDO

► 電池は逆接続・分解は絶対にしないでください。破損や液漏れなどの原因になります。
Never reverse connection nor disassemble batteries. It may lead to damage and leakage.
Batterien / Akkus nicht verpolt einsetzen!
Ne jamais ouvrir les batteries ou inverser les connecteurs sous peine de court-circuit pouvant entraîner de sérieux dommages.
Coloque las pilas/baterías respetando siempre la polaridad indicada. Nunca intente desmontarlas.

禁止
PROHIBITED
BITTE NIEMALS
NE PAS FAIRE
PROHIBIDO

禁止
PROHIBITED
BITTE NIEMALS
NE PAS FAIRE
PROHIBIDO

►小さな部品や、とがった部品がありますので、十分注意してください。
また、小さなお子様のいる場所での作業・保管はさけてください。
This product includes many small, sharp objects, so it should be kept out of the reach of children.
Der Bausatz enthält viele Kleinteile, die verschluckt werden können. Modell nicht in die Hände von Kleinkindern gelangen lassen!
CE PRODUIT CONTIENT DES PETITES PIECES. NE JAMAIS LAISSER A PORTE DE MAINS DES ENFANTS !
Este modelo incluye piezas de pequeño tamaño y objetos potencialmente peligrosos para los niños. Mantenga el modelo fuera del alcance de los niños.

►車道・人ごみ・幼児の近くでは走行させないでください。
事故の原因となります。
Do not operate in crowded places, near children or pets, or on public streets - it may cause serious injury.
Betreiben Sie das Modell nicht in unmittelbarer Nähe von Menschen oder Tieren. Fahren Sie niemals auf öffentlichen Straßen!
NE JAMAIS UTILISER LE MODELE DANS UN LIEU PUBLIC, SUR LA ROUTE, PROCHE DE PUBLIC OU D'ANIMAUX !
Nunca ruede su modelo en lugares concurridos, cerca de niños o animales de compañía ya que podría causar un serio accidente.

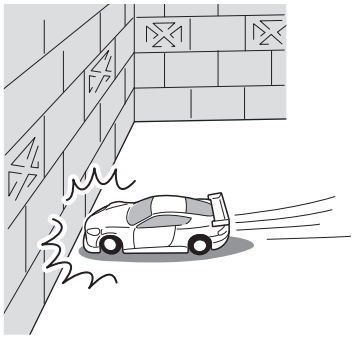

禁止
PROHIBITED
BITTE NIEMALS
NE PAS FAIRE
PROHIBIDO

禁止
PROHIBITED
BITTE NIEMALS
NE PAS FAIRE
PROHIBIDO

►プロポ関係の電池残量が少ない時。
電池が減ってくるとコントロールができなくなり、暴走や衝突の原因になります。
Always check the radio batteries!
With weak dry batteries, transmission and reception of the radio fall off. Models may become out of control under such condition, which may cause serious accidents.
Überprüfen Sie die Batterien der RC-Anlage!
Sobald die Batterien nachlassen, lassen auch das Sende- und Empfangvermögen nach. Die Bedienung Ihres Modelles mit schwachen Batterien kann zum Verlust Ihres Modelles und schweren Unfällen führen!
Quand les piles de la radio sont déchargées:
Si les piles sont insuffisamment chargées, l'émission et la réception de la radio deviennent faibles. L'utilisation de votre modèle avec des piles insuffisamment chargées peut entraîner la perte de votre modèle ainsi que des accidents graves!
¡ Compruebe siempre el nivel de carga de las baterías !
Cuando el nivel de carga de las baterías es bajo, la transmisión y recepción de su equipo de radio podría fallar ocasionando la pérdida de control de su modelo. No siga utilizando su modelo hasta haberlas recargado o cambiado por unas nuevas.

►車の動きがおかしい時。
すぐに走行を中止して原因を調べてください。原因不明のまま走行させると、思わぬ故障や事故の原因になります。
When the model is behaving strangely . .!
Immediately stop the model and check the reason. Do not operate the model until the problem is solved. This may lead to further trouble and unforeseen accidents!
Wenn Ihr Modell nicht normal funktioniert, . . . :
Unterbrechen Sie die Bedienung augenblicklich und untersuchen Sie die Ursache. Solange sie nicht geklärt ist, bedienen Sie **niemals** Ihr Modell! Das könnte schwere Unfälle zur Folge haben!
Quand le fonctionnement de votre modèle est étrange:
Arrêtez immédiatement votre modèle et trouvez la cause. Sinon, vous risquez la perte de votre modèle ainsi que des accidents graves!
Si el modelo se comporta de forma extraña . .
Detenga el modelo inmediatamente y compruebe la causa del fallo. NO vuelva a utilizar su modelo hasta haber solucionado el problema.

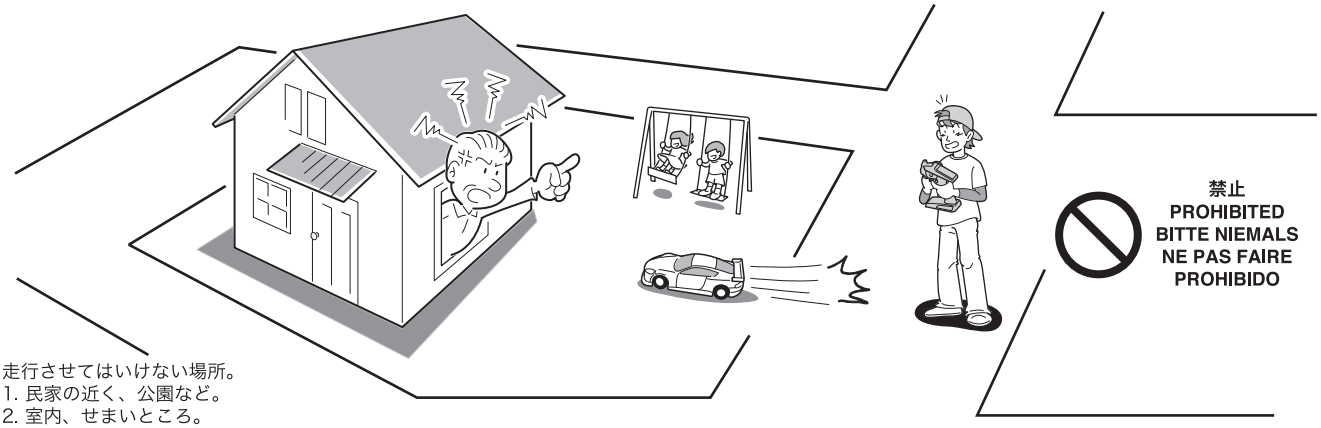

禁止
PROHIBITED
BITTE NIEMALS
NE PAS FAIRE
PROHIBIDO

►走行させてはいけない場所。
1. 民家の近く、公園など。
2. 室内、せまいところ。
※人にケガをさせる原因になります。また、物をこわしたり、他人の迷惑になります。
Operate your model **ONLY** on designated areas, race tracks and other spacious areas. Do **NOT** operate it:
1. in residential districts and parks!
2. indoors and in limited space!
* Non-observance of the above may be cause for personal injuries and property damages.
Bedienen Sie Ihr Modell **nur** an sicheren und geräumigen Orten. Bedienen Sie es **niemals**:
1. in Wohngebieten und Parks!
2. in engen, begrenzten Orten oder in Räumen!
* Nichtbeachtung kann Verletzung von Personen sowie Sachschäden zur Folge haben!
Pour éviter tout accident, n'utilisez jamais votre **modèle :**
1. à proximité de résidences, d'écoles et d'hôpitaux!
2. à l'intérieur ou dans un endroit étroit!
* Ne pas respecter ces consignes peut entraîner la perte de votre modèle et avoir des conséquences fatales.
Maneje su modelo SOLO en espacios abiertos donde no se congruegue gente. NO ruede en:
1. áreas residenciales.
2. lugares sin ventilación.
* Respete siempre estos consejos.

警告
Warning !
Achtung !
Attention !
Aviso !

***事故やケガ等の危険防止のため、次のことを必ずお守りください。**
***In order to avoid accidents and personal injury, be sure to observe the following:**
***Zur Unfall- und Sachschadenvermeidung, beachten Sie bitte auch folgendes:**
***Respectez les consignes suivantes afin de faire évoluer votre modèle en toute sécurité:**
***Lea los siguientes consejos para prevenir posibles accidentes.**

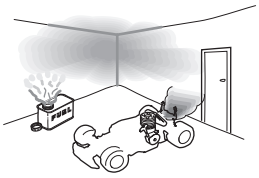

禁止
PROHIBITED
BITTE NIEMALS
NE PAS FAIRE
PROHIBIDO

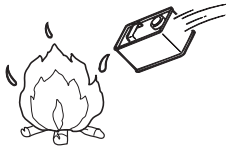

►燃料の取扱いの注意。
1. 取扱いは、必ず屋外で。
2. 模型用グロー燃料を必ず使用。
3. 火気には絶対に近づけない。
4. 飲んだり、目に入れたりしない。
5. 保管は、キャップをしっかり締め幼児の手の届かない冷暗所に置く。
6. 使用後の空き缶は、火中に投げ入れない。

Handling fuel safely:
1. Handle fuel **only** outdoors!
2. **Only** use glow fuel for radio control models!
3. **Never** use fuel indoors or in places with open fires and sources of heat!
4. **Never** swallow fuel **or** let it into your eyes!
5. Store fuel **only** in cool, dry and dark places out of children's reach! Tightly shut the cap!
6. Do **not** dispose of empty fuel cans into a fire! There is danger of explosion!

Zum sicheren Gebrauch von Kraftstoff:
1. Kraftstoff **nur** draußen gebrauchen!
2. **Nur** Kraftstoff für RC-Modelle gebrauchen!
3. Kraftstoff **niemals** drinnen oder in der Nähe von Feuer- und Hitzequellen gebrauchen!
4. Kraftstoff **niemals** schlucken! Vorsicht auch vor Kraftstoffspritzer in die Augen!
5. Kraftstoff **nur** in kühlen, trockenen und dunklen Orten außer Reichweite von Kindern aufbewaren! Sorgfältig verschließen!
6. **Niemals** leere Kanister in ein offenes Feuer werfen! Explosionsgefahr!

Consignes de sécurité:
1. Utiliser **seulement** à l'intérieur!
2. Utiliser **seulement** pour modèles radio-télécom-mandés!
3. **Ne jamais** utiliser à l'intérieur et à proximité d'un feu ou d'une source de chaleur!
4. **Ne jamais** avaler! Attention aux projections dans les yeux!
5. **Toujours** garder dans un endroit frais, sec et sombre hors de portée des enfants! Bien visser le capuchon!
6. **Ne jamais** jeter un bidon vide dans un feu! Danger d'explosion!

Manejo del combustible:
1. Uselo siempre en espacios abiertos.
2. Utilice combustible "Cyclone".
3. NO lo utilice en lugares cerrados ni cercanos a fuentes de calor, chispas, etc...
4. NO lo trague ni permita que entre en contacto con los ojos.
5. Guárdelo en un lugar seco, fresco y fuera del alcance de los niños.
6. NO arroje las latas vacías al fuego.

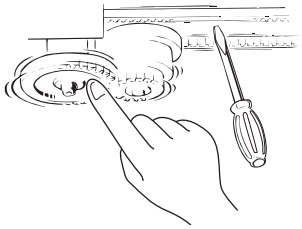

禁止
PROHIBITED
BITTE NIEMALS
NE PAS FAIRE
PROHIBIDO

►回転している部分に、指や物などを入れないでください。
Do **not** put fingers or any objects inside rotating and moving parts!
Stecken Sie **niemals** Ihre Finger in bewegende oder sich drehende Teile.
Ne jamais mettre vos doigts dans des parties en mouvement!
NO toque las piezas mecánicas mientras estén en funcionamiento.

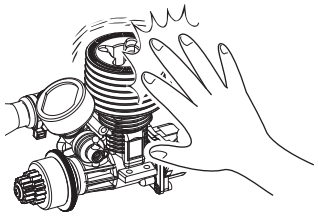

禁止
PROHIBITED
BITTE NIEMALS
NE PAS FAIRE
PROHIBIDO

►走行直後は、エンジン、マフラー周辺は高温になっているので、すぐにはさわらないでください。
Right after use, do **not** touch the engine and muffler! Danger of burning yourself!
Nach dem Fahren, fassen Sie **niemals** den Verbrennungsmotor und den Schalldämpfer an! Verbrennungsgefahr!
Après utilisage, **ne jamais** toucher le moteur et le silencieux! Danger de brûlures!
No toque el motor mientras esté caliente ya que podría quemarse.

注意
Cautions !
Achtung !
Attention !
Precaución !

***この説明を守らないと軽傷程度の被害または、物損事故が発生する恐れがあります。**
***The following are examples of situations that should be avoided for safe assembly, maintenance and operation:**
***Die folgenden Situationen müssen unbedingt vermieden werden, um einen sicheren Betrieb zu gewährleisten:**
***Les exemples suivants sont des situations à ne pas reproduire afin d'effectuer les opérations de montage et de maintenance en toute sécurité**
***Los siguientes ejemplos deben ser evitados para realizar un correcto montaje, mantenimiento y funcionamiento:**

►カッターやニッパー、ドライバーなど工具の取扱いには十分注意してください。
All tools require careful handling to avoid injury.
Vorsicht im Umgang mit sämtlichen Werkzeugen!
Tous les outils nécessitent une grande prudence à l'utilisation !
Maneje todas las herramientas con precaución.

禁止
PROHIBITED
BITTE NIEMALS
NE PAS FAIRE
PROHIBIDO

►塗装する場合は室内の換気に十分注意し、作業を行ってください。
Painting must be done only in a well-ventilated area.
Lackieren Sie die Karosserie nur an einem gut belüfteten Ort!
L'utilisation de peinture, le cas échéant doit s'effectuer dans un lieu ventillé.
Realice el pintado en una zona con buena ventilación.

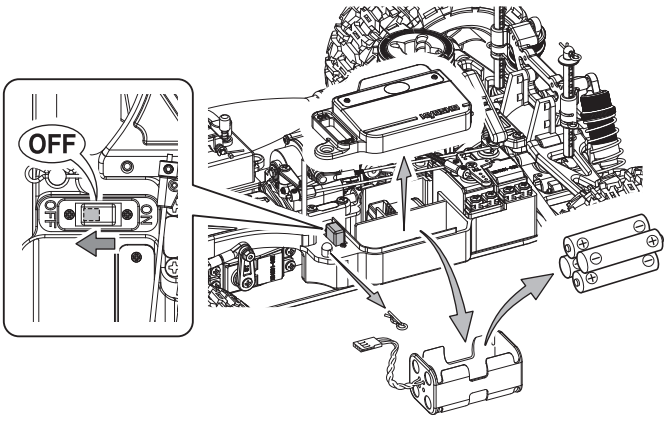

►走行後や、走行させない時は必ず電源スイッチをOFFにし、車体と送信機の電池を取り外してください。誤作動や電池の発熱・液漏れなど危険な場合があります。
Always switch off the receiver and transmitter, then disconnect/remove the batteries when the model is not in use. Failure to do so may cause damage to the batteries from excessive discharge and leaking.
Schalten Sie zuerst den Empfänger, dann den Sender aus und trennen Sie den Antriebsakku vom System. Dies verhindert ein ungewolltes Anlaufen des Antriebs und vermeidet Tiefentladungen des Akkus.
Toujours éteindre le récepteur puis l'émetteur. Retirer ensuite les batteries du boitier porte piles lorsque le modèle n'est pas utilisé afin de ne pas les endommager.
Desconecte siempre el receptor en primer lugar y luego la emisora, después retire las baterías del modelo cuando no vaya a utilizarlo. De no seguir este consejo, las baterías podrían dañar el modelo.

►温度の高くなる場所や湿度の高い場所などは長期間の保管はしないでください。
Do not store this model in hot or humid conditions, or in direct sunlight.
Modell nicht extremer Hitze oder Luftfeuchtigkeit aussetzen.
Ne pas entreposé ce modèle dans un lieu chaud, humide ou directement au soleil.
No guarde el modelo en condiciones de extrema calor ni humedad ni tampoco lo exponga directamente a los rayos del sol.

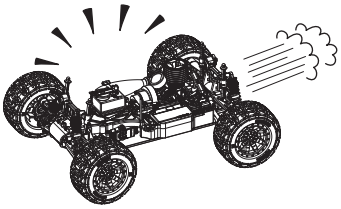

禁止
PROHIBITED
BITTE NIEMALS
NE PAS FAIRE
PROHIBIDO

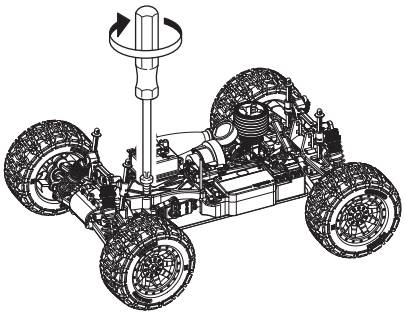

►走行時は、必ずボディを装着してください。
Always run your car with the body shell mounted!
Bedienen Sie Ihr Auto nur, wenn die Karrosserie montiert ist!
N'opérez votre voiture que lorsque la carrosserie est montée!
Coloque la carrocería antes de rodar.

►定期的に、各部のビス類が緩んでいないか確認してください。
Check all screws, nuts etc. on a regular basis for looseness.
Überprüfen Sie regelmäßig alle Schrauben, Muttern usw. auf festen Sitz.
Vérifiez régulièrement la visserie.
Compruebe periódicamente todos los tornillos,tuercas,etc.

禁止
PROHIBITED
BITTE NIEMALS
NE PAS FAIRE
PROHIBIDO

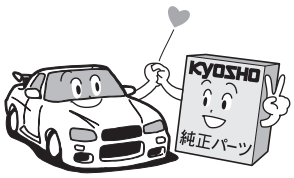

►下記の場所での走行は、故障の原因になりますのでおやめください。
・シャシーにからむような草の生えているところ。
・泥地。
・水たまり、海辺、川。

Do not run your car on ground:
- that is overgrown with grass.
- that is muddy.
- puddle, sand, river.

Vermeiden Sie Gelände, das:
- mit Gras überwachsen ist.
- schlammig.
- Pfütze, Sand, Fluss.

N'opérez pas votre voiture sur du terrain:
- recouvert d'herbe.
- boueux.
- Flaque d'eau, sable, rivière

No utilice su coche sobre un terreno :
- cubierto de hierba.
- con barro.
- Charco, arena, rio

►純正オプションパーツ以外の組込みや車体の改造はしないでください。故障の原因となります。
Do NOT install any option parts not made by Kyosho for this model. To avoid causing irreparable damage, do NOT attempt any modifications.
Verwenden Sie aus Gründen der Produkthaftung ausschließlich Original KYOSHO Tuning- und Ersatzteile!
Ne jamais utiliser d'autres options que celles fabriquées par Kyosho. Vous risquerez d'endommager irrémédiablement votre modèle et aucune garantie ne serait possible.
NO instale ninguna pieza opcional que no sea fabricada por Kyosho. Para evitar daños irreparables, NUNCA intente realizar ninguna modificación.

セット内容 / Content / Inhalt / CONTENU / Contenido

■送信機（コントローラー）
Transmitter (Controller)
Fernsteuerung
Radiocommande 2 voies
Emisora

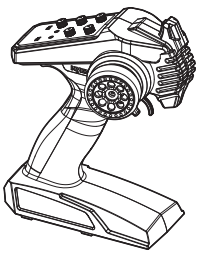

■バインディングスティック
Binding Stick
Binding Stick
Clé de synchronisation
Llave de sincronización

使用しません。
Not used.
Keine Verwendung
Non utilisé.
Sin usar.

バインディングスティック
Binding Stick
Binding Stick
Clé de synchronisation
Llave de sincronización

■ボディ
Body
Karosserie
Carrosserie
Carrocería

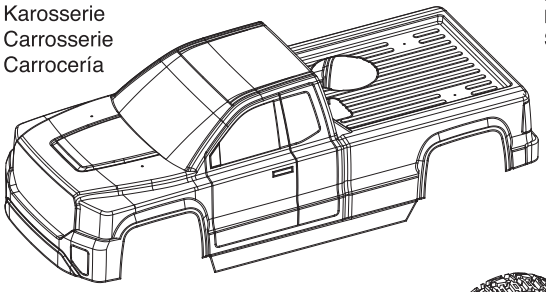

■シャシー（車体）
Chassis
Chassis
Chassis
Chasis

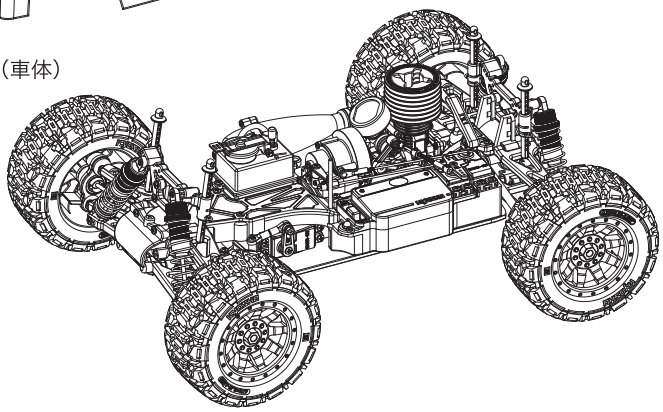

セットに入っている工具
TOOLS INCLUDED
GELIEFERTE WERKZEUGE
OUTILS FOURNIS
HERRAMIENTAS INCLUIDAS

■六角レンチ（1.5mm, 2mm, 2.5mm）
Hex wrenches (1.5mm, 2mm, 2.5mm)
Sechskantschlüssel (1.5mm, 2mm, 2.5mm)
Clé allen (1.5mm, 2mm, 2.5mm)
Llaves allen (1.5mm, 2mm, 2.5mm)

■十字レンチ（大）
Cross Wrench (big)
Kreuzschlüssel (groß)
Clé en croix (grande)
Llave de cruz (Grande)

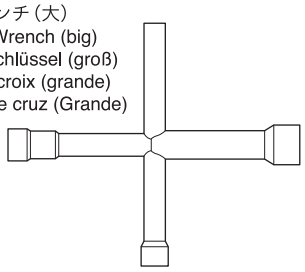

■ナイロンストラップ
Nylon Strap
Kabelbinder
Collier nylon
Abrazadera

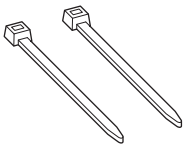

エアークリーナー固定用
For securing air cleaner
Zum Befestigen des Luftfilters
Pour fixer le filtre à air
Para fijar el filtro de aire

※ お好みでご使用ください。
Use it according to your preference.
Je nach Vorliebe verwenden.
Utilisez-le selon vos préférences.
Usarlo de acuerdo con su preferencia.

セットの他に必要な物 / Equipments Not Included / Erforderliches Werkzeug / EQUIPEMENTS NON INCLUS / Equipo Necesario

< 送信機用 >
< For Transmitter >
< Für den Sender >
< Pour la radiocommande >
< Para la emisora >

■単3アルカリ乾電池……4本
AA Alkaline Batteries
4 pieces
4 St. AA Trockenbatterien
4 batteries de type R6 pour votre radiocommande
4 Pilas alcalinas AA

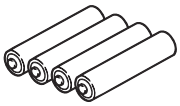

< 車体用 >
< For Car >
< Für das Auto >
< Pour la voiture >
< Para el coche >

■単3アルカリ乾電池……4本
AA Alkaline Batteries
4 pieces
4 St. AA Trockenbatterien
4 batteries de type R6 pour votre radiocommande
4 Pilas alcalinas AA

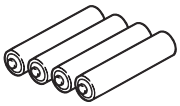

※リポバッテリー、リフェバッテリーは使用できません。
※Lipo battery, Li-Fe battery can not be used.
※Lipo-Akku, kann Li-Fe Akkus nicht verwendet werden.
※Lipo batterie, batterie Li-Fe ne peut pas être utilisé.
※Lipo batería, batería de Li-Fe no se puede utilizar.

No.96424
■フューエルボンプ
Fuel Bottle
Tankiflasche
Pipette de remplissage rapide
Biberón de llenado rápido

No.R246-8600
■グロー燃料
Glow Fuel
Kraftstoff
Carburant
Combustible

No.36216S
■スパークブースター 2.0
Spark Booster 2.0
GlowStarter
Socquet de démarrage
Spark Booster 2.0

No.36217
■ブースターチャージャー 2.0
Booster Charger 2.0
Ladegeraet fuer Glow Starter
Chargeur
Booster Charger 2.0

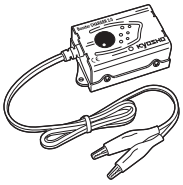

■+, −ドライバー
Phillips Screwdriver
Kreuzschlitzschraubendreher
Tournevis cruciforme
Destornilladores Phillips

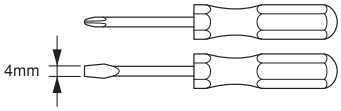

注意 / Caution / Achtung! / Precautions ! / Precauciones

※送信機に、ニッケル水素（単3形）電池を使用する場合、電池ボックスに安全上逆接防止リブ（仕切り）が付いています。
一部の電池で、プラス端子の形状が短く通電しない物が有りますので、電池を購入する前に必ず確認してください。
*When using Nickel Metal-Hydride batteries (AA-size), the transmitter battery compartment has partitions to stop reverse flow of current. The plus (+) terminal on some types of batteries is not long enough so please check when purchasing.
*Achten Sie beim Kauf von Zellen darauf, dass der Plus-Kontakt an der Zelle lang genug ist, um sicheren Kontakt im Batteriefach herzustellen. Das Batteriefach schuetzt durch diese Bauweise vor Verpolungen.
*Dans le cas de l'utilisation de batteries R6 Ni-MH, vérifier avant de les acheter, que la borne du (+) effectue correctement le contact dans le boitier.
*Al utilizar baterías Ni-MH (AA), instale las baterías respetando la polaridad indicada en el portapilas. Además compruebe que las baterías poseen la longitud adecuada y que el terminal + contacta correctamente ya que algunas poseen el terminal + más corto de lo normal.

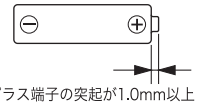

プラス端子の突起が1.0mm以上
Plus terminal height of more than 1.0mm.
Pluspol muss groesser als 1.0 mm sein!
La borne du + doit être sup. à 1,0mm.
El terminal + debe medir más de 1.0mm.

※注意：オキシライド乾電池は、電圧が高いため使用できません！
*NOTE: Oxyride batteries cannot be used!
*Verwenden Sie keine Oxyride Batterien!
*NOTE : Ne pas utiliser de batteries de type OXYRIDE.
*NOTA: No utilice baterías Oxyride.

警告
WARNING
VORSICHT
ATTENTION
AVISO

►ガソリンや灯油は使用禁止。
Never use gasoline nor kerosene!
Verwenden Sie niemals handelsübliches Benzin und Diesel!
N'utilisez jamais ni de l'essence ni du gasoil!
Nunca utilice gasolina ni otros combustibles!

各部の名称 / GLOSSARY OF MAIN PARTS / Übersicht der Hauptteile GLOSSAIRE / INDICE DE PIEZAS

シャシー / Chassis / Das Chassis / Chassis / Chasis

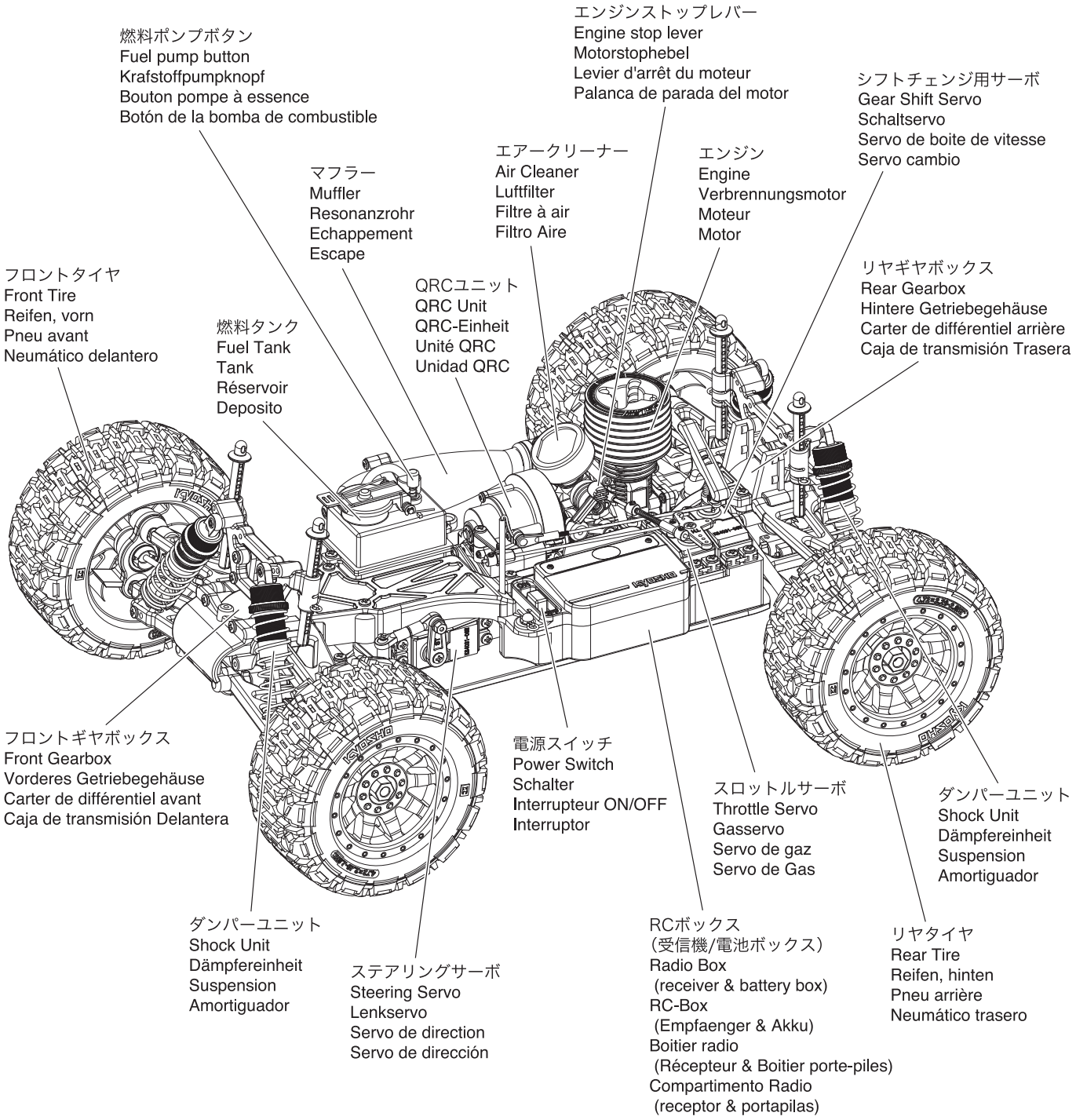

KT-231P+送信機を安全に使用するための注意 / Using the KT-231P+ R/C System Safely / Sicherheitshinweise für das KT-231P+ Fernsteuersystem / Precautions D'utilisation du Systeme R/C KT-231P+ / Consejos de utilizacion del sistema R/C KT-231P+

●2.4GHzシステム使用上の注意

1: KT-231P+は2.4GHz帯周波数を使用し、混信防止機能を備えていますが、万が一の事を考えて周囲の安全を確保してください。
2: 2.4GHzはR/C以外の機器にも使用されています。電子レンジ、無線LAN、Bluetooth、デジタルコードレス電話、ISMバンドなどに使用されているので都市部では車体の動作に影響が出る場合があります。使用する際は周囲の環境に注意し、必ず動作確認をおこない安全を確認してからお楽しみください。
3: 同一場所での走行の際、同時に使用する2.4GHzプロポの台数を15台以内にしてください。
4: KT-231P+の電波到達距離は地上で約100mで設計されています。その範囲内で走行（航行）をお楽しみください。

●2.4GHz送信機操作上の注意

1: 送信機のアンテナは指向性が高く電波が弱くなる方向があります。アンテナの先端が向いている方向が最も電波が弱くなりますのでアンテナを車体に向けないでください。
2: 送信機のアンテナを持ったり金属クリップをつけないでください。

●2.4GHz受信機搭載時の注意

1: 受信機のアンテナは切断したり半田付けで延長しないでください。

・Usage precautions for the 2.4GHz system

1: The KT-231P+ operates on 2.4GHz frequency and although it features radio interference prevention and a problem is unlikely, it is still important to guarantee the surrounding area is safe for operating the model.
2: The 2.4GHz frequency is used by other devices in addition to R/C models such as microwave ovens, wireless LAN, Bluetooth, digital cordless phones and ISM band devices. This may affect the movement of the R/C system if it is operated in urban areas. Before using, check the area is safe and the model is responding properly.
3: Please limit the number of 2.4GHz models operating simultaneously in the same place to 15.
4: The KT-231P+ is designed with a surface range of 100m. Please use within this range.

・Due to directionality, the antenna signal is weaker when it is facing in certain directions.

1: As the signal is weaker towards the tip of the transmitter antenna, do not point the antenna directly at the model.
2: Do not hold the transmitter by the antenna or attach any metal clips to it.

・Precautions when mounting a 2.4GHz receiver.

1: Do nor cut the receiver antenna or lengthen it by soldering.

・Sicherheitsvorkehrungen für den Betrieb des 2.4GHz-Systems

1: Die KT-231P+ arbeitet im 2.4GHz-Band. Obwohl es gegen Störungen abgesichert ist und Probleme unwahrscheinlich sind, ist es natürlich dennoch zu gewährleisten, dass die Umgebung für den Betrieb geeignet ist.
2: Neben RC-Modellen senden auch andere Geräte im 2.4GHz-Band, so zum Beispiel Mikrowellenherde, WLAN, Bluetooth, schnurlose Telefone und ISM-Elektronik. Dies kann insbesondere in Stadtgebieten Einfluss auf den Betrieb eines 2.4GHz-Fernsteuersystems nehmen. Es vor dem Betrieb des RC-Modells sicherzustellen, dass es in seiner Umgebung wie erwartet auf Steuerbefehle reagiert.
3: Es sollten nicht mehr als 15 Fahrzeuge gleichzeitig in derselben Umgebung im 2.4GHz-Band betrieben werden.
4: Die KT-231P+ ist für den Betrieb in einem Radius von bis zu 100m ausgelegt. Bitte überschreiten Sie diesen Radius nicht.

・Abhängig von der Antennenausrichtung kann die Signalstärke variieren.

1: Da das Sendesignal an der Antennenspitze am schwächsten ist, sollte diese während des Betriebs nicht direkt auf das RC-Modell gerichtet werden.
2: Halten Sie den Sender nie an der Antenne fest und befestigen Sie an ihr keine Gegenstände wie Klammern, insbesondere solche aus Metall.

・Sicherheitsvorkehrungen für die Installation des 2.4GHz-Empfängers

1: Keinesfalls darf die Antenne abgeschnitten, gekürzt oder in sonstiger Weise angepasst werden.

・Précautions d'usage concernant le 2,4Ghz.

1: L'émetteur KT-231P+ utilise la technologie 2,4Ghz qui réduit considérablement les problèmes d'interférences entre utilisateurs. Toutefois, nous vous conseillons d'utiliser vos modèles réduits radio-commandés sur une surface dégagée afin d'éviter toutes manœuvres dangereuses.
2: La technologie 2,4Ghz est également utilisée pour d'autres applications en dehors des modèles radio commandés comme certaines connections Wifi, connections bluetooth, et autres technologies sans fil. Cela pourrait engendrer des interférences. Nous vous conseillons d'utiliser votre modèle R/C dans un espace qui ne présente pas ou peu d'appareils utilisant la technologie sans fil.
3: Toujours par soucis d'éviter les interférences, n'utilisez pas plus de 15 émetteurs KT-231P+ simultanément lors d'un meeting.
4: L'émetteur KT-231P+ autorise une portée de 100m. Nous vous conseillons d'utiliser votre modèle R/C sans excéder la portée maximum.

・Il est préférable de maintenir son émetteur avec l'antenne verticale pour garantir un meilleur signal.

1: Si le signal est plus faible, il n'est pas nécessaire de pointer votre antenne vers votre modèle radio-commandé.
2: Ne portez jamais votre émetteur par l'antenne. L'antenne est un élément fragile de votre émetteur, aucun élément métallique ne doit être mis en contact.

・Précautions de mise en place du récepteur 2,4GHz

1: Ne jamais modifier la longueur du fil d'antenne !

・Precauciones de seguridad con su equipo RC 2.4GHz

1. Su KT-231P+ opera en la frecuencia 2.4GHz y aunque es muy difícil que el equipo sufra interferencias es muy importante garantizar que el área de funcionamiento es segura para utilizar el modelo.
2. La frecuencia 2.4GHz es utilizada por otros dispositivos además de los modelos RC, tales como hornos microondas, LAN inalámbricas, Bluetooth, teléfonos inalámbricos y dispositivos ISM. Todo esto podría afectar el funcionamiento del equipo RC al utilizarlo en zonas urbanas. Antes de utilizar el modelo, asegúrese que el área está despejada y el modelo responde correctamente.
3. Por favor limite a 15 el número de modelos funcionando de manera simultánea en la misma zona.
4. La emisora KT-231P+ no debe utilizarse a más de 100m del modelo que esté usando.

・Debido a la direccionabilidad, la señal de la antena es más débil cuando está apuntado a ciertas direcciones

1. Como la señal es más débil hacia la parte superior de la antena, nunca apunte la antena directmente al modelo.
2. No sujete la emisora por la antena ni coloque ningún clip metálico en ella.

・Precauciones a la hora de instalar un receptor 2.4GHz

1. Nunca corte la antena del receptor ni suelde ningún tipo de extensión en la misma.

送信機の準備 / Transmitter Preparation / Der Sender / PREPARATION RADIO / Preparación Equipo R/C

送信機 シンクロ KT-231P+
Transmitter Syncro KT-231P+ / Sender Syncro KT-231P+
Emetteur Syncro KT-231P+ / Emisora Syncro KT-231P+

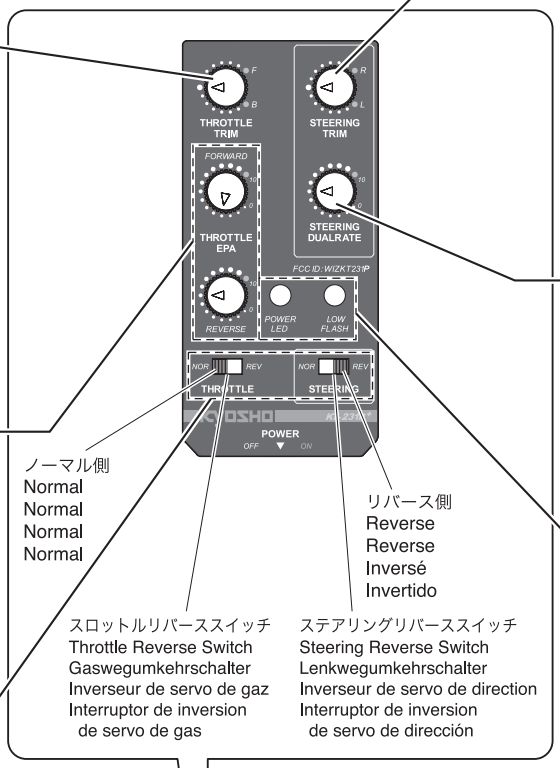

スロットルトリム
Throttle Trim
Trimmschieber für Gashebel
Trim de gaz/frein
Trim de Gas

車が走り出さないように調整します。
Adjusts the throttle in small increments so the model will not move at neutral.
Neutrallage so justieren, daß das Modell sich nicht bewegt.
Ajuster pas à pas le trim de la commande d'accélération pour obtenir le neutre.
Permite ajustar el recorrido del gas en pequeños incrementos para impedir que el modelo se mueva en el punto neutral.

ステアリングトリム
Steering Trim
Trimmschieber für Lenkung
Trim de direction
Trim de Dirección

車がまっすぐに走るように調整します。
Adjusts the steering in small increments so the model will run straight.
Zur exakten Justierung des Neutralpunktes
Permet d'ajuster la direction
Permite ajustar el recorrido de la dirección en pequeños incrementos para poder alinear la dirección y conseguir que el modelo ruede en línea recta.

ステアリングD/Rアジャスター
Steering D/R Adjuster
Dual Rate Justierung
Limitateur de débattement de direction
Dual Rate de Dirección

ステアリングの舵角を調整します。
To adjust Steering Angle
Zur Justierung des maximalen Lenkausschlags
Permet d'ajuster le débattement de la direction
Permite ajustar el angulo de la dirección

スロットルエンドポイントアジャスト
Throttle End Point Adjust
Endausschlag für Gas
Réglage de fin de course Gaz
Ajuste del recorrido maximo del gas.

前進側、後進側の動作量をそれぞれ調整します。
Adjusts the amount of movement to the forward and reverse sides.
Zur Einstellung des maximalen Servowegs fuer vorwaerts und rueckwaerts.
Ajuster le réglage de fin de course à la marche avant et marche arrière.
Ajuste el recorrido de la marcha adelante y el marcha atrás.

ノーマル側
Normal
Normal
Normal
Normal

リバース側
Reverse
Reverse
Inversé
Invertido

スロットルリバーススイッチ
Throttle Reverse Switch
Gaswegumkehrschalter
Inverseur de servo de gaz
Interruptor de inversion de servo de gas

ステアリングリバーススイッチ
Steering Reverse Switch
Lenkwegumkehrschalter
Inverseur de servo de direction
Interruptor de inversion de servo de dirección

LEDインジケーター
LED Indicator
LED Anzeige
Indicateur de batterie
Indicador LED

電源スイッチが ONの時に、両方のLEDが点灯します。
When the power is switched ON, both LED lights will light up.
Nach dem Einschalten leuchten beide LED auf.
Lorsque l'émetteur est sur ON, les deux LED s'allument.
Cuando la emisora está en ON, los dos LEDs se encienden.

サーボリバーススイッチ
Servo Reversing Switch
Servo-Reverse-Schalter
Interrupteur d'inversion des servos
Interruptor de inversión de los servos

ステアリング、スロットルの動作方向を反転させる時に使用します。このモデルではステアリングはリバース側、スロットルはノーマル側で使用します。
Used to reverse the direction of steering and throttle movement. In this model, the steering is used on the reverse side and the throttle is used on the normal side.
Wird verwendet, um die Richtung der Steuerung und der Beschleunigung umzukehren. In diesem Model ist die Steuerung auf der entgegengesetzten Seite, und die Beschleunigung auf der normalen Seite.
Utiliser pour inverser le sens de la direction et le mouvement de l'accélérateur. Pour ce modèle, la direction est utilisée du côté opposé et la commande des gaz du côté normal.
Se utiliza para invertir el sentido de la dirección y el movimiento del acelerador. En este modelo, la dirección se usa en el reverso y el acelerador en el lado normal.

アンテナ
Antenna
Antenne
Antenne
Antena

ステアリングホイール
Steering Wheel
Lenkrad
Volant de commande de direction
Volante de dirección

左右に曲がる操作を行います。
Turn model to left or right.
Zur Steuerung der Fahrtrichtung (rechts - links)
Contrôle la direction droite/gauche
Hace que el modelo gire a izquierda o derecha

スロットルトリガー
Throttle Trigger
Gas-/Bremshebel
Gâchette de commande de gaz
Gatillo de Gas

前進、後進の操作を行います。
Controls forward and backward movement.
Steuert die Vorwärts- und Rückwärtsbewegung.
Contrôle les mouvements avant et arrière.
Controla el movimiento hacia delante y hacia atrás.

電源スイッチ
Power Switch
Ein-/Ausschalter
Interrupteur M/A
Interruptor

バッテリーカバー
Battery Cover
Batteriefachdeckel
Couvercle porte piles
Tapa portapilas

前進／後進の切り換えスイッチ
3rd Channel Switch
Schalter für Kanal 3
Interrupteur de 3ème voie
Interruptor tercer canal

前進・ニュートラル・後進の切り換え操作を行います。
Switching operation between forward, neutral and reverse.
Umschalten zwischen vorwaerts, neutral, rückwärts.
Commutation entre marche avant, neutre et marche arrière.
Cambiar entre marcha atrás, neutral o hacia delante.

付属の送信機以外はご使用になれません。
Transmitters other than the one included cannot be used with this product.
Verwenden Sie ausschließlich die beiliegende Fernsteuerung zur Steuerung des Nitro Tracker.
Utiliser votre Nitro Tracker uniquement avec la radio fournie dans la valisette.
Utilice siempre la emisora incluida con su modelo. No intente utilizar otro tipo de emisora.

プロポ(送信機)の準備 / Prepare Radio / Die RC-Anlage / Préparation radio / Equipo R/C

1 電池のセット
Loading batteries / Das Laden der Akkus /
Piles pour l'émetteur / Instalación de las pilas

※注意：オキシライド乾電池は、電圧が高いため使用できません！
*NOTE: Oxyride batteries cannot be used! *NOTE : Ne pas utiliser de batteries de type OXYRIDE.
*Verwenden Sie keine Oxyride Batterien! *NOTA: No utilice baterías Oxyride.

❶ バッテリーカバーをはずす。
Remove the battery cover.
Batteriefachdeckel abnehmen
Retirer le couvercle porte piles
Retire la tapa portapilas

❷ 単3乾電池4本を図のように入れる。
Load 4 AA Alkaline Batteries as shown in the following illustration.
4 AA Trockenbatterien in den Sender einsetzen.
Placer selon le schéma çi-dessous les 4 piles de type R6
Instale 4 pilas alcalinas AA tal y como muestra el dibujo.

❸ バッテリーカバーをしめる。
Close the battery cover.
It is snapped into place.
Batteriefachdeckel schließen
Replacer le couvercle porte piles comme indiqué.
Cierre la tapa portapilas y colóquela en su lugar

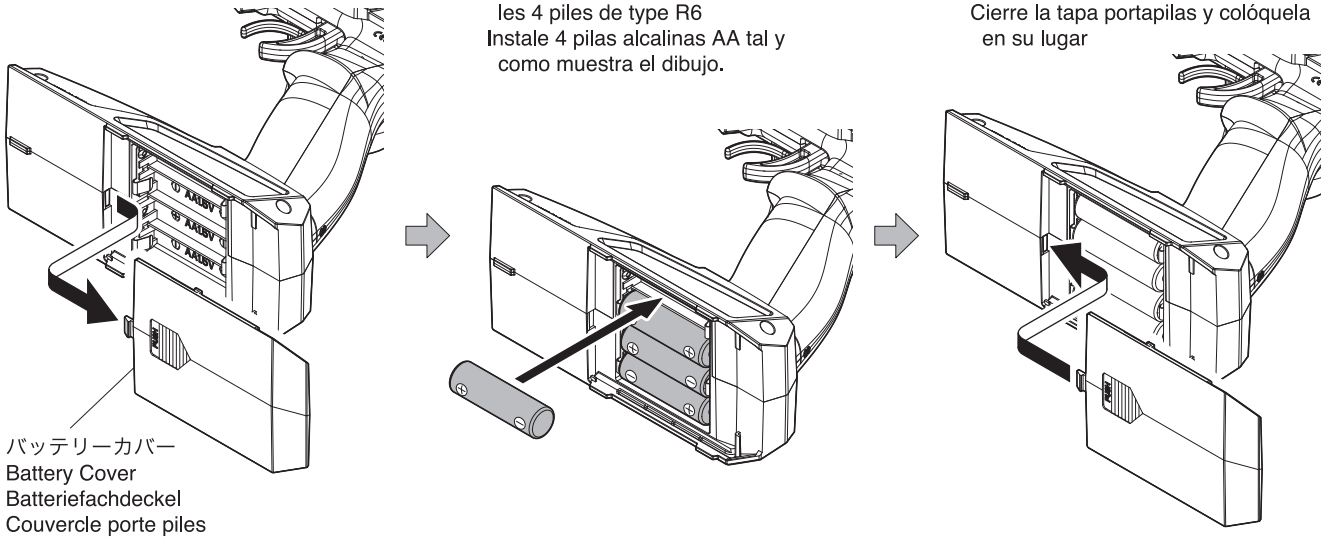

バッテリーカバー
Battery Cover
Batteriefachdeckel
Couvercle porte piles
Tapa portapilas

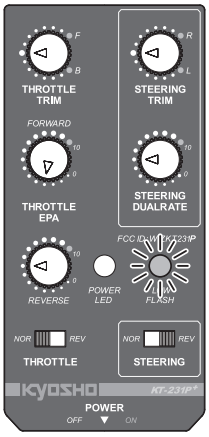

LEDインジケーター / LED Indicator / LED Anzeige
Indicateur de batterie / Indicador LED

►グリーンのLEDインジケーターが点滅したらすぐに乾電池を新品と交換してください。
When the green LED indicator starts flashing, replace the batteries with new ones as soon as possible.
Beginnt die grüne LED zu blinken, ersetzen Sie die Batterien so bald als möglich.
Lorsque la LED verte commence à clignoter, remplacez les piles par des neuves dès que possible.
Cuando el LED verde empiece a parpadear, cambie las pilas por otras nuevas lo antes posible.

送信機の電池が無くなるとコントロールが不能になり大変危険です。
Do NOT operate when transmitter and/or receiver batteries are low or else the control of the model will be lost.
Verwenden Sie das Modell niemals wenn die Batterien beginnen schwach zu werden, ersetzen Sie diese unverzueglich.
Ne jamais attendre que les piles de la radio soient déchargées pour les changer.
Nunca deje que las pilas se descarguen completamente ya que podría perder el control de su modelo.

※送信機の電池ボックスに安全上逆接防止リブ(仕切り)が付いています。
一部の電池で、プラス端子の形状が短く通電しない物が有りますので、電池を購入する前に必ず確認してください。
*The transmitter features rib partitions to prevent reverse battery connection. On some batteries the Plus terminal may be too short for the electrical current to flow. Be sure to check battery dimensions before purchasing.
*Der Sender verfügt über Batterieschächte, die vor einem verpolten Einlegen der Batterien schützen.
Es kann bei einigen Batterietypen vorkommen, dass der Pluspol zu kurz ist, um den Stromkreis zu schließen.
Kontrollieren Sie daher vor dem Kauf der Batterien, ob diese für den Einsatz im Sender geeignet sind.
*Le logement porte piles requiert des éléments AA de dimension standard.
*El espacio en el portapilas está previsto para pilas estándar de tipo AA.

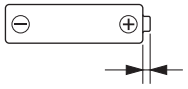

プラス端子の突起が1.0mm以上
Plus terminal height of more than 1.0mm.
Pluspol muss groesser als 1.0 mm sein!
La borne du + doit être sup. à 1,0mm.
El terminal + debe medir más de 1.0mm.

注意 / Cautions / Achtung / Attention ! / Atención

● 電池は指定の電池を使用し、逆接続・分解は絶対にしないでください。
発熱や破損の原因となり大変危険です。
Batteries: never disassemble, install with wrong polarity, or use wrong type.
This may lead to damage and leakage.
Batterien / Akkus nicht verpolt einsetzen!
Ne jamais ouvrir une pile ou inverser les connecteurs sous peine de court-circuit pouvant entraîner de sérieux dommages.
Nunca intente desmontar ni modificar las pilas ya que podria causar un cortocircuito y daños graves.

● 電池は、新しい同一種類の物を4本使用してください。
新・旧の電池を混ぜて使用しないでください。
Improper installation of transmitter batteries can cause serious damage to your system.
Das falsche Einlegen der Senderbatterien kann zur Beschädigung oder Zerstörung der Elektronik führen.
Des piles endommagées pourraient causer des dommages importants à votre émetteur.
Unas pilas en mal estado pueden dañar la emisora.

2 バインディング
Binding / Bindungsvorgang / Connection / Emparejamiento

►送信機と受信機のバインディング（送信機の信号を受信機に記憶させること）を行います。
（工場出荷時はバインディングされているので、設定の必要はありません。）
Complete binding of the transmitter with the receiver (to register the transmitter signal in the receiver).
(Binding is complete at time of shipment, so setup is not required.)
Binden Sie den Sender mit dem Empfaenger (so dass das Signal des Senders am Empfaenger registriert wird). (Das Binding ist bei Auslieferung des Modells bereits ausgefuehrt).
Finaliser l'appairage (binding) de l'émetteur avec le récepteur (permettant d'enregistrer le signal de l'émetteur dans le récepteur). (L'appairage étant terminé au moment de l'expédition, aucune configuration n'est requise.)
Unión completa de la emisora con el receptor (para registrar la señal de la emisora en el receptor).
El enlace está completado salido de fábrica, de modo que el ajuste no es necesario.

❶ 送信機とシャシーの距離を1m以内にします。
Distance between transmitter and chassis is within 1m.
Entfernung zwischen Sender und Modell nicht mehr als 1m.
La distance entre l'émetteur et le châssis est de 1m.
La distancia entre la emisora y el chasis es de 1m.

❷ 送信機とシャシーのスイッチをOFFにします。
Turn transmitter and chassis power OFF.
Sender und Modell ausschalten.
Mettez l'émetteur et le châssis sur OFF.
Ponga la emisora y el chasis en OFF.

❸ 付属のバインディングスティックを使ってバインディングボタンを押したままにします。
Push and hold down the binding button with the included binding stick.
Binding Knopf mit Binding Stick drücken und gedrückt halten.
Appuyez et maintenez enfoncé le bouton de couplage avec la clé de synchronisation incluse.
Pulse y mantenga pulsado el botón de enlace con la llave de sincronización incluida.

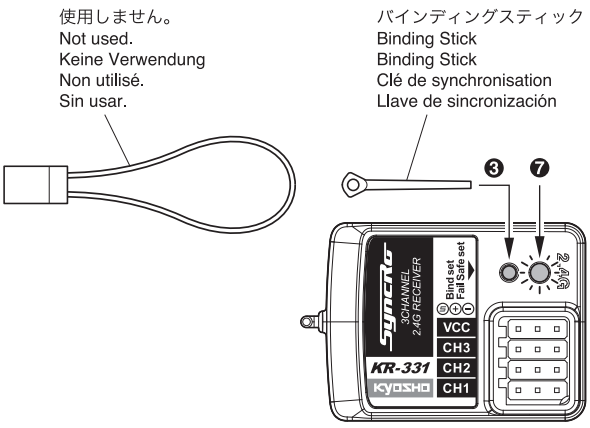

❹ シャシーのスイッチをONにします。LEDが早い点滅を始めます。
Turn chassis power ON. LED starts flashing rapidly.
Modell einschalten, die LED beginnt schnell zu blinken.
Mettre le châssis sur ON. La LED commence à clignoter rapidement.
Ponga el chasis en ON. El LED empieza a parpadear rapidamente.

❺ 送信機のスイッチをONにします。
Turn transmitter power ON.
Sender einschalten.
Mettre sur ON le châssis.
Ponga el chasis en ON.

❻ 受信機のバインディングボタンを押すことをやめます。
Stop pressing the binding button on the receiver.
Binding Knopf loslassen.
Cessez d'appuyer sur la touche du récepteur.
Deje de pulsar la tecla del receptor.

❼ 受信機のLEDが点灯に切り替わったら、バインディングは完了です。
When LED on the receiver lights up, binding is complete.
Leuchtet die LED am Empfänger permanent auf, ist der Bindungsvorgang abgeschlossen.
Quand la LED du récepteur s'allume, la synchronisation est terminée.
Cuando el LED del receptor se enciende, la sincronización está terminada.

*バインディングに失敗した場合には❶から
もう一度やり直してください。
* If binding fails, start again from step ❶.
* Schlägt der Bindungsvorgang fehl, beginnen Sie erneut bei Schritt ❶.
* Si la synchronisation échoue, recommencez à partir de l'étape ❶.
* Si la sincronización falla, repita lo mismo desde el paso ❶.

3 フェイルセーフ設定
Fail Safe Setup / Fail Safe Einstellungen / Réglage de sécurité / Ajuste del Fail Safe

►電波障害時にスロットルサーボを任意の位置で固定できます。
フェイルセーフ動作時にフルブレーキの位置にすることをお勧めします。
IIn case of radio signal interference, the throttle servo position can be locked into a set position.
It is recommended to set this at the full brake position for when the failsafe is engaged.
Für den Fall von Störungen, kann die Position des Gasservo in eine voreingestellte Position gesetzt werden.
Es wird empfohlen diese Position auf maximale Bremse zu stellen, wenn die Fail Safe Funktion auslöst.
Le Failsafe permet en cas d'interférence ou de perte de signal radio, de positionner et verrouiller automatiquement la position du servo de gaz en mode de freinage. Il est impératif de verrouiller cette position en mode de freinage complet avant toute utilisation.
El Failsafe permite en caso de interferencia o pérdida de señal de radio, colocar y bloquear automáticamente la posición del servo de gas en modo de frenado. Es esencial bloquear esta posición en modo de freno completo antes de su uso.

❶ 送信機、受信機の順で電源を入れます。
Switch transmitter then receiver power on.
Erst den Sender, dann den Empfänger einschalten.
Mettre l'émetteur sur ON, puis le récepteur.
Conecte el emisor y a continuación el receptor

❷ 送信機のスロットルトリガーを電波が途切れた際にスロットルサーボを固定したい位置に動かしてその状態を保持します。
（通常はブレーキを効かせますので、スロットルトリガーをブレーキ側へいっぱいまで操作します。）
Move and hold the throttle trigger so the throttle servo is set at the desired position when the failsafe engages.
(This should be the full-brake position as brakes are generally applied under normal conditions.)
Bewegen und halten Sie den Gashebel in die gewünschte Position für das Fail Safe, so das sich auch das Gasservo in dieser Position befindet. (Dies sollte die Position für maximale Bremse sein, da das Modell abbremsen sollte.)
Appuyez sur la gâchette de l'émetteur pour actionner le freinage complet et maintenez la position. Le servo doit se positionner sur le freinage. (Cette position est celle qui apporte le plus de sécurité en cas de perte de signal radio).
Apriete el gatillo de la emisora para utilizar el frenado completo y mantenga esta posición. El servo se debe colocar en posición de frenado. (Esta es la posición que proporciona la mayor seguridad contra la pérdida de señal de radio).

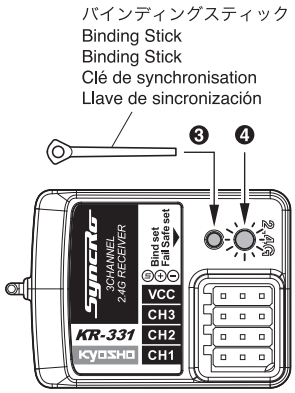

❸ バインディングスティックでフェイルセーフ設定ボタン（バインディングボタン）を一度押します。
Use the binding stick to press failsafe setting button (binding button) once.
Verwenden Sie den Binding Stick, um Fail Safe Knopf (Binding Knopf) kurz zu drücken.
Utilisez la clé de synchronisation pour appuyer le bouton de couplage (du Failsafe) une fois.
Utilice la llave de sincronización para pulsar el boton de enlace (del Failsafe) una vez.

❹ LEDが2回点滅したら設定完了です。
When LED flashes twice, setting is complete.
Wenn die LED zweimal aufblinkt ist die Einstellung abgeschlossen.
Lorsque la LED clignote deux fois, le réglage est terminé.
Cuando el LED parpadee dos veces, la configuración está terminada.

※工場出荷時は設定されていません。
* Failsafe position is not set at time of shipment.
* Im Auslieferungszustand ist keine Fail Safe Position eingestellt.
* ATTENTION ! La position de sécurité du Failsafe n'est pas réglée d'origine.
* ADVERTENCIA ! La posición de seguridad del Failsafe no viene configurada de fábrica.

⚠ 警告 WARNING VORSICHT ATTENTION AVISO

►走行を始める前に必ず設定を行ってください。
Before operating, make sure to setup the failsafe.
Vor Inbetriebnahme, vergewissern Sie sich über die Funktion des Failsafe.
AVANT TOUTE UTILISATION, EFFECTUER LE REGLAGE DU FAIL SAFE
Antes de cualquier utilizacion, asegurese de ajustar el Fail Safe.

車体の準備 / Prepare Car / Das Modell / Préparation du châssis / Preparación del Modelo

1 ボディの取外し / Body Shell / Karrosserie / Carrosserie / Carrocería

►ボディピンを外し、ボディを取外します。
Remove body pins and take body shell off.
Sicherungsklammern entfernen und die Karosserie abnehmen.
Retirer les clips de carrosserie puis la carrosserie.
Retire las presillas y desmonte la carrocería.

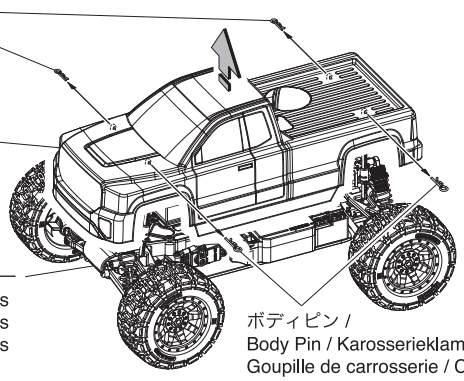

●ボディピンは、図のように曲げておくと取り外しが楽です。
Slightly bend the body pins as shown in the diagram for easier removal.
Karosserieklammern aufbiegen, wie dargestellt.
Courber les clips de carrosseries, comme indiqué, pour pouvoir les retirer facilement.
Doble ligeramente la presilla de la carrocería tal y como se muestra

2 受信機用電池の取付け / Installation of Battery Box / Montage der Batteriehalter / Installation de Boîtier à piles / Instalacion de portapilas

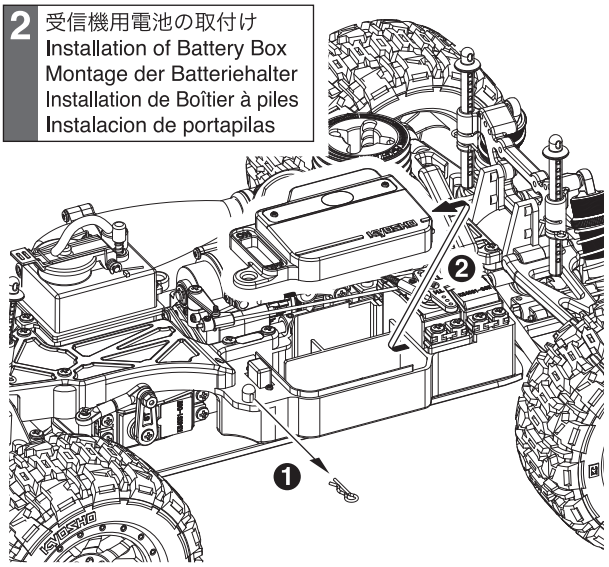

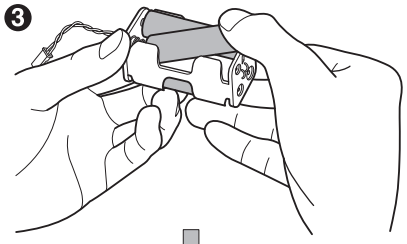

►電池端子の向きに注意。
Check battery direction.
Polung beachten.
Vérifier les pôlarités.
Asegúrese de colocarlas con la polaridad correcta

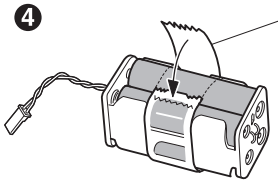

►セロハンテープで巻きます。
Wrap with cellophane tape.
Mit Zellophan umwickeln.
Envelopper avec du ruban adhésif.
Envolver con cinta de celofán.

►アンテナ線や他のコードを挟まないようにする。
Ensure antenna wire or other cords are not caught.
Darauf achten, dass die Antenne und andere Kabel nicht eingeklemmt werden.
Vérifier que le câble d'antenne ou des servos ne soient pas pincés
Verificar que el cable de la antena ni cualquier otro cable queda enganchado.

►電源スイッチのコネクターと接続する。
Connect with the power switch connector.
Mit dem Anschalter verbinden.
Connectez avec le connecteur de l'interrupteur d'alimentation.
Concetar al interruptor de suministro.

►向きに注意。
Note the direction.
Einbaurichtung beachten.
Notez le sens.
Fíjese en el dibujo.

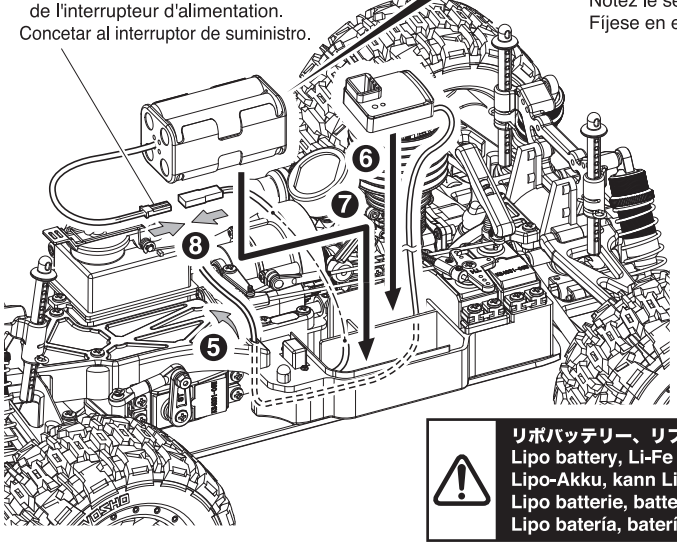

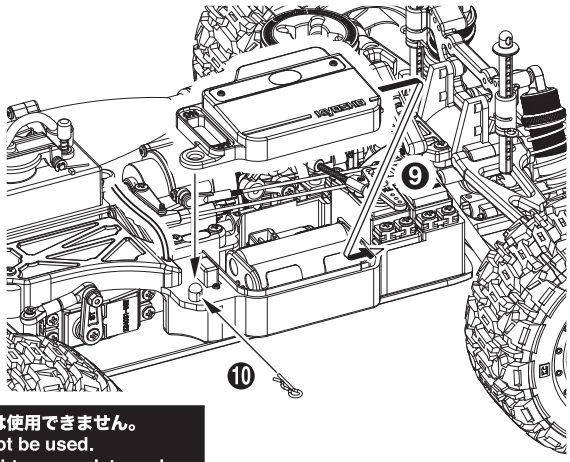

リポバッテリー、リフェバッテリーは使用できません。
Lipo battery, Li-Fe battery can not be used.
Lipo-Akku, kann Li-Fe Akkus nicht verwendet werden.
Lipo batterie, batterie Li-Fe ne peut pas être utilisé.
Lipo batería, batería de Li-Fe no se puede utilizar.

3 アンテナの取付け / Installation of Antenna / Montage der Antenne / Installation de l'antenne / Instalación de la antena

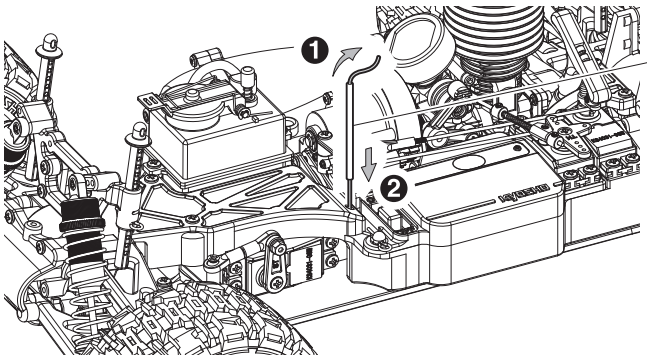

受信アンテナパイプ
Receiver Antenna Pipe
Antennenhülse
Antenne de réception
Tubo de antena

►配線類をはさまないように注意する。
Be sure wires are not pinched or caught.
Kabel nicht knicken oder quetschen!
S'assurer que le fil d'antenne n'est pas pincé.
Asegurarse que el cable no está doblado ni entra en contacto con piezas.

1 送信機（スイッチ）
Transmitter (Switch)
Schalter für Fernsteuerung
Radiocommande
Emisora (Interruptor)

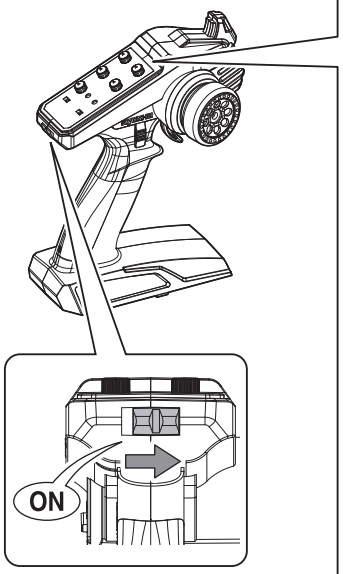

●重要 / IMPORTANT / WICHTIG / IMPORTANT / IMPORTANTE

送信機の初期設定値 / Initial Setting of Transmitter / Anfaengliche Einstellung des Senders
Réglage initial de l'émetteur / Ajuste inicial de la emisora

►各トリム・アジャスターは図の位置で使用します。動かしてしまった時は、図の位置に戻してから走行させてください。図の位置からずれたまま使用すると暴走することがあり大変危険です。

Ensure each trim and adjuster is positioned as per the diagram. If any have changed, move back to the position in the diagram before running the model. Running the model without correcting the position can result in loss of control and is extremely dangerous.

Prüfen Sie das die Trimmung und Schalter wie dargestellt ausgerichtet sind. Richten Sie alle Einstellungen wie dargestellt vor Inbetriebnahme des Modells aus. Der Betrieb des Modells ohne vorherige korrekte Schalterausrichtung ist gefährlich und kann zu Beschädigungen führen.

Vérifier que tous les trims et interrupteurs soient positionnés comme indiqué sur le schéma. Si ce n'est pas le cas, les positionner comme indiqué avant d'utiliser le modèle. Utiliser le modèle sans avoir au préalable vérifier cette étape peut entrainer une perte de contrôle du modèle et est extrêmement dangereux.

Verificar que todos los trims e interruptores están en la misma posición que en el dibujo. Si no es así, remítase al dibujo antes de poner su modelo en funcionamiento. Utilizar el modelo sin que los ajustes estén en la posición adecuada puede causar una pérdida de control y es extremadamente peligroso.

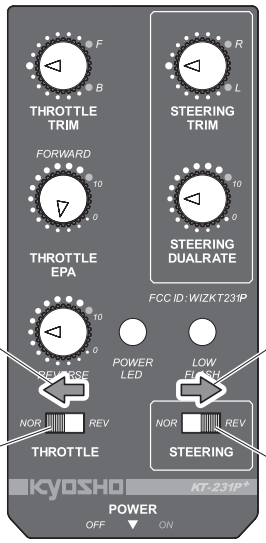

ノーマル側
Normal
Normal
Normal
Normal

リバース側
Reverse
Reverse
Inversé
Invertido

スロットルリバース
スイッチ
Throttle Reverse Switch
Gaswegumkehrschalter
Inverseur de servo
de gaz
Interruptor de inversion
de servo de gas

ステアリングリバース
スイッチ
Steering Reverse Switch
Lenkwegumkehrschalter
Inverseur de servo
de direction
Interruptor de inversion
de servo de dirección

各リバーススイッチは、ステアリング、スロットルの動作方向を反転させる時に使用します。
このモデルではステアリングはリバース側、スロットルはノーマル側で使用します。

Use the reverse switches to reverse the direction of steering or throttle movement. This model uses reverse position for steering, and normal for the throttle.

Verwenden Sie den Servowegumschalter um die Laufrichtung der Lenkung und des Gas zu ändern. Schalter Lenkservo auf reverse, Schalter Gas-Funktion auf normal.

Utiliser l'interrupteur d'inversion (REV) pour inverser la direction ou les gaz. Utiliser la position reverse pour la direction et normal pour les gaz.

Utilice los interruptores de inversión para invertir la dirección o el gas. En este modelo sitúe la posición inversa en la dirección y la normal en el gas.

2 シャシー（スイッチ）
Chassis (Switch)
Schalter für Modell
Chassis
Chasis (Interruptor)

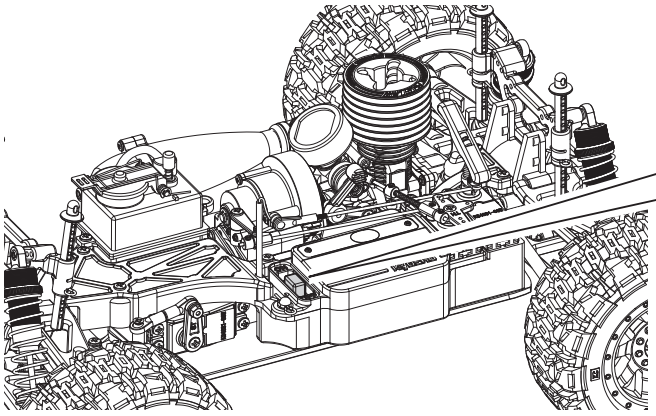

フロント
Front
Vorne
Avant
Delantero

リヤ
Rear
Hinten
Arrière
Trasero

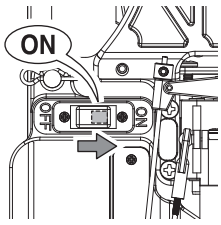

►シャシーのスイッチを
ONにする。
Turn On the chassis's switch.
Modell einschalten.
Mettre l'interrupteur sur ON.
Conecte el interruptor

3 ステアリングのチェック
Check the Steering
Überprüfen Sie die Lenkung
Vérifier la commande de direction
Comprobación de la dirección

►動作確認の際、タイヤが接触しないように台の上に乗せて浮かせます。
Rest the model on a stand when checking that model is functioning properly.
Bei der Ueberpruefung aller Funktionen, das Modell, wie dargestellt, positionieren.
Poser le châssis sur un stand afin de commencer la vérification.
Coloque el modelo en un soporte y asegúrese que funciona correctamente.

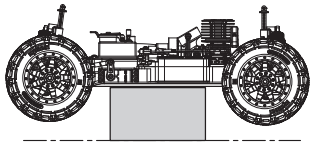

►ステアリングホイールを操作してフロントタイヤの動きをチェック。
Operate the steering wheel to check if the front tires move correctly.
Beim Drehen des Lenkrads müssen sich die Vorderräder bewegen
Actionner la direction de gauche à droite de façon à vérifier son bon fonctionnement.
Mueva el volante de dirección para observar si las ruedas se mueven de forma correcta.

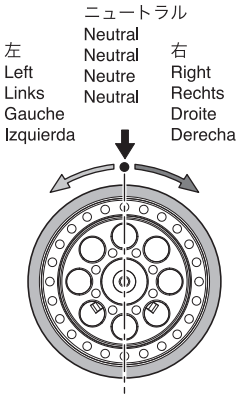

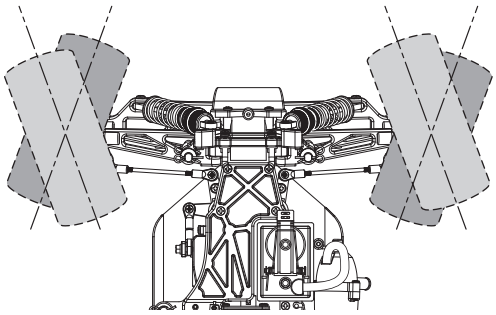

*ステアリングホイールの操作量に応じて舵角が変わります。操作量が大きいほど、舵角も大きくなります。
* Amount of front tire movement varies according to the amount of steering wheel movement. If the wheel is turned all the way left or right, the front tires also steer all the way left or right.
* Die Vorderräder bewegen sich sinngemäß zur Drehung am Lenkrad.
* La vitesse de rotation du volant de la radiocom-mande est proportionnelle à celle des roues.
* El recorrido de las ruedas será proporcional al movimiento que usted proporcione al volante. Si lo gira a la izquierda ó a la derecha, las ruedas también girarán a la izquierda ó a la derecha.

►フロントタイヤが左右逆の動きになる時はP13リバーススイッチの位置を確認してください。
If turning the transmitter wheel causes the front tires to move in the direction opposite to that shown in the diagram, change the position of the Servo Reversing Switch (see page 13).
Üerprüfen Sie die Laufrichtung der Lenkung, ggf. Servolaufrichtung am Sender umkehren!
Vérifier que la direction de la voiture corresponde à la direction donnée au volant de la radiocommande. Dans le cas contraire, changer la position de l'interrupteur d'inversion de servo de direction (voir page 13).
Si al mover el volante de direccion las ruedas se mueven en direccion opuesta a la mostrada en el dibujo, cambie la posicion del Interruptor de Inversion.

4 ステアリング（トリム）
Steering (Trim)
Trimmung für Lenkung
Direction (Trim)
Dirección (Trim)

►動作確認の際、タイヤが接触しないように台の上に乗せて浮かせます。
Rest the model on a stand when checking that model is functioning properly.
Bei der Ueberpruefung aller Funktionen, das Modell, wie dargestellt, positionieren.
Poser le châssis sur un stand afin de commencer la vérification.
Coloque el modelo en un soporte y asegúrese que funciona correctamente.

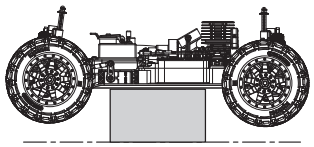

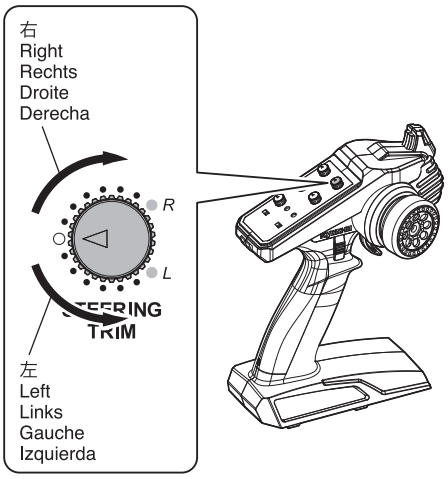

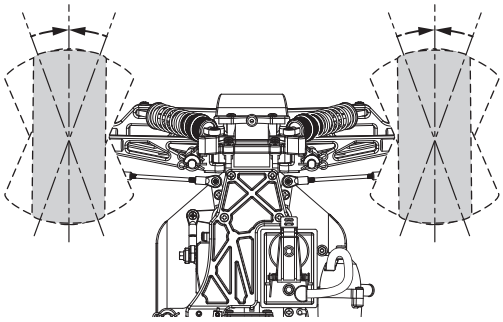

►シャシーのスイッチを "ON" にした時、フロントタイヤが左右に曲っている場合に調整します。
When the chassis switch is turned on and the front tires are not straight, use the steering trim to adjust the position.
Zur Justierung der Lenkung
A utiliser pour ajuster le neutre de la direction.
Para ajustar el punto neutro de la dirección

►ステアリングホイールに指を触れない（ニュートラル）ときタイヤがまっすぐになるようにステアリングトリムで微調整します。
Precisely adjust the steering trim in case the front tires are not aligned properly against the chassis, when the steering wheel is at neutral position.
Die Räder müssen exakt auf neutral stehen, wenn das Lenkrad auf neutral steht!
Ajuster à l'aide du trim la position du neutre de la direction
Ajuste con el trim de dirección en caso que las ruedas delanteras no rodaran en línea recta estando el volante en posición neutral.

►走行させる時に再調整します。
Adjust again when running.
Die Feinjustierung erfolgt im Fahrbetrieb.
Ajuster la direction avec le trim lorsque la voiture roule.
Ajuste de nuevo al rodar con el modelo

5 ステアリングD/Rアジャスター
Steering D/R Adjuster
Dual Rate Justierung am Sender
Réglage du débattement de la direction.
Dual Rate dirección

►ステアリングホイールを操作したときの舵角（切れ角）を、ステアリングD/Rアジャスターで調整します。
Use Steering Dual Rate Adjuster to set the steering angle.
Mit der Dual Rate Funktion kann der maximale Lenkausschlag begrenzt werden.
Utiliser le Dual Rate afin d'obtenir le débattement de la direction souhaitée.
Utilice el Dual Rate de dirección para variar la cantidad del ángulo de dirección al mover el volante.

＜舵角が多くなる＞
＜Increases steering angle＞
＜Steuerwinkel vergroessern ＞
＜Augmente l'angle de braquage＞
＜Aumenta el ángulo de giro＞

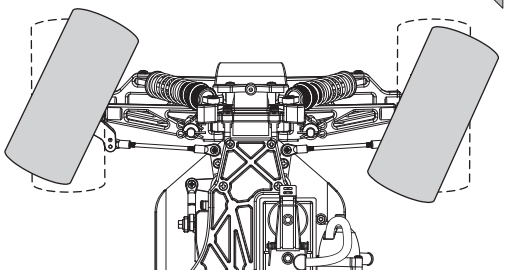

*好みに合せて操縦しやすい位置に調整します。
*Turn the D/R adjuster knob to set your steering preference.
*Stellen Sie den maximalen Lenkausschlag ein!
*Ajustez selon votre pilotage.
*Ajuste según sus necesidades de pilotaje.

舵角が多くなる
Increases steering angle
Steuerwinkel vergroessern
Augmente l'angle de braquage
Aumenta el ángulo de giro

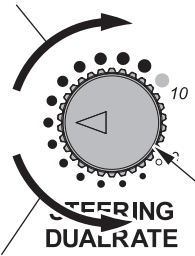

舵角が少なくなる
Decreases steering angle
Steuerwinkel verkleinern
Diminue l'angle de braquage
Disminuye el ángulo de giro

ステアリングD/Rアジャスター
Steering D/R Adjuster
Dual Rate Justierung am Sender
Réglage du débattement de la direction.
Ajuste del Dual Rate.

＜舵角が少なくなる＞
＜Decreases steering angle＞
＜Steuerwinkel verkleinern＞
＜Diminue l'angle de braquage＞
＜Disminuye el ángulo de giro＞

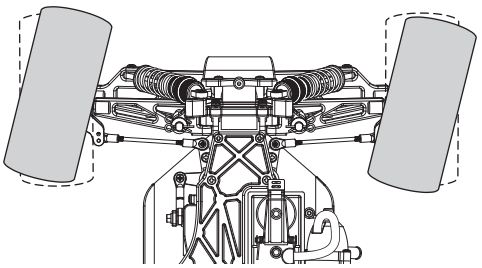

6 スロットルリンケージのチェック
Check the Throttle
Überprüfen Sie die Gasfunktion
Vérifier la commande d'accélération
Comprobación de la aceleración

►トリム / Trim / Die Trimmung / Trim / Trim

ニュートラルが合っていない場合に調整します。
If the neutral position of throttle is not correct, use throttle trims to adjust.
Die Neutralposition mit der Trimmung am Sender einstellen.
Si la position du neutre n'est pas correcte, ajsuter avec les trims.
Utilice los trims para ajustar si no obtiene la posición neutral.

前
Forward
Vorwärts
Avant
Adelante

ブレーキ
Brake
Bremse
Frein
Freno

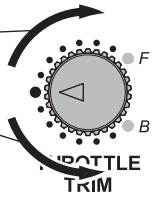

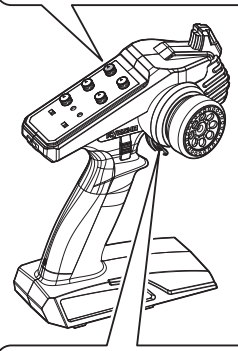

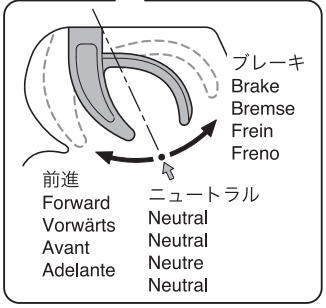

＜ブレーキ＞
＜Brake＞
＜Bremse＞
＜Frein＞
＜Freno＞

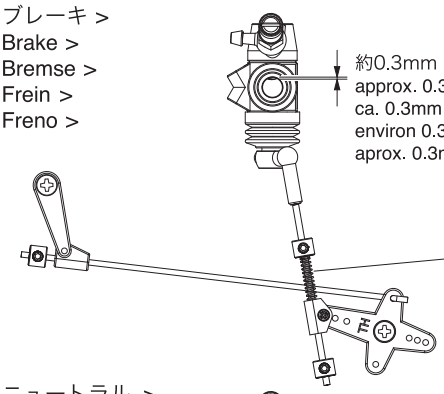

★シャシーを前に押して、ブレーキがかかることを確認してください。
Push chassis forward and make sure brake works effectively.
Modell vorwrts schieben und Bremswirkung pruefen.
Pousser à la main le châssis et s'assurer que le frein fonctionne bien.
Empuje el modelo y asegúrese que el freno funciona correctamente.

►スプリングが縮む。
Spring shrink.
Justieren Sie die Feder.
Ressort legèrement comprimé.
El muelle se comprime.

＜ニュートラル＞
＜Neutral＞
＜Neutral＞
＜Neutre＞
＜Neutro＞

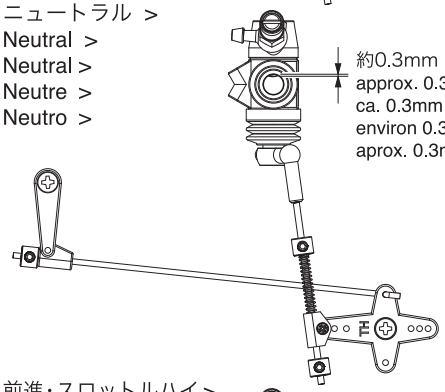

►前進、ブレーキの動きが逆になる場合はP13リバーススイッチの位置を確認してください。
If forward and brake were opposite, see if your transmitter has a servo reversing switch. (P13)
Wenn Vorwärts und Rückwärts umgekehrt funktionieren, betätigen Sie bitten den Servo Reverse (Umkehr) Schalter am Sender.
Si la commande radio gaz/frein est inversée, utiliser l'interrupteur d'inversion de servo. (P13)
Si se mueve en sentido contrario, compruebe el interruptor de inversion. (P13)

＜前進・スロットルハイ＞
＜FWD - Full Throttle＞
＜Vorwaerts - Vollgas＞
＜PLEIN GAZ＞
＜Máximo Gas＞

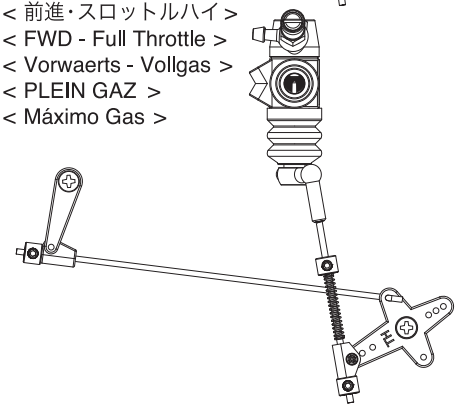

►確認後エアークリーナーを取付けます。
Attach Air Filter after checking carburetor.
Nach dem Einstellen des Vergasersanlenkung, den Luftfilter aufsetzen.
Fixer le filtre à air après avoir vérifier le carburateur.
Instale el Filtro de Aire una vez finalice con el ajuste del carburador.

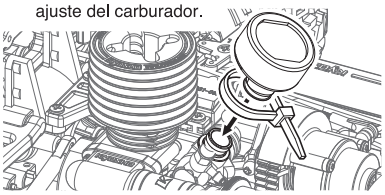

7 前進／後進の切り換え
Forward / Reverse Changing
Vorwaerts / Rueckwaerts
Marche avant / Marche arrière
Cambio marcha adelante/atrás

►スイッチの操作で前進／後進の切り換えをします。
Use the 3rd channel switch to change between forward / reverse.
Mit dem K3-Schalter wird zwischen vor- und rueckwaerts gewaehlt.
Utiliser l'interrupteur de 3ème voie pour passer de la marche avant à la marche arrière.
Utilice el interruptor del canal 3 para cambiar de marcha adelante/atrás.

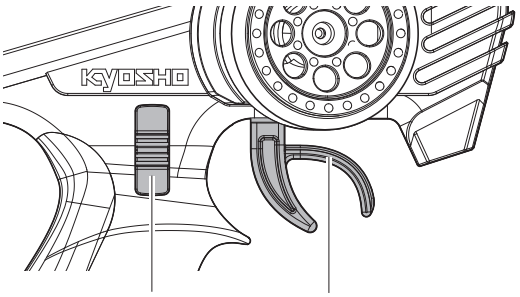

前進／後進の切り換えスイッチ
3rd Channel Switch
Schalter für Kanal 3
Interrupteur de 3ème voie
Interruptor tercer canal

スロットルトリガー
Throttle Trigger
Gas-/Bremshebel
Gâchette de commande de gaz
Gatillo de Gas

● 重要 / IMPORTANT
WICHTIG / IMPORTANT / IMPORTANTE

切り換えスイッチはスロットルトリガーが少しでも動いているときは切り換えが働かない安全回路が入っています。前進／後進の切り換えは必ず車が停止してスロットルトリガーがニュートラルの位置にあるときに操作してください。

The 3rd channel switch will not operate if the throttle trigger is not completely in neutral. To change between forward / reverse, stop the car completely and when the throttle trigger is in neutral, move the 3rd channel switch.

Der Schaltvorgang funktioniert nur, wenn der Gashebel sich exakt in der Neutralposition befindet. Fahrzeug zum Stillstand bringen, erst dann K3 betaetigen, um den Rueckwaertsgang einzulegen.

L'interrupteur de 3ème voie ne fonctionne que si la commande de gaz/frein est au neutre. Pour passer de la marche avant à la marche arrière, arrêter complétement la voiture, puis lorsque la commande de gaz/frein est au neutre actionner l'interrupteur de 3ème voie.

El interruptor del tercer canal no funcionará si el gatillo de gas no está en posición neutral. Para cambiar de marcha adelante/atrás, detenga completamente el modelo y cuando el gatillo esté en posición neutral, mueva el interruptor del tercer canal.

< 前進 >
< Forward >
< vorwärts >
< Avant >
< Adelante >

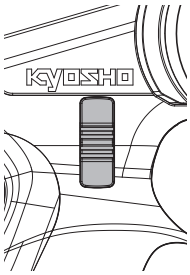

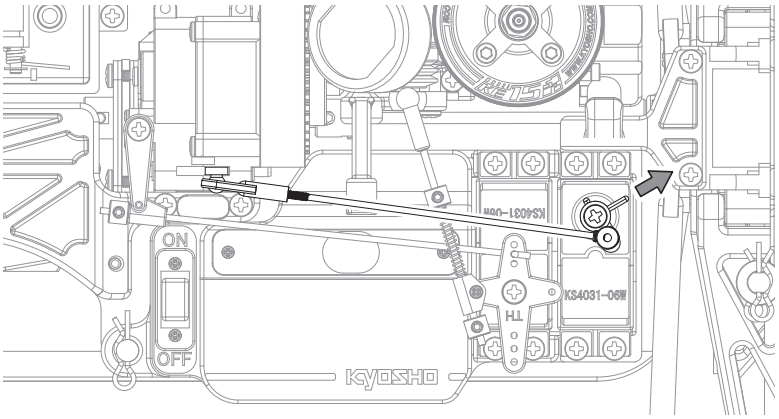

< ニュートラル >
< Neutral >
< Neutral >
< Neutre >
< Neutral >

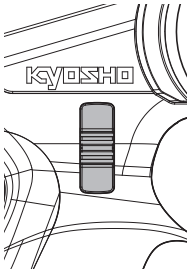

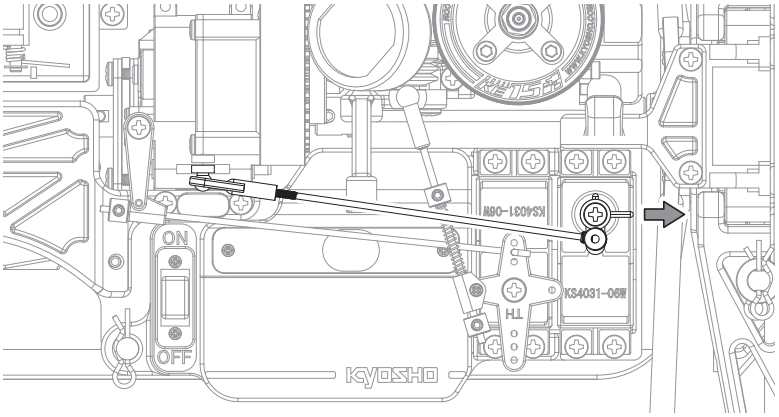

< 後進 >
< Reverse >
< Rückwärts >
< Arrière >
< Marcha atras >

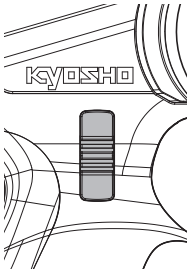

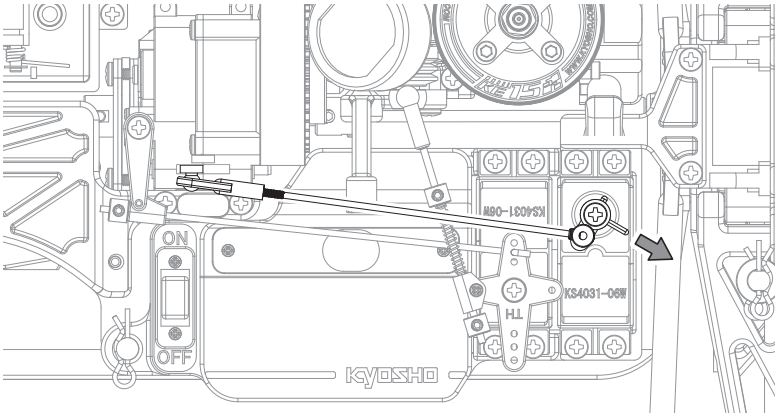

KE15SP エンジンの始動とならし運転（ブレークイン） / How to Break-In the KE15SP engine / Korrektes Einlaufen beim KE15SP Motor / Comment roder le moteur KE15SP / Comp rodar el motor KE15SP

ハイパフォーマンスなKE15SPエンジンを簡単で確実に慣らし運転を行う方法を説明します。
The KE15SP engine is a high performance engine and it's vital that the break-in is done properly.
Der KE15SP ist ein Hochleistungsmotor und entwickelt seine optimalen Laufeigenschaften nur nach einer sorgfältigen Einlaufphase.
Le KE15SP est un moteur très performant qui nécessite un rodage parfaitement effectué.
El motor KE15SP es de alto rendimiento y es vital que sea rodado correctamente.

下記のKE15SPエンジンの説明書をよくお読みになり、十分に理解してからエンジン始動とならし運転（ブレークイン）を行ってください。
Please read the KE15SP engine manual below carefully, then start the engine and break in.
Bitte lesen Sie die Gebrauchsanleitung des KE15SP unten sorgfältig bevor Sie den Motor starten und einlaufen lassen.
Merci de lire attentivement le manuel du moteur KE15SP ci-dessous, puis démarrez le moteur et rodez-le.
Por favor, lea el manual del motor KE15SP detenidamente, arranque el motor y ruédelo.

●走行前の注意 / Pre-Run Check / Vor dem Start Pre-Run Check / Comprobaciones Previas

※エンジンを破損させる原因となるため、次のことを必ずお守りください。
< Precautions > < Bitte beachten > < Précautions > < Precauciones >

► **この製品は工場出荷時に最適なブレークインを行うため、キャブレターの各部が調整されていますので、ブレークインが終了するまではⒶ,Ⓑ,Ⓒをさわらないでください。**

Since this product is to perform the best break-in at the factory, since each part of the carburetor has been adjusted, A until the break-in is completed, B, please do not touch the C.
Da dieses Produkt, um den günstigsten Einbruch im Werk durchführen, da jeder Teil des Vergasers eingestellt worden ist, A, bis der Break-in abgeschlossen ist, B, bitte nicht die C berühren.
Puisque ce produit est de réaliser le meilleur effraction dans l'usine, puisque chaque partie du carburateur a été ajusté, A jusqu'à la pause-in est terminé, B, s'il vous plaît ne touchez pas le C.
Dado que este producto es realizar la mejor robo en la fábrica, ya que cada parte del carburador ha sido ajustado, A hasta que se complete el robo, B, por favor, no toque la C.

1 エンジン各部名称と働き
ENGINE DESCRIPTION
Der Verbrennungsmotor
Description du moteur
PARTES DEL MOTOR

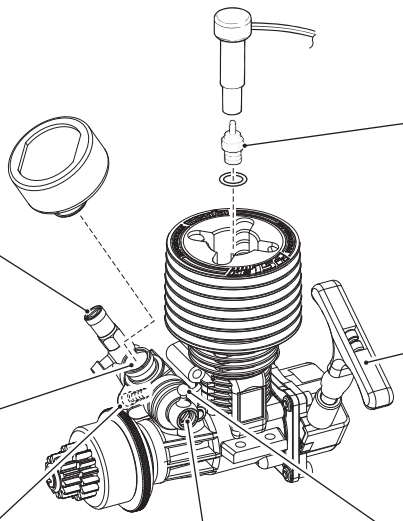

Ⓑニードルバルブ
混合気の燃料の量を調整する。
High-Speed Needle:
Adjusts the amount of fuel inflow for the mixture.
Düsennadel:
Mit der Düsennadel wird die Treibstoffmenge reguliert, die der Motor erhält.
Pointeau principal:
règle l'arrivée d'essence dans le carburateur.
Aguja:
Ajusta la cantidad de combustible de la mezcla

キャブレター
燃料と空気を混ぜ混合気を作り、その量でエンジンの回転数をコントロールする。
Carburetor:
Mixes air and fuel appropriately to control engine running.
Vergaser:
Der Vergaser regelt das Luft-Treibstoffgemisch.
Carburateur:
mélange l'air et le carburant de manière appropriée.
Carburador:
Mezcla el aire y el combustible.

Ⓐスロットルストップスクリュー
アイドリング時のスロットルレバーの開き具合を調整する。
Idle Adjustment Screw:
Adjusts the carburetor opening when idling.
Anschlagschraube für Leerlauf:
Mechanische Justierung für Leerlaufdrehzahl.
Vis de réglage du ralenti:
règle l'ouverture du carburateur.
Tornillo de Ralentí:
Ajusta la abertura del carburador a ralentí.

Ⓒスロー絞り調整スクリュー
スロー時の混合気・燃料の量を調整する。
Idle Mixture Screw
Adjusts volume of air and fuel in mixture.
Leerlauf Gemischschraube
Reguliert das Gemischverhältnis.
Vis de reprise
Règle le mélange air/carburant.
Tornillo de Baja
Ajusta el volumen de aire y el combustible en la mezcla.

グロープラグ
圧縮された混合気に点火する。
Glow Plug:
Ignites the compressed air-fuel mixture.
Glühkerze:
Die Glühkerze sorgt für die Zündung des Treibstoffgemisches.
Bougie à incandescence:
provoque l'explosion du mélange air-carburant comprimé.
Bujía:
Provoca la ignición de la mezcla aire-combustible.

リコイルスターター
エンジンを始動させる。
Recoil Starter:
Starts the engine.
Anreißstarter:
Durch Ziehen am Anreißstarter wird der Motor gestartet.
Tirrette de démarrage:
assure le démarrage du moteur.
Arancador manual:
Arranca el motor

スロットルレバー
混合気の量を調整しエンジンの回転数を制御する。
Throttle Lever:
Adjusts amount of air-fuel mixture inflow and controls engine rpm.
Drosselküken:
Die Anlenkung des Drosselkükens wird mit dem Gasservo verbunden.
Levier de gaz:
règle le mélnage air-carburant et définit le régime moteur.
Mando de gas:
Ajusta la cantidad de aire-combustible de la mezcla.

エンジンは精密部品で構成されています。不用意に分解等をすると、エンジン本来の性能を発揮できなくなることがあります。
Engines include many high-precision parts. If disassembling engines carelessly, their original performance may be lost!
Der Motor enthält viele empfindliche Präzisionsteile. Achten Sie beim Zerlegen und Zusammenbau darauf, daß Sie alle Teile richtig montieren! Andernfalls kann der Motor beschädigt werden!
Le moteur est compose de nombreuses pieces de haure precision. Si vous ne le demontez pas soigneusement. les perrormances pourraient s'en ressentir!
Los motores incorporan gran cantidad de piezas de alta precisión. Cuando desmonte el motor, realice todas las operaciones con sumo cuidado.

2 キャブレターの調整スクリュー Ⓐ, Ⓑ, Ⓒはブレークイン走行にほぼ適正な位置にセットされていますので、各スクリューをさわらないでください。
The adjustment screw A of the carburetor, B, because C has been set at approximately the correct position in the break-in running, do not touch each screw give me.
Die Stellschraube A des Vergasers, B, C, da wurde etwa in der richtigen Position in der Einbruchslauf gesetzt, jede Schraube nicht berühren Bitte.
La vis de réglage du carburateur A, B, C, car a été fixé à environ la position correcte dans la rupture dans la course, ne pas toucher chaque vis S'il vous plaît.
El tornillo de ajuste A del carburador, B, C, porque se ha fijado en aproximadamente la posición correcta en la ruptura en el funcionamiento, no toque cada tornillo Por favor.

3 その他走行前のチェック
CHECKLIST BEFORE RUNNING
Die Checkliste vor dem Start
Points a verifier avant le demarrage
COMPROBACIONES PREVIAS

► エアークリーナーは必ず装着をしてエンジンの始動を行ってください。
Be sure that the air filter is installed and secured when running.
Der Luftfilter muss vor Inbetriebnahme montiert sein.
Vérifier que le filtre à air est bien fixé lorsque vous roulez.
Verifica que el filtro de aire está bien sujeto cuando corres.

► 送信機のスロットルトリムの調整は、その機能を十分に理解できるまではさわらないでください。
Do not change the throttle trim adjustment on the transmitter without proper understanding of the function and its effects.
Die Servowegeinstellungen nicht am Sender oder Modell verändern.
Ne pas modifier le réglage du trim de gaz de l'émetteur sans en comprendre le fonctionnement et les effets.
No modifiques el trim del gas de la emisora si no conoces el funcionamiento y sus efectos.

► タイヤを外した状態でエンジンの始動を行わないでください。
When starting the engine, be sure that the tires and wheels are installed on the vehicle.
Beim ersten Motorstart dafür Sorge tragen, dass die Räder frei rotieren können.
Lorsque vous démarrez la voiture vérifier que les roues soient correctement fixées.
Al arrancar el motor, asegurate de que las ruedas estan correctamente fijadas.

► エンジン始動後は車を台の上に乗せた状態（タイヤを空転させながら）で、スロットルを1秒以上全開にしないでください。
If the engine is started on a stand with the wheels off the ground. DO NOT rev the engine to full throttle. It can cause permanent damage to the engine.
Nach dem der Motor angesprungen ist, den Vergaser nicht voll öffnen und hohe Drehzahlen vermeiden.
Si le moteur est en marche et le châssis repose sur un stand de maintenance avec les roues dans le vide, NE JAMAIS appuyer à fond sur la gachette des gaz.
Si el motor está en marcha y el chasis situado encima de un soporte de mantenimiento con las ruedas en el vacio, NUNCA aprietes el gatillo de gas a tope.

► 車体を持ち上げる際には、車体の水平を保ったまま持ち上げてください。また、その状態でスロットルを全開にしないでください。
When holding the car above ground, make sure that it's horizontal and again. DO NOT apply full throttle.
Beim Transport des Fahrzeuges zur Rennstrecke mit laufenden Motor keine Gasstöße geben und hohe Drehzahlen vermeiden.
Lorsque vous soulevez le châssis, tandis que le moteur est en marche, s'assurer que la voiture est horizontal et NE JAMAIS appuyer à fond sur la gachette des gaz.
Cuando levantes el chasis si el motor está en marcha, verifica que el coche está en posición horizontal y no aprietes el gatillo de gas.

► 車が転倒をした状態で、スロットルを全開にしないでください。
When the car is flipped over upside down, DO NOT apply full throttle.
Falls das Fahrzeug im Fahrbetrieb auf dem Dach liegt, kein Vollgas geben.
Lorsque la voiture est retournée à l'envers, NE JAMAIS appuyer à fond sur la gachette des gaz.
Cuando el coche esta del revés, NUNCA aprietes el gatillo de gas a tope.

ブレークイン / BREAK IN / Lassen Sie den Motor einlaufen / Rodage / RODAJE

注意
CAUTION
WICHTIG
ATTENTION
ATENCION

ブレークイン中は、エンジンの回転を上げすぎると焼き付きの原因になりますので注意してください。
During the break-in, do not operate the engine with high rpm! Serious damage may be the result.
Während der Einlaufphase muß der Motor sehr fett eingestellt sein. Vermeiden Sie hohe Drehzahlen, Beschädigungsgefahr!
Pendant le rodage, ne faites pas monter le moteur en regime. Les conséquences pourraient être graves!
Durante el rodaje, no haga funcionar el motor a altas rpm ya que podría resultar dañado.

ブレークインが完了するまではニードルバルブおよびスロー絞り調整スクリューはいじらないでください。
Do not adjust the needle valve and the slow speed adjuster screw until break-in is complete.
Bitte verstellen Sie die beiden Duesennadeln nicht, bis der Motor nicht wie beschrieben eingefahren ist.
Ne pas régler la vis de pointeau principal et la vis de reprise avant la fin du rodage.
No modificar la aguja de del carburador ni el ralentí hasta que el rodaje esté completo.

● ブレークインとは、新しいエンジンの慣らし運転のことです。ブレークインをおこなわないとエンジンに潤滑オイルがまわらないために、すぐにエンジンが焼き付いてしまいます。エンジンを長持ちさせるためにブレークインは必ず行ってください。
The break-in is necessary to "prepare" brandnew engines to regular and smooth running! If you fail to break-in an engine, the lubricating oil inside does not circulate and the engine will be caked with burns; running becomes difficult and engine life is shortened.
Neue Motoren müssen generell eingelaufen werden. Ohne diese Einlaufphase entwickeln die Motoren nicht ihre volle Leistung und lassen sich nur schwer einstellen. Es besteht eine erhebliche Beschädigungsgefahr des Motors.
Le redage est necessaire pour preparer les nouveaux moteurs a une utilisation reguliere et sans problemes. Si bous ne rodezs pas votre moteur, le graissage de votre moteur ne se fera pas correctement. L'utilisation sera difficile et la duree de vie de votre moteur en sera raccourgie.
El rodaje es necesario para preparar los motores nuevos para quefuncionen perfectamente. Si no realiza el rodaje de manera correcta, el aceite no lubricará el motor, y por consiguiente su funcionamiento y vida útil se verán afectados de forma importante.

1 エアークリーナーを取り付けます。
Install the air cleaner.
Installieren Sie den Luftfilter.
Installer le filter à air.
Coloque el filtro de aire.

2 20～21 ページ「エンジンのスタート方法」を参考にエンジンを始動します。
Refer to P20-21 "Starting the Engine" on how to start the engine.
Gehen Sie nun wie auf den Seiten 20-21 "Das Anlassen des Motors" beschrieben vor.
Se réferrer aux pages 20 et 21 "Démarrage du moteur" pour savoir comment démarrer le moteur.
Consulte P20-21 "Arrancar el motor" para ponerlo en marcha.

3 フルスロットルにしないで 5 タンク走行させます。このとき燃料タンク内の燃料が完全になくなるまで走行させないでください。
理由として、燃料がなくなる直前はエンジンの回転が急激に上がるため破損の恐れがあるためです。
Without going to full throttle, run through 5 tanks of fuel. Take care so the fuel tank doesn't become empty when running.
The engine RPM increases rapidly just before fuel runs out. This can cause damage to the engine.
Ohne jemals Vollgas zu geben, verfahren Sie nun bitte 5 Tankfuellungen Sprit um den Motor einzufahren. Passen Sie bitte aus, dass Ihnen niemals der Sprit ausgeht waehrend der Motor laeuft. Die Drehzahl des Motors erhoeht sich ganz ploetzlich bevor der Sprit ausgeht, das kann den Motor beschaedigen.
Sans aller à plein régime, parcourez 5 réservoirs de carburant. Veillez à ce que le réservoir de carburant ne soit pas complètement vide lors de l'utilisation.
Le régime du moteur augmente rapidement juste avant l'épuisement du carburant. Cela peut endommager le moteur.
Sin llegar al tope de aceleración, complete 5 depósitos de combustible. Vigilar que el depósito de combustible no queda completamente vacío durante el proceso. Las revoluciones por minuto, se incrementan súbitamente justo antes de quedar sin combustible. Esto puede dañar el motor.

4 エアークリーナーを取り付けて、通常走行をお楽しみください。
Install the air cleaner and you are ready to fully enjoy driving your FW-06.
Montieren Sie den Luftfilter und nun koennen Sie Ihren FW-06 geniessen.
Installer le filter à air et maintenant vous pouvez profiter pleinement de votre FW-06.
Colocar de nuevo el filtro de aire y ya está listo para disfrutar completamente de su FW-06.

●キャブレター の微調整
Fine Tuning Carburettor
Feineinstellung des Vergasers
CARBURATEUR
CARBURADOR

ブレークイン終了後の通常走行において、気温、湿度に合わせてキャブレターを微調整することで走行フィールを向上することができます。
After break-in is complete and model is running normally, driving feel can be improved by fine-tuning the carburettor to suit temperature and humidity conditions.
Nachdem das Einlaufen fertig ist und das Modell normal laeuft, koennen Sie das Fahrgefuehl verbessern indem Sie die Vergasereinstellungen je nach Aussentemperatur und Luftfeuchtigkeit feinfuehlig nachstellen.
Une fois le rodage terminé et que le modèle fonctionne normalement, la sensation de pilotage peut être améliorée en effectuant des ajustements sur le carburateur en fonction des conditions de température et d'humidité.
Una vez finalizado el rodaje y cuando el motor está en funcionamiento normal, la experiencia de conducción se puede mejorar gracias al ajuste fino del carburador para adaptarse a las condiciones de temperatura y humedad.

► アイドリング回転数の調整
Adjusting Idle Speed
Leerlaufschraube einstellen
Réglage de la vitesse du ralenti
Ajustar la aguja de ralentí

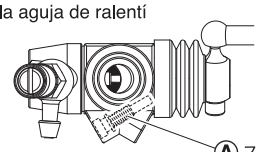

Ⓐスロットルストップスクリュー
Throttle Stop Screw
Standgasschraube
Vis de ralenti
Tornillo de Ralentí

アイドリング回転数を上げる
Increase idle speed
Leerlaufdrehzahl erhoehen
Augmenter la vitesse du ralenti
Subir velocidad del ralentí

→ 少量締め込む
Screw in slightly
Leicht zudrehen
Visser légèrement
Girar ligeramente

アイドリング回転数を下げる
Decrease idle speed
Leerlaufdrehzahl erniedrigen
Réduire la vitesse du ralenti
Disminuir velocidad del ralentí

→ 少量緩める
Unscrew slightly
Leicht aufdrehen
Dévisser légèrement
Aflojar ligeramente

► 走行フィールの調整
Adjust driving feel
Fahrgefuehl einstellen
Ajuster la sensation de conduit
Ajustar el tacto de conducción

閉 / Tighten / Hineindrehen
Visser / Apretar

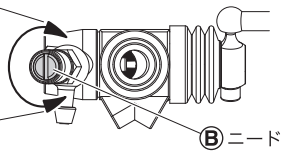

開 / Unscrew / Herausdrehen
Dévisser / Aflojar

Ⓑニードルバルブ
Needle Valve
Düsennadel
Pointeau principal
Aguja

加速時にもたつき感がある
Acceleration feels sluggish
Die Beschleunigung ist traege
L'accélération est mole
La aceleración es lenta

→ 少しだけ締める
Close slightly
Leicht schliessen
Fermer légèrement
Cerrar ligeramente

加速が鋭くエンジンの温度が 130℃以上ある
Acceleration is sharp and engine temperature is more than 130°C
Die Beschleunigung ist scharf und die Motortemperatur ueber 130°C
L'accélération est forte et la température du moteur est supérieure à 130 °C
La aceleración es fuerte y la temperatura del motor es superior a 130°C

→ 少し開ける
Open slightly
Leicht oeffnen
Ouvrir légèrement
Abrir ligeramente

注意：エンジンヘッドの温度を測定しながら130℃を超えないよう行ってください。
CAUTION: While measuring the temperature of the engine head, ensure it does not rise above 130°C.
ACHTUNG: Messen Sie stets die Zylinderkopftemperatur, ein Maximum von 130°C darf nicht überschritten werden.
ATTENTION: Affiner le réglage sans que la culasse dépasse les 130 degrés.
PRECAUCION: Mientras mide la temperatura de la culata, asegúrese que no alcanza los 130° C.

温度計が無い場合はオーバーヒートさせないように Ⓑ ニードルバルブ調整時の締め過ぎに注意してください。
If you do not have a way to measure the engine's temperature, take care not to over-tighten the Ⓑ Needle Valve so the engine doesn't overheat.
Falls Sie keine Möglichkeit haben die Temperatur zu messen, die Vollgasnadel Ⓑ nicht zu stark schließen, um ein Überhitzen des Motors zu vermeiden.
Si vous ne pouvez pas mesurer la température du moteur, faire attention de ne jamais fermer complètement la vis de pointeau. Toujours demander conseil auprès de votre revendeur avant d'effectuer ce type de réglage.
Si no tienes manera de medir la temperatura del motor tenga cuidado de no apretar demasiado la aguja 3 para que el motor no se sobrecaliente.

注意： エンジンの調整は全て走行させながら行ってください。
タイヤを空転させての空ぶかしはエンジン回転数が上がり過ぎるため
エンジン破損の恐れがあります。
CAUTION: Perform all engine adjustments while running the model on the ground. Engine RPM can increase too much with no load on the wheels and damage the engine.
ACHTUNG: Alle Motoreinstellungen müssen im Fahrbetrieb vorgenommen werden. Andernfalls kann der Motor leicht hochdrehen und dadurch beschädigt werden.
ATTENTION: Toujours effectuer les réglages sur piste et non sur un stand. Le régime moteur peut augmenter rapidement si la charge n'est pas sur les roues et endommager le moteur.
PRECAUCION: Realice todos los ajustes del motor mientras rueda con su coche por la pista. Si lo tiene con las ruedas sin tocar el suelo las RPM podrían incrementarse dañando el motor.

警告
Warning
Achtung
Attention
Aviso

エンジンが熱いうちは、スロットルストップスクリュー、ニードルバルブ以外に直接さわらない。ヤケドの原因になります。
Except for the throttle stop screw and needle valve, do not touch any part of the engine while it is hot as this can cause burns. If disregarding this warning, you may cause burn injuries.
Außer für die Drosselanschlagschraube und Nadelventil, keinen Teil berühren der Motor, während er heiß, da dies zu Verbrennungen führen kann. Wenn Nichtbeachtung dieser Warnung können Sie Brandverletzungen verursachen.
Ne JAMAIS toucher à chaudle moteur. Risque de brûlures.
Evite tocar el motor mientyas el motor esté muy caliente. Solamente torque la aguja para realizar ajustes.

エンジンのスタート方法 / Way of Starting Engine / So starten Sie den Motor / Comment utiliser le démarreur / Arranque del Motor

18ページのならし運転（ブレークイン）を必ず行ってください。
Always break-in the engine as per page 18. / Motor immer wie auf den Seiten 18 beschrieben einlaufen lassen.
Toujours effectuer le rodage moteur comme indiqué page 18. / Siempre rodar el motor como se indica en las páginas 18.

1 燃料をタンクに入れる。
Fill the fuel tank with fuel.
Tankflasche mit Treibstoff befüllen.
Remplir le réservoir de carburant spécial modèle réduit (Kyosho Fuel).
Rellenar el depósito de combustible.

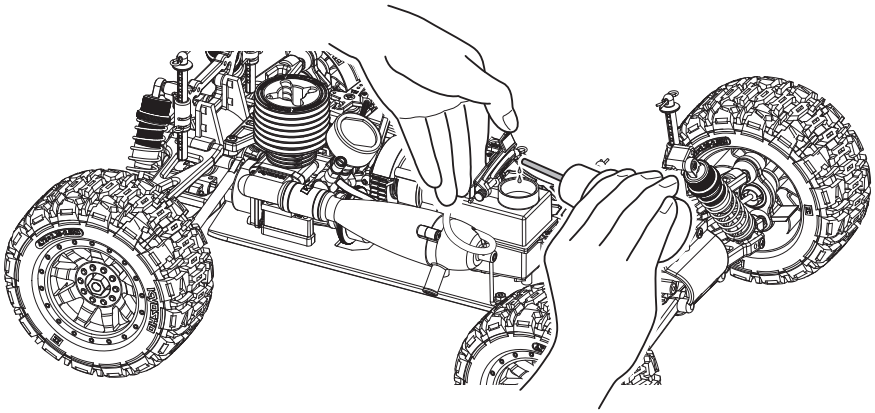

2 送信機・受信機の順にスイッチを入れる。
Switch ON the Transmitter, then the Receiver.
Erst den Sender, dann den Empfänger einschalten!
Mettre sur "ON" l'interrupteur de la radiocommande puis le récepteur.
Conecte la emisora y luego el receptor.

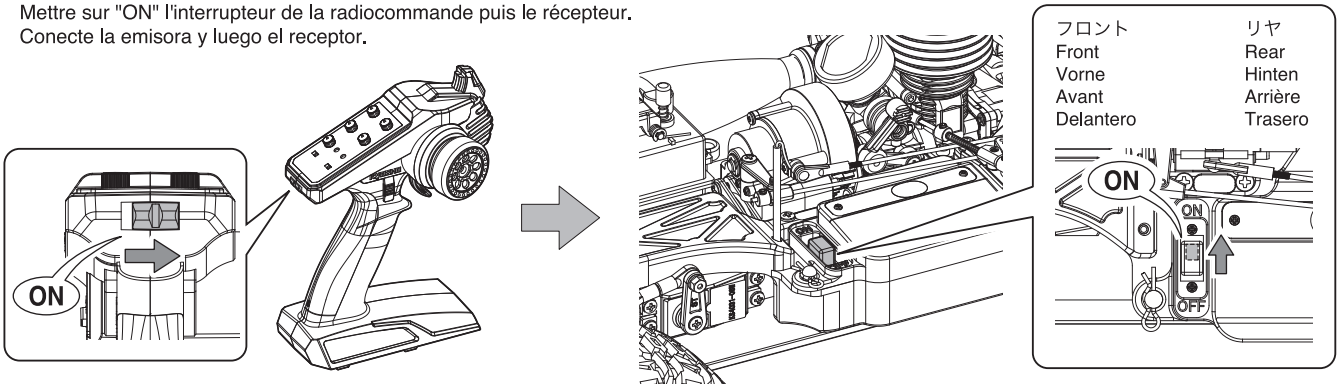

3 燃料ポンプボタンを押し、燃料チューブ内の燃料がエンジンまで届いているのを確認する。
Press the fuel pump button and check that the fuel in the fuel tube has reached the engine.
Druecken Sie den Kraftstoffpumpknopf and ueberpruefen Sie, dass der Kraftstoff im Benzinschlauch den Motor erreicht hat.
Appuyez sur le bouton de la pompe à carburant et vérifiez que le carburant dans la durite de carburant a atteint le moteur.
Pulsar el botón de la bomba de combustible y comprobar que el combusitble a través del tubo ha alcanzado el motor.

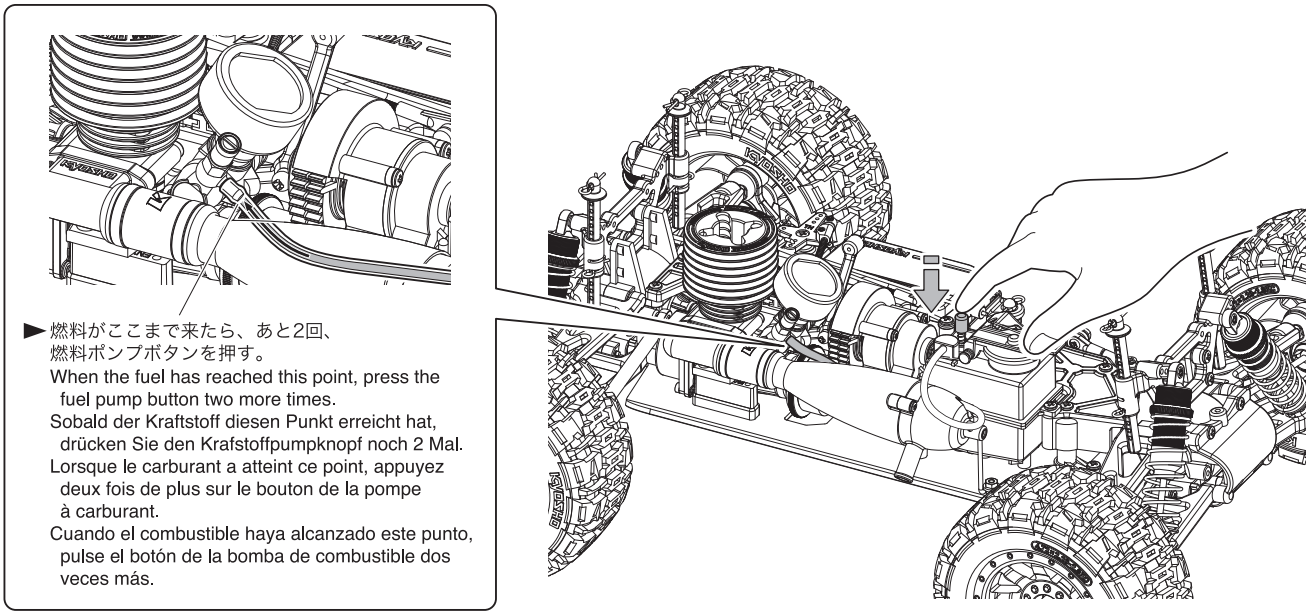

►燃料がここまで来たら、あと2回、燃料ポンプボタンを押す。
When the fuel has reached this point, press the fuel pump button two more times.
Sobald der Kraftstoff diesen Punkt erreicht hat, drücken Sie den Kraftstoffpumpknopf noch 2 Mal.
Lorsque le carburant a atteint ce point, appuyez deux fois de plus sur le bouton de la pompe à carburant.
Cuando el combustible haya alcanzado este punto, pulse el botón de la bomba de combustible dos veces más.

4 前進/後進の切り換えスイッチをニュートラルになってることを確認してからプラグヒートをプラグにつなぐ。
Make sure that the forward/reverse switch is in neutral and then connect the plug heater to the plug.
Stellen Sie sicher, dass der Vorwaerts/Rueckwaertsschalter auf Neutral steht und stecken Sie dann den Glühstarter auf die Kerze.
Assurez-vous que l'interrupteur avant/arrière est au neutre, puis connectez le socquet de démarrage à la fiche.
Por favor, asegúrese de que el selector atrás/ adelante estáa en posición neutra y conecte el calentador a la bujía.

❶ < ニュートラル >
< Neutral >
< Neutral >
< Neutre >
< Neutral >

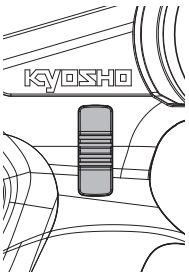

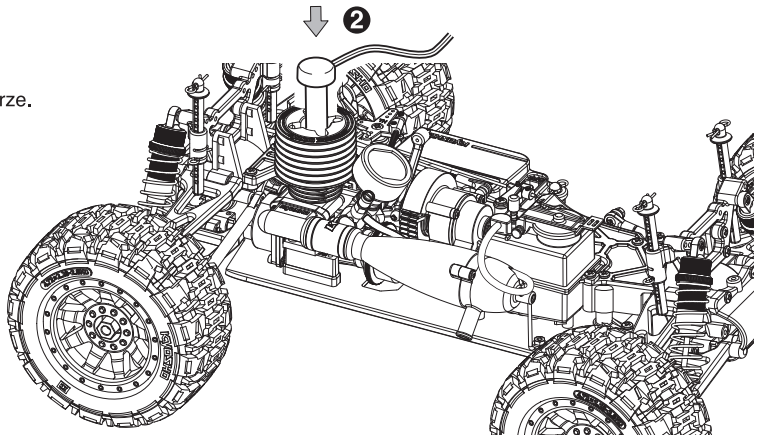

5 プラグヒーターを手で押さえ、リコイルスターターをすばやく約20cmくらい数回引き（スナップを効かすように）、エンジンを始動する。
Hold the plug heater and pull the recoil starter cord out about 20cm (repeat as required to turn the engine over) and the engine should start running.
Glow Starter aufsetzen und den Starter mit maefliger Kraft ziehen. Das Seil dabei nicht weiter als ca. 20 cm herausziehen.
Maintenir le socquet et tirer le lanceur sur 20 cm (répéter l'opération si nécessaire) puis le moteur doit démarrer.
Mantenga el chispo en la bujía y tire del tirador sobre unos 20cm (repita las veces necesarias) y el motor deberá arrancar.

⚠ 注意 / Cautions / Achtung / Attention ! / Atención

► スターターを目一杯引かないこと。
Do not pull starter cord too hard.
Seilzugstarter nur mit mäßiger Kraft ziehen!
Ne jamais tirer complètement le lanceur.
No tire demasiado fuerte de la cuerda del tirador.

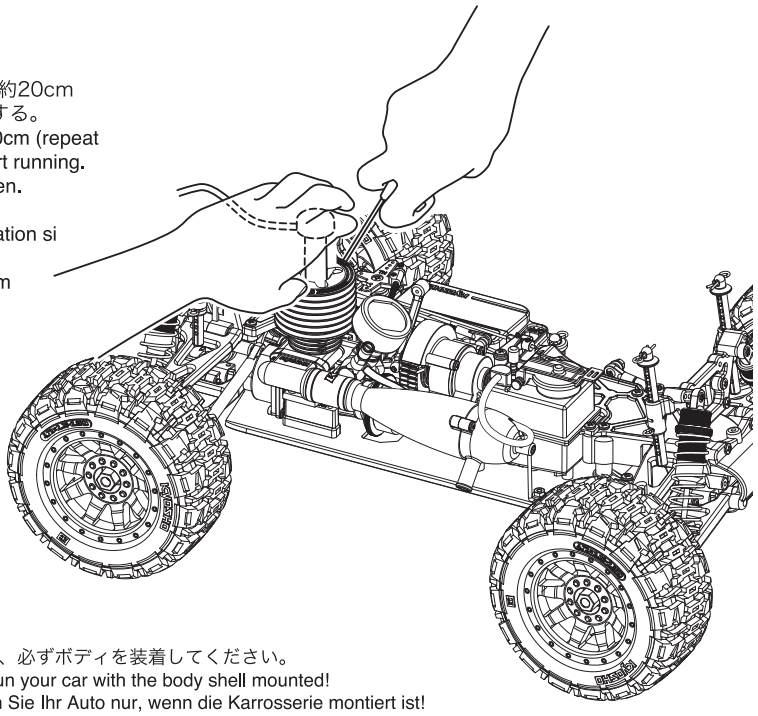

6 ボディを取付ける。
Attach body.
Karosserie befestigen.
Fixer la carrosserie
Fijar la carrocería.

ボディ
Body
Karosserie
Carrosserie
Carrocería

► 走行時は、必ずボディを装着してください。
Always run your car with the body shell mounted!
Bedienen Sie Ihr Auto nur, wenn die Karrosserie montiert ist!
N'opérez votre voiture que lorsque la carrosserie est montée!
Coloque la carrocería antes de rodar.

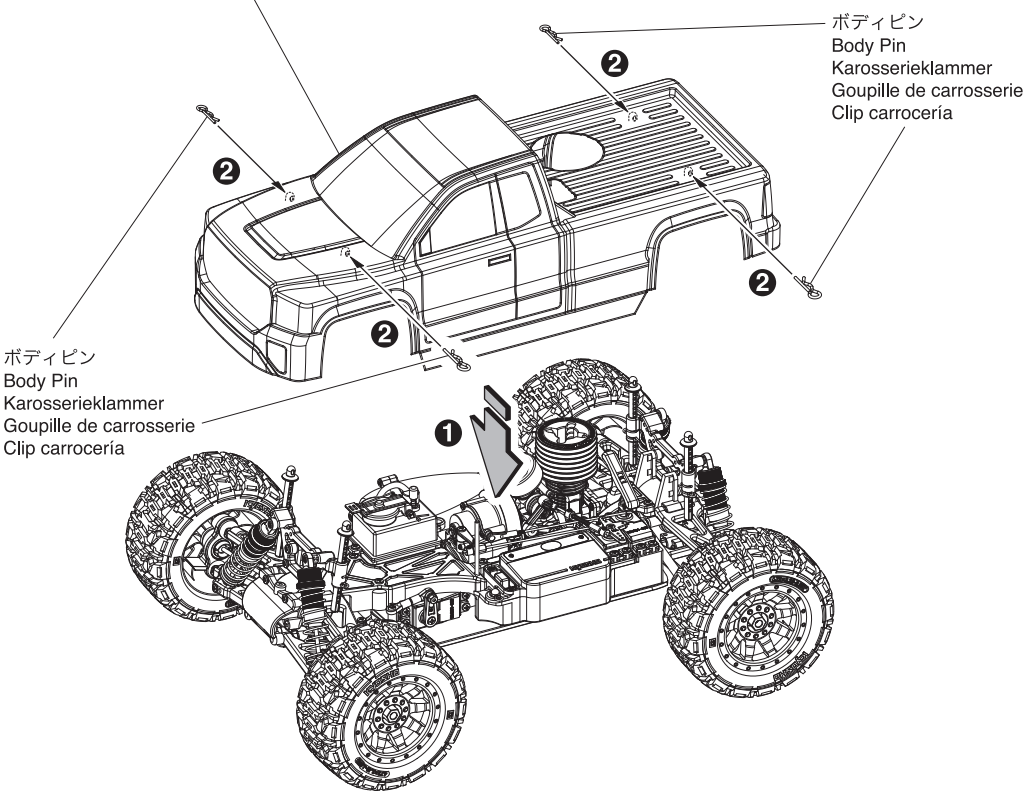

エンジンの止め方 / STOPPING THE ENGINE / Abstellen des Motors / ARRETER LE MOTEUR / PARA PARAR EL MOTOR

1 エンジンストップレバーを押す。
Push the engine stop lever.
Druecken Sie den Motorstophebel.
Appuyez sur le levier d'arrêt du moteur.
Pulse la palanca de parada del motor.

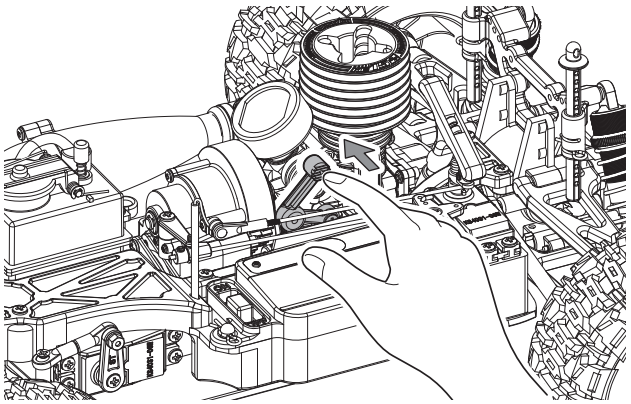

警告
WARNING
VORSICHT
ATTENTION
AVISO

走行直後はエンジンヘッドは高温になっていますので、エンジンストップレバーを押す際にやけどをしないよう充分注意してください。
Since the engine head is hot immediately after driving, be careful not to get burned when pushing the engine stop lever.
Da der Zylinderkopf nach dem Fahren extrem heiss ist, passen Sie bitte gut auf, dass Sie sich nicht verbrennen, wenn Sie den Motorstophebel betätigen.
Comme la culasse du moteur est chaude immédiatement après utilisation, veillez à ne pas vous brûler lorsque vous appuyez sur le levier d'arrêt du moteur.
Puesto que la cabeza del motor está caliente después de la conducción, tenga cuidad de no quemarse al pulsar la palanca de parada del motor.

始動後のエンジン本体、マフラーなどは、高温になっていますので、やけどをしないよう充分注意してください。
The engine and muffler get hot! Do not touch them during and right after operation!
Der Motor und der Auspuff werden sehr heiß. Nicht berühren, Verletzungsgefahr!
Le moteur et l'echappement sont tres chauds! Ne les touchez pas pendant ou juste après l'utilisation.
El motor y el escape se calientan durante su funcionamiento. Deje que se enfríen antes de tocarlos.

回転部分はとても危険なので注意してください。
Exercise caution as rotating parts are dangerous.
Vorsicht! Keine bewegten Teile im Modell anfassen!
Faire très attention aux pièces en mouvements.
Tenga mucho cuidado con las piezas mecánicas, no las toque mientras están en funcionamiento.

2 エンジン停止後、受信機・送信機の順にスイッチを切る。
After stopping the engine, switch receiver and transmitter power OFF.
Nach dem Betrieb das Modell am Schalter ausschalten.
Après l'arrêt du moteur, mettre sur OFF le récepteur puis l'émetteur.
Una vez parado el motor, desconecte el receptor y la emisora.

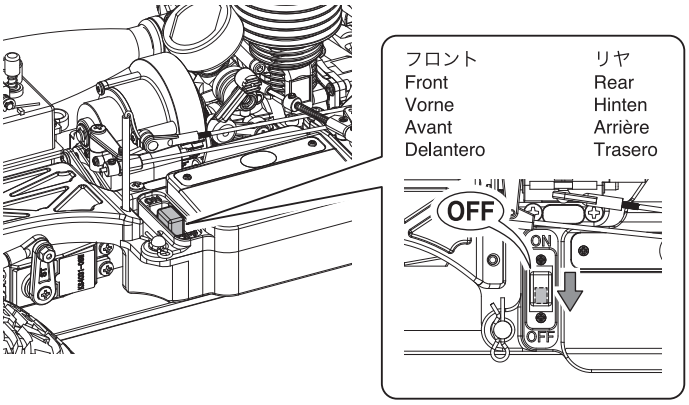

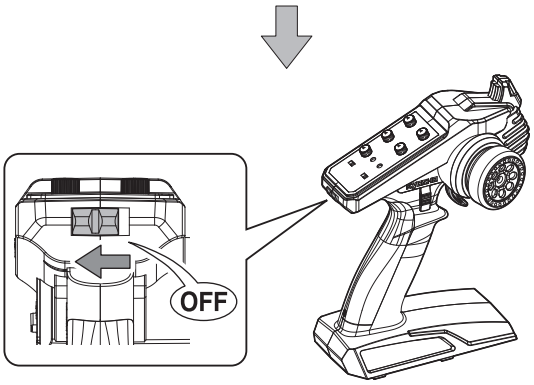

エンジンが始動しない場合 / When the engine does not start / Fehlersuche, falls der Motor nicht anspringt / Lorsque le moteur ne démarre pas / Si el motor no arranca

スターターロープが固くて引けない場合 / Cannot Pull Starter Cord / Der Seilzugstarter läßt sich nicht ziehen / Le lanceur est bloqué / No puede tirar del tirador

症状・原因 / PROBLEM・CAUSE / Problem・Ursache / PROBLEME・CAUSE / PROBLEMA・CAUSA	対策 / REMEDY / Behebung / REMEDE / REMEDIO
燃料がエンジンに入りすぎている。 There is too much fuel in the engine. Zu viel Treibstoff im Brennraum. Il y a trop de carburant dans le moteur. Hay demasiado combustible en el motor.	プラグを外し、リコイルスターターを引いて中の余分な燃料を出します。 注意：燃料がプラグを外した穴からいきおいよくとび出るので注意してください。 Remove glow plug, then pull the starter cord to remove excess fuel. Avoid fuel splash. Glühkerze demontieren und Seilzugstarter kräftig ziehen. Retirer la bougie, tirer le lanceur pour vider l'excédent de carburant. Attention aux projections de carburant. Desmonte la bujía, tire del tirador enérgicamente para eliminar el combustible sobrante. Tenga cuidado con el combustible.

スターターロープを引くことが出来る場合 / If Starter Cord Can Be Pulled / Der Seilzugstarter läßt sich ziehen / Si le lanceur ne peut-être tiré / El tirador funciona

燃料がキャブレターまで来ていない。 Fuel hasn't reached the carburetor. Es ist kein Treibstoff im Vergaser. Le carburant n'est pas arrivé au carburateur. El combustible no llega al carburador.	マフラー出口を指でふさいだままリコイルスターターをゆっくり引き燃料チューブ内の燃料がエンジンまで届いているのを確認する。 Cover the exhaust exit with your finger and gently pull the recoil starter and make sure fuel has been sent down the fuel tube into the carburetor. Auslass am Schalldaempfer zu halten und den Anreiflstarter so lange durchziehen, bis Treibstoff am Vergaser angelangt ist. Fermer la sortie du résonateur avec un chiffon, puis tirer doucement le lanceur tout en vérifiant que le carburant est entré dans la durite et le carburateur. Tape el escape con su dedo y tire suavemente del arrancador asegurándose que el combustible ha entrado en el carburador.
エアークリーナーを外し、キャブレターが全く開いていない。 Remove the air cleaner, carburetor is not open at all. (Remove Air Filter to check) Entfernen Sie den Luftfilter, Vergaser ist kein bisschen geöffnet. (Luftfilter demontieren zum Prüfen) Retirer le filtre à air et vérifier l'ouverture du carburateur. (retirer le filtre à air pour vérifier) Retire el filtro de aire y verificar la apertura del carburador. (Desmonte el filtro de aire para comprobarlo)	スロットルストップスクリューを締め込み少しだけキャブレターを開きます。 Open the carburetor a little bit to tighten the throttle stop screw. Öffnen Sie den Vergaser etwas und passen Sie die Einstellung der Standgasschraube an. Ouvrir le carburateur en vissant la vis de ralenti avec un maximum de 0,5mm d'ouverture Abrir el carburador atornillando el tornillo de ralentí a un máximo de 0.5mm de apertura.
プラグを外し、プラグヒーターにつなぎ赤熱していない。 Plug element does not glow red when connected to glow igniter. Die Glühkerze glüht nicht (überprüfen im ausgebauten Zustand). La bougie n'est pas rouge lorsque vous retirez ou connecter le socquet. La bujía no se pone incandescente al conectarle el calentador de bujías.	プラグヒーターの電池を交換します。 Replace the batteries in the glow igniter. Frische Batterien / Akkus für den Glow Starter einsetzen. Remplacer ou recharger la batterie du chargeur. Recargue las baterías del chispo.
	プラグを交換します。 Replace with a new glow plug. Neue Glühkerze verwenden. Remplacer la bougie. Instalar una bujía nueva.

その他 / Other / Verschiedenes / Autres / Otros

外気温が低い。 Low outside temperatures. Niedrige Auflentemperaturen. Température extérieure basse. Temperatura exterior baja.	エンジンを温めます。 Warm up the engine. Motor länger warmlaufen lassen. Pré-chauffer le moteur. Dejar calentar el motor.
オーバーヒートしている。 Engine is overheating. Der Motor wird zu heifl. Le moteur est en surchauffe. El motor está demasiado caliente.	エンジンが冷えてから、ニードルを少しゆるめて再始動します。 Cool engine down, then slightly open the high-speed needle (counter-clockwise) and re-start engine. Motor abkühlen lassen und Düsennadel öffnen - fetter einstellen! Laisser refroidir le moteur. Dejar que el motor se enfríe y aflojar ligeramente la aguja. Volver a arrancar el motor.
キャブレターがつまっている。 Carburetor is blocked or clogged. Der Vergaser ist blockiert oder verstopft. Le carburateur est bloqué ou bouché. Carburador obstruido.	クリーナースプレー等で掃除します。 Clean with cleaner spray etc. Vergaser sorgfältig reinigen. Le nettoyer avec un spray adapté. Limpiar con spray especial.
エアークリーナーがつまっている。 Air Filter is blocked. Der Luftfilter ist verstopft. Le filtre à air est coincé. Filtro de Aire obstruido.	清掃または交換します。 Clean the Air Filter or replace with a new one. Luftfilter reinigen oder erneuern. Le nettoyer ou le changer. Limpiar ó instalar un Filtro nuevo.
エンジンの調整が合っていない。 Engine adjustment is not right. Falsche Motoreinstellung. Le réglage moteur n'est pas correct. Ajuste del motor incorrecto.	15ページの「**6** スロットルリンケージのチェック」を参考に調整します。 Refer to “**6** checking the throttle linkage” on page 15 and adjust accordingly. Bitte nehmen Sie Bezug auf “**6** Motorkommandoverbindung überprüfen” auf Seite 15 und nehmen Sie die Einstellung dementsprechend vor. Reportez-vous à la section «**6** Vérification de la tringlerie des gaz» à la page 15 et réglez-la en conséquence. Consulte “**6** comprobando el emparejamiento del acelerador” en la página 15 y ajustar de acuerdo con las instrucciones.

シフトタイミングの調整 / ADJUSTMENT OF THE GEAR SHIFT TIMING / Einstellung des Schaltpunkts am Getriebe / REGLAGE DU TEMPS DE PASSAGE DE LA BOITE DE VITESSE / AJUSTE DEL AVANCE DEL CAMBIO

●シフトタイミングの調整時は、安全のため必ずエンジンを止めて行ってください。
For reasons of safety, do not perform adjustments while the engine is running!
Nehmen Sie die Einstellungen am Getriebe nur bei stehendem Motor vor, Verletzungsgefahr!
Pour des raisons de sécurité, effectuer les réglages moteur coupé !
Nunca realice ajustes mientras el motor esté en funcionamiento.

1 シフトタイミングの調整の前に、エンジン調整を行ないます。シフトタイミング調整用3x3mmロックセットスクリューを約4回転しめこみ、（しめすぎは、破損原因になりますので、注意してください。）シフトアップしないようにして、実際に走行させながらエンジン調整を行なってください。
Before adjusting the gear shift timing, adjust the engine itself. Screw the locking set screw 3x3mm in 4 (set screw for gear shift timing adjustment) so the 2-speed transmission unit does not shift up when adjusting and running the engine. Adjust the engine while running the car and do not over tighten the set screw as it may cause major damages which will be difficult to repair.
Vor dem Einstellen des Getriebes, muss der Motor korrekt eingestellt werden! Die Inbusschraube M3x3 mm 4 einschrauben, so dass das Getriebe nicht schalten kann. Schraube nicht gewaltsam eindrehen!
Régler tout d'abord le moteur lui-même (avant de régler la boite de vitesse). Pour cela, visser - SANS EXCES - la vis de réglage de la boite d'environ 4, afin de la bloquer et que la seconde vitesse ne passe pas pendant le réglage du moteur. Régler le moteur en roulant.
Antes de ajustar el cambio, ajuste el motor. Apriete el tornillo prisionero 3x3mm 4 de manera que el cambio no actúe mientras ajusta y rueda el motor. Ajuste el motor y no apriete el motor demasiado para evitar daños.

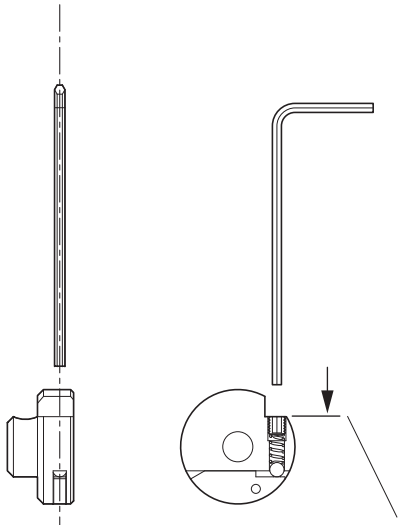

3x3mmロックセットスクリューを、ネジの頭が面一になるまでしめこむのが基本です。
The basic procedure is to tighten the 3x3mm lock set screw until the head of the screw is flush with the surface.
Die Grundsatzprozedur besteht darin, die 3x3 Madenschraube so weit anzuziehen, bis sie vollkommen ebenflaechig in der Oberfläche verschwindet.
La procédure de base consiste à serrer la vis 3x3mm jusqu'à ce que la tête de la vis affleure à la surface.
El procedimiento básico es apretar el set de tornillos de 3x3mm. hasta que la cabeza del tornillo esté a ras de la superficie.

2 走行させ変速のタイミングをチェックしながら、シフトタイミング調整ビスを半回転ずつゆるめ、走行場所にマッチするまで繰り返し調整します。安全のため、調整は必ずエンジンを止めて行なってください。
While running the car and checking the gear shift timing, unscrew the locking set screw 3x3mm half a turn at a time. For reasons of safety, adjust only when the engine is not running ! Continue adjusting until the shift timing is matched and becomes suitable for the location where the car is run.
Nun die Inbusschraube M3x3 mm schrittweise (jeweils ein halbe Umdrehung) wieder herausdrehen und den Schaltpunkt des Getriebes beobachten. Einstellungen nur bei stehendem Motor vornehmen!
Pour régler le temps de passage de la boite de vitesse, dévisser la vis de réglage 4x4mm. par demi-tours successifs. Pour des rasions de sécurité, procéder au réglage de la boite moteur coupé! Peaufiner le réglage selon la configuration spécifique de la piste.
Mientras rueda el motor y comprueba el cambio, afloje el tornillo 3x3mm de media en media vuelta cada vez. Por razones de seguridad realice el ajuste con el coche parado. Reajuste hasta que el cambio se ajuste al tipo de circuito en el que vaya a rodar.

シフトタイミングが遅くなる。
Shift timing becomes slower.
Spaeter Schaltpunkt
Le temps de passge devient lent.
El cambio actúa más lento.

シフトタイミングが早くなる。
Shift timing becomes quicker.
Frueher Schaltpunkt
Le temps de passge devient rapide.
El cambio actúa más rápido.

3 シフトアップのタイミングは、エンジンの最高回転数の約80%程度でシフトアップする様に調整すると、最も効率良く使用する事ができます。
Set the timing so the gears shift up when 80% of total rpm are reached. This type of setting will allow you to make a better use of engine performance.
Der Schaltpunkt soll bei ca. 80% der max. Drehzahl des Motors liegen.
Régler le temps de passge de la vitesse lorsque le régime moteur est à 80%. Ce type de réglage permettra une exploitation optimale des performances du moteur.
Realice el ajuste de manera que el cambio actúe al alcanzar el 80% de las rpm. Este tipo de ajuste le permitirá obtener unas mejores prestaciones de su motor.

※2スピードトランスミッションは高速で回転するため、各部のベアリングやビスは、こまめに点検、調整してください。
Because the 2-speed transmission is running at high speed, often overhaul and - if nesessary - adjust and retighten all its bearings and screws.
Das Getriebe regelmaeflig warten, ggf. die Lager austauschen und die Schrauben auf festen Sitz pruefen!
La boite de vitesse automatique permettant de hautes vitesses, il est parfois nécessaire de vérifier et de réajuster ses vis et roulements.
Ya que el cambio de 2 velocidades actúa a alta velocidad puede desajustarse, reajuste y apriete de nuevo los tornillos y rodamientos si fuera necesario.

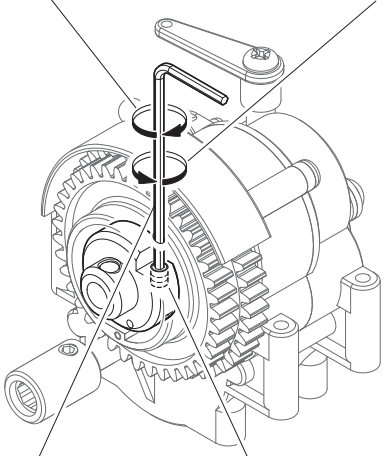

六角レンチ（1.5mm）
Hex Wrench (1.5mm)
Sechskantschlüssel (1.5mm)
Clé Hexagonale (1.5mm)
Llave Allen (1.5mm)

3x3mmロックセットスクリュー
Locking Set Screw 3x3mm
Inbusschraube M3x3 mm
Vis de réglage 3x3mm.
Apriete el tornillo 3x3mm

※シフトタイミング調整ビスの締め込み過ぎは、シフトスプリングの破損の原因になるので注意してください。
If overtightening the 2.6 x 10mm Cap screw, you may damage the shift spring!
Achtung, die Gewindestifte nur mit mäßiger Kraft anziehen, Beschädigungsgefahr!
Ne jamais trop serrer la vis BTR de 2.6x10mm, cela peut endommager le ressort de boite !
No apriete demasiado el tornillo Allen ya que podría dañar el muelle.

上手な走行テクニック / OPERATING TIPS / HINWEISE ZUR BEDIENUNG CONSEILS D'UTILISATION / CONSEJOS PRACTICOS

1

アンテナが上を向くように送信機を持ちましょう。
Hold transmitter so the antenna points upwards.
Halten Sie den Sender so, dass die Antenne nach oben zeigt.
L'antenne de l'émetteur doit toujours être vers le haut afin de ne pas blesser quelqu'un.
Sujete la emisora de manera que la antena quede alejada de su cara.

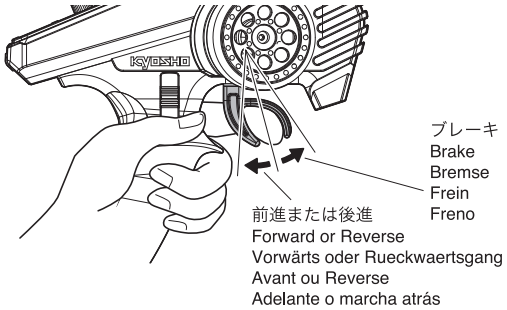

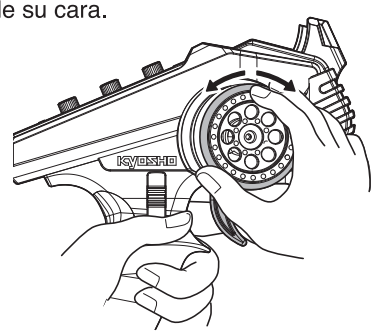

●左手でグリップを持って人差し指でスロットルトリガーを操作します。
Use index finger on your left hand to control the throttle trigger.
Betaetigen Sie den Gashebel mit dem Zeigefinger der linken.
Utilisez l'index de votre main gauche pour contrôler la gâchette d'accélérateur.
Usar el dedo índice izquierdo para manejar el gatillo del acelerador.

●右手でステアリングホイールを操作します。
Use your right hand to control the steering wheel.
Hand und verwenden Sie die rechte Hand zum Betaetigen des Steuerrades.
Utilisez votre main droite pour contrôler le volant.
Usar la mano derecha para controlar el volante.

2

少しだけスロットルトリガーをにぎって、ステアリングホイールを回して左右に車体を動かしてみましょう。
Gently pull the throttle trigger and turn the steering wheel left and right to drive the car.
Ziehen Sie den Gashebel gefuehlvoll zu sich waehrend Sie den Drehknopf nach recht und links drehen, um das Auto zu lenken.
Appuyez doucement sur la gâchette d'accélérateur et tournez le volant à gauche et à droite pour piloter la voiture.
Pulse el acelerador con suavidad y gire el volante derecha – izquierda para conducir el coche.

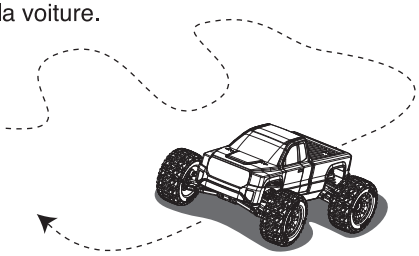

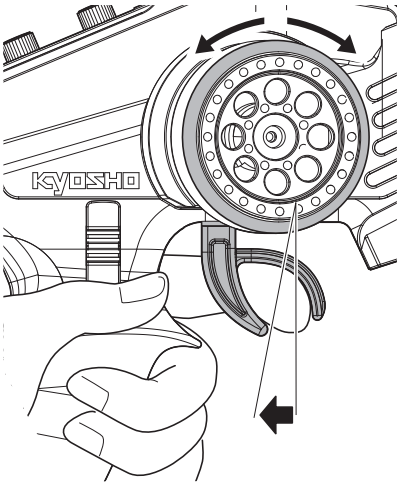

3

スロットルトリガーを軽くにぎってパッとはなす作業をくり返し、スピードをコントロールしてみましょう。
Squeeze the throttle trigger gently and release. Repeat this motion to control speed.
Geben Sie stoßweise Gas, um sich an die Beschleunigung des Modells zu gewöhnen.
Effectuez à répétition pour vous entraînez des accélérations et freinages.
Empuje suavemente el gatillo de gas y suéltelo. Repita este ejercicio varias veces.

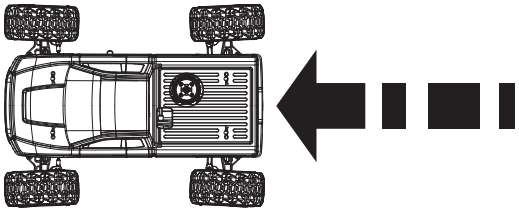

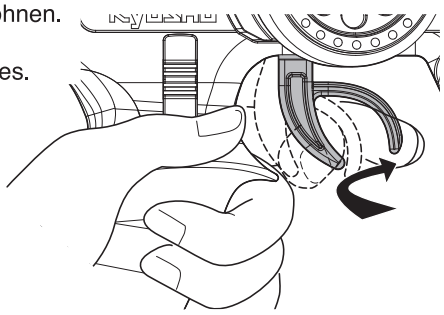

4

ステアリングの方向がわかりにくいときは送信機を正面に持って練習しましょう。
If you are unsure of the steering, practice holding the transmitter with the steering wheel facing you.
Gewöhnen Sie sich an die Lenkrichtung am Sender, wenn das Modell auf Sie zu fährt.
Si vous rencontrez des problèmes pour utiliser le volant radio, essayez de positionner le volant face à vous.
Coloque la emisora tal y como muestra el dibujo hasta que adquiera confianza.

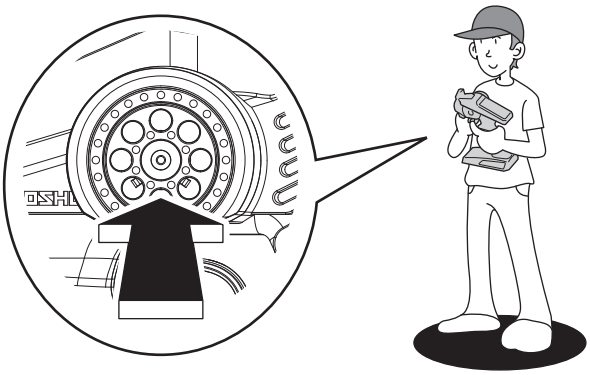

5

最初はあまりステアリングが切れない様、ステアリングD/Rアジャスターで調整してみましょう。（P15参照）
At first, set the Steering D/R Adjuster for lesser response, as shown. (Page 15)
Stellen Sie den Lenkausschlag zunächst so gering wie möglich ein, um das Modell besser zu beherrschen. (Seite 15)
Tout d'abord, régler le "Dual Rate" en position "lent" comme indiqué. (Page 15)
Ajuste el D/R de dirección en la posición de ángulo menor. (Página 15)

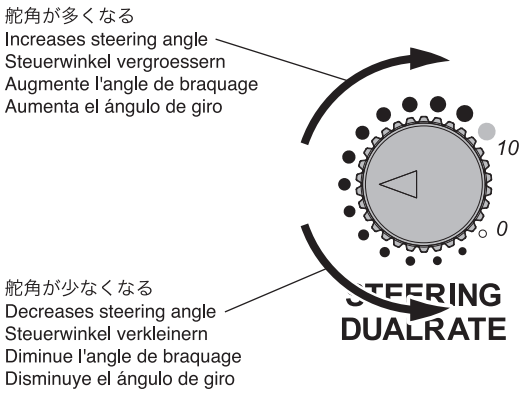

6

ステアリングを操作すると、ついスロットルトリガーをにぎってしまうことがあるので注意しましょう。
Be careful not to squeeze the throttle trigger abruptly while steering.
Geben Sie nicht Vollgas, während Sie gleichzeitig vollen Lenkausschlag geben.
Attention à ne pas accélérer ou ralentir trop brutalement lorsque vous tournez.
No apriete bruscamente el gatillo de gas.

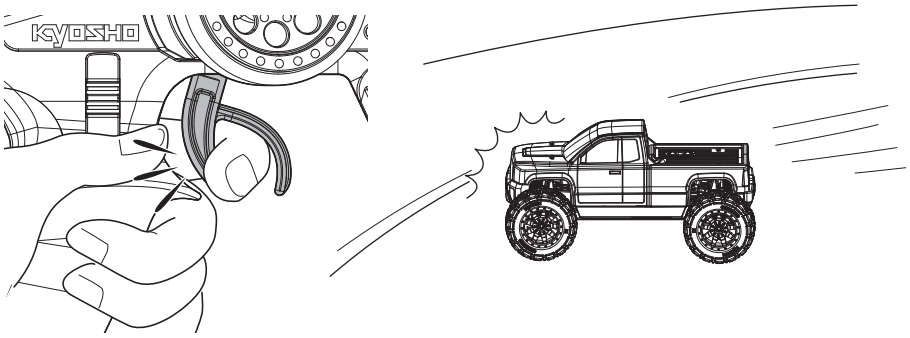

7

前進／後進を切り替えてみましょう。
Changing between forward and reverse.
Wechsel zwischen Vorwaerts- & Rueckwaerts-Gang.
Comment passer de la marche avant à la marche arrière.
Cambio marcha adelante-marcha atrás.

❶車を停止させます。
Stop the car.
Modell komplett zum Stillstand bringen.
Arrêter la voiture.
Detenga completamente el modelo.

❷スロットルトリガーから指を離します。
Take your finger off the throttle trigger.
Finger vom Gashebel nehmen.
Lâcher votre doigt de la commande gaz/frein.
Suelte el gatillo de gas.

❸前進／後進切り替えスイッチを操作します。
Use the switch to change forward / reverse.
K3 Schalter betaetigen, um den Gang zu wechseln.
Actionner l'interrupteur "marche avant/marche arrière"..
Utilice el interruptor para cambiar a marcha atrás.

❹スロットルトリガーを握って走行させます。
Pull the throttle trigger to drive the car.
Gashebel betaetigen, um zu fahren.
Accélérer pour conduire la voiture.
Apriete el gatillo de gas.

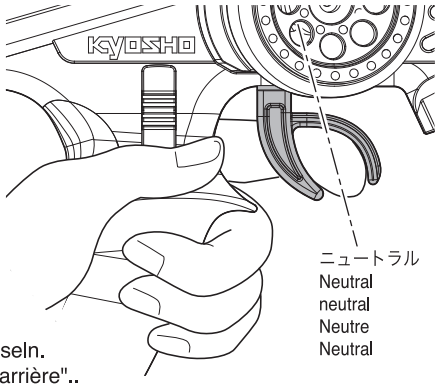

前進／後進切り替えスイッチにはスロットルが少しでも動いているときは切り替えスイッチが働かない安全回路が入っています。
A safety circuit prevents the forward / reverse switch from working unless the throttle triger is completely in neutral.
Ein Schutzmechanismus verhindert den Schaltvorgang, wenn der Gashebel nicht vollstaendig auf neutral steht.
Par mesure de sécurité, la marche avant/ marche arrière ne peut s'enclencher que si la gachette de gaz/frein est au neutre.
Un sistema de seguridad previene que el interruptor de marcha atrás funcione si el gatillo de gas no está en posición neutral.

前進 / Forward / vorwärts
Avant / Adelante

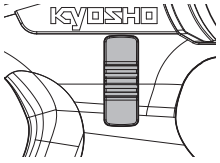

ニュートラル / Neutral / neutral
Neutre / Neutral

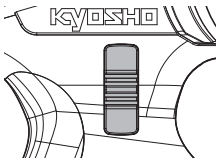

車は動きません。エンジンの空ぶかしは故障の原因になります。
The car will not move. Revving engine when stationary can cause damage.
Das Modell hat keinen Gang eingelegt. Nicht die Motordrehzahl erhoehen!
Lorsque la voiture est au neutre, ne pas monter en régime.
El modelo no se mueve. No revolucione el motor estando el modelo detenido ya que podría resultar dañado.

後進 / Reverse / rückwärts
Arrière / Marcha atras

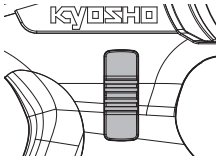

8

少しなれたら、フルスロットル/フルステアリングで高性能マシンの限界を体感してみてください。
After you become familiar with the controls, practice with high speeds and high speed turns to experience the full potential of the machine.
Geben Sie nach einiger Zeit mehr Gas und gewöhnen Sie sich an die volle Performance des Modells.
Une fois que vous avez une bonne prise en main des commandes radio, essayez d'aller de plus en plus vite tout en restant maître de votre voiture.
Una vez adquiera mayor práctica, puede empezar a aplicar máximo gas y a realizar giros más complicados.

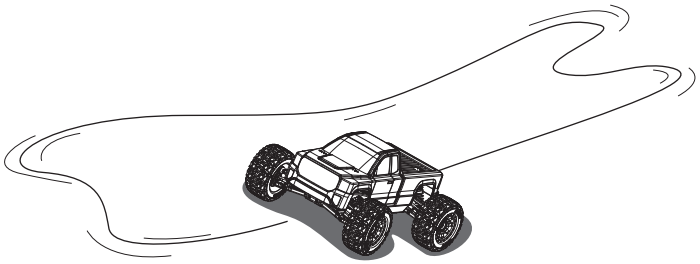

9

8の字走行で練習を積みましょう。
Practice doing figure 8's.
Fahren Sie Achten, um sich an das Einlenkverhalten des Modells zu gewöhnen.
Effectuez des tours en 8 (voir schéma) pour vous entraîner.
Practique realizando figuras en 8.

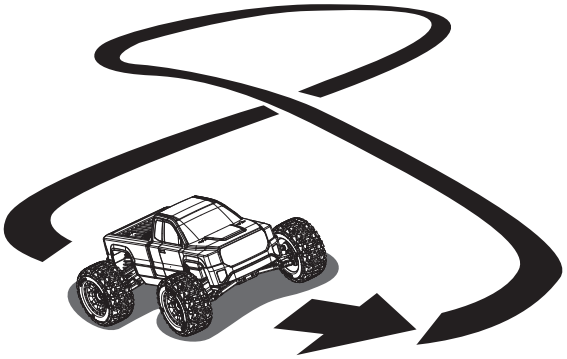

使用後の手入れ / Care after use / Pflege nach Nutzung. / Maintenance après utilisation / Mantenimiento después de cada uso.

1 燃料タンク内に残った燃料は全て抜いてください。
Remove all remaining fuel from the fuel tank.
Entfernen Sie allen verbliebenen Treibstoff aus dem Tank.
Vider le carburant du réservoir.
Vaciar completamente el depósito de combustible.

2 エンジンが始動しなくなるまで、エンジン内の燃料を使い切ってください。
内部に燃料が残ったまま、長期間そのままにしておくと、次回使用する時にエンジンが始動しにくくなりますので注意してください。
Run the engine until all fuel is consumed from inside the engine.
If unused fuel is left in the engine for a long period, it may be difficult to start next time.
Lassen Sie den Motor im Standgas laufen, bis jeglicher Treibstoff im Motor verbraucht ist.
Verbleibt ungenutzter Treibstoff für längere Zeit im Motor, kann der nächste Motorstart schwierig sein.
Mettre en route le moteur afin de vider le carburant contenu dans le moteur et les durites.
Si du carburant reste dans le moteur pendant une longue période, celui-ci sera difficile a démarrer.
Poner el motor en funcionamiento para vaciar el combustible.
Si quedarar carburante en el motor durante un largo periodo de tiempo, será dificil ponerlo en funcionamiento la próxima vez que lo utilice.

3 エンジン外部の汚れは、洗浄スプレー又はメタノールを使用してブラシ等で落としてください。
尚、作業中は火気に十分に注意してください。
Use cleaning spray or methanol with a brush to remove dirt on the outside of the engine.
Use caution to avoid fire.
Verwenden Sie Motorreinigungsspray oder Alkohol um mit einer Bürste Dreck vom Motor zu entfernen.
Seien Sie vorsichtig um Feuer zu vermeiden.
Sous la surveillance d'un adulte, utiliser un spray ou du méthanol avec un pinceau pour retirer la saleté sur le moteur.
Bajo la supervisión de un adulto, utilizar un spray o metanol con un pincel para retirar la suciedad del exterior del motor.
Utilicelo con cuidado para evitar incendios.

走行後の手入れ / Maintenance / Wartung / Maintenance / MANTENIMIENTO

- ☐ キャブレターからメンテナンスオイルを入れて数回リコイルスターターをひっぱります。（エンジンのサビ防止や次回の始動性の向上になります。）
- ☐ 車やエンジンの汚れを、きれいにとる。
- ☐ ビスがゆるんでないか各部をチェックしてください。
- ☐ 回転部にオイルスプレーなどを塗ります。
- ☐ 受信機用バッテリーははずしておきましょう。

- ☐ Add maintenance oil from the carburetor and pull the recoil starter several times. (It will prevent engine corrosion and improve starting from the next time.)
- ☐ Clean the car and engine.
- ☐ Check each section to see that no screws have loosened.
- ☐ Apply oil spray etc. to rotating parts.
- ☐ Remove the battery for the receiver.
- ☐ Entretenir le carburateur avec de l'huile spéciale et tirer plusieurs fois le lanceur. (Cela permet d'empêcher la corrosion du moteur et d'améliorer les prochains démarrages.)
- ☐ Nettoyez la voiture et le moteur.
- ☐ Vérifiez chaque section pour voir qu'aucune vis ne s'est desserrée.
- ☐ Pulvériser de l'huile spécialement adapté sur les pièces en rotation.
- ☐ Retirez la batterie du récepteur.

- ☐ Geben Sie after run oil in den Vergaser und ziehen Sie den Anreissstarter diverse Mal an (dies verhindert die Bildung von Rost im Motor und wird das Anlassen beim nächsten Mal erleichtern).
- ☐ Reinigen das Auto und den Motor.
- ☐ Ueberpruefen Sie die gesamte Mechanik, ob sich evl. Schrauben gelöst haben.
- ☐ Spruehen Sie Oelspray auf die rotierenden Teile.
- ☐ Entfernen Sie den Akku vom Emfpaenger.
- ☐ Añadir aceite de manteniento del carburador y estirar el arrancador del motor varias veces. Esto previene la corrosión del motor y mejora el arranque para próximas ocasiones.
- ☐ Limpie el coche y el motor.
- ☐ Comprobar en cada sección que no hay tornillos sueltos.
- ☐ Aplicar aceite en sray o similar a las partes móviles.
- ☐ Quitar la batería del receptor.

⚠ **警告**
WARNING
VORSICHT
ATTENTION
AVISO

►ガソリンやシンナーなどは、絶対に使用しない。火災の原因になります。
Never use gasoline or solvents (paint thinner) as these can cause fire.
Verwenden Sie niemals Benzin oder Verdünnung, da diese Feuer verursachen können.
NE JAMAIS UTILISER DE GASOIL OU DE SOLVANTS CAR ILS PEUVENT PROVOQUER UN INCENDIE.
NUNCA UTILICE GASOLINA NI DISOLVENTE. PUEDE PROVOCAR UN INCENDIO.

1 説明書の見かた
How to read the instruction manual:
So funktioniert die Bauanleitung:
Comment lire les instruction:
Cómo leer el manual de instrucciones:

A: この項目で組立てるおおよその場所。
B: 小物部品の名前、原寸図、使用数。
C: キット内の部品は、パーツ品番が付けられています。
D: 説明書内では多くのマークが使用されています。マークに注意して組立てを進めてください。

A: Gives the name of the part being made and the serial number of steps for assembling.
B: Small parts name, full-size diagram and quantity used.
C: Parts in the kit are numbered.
D: There are many symbols used throughout the instruction manual. Note the symbols when completing assembly.

（説明例　Example）
（Exemple　Beispiel　Ejemplo）

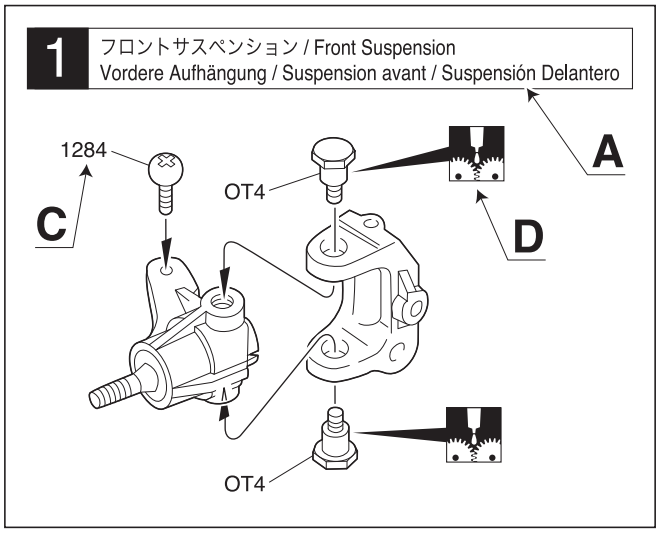

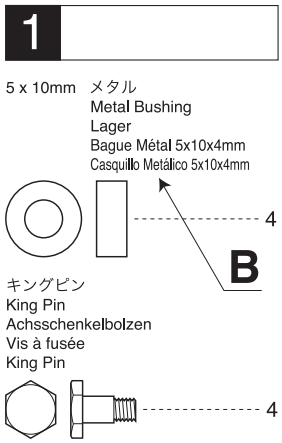

A: Die Nummer der Baustufe sowie das zu bauende Teil werden angegeben.
B: Bezeichnung der Kleinteile, Diagramm in Originalgroesse und verwendete Menge.
C: Die Teile des Modells sind nummeriert.
D: Die Bauanleitung enthaelt viele Symbole. Bitte beachten Sie diese beim Zusammenbauen.

A: Numéro de la plage de montage et le nom de la pièce à assembler.
B: Nom des petites pièces, diagramme en taille réelle et quantité utilisée.
C: Les pièces du kit sont numérotées.
D: De nombreux symboles sont utilisés dans le manuel d'instructions. Notez les symboles lors de l'achèvement de l'assemblage.

A: Indica el número del Paso y la Parte a ser montada.
B: Nombre de piezas pequeñas, diagrama en tamaño real y cantidad utilizada.
C: Las piezas del kit están numeradas.
D: Hay muchos símbolos utilizados en todo el manual de instrucciones. Tenga en cuenta los símbolos al completar el ensamblaje.

2 説明書に使われているマーク
Symbols used throughout the instruction manual, comprise:
Erklaerung zu den Symbolen in dieser Anleitung
Liste des symboles à respecter lors du montage:
Pictogramas utilizados en este manual de instrucciones

注意して組立てる所。
Pay close attention here!
Vorsicht! Wichtiger Hinweis!
Attention! Avis important!
Preste atención.

向きに注意。
Note the direction.
Einbaurichtung beachten.
Notez le sens.
Fíjarse en el dibujo.

２セット組立てる(例)。
Assemble as many times as specified.
Sooft wie angegeben zusammenbauen.
Assemblez aussi souvent qu'indiqué.
Repita las veces señaladas.

番号の順に組立てる。
Assemble in the specified order.
In der angegebenen Reihenfolge zusammenbauen.
Assemblez dans l'ordre indiqué.
Realice el montaje en el orden indicado.

原寸図。
True-to-scale diagram.
Maßstabsgetreue Darstellung.
Illustration à l'échelle.
Dibujo a tamaño real.

グリスを塗る。
Apply grease.
Fetten.
Graissez.
Aplicar grasa.

左右同じように組立てる。
Assemble left and right sides the same way.
Bauen Sie eine linke und eine rechte Seite.
Assemblez le côté gauche comme le côté droit.
Realice el montaje de igual forma en ambos lados.

右側用。
For Right.
Rechts
Droite
Derecha

左側用。
For Left.
Links
Gauche
Izquierda

別購入品。
Must be purchased separately!
Das Teil ist nicht im Bausatz enthalten!
Doit être acheté séparément!
Debe comprarse por separado.

□をカットする。
Cut off shaded portion.
Schneiden Sie die schraffierten Flächen heraus.
Coupez la partie grisée.
Corte la zona oscurecida.

可動するように組立てる。
Ensure smooth, non-binding movement when assembling.
Das Teil muß sich leicht bewegen lassen.
La pièce doit pouvoir pivoter autour de la vis.
Asegúrese que la pieza se mueve suavemente.

瞬間接着剤で接着する。
Apply instant glue (CA glue, super glue).
Verwenden Sie Sekundenkleber.
Collez avec de la colle cyanoacrylate.
Aplique pegamento instantáneo.

ネジロック剤を塗る。
Apply threadlocker (screw cement).
Verwenden Sie Schraubensicherungslack.
Appliquer du frein filet.
Aplique líquido fijatornillos.

仮止め。
Temporarily tighten.
Vorläufig festziehen.
Vissez temporairement.
Apriete de manera provisional.

余分をカットする。
Cut off excess.
Überschüssiges Material abschneiden.
Coupez l'excès.
Corte el sobrante.

1 デフギヤ / Differential / Gear Differential
Différentiel / Diferencial

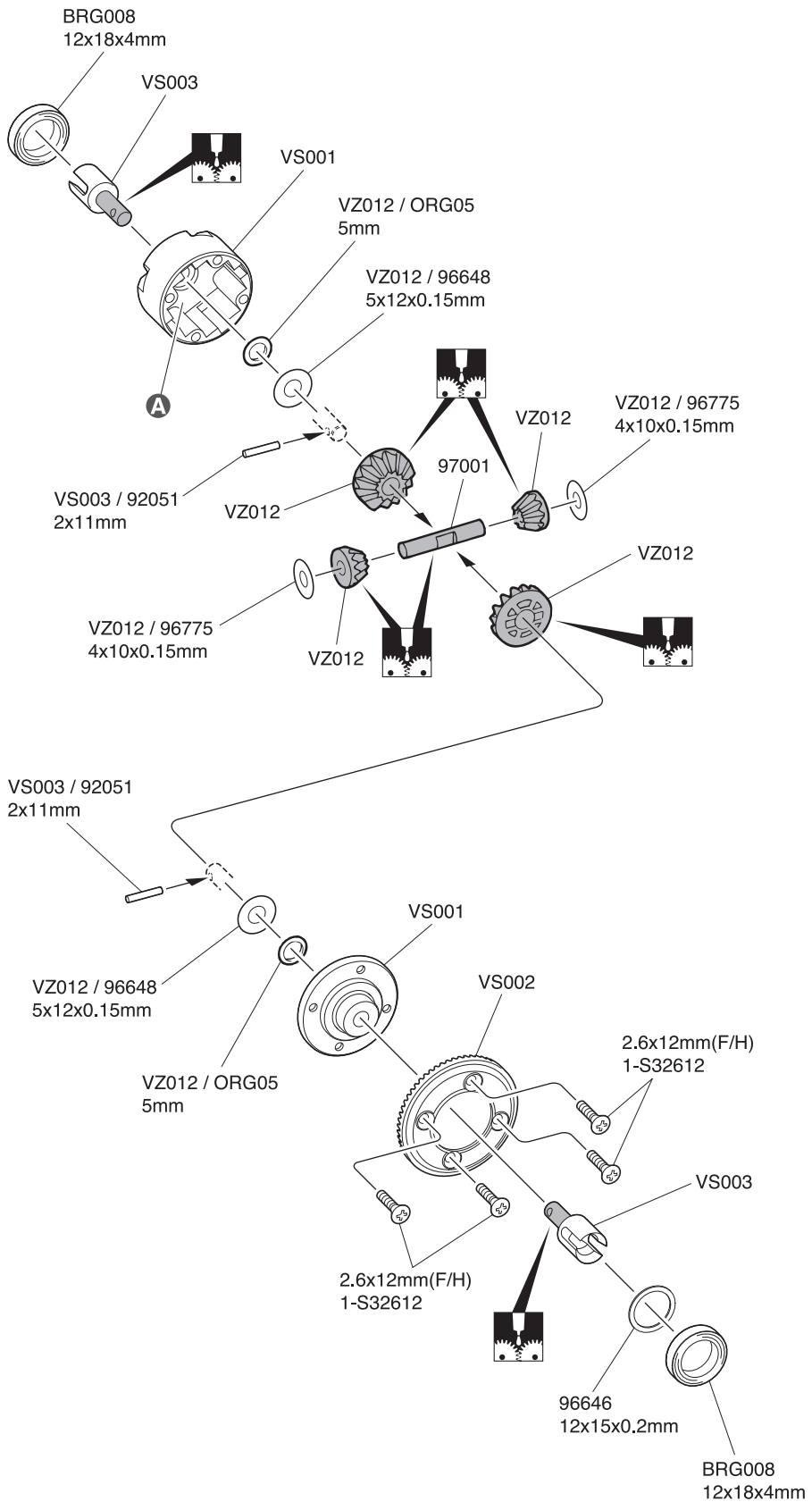

x2 フロント／リヤ用
For front and rear
vorn & hinten
Pour l'avant et l'arrière
Delantero y Trasero

1

5mm Oリング
O-ring
O-Ring
Joint thorique
Junta Tórica

4

2 x 11mm ピン
Pin
Stift
Axe 2x11mm
Pasador

4

4 x 10 x 0.15mm シム
Shim
Unterlegscheibe
Rondelle de callage
Arandela

4

5 x 12 x 0.15mm シム
Shim
Unterlegscheibe
Rondelle de callage
Arandela

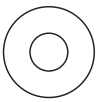

4

12 x 15 x 0.2mm シム
Shim
Unterlegscheibe
Rondelle de callage
Arandela

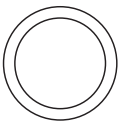

1

4 x 27mm シャフト
Shaft
Welle
Axe 4x27mm
Eje 4x27mm

2

2.6 x 12mm サラビス
F/H Screw
SK Schraube
Vis F/H 2.6x12mm
Tornillo 2.6x12mm F/H

8

デフジョイント
Differential Shaft
Welle Differential
Noix de cardan
Salida diferencial

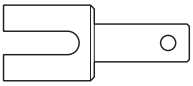

4

12 x 18 x 4mm ベアリング
Ball Bearing
Kugellager
Roulements à billes
Rodamiento

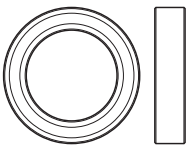

4

A

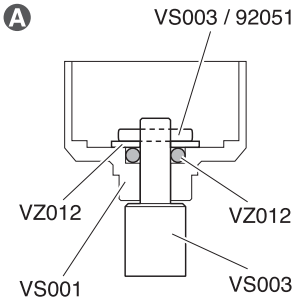

2 ギヤボックス / Gearbox / Getriebegehäuse
Carter de différentiel / Caja de transmisión

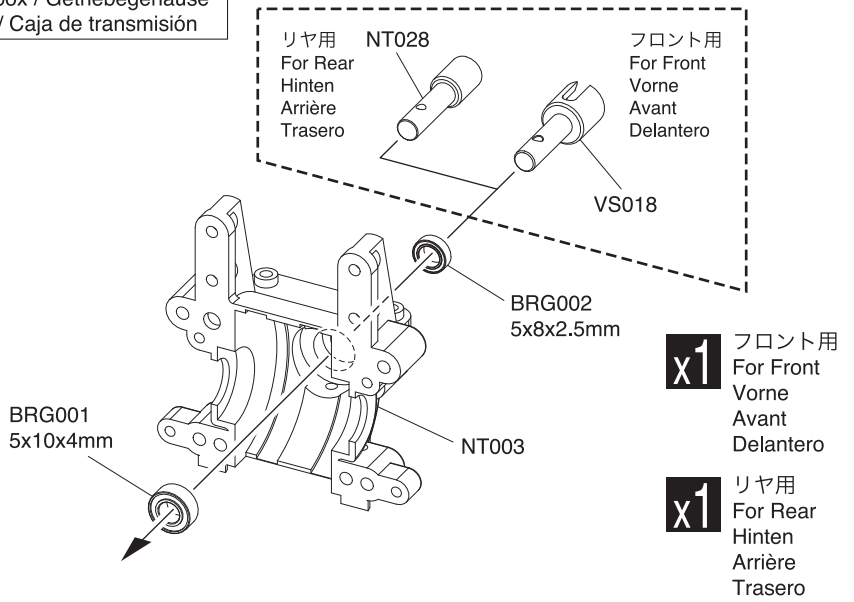

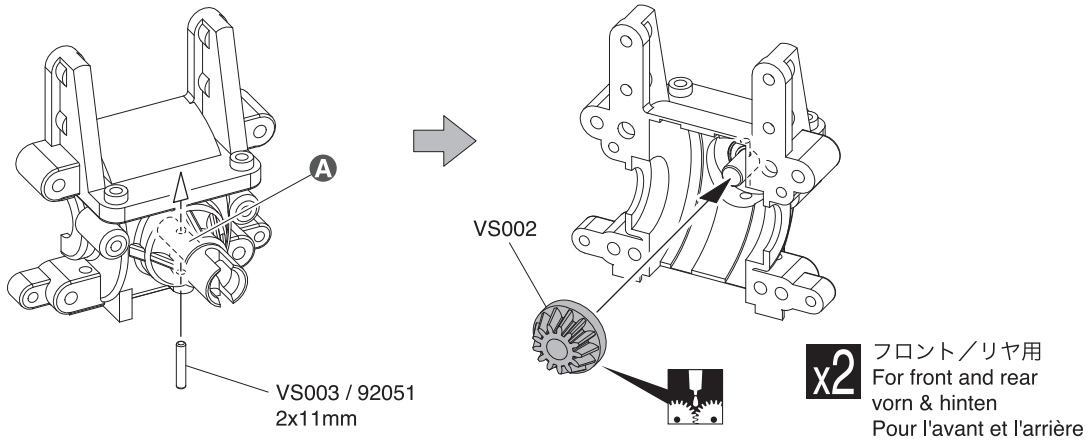

2

2 x 11mm ピン
Pin
Stift
Axe 2x11mm
Pasador
2

5 x 10 x 4mm ベアリング
Ball Bearing
Kugellager
Roulements à billes
Rodamiento
2

5 x 8 x 2.5mm ベアリング
Ball Bearing
Kugellager
Roulements à billes
Rodamiento
2

A 断面図
Cross section
Querschnitt
Vue de coupe
Vista lateral

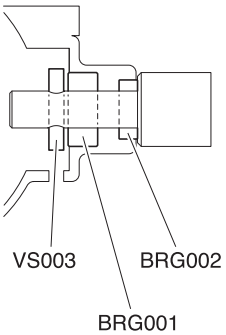

3 ギヤボックス / Gearbox / Getriebegehäuse
Carter de différentiel / Caja de transmisión

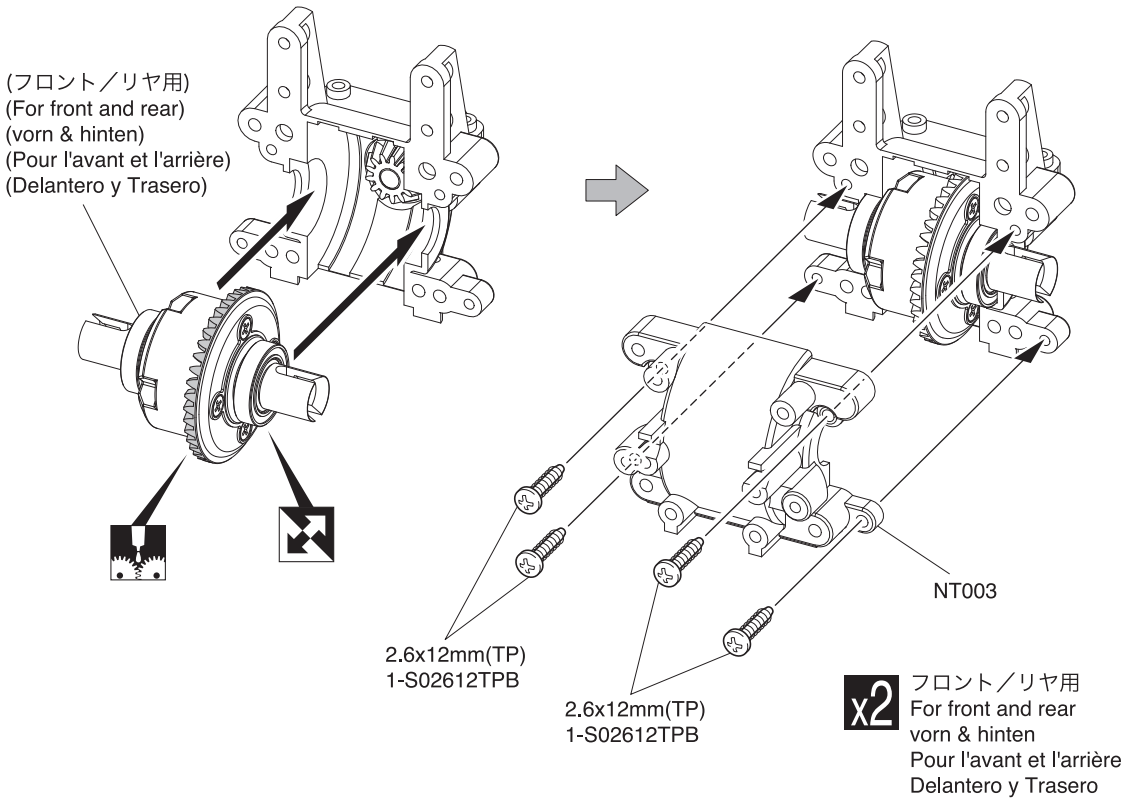

3

2.6 x 12mm TPビス
TP Screw
LK Treibschr
Vis TP 2.6x12mm
Tornillo 2.6x12mm TP
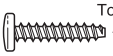 8

4 フロントギヤボックス / Front Gearbox / Vorderes Getriebegehäuse
Carter de différentiel avant / Caja de transmisión Delantera

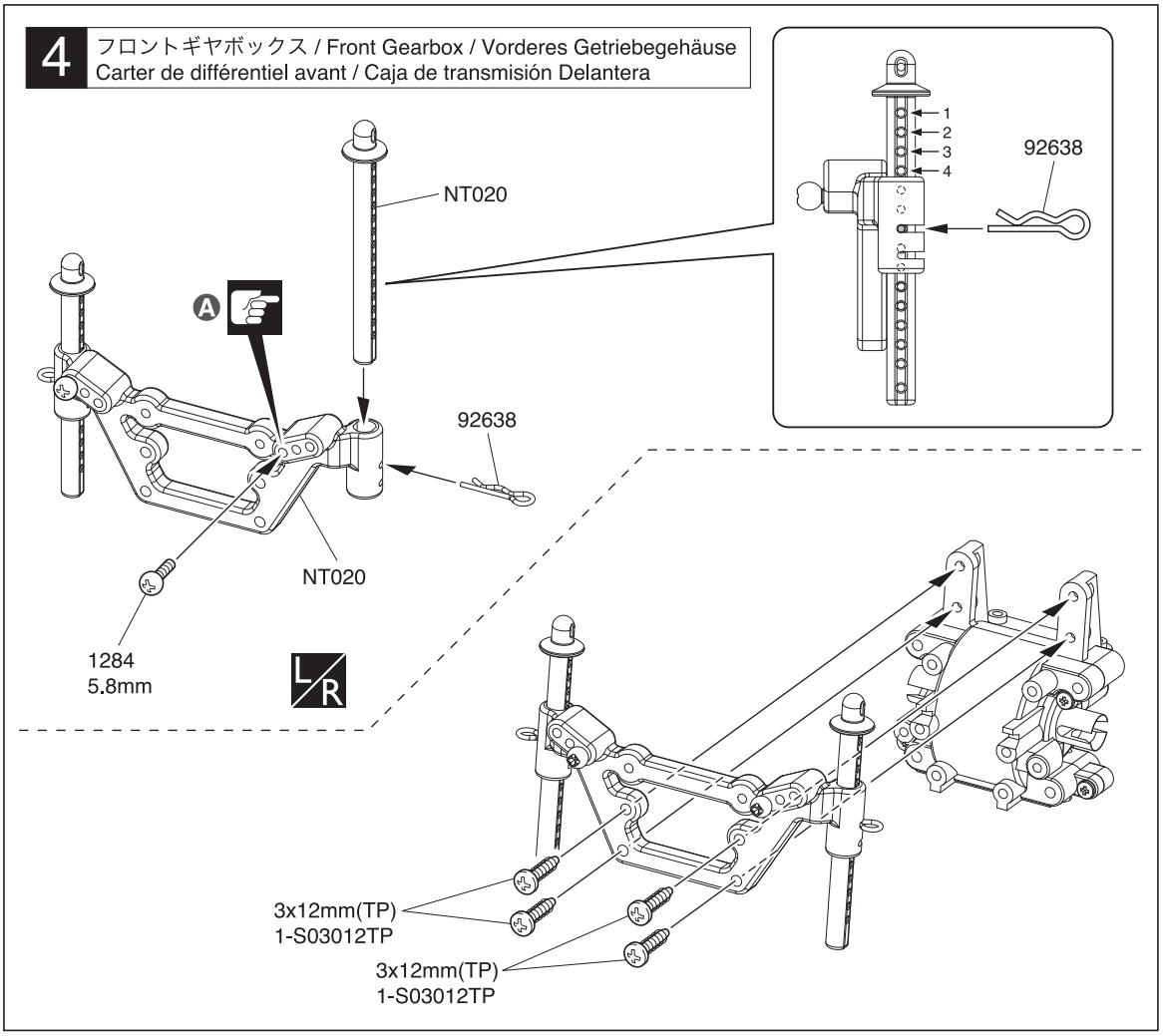

4

3 x 12mm TPビス
TP Screw
LK Treibschr
Vis TP 3x12mm
Tornillo 3x12mm TP

4

5.8mm ピロボール
Pillow Ball
Kugelschraube
Rotule 5.8mm
Rótula 5.8mm

2

ボディピン
Body Pin
Karosserieklammer
Goupille de carrosserie
Clip carrocería

2

A 取付穴
Holes for mounting.
Diese Bohrungen verwenden.
Trous pour le montage.
Agujeros a utilizar.

5 リヤギヤボックス / Rear Gearbox / Hintere Getriebegehäuse
Carter de différentiel arrière / Caja de transmisión Trasera

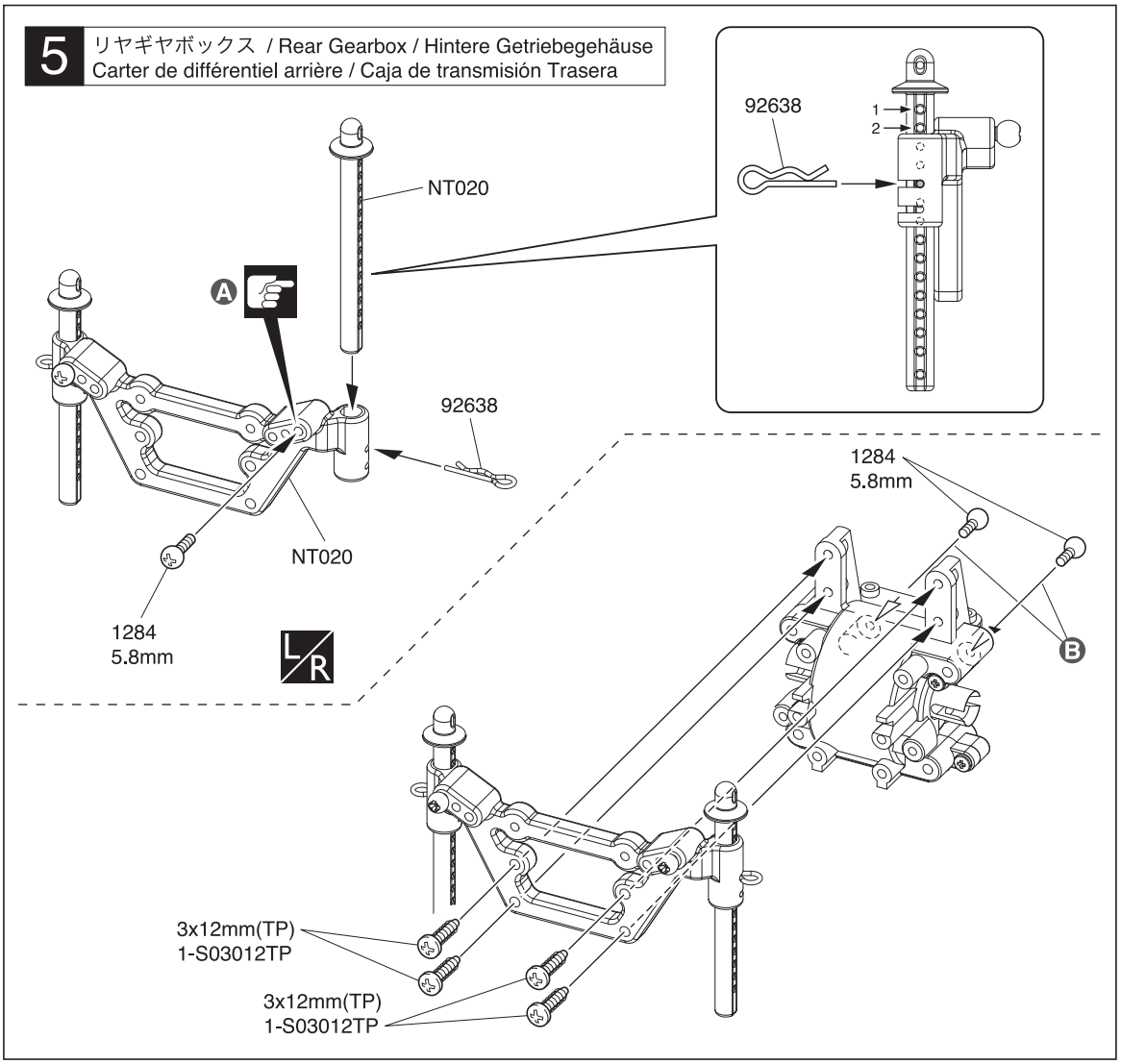

5

3 x 12mm TPビス
TP Screw
LK Treibschr
Vis TP 3x12mm
Tornillo 3x12mm TP

4

5.8mm ピロボール
Pillow Ball
Kugelschraube
Rotule 5.8mm
Rótula 5.8mm

4

ボディピン
Body Pin
Karosserieklammer
Goupille de carrosserie
Clip carrocería

2

A 取付穴
Holes for mounting.
Diese Bohrungen verwenden.
Trous pour le montage.
Agujeros a utilizar.

B

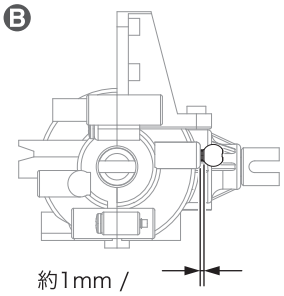

約1mm /
approx. 1mm / ca. 1mm /
environ 1mm / aprox. 1mm

0 10mm

6 シャシー / Chassis
Das Chassis / Chassis / Chasis

フロントギヤボックス
Front Gearbox
Vorderes Getriebegehäuse
Carter de différentiel avant
Caja de transmisión Delantera

リヤギヤボックス
Rear Gearbox
Hintere Getriebegehäuse
Carter de différentiel arrière
Caja de transmisión Trasera

NT002

NT027

1-S33010TP
3x10mm
(TP F/H)

1-S33010TP
3x10mm(TP F/H)

1-S33010TP
3x10mm
(TP F/H)

1-S33010TP
3x10mm
(TP F/H)

1-S33010TP
3x10mm
(TP F/H)

6

3 x 10mm TPサラビス
TP F/H Screw
SK Treibschraube
Vis TP F/H 3x10mm
Tornillo 3x10mm TP F/H
10

7 サーボセイバー / Servo Saver / Servo Saver
Sauve-servo / Salvaservos

1284
5.8mm

NT004

NT010

A

NT010

NT004

3x8mm
1-S03008

1284
5.8mm

NT004

3x8mm
1-S03008

NT004

NT010

3x10mm
1-S03010

NT005

NT005

3x8mm(F/H)
1-S33008

7

3 x 8mm ビス
Screw
LK Schraube
Vis 3x8mm
Tornillo 3x8mm
2

3 x 10mm ビス
Screw
LK Schraube
Vis 3x10mm
Tornillo 3x10mm
2

3 x 8mm サラビス
F/H Screw
SK Schraube
Vis F/H 3x8mm
Tornillo 3x8mm F/H
2

5.8mm ピロボール
Pillow Ball
Kugelschraube
Rotule 5.8mm
Rótula 5.8mm
2

A

約2.5mm
approx. 2.5mm
ca. 2.5mm
environ 2.5mm
aprox. 2.5mm

0 10mm

8 QRCミッション / QRC Mission / QRC Einsatz
QRC Mission / Caja de transmisión

●アウトプットギヤA (33T)
Output Gear A (33T)
Getriebe A (33T)
Couronne de boite A (33T)
Corona A (33T)

●アウトプットギヤB (26T)
Output Gear B (26T)
Getriebe B (26T)
Couronne de boite B (26T)
Corona B (26T)

●シフトフォーク（※圧入済）
Shift Fork (Inserted)
Schaltgabel (eingesetzt)
Axe de came (l'insérer)
Eje (insertado)

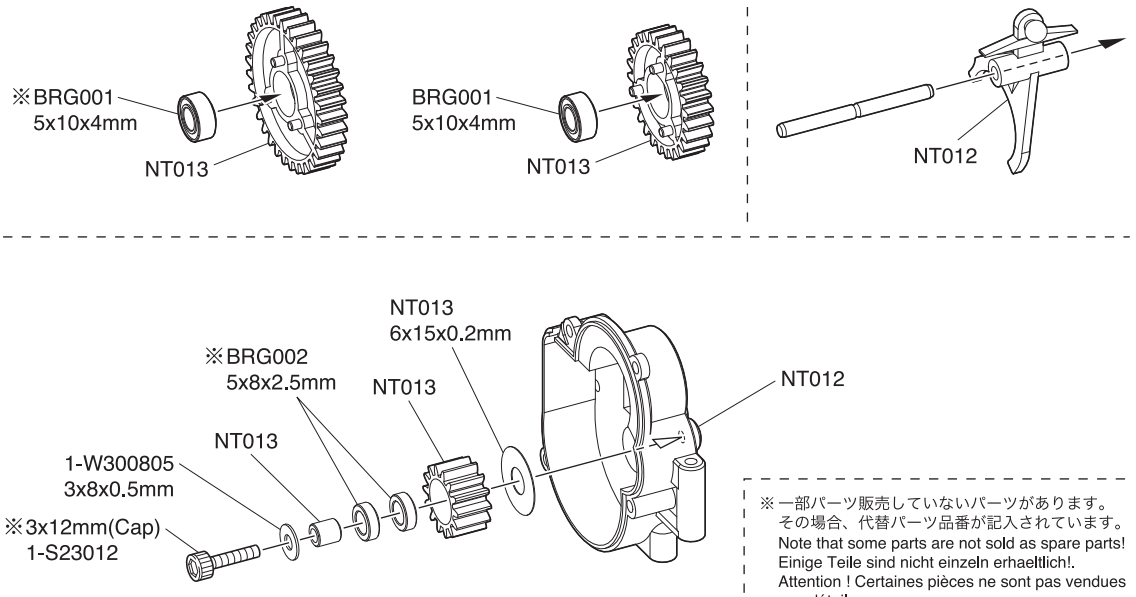

※一部パーツ販売していないパーツがあります。
その場合、代替パーツ品番が記入されています。
Note that some parts are not sold as spare parts!
Einige Teile sind nicht einzeln erhaeltlich!.
Attention ! Certaines pièces ne sont pas vendues au détail.
Algunas piezas no se venden por separado.

8

3 x 12mm キャップビス
Cap Screw
Inbusschraube
Vis
Tornillo allen
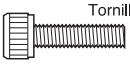
1

5 x 8 x 2.5mm ベアリング
Ball Bearing
Kugellager
Roulements à billes
Rodamiento

2

5 x 10 x 4mm ベアリング
Ball Bearing
Kugellager
Roulements à billes
Rodamiento

2

6 x 15 x 0.2mm シム
Shim
Unterlegscheibe
Rondelle de callage
Arandela
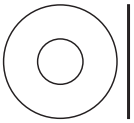
1

3 x 8 x 0.5mm ワッシャー
Washer
Scheibe
Rondelle 3x8x0.5mm
Arandela 3x8x0.5mm

1

9 QRCミッション / QRC Mission / QRC Einsatz
QRC Mission / Caja de transmisión

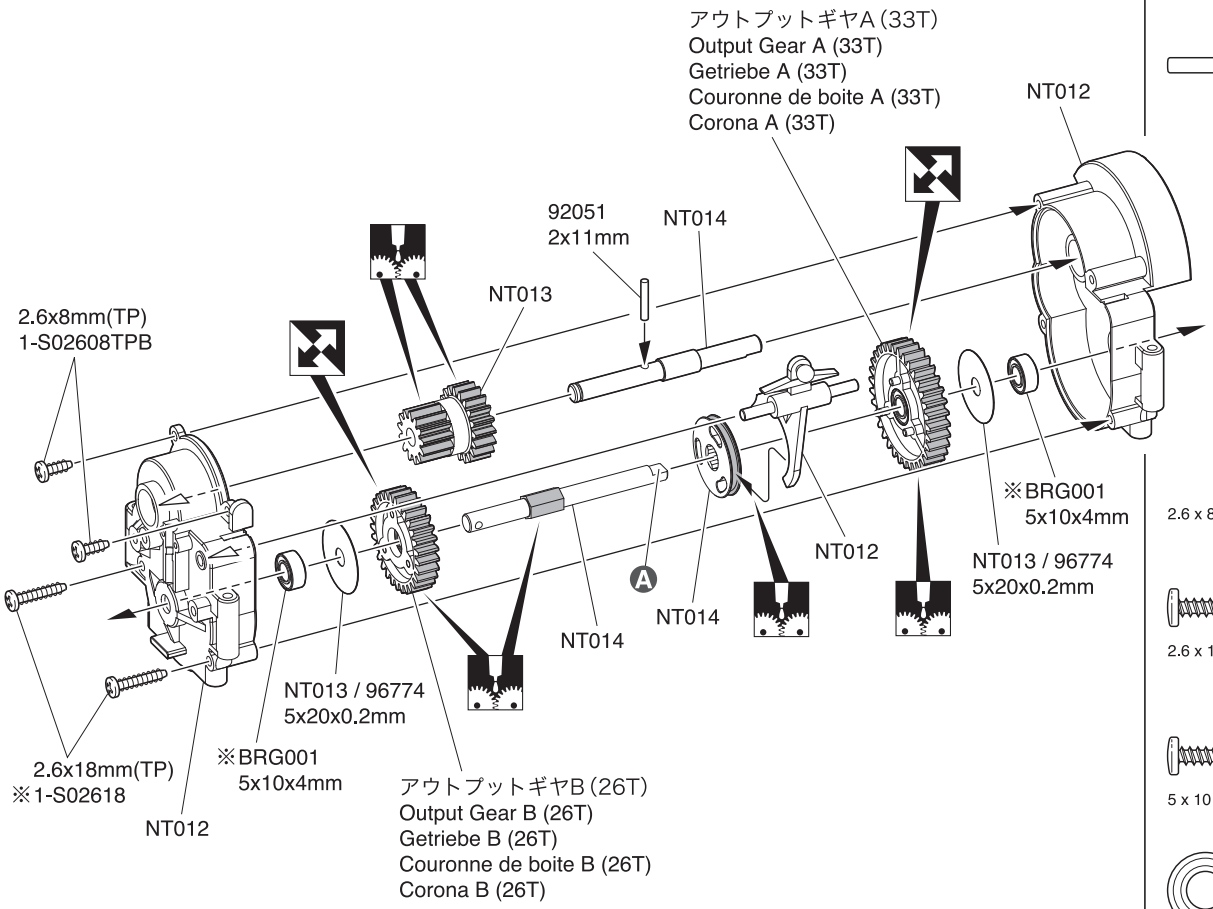

Ⓐ Dカットの向きに注意。
Note position of flat spot.
Abgeflachten Teil der Welle beachten.
Attention au sens du méplat.
Fíjese en la posición de la parte plana.

※一部パーツ販売していないパーツがあります。
その場合、代替パーツ品番が記入されています。
Note that some parts are not sold as spare parts!
Einige Teile sind nicht einzeln erhaeltlich!.
Attention ! Certaines pièces ne sont pas vendues au détail.
Algunas piezas no se venden por separado.

9

2 x 11mm ピン
Pin
Stift
Axe 2x11mm
Pasador

1

2.6 x 8mm TPビス
TP Screw
LK Treibschr
Vis TP 2.6x8mm
Tornillo 2.6x8mm TP

2

2.6 x 18mm TPビス
TP Screw
LK Treibschr
Vis TP 2.6x18mm
Tornillo 2.6x18mm TP

2

5 x 10 x 4mm ベアリング
Ball Bearing
Kugellager
Roulements à billes
Rodamiento

2

5 x 20 x 0.2mm シム
Shim
Unterlegscheibe
Rondelle de callage
Arandela
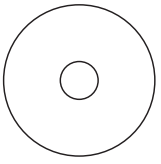
2

10 QRCミッション / QRC Mission / QRC Einsatz
QRC Mission / Caja de transmisión

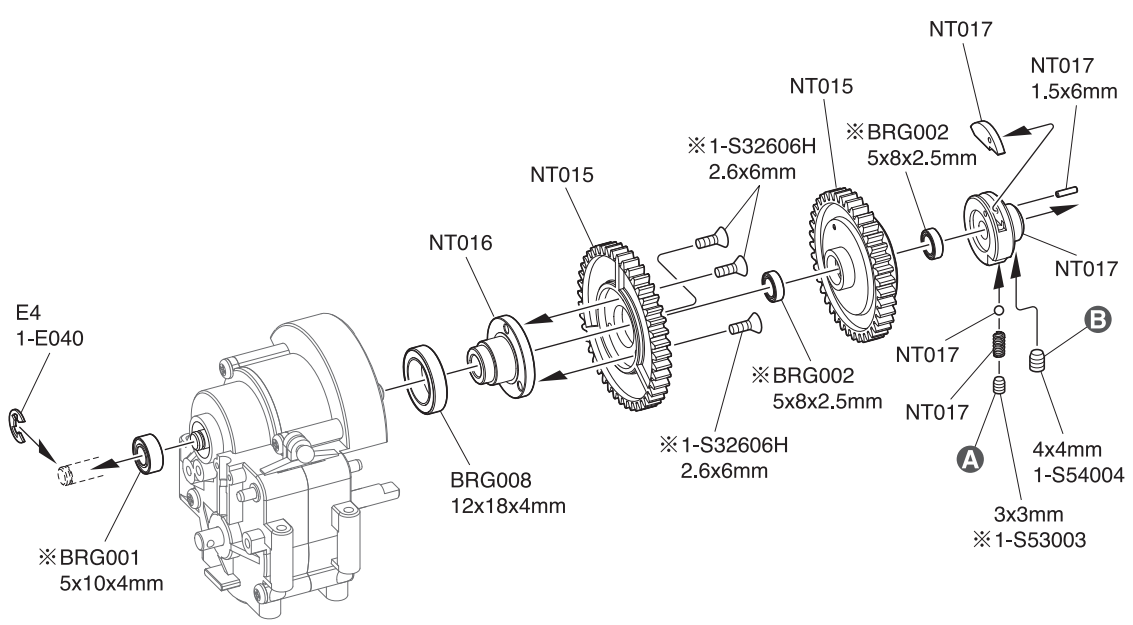

A 24ページを参考に調整する。
Refer to page 24 and adjust.
Beziehen Sie sich auf Seite 24 und justieren Sie entsprechend.
Se référer à la page 24 et ajuster.
Consulte la p. 24 y ajuste.

B メインシャフトのDカットの平らな所に固定する。
Screw onto the flat D-cut section of the main shaft.
Bei Teil MT017 Hauptwelle auf den flachen Punkt festziehen.
Visser sur le méplat de l'axe principal.
Apretar en la zona plana del eje.

※ 一部パーツ販売していないパーツがあります。その場合、代替パーツ品番が記入されています。
Note that some parts are not sold as spare parts!
Einige Teile sind nicht einzeln erhaeltlich!.
Attention ! Certaines pièces ne sont pas vendues au détail.
Algunas piezas no se venden por separado.

11 QRCミッション / QRC Mission / QRC Einsatz
QRC Mission / Caja de transmisión

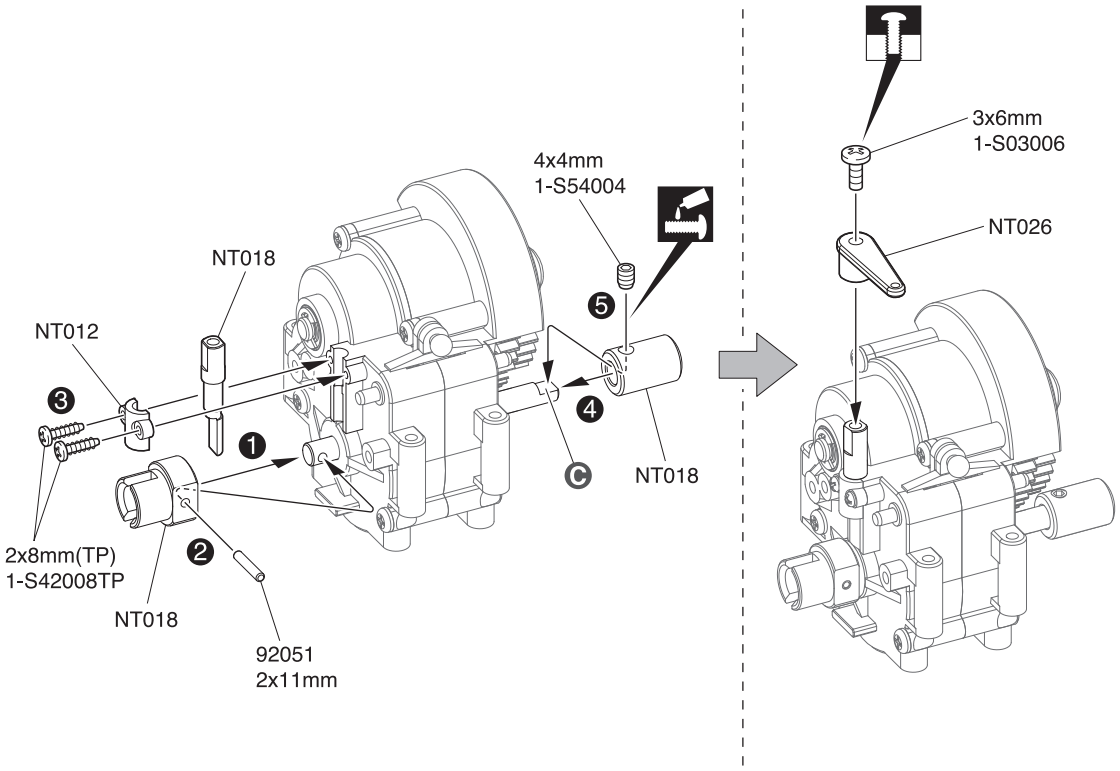

C 平らな面にセットビスを固定する。
Firmly tighten the set screws onto the flat spots.
Ziehen Sie die Gewindestifte auf die ab-geflachten Flächen fest.
Vissez les vis type BTR sur les méplats.
Apriete los prisioneros firmemente en las partes planas del eje.

10

2.6 x 6mm サラビス
F/H Screw
SK Schraube
Vis F/H 2.6x6mm
Tornillo 2.6x6mm F/H
3

3 x 3mm ロックセットビス
Lock Set Screw
Inbusschraube
Vis de réglage
Tornillo prisionero
1

4 x 4mm セットビス
Set Screw
Gewindestift
Vis BTR 4x4mm
Prisionero 4x4mm
1

3/32 スラストボール
Thrust Ball
Kugel
Bille
Bola
1

E4 Eリング
E-ring
E-Ring E4
Clips 4mm
Clip E4
1

1.5 x 6mm ピン
Pin
Stift
Axe 1.5x6mm
Pasador
1

5 x 8 x 2.5mm メタル
Metal Bushing
Lager
Bague Métal 5x8x2.5mm
Casquillo Metálico 5x8x2.5mm
2

5 x 10 x 4mm ベアリング
Ball Bearing
Kugellager
Roulements à billes
Rodamiento
1

12 x 18 x 4mm ベアリング
Ball Bearing
Kugellager
Roulements à billes
Rodamiento
1

11

2 x 11mm ピン
Pin
Stift
Axe 2x11mm
Pasador
1

3 x 6mm ビス
Screw
LK Schraube
Vis 3x6mm
Tornillo 3x6mm
1

2 x 8mm TPビス
TP Screw
LK Treibschr
Vis TP 2x8mm
Tornillo 2x8mm TP
2

4 x 4mm セットビス
Set Screw
Gewindestift
Vis BTR 4x4mm
Prisionero 4x4mm
1

12 QRCミッション / QRC Mission / QRC Einsatz
QRC Mission / Caja de transmisión

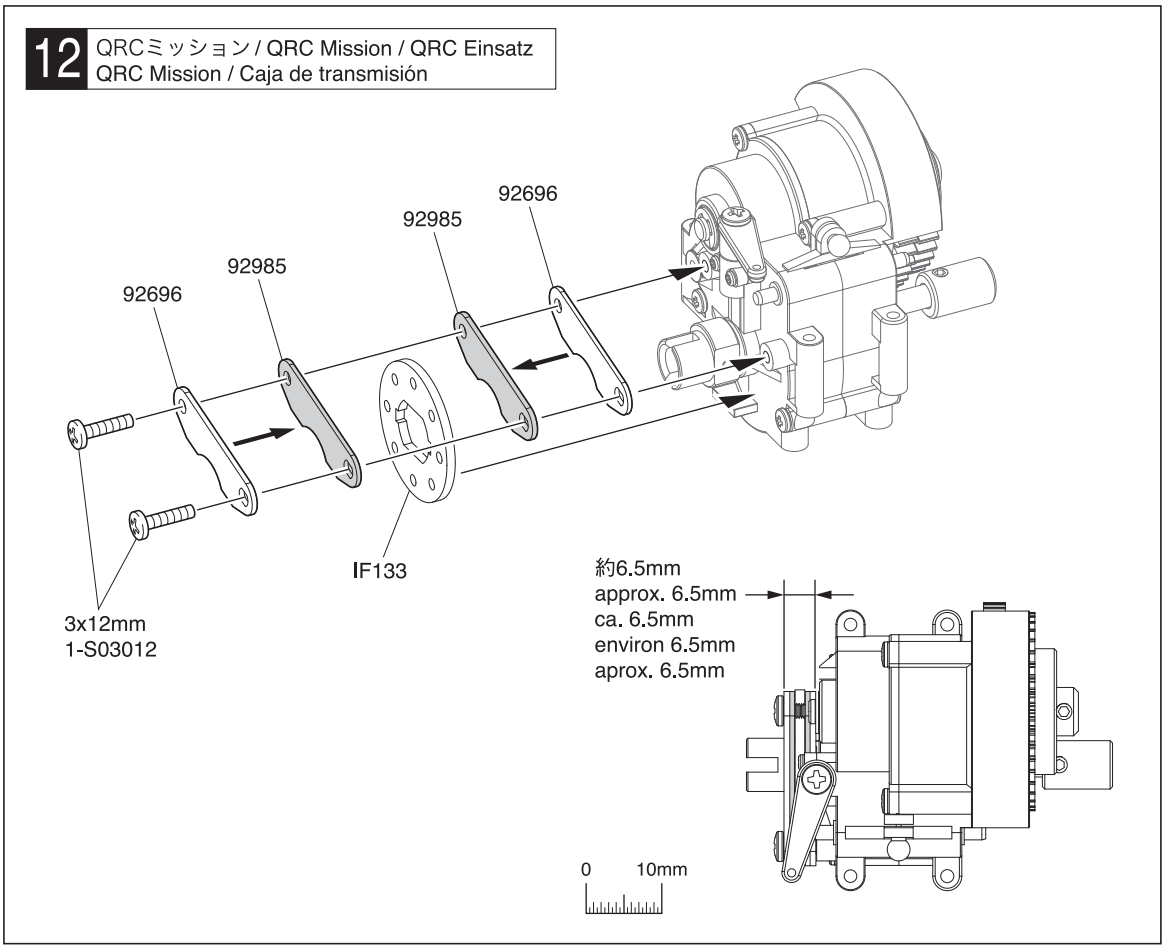

12

3 x 12mm ビス
Screw
LK Schraube
Vis 3x12mm
Tornillo 3x12mm

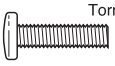
2

13 QRCユニット / QRC Unit / QRC-Einheit
Unité QRC / Unidad QRC

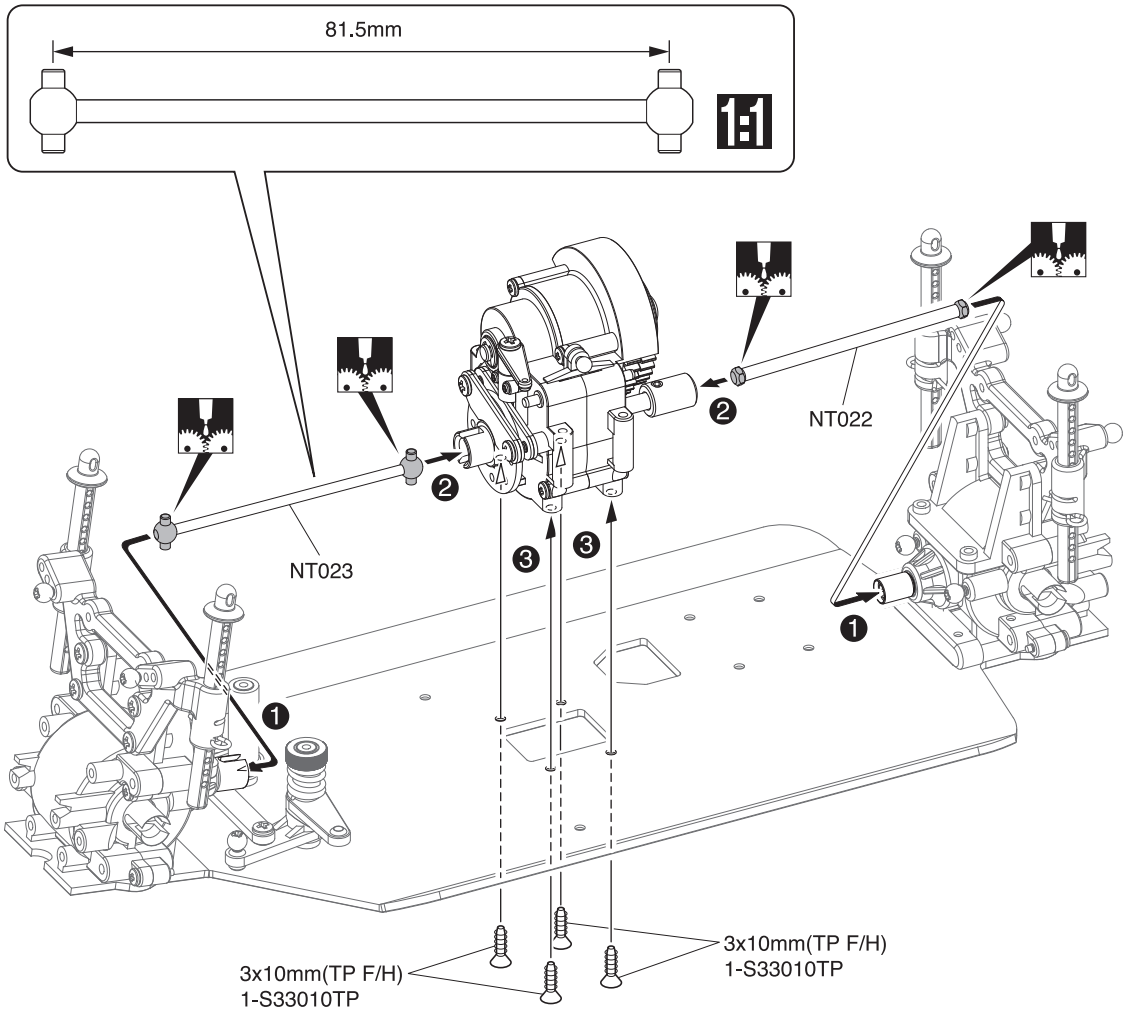

13

3 x 10mm TPサラビス
TP F/H Screw
SK Treibschraube
Vis TP F/H 3x10mm
Tornillo 3x10mm TP F/H

4

14 フロントサスアーム / Front Suspension Arm / Vordere Aufhängung Querlenker Suspension Triangle avant / Suspensión delantera

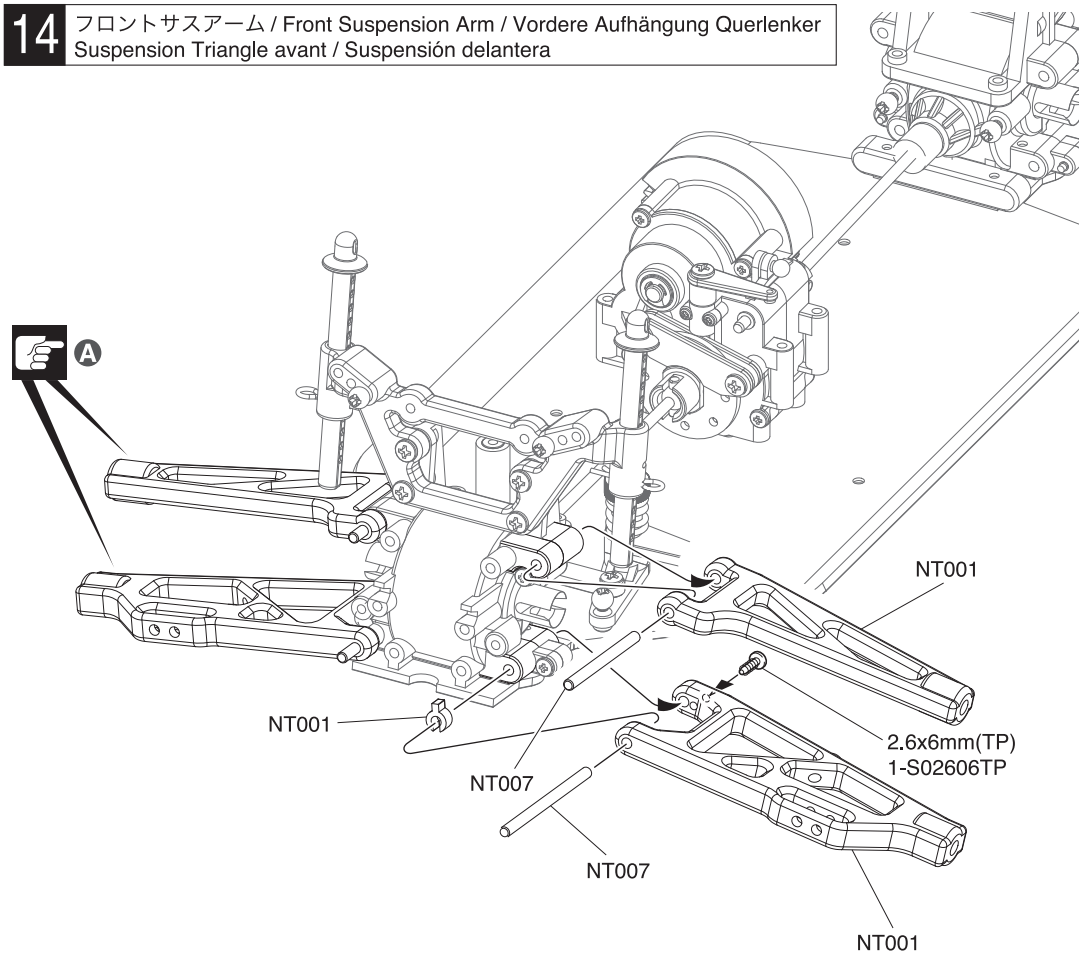

14

3 x 48mm シャフト
Shaft
Welle
Axe 3x48mm
Eje 3x48mm

---------- 2

3 x 39mm シャフト
Shaft
Welle
Axe 3x39mm
Eje 3x39mm

---------- 2

3 x 6 x 3.6mm スペーサー
Spacer
Distanzhülse
Bague d'espacement
Casquillo

---------- 2

2.6 x 6mm TPビス
TP Screw
LK Treibschr
Vis TP 2.6x6mm
Tornillo 2.6x6mm TP

---------- 2

Ⓐ 上下サスアームは前後左右共通です。
The upper and lower suspension arms are interchangeable between front, rear, left and right.
Die oberen und unteren Querlenker sind baugleich fuer vorne, hinten, links und rechts.
Les bras de suspension supérieur et inférieur sont interchangeables entre l'avant, l'arrière, la gauche et la droite.
Los brazos de suspensión superiores e inferiores son intercambiables entre delante / detrás y derecha / izquierda.

15 フロントバンパー / Front Bumper / Vordere Stoßstange Pare-choc avant / Parachoques delantero

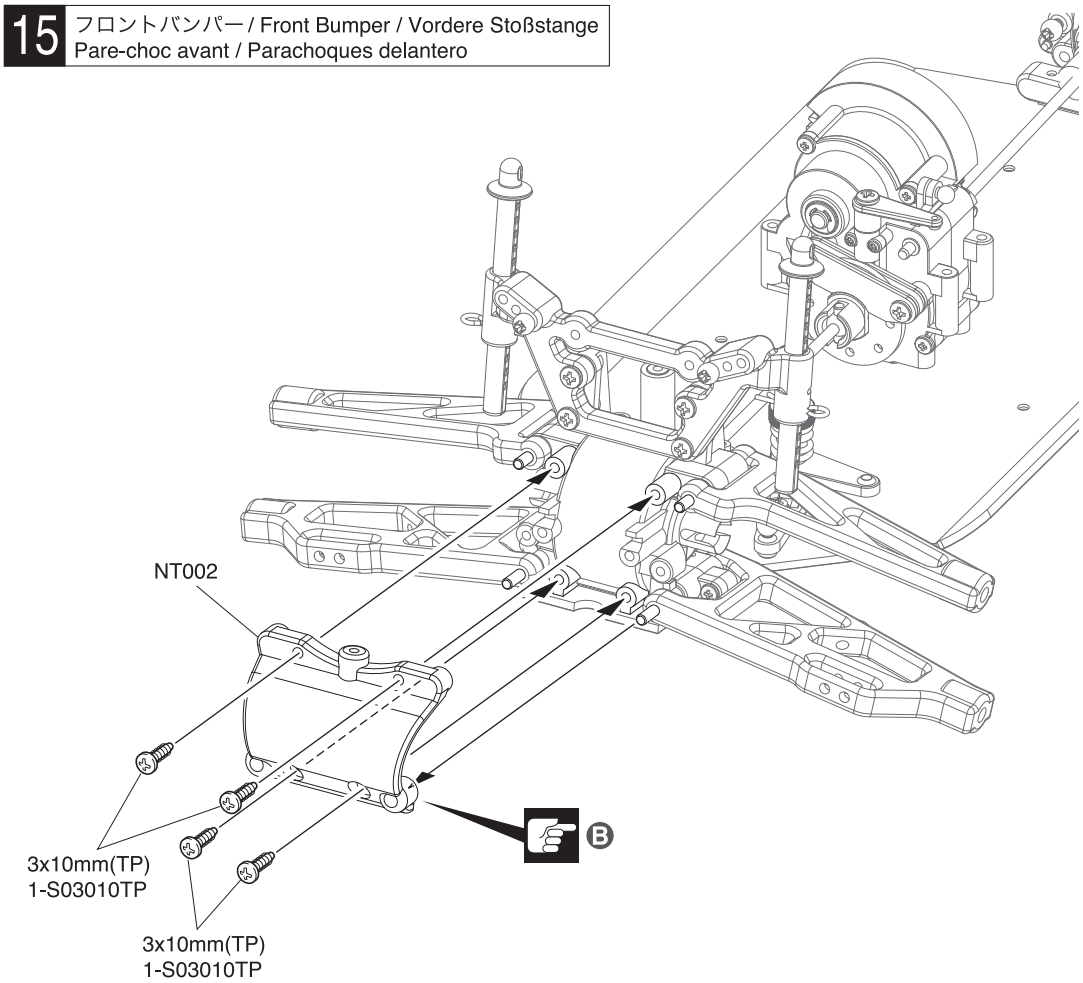

15

3 x 10mm TPビス
TP Screw
LK Treibschr
Vis TP 3x10mm
Tornillo 3x10mm TP

---------- 4

Ⓑ フロントとリヤで形状が違うので注意。
NOTE:
Shape of front and rear is different.
Achtung:
Die Form der Vorder- und Rueckseite ist unterschiedlich.
NOTE :
La forme entre l'avant et l'arrière est différente
NOTA:
La forma de la parte delantera y trasera son diferentes.

16 リヤサスアーム / Rear Suspension Arm / Hintere Aufhängung Querlenker Suspension Triangle arrière / Suspensión Trasera

NT001
NT001
NT007
NT007
NT001

L/R

16

3 x 56mm シャフト
Shaft
Welle
Axe 3x56mm
Eje 3x56mm
---------- 2

3 x 39mm シャフト
Shaft
Welle
Axe 3x39mm
Eje 3x39mm
---------- 2

3 x 6 x 3.6mm スペーサー
Spacer
Distanzhülse
Bague d'espacement
Casquillo
---------- 2

17 リヤバンパー / Rear Bumper / Hintere Stoßstange Pare-choc arrière / Parachoques trasero

NT002
3x10mm(TP)
1-S03010TP
3x10mm(TP)
1-S03010TP

17

3 x 10mm TPビス
TP Screw
LK Treibschr
Vis TP 3x10mm
Tornillo 3x10mm TP
---------- 4

18 ステアリングナックル / Steering Knuckle
Lenkhebel / Fusée de direction / Mangueta dirección

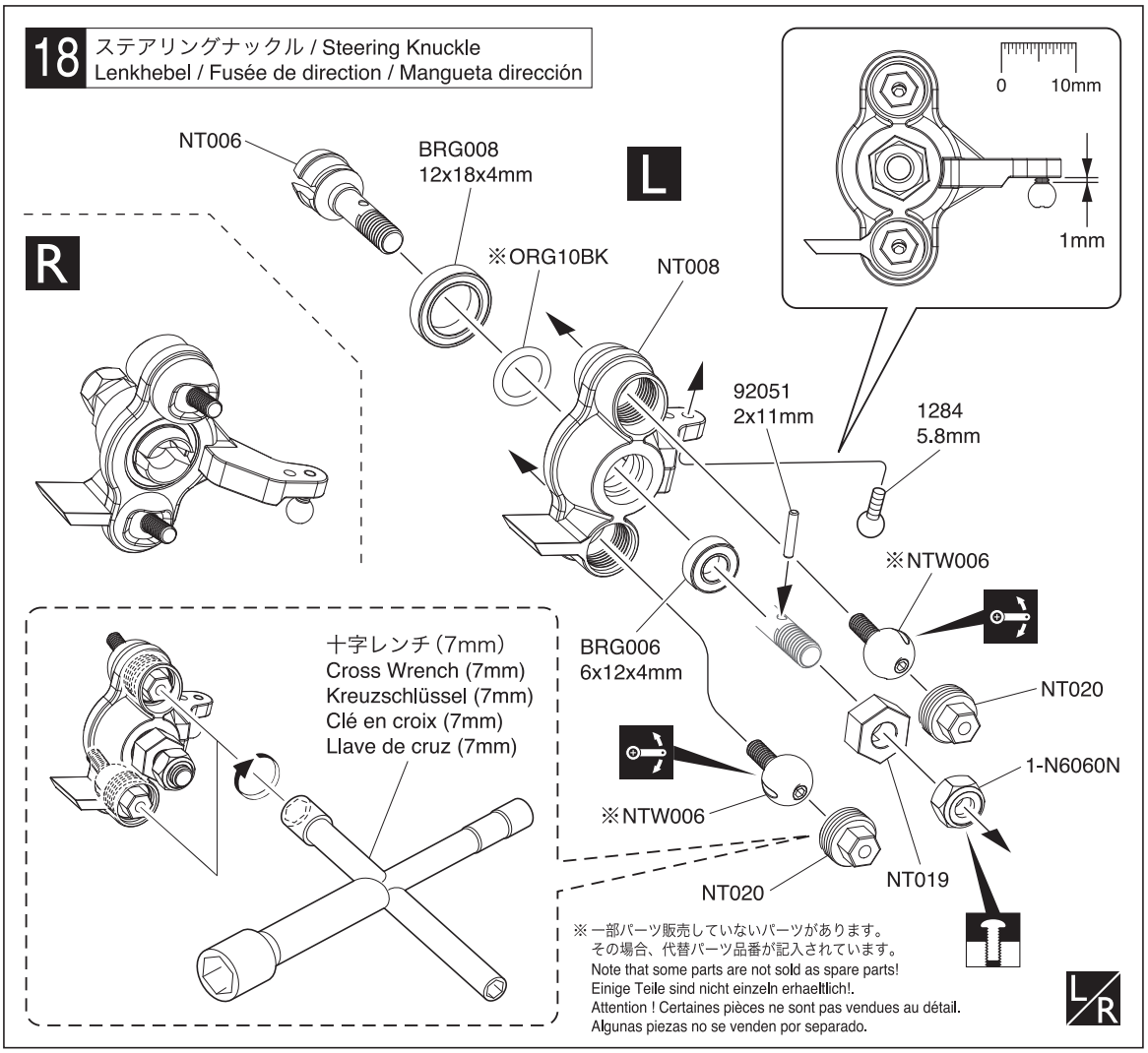

※ 一部パーツ販売していないパーツがあります。
その場合、代替パーツ品番が記入されています。
Note that some parts are not sold as spare parts!
Einige Teile sind nicht einzeln erhaeltlich!.
Attention ! Certaines pièces ne sont pas vendues au détail.
Algunas piezas no se venden por separado.

19 リヤナックル / Rear Knuckle / Radtraeger hinten
Fusée arrière / Mangueta trasera

※ 一部パーツ販売していないパーツがあります。
その場合、代替パーツ品番が記入されています。
Note that some parts are not sold as spare parts!
Einige Teile sind nicht einzeln erhaeltlich!.
Attention ! Certaines pièces ne sont pas vendues au détail.
Algunas piezas no se venden por separado.

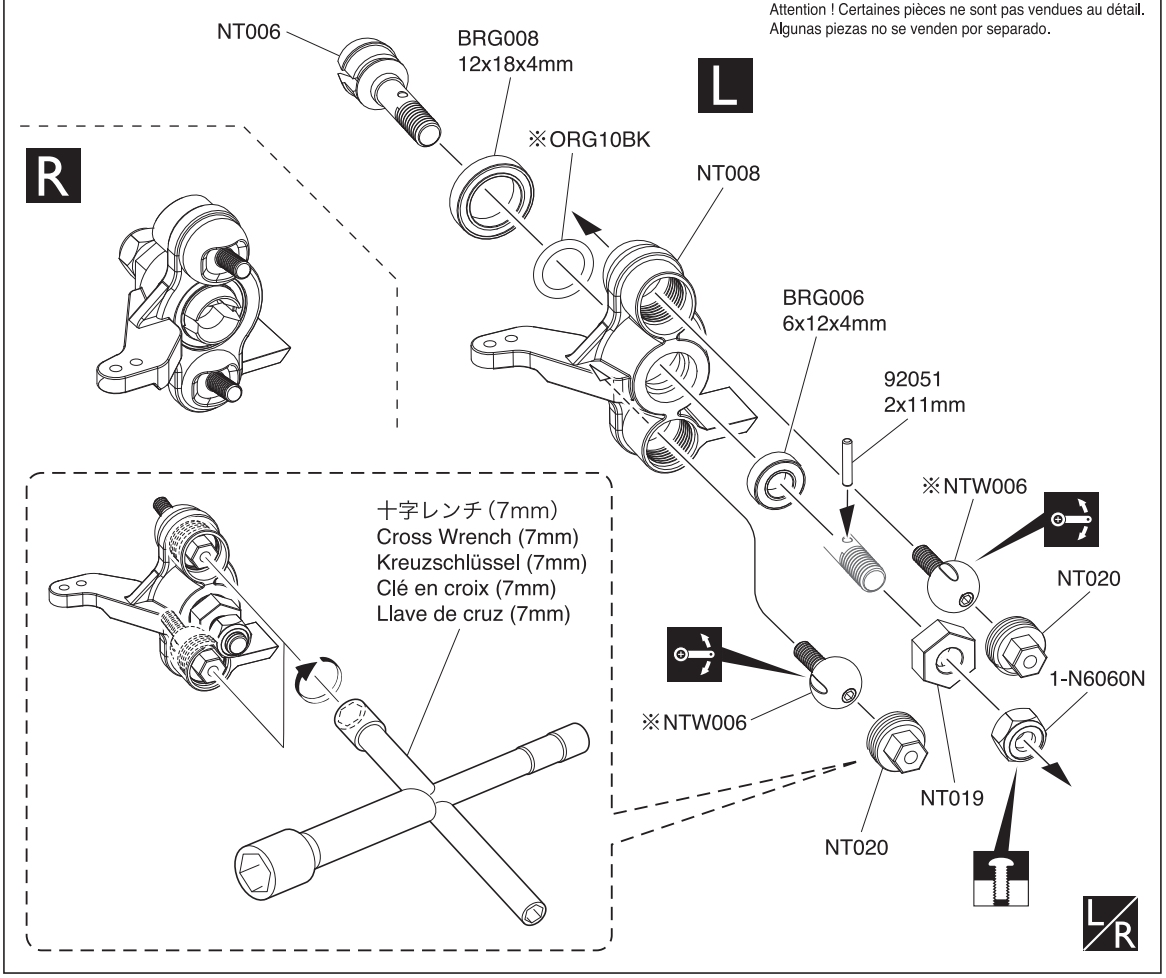

18

2 x 11mm ピン Pin Stift Axe 2x11mm Pasador — 2

5.8mm ピロボール Pillow Ball Kugelschraube Rotule 5.8mm Rótula 5.8mm — 2

11mm ピロボール Pillow Ball Kugelschraube Rotule 11mm Rótula 11mm — 4

6 x 12 x 4mm ベアリング Ball Bearing Kugellager Roulements à billes Rodamiento — 2

12 x 18 x 4mm ベアリング Ball Bearing Kugellager Roulements à billes Rodamiento — 2

6mm ナイロンナット Nylon Nut Kunststoffmutter Ecrou nylon Tuerca Nylon — 2

Oリング P10 O-ring P10 O-Ring P10 Joint thorique P10 Junta Tórica P10 — 2

19

2 x 11mm ピン Pin Stift Axe 2x11mm Pasador — 2

11mm ピロボール Pillow Ball Kugelschraube Rotule 11mm Rótula 11mm — 4

6 x 12 x 4mm ベアリング Ball Bearing Kugellager Roulements à billes Rodamiento — 2

12 x 18 x 4mm ベアリング Ball Bearing Kugellager Roulements à billes Rodamiento — 2

6mm ナイロンナット Nylon Nut Kunststoffmutter Ecrou nylon Tuerca Nylon — 2

Oリング P10 O-ring P10 O-Ring P10 Joint thorique P10 Junta Tórica P10 — 2

20 ステアリングナックル / Steering Knuckle
Lenkhebel / Fusée de direction / Mangueta Dirección

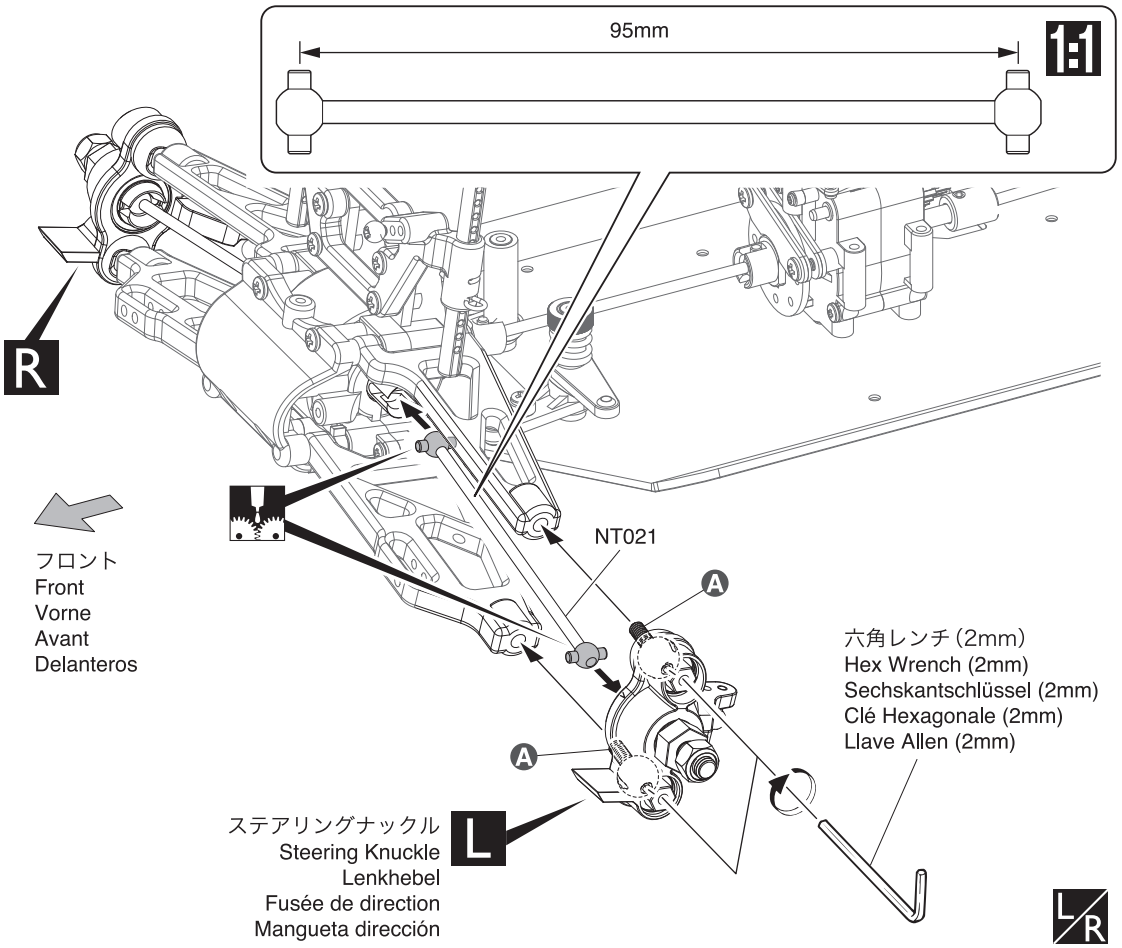

20

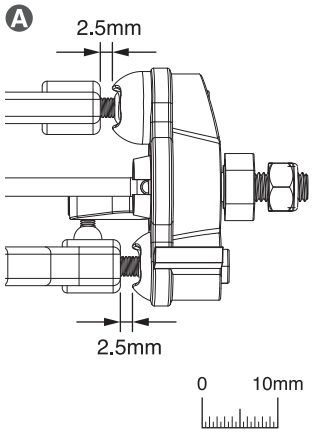

21 リヤナックル / Rear Knuckle
Radtraeger hinten / Fusée arrière / Mangueta trasera

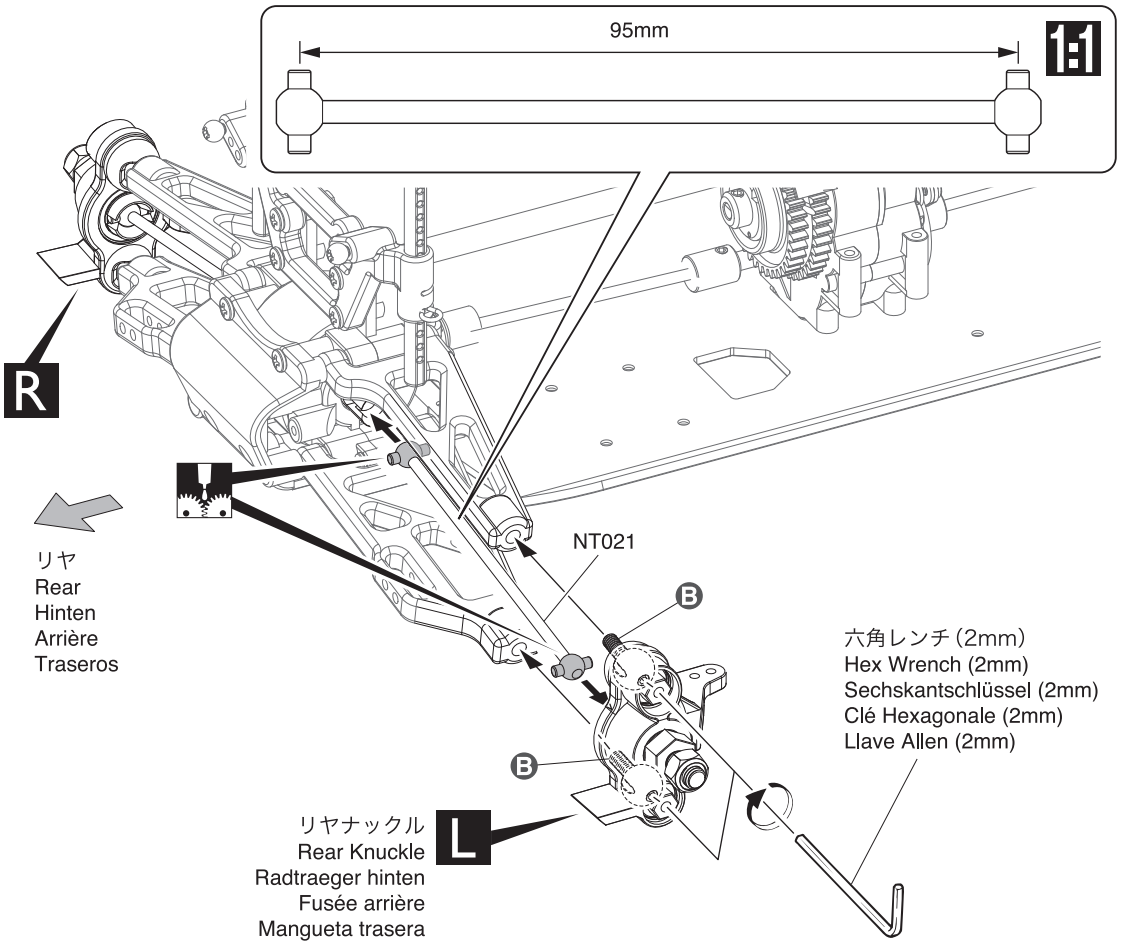

21

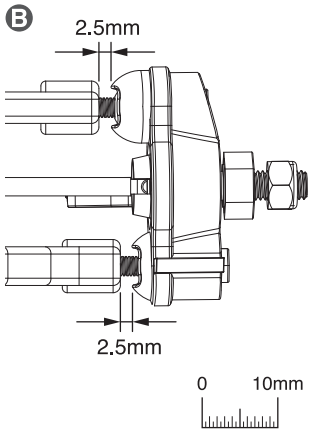

22 ステアリングロッド / Steering Rod / Lenkgestaenge Biellette de direction / Tirante dirección

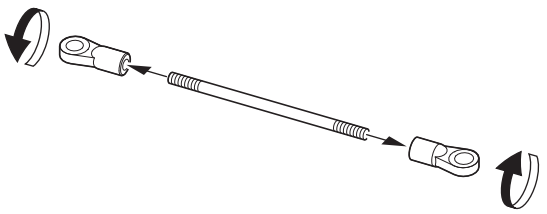

●ステアリングロッド
Steering Rod
Lenkgestaenge
Tringlerie de direction
Tirante dirección

1:1 x1

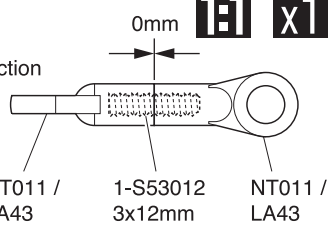

●ステアリングタイロッド
Steering Tie Rod
Spurstange
Biellette de direction
Tirante dirección ajustable

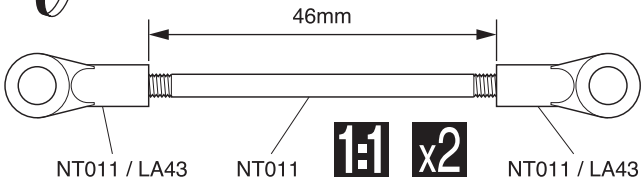

1:1 x2

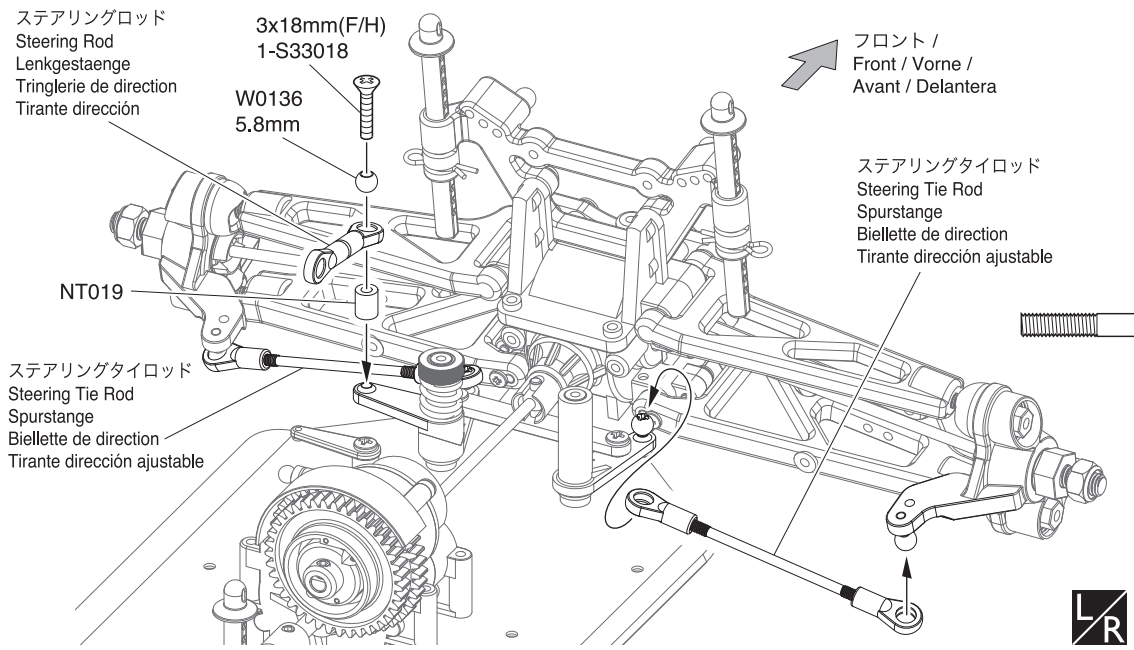

23 リヤタイロッド / Rear Tie Rod / Hinteres Gestaenge Biellette arrière / Tirante trasero

●リヤタイロッド
Rear Tie Rod
Hinteres Gestaenge
Biellette arrière
Tirante trasero

1:1 x2

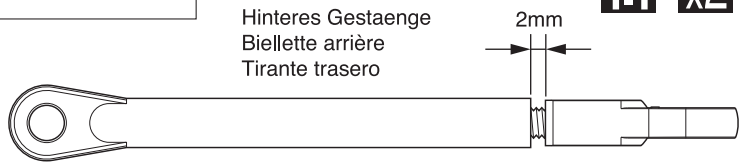

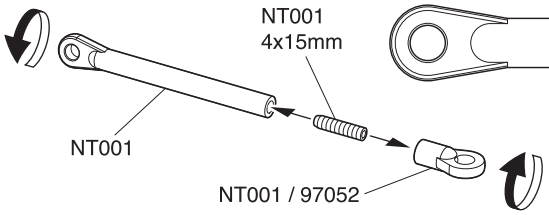

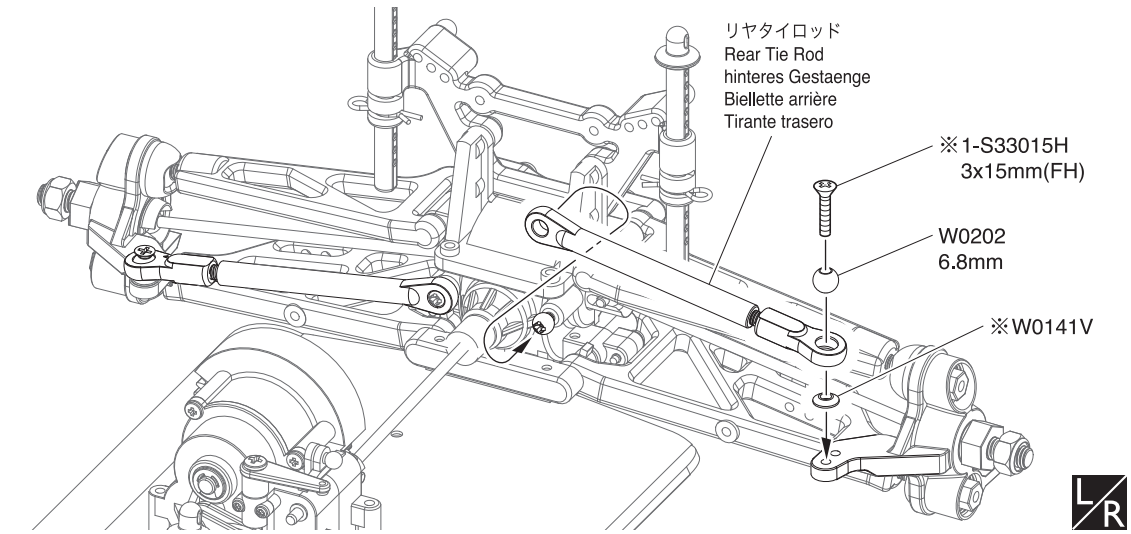

22

5.8mm ボール
Ball
Kugel
Rotule
Rótula

---------- 1

5.8mm ボールエンド
Ball End
Kugelpfanne
Chape
Rótula

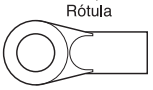
---------- 6

3 x 12mm セットビス
Set Screw
Gewindestift
Vis BTR 3x12mm
Prisionero 3x12mm

---------- 1

3 x 18mm サラビス
F/H Screw
SK Schraube
Vis F/H 3x18mm
Tornillo 3x18mm F/H

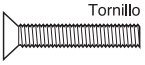
---------- 1

3 x 60mm アジャスタブルロッド
Adjustable Rod
Gewindestange
Biellette règlable
Tirante ajustable

---------- 2

23

3 x 15mm サラビス
F/H Screw
SK Schraube
Vis F/H 3x15mm
Tornillo 3x15mm F/H

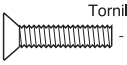
---------- 2

4 x 15mm セットビス
Set Screw
Gewindestift
Vis BTR 4x15mm
Prisionero 4x15mm

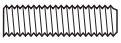
---------- 2

6.8mm ボール
Ball
Kugel
Rotule
Rótula

---------- 2

6.8mm ボールエンド
Ball End
Kugelpfanne
Chape
Rótula

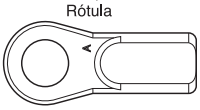
---------- 2

3mm テーパーワッシャー
Tapered Washer
Konische Distanzscheibe
Rondelles bombées
Arandela 3mm

---------- 2

※ 一部パーツ販売していないパーツがあります。その場合、代替パーツ品番が記入されています。
Note that some parts are not sold as spare parts!
Einige Teile sind nicht einzeln erhaeltlich!.
Attention ! Certaines pièces ne sont pas vendues au détail.
Algunas piezas no se venden por separado.

24 ダンパー / Shock Absorber / Stoßdämpfer Amortisseur / Amortiguador

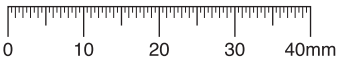

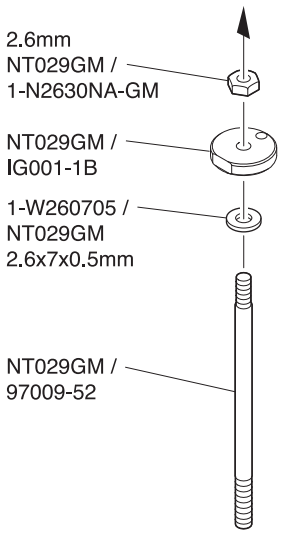

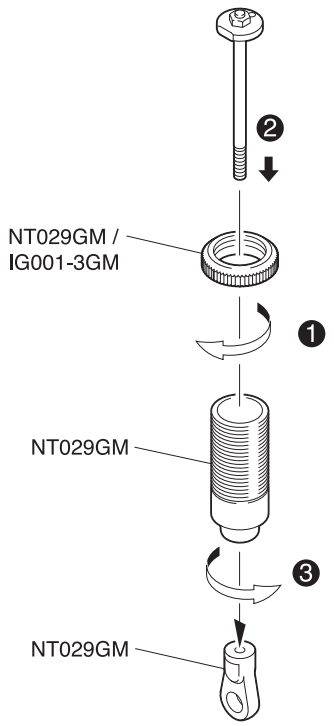

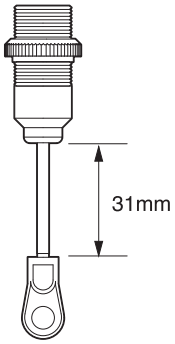

x4

24

2.6mm ナイロンナット
Nylon Nut
Kunststoffmutter
Ecrou nylon
Tuerca Nylon

4

6.8mm ボールエンド (S)
Ball End (S)
Kugelpfanne (S)
Chape (S)
Rótula (S)

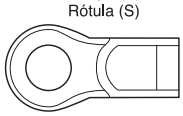

4

ピストン
Piston
Kolben
Piston
Pistón

4

2.6 x 7 x 0.5mm ワッシャー
Washer
Scheibe
Rondelle 2.6x7x0.5mm
Arandela 2.6x7x0.5mm

4

25

25 ダンパー / Shock Absorber / Stoßdämpfer Amortisseur / Amortiguador

► 多少もり上がるぐらいまで入れる。
Fill in until shock oil nearly overflows.
Daempfer bis zum Rand befuellen.
Remplir jusqu'à la limite du débordement.
Rellenar hasta el borde.

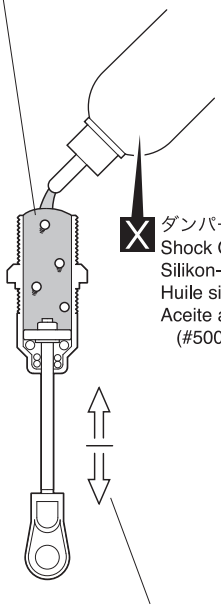

X ダンパーオイル (#500)
Shock Oil (#500)
Silikon-Oel (#500)
Huile silicone (#500)
Aceite amortiguadores (#500)

► 上下させ、気泡をとる。
Then, gently move the piston up and down to get rid of air bubbles.
Kolben auf und ab bewegen, bis keine Luftblasen mehr zu sehen sind
Puis, actionner doucement le piston vers le bas et vers le haut afin d'éliminer les bulles d'airs.
Mueva el pistón hacia arriba y hacia abajo para eliminar las burbujas de aire.

► ピストンを下げて、Ⓐをかぶせて余分なオイルを出します。その後、ゆっくりとⒷをしめこみます。
Pull piston down, cover with Ⓐ & remove excess oil. Then slowly screw on Ⓑ.
Kolbenstange nach unten ziehen, Teil Ⓐ montieren und Oel abwischen. Danach Teil Ⓑ langsam aufschrauben.
Tirer le piston vers le bas comme indiqué, puis couvrer avec les pièces Ⓐ. Essuyer l'excès d'huile.
Tire del pistón hacia abajo, coloque Ⓐ y elimine el aceite sobrante. Ahora enrosque Ⓑ lentamente.

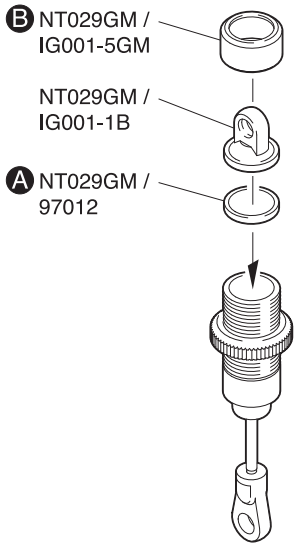

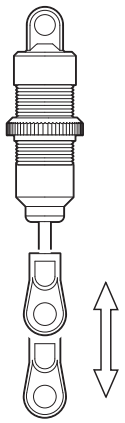

► スムーズに動くか確認する。
Check if piston moves smoothly.
Kolben muss sich leichtgaengig bewegen.
Vérifier que le pitson bouge librement.
Compruebe si el pistón se mueve suavemente.

x4

26 ダンパー / Shock Absorber / Stoßdämpfer Amortisseur / Amortiguador

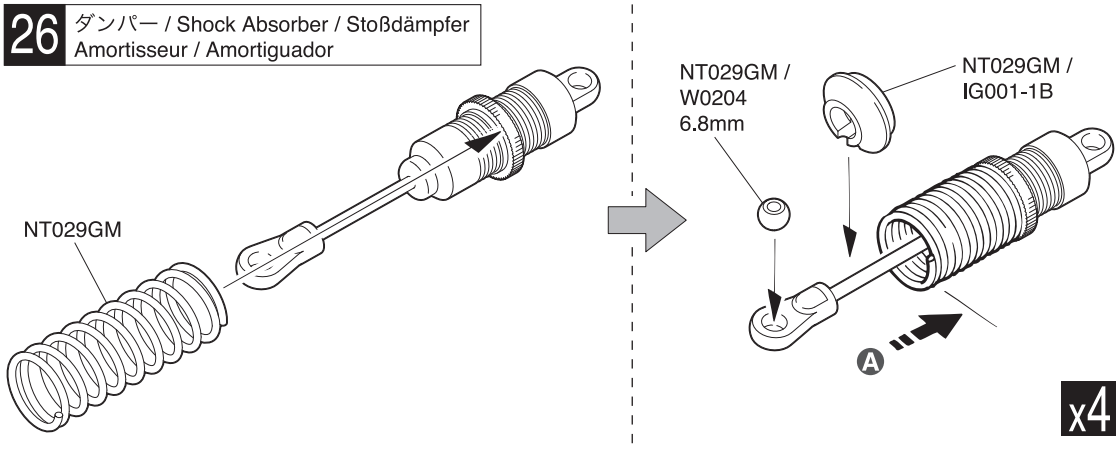

26

6.8mm ボール
Ball
Kugel
Rotule
Rótula

4

Ⓐ スプリングを縮めてNT029GMを入れる。
Compress the spring and install NT029GM.
Drücken Sie die Feder zusammen und schieben Sie NT029GM auf.
Compresser le ressort pour monter NT029GM.
Comprima el muelle e instale NT029GM.

27 ダンパー / Shock Absorber / Stoßdämpfer Amortisseur / Amortiguador

< フロント >
< Front >
< Vorne >
< Avant >
< Delanteros >

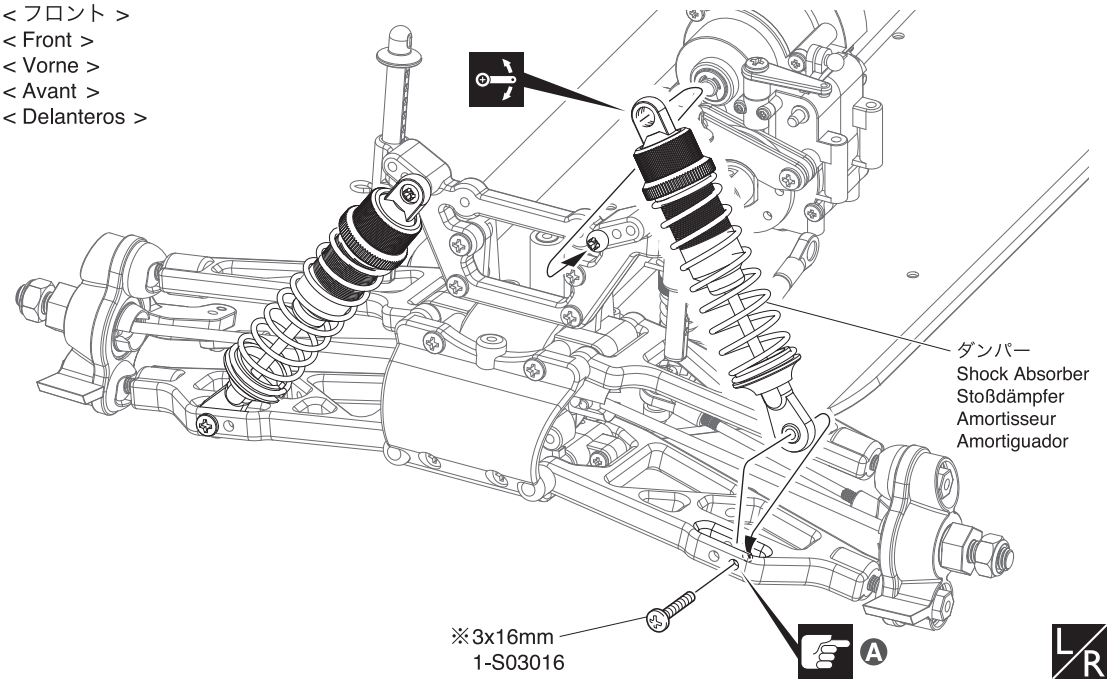

< リヤ >
< Rear >
< Hinten >
< Arrière >
< Traseros >

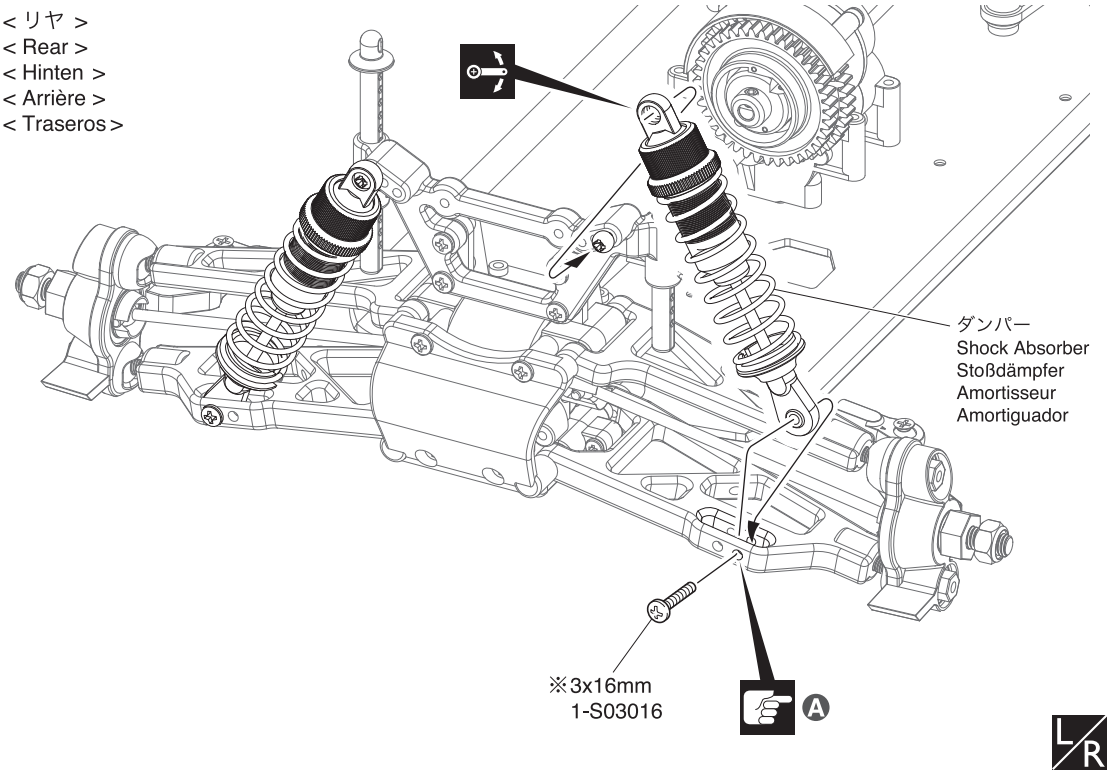

27

3 x 16mm ビス
Screw
LK Schraube
Vis 3x16mm
Tornillo 3x16mm

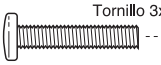 4

Ⓐ 取付穴
Holes for mounting.
Diese Bohrungen verwenden.
Trous pour le montage.
Agujeros a utilizar.

※ 一部パーツ販売していないパーツがあります。その場合、代替パーツ品番が記入されています。
Note that some parts are not sold as spare parts!
Einige Teile sind nicht einzeln erhaeltlich!.
Attention ! Certaines pièces ne sont pas vendues au détail.
Algunas piezas no se venden por separado.

28 RCボックス / Radio Box
RC Box / Boîtier radio / Caja de radio

NT019

NT019

82274
ステアリングサーボ
Steering Servo
Lenkservo
Servo de direction
Servo de dirección

1284
5.8mm

1-S03015TP
3x15mm(TP)

1-S03015TP
3x15mm(TP)

82276

NT026
3mm

1-S03006
3x6mm

●ニュートラル
Neutral
Neutral
Neutre
Neutro

Ⓐ 90°

28

3 x 6mm ビス
Screw
LK Schraube
Vis 3x6mm
Tornillo 3x6mm ---------- 1

3 x 15mm TPビス
TP Screw
LK Treibschr
Vis TP 3x15mm
Tornillo 3x15mm TP ---------- 4

5.8mm ピロボール
Pillow Ball
Kugelschraube
Rotule 5.8mm
Rótula 5.8mm ---------- 1

3mm プラナット
Plastic Nut
Kunstsoffmutter
Ecrou plastique
Tuerca Plástica ---------- 1

Ⓐ 図のように組み立てる。
Assemble as per diagram.
Wie gezeigt zusammbauen.
Assembler selon le schema.
Montar de acuerdo con el esquema.

29 RCボックス / Radio Box
RC Box / Boîtier radio / Caja de radio

NTB001 / NTB011

NT019

Ⓒ

❷

フロント
Front
Vorne
Avant
Delanteros

Ⓑ ❶

コード
Cords
Kabel
Fiches
Cables

❸

❸

ステアリングサーボ
Steering Servo
Lenkservo
Servo de direction
Servo de dirección

1-S03015TP
3x15mm(TP)

29

3 x 15mm TPビス
TP Screw
LK Treibschr
Vis TP 3x15mm
Tornillo 3x15mm TP ---------- 2

Ⓑ コードをこの穴に通す。
Pass cord through this hole.
Kabel durch dieses Loch fuehren.
Passer le câble au travers de ce trou
Pasar el cable a través de este agujero.

Ⓒ 下図の向きでシールを貼り付けてください。
Apply the seal as per the direction in the diagram below.
Bringen Sie die Dichtung in der Richtung wie unten gezeigt an.
Appliquez le joint conformément aux instructions du diagramme ci-dessous.
Aplicar sellante, tal y como se muestra en el esquema inferior.

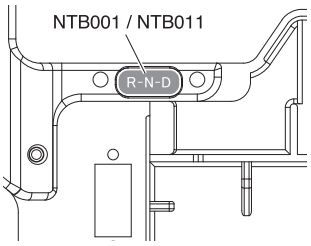

フロント
Front
Vorne
Avant
Delanteros

30 RCボックス / Radio Box
RC Box / Boîtier radio / Caja de radio

1-S03015TP
3x15mm(TP)

1-S03015TP
3x15mm(TP)

1-S03015TP
3x15mm(TP)

1-S03015TP
3x15mm(TP)

82274
スロットルサーボ
Throttle Control Servo
Gasservo
Servo de gaz
Servo de Gas

NT019

NT019

82274
シフトチェンジサーボ
Gear Shift Servo
Schaltservo
Servo de boite de vitesse
Servo marchas

30

3 x 15mm TPビス
TP Screw
LK Treibschr
Vis TP 3x15mm
Tornillo 3x15mm TP

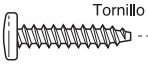

8

31 RCボックス / Radio Box
RC Box / Boîtier radio / Caja de radio

スイッチ付属
Included with switch
Im Lieferumfang des Schalters enthalten.
Livré avec l'interrupteur
Incluido con el interruptor

82142 / 1-S42008
2x8mm

Ⓐ

※IF351
シリコンスイッチブーツ
Silicon switch boots
Silikonschaltermuffen
Commutateur en silicone
Entrada de silicona

82142
スイッチ
Switch
Schalter
Interrupteur
Interruptor

31

Ⓐ コードをこの穴に通す。
Pass cord through this hole.
Kabel durch dieses Loch fuehren.
Passer le câble au travers de ce trou
Pasar el cable a través de este agujero.

※ 一部パーツ販売していないパーツがあります。その場合、代替パーツ品番が記入されています。
Note that some parts are not sold as spare parts!
Einige Teile sind nicht einzeln erhaeltlich!.
Attention ! Certaines pièces ne sont pas vendues au détail.
Algunas piezas no se venden por separado.

32 RCボックス / Radio Box
RC Box / Boîtier radio / Caja de radio

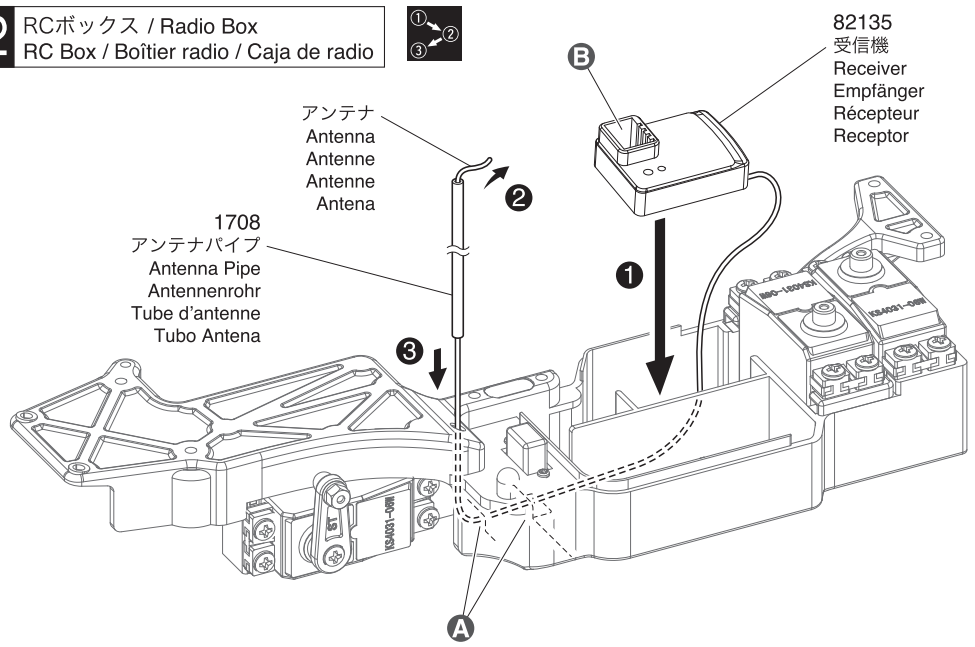

32

A コードをこの穴に通す。
Pass cord through this hole.
Kabel durch dieses Loch fuehren.
Passer le câble au travers de ce trou
Pasar el cable a través de este agujero.

B コネクターを接続する。
Connect the servos to the receiver.
Verbinden Sie die Stecker.
Brancher les fiches.
Conectar.

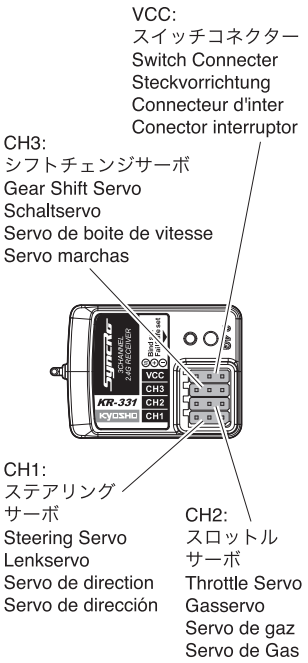

33 RCボックス / Radio Box
RC Box / Boîtier radio / Caja de radio

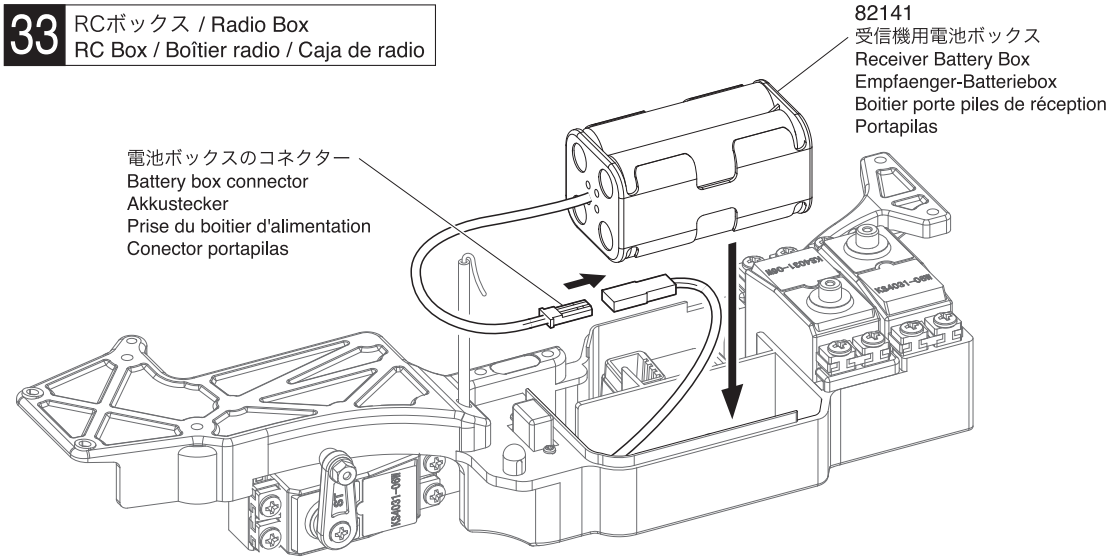

33

34

2 x 8mm ビス
Screw
LK Schraube
Vis 2x8mm
Tornillo 2x8mm

2

フックピン
Hook Pin
Karrosserieklammer
Goupille
Clip carrocería

1

34 RCボックス / Radio Box
RC Box / Boîtier radio / Caja de radio

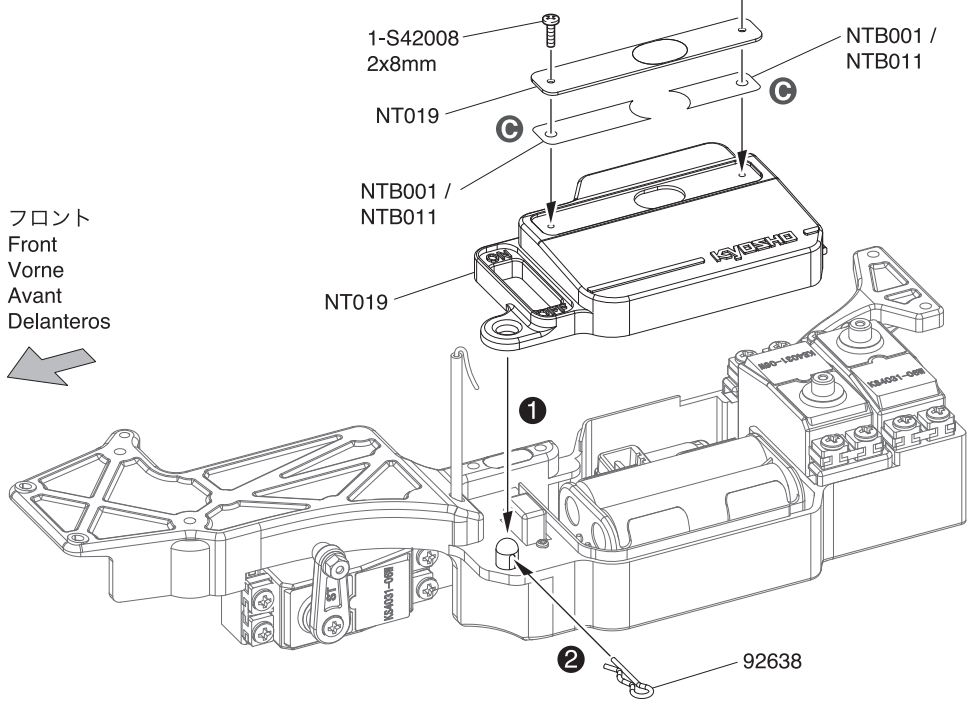

C 下図の向きでシールを貼り付けてください。
Apply the seal as per the direction in the diagram below.
Bringen Sie die Dichtung in der Richtung wie unten gezeigt an.
Appliquez le joint conformément aux instructions du diagramme ci-dessous.
Aplicar sellante, tal y como se muestra en el esquema inferior.

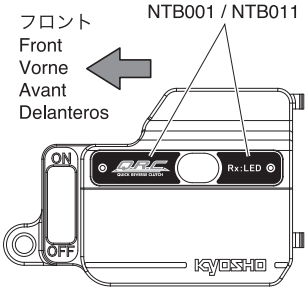

35 RCボックス / Radio Box
RC Box / Boîtier radio / Caja de radio

1-S03010TP
3x10mm(TP)

1-S03010
3x10mm

1-S03010TP
3x10mm(TP)

RCボックス
Radio Box
RC Box
Boîtier radio
Caja de radio

1-S03010TP
3x10mm(TP)

1-S33010TP
3x10mm(TP F/H)

ステアリングロッド
Steering Rod
Lenkgestaenge
Tringlerie de direction
Tirante dirección

35

3 x 10mm ビス
Screw
LK Schraube
Vis 3x10mm
Tornillo 3x10mm
2

3 x 10mm TPビス
TP Screw
LK Treibschr
Vis TP 3x10mm
Tornillo 3x10mm TP
6

3 x 10mm TPサラビス
TP F/H Screw
SK Treibschraube
Vis TP F/H 3x10mm
Tornillo 3x10mm TP F/H
1

36 クラッチ / Clutch
Kupplung / Embrayage / Embrague

74033
KE15SPエンジンユニット
KE15SP Engine Unit
KE15SP Verbrennungsmotor
KE15SP Moteur
KE15SP Motor

IFW53 / 97053

VS115

NT024

97015

96648
5x12x0.15mm

97053

NT025

1-S03008
3x8mm

NT025

NT025

97053

IFW53 / 97053

NT024

IFW53 /
97053

36

3 x 8mm ビス
Screw
LK Schraube
Vis 3x8mm
Tornillo 3x8mm
1

5 x 12 x 0.15mm シム
Shim
Unterlegscheibe
Rondelle de callage
Arandela
1

37 マフラー / Muffler
Resonanzrohr / Echappement / Escape

92601BK
NT009
1701BK
1701BK
92971B
3x10mm(Cap)
1-S23010
3x10mm(Cap)
1-S23010
97024
エンジンアッセンブリー
Engine Assembly
Verbrennungsmotor
Moteur
Motor
3x10mm
1-S03010
NT019
NT019
1284
5.8mm
A
1-S03010TP
3x10mm(TP)
97027
3x25mm(Cap)
1-S23025

38 エンジン / Engine
Verbrennungsmotor / Moteur / Motor

B
1-S54004
4x4mm
1-N3037F
3x3.7mm
92971B
3x8mm(F/H)
1-S33008
3x8mm(F/H)
1-S33008
3x8mm(F/H)
1-S33008

37

3 x 25mm キャップビス
Cap Screw
Inbusschraube
Vis
Tornillo allen
2

3 x 10mm キャップビス
Cap Screw
Inbusschraube
Vis
Tornillo allen
4

3 x 10mm ビス
Screw
LK Schraube
Vis 3x10mm
Tornillo 3x10mm
1

3 x 10mm TPビス
TP Screw
LK Treibschr
Vis TP 3x10mm
Tornillo 3x10mm TP
1

5.8mm ピロボール
Pillow Ball
Kugelschraube
Rotule 5.8mm
Rótula 5.8mm
1

A 約2mm
approx. 2mm
ca. 2mm
environ 2mm
aprox. 2mm

38

3 x 8mm サラビス
F/H Screw
SK Schraube
Vis F/H 3x8mm
Tornillo 3x8mm F/H
5

4 x 4mm セットビス
Set Screw
Gewindestift
Vis BTR 4x4mm
Prisionero 4x4mm
1

3mm フランジ付ナット
Flanged Nut
Stoppmutter
Ecrou épaulé
Tuerca con collarín
1

B 紙1枚分のすき間をつくって固定する。
Tighten the screws with one sheet of paper inserted between both gears.
Legen Sie vor dem Festziehen der Schrauben ein Stück Papier zwi-schen beide Zahnräder.
Serrez les vis en insérant une feuille de papier entre les dents des pignons.
Apriete los tornillos colocando un trozo de papel entre la corona y el piñon.

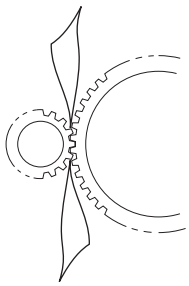

39 QRCリンケージ / QRC Linkage
QRC-Gestänge / Tringlerie QRC / Varillaje QRC

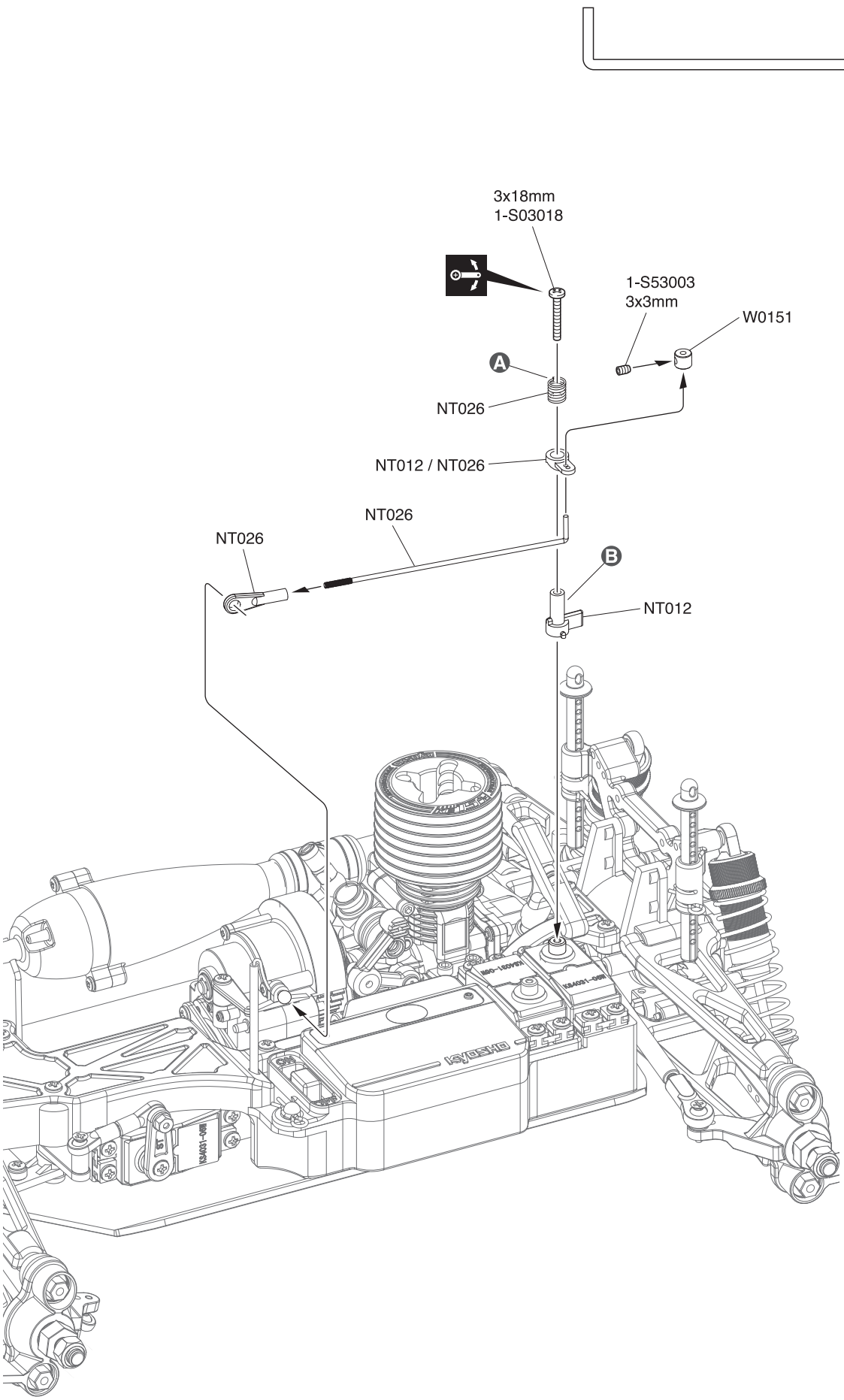

39

シフトロッド
Shift Rod
Gestaenge
Tringlerie
Varilla

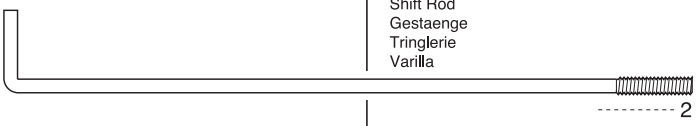

3 x 18mm ビス
Screw
LK Schraube
Vis 3x18mm
Tornillo 3x18mm

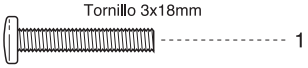

4.8mm ボールエンド
Ball End
Kugelpfanne
Chape
Rótula

3 x 3mm セットビス
Set Screw
Gewindestift
Vis BTR 3x3mm
Prisionero 3x3mm

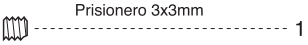

2mm ストッパー
Stopper
Stellring
Arretoir
Prisionero

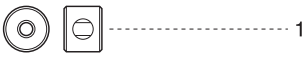

A ここが当たるまで締める。
Tighten until contacts here.
Festziehen, bis es hier berührt.
Serrer jusqu'à entrer en contact.
Apretar hasta que toque aquí.

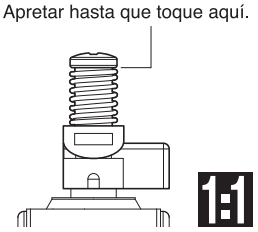

B 前進/後進切り換えスイッチがニュートラルの状態で、下図の方向に取り付ける。
With the forward/reverse switch in neutral, install as per the direction in the diagram below.
Mit dem Vorwaerts/Rueckwaertsschalter auf Neutralposition in der unten gezeigten Richtung einbauen.
Positionnez le commutateur de marche avant/arrière au neutre puis installez-le selon les instructions du diagramme ci-dessous.
Con el selector en posición neutral, montar tal y como indica el esquema inferior.

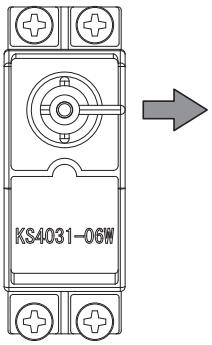

40 スロットルリンケージ / Throttle Linkages
Gasgestänge / Tringlerie de gaz / Varillaje de gas

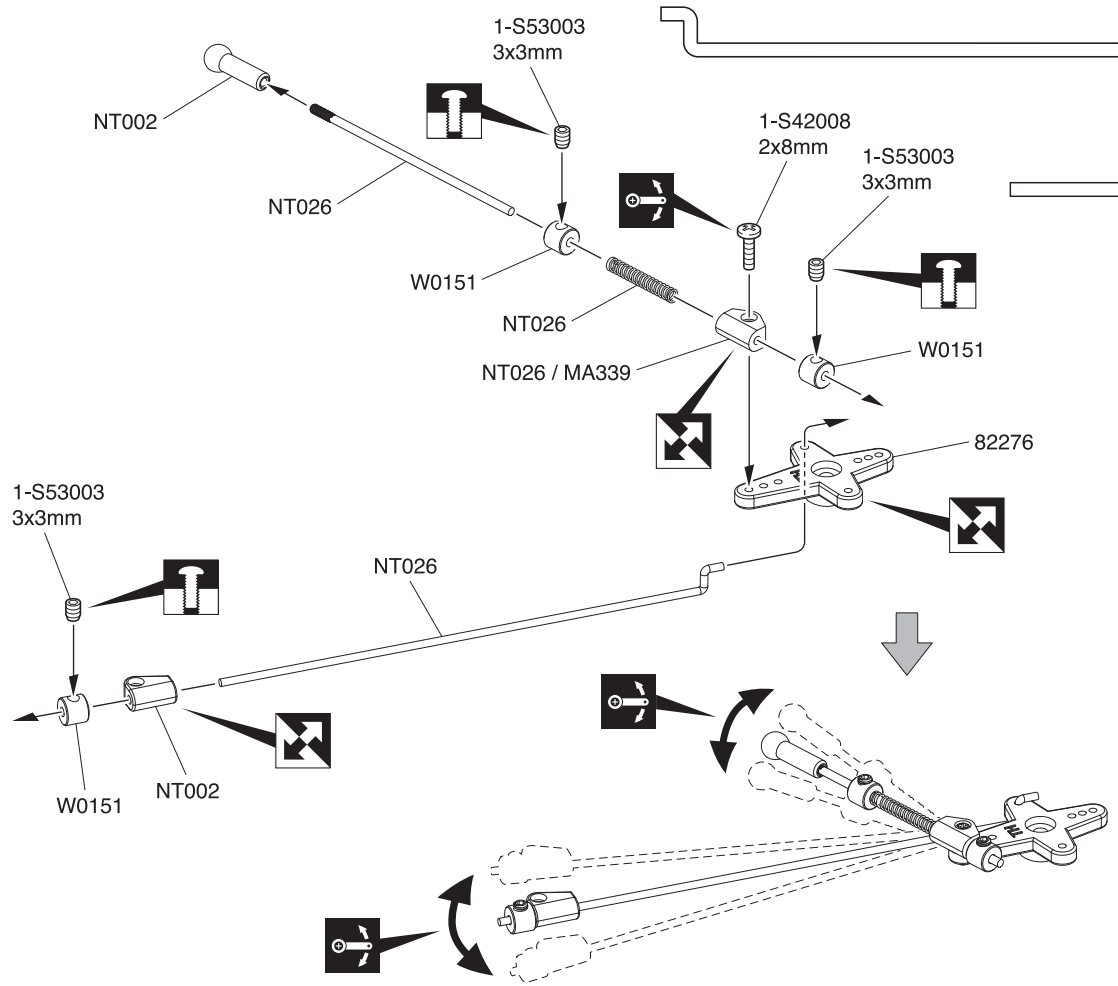

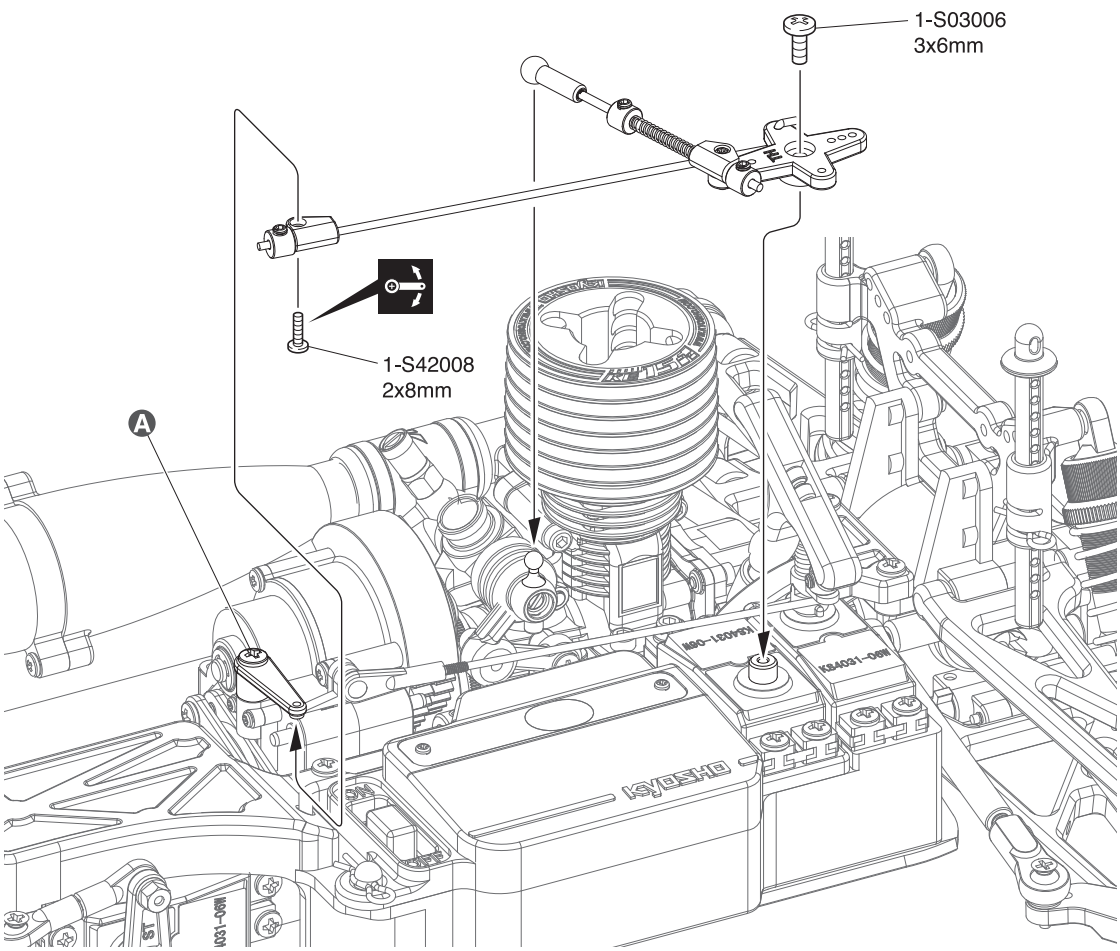

40

ブレーキロッド
Brake Rod
Bremsgestänge
Tringlerie de frein
Varilla de freno
1

1.8 x 60mm ロッド
Rod
Anlenkgestänge
Tringle
Tirante
1

3 x 6mm ビス
Screw
LK Schraube
Vis 3x6mm
Tornillo 3x6mm
1

2 x 8mm ビス
Screw
LK Schraube
Vis 2x8mm
Tornillo 2x8mm
2

3 x 3mm セットビス
Set Screw
Gewindestift
Vis BTR 3x3mm
Prisionero 3x3mm
3

2mm ストッパー
Stopper
Stellring
Arretoir
Prisionero
3

スプリング
Spring
Feder
Ressort
Muelle
1

A 一度、QRCミッションから外してリンケージのビスを固定する。
Once removed from the QRC mission, secure screws for the linkages.
Wenn es von dem QRC Getriebe entfernt ist, die Schrauben der Kontrollverbindungen festziehen.
Une fois retiré du QRC mission, fixez les vis pour les liaisons.
Una vez soltada de la caja de transmisión, asegurar los tornillos.

41 スロットルリンケージ調整 / Throttle Linkage Adjustment / Justierung Vergasergestaenge Réglage de la tringlerie de gaz / Ajuste varillaje Gas

< ニュートラル >
< Neutral >
< Neutral >
< Neutre >
< Neutro >

約0.3mm
approx. 0.3mm
ca. 0.3mm
environ 0.3mm
aprox. 0.3mm

スロットルストップスクリュー
Idle Speed Screw
Vergaser-Anschlagschraube
Vis de ralenti
Tornillo de ralentí

< 前進・スロットルハイ >
< FWD - Full Throttle >
< Vorwaerts - Vollgas >
< PLEIN GAZ >
< Máximo Gas >

< ブレーキ >
< Brake >
< Bremse >
< Frein >
< Freno >

約0.3mm
approx. 0.3mm
ca. 0.3mm
environ 0.3mm
aprox. 0.3mm

74033-13 / 74033-13-1

74033-13
エアークリーナー
Air Cleaner
Luftfilter
Filtre à air
Filtor de aire

1701BK
ナイロンストラップ
Nylon Strap
Kabelbinder
Collier nylon
Abrazadera nailon

41

A スロットルストップスクリューで調整する。
Adjust the Idle Speed Screw thus.
Justierung wie in der Darstellung gezeigt.
Ajuster la vis d'arrêt avec la commande de gaz.
Ajuste el tornillo de ralentí de este modo.

B ブレーキが効きはじめる位置。
Position where brake starts working.
Darstellung zeigt die Gestängeposition, ab der die Bremskraft eintritt.
Position de début de fonctionnement du frein.
Posición donde comienza a frenar.

C スプリングが縮む。
Spring shrink.
Justieren Sie die Feder.
Ressort legèrement comprimé.
El muelle se comprime.

D ストッパーでブレーキの効きを調整する。
Adjust brake effectiveness with the stopper.
Stellen Sie die Bremskraft mit dem Stopper ein.
Ajustez l'efficacité du freinage avec la bague d'arrêt.
Ajustar la eficacia del freno con el tope.

E 確認後、取付ける。
Confirm the setting before installation.
Erst montieren, wenn die Vergaseranlenkung korrekt eingestellt ist.
Effectuer les réglages avant son installation.
Confirme la posición antes de instalar.

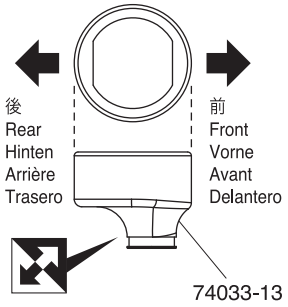

42 燃料タンク / Fuel Tank / Tank Réservoir / Deposito

1-S03010TP
3x10mm(TP)

1-S03010TP
3x10mm(TP)

92301B

Ⓐ 96183BL
(70mm)

Ⓑ 96183BL
(120mm)

NT019

1-S33010TP
3x10mm(TP F/H)

0 10 20 30 40 50 60 70 80 90 100 110 120mm

42

3 x 10mm TPビス
TP Screw
LK Treibschr
Vis TP 3x10mm
Tornillo 3x10mm TP ---------- 2

3 x 10mm TPサラビス
TP F/H Screw
SK Treibschraube
Vis TP F/H 3x10mm
Tornillo 3x10mm TP F/H ---------- 1

Ⓐ 燃料チューブを70mmに
カットして使用。
Cut the fuel tube to a length of 70mm.
Schlauch auf 70mm abschneiden.
Couper une longueur de durite de 70mm.
Corte el tubo de combustible con una longitud de 70mm.

Ⓑ 燃料チューブを120mmに
カットして使用。
Cut the fuel tube to a length of 120mm.
Schlauch auf 120mm abschneiden.
Couper une longueur de durite de 120mm.
Corte el tubo de combustible con una longitud de 120mm.

43 タイヤ＆ホイール / Tire & Wheels / Reifen & Felgen Jantes et pneus / Neumáticos y Llantas

NTTH001BK

NTTH001BK

Ⓒ

NTH001BK / NTTH001BK

Ⓓ ❶ → ❽ C.A

x4

43

Ⓒ あらかじめシンナー等で接着面
をきれいにしておく。
Clean the tire rims with thinner beforehand.
Klebeflaechen der Reifen und Felgen fettfrei machen!
Nettoyer la surface à coller du pneu avec un papier abrasif.
Limpie cuidadosamente los bordes.

Ⓓ 番号順にタイヤを手で押さえ、
瞬間接着剤を少しづつ流しこみ、
最後に全体を接着します。
Apply instant glue little by little in the order.
Sekundenkleber wie dargestellt eintreufeln.
Appliquer un point de colle à pneus comme indiqué.
Aplique unas pequeñas gotas de cianocrilato.

44 タイヤ＆ホイール / Tire & Wheel / Reifen & Felgen Jantes et pneus / Neumáticos y Llantas

< リヤ >
< Rear >
< Hinten >
< Arrière >
< Traseros >

< フロント >
< Front >
< Vorne >
< Avant >
< Delanteros >

A

1-N6060N

A

1-N6060N

L/R

44

6mm ナイロンナット
Nylon Nut
Kunststoffmutter
Ecrou nylon
Tuerca Nylon

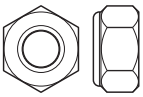

4

A 一度シャシーからはずして使用する。
Unscrew the wheel nuts from the chassis, mount the wheels and retighten the nuts.
Schrauben Sie die Stoppmut-tern los, montieren Sie die Räder und ziehen Sie die Stoppmuttern wieder fest.
Dévissez les écrous Nylstop épaulés, montez les roues et reserrez les écrous.
Afloje las tuercas del chasis, coloque las ruedas y apriete las tuercas.

45 ボディ / Body Shell / Karrosserie Carrosserie / Carrocería

92638

B

B

92638

B

92638

92638

B

45

フックピン
Hook Pin
Karrosserieklammer
Goupille
Clip carrocería

4

B ボディピンは、図のように曲げておくと取り外しが楽です。
Slightly bend the body pins as shown in the diagram for easier removal.
Karosserieklammern aufbiegen, um sie besser greifen zu koennen.
Courber le clips comme comme indiqué afin d'en faciliter sa prise en main.
Doble las presillas para poder instalarlas de manera más sencilla.

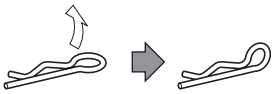

●分解図 /
EXPLODED VIEW / EXPLOSIONSZEICHNUNG
VUE ECLATEE / DESPIECE

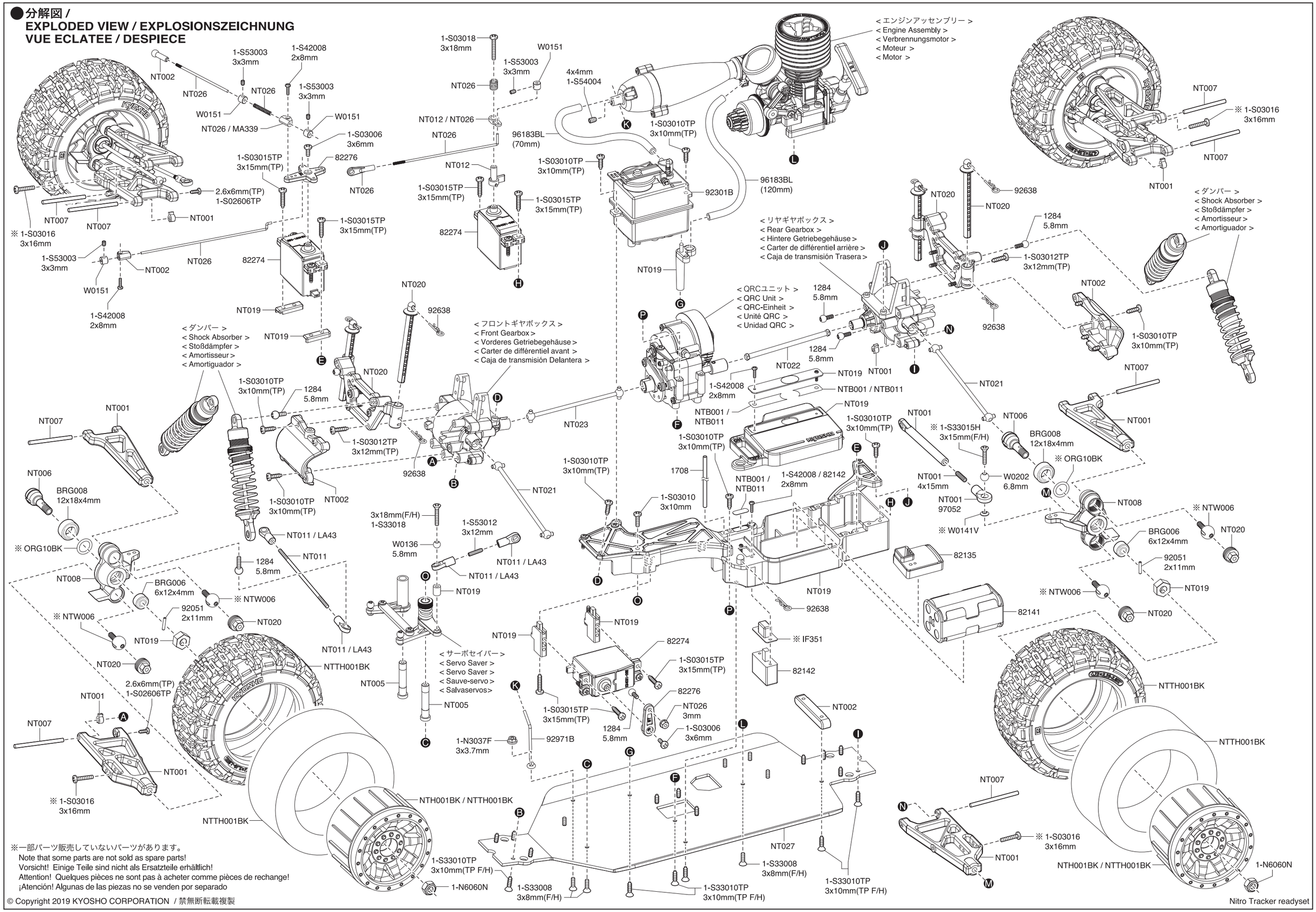

※一部パーツ販売していないパーツがあります。
Note that some parts are not sold as spare parts!
Vorsicht! Einige Teile sind nicht als Ersatzteile erhältlich!
Attention! Quelques pièces ne sont pas à acheter comme pièces de rechange!
¡Atención! Algunas de las piezas no se venden por separado

© Copyright 2019 KYOSHO CORPORATION / 禁無断転載複製

Nitro Tracker readyset

フロント/リヤギヤボックス / Front/Rear Gearbox / Vorderes/Hintere Getriebegehäuse / Carter de différentiel avant/arrière / Caja de transmisión Delantera/Trasera

※ 一部パーツ販売していないパーツがあります。
その場合、代替パーツ品番が記入されています。
Note that some parts are not sold as spare parts!
Einige Teile sind nicht einzeln erhaeltlich!.
Attention ! Certaines pièces ne sont pas vendues au détail.
Algunas piezas no se venden por separado.

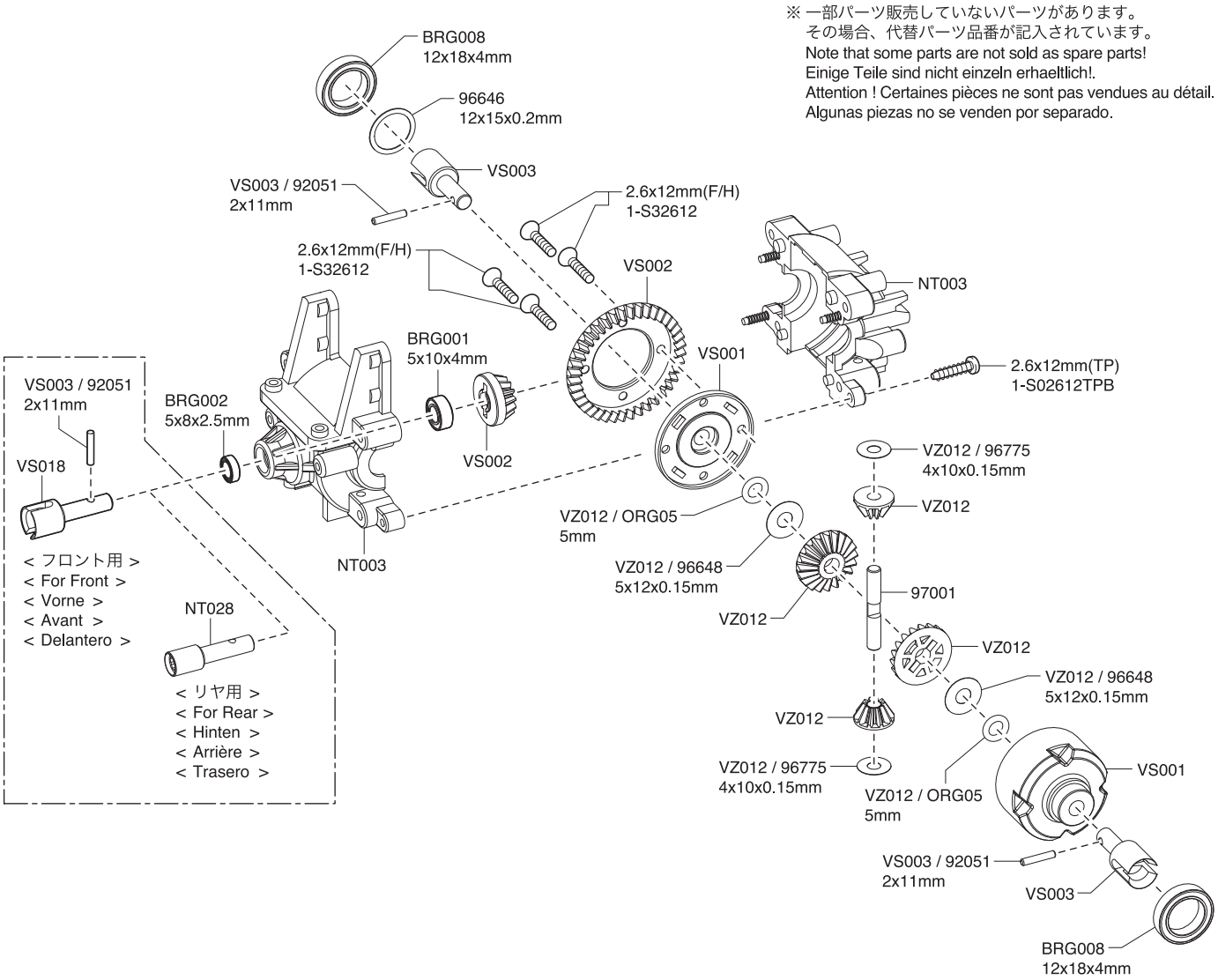

サーボセイバー / Servo Saver / Servo Saver / Sauve-servo / Salvaservos

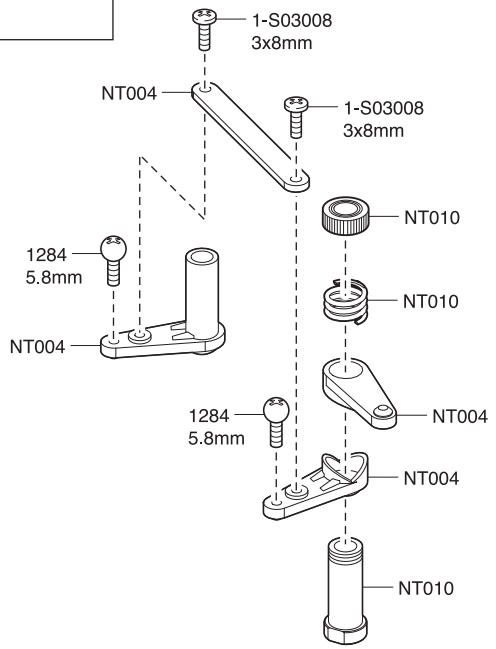

QRCユニット / QRC Unit / QRC-Einheit
Unité QRC / Unidad QRC

※ NT012に圧入済
(Inserted into NT012)
(in Bauteil NT012 eingesetzt)
(Insérer dans NT012)
(Insertado en NT012)

NT013
92051
2x11mm
NT014
NT012
BRG008
12x18x4mm
NT016
NT015
※ 1-S32606H
2.6x6mm
NT015
NT017
1.5x6mm
1-S54004
4x4mm
※ 2.6x6mm
1-S32606H
※ 1-S53003
3x3mm
1-S54004
4x4mm
※ BRG002
5x8x2.5mm
NT018
NT013 / 96774
5x20x0.2mm
※ BRG001
5x10x4mm
※ BRG001
5x10x4mm
NT013
NT012
NT014
1-S03006
3x6mm
NT026
NT018
1-S02608TPB
2.6x8mm(TP)
※ BRG002
5x8x2.5mm
1-W300805
3x8x0.5mm
※ 1-S23012
3x12mm(Cap)
※ BRG001
5x10x4mm
1-E040
E4
NT013
6x15x0.2mm
NT013
NT013
NT014
NT012
1-S42008TP
2x8mm(TP)
BRG001
5x10x4mm
1-S03012
3x12mm
NT013
NT013 / 96774
5x20x0.2mm
※ BRG001
5x10x4mm
NT018
92696
NT012
IF133
92985
※ 1-S02618
2.6x18mm(TP)
1-S02608TP
2.6x8mm(TP)
92051
2x11mm
92696
92985

※ 一部パーツ販売していないパーツがあります。
その場合、代替パーツ品番が記入されています。
Note that some parts are not sold as spare parts!
Einige Teile sind nicht einzeln erhaeltlich!.
Attention ! Certaines pièces ne sont pas vendues au détail.
Algunas piezas no se venden por separado.

フロント/リヤダンパーユニット / Front/Rear Shock Unit / Dämpfereinheit, vorn/hinten / Suspension avant/arrière / Amortiguador delantero/trasero

< フロントダンパー >
< Front Shock >
< Vorderer Dämpfer >
< Amortisseur avant >
< Amortiguadores Delanteros >

< リヤダンパー >
< Rear Shock >
< Hintere Dämpfer >
< Amortisseur arrière >
< Amortiguadores Traseros >

NT029GM
IG001-1B
W0204
6.8mm
IG001-5GM
IG001-1B
97012
1-N2630NA-GM
2.6mm
IG001-1B
1-W260705
2.6x7x0.5mm
97009-52
IG001-3GM

エンジン / Engine /
Verbrennungsmotor / Moteur / Motor

74905
74033-01
74033
74033-02
74033-03
74033-13-1
74033-04
74033-06
74033-06
74033-05
74033-13
74033-04
97024
74033-09
74033-07
74033-08
74033-12-1
74033-12
74033-10
74033-11
74033-07
74033-07

クラッチ, マフラー / Clutch, Muffler / Kupplung, Auspuff /
Embrayage, silencieux / Embrague, escape

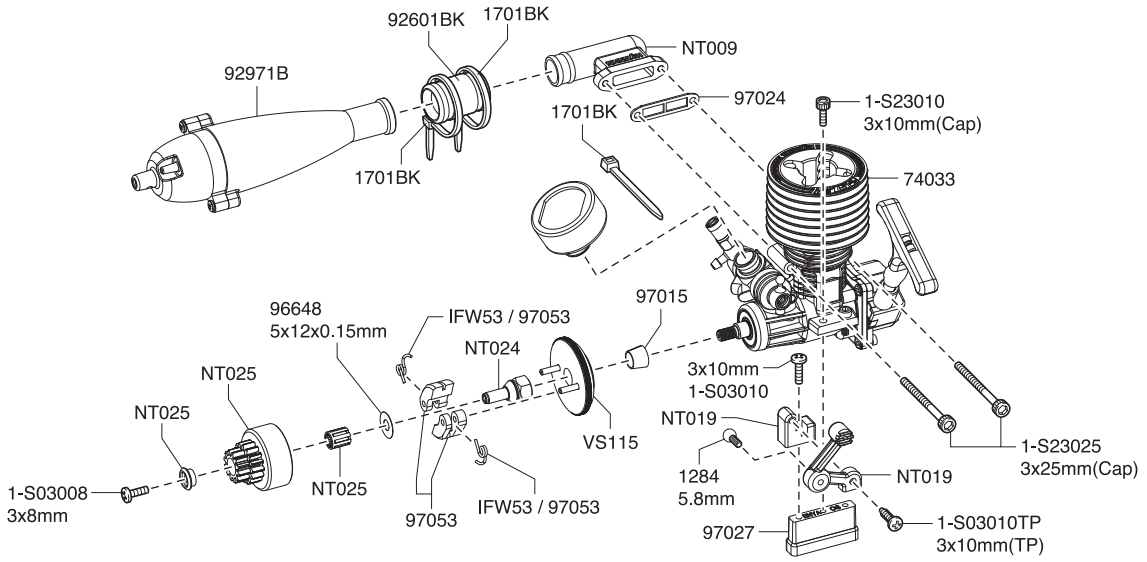

スペアパーツ　SPARE PARTS

★ FOR JAPANESE MARKET ONLY.

品番 No.	パーツ名 Part Names	※定価 (税抜)
BRG001	シールドベアリング（5x10x4）4入 Shield Bearing (5x10x4) 4pcs	1000
BRG002	シールドベアリング（5x8x2.5）4入（96997） Shield Bearing (5x8x2.5)	1000
BRG006	シールドベアリング（6x12x4）2入 Shield Bearing (6x12x4) 2pcs	1000
BRG008	シールドベアリング（12x18x4）2入（96592） Shield Bearing (12x18x4) 2pcs	1800
IF133	ブレーキディスク（2入） Brake Disk	550
IF351	シリコンスイッチブーツ（1入/MP777/ST-RR） Silicone Switch Boots (1pcs/MP777/ST-RR)	500
IFW53	3PC クラッチスプリング（1.00） 3PC Clutch Spring (1.00)	400
IG001-1B	ダンパープラパーツ（インファーノGT/DBX） Plastic Parts for (Inferno GT/DBX)	500
IG001-3GM	スプリングアジャスター（ガンメタリック/2入） Spring Adjuster (Gunmetal/2pcs)	500
IG001-5GM	ダンパーキャップ（ガンメタル/2入） Shock Cap (GM/2pcs)	600
LA43	ボールエンド 5.8φ（12入） 5.8mm Ball End (12pcs)	300
MA339	リンケージセット（GP/マッドシリーズ） Linkage Set (GP/MAD Series)	900
NT001	アッパー・ロアサスアームセット Upper•Lower Sus. Arm Set	500
NT002	バンパー・ウィングステーセット Bumper•Wing Stay Set	700
NT003	バルクヘッド Bulkhead	600
NT004	サーボセイバーセット Servo Saver Set	400
NT005	サーボセイバーシャフト（2入） Servo Saver Shaft (2pcs)	500
NT006	ホイールシャフト（2入） WheeL Shaft (2pcs)	900
NT007	サスシャフトセット Sus. Shaft Set	1100
NT008	ナックルアーム（L/R） Knuckle Arm (L/R)	500
NT009	マニホールド Manifold	500
NT010	サーボセイバーシャフトセット Servo Saver Shaft Set	600
NT011	タイロッドセット Tie Rod Set	400
NT012	センターギヤボックス（フタバ/KYOSHOサーボ対応） Center Gear Box (FUTABA/KYOSHO Servo)	1000
NT013	センターギヤセット Center Gear Set	1100
NT014	2スピードシャフトセット 2-Speed Shaft Set	1300
NT015	スパーギヤセット（43T/39T） Spur Gear Set (43T/39T)	500
NT016	1速ワンウェイ 1st Oneway	1300
NT017	2速カムセット 2nd Cam Set	900
NT018	ブレーキカップセット Brake Cup Set	1000
NT019	アッパーデッキセット Upper Deck Set	1100
NT020	ダンパーステーセット Shock Stay Set	700
NT021	スイングシャフト（L=95） Swing Shaft (L=95)	900
NT022	リヤセンターシャフト Rear Center Shaft	500
NT023	フロントセンターシャフト（L=81.5） Front Center Shaft (L=81.5)	500
NT024	パイロットシャフト Pilot Shaft	500
NT025	2スピードクラッチベル 2-Speed Clutch Bell	3500
NT026	リンケージセット（サンワ/KOサーボ対応） Throttle Linkage Set (SANWA/KO Servo)	1100
NT027	メインシャシー Main Chassis	4200
NT028	ドライブシャフトカップ Drive Shaft Cup	500
NT029GM	ダンパーセット（ガンメタル） Shock Set (GM)	2300

品番 No.	パーツ名 Part Names	※定価 (税抜)
NTB001	ニトロトラッカーデコレーションボディセット Nitro Tracker Decoration Body Set	7200
NTB011	ニトロトラッカーノンデコレーションボディセット Nitro Tracker Non Decoration Body Set	5800
NTTH001BK	接着済みタイヤ&ホイールセット（ニトロトラッカー/ブラック/2入） Premounted Tire (Nitro Tracker/BK/2pcs)	4600
NTH001BK	ホイール（ニトロトラッカー/ブラック/2入） Wheel (Nitro Tracker/BK/2pcs)	1000
ORG03	Oリング（P3/オレンジ）10入 O-Ring (P3/Orange) 10pcs	200
ORG10BK	Oリング（P10/ブラック/4入） O-Ring (P10/Black/4pcs)	200
VS001	デフケース Diff. Case	450
VS002	リングギヤセット（40T） Ring Gear Set (40T)	650
VS003	デフジョイント Diff. Joint	550
VZ012	デフギヤセット Diff. Gear Set	900
VS018	ベベルシャフト（S） Bevel Shaft (S)	600
VS115	フライホイール（FW-06） Fly Wheel (FW-06)	1000
VZW020-01	デフケースシール（VZW020用/4入） Diff.Case Seal (For VZW020/4pcs)	350
W0136	φ5.8ハードボール（M3.0/10入） 5.8 Hard Ball (M3.0/10pcs)	500
W0141V	M3x6 テーパーワッシャー（ブルー/10入） M3x6 Tapered Washer	450
W0151	リンケージストッパー（2mm/ブルー/10入） Linkage Stopper (2mm/Blue/10pcs)	650
W0202	6.8φスチールボール（10入） 6.8φ Steel Ball (10pcs)	700
W0204	6.8mm ハードボール（H=4.8/4入） 6.8mm Hard Ball (H=4.8/4pcs)	700
1284	ピロボール（5.8φ/8入） Pillow Ball (5.8)	200
1701BK	カラーストラップ（M/ブラック）18入 Color Strap (M/Black)18pcs	250
1708	カラーアンテナ黒キャップツキ（4入） Color Antenna (Black/4pcs)	500
82135	Syncro KR-331 受信機（単品） Syncro KR-331 Receiver	5000
82141	バッテリーホルダー（Syncro用/3ピン） Battery Holder (Syncro/3pin)	400
82142	スイッチ（Syncro.受信機用/3ピン） Switch (Syncro for Receiver / 3pin)	500
82274	サーボ KS4031-06W SERVO KS4031-06W	5000
82276	サーボホーン（2入） Servo Horn Set (2pcs)	500
92051	2x11ピン（10入） 2x11 Pin (10pcs)	300
92301B	燃料タンク75cc Fuel Tank 75cc	1300
92601BK	耐熱マフラージョイントパイプ（ブラック/2入） Muffler Joining Pipe (Black/2pcs)	800
92638	スナップピン（10入） Snap Pin (10pcs)	200
92696	ディスクブレーキパッド（2入） Brake Disk Pad (2pcs)	300
92971B	サレントストリークチューンドマフラー Silentstreak Tuned Muffler	1600
92985	ハードブレーキライニング（ノンアスベスト/4入） Hard Brake Lining (Non asbestos)	400
96183BL	カラーシリコンチューブ（2.3x1000/ブルー）（1790BL） Color Silicone Tube (2.3x1000/Bule)	550
96646	12x15mmシムセット（0.1厚/0.2厚/各4入） 12x15mm Shim Set (0.1/0.2/4pcs)	450
96648	5x12x0.15mm シム（10入） 5x12x0.15mm Shim (10pcs)	350
96774	5x20x0.2mm シム（5入） 5x20x0.2mm Shim (5pcs)	300
96775	4x10x0.15mm シム（10入） 4x10x0.15mm Shim (10pcs)	300
97001	ベベルシャフト（4x27mm/6入/BS107） Bevel Shaft (4x27mm/6pcs/BS107)	600
97009-52	ダンパーシャフト（3x52mm/2入/BSW74） Shock Shaft (3x52mm/2pcs/BSW74)	700
97012	ダイアフラム（φ12/10入/BSW32） Diaphragm (φ12/10pcs/BSW32)	500

スペアパーツ　SPARE PARTS

★ FOR JAPANESE MARKET ONLY.

品番 No.	パーツ名 Part Names	※定価（税抜）
97015	テーパーコレット（7mm/H=5.0/UM213） Taper Collet (6mm/H=5.0/UM213)	250
97027	エンジンマウント（FD20） Engine Mount (FD20)	400
97049GM	リンケージストッパー（2mm/ガンメタ/5入） Linkage Stopper (2mm/Gunmetal/5pcs)	650
97052	6.8mmボールエンド（8入/1296） 6.8mm Ball End (8pcs/1296)	400
97053	3PC ADCクラッチシューセット 3PC ADC Clutch Shoe Set	900
1-E040	Eリング(E4.0/10入) E-Ring(E4.0/10pcs)	150
1-N6060N	ナット(M6x6.0)ナイロン(5入) Nut (M6x6.0) Nylon (5pcs)	500
1-N2630NA-GM	ナット(M2.6x3.0) ナイロン (アルミ/ガンメタ/5入) Nut(M2.6x3.0) Nylon (Aluminium/Gunmetal/5pcs)	500
1-N3037F	ナット(M3x3.7) フランジ (10入) Nut(M3x3.7) Flanged (10pcs)	200
1-S02612	バインドビス(M2.6x12/10入) Bind Screw(M2.6x12/10pcs)	200
1-S02618	バインドビス(M2.6x18/10入) Bind Screw(M2.6x18/10pcs)	200
1-S03006	バインドビス(M3x6/10入) Bind Screw(M3x6/10pcs)	200
1-S03008	バインドビス(M3x8/10入) Bind Screw(M3x8/10pcs)	200
1-S03010	バインドビス(M3x10/10入) Bind Screw(M3x10/10pcs)	200
1-S03012	バインドビス(M3x12/10入) Bind Screw(M3x12/10pcs)	200
1-S03016	バインドビス(M3x16/10入) Bind Screw(M3x16/10pcs)	200
1-S03018	バインドビス(M3x18/10入) Bind Screw(M3x18/10pcs)	200
1-S02606TP	TPバインドビス(M2.6x6/10入) TP Bind Screw(M2.6x6/10pcs)	200
1-S02608TPB	TPバインドビス(M2.6x8/10入) TP Bind Screw(M2.6x8/10pcs)	200
1-S02612TPB	TPバインドビス(M2.6x12/10入) TP Bind Screw(M2.6x12/10pcs)	200
1-S03010TP	TPバインドビス(M3x10/10入) TP Bind Screw(M3x10/10pcs)	200
1-S03012TP	TPバインドビス(M3x12/10入) TP Bind Screw(M3x12/10pcs)	200
1-S03015TP	TPバインドビス(M3x15/10入) TP Bind Screw(M3x15/10pcs)	200
1-S03018TP	TPバインドビス(M3x18/10入) TP Bind Screw(M3x18/10pcs)	200

品番 No.	パーツ名 Part Names	※定価（税抜）
1-S23010	キャップビス(M3x10/5入) Cap Screw(M3x10/5pcs)	200
1-S23012	キャップビス(M3x12/5入) Cap Screw(M3x12/5pcs)	200
1-S23025	キャップビス(M3x25/5入) Cap Screw(M3x25/5pcs)	200
1-S32612	サラビス(M2.6x12/10入) Flat Head Screw(M2.6x12/10pcs)	200
1-S33008	サラビス(M3x8/10入) Flat Head Screw(M3x8/10pcs)	200
1-S32606H	サラビス(M2.6x6)(ヘックス/10入) Flat Head Screw(Hex/M2.6x6/10pcs)	300
1-S33015H	サラビス(M3x15)(ヘックス/10入) Flat Head Screw(Hex/M3x15/10pcs)	300
1-S33018H	サラビス(M3x18)(ヘックス/10入) Flat Head Screw(Hex/M3x18/10pcs)	300
1-S33010TP	TPサラビス(M3x10/10入) TP Flat Head Screw(M3x10/10pcs)	200
1-S33015TPT	TPサラビス(M3x15)(チタン/8入) TP Flat Head Screw(Titanium/M3x15/8pcs)	400
1-S42008	ナベビス(M2x8/10入) Round Screw(M2x8/10pcs)	200
1-S42008TP	TPナベビス(M2x8/10入) TP Round Screw(M2x8/10pcs)	200
1-S53003	セットビス(M3x3/10入) Set Screw(M3x3/10pcs)	200
1-S53012	セットビス(M3x12/10入) Set Screw(M3x12/10pcs)	200
1-S54004	セットビス(M4x4/10入) Set Screw(M4x4/10pcs)	200
1-W260705	ワッシャー(M2.6x7x0.5/10入) Washer(M2.6x7x0.5/10pcs)	200
1-W300805	ワッシャー(M3x8x0.5/10入) Washer(M3x8x0.5/10pcs)	200
1-W701105	ワッシャー(M7x11x0.5/5入) Washer(M7x11x0.5/5pcs)	200

一部パーツ販売していないパーツがあります。
その場合、代替パーツ品番が記入されています。
Note that some parts are not sold as spare parts!
Einige Teile sind nicht einzeln erhaeltlich!.
Attention ! Certaines pièces ne sont pas vendues au détail.
Algunas piezas no se venden por separado.

KE15SP エンジン スペアパーツ　KE15SP ENGINE SPARE PARTS

★ FOR JAPANESE MARKET ONLY.

品番 No.	パーツ名 Part Names	※定価（税抜）
74033	KE15SP エンジン KE15SP Engine	14000
74033-01	シリンダーヘッド（KE15SP） Cylinder Head (KE15SP)	2000
74033-02	アンダーヘッド（KE15SP） Under Head (KE15SP)	1000
74033-03	ヘッドガスケット（KE15SP） Head Gasket (KE15SP)	300
74033-04	ピストン・シリンダーセット（KE15SP） Piston & Cylinder Set (KE15SP)	4000
74033-05	コンロッド（KE15SP） Connecting Rod (KE15SP)	1000
74033-06	ピストンピン（KE15SP） Piston Pin (KE15SP)	400
74033-07	クランクケースセット（KE15SP） Crankcase (KE15SP)	4000
74033-08	クランクシャフト（KE15SP） Crankshaft (KE15SP)	2000

品番 No.	パーツ名 Part Names	※定価（税抜）
74033-09	スライドキャブアッセンブリー（KE15SP） Slide Carburetor Assembly (KE15SP)	4500
74033-10	ワンウェイベアリングセット（KE15SP） Oneway Bearing Set (KE15SP)	1200
74033-11	リコイルスターターアッセンブリー（KE15SP） Recoil Starter Assembly (KE15SP)	2000
74033-12	バックプレートセット（KE15SP） Back Plate (KE15SP)	2500
74033-12-1	スターターピンセット（KE15SP） Starter Pin Set (KE15SP)	200
74033-13	エアークリーナーセット Air Cleaner Set	400
74033-13-1	エアークリーナースポンジ（3入） Air Cleaner Sponge (3pcs)	400
74905	Gグロープラグ（74904） G-Glow Plug (74904)	800
97024	マフラーガスケット（ノンアスベスト/5入/6591） Gasket Muffler (Non asbestos/5pcs/6591)	250

＊表示価格は2019年8月1日現在のものです。

オプションパーツ　OPTIONAL PARTS

★ FOR JAPANESE MARKET ONLY.

品番 No.	パーツ名 Part Names	※定価（税抜）
92986	ソフトブレーキライニング（ノンアスベスト/2入） Soft Brake Lining	400
IFW53H	3PC クラッチスプリング（1.10） 3PC Clutch Spring (1.10)	400
IFW53M	3PC クラッチスプリング（0.95） 3PC Clutch Spring (0.95)	400
IFW53S	3PC クラッチスプリング（0.90） 3PC Clutch Spring (0.90)	400
IFW339	3PC HD アルミクラッチシュー 3PC HD Aluminum Clutch Shoe	1600

品番 No.	パーツ名 Part Names	※定価（税抜）
NTW001	ユニバーサルスイングシャフト（2入） Universal Swing Shaft (2pcs)	3400
NTW002	オイルダンパーセット Oil Shock Set	4200
NTW003	ZDCセンターギヤセット ZDC Center Gear Set	1100
NTW004	1/8 ホイールストッパーセット 1/8 Wheel Stopper Set	2000
NTW005	バンパー&ボディマウントセット Bumper & Body Mount Set	600
NTW006	11mmサスボール（2入） 11mm Suspension Ball (2pcs)	800

ケミカル・オイル　CHEMICAL・OIL

★ FOR JAPANESE MARKET ONLY.

品番 No.	パーツ名 Part Names	内容 Description	★定価（税抜）
96162	リングギヤグリス(3g) Ring Gear Grease (3g)	フッ素樹脂特殊グリス Fluorine special grease. ギヤの磨耗を減少 Reduces wearing of gear	400
96508	HG ジョイントグリス HG Joint Grease	ジョイント部用グリス Grease for joint part. 金属パーツの干渉部に使用 磨耗を抑える Use into metal joint parts. Reduces the wear	800
96625	SP ベアリングリキッド Special Bearing Liquid	ベアリング用オイル Bearing Oil ベアリング本来の性能を発揮 Retrieves potentiality of Bearing.	1000

シリコンオイル　SILICONE OIL

★ FOR JAPANESE MARKET ONLY.

品番 No.	パーツ名 Part Names	内容 Description	★定価（税抜）
SIL 0100	シリコンオイル#100 (40cc) Silicone Oil #100 (40cc)	ダンパー用 for shocks.	各600
SIL 0150	シリコンオイル#150 (40cc) Silicone Oil #150 (40cc)		
SIL 0200	シリコンオイル#200 (40cc) Silicone Oil #200 (40cc)		
SIL 0250	シリコンオイル#250 (40cc) Silicone Oil #250 (40cc)		
SIL 0300-8	シリコンオイル#300 (80cc) Silicone Oil #300 (80cc)		各1100
SIL 0350-8	シリコンオイル#350 (80cc) Silicone Oil #350 (80cc)		
SIL 0400-8	シリコンオイル#400 (80cc) Silicone Oil #400 (80cc)		
SIL 0450-8	シリコンオイル#450 (80cc) Silicone Oil #450 (80cc)		
SIL 0500-8	シリコンオイル#500 (80cc) Silicone Oil #500 (80cc)		
SIL 0550-8	シリコンオイル#550 (80cc) Silicone Oil #550 (80cc)		
SIL 0600-8	シリコンオイル#600 (80cc) Silicone Oil #600 (80cc)		
SIL 0650-8	シリコンオイル#650 (80cc) Silicone Oil #650 (80cc)		
SIL 0700-8	シリコンオイル#700 (80cc) Silicone Oil #700 (80cc)		
SIL 0750-8	シリコンオイル#750 (80cc) Silicone Oil #750 (80cc)		
SIL 0800-8	シリコンオイル#800 (80cc) Silicone Oil #800 (80cc)		
SIL 0850-8	シリコンオイル#850 (80cc) Silicone Oil #850 (80cc)		

品番 No.	パーツ名 Part Names	内容 Description	★定価（税抜）
SIL 0900	シリコンオイル#900 (40cc) Silicone Oil #900 (40cc)	デフ用 for diffs.	各600
SIL 1000	シリコンオイル#1000 (40cc) Silicone Oil #1000 (40cc)		
SIL 1100	シリコンオイル#1100 (40cc) Silicone Oil #1100 (40cc)		
SIL 1200	シリコンオイル#1200 (40cc) Silicone Oil #1200 (40cc)		
SIL 1300	シリコンオイル#1300 (40cc) Silicone Oil #1300 (40cc)		
SIL 2000	シリコンオイル#2000 (40cc) Silicone Oil #2000 (40cc)		
SIL 3000	シリコンオイル#3000 (40cc) Silicone Oil #3000 (40cc)		
SIL 4000	シリコンオイル#4000 (40cc) Silicone Oil #4000 (40cc)		
SIL 5000	シリコンオイル#5000 (40cc) Silicone Oil #5000 (40cc)		
SIL 6000	シリコンオイル#6000 (40cc) Silicone Oil #6000 (40cc)		
SIL 7000	シリコンオイル#7000 (40cc) Silicone Oil #7000 (40cc)		
SIL 10000	シリコンオイル#10000 (40cc) Silicone Oil #10000 (40cc)		
SIL 15000	シリコンオイル#15000 (40cc) Silicone Oil #15000 (40cc)		800
SIL 20000	シリコンオイル#20000 (40cc) Silicone Oil #20000 (40cc)		各600
SIL 30000	シリコンオイル#30000 (40cc) Silicone Oil #30000 (40cc)		
SIL 40000	シリコンオイル#40000 (40cc) Silicone Oil #40000 (40cc)		
SIL 50000	シリコンオイル#50000 (40cc) Silicone Oil #50000 (40cc)		
SIL 60000	シリコンオイル#60000 (40cc) Silicone Oil #60000 (40cc)		
SIL 100000	シリコンオイル#100000 (40cc) Silicone Oil #100000 (40cc)		

品番 No.	パーツ名 Part Names	内容 Description	★定価（税抜）
SIL 200000	シリコンオイル#200000 (40cc) Silicone Oil #200000 (40cc)	デフ用 for diffs.	各1300
SIL 300000	シリコンオイル#300000 (40cc) Silicone Oil #300000 (40cc)		
SIL 500000	シリコンオイル#500000 (40cc) Silicone Oil #500000 (40cc)		
SIL 1000000	シリコンオイル#1000000 (20cc) Silicone Oil #1000000 (20cc)		

エレクトリック　ELECTRIC

★ FOR JAPANESE MARKET ONLY.

品番 No.	パーツ名 Part Names	内容 Description	★定価（税抜）
36209	マルチスターターボックス 2.0 Multi Starter Box 2.0	1/10～1/8 モデル用 For 1/10~1/8 models エンジン始動用スターターボックス For starting the engine. 別途 7.2V バッテリー 2 本必要 Requires two 7.2V batteries	7800
36216S	スパークブースター 2.0 オリオン 2200 付 SPARK BOOSTER with ORION 2200	バッテリーコンディションメーター付プラグヒーター Spark booster with battery condition meter コンパクトタイプのプラグヒーター Compact plug heater	2600
36216S -01	オリオン 2200 バラセル（スパークブースター用） ORION 2200 Loose Cell (for Spark Booster)	36216S の交換用充電池 Replacement battery for 36216S	800

品番 No.	パーツ名 Part Names	内容 Description	★定価（税抜）
36217	ブースターチャージャー 2.0 Glow Starter Charger	デジタルピークオートカット付プラグヒートチャージャー Plug heater delta peak auto-cut charger スパークブースター用充電器 Charger for plug heater 別途 12V 電源が必要 Requires 12V power source バッテリーの残量確認が容易なコンディションメーター付 Condition meter allows easy check of remaining battery power	1900
ORI 12244	ORION 1700 レシーバーパック 俵型（ユニプラグ） ORION 1700 Receiver Pack Hump (Uni Plug)	受信機用電源 For receiver	2500

アクセサリー　ACCESSORY

★ FOR JAPANESE MARKET ONLY.

品番 No.	パーツ名 Part Names	内容 Description	★定価（税抜）
36218	ダンパーピットスタンド（マグネット付） Shock Absorber Pits Holder W/Magnet	ダンパー組立てに最適なスタンド Ideal for shock assembly	700
36218R	ダンパーピットスタンド（マグネット付/赤） Shock Absorber Pits Holder W/Magnet/Red	ダンパー組立てに最適なスタンド Ideal for shock assembly	700

品番 No.	パーツ名 Part Names	内容 Description	★定価（税抜）
96424	フューエルポンプ500cc Fuel Bottle 500cc	給油に最適なボトル Ideal for refueling	1500

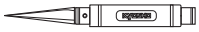

ツール　TOOL

★ FOR JAPANESE MARKET ONLY.

品番 No.	パーツ名 Part Names	内容 Description	★定価（税抜）
36219	SP ナイフエッジリーマー SP Knife Edge Reamer	ボディのマウント用穴開けに便利 Tool for making holes on bodies.	1800
36219P	SP ナイフエッジリーマー プラス SP Knife Edge Reamer Plus	ボディのマウント用穴開けに便利（段付き） Tool for making holes on bodies. (with Measurement Steps)	2000

品番 No.	パーツ名 Part Names	内容 Description	★定価（税抜）
73205	エンジンカー用始動用具セット GP フュールスターターパック GP Fuel Starter Pack	始動用具をひとまとめにしたお買い得なスターターパック Great value starter pack includes starting tools in complete set	4800
R246 -8600	GP フュール ハンディボトル 500cc ニトロ 20% オイル 12%	便利なハンディボトルタイプ Convenient handy bottle type	1200

ボックス・バック　BOX・BAG

★ FOR JAPANESE MARKET ONLY.

品番 No.	パーツ名 Part Names	内容 Description	★定価（税抜）
80460	ピットボックス DX Pit Box DX	工具収納に最適 Good for storing tools サイズ / 542x300x397mm Size / 542x300x397mm	16000
80461	ピットボックス Pit Box	工具収納に最適 Good for storing tools サイズ / 420x240x330mm Size / 420x240x330mm	6800
80462	ツールボックス Tool Box	サイズ / 330x230x65mm Size / 330x230x65mm	1800
80463	パーツボックス L Parts Box L	サイズ / 410x264x43mm Size / 410x264x43mm	1800
80464	パーツボックス M Parts Box M	サイズ / 232x122x32mm Size / 232x122x32mm	550
80465	パーツボックス S Parts Box S	サイズ / 120x83x25mm Size / 120x83x25mm	150
80466	パーツボックス SS Parts Box SS	サイズ / 89x36x26mm　3 入 Size / 89x36x26mm　3pcs	400

品番 No.	パーツ名 Part Names	内容 Description	★定価（税抜）
87615B	KYOSHO キャリングバッグ L KYOSHO Carrying Bag L	サイズ / 350x550x540mm Size / 350x550x540mm	8500
87823	KYOSHO プロポバッグ KYOSHO PROPO Bag	サイズ / 340x240x160mm Size / 340x240x160mm	3000

その他　OTHERS

★ FOR JAPANESE MARKET ONLY.

品番 No.	パーツ名 Part Names	内容 Description	★定価（税抜）
96161	セッティングウエイト Setting Weight	バランス取用ウエイト Weights for balance adjustment	480

MEMO

Compliance Information Statement (for EU)

Specifications

Fraquency band : 2.4GHz

RF Power output :

Transmitter	KT-231P+	19.55dBm EIRP
Receiver	KR-331	None

Declaration of Conformity

Hereby, KYOSHO Corporation declares that the Radio Equipment type is in compliance with RED 2014/53/EU. The full text of the EU DoC is available at the following internet address:

http://kyosho.com/eng/support/doc/index.html

Konformitaetserklaerung

Hiermit erklaert die Firma KYOSHO Corporation, dass die Funkanlage den Richtlinien der RED 2014/53/EU entspricht. Der vollstaendige Text dieser EU Vorschrift kann unter folgendem Link nachgelesen werden:

http://kyosho.com/eng/support/doc/index.html

Dichiarazione di conformità

Con la presente la ditta KYOSHO Corporation dichiara che il trasmettitore è conforme alle norme RED 2014/53/EU. Il testo completo di questa norma EU può essere visionato aprendo il seguente link:

http://kyosho.com/eng/support/doc/index.html

Déclaration de conformité

Par la présente, KYOSHO Corporation déclare que le type de matériel de radio est conforme à RED 2014/53 / EU. Le texte intégral de l'UE DoC est disponible à l'adresse Internet suivante:

http://kyosho.com/eng/support/doc/index.html

Declaracion de Conformidad

Por la presente, KYOSHO declara que el tipo de equipo de radio esta en conformidad con RED 2014/53 / UE. El texto completo del documento de la UE esta disponible en la siguiente direccion de Internet:

http://kyosho.com/eng/support/doc/index.html

The antenna(s) used for this transmitter must be installed to provide a separation distance of at least 20 cm from all persons and must not be co-located or operating in conjunction with any other transmitter. End-users and installers must be provided with antenna installation instructions and transmitter operating conditions for satisfying RF exposure compliance.

Die Antenne(n), die fuer diesen Sender verwendet werden, muessen so installiert werden, dass eine Mindestdistanz von 20 cm zu Personen gegeben ist, zudem darf/ duerfen sie nicht mit Sendern andere Marken oder anderen Typs verwendet werden. Anwender und Endverbraucher muessen unbedingt die Antenneneinbauanleitung und die Sendergebrauchsanweisung befolgen, damit die Einhaltung der Richtlinien zur Hochfrequenzstrahlung gewaehrt ist.

La (le) antenna (e) usata (e) per questa trasmittente deve(ono) essere installata/e in maniera tale da garantire una distanza minima di 20 cm da persone e NON devono essere usate per trasmittenti di altre marche o tipi. Gli utenti devono assolutamente rispettare le istruzioni di montaggio dell'antenna e della trasmittente, per rispettare i requisiti in materia di esposizione alle radiofrequenze.

L'antenne (s) utilisée (s) pour cet émetteur doit être installée à une distance d'au moins 20 cm de toutes personnes et ne doit pas être située ou en liaison avec un autre émetteur.
Les utilisateurs finaux et les installateurs doivent disposer des instructions d'installation de l'antenne et des conditions de fonctionnement de l'émetteur pour se conformer à l'exposition RF.

La (s) antena (s) utilizada (s) para esta emisora debe (n) ser instalada (s) para proporcionar una distancia de separacion de al menos 20 cm de todas las personas y no se debe ubicar ni operar conjuntamente con ninguna otra emisora. Los usuarios finales y los instaladores deben disponer de las instrucciones de instalacion de la antena y de las condiciones de utilizacion de la emisora para satisfacer el cumplimiento de la exposicion a RF.

CAUTION
RISK OF EXPLOSION IF BATTERY IS REPLACED BY AN INCORRECT TYPE.
DISPOSE OF USED BATTERIES ACCORDING TO THE INSTRUCTIONS.

Environmentally friendly disposal
Old electrical appliances must not be disposed of together with the residual waste, but have to be disposed of separately. The disposal at the communal collecting point via private persons is for free. The owner of old appliances is responsible to bring the appliances to these collecting points or to similar collection points. With this little personal effort, you contribute to recycle valuable raw materials and the treatment of toxic substances.

KYOSHO European distributor's contacting list.

Country	Company	Address	Telephone	Web site
France Deutschland Osterreich Italia UK / Ire land Belgique Netherland Luxemburg Espana Portugal Czech Slovakia Denmark Poland Hungary Sweden Norway Finland	KYOSHO EUROPE	7 allée des Frères Montgolfier 77183 Croissy Beaubourg FRANCE	(+33) (0) 164117777	http://www.kyoshoeurope.com/
Switzerland	Neidhart SA.	Pré-Fleuri 31, 1228 Plan-les-Ouates, Switzerland	(+41)227061860	https://teamorion.com/en/
Greece Cyprus Turkey	D.S.A.W. Hobbies	2 Ag. Triados str., Glyfada 16674 Athens Greece	(+30) 210-9610266	http://www.kyosho.gr/

Manufacturer : KYOSHO CORPORATION
Atsugi AXT Main Tower 7F
3050 Okata Atsugi, Kanagawa 243-0021, JAPAN
Phone: (81) 46 229 1511
http://www.kyosho.com/index.html

＊表示価格は2019年8月1日現在のものです。 "Kyosho Direct-Mail-Parts-Order-System" is available only for Japanese market.

京商スペアパーツ・オプションパーツの購入方法

※これらの購入方法は日本国内に限らせていただきます

●部品をこわしたり、なくしてしまった場合でもスペアパーツやオプションパーツを購入し、元どおりに直す事ができます。

●パーツはお店で直接購入していただくか、お店に行けない場合は、京商オンラインショップで購入することができます。

●商品のご購入に際しては商品代金（税込）とは別に発送手数料が必要です。

※お支払い方法により発送手数料が異なりますので下記の注文専用電話にてご確認ください。

※お届け予定日数は夏・冬期休業または交通事情等運送上の理由により、遅れる場合がございますのであらかじめご了承ください。

1.まずはお店でお求めください。

まずは、お近くのお店か、この商品をお買い求めいただいたお店にご来店ください。ご希望のパーツの在庫があれば即購入できます。その際に組立/取扱説明書をお持ちになると購入がスムーズになります。

お店で在庫切れの場合でも京商の『オンラインパーツ直送便』※ でお店から京商へ申し込めます

お店でご希望のパーツがたまたま品切れだった場合でも、京商の『オンラインパーツ直送便』※を利用すればその場で注文できます。
『オンラインパーツ直送便』は、ご希望のパーツの品番や数量等を直接お店にご注文してください。在庫確認後代金をお支払いいただければ結構です。お客様のご自宅か、お店にお届けします。

※一部取扱っていないお店もございます。

オンライン パーツ直送便 取扱店はこの ステッカーが 目印です。

A: 取扱説明書で必要な パーツの品番と数量を 確認する。

B: お店で必要なパーツを 注文し代金を支払う。

C: ご注文から約３～４日で お客様のご自宅か、お店に お届けします。

2.お店に行けない場合は 次の方法で京商から通信販売で購入できます。

お店に行けない場合は、京商ホームページからお申し込みください。

インターネットで京商に申し込む

http://rc.kyosho.com

インターネットでお申し込みの場合は2種類（各社クレジットカード、代引支払い）からお選びいただけますのでご利用ください。

京商株式会社

〒243-0021 神奈川県厚木市岡田3050 厚木アクストメインタワー7F

●お問い合せはユーザー相談室まで

電話 046-229-4115 受付時間：月～金曜（祝祭日を除く）13:00～18:00

The service mentioned below is available only for Japanese market.

組立や、操作上で不明な点のお問い合せ方法

これらのサービスは日本国内に限らせて頂きます

組立てたり、操作してみて上手くいかない点などございましたら、ご購入いただいた販売店または、京商ユーザー相談室へお問い合せください。
京商ユーザー相談室へお問い合せの際は、お電話いただくか、下記のお問い合せ用紙に必要事項をご記入のうえ、ファックスまたは郵便でお送りください。

京商へのお問い合せ先 →「京商ユーザー相談室」

京商にお問い合せの際は、「京商ユーザー相談室」にご連絡ください。
お問い合せの際は、お手元に商品や組立／取扱説明書をご用意のうえ、組立／取扱説明書のページ数, 行程番号, 部品番号(キーNo.)を用いるなど、なるべく具体的にお知らせください。

電話でのお問い合せは： 046-229-4115　電話でのお問い合せは、月曜～金曜(祝祭日を除く)13:00～18:00。

FAXでのお問い合せは： 046-229-4032　FAXでは、24時間お問い合せの受付をして居ります。回答は、翌営業日以降となる場合があります。営業日:月曜～金曜(祝祭日を除く)

郵便でのお問い合せは： 〒243-0021 神奈川県 厚木市 岡田3050 厚木アクストメインタワー7F
京商株式会社 ユーザー相談室宛

キリトリ線

お問い合せ用紙

お問い合せ用紙は、FAXまたは郵便でお送りください。回答方法は、京商で検討のうえ考慮させて頂きます。
郵送の場合は、お問い合せ用紙のコピーを保管してください。

品番	No.33101	商品名	Nitro Tracker readyset (KT-231P+付)		
ご購入店	店名　　(電話　　－　　－　　)	都道府県		ご購入年月日	平成　　年　　月　　日
ご使用プロポ	メーカー名　　商品名		ご使用の　モーター　エンジン		
ご氏名	フリガナ		R/C歴	約　　年	
ご自宅住所	〒＿＿＿－＿＿＿＿　都道府県				
ご自宅の連絡先	電話　(　　)		FAX　(　　)		
平日の昼間に可能な連絡先	電話　(　　)		FAX　(　　)		
月曜～金曜(祝祭日を除く)13:00～18:00で電話連絡可能な時間帯　　:　　頃			受付No.(京商記入欄)		

お問い合せご記入欄：組立／取扱説明書のページ数や部品番号(キーNo.)を用いるなど、なるべく具体的にご記入ください。

※京商株式会社では、お客様の個人情報の保護に力を入れております。お客様よりの、注文及びお問い合せを通じて知りえたお客様の個人情報につきましては、(1)～(3)の場合を除き無断で第三者に提供したり開示するようなことはありません。 (1)お客様の事前の承諾を受けた場合。(2)法律に基づき開示請求を受けた場合。(3)サービスの提供のため当社の委託先に開示する場合。

京商株式会社

〒243-0021 神奈川県厚木市岡田3050 厚木アクストメインタワー7F
●ユーザー相談室直通電話 046-229-4115
お問い合せは：月曜～金曜(祝祭日を除く)13：00～18：00

32231908-1 PRINTED IN CHINA

メーカー指定の純正部品を使用して
安全にR/Cを楽しみましょう。

WWW.KYOSHO.COM