Before beginning assembly, please read these instructions thoroughly.
Anleitung vor Inbetriebnahme aufmerksam lesen!
Veuillez attentivement lire les instructions avant l'emploi.
Lea este manual de instrucciones antes de utilizar su modelo
※ご使用前にこの説明書を良くお読みになり十分に理解してください。

MR-03VE

ASF 2.4GHz System™
AUTO SELECTED FREQUENCY SYSTEM

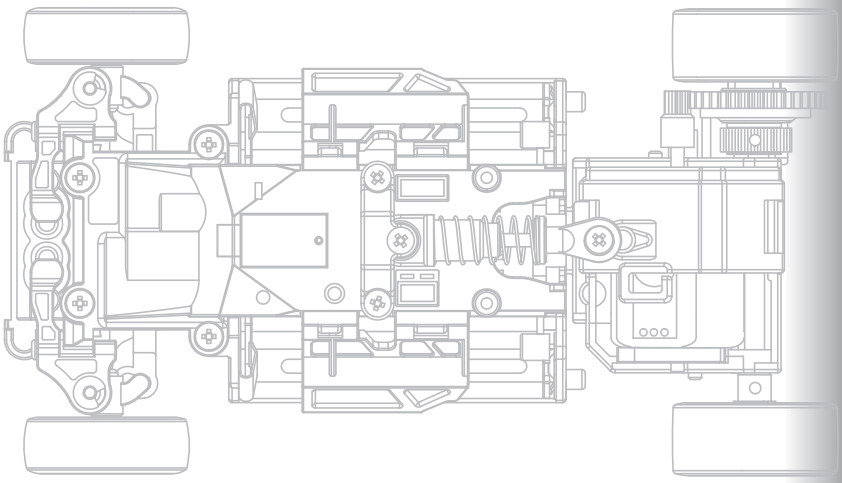

Instruction Manual
Bedienungsanleitung
Manuel d'instructions
Manual de Instrucciones
組立／取扱説明書

*Specifications are subject to be changed without prior notice!
*Technische Änderungen sind jederzeit möglich!
*Les spécifications peuvent changer sans préavis!
*El fabricante se reserva el derecho de introducir modificaciones en los kits sin previo aviso!
※製品改良のため、予告なく仕様を変更する場合があります。

© Copyright 2012 KYOSHO CORPORATION / 禁無断転載複製

MR03VE-T01

KYOSHO®
THE FINEST RADIO CONTROL MODELS

Index / Inhaltsverzeichnis
Index / Indice / 目次

MR-03VE

●About This Model / Hinweis zu dem Modell
A propos de la MINI-Z / Sobre este modelo / はじめに ---------- 3~4

●**Safety Precautions / Sicherheitshinweise**
Précautions d'emploi / Consejos de Seguridad / 安全のための注意事項 ---------- 5~8

●Included in the Box / Inhalt
Contenu de votre kit / Contenido / セット内容 ---------- 9~10

●Tools Required for Assembly / Erforderliches Werkzeug
Outils nécessaires à l'assemblage / Herramientas necesarias para el montaje / 組立てに必要なもの -- 11

●Additional Items Required / Erforderliches Zubehör
Autres équipements nécessaires / Artículos adicionales necesarios / 走行に必要なもの --- 11~12

●Start Guide / Erste Schritte
Guide de démarrage / Guía de comienzo / スタートガイド ---------- 13~20

●Let's Drive! / Die Inbetriebnahme des Modells
En piste! / Funcionamiento / 走行させましょう ---------- 21~28

●Driving Exercises for New Drivers / Erste Fahrübungen
Exercices de pilotage pour les nouveaux pilotes / Ejercicios de entrenamiento para pilotos noveles / 始めての走行 -- 29

●Shutting Down Your MINI-Z / Das Ausschalten des MINI-Z
Eteindre sa MINI-Z / Desconexión de su MINI-Z / 走行の終りかた ---------- 30

●Changing Chassis Type / Ändern des Chassistypen
Changer le type de châssis / Cambio tipo chasis / シャシータイプの変更 ---------- 31~43

●Replacement for each part / Austausch einzelner Baugruppen
Remontage de chacune des pieces / Sustitución de piezas / 各部の交換 ---------- 44~57

●Exploded View / Explosionszeichnung
Eclaté / Despiece / 分解図 ---------- 58~62

●Spare Parts / Ersatzteile
Pieces detachees / Repuestos / スペアパーツ ---------- 63~64

●Trouble Shooting / Problembehandlung
La Chasse Aux Problemnes / Guia de problemas / 故障かな・・！？ ---------- 65~72

●京商スペアパーツ・オプションパーツの購入方法 ---------- 74

●組立や、操作上で不明な点のお問い合せ方法 ---------- 75

About This Model / Hinweis zu dem Modell
A propos de la MINI-Z / Sobre este modelo / はじめに

Thank you for purchasing this product. This high-spec MR-03 series model is equipped with a brushless motor. Please read this instruction manual thoroughly to understand how to deliver the best performance from this model. Also, a wide range of MINI-Z optional parts are available to customize your model for increased speed and style.

Vielen Dank für den Kauf des Mini-Z Racer MR-03VE Modells.
Dieses leistungsstarke Modell aus der MR-03 Serie ist mit einem bürstenlosen (brushless) Motor ausgerüstet. Bitte lesen Sie diese Bedienungsanleitung sorgfältig durch, um zu verstehen wie die beste Performance mit dem Modell erzielt werden kann. Ebenfalls ist eine große Auswahl an Zubehör und Tuningteilen verfügbar mit denen Sie das Modell für gesteigerte Performance und Geschwindigkeit anpassen können.

Merci pour votre achat d'une MINI-Z Racer MR-03VE.
Les modèles de la série MR-03VE High Spec sont équipés d'un moteur brushless. Merci de lire attentivement et entièrement cette notice avant de l'utiliser. Une large gamme d'options MINI-Z est disponible pour optimiser ses performances et la personnalisée.

Gracias por comprar este MINI-Z Racer MR-03VE.
Este modelo de serie High Spec está equipado con un motor brushless. Por favor, lee este manual de instrucciones integral y atentamente para saber como aprovechar al máximo este modelo. También hay disponible una ámplia gama de piezas opcionales MINI-Z para personalizar tu modelo obteniendo estilo y velocidad.

ミニッツレーサーMR-03VEシリーズをお買い上げいただきましてありがとうございます。
本製品はMR-03シリーズにブラシレスモーターを搭載したハイスペックモデルとなっております。
本製品の性能を存分にお楽しみ頂くために、この組立/取扱説明書をよくお読みになり十分に理解してください。
また、ミニッツレーサーシリーズには様々なオプションパーツを用意しています。
スピードアップ、ドレスアップ等、あなただけのチューンナップをお楽しみ頂けます。

Please refer to the website below for the option parts list.
Nutzen Sie folgende Website fuer die entsprechenden Informationen und Angaben zu den Tunigteilen.
Se référer au site ci-dessous ou au site www.kyosho.fr pour connaitre les options disponibles.
Por favor visite nuestra página web para ver la lista de piezas opcionales.
下記のホームページアドレスからオプションパーツリストをご覧ください。

http://www.kyosho.com/mini-z-support/

●Note: regarding installation of optional parts
Diagrams in instruction manuals for MR-03 optional parts show installation on the standard MR-03 chassis.
When installing on the MR-03VE (this model), refer to the exploded view in this instruction manual (page 58 – 62).

●Hinweis: bezüglich Brushless Motor (siehe Seite 58-62)
Der MR-03VE ist mit einem sensorlosen brushless Motor ausgestattet. Es ist eine minimale Verzögerung der Gasfunktion vorhanden, wenn das Modell aus dem Stand beschleunigt wird. Dies ist der Überprüfung der Vorwärts-Rückwärts Funktion geschuldet. Bei Vorwärtsbewegung, geben Sie linear Gas für eine gleichmäßige Beschleunigung.

●Note : Concernant le montage des pièces options.
Les schémas figurants sur les notices des options MR-03 montrent le montage sur une MINI-Z MR03 standard.
Lorsque vous installez l'option sur une MR-03VE (ce modèle), se référer à la vue éclatée de cette notice de montage (page 52 – 62).

●Nota: Concierne la instalación de partes opcionales. Los dibujos que figuran en los manuales de instrucciones para las piezas opcionales del MR-03 muestran la instalación de un MINI-Z MR-03 estándar.
Cuando lo instales en el MR-03VE (este modelo), mira el despiece de este manual de instrucciones (página 52 – 62).

●オプションパーツを取り付ける際の注意
MR-03用オプションパーツの各取扱説明書には通常のMR-03シャシーのイラストで取り付け方法を説明しています。
MR-03VEシャシー（本製品）にはこの取扱説明書の分解図（58～62ページ）を参照して取り付けを行ってください。

●Note: regarding brushless motor (refer page 58-62)
The MR-03VE is equipped with a sensorless brushless motor. There is a slight time lag when the throttle is applied from a standing start. This is because the RC unit is confirming the FWD – REV direction. When starting to move forward, gradually apply the throttle for smooth acceleration.

●Hinweis: bezüglich Motorritzel (siehe Seite 58-62)
Verwenden Sie KEIN 8T oder 9T bei normalem Betrieb. Die Verwendung dieser Motorritzel führt zu starker Belastung des Motors und kann zur Fehlfunktion oder Defekt führen.
Bitte verwenden Sie die 6T und 7T Motorritzel und fahren Sie auf weitläufigen Strecken um die Motorlast gering zu halten.

●Note : Concernant le moteur brushless (se référer à la page 58-62).
La MINI-Z MR-03VE est équipée d'un moteur brushless sensorless. Il ya un léger décalage au moment de l'accélération lors d'un départ arrêté. Ceci est du à l'unité de réception qui confirme la marche avant de la marche arrière. Lorsque vous commencez à avancer, l'accélération doit être graduelle.

●Nota: Concierne el motor brushless (página 58-62)
El MR-03VE está equipado con un motor brushless sensorless. Hay un ligero retraso cuando en el momento de la aceleración si se sale dese la posición de parado. Esto ocurre porque la unidad RC está confirmando la dirección FWD – REV. Cuando empiezas a avanzar, aplica el acelerador gradualmente para una aceleración suave.

●ブラシレスモーターについての注意（58-62ページを参照）
MR-03VEのブラシレスモーターはセンサーレスブラシレスモーターです。静止状態からの発進時には、スロットルに若干のタイムラグがあります。これはモーターの回転方向をRCユニットが認識しているためです。発進時はゆっくりスロットルをONにするとスムーズに動き出します。

●Note: regarding pinion gear (refer page 49,52)
Do not use 8T or 9T pinion gears for normal driving. Using these pinion gears places higher loads on the motor and may cause malfunction or damage. Please use 6T or 7T and drive in wide-open areas to minimize load placed on the motor.
●Hinweis: bezüglich Motorritzel
Verwenden Sie KEIN 8T oder 9T bei normalem Betrieb. Die Verwendung dieser Motorritzel führt zu starker Belastung des Motors und kann zur Fehlfunktion oder Defekt führen.
Bitte verwenden Sie die 6T und 7T Motorritzel und fahren Sie auf weitläufigen Strecken um die Motorlast gering zu halten.
●Note : Concernant le pignon moteur (se référer à la page 49,52)
Ne pas utiliser le pignon moteur 8 et 9 dents pour un pilotage normal. L'utilisation de ces pignons risque de créer un rapport de démultiplication plus long pour le moteur et peut entraîner un dysfonctionnement ou des dommages. Merci d'utiliser les pignons 6 et 7 dents et piloter sur une surface large afin de minimiser le rapport de transmission du moteur.
●Nota: concierne el piñón motor (página 49,52)
No utilices los piñones motores de 8 o 9 dientes para una conducción normal. Utilizar estos piñones motores sobrecarga el motor y puede causar daño o un funcionamiento defectuoso. Por favor, utiliza los piñones de 6 y 7 dientes y pilota sobre una gran superficie para minimizar la relación de la transmisión de motor.
●ピニオンギヤについての注意（49,52ページを参照）
通常走行の際はピニオンギヤの8Tと9Tは使用しないでください。使用するとモーターへの負荷が高くなり、故障や破損の原因となります。6Tと7Tでお楽しみください。使用する場合は、モーターに負荷がかかりにくい広い場所で使用してください。

●Note: regarding battery power and voltage cutoff function
Nickel Metal Hydride (Ni-MH) batteries are recommended for use on this model. Alkaline batteries can also be used but deliver shorter running times than Ni-MH batteries. This is due to the voltage cutoff function, which causes 'knocking' (throttle comes On and Off). When knocking starts, stop driving and replace batteries. Voltage drops faster in alkaline batteries, which engages the voltage cutoff function earlier.
●Hinweis: bezüglich Akkuleistung und Spannungsabschaltung
NiMH Akkus sind für den Betrieb mit diesem Modell empfohlen. Alkaline Batterien können ebenfalls für den Betrieb verwendet werden, liefern jedoch kürzere Fahrzeiten als NiMH Akkus. Dies passiert durch die Spannungsabschaltung, was zum „schlagen“ führt (Gasfunktion AN und AUS). Wenn dies auftritt, stoppen Sie den Betrieb und ersetzen Sie die Akkus/Batterien.
Die Spannung sinkt schneller in Alkalinen Batterien, was zum frühzeitigen Auslösen der Spannungsabschaltung führt.
●Note : Concernant la puissance et le voltage des batteries
Nous vous recommandons l'utilisation d'une batterie Nickel Metal Hydride (Ni-MH).
Les piles Alkaline peuvent être également utilisées mais elles délivrent moins d'autonomie. Cela est dû à la fonction de coupure de tension qui cause des soubresaults. Lorsque les soubresaults commencent, cesser de piloter et remplacer les piles ou utiliser une batterie chargée. Le voltage monte plus rapidement avec des piles Alkaline ce qui entraine une coupure de tension plus rapide.
●Nota: Concierne la potencia de la batería y la función de corte de tensión
Se recomiendan para este modelo las baterías de hidruro de niquel (Ni-MH). También puedes utilizar las baterías alcalinas pero duran menos tiempo que las baterías de Ni-MH. Esto se debe a la función de corte de tensión que causa « golpes » (el acelerador se enciende y se apaga). Cuando los « golpes » empiezan, deja de conducir y reemplaza las baterías.
La tensión sube más rápida con las baterías alcalinas lo que genera corte de tensión más rápido.
●走行用電池と電圧カット機能についての注意
走行用電池にはニッケル水素電池を推奨いたします。アルカリ乾電池でも十分に走行はお楽しみいただけますが、ニッケル水素電池よりも走行時間が短くなります。これは電圧カット機能が働いているためです。電圧カット機能が働くと車体がノッキング（スロットルが入ったり切れたりする状態）を始めます。ノッキングが始まったら走行を終了し、電池を交換してください。アルカリ乾電池はニッケル水素電池よりも電圧降下が早く起こり、電圧カット機能が早く作動します。

●Note: when using Li-Fe battery (No. R246-1802)
When using the MINI-Z Li-Fe 3.3V battery (No. R246-1802) always set ICS setting to “Li-Fe Mode” (page 56). This adjusts the voltage cutoff values and protects the battery. Also, metal servo gear (4th) (No.MZW417) is used to protect the servo gears.
●Hinweis: bei Verwendung von Li-Fe Akkus (Art.: R246-1802)
Bei Verwendung der Mini-Z Li-Fe 3.3V Akkus (Art.: R246-1802) immer die ICS Einstellung auf „Li-Fe Mode“ ändern (Seite 56). Dies korrigiert die Werte für die Spannungsabschaltung und schützt den Akku. Ebenfalls wird das Metallzahnrad (Art.: MZW-417) im Servo verwendet, um das Getriebe zu schützen.
●Note : Concernant l'utilisation d'une batterie Li-Fe (#R246-1802)
Lorque vous utilisez une batterie Li-Fe 3,3V (#R246-1802) toujours paramétrer l'ICS en mode Li-Fe (voir page 56).
Ceci permet d'ajuster la valeur de la fonction de coupure de tension et de protéger la batterie. Il est également recommandé d'utiliser le pignon de servo métal (le 4ème) #MZW417 afin de protéger les pignons de servo.
●Nota: Concierne la utilización de la batería Li-Fe (No. R246-1802)
Cuando utilices la batería Li-Fe 3.3V de MINI-Z (No. R246-1802) configura siempre el ICS en modo “Li-Fe” (página 56).
Esto permite ajustar los valores de la función de corte de tensión y protege la batería. Se recomienda igualmente utilizar el 4° piñón de servo metálico (No.MZW417).
●Li-Feバッテリー（No.R246-1802）を使用する場合の注意
「MINI-Z Li-Fe 3.3Vバッテリー（No.R246-1802）」を使う場合は必ずICS設定（56ページ）を「Li-Feモード」に設定してください。電圧カット機能の数値が変更され、バッテリーを保護します。また、サーボギヤ保護のために「メタルサーボギヤ（4th）（No.MZW417）」の使用を推奨いたします。

Safety Precautions / Sicherheitshinweise / Précautions d'emploi
Consejos de Seguridad / 安全のための注意事項

Please read carefully before assembling and operating your model.
Lesen Sie die Anleitung aufmerksam durch, bevor Sie das Modell in Betrieb nehmen.
Lire attentivement cette notice avant de commencer l'assemblage de votre modèle.
Lea cuidadosamente este manual antes de montar y rodar su modelo.
組立て・走行の前に必ずお読みください。

WARNING! :This symbol indicates where caution is essential to avoid injury to yourself or others.
ACHTUNG! :Dieses Symbol warnt vor Verletzungen!
ATTENTION! :Ce symbole vous indique un danger physique éventuel
AVISO! :Este signo le indica cuando hay que prestar especial atención para evitar daños a personas y propiedades.
警告マーク :生命や身体に重大な被害が発生する可能性がある危険を示します。

PROHIBITED :This symbol points out actions that you should NOT do to avoid possible damage or accidents.
BITTE NIEMALS :Dieses Symbol warnt vor Handlungen, die das Produkt beschädigen können!
NE PAS FAIRE :Ce symbole vous informe de ce que "VOUS NE DEVEZ PAS FAIRE".
PROHIBIDO :Este signo le indica acciones que NO debe realizar para evitar posibles accidentes.
禁止マーク :事故や故障の原因となるため、やってはいけないことを示します。

- It's highly recommended that first-time enthusiasts seek the advice of an experienced modeler before operating this vehicle.
- Befolgen Sie exakt die Anweisungen in dieser Anleitung.
- Si vous êtes débutant dans le modèle réduit, prenez conseils auprès de modélistes confirmés afin d'utiliser votre modèle dans des conditions optimales.
- Los modelistas sin experiencia deben pedir consejo a expertos antes de rodar.
- この商品は高い性能を発揮するように設計されています。組立てに不慣れな方は、模型を良く知っている人にアドバイスを受け確実に組立ててください。

- Keep out of the reach of children!
- Nicht in Kinderhände gelangen lassen.
- Assemblez ce kit en dehors de la portée de jeunes enfants!
- Realice el montaje fuera del alcance de menores.
- 小さい部品があるので、組立て作業は幼児の手がとどかない所で必ずおこなってください。

- Observe all safety precautions when operating this model. You are responsible for this vehicle's proper maintenance and safe operation.
- Lassen Sie das Modell niemals auf öffentlichen Straßen fahren.
- Prenez des précautions lors de l'utilisation. Vous seul êtes responsable des évolutions de votre modèle. La société KYOSHO ou son distributeur ne peuvent en aucun cas être tenus responsables des accidents pouvant survenir lors de l'utilisation de ce modèle!
- Tome las precauciones necesarias antes de empezar. Usted es el responsable del montaje y funcionamiento seguro de este modelo.
- 動かして楽しむ場所は、万一の事故を考えて安全を確認してから、責任をもってお楽しみください。

- This model is not a toy. It is designed for users over 14 years of age.
- Dieses Modell ist kein Spielzeug, geeignet für Modellsportler ab 14 Jahren.
- CE MODELE N'EST PAS UN JOUET. IL EST DESTINE AUX ENFANTS DE PLUS DE 14 ANS. Ce modèle est destiné à une utilisation exclusive en intérieur. Sa puissance n'est pas suffisante pour interférer avec d'autres fréquences.
- Este modelo no es un juguete. Ha sido diseñado para ser utilizado por mayores de 14 años.
- この商品は14才以上を対象に設計してます。玩具ではありません。

対象年齢 14才 以上

Ni-MH

・The product you have purchased is powered by a rechargeable battery. The battery is recyclable. At the end of its useful life, under various national / state and local laws, it may be illegal to dispose of this battery into the municipal waste stream. Check with your local solid waste officials for details in your area for recycling options or proper disposal.
・Dieses Modell wird von einem Nickel-Cadmium Akkumulator betrieben. Er ist wieder aufladbar. Entsorgen Sie einen verbrauchten Akku fachgerecht an entsprechender Stelle.
・Ce modèle est alimenté par un accu Ni-Cad. Il est rechergeable. Notez qu'à la fin de sa vie utile, l'accu doit être traité comme déchet apart.
・Este kit utiliza una bateria NiCd recargable, la cual es reciclable. No la arroje a la basura. Devuelvala a la tienda donde la adquirio cuando se estropee.
・不要になったバッテリーは、貴重な資源を守るために廃棄しないでリサイクル協力店へお持ちください。

As the product includes small and sharp parts, assemble and store this product only in places out of the reach of children.

Nicht in Kinderhände gelangen lassen!

L'assemblage de votre MINI-Z Racer doit être fait à l'écart des jeunes enfants. Garder hors de porté des enfants les pièces de votre MINI-Z Racer.

Este modelo deber ser guardado fuera del alcance de los niños.

小さな部品や、とがった部品がありますので、十分注意してください。
また、小さなお子様のいる場所での作業・保管はさけてください。

Never disassemble the polarity required for installation. This may lead to damage and leakage.

Batterien / Akkus nicht verpolt einsetzen!

Ne jamais ouvrir les batteries ou inverser les connecteurs sous peine de court-circuit pouvant entraîner de sérieux dommages.

Nunca intente desmontar ni modificar baterias ya que podria sufrir un accidente.

電池は指定の電池を使用し、逆接続・分解は絶対にしないでください。
発熱や破損の原因となり大変危険です。

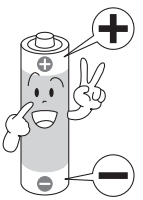

Do not store this model in a high-temperature or humid area nor under direct sunlight.

Modell nicht direkter Sonneneinstrahlung aussetzen!

Ne pas exposer votre MINI-Z Racer à l'humidité ou une source de chaleur trop importante.

Guarde su modelo en un lugar alejado de fuentes de calor o humedad.

故障や破損、変型の原因となるため高温・多湿の場所での長期保管はしないでください。

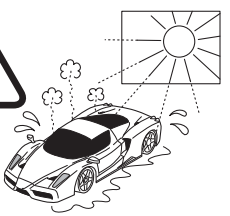

Cutters, wire cutter and screwdrivers need careful handling.

Vorsicht im Umgang mit Werkzeug!

Utiliser avec précaution cutters, ciseaux, tournevis ou poinçons dans les phases de montage ou d'entretien de votre MINI-Z Racer.

Maneje todas las herramientas con mucha precaución, especialmente los cutters y destornilladores.

ケガの恐れがありますのでカッターやニッパー、ドライバーなどの
工具の取扱いには十分注意してください。

As the front end of the antenna may be dangerous, do not swing or aim it toward faces.

Vorsicht mit der Antennenspitze, Verletzungsgefahr!

Faire attention à ce que l'antenne de votre radio ne blesse personne.

Tenga cuidado con la antena de la emisora.

アンテナの先端でケガをする恐れがあります。顔に付近けたり、
振り回したりしないでください。

Even when the power on the MINI-Z model is switched OFF, there is still a low current flowing. In order to turn the power OFF completely, all batteries must be removed from the model. If batteries are left in the model, the batteries may overheat, ignite or leak. Please remove all batteries after use.

Auch wenn das Modell ausgeschaltet ist, fließt ein geringer Strom durch die Elektronik. Um das Modell vollstaendig abzuschalten, muessen die Batterien aus dem Modell entfernt werden. Andernfalls werden die Batterien im Laufe der Zeit komplett entladen.

Même lorsque le modèle est sur OFF, un faible courant passe encore. Pour que le courant soit totalement coupé, retirer les batteries du modèle. Ne pas laisser les batteries dans le modèle après utilisation. Elles peuvent engendrer un court circuit.

Aún cuando su MINI-Z esté desconectado, la corriente eléctrica seguirá fluyendo. Para desconectar completamente el modelo, todas las baterías deberán ser retiradas del mismo. Si las baterías permanecen instaladas, podrían sobrecalentarse y estropearse. Por favor retire todas las baterías del modelo después de rodar.

ミニッツシリーズは本体のスイッチをOFFにしても微弱電流が流れています。電源を完全にOFFにする為には全ての電池を取外すことが必要です。電池を入れたままにした場合、発熱、発火、電池の液漏れ等が考えられますので、走行後は必ず全ての電池を取り外してください。

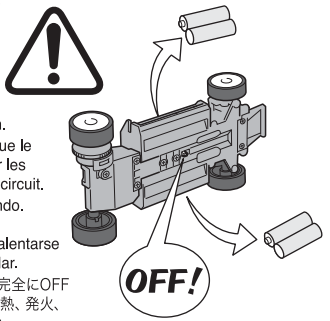

Always turn the power switch OFF when removing the body. Do not touch the circuit board or battery terminals.

Modell ausschalten, bevor die Karosserie entfernt wird. Teile der Elektronik nicht mit den Fingern berühren.

Toujours mettre l'interrupteur en position "OFF" lorsque vous retirez la carrosserie. Ne jamais toucher le circuit imprimé ou les connections batteries.

Desconecte siempre el interruptor y retire las baterías al desmontar la carrocería. Nunca toque el circuito eléctrico ni los terminales de la batería.

ボディを外す時は必ず電源スイッチをOFFにしてください。
基板や端子に触れると大変危険です。

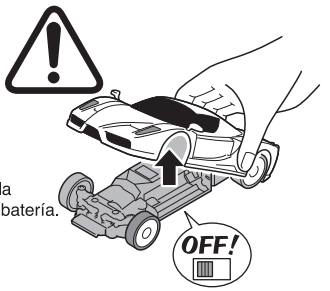

Do not touch moving gears. They can cause injury.

Nicht während des Betriebs in das Getriebe fassen - Verletzungsgefahr!

Ne jamais toucher les pièces en mouvement !

Nunca toque las piezas mecánicas móviles ya que podrían causarle daños.

ケガの恐れがありますのでギヤ等の回転部分に
指や手をはさまないでください。

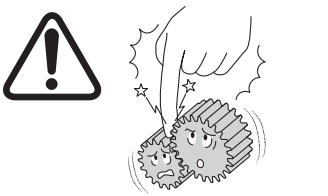

Do not operate the model on public roads, in crowded places and near children. It may cause accidents.

Lassen Sie das Modell niemals auf öffentlichen Straßen fahren.

Utiliser votre MINI-Z Racer à l'écart du public et de la circulation automobile.

No ruede su modelo en calles ni carreteras, lugares donde se congregue gente, parques, etc.

車の走っている所や幼児が近くにいる所、人ごみでは走行させないでください。
事故の原因となり危険です。

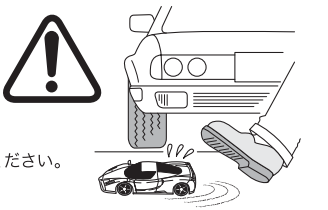

During and after operation, the motor and batteries will be hot. Do not touch them until they have had time to cool down.

Der Motor und die Batterien erwärmen sich beim Betrieb des Modells - Teile nicht berühren!

Pendant et après utilisation, le moteur et les batteries chauffent. Laisser refroidir avant toutes manipulations.

Durante y después del funcionamiento, el motor y las baterías se calientan. No los toque hasta que se hayan enfriado.

走行中や走行後は乾電池やモーターが発熱することがあります。
危険ですので十分冷えてから触るようにしてください。

Do NOT run your car in sandy, dusty, wet conditions, on thick/soft carpet. Such surfaces can damage its operating parts.

Das Modell niemals auf sandigen, staubigen oder nassen Pisten, sowie dicken Teppichen betreiben - Beschädigungsgefahr der Antriebs- und Elektronikteile.

Ne jamais utiliser votre modèle dans du sable, de la poussière, sur une surface humide ou une moquette trop épaisse ou trop souple.

NO ruede su modelo en terrenos arenosos, polvorientos ni húmedos ni en moqueta muy dura ó muy blanda ya que podrían resultar dañados algunos componentes.

砂やホコリ、水のたまっている所、毛足の長いじゅうたんでは走行させないでください。故障の原因となります。

Do NOT use water, alcohol, or thinner to clean your car's body. Simply wipe it down with a clean, soft cloth.

Verwenden Sie niemals scharfe Lösungsmittel zur Reinigung Ihres Modells!

Ne jamais utiliser d'eau, d'alcool ou de diluant pour nettoyer votre carrosserie. Utiliser simplement un chiffon sec.

Nunca utilice agua, alcohol ni otros productos abrasivos para limpiar la carrocería. Utilice un paño suave y limpio.

ボディの汚れは軽く拭き取る程度にしてください。
水やシンナー・アルコールでは絶対に洗わないでください。

Do NOT install any option parts not made by Kyosho for this model. To avoid causing irreparable damage, do NOT attempt any modifications.

Verwenden Sie aus Gründen der Produkthaftung ausschließlich Original KYOSHO Tuning- und Ersatzteile!

Ne jamais utiliser d'autres options que celles fabriquées par Kyosho. Vous risquerez d'endommager irrémédiablement votre modèle et aucune garantie ne serait possible.

NO instale ninguna pieza opcional que no sea fabricada por Kyosho. Para evitar daños irreparables, NUNCA intente realizar ninguna modificación.

純正オプションパーツ以外の組込みや車体の改造はしないでください。
故障の原因となります。

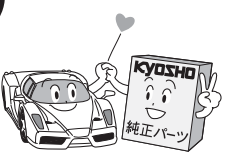

Included in the Box / Inhalt
Contenu de votre valisette / Contenido / セット内容

● Start Pack
Lieferumfang
Contenu du pack
Pack de Comienzo
スタートパック

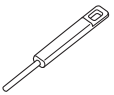

Pairing Stick
Stiftwerkzeug fuer
den Pairing-Vorgang
Stylet
Stick Interconexión
ペアリングスティック

Wheel Wrench
Mutternschlüssel
CLE DE ROUES
Llave Ruedas
ホイールレンチ

3mm Spacer
3mm Abstandshalter
Bagues 3mm
Casquillo 3mm
3mmスペーサー

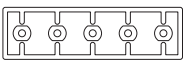

※1
2mm Spacers
2mm Abstandshalter
Bagues 2mm
Casquillo 2mm
2mmスペーサー

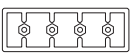

※1
Wheel Nuts
Radmutter
Ecrous de roue
Tuerca rueda
ホイールナット

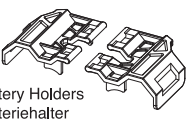

Battery Holders
Batteriehalter
SUPPORT BATTERIE
Soporte Baterías
バッテリーホルダー

※1 This part may have been separated from the runner. / Dieser Teil kann vom Gießkopf abgetrennt sein.
Cette partie peut avoir été séparé du coureur. / Esta parte puede haber sido separada de la piquera.
本パーツは、ランナーから切り離されている場合があります。

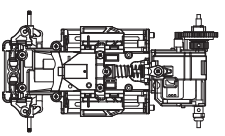

Chassis Set (MM Standard Configuration)
MM Chassis (standard)
Châssis (Configuration standard MM)
Chasis (Configuración Estándar MM)
シャシーセット（MMスタンダード）

Extra Rear Damper Stays
Dämpferhalterung, hinten
Support amortisseur arrière (extra)
Soportes amortiguador traseros
エクストラリヤダンパーステー

Motor Guide Set (MM)
Motorhalterung (MM)
CALES DE SUPPORT MOTEUR (MM)
Soportes Motor (MM)
モーターガイドセット（MM）

Tie-Rod (Narrow)
Spurstange (schmal)
Biellette de direction (étroit)
Tirante (estrecho)
タイロッド（ナロー）

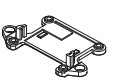

Lower Arm (Narrow)
Untere Querlenker (schmal)
Triangle inférieur (étroit)
Trapecio Inferior (estrecho)
ロアーアーム（ナロー）

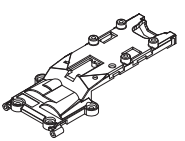

Upper Cover (Narrow)
Obere Abdeckung (schmal)
Capot supérieur (étroit)
Tapa Superior (estrecho)
アッパーカバー（ナロー）

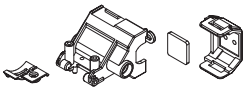

RM Motor Case
RM Motorhalterung
Case moteur RM
Tapa Motor RM
RMモーターケース

Rear Damper Stays (L, M, S)
Dämpferbrücke, hinten (L, M, S)
Support d'amortisseur arrière. (L, M, S)
Soporte amortiguadores trasero (L, M, S)
リヤダンパーステー（L, M, S）

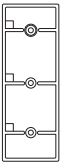

Pinion Gears
Motorritzel
Pignons
Piñones
ピニオンギヤ

Pinion/C-ring Tool
Montagewerkzeug
CLE DE PIGNONS /
CLIPS EN C
Herramienta Piñones y Clip-C
ピニオン/Cリング用ツール

Wheel Nuts (Spare)
Radmutter
ECROU DE ROUES
Tuerca Rueda (Repuesto)
ホイールナット（スペア）

C-Ring (Spare)
C-Ring
CLIPS EN C
Clip-C (Repuesto)
Cリング（スペア）

RM Motor Spacers
RM Motor Spacer
Cales de moteur RM
Espaciadores Motor RM
RMモータースペーサー

RM Rear Spring
RM Feder, hinten
Ressort arrière RM
Muelle Trasero RM
RMリヤスプリング

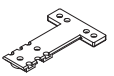

RM Rear Suspension Plate
RM Aufhängungsplatte
Platine de suspension arrière RM
Placa Suspensión Trasera RM
RMリヤサスプレート

0.8mm Suspension Limiter
0.8mm Federwegsbegrenzer
BAGUE DE REGLAGE
DE GARDE AU SOL 0.8mm
Limitador Suspensión 0.8mm
0.8mmサスリミッター

Ball Differential Set Contents
Kugeldifferential Set Inhalt
Contenu billes différentielles Set
Bola Contenido diferenciado establecido
ボールデフセット付属品

1.5mm Hex Wrench
1.5mm Sechskantschlüssel
Clé allen 1.5mm
Llaves Allen 1.5mm
1.5mm六角レンチ

E2 E-ring
E-Ring E2
Clips 2mm
Clip E2
Eリング（E2.0）

3x3mm Set Screw
3x3mm Gewindestift
Vis BTR 3x3mm
Prisionero 3x3mm
3x3mmセットビス

O-ring P4 x 2
O-Ring P4 x 2
Joint thorique P4 x 2
Junta Tórica P4 x 2
Oリング P4 x 2

3x5x0.2mm Shim
3x5x0.2mm Unterlegscheibe
Rondelle de callage 3x5x0.2mm
Arandela 3x5x0.2mm
シムφ3x5x0.2mm

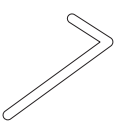

Ball Differential Adjust Tool
Kugeldifferential Werkzeug
Outil de réglage du différentiel à billes
Herramienta de ajuste del diferencial de bolas
ボールデフアジャストツール

Tools Required for Assembly / Erforderliches Werkzeug
Outils nécessaires / Herramientas Necesarias / 組立てに必要なもの

A Phillips Screwdriver
Kreuzschlitzschraubendreher
Tournevis cruciforme
Destornillador Phillips
⊕精密ドライバー

Cutter
Bastelmesser
Cutter
Cutter
カッター

Wire Cutter
Seitenschneider
Pince coupante
Alicates cortacables
ニッパー

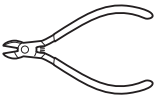

Additional Items Required / Erforderliches Zubehör (nicht enthalten)
Autres accessoires nécessaires / Equipo Adicional Necesario / 走行に必要なもの

- Transmitter (Either).
  Sender (KT-18)
  Emetteur (Autre).
  Emisora (Cualquiera de las dos).
  送信機（いずれか）

*Radio and batteries not included
*Fernsteuerung & Batterien
*Emetteur et batteries non incluses
*Emisora y Baterías no incluidas
*送信機と乾電池は別売です。

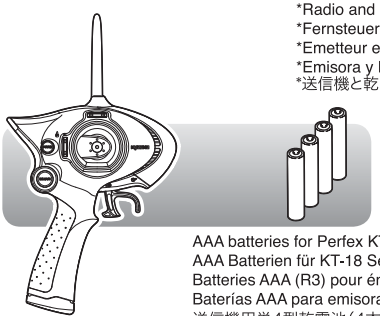

AAA batteries for Perfex KT18 radio (x4)
AAA Batterien für KT-18 Sender (4 Stk.)
Batteries AAA (R3) pour émetteur Perfex KT18 (x4)
Baterías AAA para emisora Perfex KT18 (x4)
送信機用単4型乾電池（4本）

Perfex KT18 2.4 GHz or ASF System radio
Perfex KT-18 Sender ASF 2.4 GHz
Emetteur Perfex KT18 2.4 GHz ou autres émetteurs compatibles
Equipo RC Perfex KT18 2.4 GHz o ASF
パーフェックスKT-18 2.4GHz ASFシステム送信機

PERFEX EX-5UR Transmitter
Sender (PERFEX EX-5UR)
Emetteur PERFEX EX-5UR
Emisora PERFEX EX-5UR
パーフェックスEX-5UR 送信機

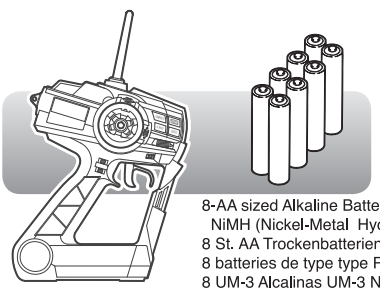

8-AA sized Alkaline Batteries or UM-3 sized
NiMH (Nickel-Metal Hydride) Batteries (x4)
8 St. AA Trockenbatterien oder UM-3 NiMH Akkus
8 batteries de type type R3 pour votre MINI-Z RACER
8 UM-3 Alcalinas UM-3 NiMH
単3型アルカリ乾電池又は単3型ニッケル水素バッテリー（8本）

Or, 2.4GHz ASF compatible 3ch transmitter from Kyosho / Kondo Science Inc.
Oder: 2.4GHZ ASF-kompatibler Dreikanal-Sender von KYOSHO/KO PROPO
Ou un imetteur 3 voies 2,4GHz ASF compatible de marque Kyosho / Kondo Science Inc.
O Emisora compatible de 2.4GHz ASF de 3 canales de Kyosho / Kondo Science Inc.
又は京商・近藤科学株式会社製2.4GHz ASF方式対応の3ch送信機

Autoscale Collection (Body Set: MR-03-RM・MR-03-MM) Required for Chassis Set-Only Version.
Karosserie Auto Scale (nur für Chassis-Kit: Für MR-03-RM・MR-03-MM)
Autoscale Collection (carrosserie: Pour MR-03-RM・MR-03-MM) nécessaire pour la version châssis seul uniquement.
Autoscale Collection (Carrocería: Para MR-03-RM・MR-03-MM) necesaria solamente para la versión Chasis Set.
オートスケールコレクション(ボディセット:MR-03-RM・MR-03-MM用)

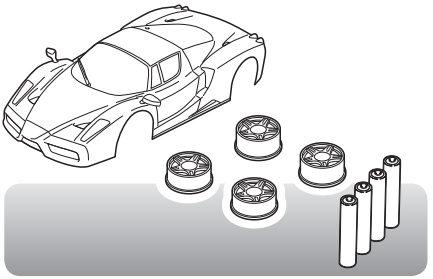

AAA Alkaline batteries for Chassis (x4)
AAA Batterien für Chassis (4 Stk.)
Batteries rechargeables AAA (R3) pour le châssis (x4)
Pilas alcalinas AAA para el chasis (x4)
単4型アルカリ乾電池(4本)又は、
単4型ニッケル水素バッテリー(4本)

Do not use Oxyride or other special type batteries.
Verwenden Sie nur Alkalibatterien oder Akkus.
Utiliser UNIQUEMENT les batteries spécifiées.
Nunca utilice baterías de Oxyride ni otros tipos especiales de baterías.
※オキシライドバッテリー等の特殊な乾電池は使用しないでください。

Do not use any damaged batteries.
Keine beschädigten Akkus verwenden!
Ne pas utiliser de batteries endommagées
No utilice nunca baterias en mal estado
カバーが破れている電池や種類の違う電池をまぜて使わないでください。

Checking Chassis Type / Überprüfung des Chassistypen
Vérifier le type de châssis / Comprobación tipo chasis / シャシータイプの確認

❶ Refer to the data table on the Optional Parts List at this website (http://www.kyosho.com/mini-z-support/) to check the chassis type(s) compatible with your car's body style.
Beziehen Sie sich auf die Datentabelle der Tuningteilliste (unter www.kyosho.de), um zu überprüfen, welche(r) Chassistype(n) mit Ihrer Karosserie kompatibel ist (sind).
Rendez vous sur le lien suivant (http://www.kyosho.com/mini-z-support/) afin de consulter le tableau de compatibilité des carrosseries selon du type de châssis.
Consulte la tabla de datos en la Lista de Piezas Opcionales en esta página web http://www.kyosho.com/mini-z-support/ para comprobar el tipo de chasis compatible con sus carrocerías.
使用するボディに適合したシャシータイプをウェブサイト（http://www.kyosho.com/mini-z-support/）のオプションパーツリストのデータ表で確認してください。

❷ Bodies designed for an MM chassis and those with a wide front end will not require a change to the front of the chassis. When changing to an RM type chassis or Chassis has a narrow front tread, please refer to Page 31,39 under the “Changing Chassis Type” section.
Karosserien für das MM-Chassis und Typen mit breiter Front erfordern keine Anpassung des Chassis. Für den Umbau auf RM-Konfiguration und schmale Spur bitte Seite 31,39 beachten.
Les carrosseries pour un châssis MM et celles pour une version train avant large ne nécessitent aucune modifications. Pour changer le châssis en version RM ou en train avant étroit, se référer à la section "Changer de type de châssis", Page 31,39.
Las carrocerías diseñadas para un chasis MM o delantero ancho no necesitan un cambio en la parte delantera del chasis. Cuando cambie a un chasis tipo RM o delantero estrecho, consulte la página 31,39.
「シャシータイプ」が「MM」、「フロントトレッド」が「ワイド」のボディはそのままご使用ください。
「シャシータイプ」が「RM」のボディの場合および「フロントトレッド」が「ナロー」の場合は31、39ページからの「シャシータイプの変更」をご覧になり、シャシーを組替え・調整し、走行の準備を行ってください。

► Please use the wheels that are included with your body set.
Verwenden Sie die Reifen, die im Karosserie-Set enthalten sind.
Utiliser les jantes qui équipent le faux châssis de l'Autoscale Collection.
Por favor utilice las ruedas incluidas en la carrocería.
ホイールについてはボディセット付属のものをご使用ください。

❸ Chassis type HM and LM are not compatible. Please purchase the body and required parts for HM or LM. Refer to the technical guide on the web at the link below.
Die Chassis-Typen HM und LM sind nicht kompatibel. Bitte verwenden Sie jeweils eine entsprechende Karosserie und die nötigen Teile für HM oder LM. Weitere Hinweise finden Sie in dem Kapitel "Option Parts".
Les châssis de type HM et LM ne sont pas compatible. Se procurer la carrosserie avec les pièces nécessaires pour l'adapter selon la version HM ou LM. Se référer au Guide Technique sur le site internet indiquée ci dessous.
El chasis tipo HM no es compatible. Por favor adquiera la carrocería LM y piezas necesarias. Consulte la guía técnica en la página web abajo indicada.
「シャシータイプ」が「HM」又は「LM」のボディは別途必要なパーツをお買い求め頂く必要があります。
下記のURLよりテクニカルガイドをご覧ください。

http://www.kyosho.com/mini-z-support/

❹ When changing to LM chassis type, refer to exploded view (page 61) and replace rear shaft (ball diff shaft) with No.MZW302-1 shaft (for ball diff/LM).
Beim Wechsel auf LM Chassis-Typ, siehe Explosionszeichnung (Seite 61), und ersetzen hinteren Welle (Kugel Diffwelle) mit No.MZW302-1 Welle (für Kugel diff / LM).
Lors du changement de châssis de type LM, reportez-vous à la vue éclatée (page 61) et remplacez l'arbre arrière (arbre balle diff) avec No.MZW302-1 arbre (pour le bal de diff / LM).
Cuando se cambia el tipo de chasis LM, consulte la vista de despiece (página 61) y sustituya el eje trasero (eje bola dif) con No.MZW302-1 eje (por tocar el balón diferencias / LM).
シャシータイプを「LM」に変更する場合は「分解図（61ページ）」を参照し、リヤシャフト(ボールデフシャフト)を「No.MZW302-1 シャフト（ボールデフ用/LM用）」と交換して使用してください。

1 Find below parts from START PACK.
Teile aus dem Start Pack
Trouver les pièces suivantes dans la boite de votre kit.
Piezas del Pack de Comienzo
ここで使用するパーツは、「スタートパック」に入っております。

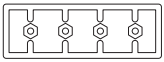

※1 Wheel Nuts
Radmutter
Ecrous de roue
Tuerca rueda
ホイールナット

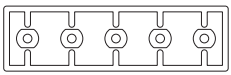

※1 2mm Spacers
2mm Abstandshalter
Bagues 2mm
Casquillo 2mm
2mmスペーサー

※1 This part may have been separated from the runner. / Dieser Teil kann vom Gießkopf abgetrennt sein. Cette partie peut avoir été séparé du coureur. / Esta parte puede haber sido separada de la piquera.
本パーツは、ランナーから切り離されている場合があります。

2 ＊ 2mm Plastic Bushing
Kunststofflager
Ecrou plastique 2mm
Casquillo Plástico 2mm
2mmプラメタル

Wheel Nut
Radmutter
Ecrous de roue
Tuerca rueda
ホイールナット

Wheel Nut
Radmutter
Ecrous de roue
Tuerca rueda
ホイールナット

3mm Plastic Bushing
Kunststofflager
Ecrou plastique 3mm
Casquillo Plástico 3mm
3mmプラメタル

O-ring
O-Ring
Joint thorique
Junta Tórica
Oリング

Rear Wheel
Felge, hinten
Roue arrière
Llanta trasera
リヤホイール

Rear Tire
Reifen, hinten
Pneu arrière
Neumático trasero
リヤタイヤ

Front Wheel
Felge, vorn
Roue avant
Llanta delantera
フロントホイール

3mm Plastic Bushing
Kunststofflager
Ecrou plastique 3mm
Casquillo Plástico 3mm
3mmプラメタル

Wheel Nut
Radmutter
Ecrous de roue
Tuerca rueda
ホイールナット

Front Tire
Reifen, vorn
Pneu avant
Neumático delantero
フロントタイヤ

Tighten
festziehen
Serrer
Aprieta
しまる

Wheel Wrench
Radschlüssel
Clé Mini-Z
Llave de ruedas
ホイールレンチ

► Install the tire as illustrated.
Räder montieren, wie dargestellt
Monter les pneus comme indiqués sur le schéma.
Coloque el neumático tal y como muestra el dibujo.
タイヤを図の向きに入れる。

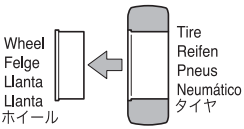

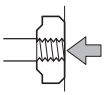

Tighten to this point.
Bis zu diesem Punkt festziehen
Serrez comme indiqué sur le schéma.
Apriete hasta este punto
ここまでしめる

Over tighten.
zu stark angezogen
Trop serré
Demasiado apretada
しめ過ぎ

► After the wheel nut is installed, do not over tighten. If the tire can not easily rotate, loosen the wheel nut slightly.
Radmuttern nicht überdrehen. Das Rad muß sich nach der Montage leichtgängig drehen, ggf. die Mutter geringfügig lösen!
Serrez les écrous de roue en faisant attention à ce que les roues tournent librement.
Una vez apretada la tuerca de rueda, compruebe que la rueda gira suavemente. Afloje la tuerca si fuera necesario.
ホイールナットをしめ込んだ後にタイヤがうまく回転しないときはホイールナットを少しゆるめる。

2mm Plastic Bushing
Kunststofflager
Ecrou plastique
Casquillo Plástico
プラメタル
--------- 5

3mm Plastic Bushing
Kunststofflager
Ecrou plastique
Casquillo Plástico
プラメタル
--------- 2

*Same for all chassis types.
*Fuer alle Chassis-Typen
*Identique à tous les châssis.
*Igual en todos los tipos de chasis
※イラストはMMタイプですが、他の全てのタイプも同様です。

3

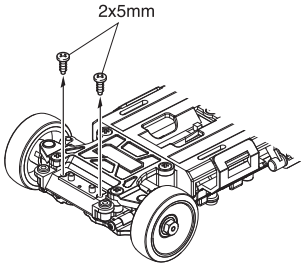

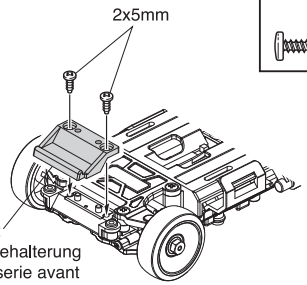

2 x 5mm TP Screw LK Treibschraube Vis TP 2x5mm Tornillo 2x5mm TP TPビス	2

Front Body Mount
vordere Karosseriehalterung
Support de carosserie avant
Soporte carrocería delantero
フロントボディマウント

4 Adjusting Ball Diff.
Einstellen Ball Diff.
Réglage de bal Diff.
Ajuste Bola Diff.
ボールデフを調整する。

▶The adjust collar on the ball diff is shipped in a loose state at the time of shipment. From this position, tighten 120 – 360 degrees. When tightening, hold the adjust collar with the ball diff adjust tool and rotate the rear left wheel as shown in the diagram.

Die Einstellscheibe am Kugeldifferential wird in einem losen Zustand ausgeliefert. Von dieser Position aus 120 – 360 Grad festziehen. Zum Festziehen, halten Sie die Einstellscheibe mit dem Kugeldifferential Werkzeug fest und drehen Sie das rechte Hinterrad wie in der Abbildung dargestellt.

La bague de réglage sur le différentiel à billes n'est pas serrée d'origine. De cette position, la serrer de 120 à 360 degrés. Lors du serrage, tenir le collier de réglage avec l'outil de différentiel à billes et faire tourner la roue arrière gauche, comme indiqué sur le schéma.

El ajuste del collar del diferencial de bolas está aflojada de origen. Desde esta posición, apretar 120 – 360 grados. Cuando esté ajustando, sostenga el collar de ajuste con la herramienta de ajuste del diferencial de bolas y gire la rueda trasera izquierda como se muestra en el dibujo.

ボールデフは工場出荷時にはアジャストカラーがゆるんだ状態になっています。この状態から120°～360°の範囲でしめ込んで使用します。しめ込む場合は図のようにアジャストカラーをボールデフアジャストツールで押さえ、左側のリヤタイヤを回します。

Ball Differential Adjust Tool
Kugeldifferential Werkzeug
Outil de réglage du différentiel à billes
Herramienta de ajuste del diferencial de bolas
ボールデフアジャストツール

▶Tighten the Ball Diff in the extent of 120 degree to 360 degree.
Ziehen Sie den Ball Diff im Umfang von 120 Grad bis 360 Grad.
Serrez la balle Diff dans la mesure de 120 degrés à 360 degrés.
Apriete la bola de diferencias en el alcance de 120 grados a 360 grados.
120°～360°の範囲でしめ込む。

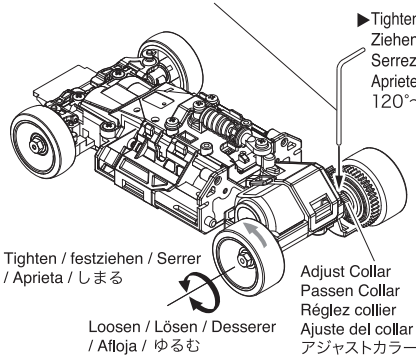

Cautions ! / Achtung ! / Attention !
/ Precaución ! / 注意 !

▶Don't tighten more 360 degree. (one whole rotation)
It may cause damage of the wheel.
Nicht anziehen mehr 360 Grad. (eine ganze Umdrehung)
Es kann zu Schäden des Rades.
Ne serrez pas plus de 360 degrés. (une rotation entière)
Il peut causer des dommages de la roue.
No apriete más de 360 grados. (un conjunto de rotación)
Esto puede producir daños de la rueda.
360°以上しめ込まないでください。破損の原因になります。

▶The supplied Ball Diff has the following dimension.
Das gelieferte Kugeldifferential hat die folgenden Dimensionen.
Dimension du différentiel à billes :
Dimensiones del diferencial de bolas
工場出荷時は下記の寸法になっています。

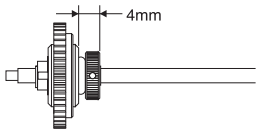

Refer below for installing / removing ball diff.
•Installing – page 31 •Removing – page 38
Siehe Darstellung unten zur Montage / Entfernen des Kugeldifferential.
•Montage – Seite 31, Entfernen – Seite 38
Se référer ci-dessous pour le montage et démontage du différentiel à billes.
Montage – voir page 31 / Démontage – voir page 38
Más abajo encontrarás como instalar o quitar el diferencial de bolas.
Instalar – página 31 Quitar – página 38
ボールデフの取り付け取り外しについては、以下を参照してください。
・取り付け→31ページ ・取り外し→38ページ

▶Performance of Ball Diff varies depending on the amount of Adjustment. See the chart below to find ideal set-up.
Die Leistung des Kugeldifferentials ist abhängig von der Voreinstellung. Beachten Sie die Tabelle unten um das ideale Setup zu finden.
Les performances du différentiel à billes varient selon les réglages. Voir le tableau ci-dessous pour trouver le réglage idéal.
El rendimiento del diferencial de bolas varía dependiendo de los ajustes. Para una configuración ideal, vea el gráfico más abajo.
しめ込む量によってデフの作動状態が変化します。下表を参考に調整してください。

TOO LOOSE ZU LOCKER TROP DESSERRE DEMASIADO FLOJO ゆるみ過ぎ	Diff slips. (Power loss) Tighten Diff rutscht durch. (Leistungsverlust) Festziehen. Le différentiel patine (Perte de puissance) Le serrer El diferencial resbala. (Pérdida de potencia) Apretarlo デフがスリップして動力が伝わらない。
IDEAL IDEAL IDEAL IDEAL 適正	Diff doesn't slip. (Smooth) Diff rutscht nicht durch. (weich) Le différentiel ne patine pas (Libre) El diferencial no resbala. (Libre) デフがスリップせず、なめらかに作動する。
TOO TIGHT ZU FEST TROP SERRE DEMASIADO APRETADO しめ過ぎ	Diff doesn't work well. Loosen Diff arbeitet nicht korrekt. Lösen Le différentiel ne fonctionne pas très bien. Le déserrer. El diferencial no funciona correctamente. Aflojarlo デフが作動しにくい。

5

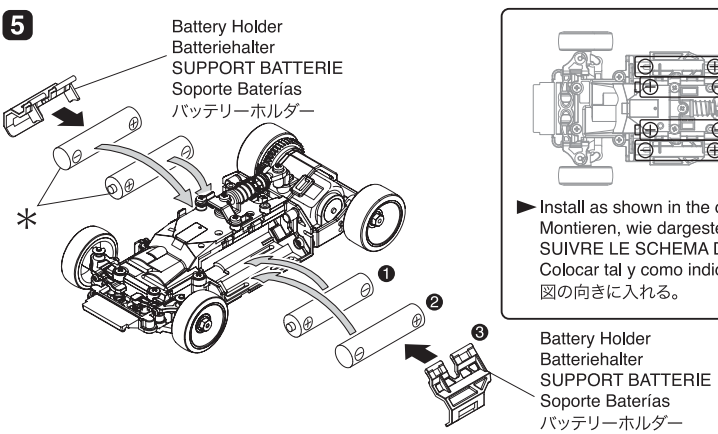

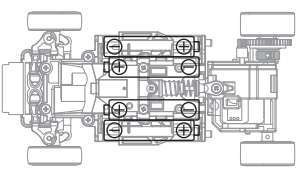

►Install as shown in the drawing.
Montieren, wie dargestellt!
SUIVRE LE SCHEMA DE MONTAGE
Colocar tal y como indica el dibujo
図の向きに入れる。

● Remove
Entfernen
RETIRER
Desmontar
取外し

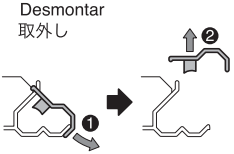

● Install
Montieren, wie dargestellt
ASSEMBLER
Instalar
取付け

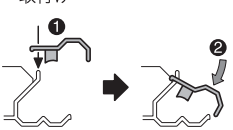

About Pairing / Der Pairing-Vorgang / A propos du Pairing
Sobre la interconexión o emparejamiento / ペアリングについて

► To use this transmitter with a previously purchased chassis (MINI-Z Racer), it must undergo a pairing adjustment.
Um diesen Sender mit einen bereits gekauften Chassis (MINI-Z Racer) verwenden zu koennen, muss ebenfalls einPairing erfolgen.
Pour utiliser cet émetteur, un châssis doit impérativement être équipé d'une unité pourvue du système de liaison
Para utilizar esta emisora con un chasis anterior (MINI-Z Racer) deberá realizar el proceso de interconexión.
初めてお買い上げ頂いた車体（ミニッツレーサー）を使用する場合には、ペアリングという設定が必要です。

What is pairing? / Was ist Pairing? / Qu'est-ce qu'une liaison de connection?
¿Qué es interconexionar? / ペアリングとは・・・

Pairing is the process of registering the transmitter's ID with your chassis. If you change transmitters, please perform pairing. Pairing process is not required after the first time.
Pairing ist ein Vorgang zur Registrierung der Sender ID mit Ihrem Chassis. Wechseln Sie den Sender, muss der Pairing-Vorgang erneut durchgefuehrt werden. Das Pairing des Senders mit dem Chassis muss zu Beginn und nur einmal vor der Inbetriebnahme des Modell erfolgen.
La liaison de connection est un procédé d'enregistrement de l'ID de l'émetteur avec celui du châssis. Si vous changez d'émetteur, effectuer une liaison de connection. Cette liaison de connection doit être effectuer lors de la première utilisation seulement
La interconexión es un proceso para sintonizar la emisora con su chasis. Si cambia la emisora deberá realizar la interconexión. La interconexión de la emisora y el chasis solamente debe realizarse la primera vez.
お買い上げ頂いた車体に使用する送信機のIDを記憶させる作業のことです。使用する送信機を変更する場合にもペアリングを行ってください。車体と送信機をその組合せで使用する、最初の1回目だけに行います。

< How to complete pairing>
< Den Pairing-Vorgang komplett abschliessen.>
< Comment effectuer cette liaison >
< Cómo realizar la interconexión >
< ペアリングの方法 >

1 Refer to the transmitter instruction manual and complete the pairing process for the transmitter.
Den Pairing-Vorgang gemäß Herstelleranweisungen des Sender abschließen.
Se référer à la notice de l'émetteur et procéder à la liaison de connection (pairing) avec l'émetteur.
Consulte el manual de instrucciones de la emisora y complete el proceso de interconexionado para la emisora.
送信機の取扱説明書を参照し、送信機側のペアリング操作を行ってください。

2

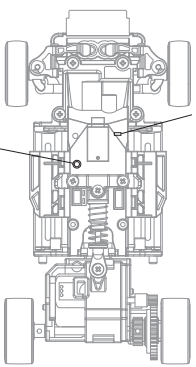

Prepare pairing stick and locate the LED indicator and pairing button.
Nehmen Sie das Stiftwerkzeug und lokalisieren Sie die LED-Anzeige und den Knopf füuer den Pairing-Vorgang.
Prendre le stylet puis localiser la LED et le bouton de liaison radio
Coja el stick de interconexión y localice el indicador LED y el botón de interconexión.
ペアリングスティックを用意し、ペアリングボタン、LEDインジケーターの場所を確認する。

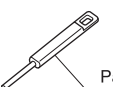

Pairing Stick
Stiftwerkzeug
Stylet
Stick interconexión
ペアリングスティック

3

❶ Use the pairing stick to push and hold the pairing button.
Verwenden Sie den Pairing-Stick, um den Pairingknopf zu drücken.
Utiliser l'outil de liaison pour presser et maintenir le bouton de liaison.
Utilice el stick para pulsar y mantener el botón.
ペアリングスティックを使用して、ペアリングボタンを押したままにする。

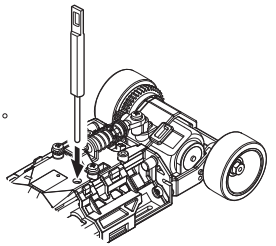

❷ Chassis (Switch)
Schalter für Modell
Chassis
Chasis (Interruptor) Conectar
車体の電源スイッチを入れる。

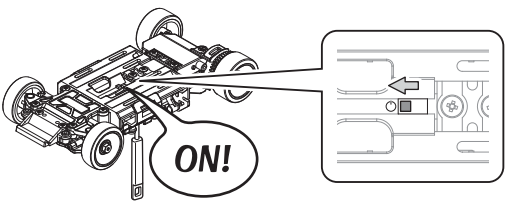

❸ Once the LED indicator comes on, stop pushing the Pairing Button.
Sobald die LED-Anzeige erscheint, den Pairung-Knopf nicht mehr druecken.
Lorsque la LED s'allume, retirer le stylet
Una vez se ilumina el LED, deje de pulsarlo.
LEDインジケーターが点灯したら、ペアリングボタンを押すのをやめる。

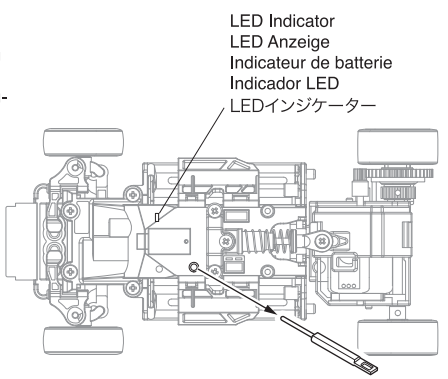

❹ LED Indicator will show the following.

Light is ON	:	Pairing has been successful
Light is flashing	:	Pairing has not be completed. Switch the transmitter and chassis power off and do pairing again.

Die LED-Anzeige wird folgendes anzeigen:

Licht an	:	Der Pairing-Vorgang war erfolgreich.
Licht blinkt	:	Der Pairing-Vorgang ist nicht abgeschlossen. Den Schalter von Sender und Chassis auf OFF stellen und den Pairing-Vorgang wiederholen.

La LED indique les états suivants :

LED allumée	:	Liaison établie avec succès.
LED clignote	:	Liaison incomplète. Mettre sur OFF le châssis et l'émetteur puis essayer de nouveau

El LED indicará lo siguiente.

Luz encendida	:	Interconexión correcta
Luz parpadeante	:	Interconexión incorrecta. Desconecte la emisora y el chasis y realice el proceso de nuevo.

LEDインジケーターを確認する。

点灯	:	正常にペアリングが完了
点滅	:	ペアリング失敗 送信機、車体の電源を切ってペアリングをやり直す。

❺ Chassis (Switch)
Schalter für Modell
Chassis
Chasis (Interruptor) Desconectar
車体の電源スイッチを切る。

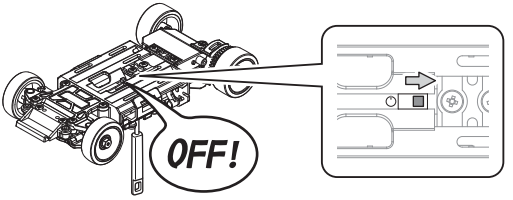

❻ Push the transmitter power button again and to turn it off. Setting takes effect the next time power is turned on.
Schalten Sie den Sender aus (siehe Pfeil). Die geaenderten Einstellungen sind wirksam nach dem erneuten Einschalten.
Eteindre l'émetteur (appuer sur OFF) afin que les régales s'enregistrent et soient actifs à la prochaine mise sous tension
Pulse el botón de la emisora y apáguela. El ajuste tendrá lugar la siguiente vez que conecte la emisora.
送信機の電源を切る。次に電源を入れる時から、設定は有効になります。

► In rare cases, the pairing data may be lost. This is not a malfunction. Simply repeat the pairing process.
In Ausnahmefällen kann es dazu kommen, dass die Daten verloren gehen. Dies ist keine Fehlfunkton. Wiederholen Sie einfach den Pairingvorgang.
Il se peut dans de rare cas, que la liaison soit perdue. Ceci n'est pas un disfonctionnement. Il faut simplement renouveller le procédé de liaison.
En raras excepciones los datos de interconexión pueden perderse. Esto no es un malfuncionamiento. Simplemente repita de nuevo el proceso de interconexión.
ごくまれにペアリングデーターが消失する場合がありますが故障ではありません。
もう一度ペアリングの設定を行ってください。

4 Mount in orderly sequence.
In Reihenfolge montieren.
Assembler dans l'ordre des séquences.
Monta en secuencia ordenada.
番号の順に取付けます。

Chassis
Das Chassis
Chassis
Chasis
シャシー

❶ Insert Antenna through body, Insert front of chassis into the front body mount holder.
Antennen durch Karosserie führen, Vorderteil des Chassis in vorderen Karosseriehalter einsetzen.
Insérer l'antenne au travers de la carrosserie. Insérer le support de carrosserie avant du châssis dans celui de la carrosserie.
Introduce la antena a través de la carrocería. Introduce la parte delantera del chasis en el soporte del montante delantero de la carrocería
ボディにシャシーを差し込む。

❸ Squeeze the chassis into side body mounts.
Das Chassis in die seitlichen Karosseriehalterungen drücken.
Clipser le châssis dans les supports carrosserie latérales.
Sujeta el chasis con los montantes laterales de la carrocería.
シャシーを押し込む。

Body
Karosserie
Carrosserie
Carrocería
ボディ

❷ Carefully spread the sides of the body over the chassis.
Vorsichtig die Seiten der Karosserie nach außen ziehen.
Ecarter délicatement les côtés de la carrosserie par dessus le châssis.
Separa cuidadosamente los laterales de la carrocería por encima del chasis
ボディを指で広げる。

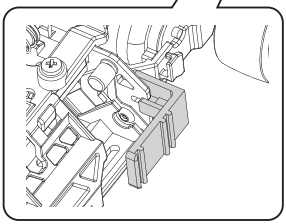

Pay attention so the motor cords don't get pinched in the side body mounts.
Achten Sie darauf, dass die Motorkabel nicht in der Karosseriehalterung geknickt werden.
Faire attention que les câbles moteur ne soient pas pincés par les supports carrosserie.
Lleve cuidado con los cables del motor para que no queden atrapados en los soportes laterales de la carrocería.
サイドボディマウントにモーターコードを挟み込まないように注意してください。

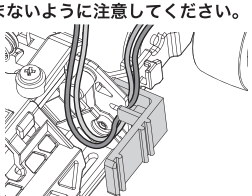

Let's Drive! / Die Inbetriebnahme des Modells
En piste! / Funcionamiento / 走行させましょう

< For Normal Operation >
< Fuer den normalen Betrieb >
< Mise en route >
< Para funcionamiento normal >
< 通常の場合>

Instructions from this point onwards relate to use with the PERFEX KT-18 transmitter.
Die folgenden Anweisungen beziehen sich alle auf die Verwendung einer Perfex KT-18 Fernsteuerung.
Les instructions ci-dessous concernent l'utilisation de l'émetteur PERFEX KT-18
A partir de este momento las instrucciones corresponden al uso con la emisora PERFEX KT-18.
ここから先は、使用する送信機がPERFEX KT-18の場合の説明となっております。

1

❶ Push the power button to turn transmitter on.
Schalten Sie den Sender ein.
Appuyer sur "ON" pour la mise sous tension de l'émetteur
Pulse el botón para conectar la emisora.
電源ボタンを押し、送信機の電源を入れる。

❷ Check that the LED indicator lights up.
Ueberpruefen Sie, ob die LED-Anzeige leuchtet.
Vérifier que la LED s'allume
Compruebe que el LED se ilumina.
LEDインジケーターが点灯することを確認する。

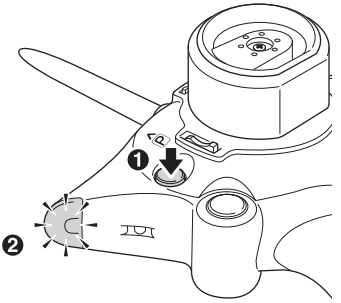

2 Chassis (Switch)
Schalter für Modell
Chassis
Chasis (Interruptor) Conectar
車体の電源スイッチを入れる。

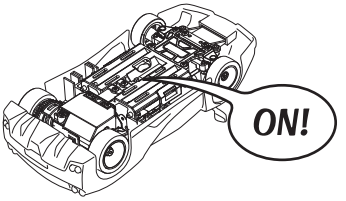

Wheels may spin freely when power is turned on.
Wenn das Modell angeschaltet wird, drehen sich die Reifen.
Les roues peuvent tourner librement lorsque le châssis est sur "ON"
Las ruedas puede girar libremente al conectarlo.
電源を入れる時にタイヤが空転する場合がありますので注意してください。

⚠ **Keep hands away from tires!**
Halten Sie Abstand von den Reifen!
Ne pas toucher les roues !
Mantenga las manos alejadas de las ruedas.
タイヤに手を触れないように注意！

⚠ **Always turn the transmitter's power switch ON first!**
Schalten Sie zuerst den Sender ein!
Toujours allumer la radiocommande en premier !
Siempre conecte el interruptor de la emisora en primer lugar.
電源を入れる時は必ず送信機からスイッチを入れてください。

Bringing the Car to a Complete Stop / Die Neutrallage der Gasfunktion
Mettre la voiture à l'arrêt total. / Para que el modelo no avance. / 車体を完全に停止させる

► Refer to “throttle trim” section of the transmitter’s instruction manual to adjust the car to remain stationary when there’s no throttle input.
Gemäß dem Kapitel “Gas-Trimmung” in der Sender-Anleitung die Trimmung so justieren, dass das Fahrzeug vollständig zur Ruhe kommt.
Se référer à la section (trim de gaz) de la notice de l'émetteur afin d'en ajuster le neutre.
Consulte la sección "trim de gas" en el manual de instrucciones de la emisora para ajustar el coche para que no se mueva al estar el gatillo de gas en posición neutral.
送信機の取扱説明書の「スロットルトリム」の項を参照し、スロットルがニュートラルの状態で車体が完全に停止するように調節してください。

Raise the tires off the ground and check that all controls are responding.
Modell vom Boden anheben und alle Funktionen überprüfen.
Sans que la voiture touche le sol, vérifier le bon fonctionnement de la motricité.
Levante las ruedas del suelo y compruebe que el gas/freno y la marcha atrás responden correctamente.
全てのタイヤを浮かせた状態で操作と動きを確認してください。

Running in a Straight Line / Die Neutrallage der Lenkung
Rouler tout droit. / Para rodar en línea recta. / まっすぐ走らせるために

► Refer to “Steering trim” section of the transmitter’s instruction manual to adjust the steering neutral point to make the car run straight when there’s no steering input.
Gemäß dem Kapitel “Lenk-Trimmung” in der Sender-Anleitung die Trimmung so justieren, dass das Fahrzeug exakt geradeaus fährt.
Se référer à la section (trim de direction) de la notice de l'émetteur afin d'en ajuster le neutre.
Consulte la sección "trim de Dirección" en el manual de instrucciones de la emisora para ajustar el coche para que ruede en línea recta al estar el volante de dirección en posición neutral.
送信機の取扱説明書の「ステアリングトリム」の項を参照し、ステアリングがニュートラルの状態で車体が完全に直進するように調節してください。

► Due to effects from steering mechanism or surface, the car may not run perfectly straight. This is not abnormal.
Aufgrund der Auswirkungen von Lenkmechanismus oder der Oberflaeche, koennte das Auto eventuell nicht perfekt geradeaus fahren, das ist nicht unnormal.
En raison des effets du mécanisme de direction ou de surface, la voiture peut ne pas fonctionner parfaitement droit. Ce n'est pas anormal.
Debido a los efectos del mecanismo de dirección o tipo de superficie, el modelo puede que no ruede perfectamente recto. Esto es normal.
ステアリングの機構上、または路面からの影響により、完全に直進しない場合がありますが、異常ではありません。

How to Control Your Model. / Die Steuerung des Modells
Comment piloter votre modèle. / Manejo del modelo. / 操縦のしかた

1 Steering Wheel / Lenkrad
Volant de direction / Volante
ステアリングホイール

► Basic Controls
Die Lenkung
Fonctions élémentaires
Controles básicos.
基本的な操縦のしかたです。

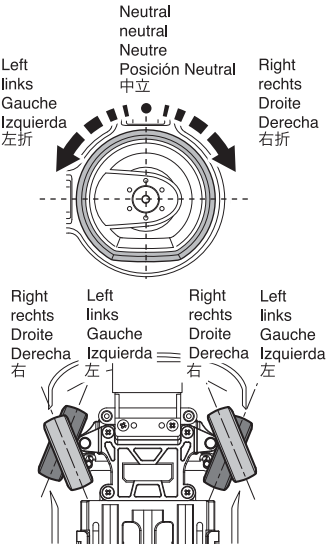

Raise the tires off the ground and check that all controls are responding.
Modell vom Boden anheben und alle Funktionen überprüfen.
Sans que la voiture touche le sol, vérifier le bon fonctionnement de la direction.
Levante las ruedas del suelo y compruebe que la dirección responde correctamente.
全てのタイヤを浮かせた状態で操作と動きを確認してください。

2 Throttle Trigger / Gashebel
Gachette de gaz / frein / Gatillo de Gas
スロットルトリガー

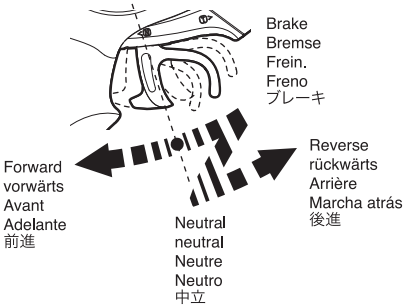

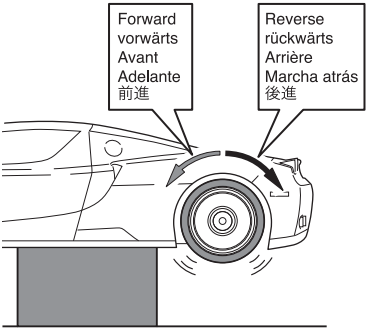

Raise the tires off the ground and check that all controls are responding.
Modell vom Boden anheben und alle Funktionen überprüfen.
Sans que la voiture touche le sol, vérifier le bon fonctionnement de la motricité.
Levante las ruedas del suelo y compruebe que el gas/freno y la marcha atrás responden correctamente.
全てのタイヤを浮かせた状態で操作と動きを確認してください。

Reversing Point / Rueckwaertsgang / Point de passage en marche arrière
Posición para marcha atrás / 後進させるポイント

● Forward
vorwärts
Avant
Adelante
前進

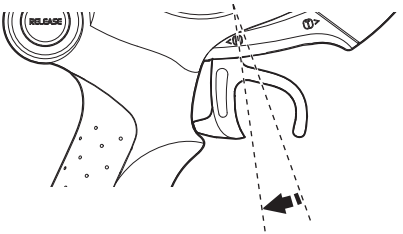

● Brake
Bremse
Frein
Freno
ブレーキ

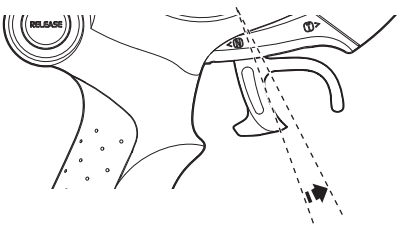

● Neutral
neutral
Neutre
Neutro
中立

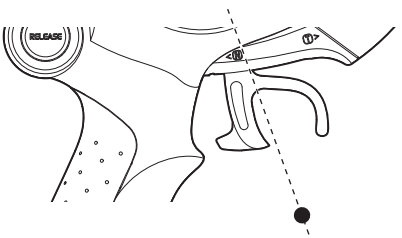

● Reverse
rückwärts
Arrière
Marcha atrás
後進

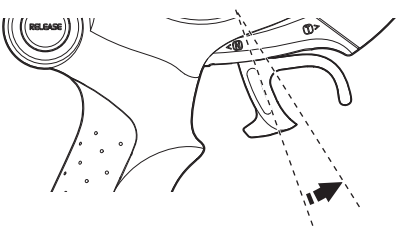

Problems with Reversing? / Probleme mit dem Rueckwaertsfahren? / Problème de marche arrière ? ¿Problemas con la marcha atrás? / うまくバックできない時は

► When Throttle Trigger is in neutral and the car hasn't stopped moving, follow the steps below to adjust neutral position.
Wenn der Gashebel auf neutral ist und das Modell nicht stoppt, folgen Sie folgenden Schritten, um die neutrale Position zu erhalten.
Lorsque la gachette de gaz est au neutre et que la voiture continue à avancer, se reporter au instructions ci-dessous.
Cuando el Gatillo de Gas está en neutral y el modelo no se detiene, siga los siguientes pasos para ajustar la posición neutral.
スロットルトリガーが中立の時に、車体が正しく停止状態になっていません。下記の手順で中立の調整をします。

❶ car is moving forward.
Modell faehrt vorwaerts.
Auto voran.
está en movimiento hacia adelante.
前進している。

Moving backwards.
Modell faehrt rueckwaerts.
Qui recule
Se mueve hacia atrás.
後進している。

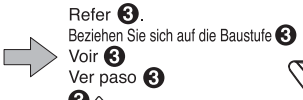

Refer ❸.
Beziehen Sie sich auf die Baustufe ❸
Voir ❸
Ver paso ❸
❸へ。

Refer ❷.
Beziehen Sie sich auf die Baustufe ❷
Voir ❷
Ver paso ❷
❷へ。

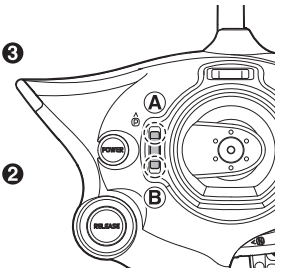

Throttle Trim
Trimmung für Gas
Trim de gaz
frein / Trim Gas
スロットルトリム

❷ Click Throttle Trim Ⓐ a few times until tires stop.
Taste Ⓐ einige Male druecken, bis sich die Raeder stop.
Cliquez trim Ⓐ à quelques reprises jusqu'à ce que les pneus arrêter.
Haga clic trim Ⓐ unas cuantas veces hasta que deje de neumáticos.
スロットルトリム Ⓐ をタイヤが止まるまで数回クリックする。

❸ Click Throttle Trim Ⓑ a few times until tires stop.
Taste Ⓑ einige Male druecken, bis die Raeder stoppen.
Cliquer le Trim de Gaz Ⓑ jusqu'à ce que le châssis soit à l'arrêt.
Pulse el Trim de Gas Ⓑ hasta que las ruedas se detengan.
スロットルトリム Ⓑ をタイヤが止まるまで数回クリックする。

Adjustment is complete.
Justierung ist vollstaendig.
Réglage terminé
Ajuste completado.
調整完了。

Resetting Transmitter / Neueinstellung der Fernsteuerung
Remise à zéro de l'émetteur / Reseteo de la emisora / 送信機をリセットする

► Returning transmitter to default settings.
Fernsteuerung auf die Werkseinstellungen bringen.
Ré-initialisation des paramètres par défaut de l'émetteur.
Ajuste de la emisora a los valores iniciales.
送信機の設定を工場出荷状態に戻します。

❶ Push and hold Throttle Trim Ⓑ down and switch power ON.
Taster Ⓑ druecken und halten und Sender einschalten.
Pousser et maintenir le trim de gaz Ⓑ vers le bas puis mettre l'interrupteur sur "ON".
Pulse y mantenga pulsado el Trim de Gas Ⓑ y conecte la emisora.
スロットルトリム Ⓑ を押したまま、電源を入れます。

❷ Continue to hold Throttle Trim Ⓑ down and confirm the LED lights up after 3 seconds. Release Throttle Trim Ⓑ.
Taste Ⓑ weiterhin gedrueckt halten, und sicherstellen, dass die LED Anzeige nach drei Sekunden aufleuchtet. Danach Taste Ⓑ loslassen.
Continuer à maintenir le trim de gaz Ⓑ vers le bas et vérifier que la LED s'allume après 3 secondes/ Relâcher ensuite le trim de gaz Ⓑ.
Mantenga pulsado el Trim de Gas Ⓑ y confirme que el LED se ilumina pasados 3 segundos. Suelte el Trim de Gas Ⓑ.
更にスロットルトリム Ⓑ を押し続け、約3秒後にLEDインジケーターが点灯するのを確認したら、スロットルトリム Ⓑ から指を離します。

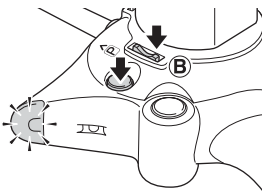

Throttle Trim
Trimmung für Gas
Trim de gaz / frein
Trim Gas
スロットルトリム

Resetting Transmitter / Reset des Senders / Ré-initialiser l'émetteur
Ajustes de la Emisora / ステアリングの方向を逆にする(リバース)

► Changing to opposite steering direction setting.
Umkehr der Lenkrichtung.
Changement du sens de rotation du servo de direction.
Cambio del sentido de la dirección.
送信機のステアリングの切れる方向を通常の逆に設定します。

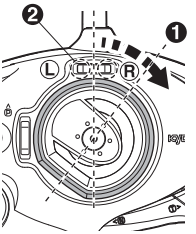

❶ Turn the steering all the way to the right and hold.
Lenkrad an den rechten Anschlag drehen und dort halten.
Tourner la direction complètement à droite et maintenir la position.
Gire el volante completamente hacia la derecha y manténgalo en esa posición.
ステアリングを右一杯まで切る。(そのまま保持)

❷ Push and hold the Steering Trim Ⓛ down for at least 3 seconds.
Lenk-Trimmung drücken und für mindestens 3 Sekunden halten.
Presser et maintenir le trim de direction Ⓛ au moins 3 secondes.
Pulse y mantenga pulsado el Trim de Dirección Ⓛ durante al menos 3 segundos.
ステアリングトリムⓁを3秒以上押し続ける。

Steering direction is now set to the opposite direction.
Die Lenkrichtung ist nun umgekehrt.
La direction est maintenant régler dans le sens opposer.
La dirección se ha ajustado en sentido opuesto.
車体のステアリングが設定前の逆になります。

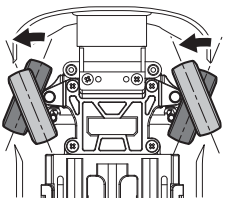

► To return to normal setting, repeat steps ❶ and ❷.
Zum erneuten Umkehren der Lenkrichtung Schritte ❶ und ❷ wiederholen.
Pour revenir au réglage normal, répéter les étapes ❶ et ❷.
Para volver al ajuste normal, repita los pasos ❶ y ❷.
設定を元に戻すには、手順❶、❷をもう一度行ってください。

Switching FWD and REV Control (Reverse) / Justierung vorwärta und rückwärts
Inverser la marche avant et arrière / Conexión de Inversores
前進・後進の動作を逆にする(リバース)

► Set throttle trigger on transmitter to respond in the opposite direction.
Umkehr der Gas-Funktion
Réglage de la gachette de gaz dans le sens opposé.
Ajuste el gatillo de la emisora para que responda en la dirección opuesta.
送信機のスロットルトリガーの動作の向きを通常の逆に設定します。

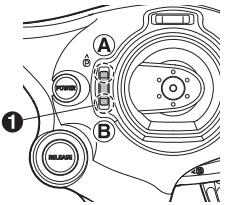

Throttle Trim
Trimmung für Gas
Trim de gaz / frein
Trim Gas
スロットルトリム

❶ Push Throttle Trim Ⓑ and hold for at least 3 seconds.
Gashebel nach vorn drücken und für 3 Sekunden halten.
Presser le trim de gaz Ⓑ et maintenir au moins 3 secondes.
Pulse el Trim de Gas Ⓑ y manténgalo pulsado durante, al menos, 3 segundos.
スロットルトリムⒷを3秒以上押し続ける。

Throttle direction is now set to the opposite direction.
Die Gas-Funktion arbeitet nun in der umgekehrten Laufrichtung.
La commande de gaz est maintenant inversée.
La dirección gira ahora en sentido opuesto.
車体の前進・後進の動作が設定前の逆になります。

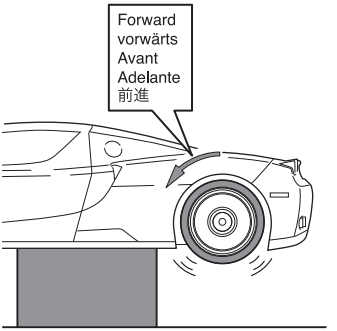

► To return to original setting, complete step ❶ again.
Zur erneuten Umkehr Schritt ❶ wiederholen.
Pour revenir au réglage d'origine, faire l'opération inverse depuis l'étape ❶ .
Para volver al ajuste original, complete el paso ❶ de nuevo.
設定を元に戻すには、手順❶をもう一度行ってください。

Raise the tires off the ground and check that all controls are responding.
Modell vom Boden anheben und alle Funktionen überprüfen.
Sans que la voiture touche le sol, vérifier le bon fonctionnement de la motricité.
Levante las ruedas del suelo y compruebe que el gas/freno y la marcha atrás responden correctamente.
全てのタイヤを浮かせた状態で操作と動きを確認してください。

Driving Exercises for New Drivers / Erste Fahrübungen
Excercices de pilotage / Prácticas para Nuevos Pilotos / 始めての走行

Be careful not to squeeze the throttle trigger abruptly while steering.
Geben Sie nicht Vollgas, während Sie gleichzeitig vollen Lenkausschlag geben.
Attention à ne pas accélérer ou ralentir trop brutalement lorsque vous tournez.
No apriete bruscamente el gatillo de gas.
ステアリングを操作すると、ついスロットルトリガーをにぎってしまうことがあるので注意しましょう。

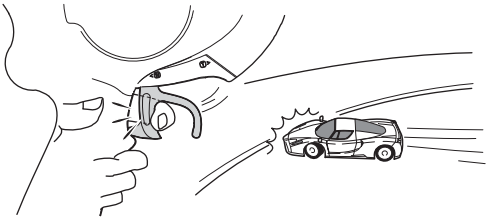

After you become familiar with the controls, practice with high speeds and high speed turns to experience the full potential of the machine.
Geben Sie nach einiger Zeit mehr Gas und gewöhnen Sie sich an die volle Performance des Modells.
Une fois que vous avez une bonne prise en main des commandes radio, essayez d'aller de plus en plus vite tout en restant maître de votre voiture.
Una vez adquiera mayor práctica, puede empezar a aplicar máximo gas y a realizar giros más complicados.
少しなれたら、フルスロットル/フルステアリングで高性能マシンの限界を体感してみてください。

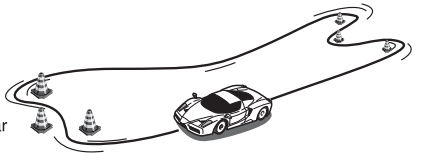

Practice doing figure 8's.
Fahren Sie Achten, um sich an das Einlenkverhalten des Modells zu gewöhnen.
Effectuez des tours en 8 (voir schéma) pour vous entraîner.
Practice realizando figuras en 8.
8の字走行で練習を積みましょう。

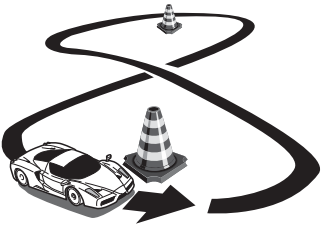

Chassis
Das Chassis
Chassis
Chasis
シャシー

► If you notice a loss of speed or the chassis starts knocking (throttle comes on and off), stop driving and replace batteries.
Falls Sie den Verlust von Leistung spüren oder die Beschleunigung aussetzt (Gasfunktion AN und AUS), stoppen Sie den Betrieb und ersetzen Sie die Akkus/Batterien.
Si vous ressentez une baisse de puissance ou que le châssis commence à faire des soubresaults, cesser de piloter et remplacer les piles ou la batterie.
Si detectas una pérdida de velocidad o que el chasis empieza a “dar golpes” (el acelerador se enciende y se apaga), deja de conducir y cambia las baterías.
スピードが遅くなったと感じたり、または、車体がノッキング（スロットルが入ったり切れたりする状態）を始めたら走行を終了し、電池を交換してください。

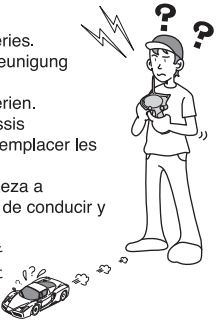

Shutting Down Your MINI-Z / Ausschalten des MINI-Z
Eteindre sa MINI-Z / Apagado de su MINI-Z / 走行の終りかた

1 Turn off the power to the MINI-Z first.
Modell am Schalter ausschalten.
Eteindre la MINI-Z en premier (mettre l'interrupteur sur OFF).
Desconecte el interruptor de su MINI-Z en primer lugar.
車体側の電源スイッチをOFFにする。

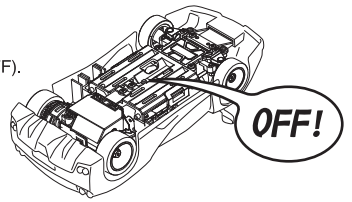

2 Remove the batteries from the chassis.
Batterien aus dem Modell entfernen.
Retirer les batteries du châssis.
Retire las baterías del modelo.
シャシーから電池を取外す。

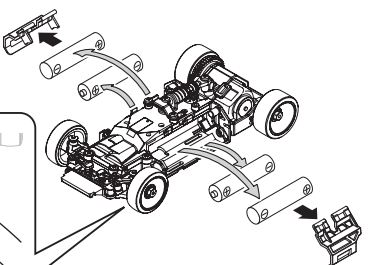

Removing the batteries.
Batterien ausbauen.
Retirer les batteries.
Desmonte las baterías.
電池の取外し方

Push your finger through the large holes in the bottom of the chassis.
Finger durch die Löcher im Chassis stecken und Batterien herausdrücken.
Faire sortir les batteries en appuyant avec le doigt dans l'encoche comme indiqué sur le schéma.
Apriete con el dedo los lugares indicados en el dibujo.
ここの穴から電池を指で押し出す。

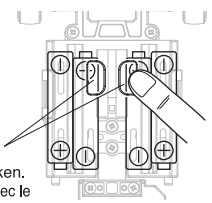

3 Shut off power to the transmitter.
Sender ausschalten.
Eteindre l'émetteur (mettre l'interrupteur sur OFF).
Desconecte la emisora.
送信機側の電源スイッチをOFFにする。

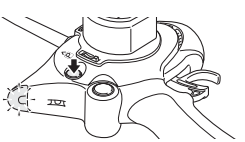

4 Remove the batteries from the transmitter.
Batterien aus dem Sender herausnehmen.
Retirer les batteries de l'émetteur.
Retire las baterías de la emisora.
送信機から電池を取外す。

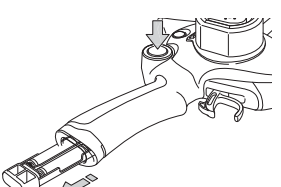

When switching power OFF, always switch car OFF first.
Schalten Sie immer zuerst das Modell aus - dann den Sender!
Toujours mettre sur OFF la voiture en premier, puis la radio.
Al terminar de rodar su modelo, desconecte siempre el interruptor del modelo en primer lugar y a continuación la emisora (OFF).
電源を切るときは必ず車体側からスイッチを切ってください。

Changing Chassis Type / Ändern des Chassistypen
Changer le type de châssis / Cambio tipo chasis / シャシータイプの変更

Changing from MM to RM Chassis
Änderung des “MM”-Typ in den “RM”-Typ
Modifier un châssis MM en RM
Cambio de chasis MM a RM
MMシャシーからRMシャシーへの変更

► Chassis is supplied as the MM type.
To change to RM type, replace appropriate parts with RM type chassis parts included.
Dieses Chassis ist ein “MM”-Type. Um das Chassis in einen “RM”-Type zu verändern, entsprechende Teile austauschen (siehe Abbildung unten). Diese Teile sind im Lieferumfang des “RM”-Typs enthalten.
Le châssis est livré d'origine en version MM
Pour le changer en version RM, remplacer les pièces appropriées.
Chasis suministrado es tipo MM.
Para cambiar al tipo RM, reemplace las piezas necesarias para el tipo RM.
工場出荷時のシャシーは、MMタイプになっています。
RMタイプにする場合は同梱のRMタイプ用パーツに交換してください。

Disassembling MM-Type Chassis / “MM”-Chassistypen ausbauen
Démonter un châssis de type MM / Desmontaje del Chasis MM / MMタイプシャシーの分解

1 Removing the axle and ball differential.
Demontage der Achse und des Kugeldifferential.
Retirer l'axe et le Différentiel à bille.
Desmontaje del eje y del Diferencial Bolas.
ボールデフを取外す。

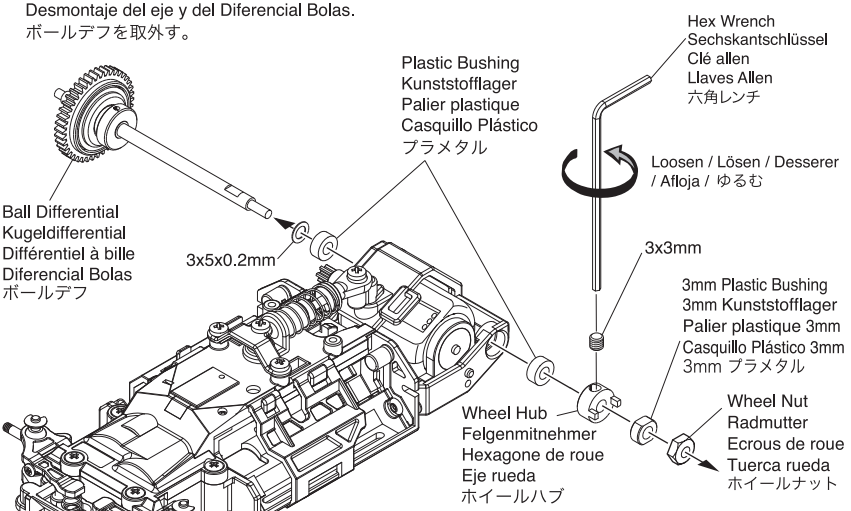

► Also remove the plastic bushings.
Ebenfalls die Kunststofflager abmontieren.
Retirer aussi la bague plastique.
Desmonte también los casquillos plásticos.
プラメタルも取外してください。

2 Remove shock absorber and motor cord.
Stoßdämpfer und Motorkabel abmontieren.
Retirer l'amortisseur et les câbles moteur.
Desmontar el amortiguador y el cable de motor.
ダンパー・モーターコードを取外す。

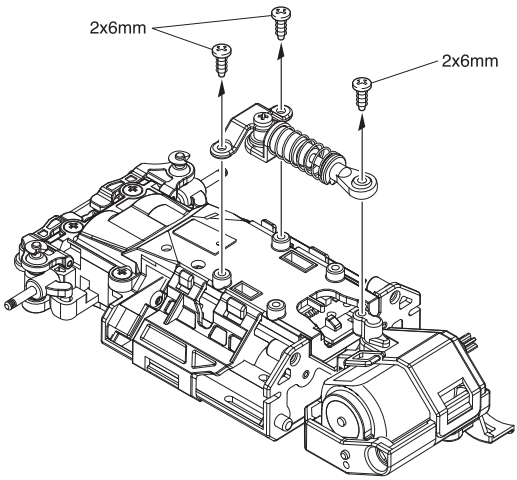

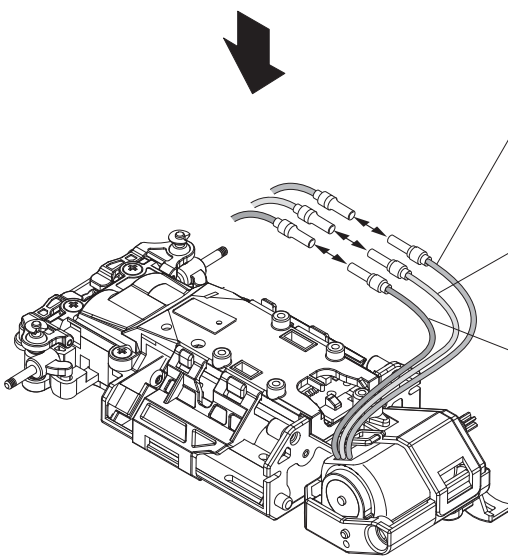

3 Remove Rear Unit.
Hintere Einheit abmontieren.
Retirer le pod arrière.
Desmontar la unidad trasera.
リヤユニットを取外す。

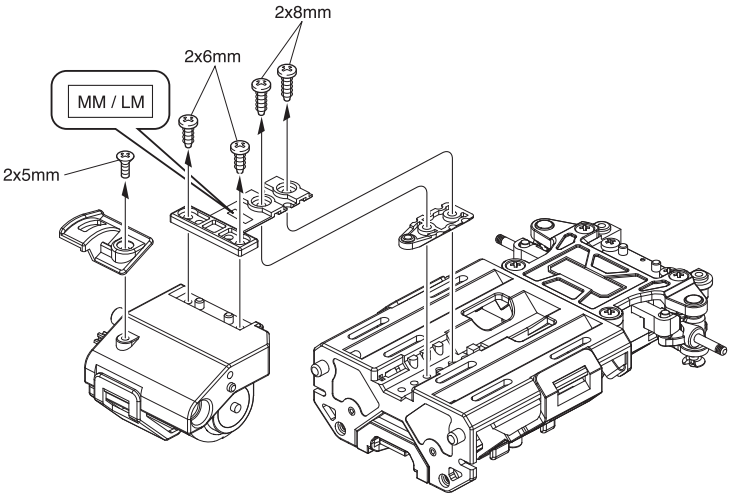

4 Remove Motor.
Motor abbauen.
Retirer le moteur.
Desmontar el motor.
モーターを取外す。

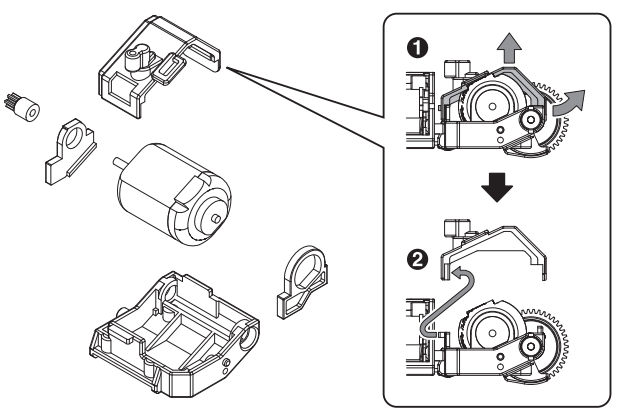

► Store the parts removed from the MM chassis in a bag for safe keeping.
These parts will be needed if changing the chassis back to MM-type.
Alle Teile des “MM”-Chassistypen sorgfältig aufbewahren.
Stocker les pièces retirer du châssis MM dans un sachet. Ses pièces seront ré-utiliser pour remonté le châssis en version MM.
Guarde las piezas desmontadas del chasis MM en una bolsita.
Estas piezas las necesitará si vuelve a instalar el chasis al tipo MM.
取外したMMシャシー用パーツは袋などに入れて保管してください。
再びMMシャシーに変更する際に必要です。

Assembling RM-Type Chassis / Zusammenbau des “RM”-Chassistypen
Assemblage du châssis de type RM / Montaje Chasis RM / RMタイプシャシーの組立て

1 Installing Motor.
Motor montieren.
Montage du moteur.
Instalación Motor.
モーターの取付け

► If changing the pinion gear, please refer to the section Replacing Pinion Gear.
Beim Austausch des Zahnrades, beziehen Sie sich auf die Baustufe “Auswechseln des Zahnrades”.
Si vous changez le pignon moteur, se référer à la section "Remplacement du pignon moteur"
Si cambia el piñón, por favor consulte la sección Cambio del Piñón.
ピニオンギヤを交換する場合は、『ピニオンギヤの交換』を参照してください。

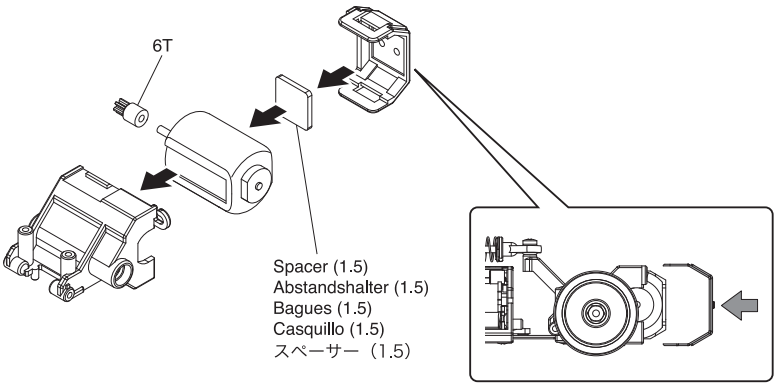

2 Installing Rear Unit.
Hintere Einheit montieren.
Monter le pod arrière.
Instalación Unidad Trasera.
リヤユニットの取付け

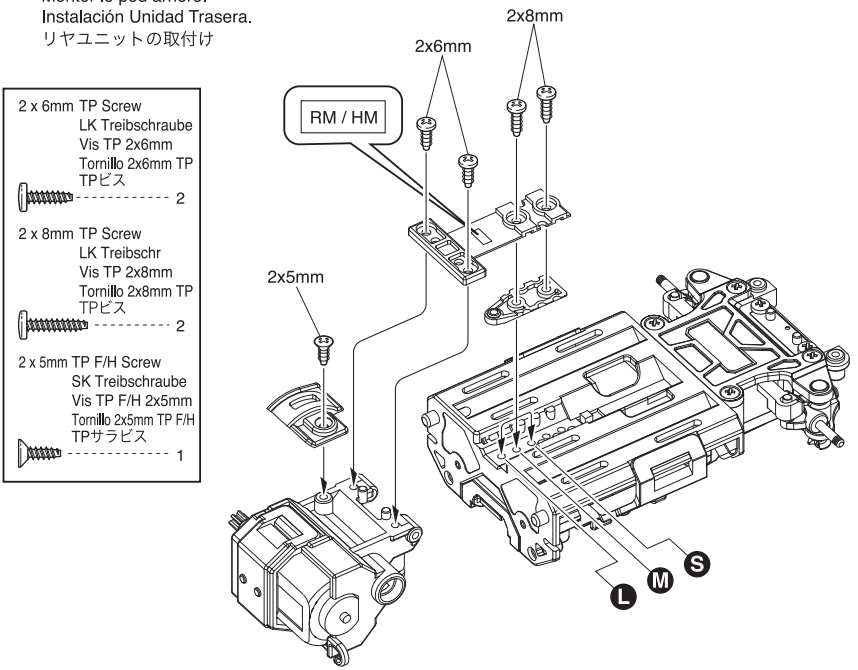

► Change the wheelbase to match your body.
Anpassung des Radstandes.
Changer l'empattement pour adapter la carrosseire.
Cambie la distancia entre ejes para que se adapte a su modelo de carrocería.
ボディの種類に合わせてホイールベースを変更してください。

● **Car body styles and the corresponding wheelbase are listed on the data table on the Option Parts List available on the website (http://www.kyosho.com/mini-z-support/).**
Die zueinander passenden Radstände und Karosserie-Typen sind bei den Option Parts aufgelistet.
Les différents modèles de carrosserie et leurs empattements sont disponibles dans la section "Option Parts" Listing disponbile sur le site (http://www.kyosho.com/mini-z-support/).
Las diferentes carrocerías y sus correspondientes distancias entre ejes las encontrará en la tabla de datos de la Lista de Piezas Opcionales en la página web (http://www.kyosho.com/mini-z-support/).

使用するボディに適合したホイールベースをウェブサイト(http://www.kyosho.com/mini-z-support/)のオプションパーツリストのデータ表で確認してください。

3 Installing shock and motor cord.
Stoßdämpfer und Motorkabel montieren.
Fixer l'amortisseur et les câbles moteur.
Instalación del amortiguador y cable motor.
ダンパー・モーターコードの取付け

2 x 6mm TP Screw
LK Treibschraube
Vis TP 2x6mm
Tornillo 2x6mm TP
TPビス
2

► Insert the motor cord into the corresponding color on the RC unit.
Stecken Sie die Motorkabel in der jeweiligen Farbe auf der RC Einheit ein.
Insérez les câbles moteur correspondant aux couleurs de l'unité de réception.
Inserta los cables del motor en el color correspondiente de la unidad recepción.
モーターコードはRCユニットの同じ色のコードに差し込んでください。

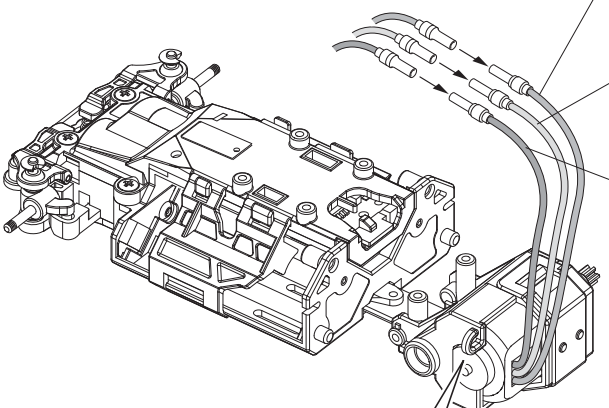

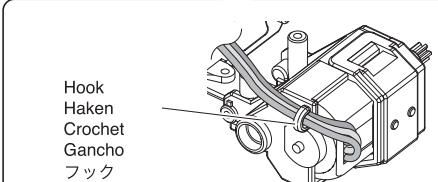

► Bundle and arrange wiring using hook.
Kabel mit Hilfe des Haken bündeln und arrangieren.
Regrouper et organiser le câblage en utilisant le crochet.
Usa el gancho para unir y ordenar el cableado.
配線はフックを使用してまとめてください。

► Use Rear Shock Stay that matches the wheelbase.
Verwenden Sie die zum Radstand passende Dämpferbrücke.
Utiliser le support amortisseur arrière adapté à l'empattement.
Utilice el soporte de amortiguador trasero apropiado
リヤダンパーステーは、ホイールベースに合ったものを使用する。

► Depending on your choice of replacement body, the rear damper and mounts may need to be removed..
Je nach der verwendeten Karosserie, müssen der hintere Dämpfer und die Aufnahmen netfernt werden.
Selon le choix de la carrosserie, l'amortisseur arrière et son support peuvent être à retirer.
Puede que tenga que desmontar el amortiguador trasero y soportes dependiendo de la carrocería que instale.
使用するボディによっては、リヤダンパー、リヤダンパーステーを取付けないで使用するボディもあります。

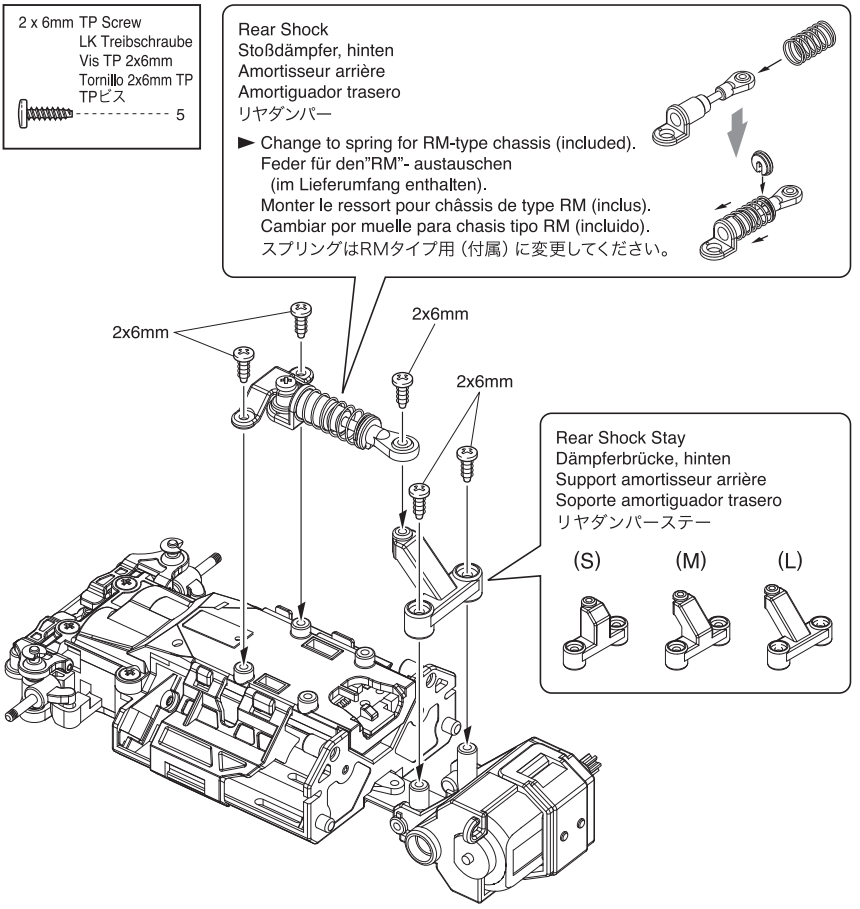

4 Installing the axle and ball differential.
Montage der Achse und des Kugeldifferential.
Montage de l'axe et du Différentiel à bille.
Instalación del eje y del Diferencial Bolas.
ボールデフの取付け

► Firmly tighten the 3x3mm set screw onto the flat spot.
Ziehen Sie die Gewindestifte auf die abgeflachten Flächen fest.
Vissez les vis type BTR sur les méplats.
Apriete los prisioneros firmemente en las partes planas del eje.
平らな面に3x3mmセットビスを固定する。

3x3mm Set Screw
Gewindestift
Vis BTR
Prisionero
セットビス
---------- 1

3x5x0.2mm Shim
Unterlegscheibe
Rondelle de callage
Arandela
シム
---------- 1

Ball Differential
Kugeldifferential
Différentiel à bille
Diferencial Bolas
ボールデフ

Hex Wrench
Sechskantschlüssel
Clé allen
Llaves Allen
六角レンチ

Tighten
festziehen
Serrer
Aprieta
しめる

3x5x0.2mm

3x3mm

Wheel Hub
Felgenmitnehmer
Hexagone de roue
Eje rueda
ホイールハブ

3mm Plastic Bushing
3mm Kunststofflager
Palier plastique 3mm
Casquillo Plástico 3mm
3mm プラメタル

► Leave slight space in between wheel hub and motor mount.
Etwas Luft zwischen Radaufnahme und Motorhalter lassen.
Laissez un léger espace entre le moyeu de roue et le support de moteur.
Deja un ligero espacio entre el cubo de la rueda y el soporte del motor.
少しすき間をあけてホイールハブを固定する。

< Completed >
< komplett >
< Vue complète >
< Terminado >
< 完成図 >

Changing the front suspension from wide to narrow
Änderung der Spur an der Vorderachse von breit auf schmal
Changer la suspension avant large en étroite.
Cambio de la suspensión delantera de ancha a estrecha.
フロントトレッドの変更(ワイドからナローへの変更)

► The factory installed suspension is the wide version. If changing to a narrow type body, install the narrow front suspension parts.
Werksseitig ist die breite Spur an der Vorderachse montiert. Um auf die schmale Spur zu wechseln, müssen die Teile für die schmale Spur montiert werden.
D'origine la suspension installée est la version large. Pour monter une carrosserie de type étroite, installer les pièces de suspension étroite.
La suspensión delantera instalada en fábrica es la versión ancha. Si desea instalar una carrocería estrecha, instale las piezas de suspensión delantera estrecha.
工場出荷時のフロントトレッドはワイドタイプになっています。
ナロータイプに変更する場合は同梱のナロータイプ用パーツに交換してください。

Disassembling the Front Suspension / Demontage der Vorderradaufhängung DEMONTAGE DE LA SUSPENSION AVANT. / Desmontaje suspensión delantera フロントサスペンション(ワイドトレッド)の分解

1

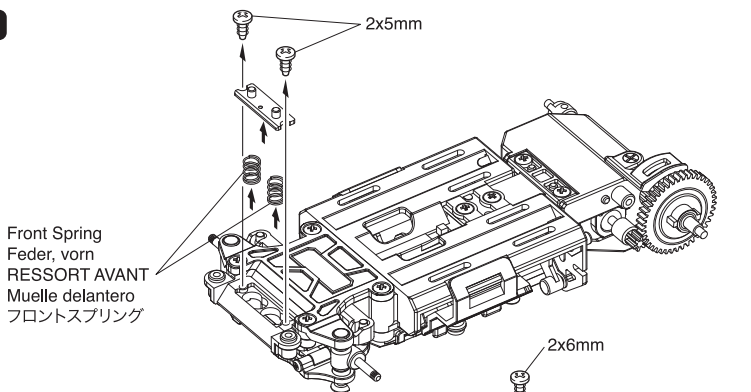

2

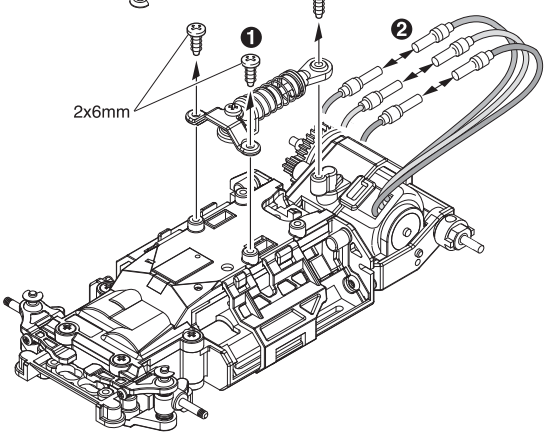

3

1.2x3.5mm

❸

2x6mm

2x6mm

❷

❶

❶

4

2x6mm

2x6mm

❶

❷

5

► Gently pull out and upward to remove.
Vorsichtig nach oben herausziehen.
Tirez doucement vers le haut et l'enlever.
Desmonte la pieza con suavidad.
外側へ倒して取外す。

Installing the narrow front suspension / Einbau der schmalen Spur an der Vorderachse
Montage de la suspension étroite avant / Instalación de la suspensión delantera estrecha
フロントサスペンション(ナロートレッド)の組立て

1

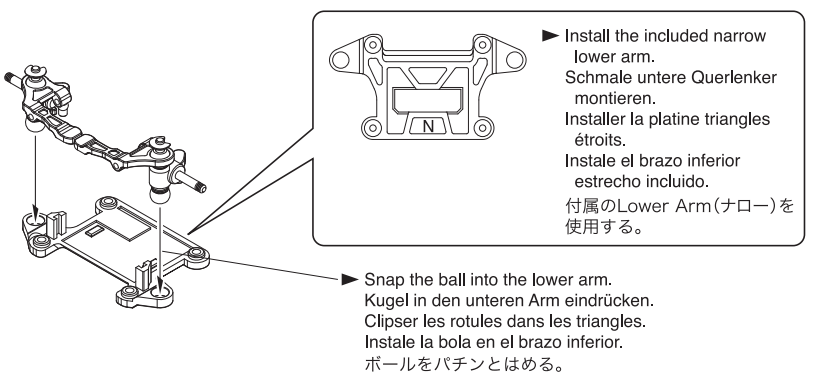

2

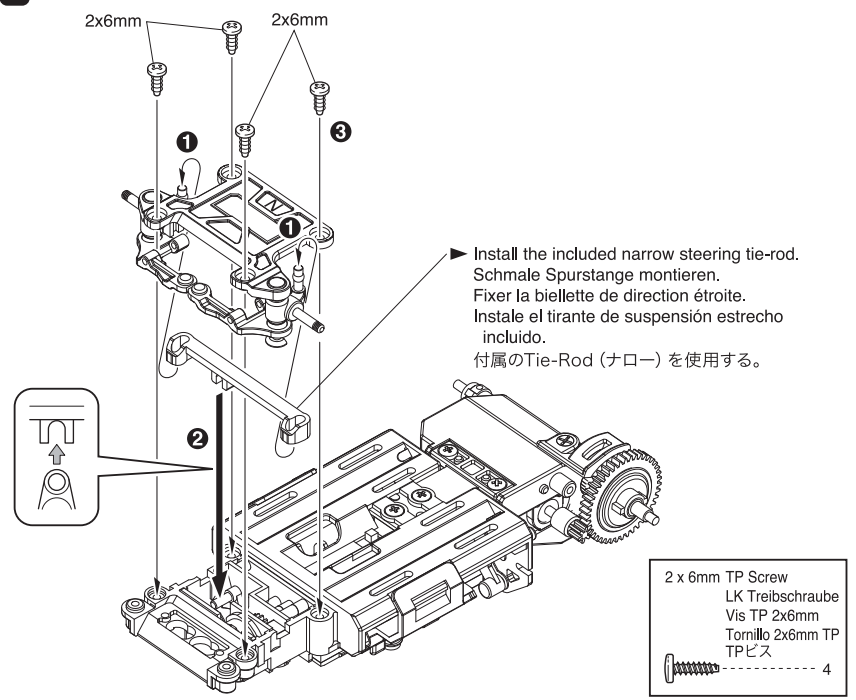

3

2 x 6mm TP Screw
LK Treibschraube
Vis TP 2x6mm
Tornillo 2x6mm TP
TPビス
---------- 4

1.2x3.5mm TP Screw
LK Treibschraube
Vis TP 1.2x3.5mm
Tornillo 1.2x3.5mm TP
TPビス
---------- 1

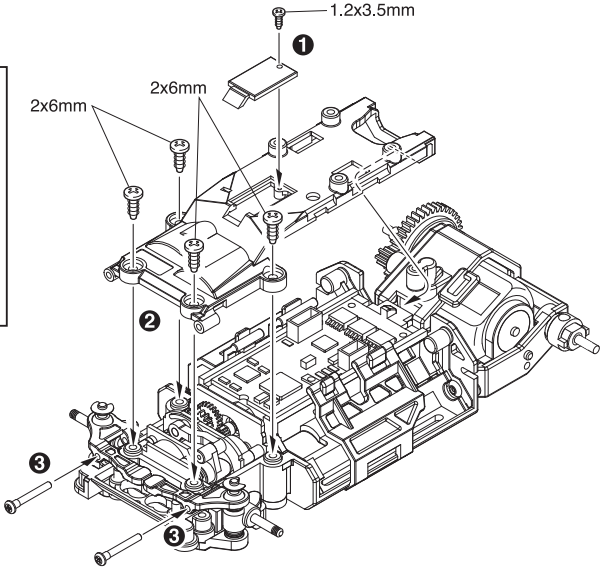

4

► Insert the motor cord into the corresponding color on the RC unit.
Stecken Sie die Motorkabel in die passende Farbe der RC Einheit.
Insérer les câbles moteur en fonction des couleurs de l'unité de réception.
Introduce el cable del motor en el color correspondiente de la unidad de recepción.
モーターコードはRCユニットの同じ色のコードに差し込んでください。

2 x 6mm TP Screw
LK Treibschraube
Vis TP 2x6mm
Tornillo 2x6mm TP
TPビス
---------- 3

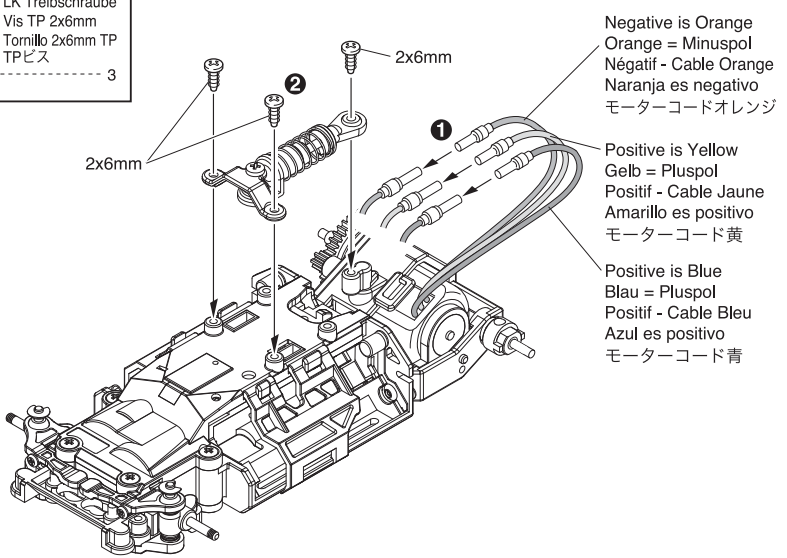

5

2 x 5mm TP Screw
LK Treibschraube
Vis TP 2x5mm
Tornillo 2x5mm TP
TPビス
2

Front
Vorne
Avant
Delanteros
前

► **Note the direction.**
Einbaurichtung beachten.
Notez le sens.
Fíjarse en el dibujo.
向きに注意。

2x5mm

< Completed >
< komplett >
< Vue complète >
< Terminado >
< 完成図 >

How to remove Front Spring. / Demontage der vorderen Federn
Comment retirer les ressorts avant / Desmontaje del Muelle Delantero
フロントスプリングの取外し

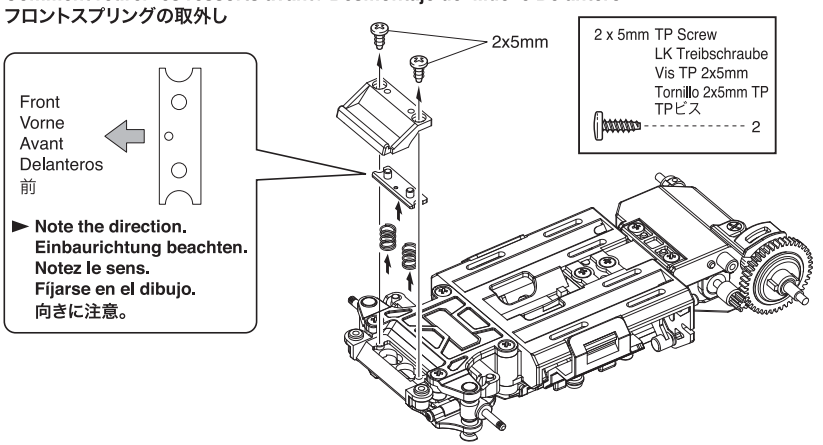

How to remove Rear Spring. / So tauschen Sie die hinteren Federn aus!
COMMENT RETIRER LE RESSORT ARRIERE. / Sustitución del muelle trasero
リヤスプリングの取外し

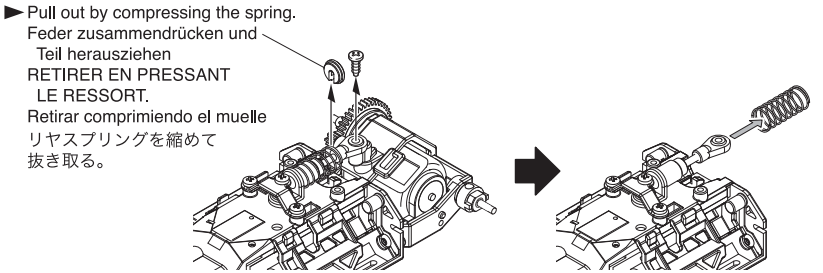

Changing the body / Austausch der Karosserie
Changer de carrosserie / Cambio de la carrocería
ボディの変更

***Refer to the Optional Parts List and Technical Guide on the website below for details on chassis type and corresponding body styles..**
***Die zueinander passenden Radstände und Karosserien finden Sie im Kapitel Option Parts.**
***Se référer à la Liste des options et au Guide Technique sur le site web indiqué ce dessous pour toutes informations concernant les carrosseries.**
***Consulte la Lista de Piezas Opcionales y la Guía Técnica en la web inferior para ver más detalles sobre el tipo de chasis y sus carrocerías correspondientes.**

使用するボディに適合したシャシータイプの詳細は「オプションパーツリスト」・「テクニカルガイド」を下記のホームページアドレスからご覧ください。

http://www.kyosho.com/mini-z-support/

Disassembling the Front Suspension / Demontage der Vorderradaufhängung
DEMONTAGE DE LA SUSPENSION AVANT. / Montaje suspension delantera
フロントサスペンションの分解

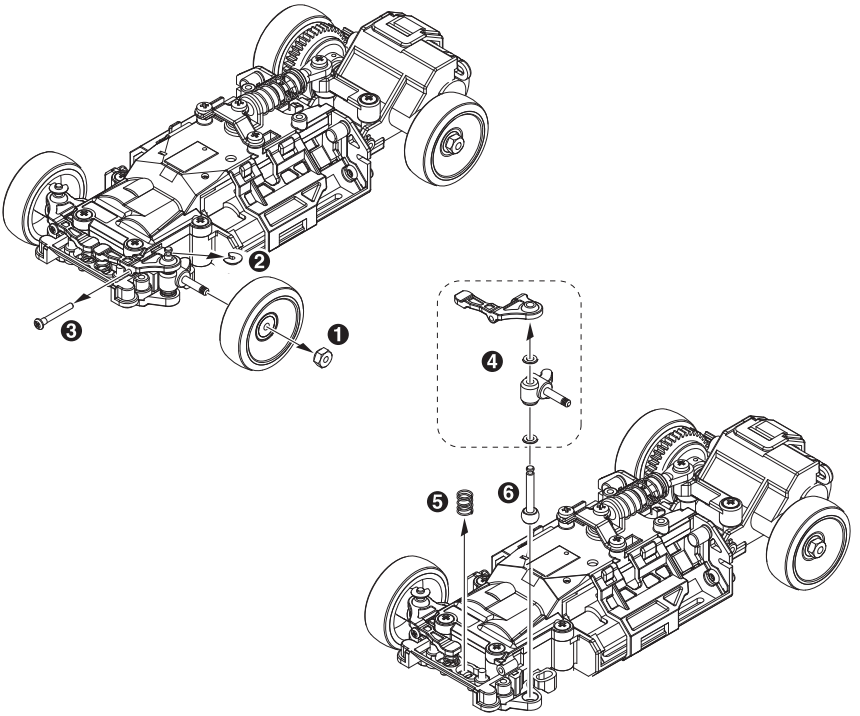

► How to remove the C-Ring. / So entfernen Sie den C-Ring!
COMMENT RETIRER LE CLIPS EN C / Montaje Clip-C
Cリングの外し方

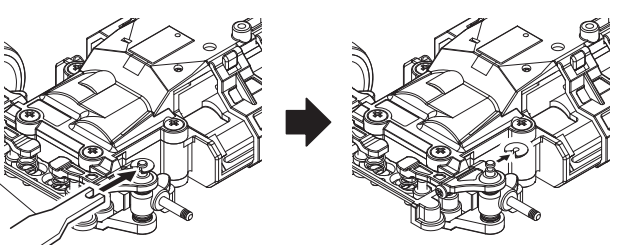

Pinion / C-Ring Tool
Montagewerkzeug
CLE DE PIGNONS / CLIPS EN C
Herramienta piñones y Clip-C
ピニオン/Cリング用ツール

Rear Suspension Plate Adjustment / Einstellung der hinteren Aufhängung
Ajustement de la platine de suspension arrière / Ajuste Placa Suspensión Trasera
サスプレートガイドの調整

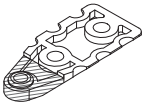

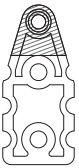

Cut the rear suspension plate on the line as indicated in the illustration to increase chassis roll for low-bite conditions.
Die hintere Aufhängungsplatte an der markierten Linie durchschneiden, um den Rollweg des Chassis zu vergrößern.
Couper la platine de suspension arrière, en suivant les lignes comme indiqué afin d'augmenter la flexibilité du châssis.
Corte la placa de suspensión trasera tal y como se indica para incrementar la estabilidad.
斜線部分を切り落とすことにより、路面状況に合せたピッチング剛性を選択することが可能になります。

Replacing Suspension Limiter / Austausch des Federwegsbegrenzers
REMPLACEMENT DE LA BAGUE DE REGLAGE DE GARDE AU SOL / Sustitución limitador suspensión
サスリミッターの交換

Use the 0.5 and 0.8 suspension limiters to adjust the suspension travel and ride height.
*Vary the suspension travel by changing the limiter thickness
*Adjust the ride height by install or removing the 0.5 and 0.8mm spacers
Use two suspension limiters on each side of suspension.
Mit den 0,5 und 0,8 mm Spacern werden der Federweg und die Bodenfreiheit eingestellt.
*Der Federweg wird durch die Dicke der Limiter begrenzt.
*Die Bodenfreiheit wird durch die 0,5 und 0,8 mm Spacer begrenzt.
Verwenden Sie auf jeder Seite der Aufhängung zwei Limiter!
Utiliser les rondelles de pré-contraintes afin d'ajuster la garde au sol et le débattement de la suspension.
*Ajuster la garde au sol en changeant l'épaisseur des rondelles.
*Ajuster le débattement en plaçant ou retirant les rondelles de 0,5mm et 0,8mm
Utiliser 2 rondelles de suspension de chaque côté de la suspension.
Utilice los limitadores de 0.5 y 0.8 para ajustar el recorrido de la suspensión y la altura
*Varíe el recorrido de la suspensión cambiando el grosor de los limitadores
*Ajuste la altura instalando o quitando los espaciadores 0.5 y 0.8mm.
Utilice dos limitadores de suspensión en cada lado de la suspensión.

標準搭載の0.5mmサスリミッターと付属の0.8mmサスリミッターを使用することで以下のようにフロントサスペンションの動作量と車高を調整することができます。
・使用する枚数・厚さによって動作量の変更が可能。
・スペーサーの使用位置（（A）（B）（C））によって車高の変更が可能。
片側のサスペンションに対して、サスリミッターは必ず2枚で使用してください。

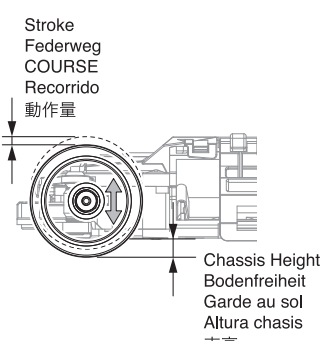

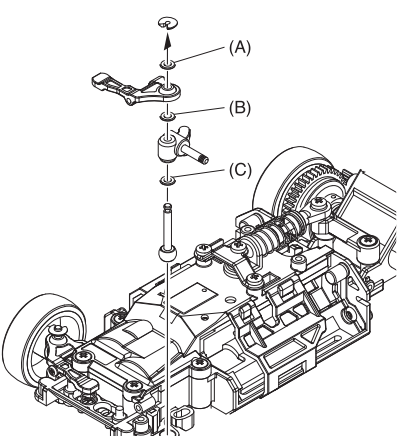

Remove a Motor / Der Ausbau des Motors
RETIRER LE MOTEUR / Sustiución del motor
モーターの交換

MM type

1

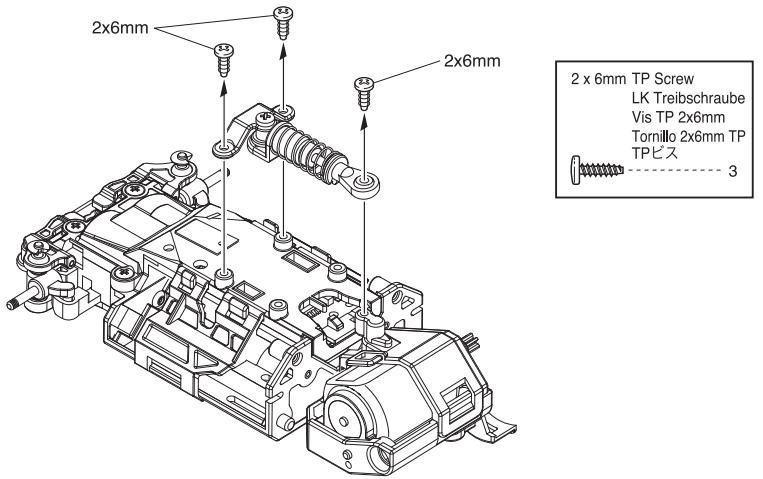

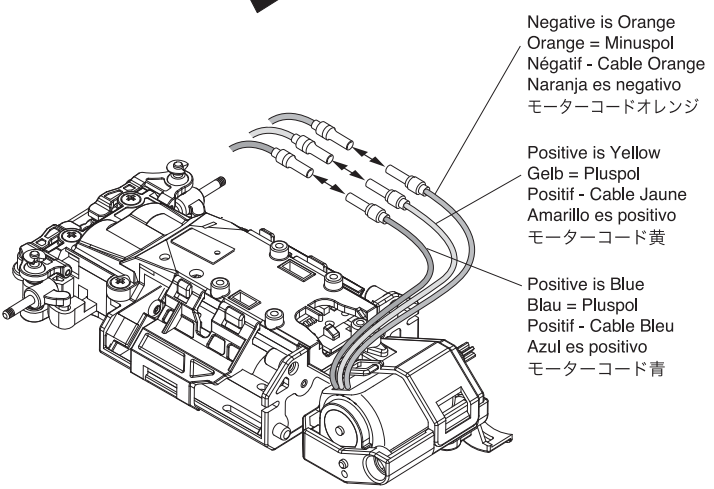

2

● Remove / Entfernen / RETIRER
Desmontar / 取外し

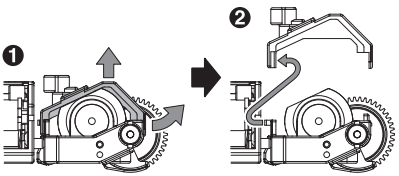

● Install / Montieren, wie dargestellt / ASSEMBLER
Instalar / 取付け

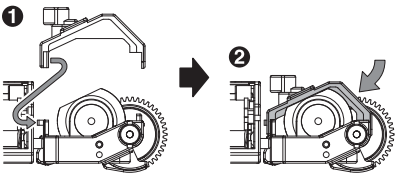

Motor Holder
Motorhalterung
SUPPORT MOTEUR
Soporte de motor
モーターホルダー

Motor
Motor
MOTEUR
Motor
モーター

Motor Guide B
Motorhalterung B
GUIDE MOTEUR B
Soporte motor B
モーターガイドB

Pinion Gear
Motorritzel
PIGNON MOTEUR
Piñón
ピニオンギヤ

Motor Guide A
Motorhalterung A
GUIDE MOTEUR A
Soporte motor A
モーターガイドA

● Remove the Pinion Gear.
Der Ausbau des Motorritzels
RETIRER LE PIGNON MOTEUR.
Desmonte el piñón
ピニオンギヤをぬく

Pinion/C-ring Tool
Montagewerkzeug
CLE DE PIGNONS / CLIPS EN C
Herramienta Piñones y Clip-C
ピニオン/Cリング用ツール

● Install the Pinion Gear.
Die Montage des Motorritzels
INSTALLER LE PIGNON MOTEUR.
Instale el piñón
ピニオンギヤを入れる

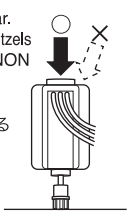

Replacement of the Pinion Gear. / Der Wechsel des Motorritzels CHANGEMENT DU PIGNON MOTEUR. / Sustitución del piñión ピニオンギヤの交換

► Do not use 8T or 9T pinion gears for normal driving. Using these pinion gears places higher loads on the motor and may cause malfunction or damage. Please use 6T or 7T and drive in wide-open areas to minimize load placed on the motor.

Verwenden Sie keine 8T und 9T Motorritzel für den normalen Betrieb. Die Verwendung dieser Motorritzel führt zu starker Belastung des Motors und kann zu Fehlfunktion oder Defekt führen. Bitte verwenden Sie 6T oder 7T und fahren Sie auf weitläufigen Strecken, um die Motorlast zu minimieren.

Ne pas utiliser le pignon moteur 8 et 9 dents pour un pilotage normal. L'utilisation de ces pignons risque de créer un rapport de démultiplication plus long pour le moteur et peut entraîner un dysfonctionnement ou des dommages. Merci d'utiliser les pignons 6 et 7 dents et piloter sur une surface large afin de minimiser le rapport de transmission du moteur.

No utilices los piñones motores de 8 o 9 dientes para una conducción normal. Utilizar estos piñones motores sobrecarga el motor y puede causar daño o un funcionamiento defectuoso. Por favor, utiliza los piñones de 6 y 7 dientes y pilota sobre una gran superficie para minimizar la carga situada en el motor.

通常走行の際はピニオンギヤの8Tと9Tは使用しないでください。使用するとモーターへの負荷が高くなり、故障や破損の原因となります。6Tと7Tでお楽しみください。使用する場合は、モーターに負荷がかかりにくい広い場所で使用してください。

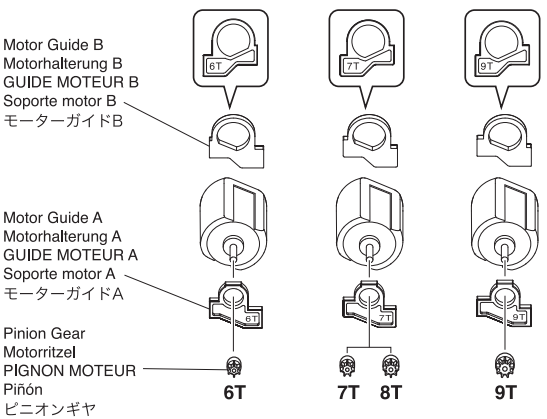

Pinion Gear Motorritzel Pignon Engranaje ピニオンギヤ	Acceleration Beschleunigung Accélération Aceleración 加速	Max. Speed max. Speed Vitesse Max. Velocidad Máxima 最高速	Running Time Fahrzeit Autonomie Tiempo de Funcionamiento 走行時間
6T	Good besser Bonne Buena 良い	Fast schnell Rapide Rápida 速い	Long länger Long Mayor 長い
7T			
8T			
9T			

Remove a Motor / Der Ausbau des Motors
RETIRER LE MOTEUR / Sustiución del motor
モーターの交換

RM type

1

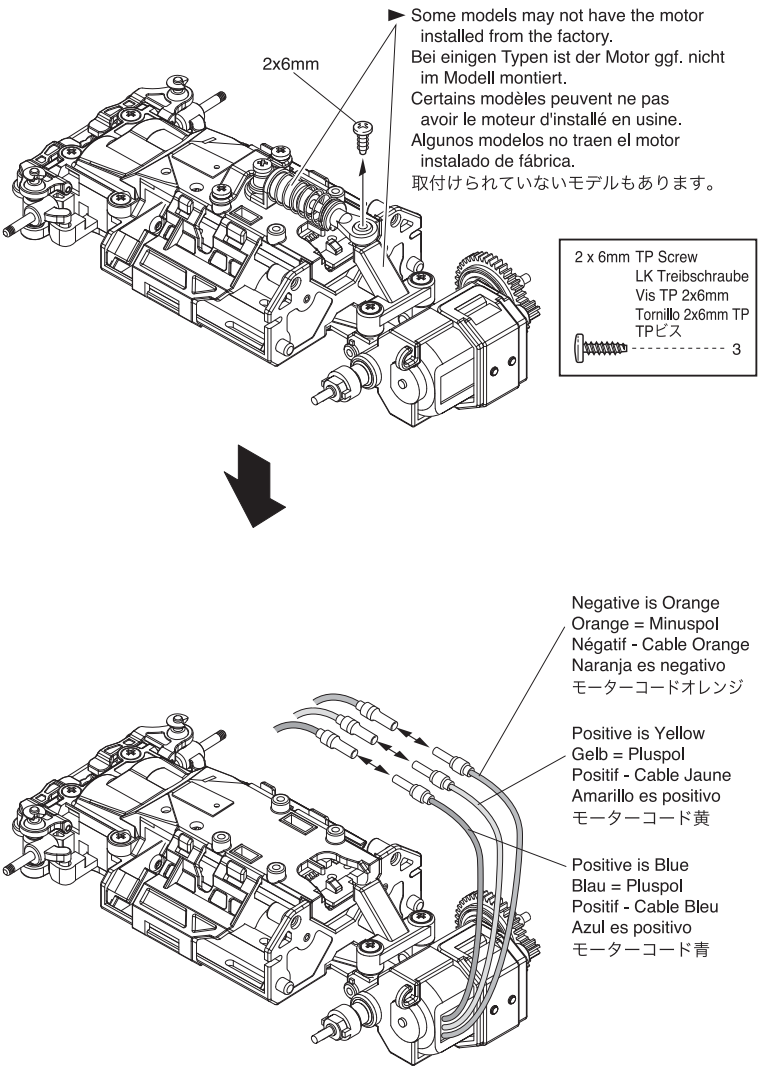

2

● Remove / Entfernen / RETIRER
Desmontar / 取外し

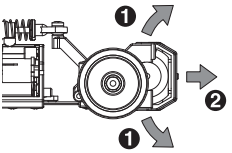

● Install / Montieren, wie dargestellt / ASSEMBLER
Instalar / 取付け

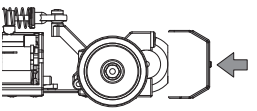

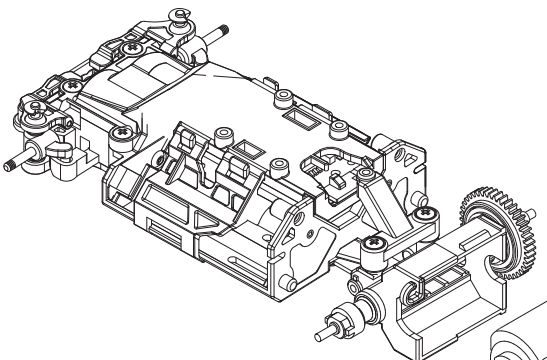

Pinion Gear 6T
Motorritzel 6T
PIGNON MOTEUR 6T
Piñón 6T
ピニオンギヤ6T

Motor
Motor
MOTEUR
Motor
モーター

Motor Spacer
Abstandshalter
Cale moteur
Espaciador motor
モータースペーサー

Motor Holder
Motorhalterung
SUPPORT MOTEUR
Soporte de motor
モーターホルダー

● Remove the Pinion Gear.
Der Ausbau des Motorritzels
RETIRER LE PIGNON MOTEUR.
Desmonte el piñón
ピニオンギヤをぬく

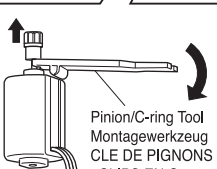

Pinion/C-ring Tool
Montagewerkzeug
CLE DE PIGNONS / CLIPS EN C
Herramienta Piñones y Clip-C
ピニオン/Cリング用ツール

● Install the Pinion Gear.
Die Montage des Motorritzels
INSTALLER LE PIGNON MOTEUR.
Instale el piñón
ピニオンギヤを入れる

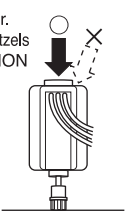

Replacement of the Pinion Gear. / Der Wechsel des Motorritzels CHANGEMENT DU PIGNON MOTEUR. / Sustitución del piñión ピニオンギヤの交換

► Do not use 8T or 9T pinion gears for normal driving. Using these pinion gears places higher loads on the motor and may cause malfunction or damage. Please use 6T or 7T and drive in wide-open areas to minimize load placed on the motor.

Verwenden Sie keine 8T und 9T Motorritzel für den normalen Betrieb. Die Verwendung dieser Motorritzel führt zu starker Belastung des Motors und kann zu Fehlfunktion oder Defekt führen. Bitte verwenden Sie 6T oder 7T und fahren Sie auf weitläufigen Strecken, um die Motorlast zu minimieren.

Ne pas utiliser le pignon moteur 8 et 9 dents pour un pilotage normal. L'utilisation de ces pignons risque de créer un rapport de démultiplication plus long pour le moteur et peut entraîner un dysfonctionnement ou des dommages. Merci d'utiliser les pignons 6 et 7 dents et piloter sur une surface large afin de minimiser le rapport de transmission du moteur.

No utilices los piñones motores de 8 o 9 dientes para una conducción normal. Utilizar estos piñones motores sobrecarga el motor y puede causar daño o un funcionamiento defectuoso. Por favor, utiliza los piñones de 6 y 7 dientes y pilota sobre una gran superficie para minimizar la carga situada en el motor.

通常走行の際はピニオンギヤの8Tと9Tは使用しないでください。使用するとモーターへの負荷が高くなり、故障や破損の原因となります。6Tと7Tでお楽しみください。使用する場合は、モーターに負荷がかかりにくい広い場所で使用してください。

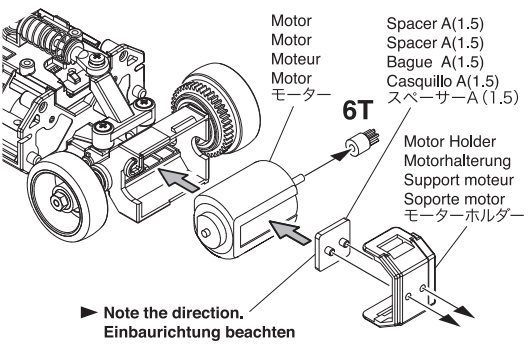

Pinion Gear Motorritzel Pignon Engranaje ピニオンギヤ	Acceleration Beschleunigung Accélération Aceleración 加速	Max. Speed max. Speed Vitesse Max. Velocidad Máxima 最高速	Running Time Fahrzeit Autonomie Tiempo de Funcionamiento 走行時間
6T	Good besser Bonne Buena 良い		Long länger Long Mayor 長い
7T			
8T		Fast schnell Rapide Rápida 速い	
9T			

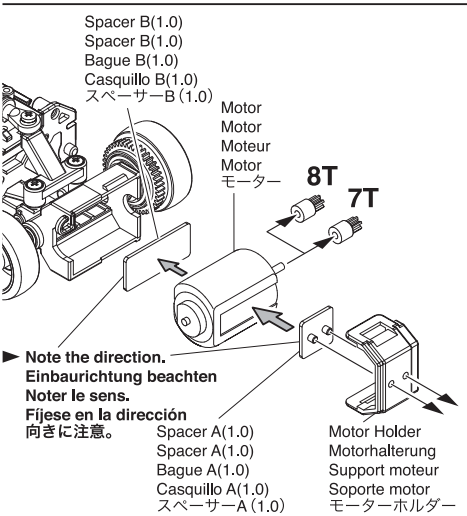

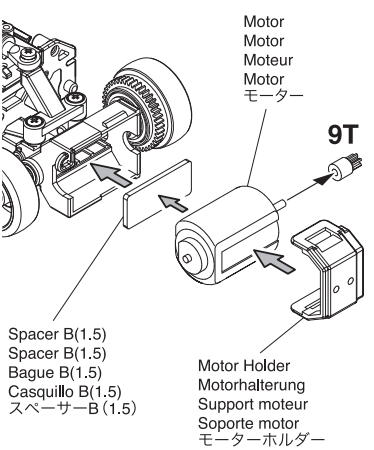

Wiring Diagram / Anschlussdiagramm
Schéma du câblage / Esquema del cableado
配線図

► Connect the wires as shown in the drawing.
Stellen Sie die Kabelverbindungen her, wie dargestellt.
SUIVRE SCRUPULEUSEMENT LE SCHEMA DE CABLAGE.
Coloque los cables tal y como muestra el dibujo
コードは図のように収納してください。

► Be sure wiring doesn't rest on top of the circuit board.
Stellen Sie sicher, dass das Kabel nicht auf den Spitzen der Platine liegt.
Vérifier que le cable ne soit pas posé sur les composants.
Asegúrese que los cables no contactan por encima del circuito.
基板のパーツの上に配線が乗らないように注意する。

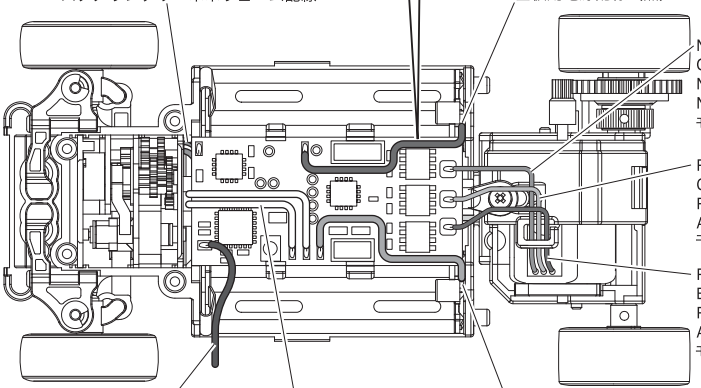

► Bundle the potentionmeter wiring and insert alongside the servo plate.
Kabel des Potentiometers zusammenführen und neben der Servoplatte verlegen.
Sécuriser les câbles du potentiomètre en les insérant le long de la platine de servo.
Asegura los cables del pontenciómetro introduciendolos a lo largo de la platina del servo.
ポテンショメーターの配線は、まとめてサーボプレートの溝にはめ込む。

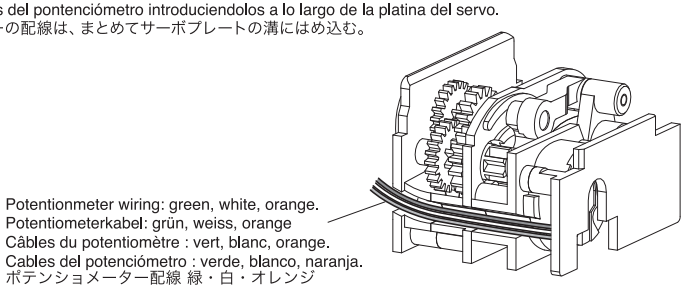

Extra function connectors / Anschlüsse für Zusatz-Module
Fonctions des connecteurs / Conectores opcionales
拡張機能コネクター

The MR-03VE has two optional connectors for optional accessories; one for the gyro and the other to connect the I.C.S. cord for programming the electronics.

Das MR-03VE-Chassis verfügt über zwei Anschlüsse für externes Zubehör. Ein Anschluss ist für den Piezo-Kreisel vorgesehen, um die Fahrstabilität zu erhöhen. Der andere Anschluss ist für das ICS-Interface ausgelegt.

Le châssis MR-03VE possède 2 connecteurs pour des accessoires en options; l'un pour le Gyro et l'autre pour la programmation I.C.S.

El modelo MR-03VE tiene dos conectores para conectar accesorios opcionales; uno para el giróscopo y otro para conectar el cable I.C.S. para programar la electrónica.

ミニッツレーサーMR-03VEシリーズにはジャイロユニット用コネクターとI.C.S用コネクターの２つの拡張機能コネクターがあります。

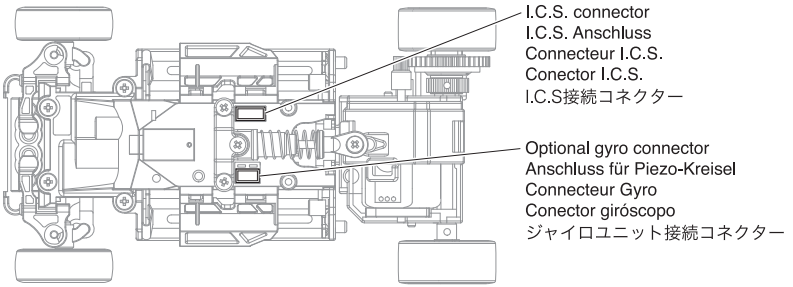

Gyro Unit / Piezo-Kreisel / L'option Gyro
Giróscopo / ジャイロユニットについて

► When installed, Gyro Unit automatically detects and corrects throttle and steering imbalance for improved driving stability.

Der Piezo-Kreisel stabilisiert das Fahrverhalten durch entsprechendes Gegenlenken und Abregelung der Motorleistun..

Une fois installé, le Gyro est détecté automatiquement et corrige le déséquilibre de la commande de gaz et de direction afin d'optimiser la stabilité de pilotage.

Una vez instalado, el Giróscopo detecta y corrige automáticamente el gas y dirección para incrementar la estabilidad.

ジャイロユニット（別売：No.MZW405）を装着することで、姿勢の乱れを検知しスロットルとステアリングの補正を自動的に加え、安定した走りをサポートします。

► While gyro unit comes with standard settings, these can be changed by connecting your MINI-Z Racer MR-03VE to your computer with No.82080 I.C.S USB Adapter Set.

Mit dem optional erhältlichen ICS USB-Adapter 82080 kann das Setup im Modell verändert und auf der Festplatte des Computers gespeichert werden.

Le Gyro possède des réglages d'usine qu'il est possible de modifier en connectant la MINI-Z Racer MR-03VE à un ordinateur à l'aide de l'option I.C.S. USB (#82080).

El giróscopo viene con los ajustes estándar, puede variarlos conectando su MINI-Z Racer MR-03VE a su ordenador con el cable adaptador USB I.C.S. No. 82080.

ジャイロユニットは標準的なセッティングに調整されていますが、お手持ちのパソコンにNo.82080 I.C.S USBアダプターセットを使用してミニッツレーサーMR-03VEと接続することでセッティングを変更することが可能です。

Installing the gyro unit / Montieren der Kreisel Einheit
Montage du gyro / Instalación del girócopo
ジャイロユニットの取付け

1

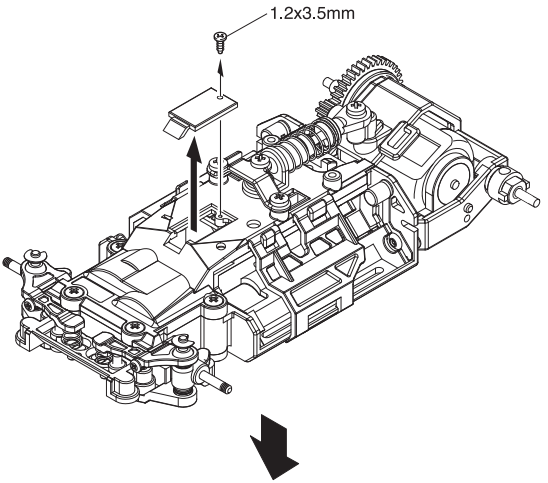

2

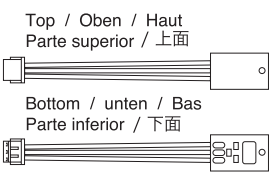

CAUTION
Achtung
Attention
Precaución
注意

▶Surface without electric parts (top) faces upwards.
Seite ohne Elektronikteile (top) zeigt nach oben.
Côté sans pièces électriques (en haut) orienté vers le haut.
Superficie sin partes eléctricas (arriba) orientada hacia arriba.
ジャイロユニットは基板の電子部品が実装されていない面が上面です。

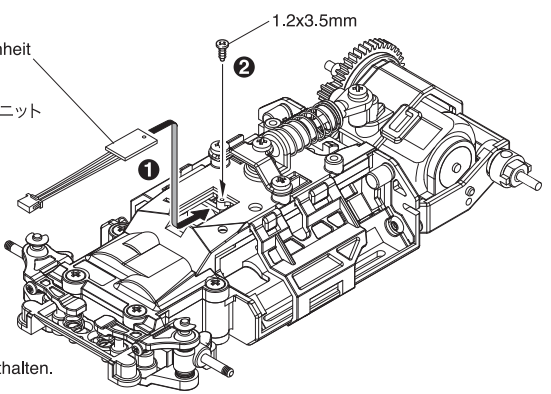

1.2x3.5mm TP Screw LK Treibschraube Vis TP 1.2x3.5mm Tornillo 1.2x3.5mm TP TPビス	1

Screw included in gyro unit.
Schrauben bei Kreisel Einheit enthalten.
Vis incluses avec le gyro
Tornillo incluido en el giróscopo.
ジャイロユニット付属ビス

About the I.C.S. / Über I.C.S.
A propos de l'I.C.S. / Sobre el I.C.S. / I.C.Sについて

I.C.S

This receiver is the first RC to be equipped with an interactive data communication function with a personal computer. This enables machine settings to be done externally through the computer.
Der Empfaenger bietet die Moeglichkeit das Modell mit dem Computer zu verbinden. Dies ermoeglicht Einstellungen extern per Comöputer vorzunehmen.
Ce récepteur est le premier du genre à permettre une liaison entre le châssis et un ordinateur. Cette liaison permet d'effectuer des réglages de paramètres externes.
***** Le système I.C.S. est disponible UNIQUEMENT pour le marché Japonais *****
El receptor incorpora la función de comunicación R/C con un ordenador personal. Esto permite realizar ajustes al modelo desde el ordenador.
受信機をはじめとする、R/C機器が通信機能を持ち、機器間またはパソコンとの通信が出来る様になります。通信により機器の設定を外部で行うことも可能になります。

This is a communication standard for R/C machines proposed by Kondo Kagaku.co.ltd. This new capability allows settings that could not be made on the chassis to be adjusted through a personal computer. To use I.C.S. special PC interface software is required (sold separately). Also, a USB terminal is needed.
Dies ist ein Kommunikationsstandard von Kondo Science Inc. Dadurch ist es moeglich, Einstellungen per Computer vorzunehmen, die nicht direkt im Chassis vorgenommen werden koennen. Um I.C.S. verwenden zu koennen, ist eine spezielle PC Interface Software noetig (nicht im Lieferumfang enthalten!), außerdem muss am Computer ein USB-Anschluss vorhanden sein.
Il s'agit d'un système de communication standard pour modèle réduit radiocommandé développé par Kondo Science Inc. Une fois connecter à votre ordinateur, il permet d'effectuer des réglages spécifiques du châssis. Une interface spéciale et un logiciel sont nécessaires (vendus séparément) pour effectuer cette connection. Un câble USB est également nécessaire.
Este es un sistema de comunicación estándar para modelos R/C creado por Kondo Science Inc. Esta nueva función permite realizar ajustes en el chasis mediante un ordenador personal. Para utilizar el I.C.S. necesitará un interface para PC especial que se vende por separado. Además deberá disponer de un terminal USB.
近藤科学株式会社が提案する、R/C機器間の通信規格です。対応する機種では、これまで単体では出来なかった設定をパソコンで出来るようになるなどの、新たな拡張が可能になります。I.C.Sの機能をご使用になるには別売のI.C.S USBアダプターセット（No.82080）を使用し、パーソナルコンピューターにソフトウエアをインストールする必要があります。なお、パーソナルコンピューターにはUSB端子が必要です。

※ Uses a 4-point terminal so the PC interface for AD MINI-Z cannot be used.
※ Verwenden Sie das PC Interface-Anschlusskabel.
※ Il n'est pas possible d'utiliser la connectique et l'interface PC spécifique au MINI-Z AD.
※ Utiliza un terminal de 4 puntos.
※ 端子は4端子となっておりますので、ADミニッツ用のPCインターフェイスは使用できません。

Setting with I.C.S. / Das Einstellen mit I.C.S.
Réglages avec l'I.C.S. / Ajustes con el I.C.S. / I.C.Sによる設定

Using the I.C.S. interface (sold separately) allows the receiver amp unit loaded on the chassis to be connected to a PC for setting adjustment. To use the interface, connect to the PC, switch the chassis power on and it automatically starts external setting mode.
Verwenden Sie das I.C.S. Interface (nicht im Lieferumfang enthalten!) um den Empfaenger vom Chassis mit einem Computer zu verbinden. Umk das Interface zu benutzen, verbinden Sie es mit dem Computer und schlaten sie das Modell ein. Es erfolgt eine automatische Umstellung auf externe Programmierung.
En utilisant l'interface I.C.S. (vendue séparément) permet à l'unité de réception d'être connectée à un ordinateur PC et d'effectuer des réglages. Pour utiliser l'interface, la connecter lau PC, mettre sous tension le châssis (ON) et automatiquement, le mode de réglages externes débutera.
Al utilizar el interface I.C.S. (se vende por separado) se permite al receptor situada en el chasis ser conectada a un PC para realizar ajustes. Para utilizar el interface, conectelo al PC, conecte el interruptor del chasis y automáticamente se inicia el modo de ajuste externo.
I.C.S USBアダプターセット（No.82080）を使用して、パソコンと接続することにより、シャシーに搭載されているレシーバーアンプユニットの設定を変更できるようになります。インターフェイスを使用してパソコンと接続して、シャシーの電源を入れると、自動で外部設定モードになります。ステアリングサーボの保持力、ステアリングサーボのスピード、ステアリングサーボの動き出しの力強さ、ステアリングサーボが停止する範囲の敏感さ、ステアリングサーボの停止制御方法、Li-Feモード、ブラシレススピードコントローラーの設定が変更できます。

When using the I.C.S. function, ensure you download the latest software from the website below.
Achten Sie bei Verwendung des ICS-Funktion mit dem USB-Interface darauf, dass Sie stets die aktuelle Software einsetzen. Diese kann unter http://www.kyosho.com/mini-z-support/ heruntergeladen werden.
Lors de l'utilisation de la fonction I.C.S., s'assurer de bien télécharger la dernière version de logiciel via le site ci-dessous.
Cuando utilice el I.C.S., asegúrese de descargar el software actualizado de la página web inferior.
I.C.S機能を使用する時は、必ず最新のI.C.Sソフトウェアを下記のホームページアドレスよりダウンロードしてください。

http://www.kyosho.com/mini-z-support/

LED Indicator / LED Anzeige / Indicateur de batterie
Indicador LED / LEDインジケーター

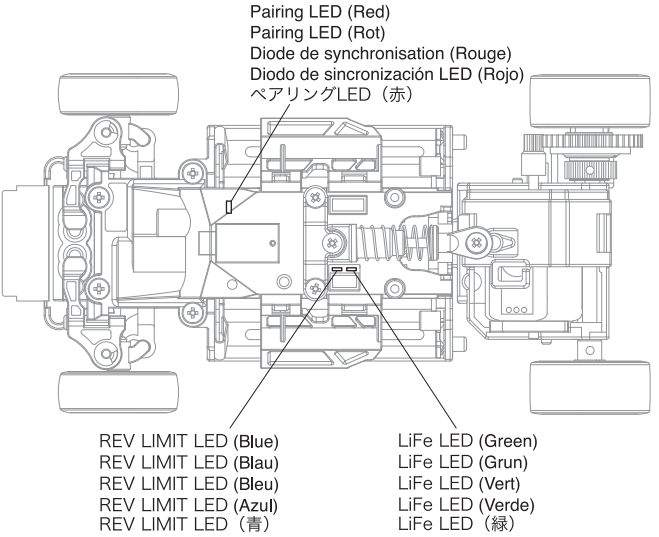

●Pairing LED (red) – use when pairing.
•Refer page 17.
●REV LIMIT LED (blue) – Lights up when the REV limit is set to a different value to the value set at time of shipment.
•To change the value, use the ICS function. (page 56)
●LiFe LED (green) – Lights up when LiFe Mode is ON.
•To change the value, use the ICS function. (page 56)

●*Pairing LED (rot) – verwenden beim Binden.
•Siehe Seite 17.
●*REV LIMIT LED (blau) – Leuchtet auf wenn das REV Limit auf einen anderen Wert eingestellt wird als im Auslieferungszustand. Um den Wert zu ändern, die ICS Funktion verwenden. (Seite 56)
●*Li-Fe LED (grün) – Leuchtet auf wenn der Li-Fe Mode aktiviert ist.
Um den Wert zu ändern, die ICS Funktion verwenden. (Seite 56)

●*Diode de synchronisation (rouge) – utilisé lors de la synchronisation de l'émetteur.
Se référer à la page 17.
●REV LIMIT LED (bleu) – s'allume lorsque la valeur de la limite de puissance est différente du réglage d'origine. Pour changer la valeur, utiliser la fonction ICS. (voir page 56)
●*LiFe LED (verte) – s'allume lorsque le mode LiFe est sur ON.
Pour changer la valeur, utiliser la fonction ICS. (voir page 56)

●*Diodo de sincronización LED (rojo) –se utiliza para la sincronización de la emisora.
Ver página 17.
●*REV LIMIT LED (azul) – Se enciende cuando el valor del límite de la potencia es distinto al valor ajustado de origen. Para cambiar el valor, utiliza la función ICS. (página 56)
●*LiFe LED (verde) – Se enciende cuando el modo LiFe está en ON.
Para cambiar el valor, utiliza la función ICS. (página 56)

●ペアリングLED（赤） →ペアリングを行う時に使用します。
・17ページを参照してください。
●REV LIMIT LED（青） →回転数制限の値（REV LIMIT）が工場出荷状態に設定されている時に点灯します。
・値を変更する場合はICS機能を使用してください。（56ページ）
●LiFe LED（緑） →LiFeモードがONの時に点灯します。
・値を変更する場合はICS機能を使用してください。（56ページ）

Steering Servo / Lenkservo / Servo de direction
Servo de dirección / ステアリングサーボ

メーカー指定の純正部品を使用して
安全にR/Cを楽しみましょう。

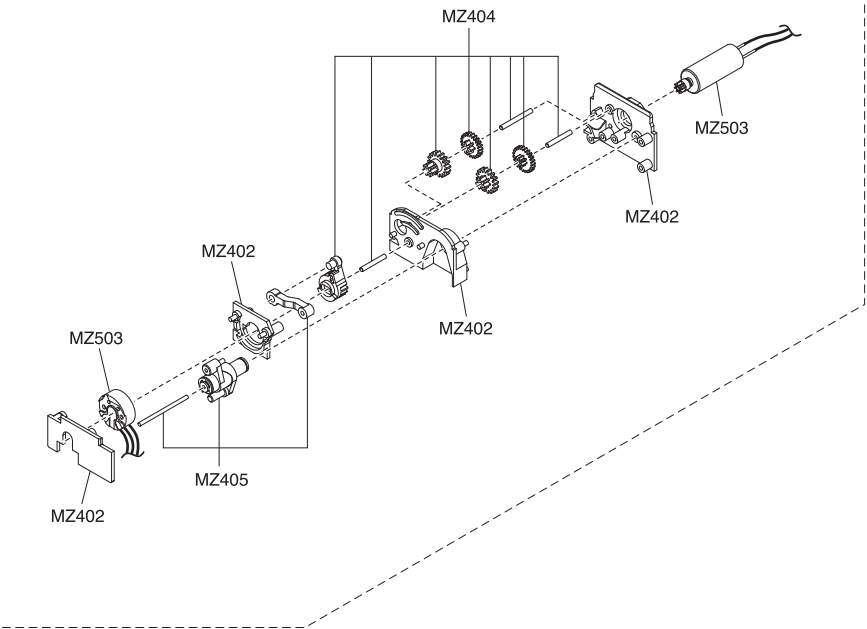

► The optional parts should be used for the parts marked with **OP**.

► Die Tuningteile sollen die mit **OP** markierten Teile ersetzen.

► Vous pouvez remplacer les pièces **OP** par des pièces options.

► Las piezas opcionales deben ser utilizadas en las piezas marcadas con **OP**.

► **OP** の印が付いたパーツはオプションパーツをご利用ください。

© Copyright 2012 KYOSHO CORPORATION／禁無断転載複製

Exploded View / Explosionszeichnung
Eclaté / Despiece / 分解図

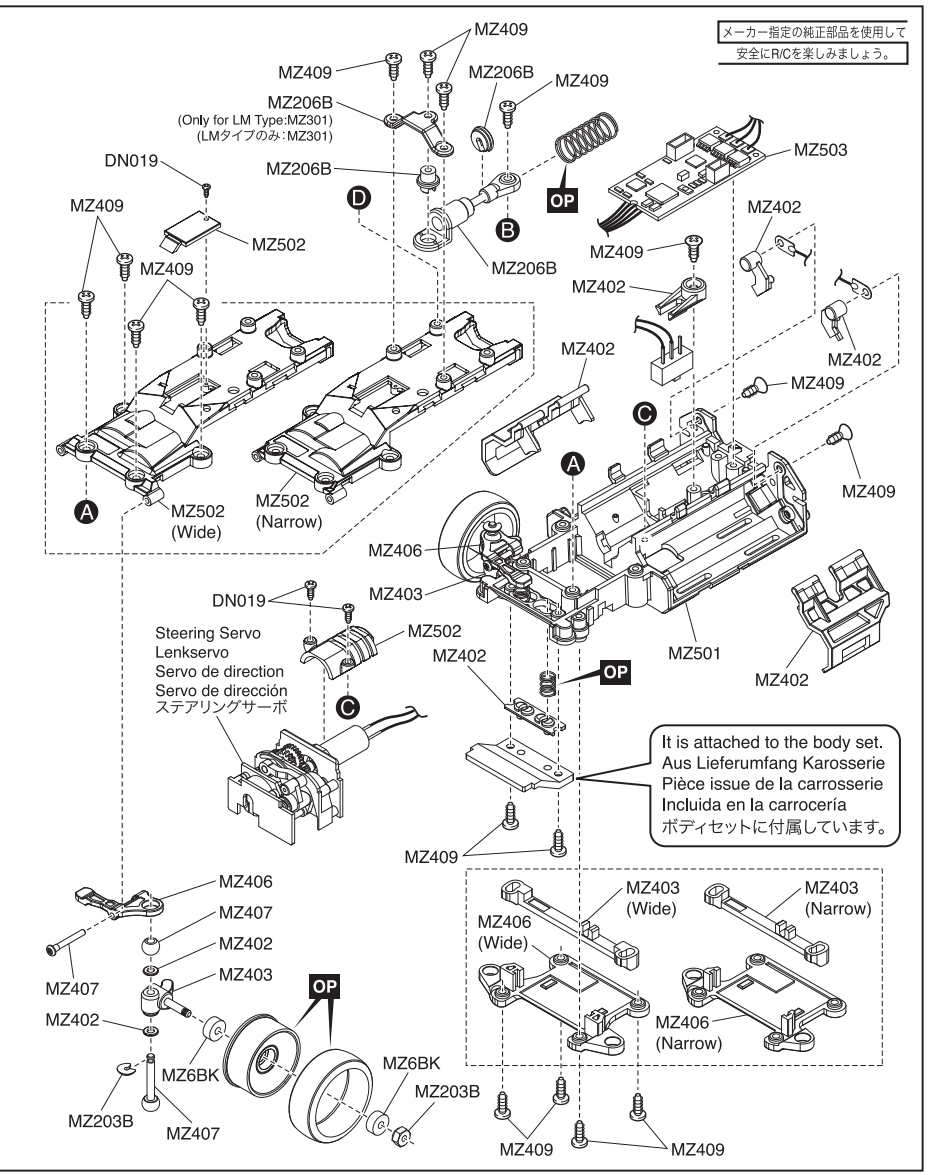

Exploded View / Explosionszeichnung
Eclaté / Despiece / 分解図

MM type

メーカー指定の純正部品を使用して
安全にR/Cを楽しみましょう。

MZ153
MZ153 (MZ206B)
B
MZ204
MZ203B
OP
OP
MZ6BK
MZ409
MZ6BK
MZ504
MZ204
MZ204
MZW206
MZ6BK
MZW206
C
OP
OP
MZW206
MZ403
MZ204
MZ6BK
MZ203B
MZ409
MZ409

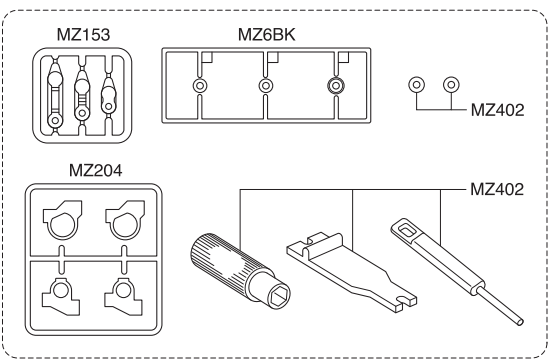

► The optional parts should be used for the parts marked with OP.

► Die Tuningteile sollen die mit OP markierten Teile ersetzen.

► Vous pouvez remplacer les pièces OP par des pièces options.

► Las piezas opcionales deben ser utilizadas en las piezas marcadas con OP.

► OP の印が付いたパーツはオプションパーツをご利用ください。

© Copyright 2012 KYOSHO CORPORATION／禁無断転載複製

Exploded View / Explosionszeichnung
Eclaté / Despiece / 分解図

メーカー指定の純正部品を使用して
安全にR/Cを楽しみましょう。

RM type

OP
OP
MZ6BK
MZ203B
B
MZ409
MZ210
MZ210
MZ6BK
MZ504
MZW206
MZ6BK
MZ210
MZW206
MZ210
OP
OP
MZ6BK
MZW206
C
MZ409
MZ403
MZ6BK
MZ203B
MZ409

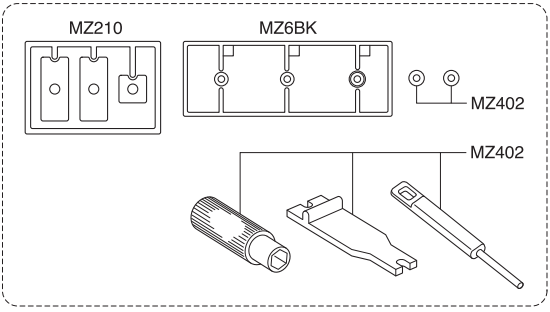

► The optional parts should be used for the parts marked with OP.

► Die Tuningteile sollen die mit OP markierten Teile ersetzen.

► Vous pouvez remplacer les pièces OP par des pièces options.

► Las piezas opcionales deben ser utilizadas en las piezas marcadas con OP.

► OP の印が付いたパーツはオプションパーツをご利用ください。

© Copyright 2012 KYOSHO CORPORATION／禁無断転載複製

Ball Differential / Kugeldifferential / Différentiel à bille
Diferencial Bolas / ボールデフ

メーカー指定の純正部品を使用して
安全にR/Cを楽しみましょう。

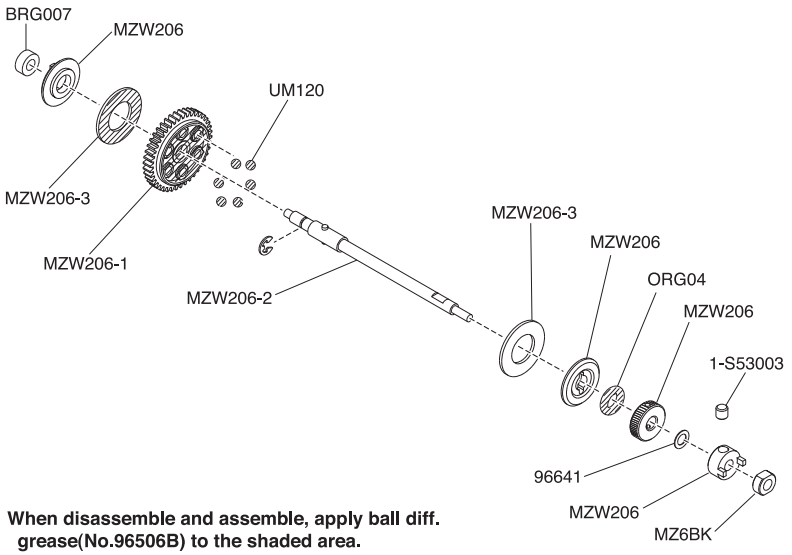

When disassemble and assemble, apply ball diff. grease(No.96506B) to the shaded area.

Bei Demontage und Montage, verwenden Sie Kugeldifferentialfett (Art.: 96506B) im markierten Bereich.

Lors du montage et démontage, appliquer de la graisse (#96506B) sur la partie hachurée.

Cuando desmontes y montes, aplica grasa (No.96506B) en la parte sombreada del diferencial de bolas.

※分解、組立をする際は斜線部分にNo.96506B ボールデフグリスを塗ります。

© Copyright 2012 KYOSHO CORPORATION／禁無断転載複製

Spare Parts / Ersatzteile
Pieces detachees / Repuestos / スペアパーツ

No. 品番	Description パーツ名	Parts illustration 部品図	定価 (税込)
MZ6BK	Pinion Gear Set (Black) ピニオンギヤセット（ブラック）		525
MZ153	Tie Rod & Shock Stay Set タイロッド&ダンパーステーセット		315
MZ203B	Front Suspension Parts Set フロントサスペンションパーツセット		525
MZ204	Motor Case Set (MM) モーターケースセット（MM）	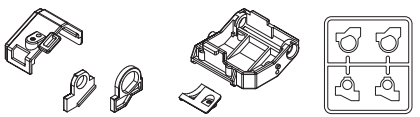	473
MZ206B	Rear Shock Set リヤダンパーセット	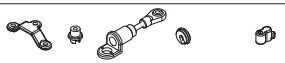	630
MZ210	Motor Case Set (RM) モーターケースセット（RM）	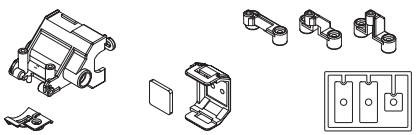	473
MZ501	Main Chassis Set (MR-03VE) メインシャシーセット（MR-03VE）	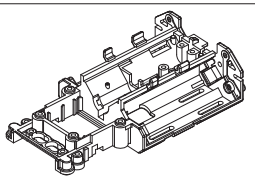	1050
MZ502	Upper Cover Set (MR-03VE) アッパーカバーセット（MR-03VE）	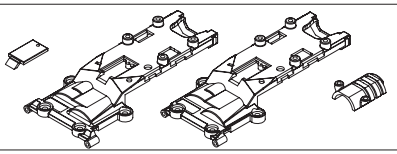	735
MZ503	R/C Unit Set (MR-03VE / RA-27) R/Cユニットセット （MR-03VE / RA-27）	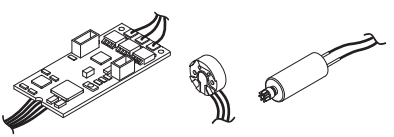	11550
MZ504	Brushless Motor ブラシレスモーター	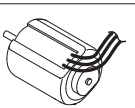	4200

Spare Parts / Ersatzteile
Pieces detachees / Repuestos / スペアパーツ

No. 品番	Description パーツ名	Parts illustration 部品図	定価 (税込)
MZ402	Small Parts for Chassis (MR-03) シャシー小物セット (MR-03)	(0.5mm) (0.8mm)	735
MZ403	Small Parts for Suspension (MR-03) サスペンション小物パーツセット (MR-03)		630
MZ404	Servo Gear Set (MR-03) サーボギヤセット (MR-03)		420
MZ405	Servo Saver Assembly (MR-03) サーボセイバーアッセンブリー (MR-03)		630
MZ406	Front Suspension Arm Set (MR-03) フロントサスペンションアームセット (MR-03)		420
MZ407	Suspension Shaft Set (MR-03) サスペンションシャフトセット (MR-03)		473
MZ409	Screw Set (MR-03) ビスセット (MR-03)	2x8mm TP Screw 2x8mm TPビス x 2 2x6mm TP Screw 2x6mm TPビス x 18 2x5mm TP Screw 2x5mm TPビス x 2 2x5mm TP F/H Screw 2x5mm TPサラビス x 5 2x4mm TP Screw (Small Head) 2x4mm TPビス (小頭) x 2	473
MZW206	Ball Differential Set (MR-015/02/03) ボールデフセット (MR-015/02/03)		3360
DN019	Screw Set (M1.2x3.5/20pcs/Silver) ビスセット (M1.2x3.5/20pcs/シルバー)	x 20	473

※This parts illustration only identifies spare parts for the MR-03VE. / Die Teilezeichnungen beziehen sich nur auf den MR-03VE.
Cette illustration identifie uniquement les pièces pour la MR-03VE / Los dibujos muestran algunos repuestos para el MR-03VE.
部品図は本製品に含まれるもののみ記載されています。

Problem / 症状	Cause / 原因	Correction / 対処
Model doesn't move **動かない**	Transmitter or chassis power switch is not ON. 車体や送信機のスイッチが入っていない。	Switch power on as per Instruction Manual P21. 説明書21ページに従って正しくスイッチを入れる。
	Polarity or battery type is wrong. 電池の向きや種類を間違えている。	Check polarity and type as per Instruction Manual P16. 説明書16ページに従って種類と向きを確認する。
	Batteries have run low. 電池の残量が少ない。	Change batteries as per Instruction Manual P16. 説明書16ページに従って確認し新しい電池に交換する。
	Pairing is cancelled. ペアリングが解除された。	Complete the pairing process again as per instruction manual P17-19. 17～19ページに従ってもう一度ペアリングを行う。
	Using a different transmitter. 送信機を変更した。	Refer to pages 17-19 and complete pairing (binding). 17～19ページに従ってペアリングを行う。
	Pairing LED on chassis is flashing. 車体のペアリングLEDが点滅している。	Switch transmitter and chassis power OFF. After 5 seconds, switch power back ON. 送信機・車体の電源をOFFにし、5秒以上経過した後再び電源をONする。
	Pairing LED on chassis takes a long time to light up. 車体のペアリングLEDが点灯するまでに時間がかかる。	Other 2.4GHz devices or transmitters in the area may cause a delay. This is not a fault. 周辺に2.4GHz機器や送信機が多数ある場合は時間がかかる場合があります。故障ではありません。
Loss of Control **コントロールがきかない**	FWD and REV control are opposite. 前進・後退の操作が逆になる。	Cancel reverse control function as per P28. 28ページに従ってリバースを解除する。
	Left and right control are opposite. 左右の操作が逆になる。	Cancel the reverse control function as per P27. 27ページに従ってリバースを解除する。
	Batteries have run low. 電池の残量が少ない。	Change batteries as per Instruction Manual P.16. 説明書16ページに従って確認し新しい電池に交換する。
	Antenna is not straightened up. アンテナが立っていない。	Straighten up antenna on transmitter and chassis. 送信機のアンテナを立てる。車体のアンテナを真っ直ぐ上に伸ばす。
	Other devices using 2.4GHz are being used close by. 2.4GHz帯の電波を使用する電子機器が近くにある。	Operate model in a different area, or stop using the other device. 走行場所を変えるか、電子機器の使用を中止する。
	Main road or large steel pylon is nearby. 大きな道路や鉄塔が近くにある。	Run model in different area. 走行場所を変える。
	Front Wheels vibrate side to side. 前輪が左右に細く振動する。	Due to high performance digital servo some vibration may occur. This is not a fault 高性能デジタルサーボを搭載しているため振動する事がありますが走行に問題はありません。

TROUBLE SHOOTING / 故障かな・・!?

Problem / 症状	Cause / 原因	Correction / 対処
Doesn't Run Straight **まっすぐ走らない**	Steering Trim is not adjusted correctly. ステアリングトリムの調整が正しくない。	Make adjustment as per Instruction Manual P22. 説明書22ページに従って正しく調整する。
	Front and Rear Wheel Nuts are too tight. 前後輪のホイールナットをしめすぎている。	Tighten Wheel Nuts as per Instruction Manual P14. 説明書14ページに従って正しくしめなおす。
Doesn't Stop **止まらない**	Throttle Trim is not adjusted correctly. スロットルトリムの調整が正しくない。	Make adjustment as per Instruction Manual P22. 説明書22ページに従って正しく調整する。
Running Too Slowly **スピードが出ない**	Batteries have run down. 電池の残量が少ない。	Change batteries as per Instruction Manual P16. 説明書16ページに従って確認し新しい電池に交換する。
	Motor has lost power. モーターが劣化してきている。	Change to spare motor as per Instruction Manual P47-52. 説明書47～52ページに従ってスペアモーターに交換する。
	Front and Rear Wheel Nuts are too tight. 前後輪のホイールナットをしめすぎている。	Tighten Wheel Nuts as per Instruction Manual P14. 説明書14ページに従って正しくしめなおす。
	Dust or foreign objects are inside gears. ギヤにホコリや異物がはさまっている。	Turn the power switch OFF and clean out Gears. 車体のスイッチをOFFにし、すぐに異物を取りのぞく。
Other **その他**	Sound goes from chassis. 車体から音が出ている。	Due to high performance digital servo some vibration may occur. This is not a fault 高性能デジタルサーボを搭載しているため振動する事がありますが走行に問題はありません。

※ If the problem does not improve even after doing the above, we recommend resetting the transmitter.
If using KT-18, refer to the page 51 of the manual for reset.

※ 上記の対処を行っても症状が改善しない場合は、送信機のリセットをすることをお勧めします。
KT-18の場合のリセットの方法は説明書51ページをご覧ください。

この他にも走行場所や時間帯によって電波の到達距離や精度が変化し操縦できなくなる場合があります。
この様な時には、当社ユーザー相談室までご連絡ください。

Problem	mögliche Ursache	Abhilfe
Das Modell bewegt sich nicht	Der Ein/Aus Schalter am Modell ist nicht auf Stellung "On".	Den Ein/Aus- Schalter auf "On" stellen.
	Die Akkus sind nicht korrekt eingelegt.	Die Polaritaet kontrollieren.
	Die Akkus sind leer.	Akkus wechseln.
	Die Bindung ist verloren gegangen.	Bindung zwischen Sender und Modell gemäß Seite 17-19 vornehmen.
	Verwendung einer anderen Fernsteuerung.	Schauen Sie auf Seite 17-19 und führen Sie das Pairing (Binden) durch.
	Bindung LED am Chassis blinkt.	Sender und Modell ausschalten. Nach 5 Sekun-den Wartezeit erneut einschalten.
	Bindung LED am Chassis braucht lange zum Aufleuchten.	Andere 2.4 GHz Sender sind in unmittelbarer Nähe. Dies ist kein Fehler.
Das Modell laesst sich nicht lenken.	vorwärts und rückwärts sind vertauscht	Laufrichtung umkehren, siehe Seite 28
	rechts und links bei der Lenkung ist vertauscht	Laufrichtung umkehren, siehe Seite 27
	Die Akkus sind leer.	Akkus wechseln.
	Antennte ist nicht richtig aufgerichtet.	Sender- & Empfaengerantenne exakt gerade ausrichten.
	Andere Geraete mit 2,4 Ghz arbeiten in Ihrer Naehe.	Wechseln Sie den Standort oder stellen Sie den Betrieb sofort ein.
	Eine stark befahrene Straße ist in Ihrer Naehe oder starke Magneten (Stahltraeger) beeintraechtigen den Empfang.	Wechseln Sie den Standort.
	Die Vorderraeder vibrieren.	Aufgrund des Digitalservos kann dies gelegentlich vorkommen, das ist kein Fehler.

GER

Problembehandlung

Problem	mögliche Ursache	Abhilfe
Das Modell faehrt nicht geradeaus.	Die Lenktrimmung ist nicht korrekt eingestellt.	Bitte Lenktrimmung justieren.
	Die Radmuttern sind zu straff angezogen.	Die Radmuttern lockern.
Das Modell haelt nicht an.	Die Geschwindigkeitstrimmung ist nicht korrekt justiert.	Die Gastrimmung veraendern.
Die Geschwindigkeit des Modells ist sehr gering.	Die Akkus sind leer.	Wechseln Sie die Akkus.
	Der Motor hat Leistung verloren.	Bauen Sie einen Ersatzmotor ein.
	Die Radmuttern sind zu straff angezogen.	Die Radmuttern lockern.
	Das Getriebe ist verschmutzt.	Schalten Sie das Modell aus und reinigen Sie das Getriebe.
Sonstiges	Es kommt ein Ton aus dem Chassis	Dieser wird durch das Lenkservo verursacht, dies ist kein Fehler.

GER

※ Verwenden Sie diese Webseite zum Herunterladen der Technischen Information, der Tuningteilliste und anderer Mini-Z Buggy Support Dokumente.

La Chasse Aux Problemnes

Problème	Cause	Solution
Le modèle ne bouge pas	L'interrupteur de lémetteur ou du châssis ne sont pas sur "ON"	Mettre l'interrupteur sur "ON" (voir P.21)
	Pôlarité non respectée ou mauvaises batteries	Vérifer la pôlarité et le type de batterie (voir P.16)
	Les batteries sont déchargées	Les changées ou les chargées (voir P.16)
	Le pairing a été annulé (pairing = synchronisation châssis/émetteur)	Effectuer le pairing de nouveau en se référant à la notice P17-19
	Utiliser un émetteur différent.	Se référer aux pages 17 à 19 afin de finaliser la synchronisation.
	La LED de synchronisation du châssis clignote.	Mettre sur OFF l'émetteur et le châssis. Après 5 secondes, les mettre sur ON
	La LED de synchronisation du châssis prend du temps avant de s'allumer.	Un autre émetteur ou source en 2,4Ghz cause un ralentissement. Ceci n'est pas un défaut.
Perte de contrôle	Les commandes AVANT/ARRIERE sont inversées	Annuler la fonction d'inversion, en se référant à la P.28
	Les commandes DROITE/GAUCHE sont inversées	Annuler la fonction d'inversion, en se référant à la P.27
	Les batteries sont déchargées	Les changées ou les chargées (voir P.16)
	L'antenne n'est pas déployée	Déployer l'antenne de l'émetteur et du châssis.
	Aucune fréquence 2.4GHz est disponible	Utiliser le modèle ailleur ou attendre qu'une fréquence se libère
	Une route ou des pylones en acier sont trop proches	Utiliser le modèle ailleur
	Les roues avant vibrent	En raison des hautes performances du servo digital, des vibrations peuvent se produire. Ceci n'est pas un défaut.

F

La Chasse Aux Problemnes

Problème	Cause	Solution
Ne roule pas droit	Les trims de direction sont mal ajustés	Se référer P.22 afin d'ajuster les trims
	Les roues avant et arrière sont trop serrées	Se référer P.14 pour le serrage des roues
Ne s'arrête pas	Le trim de gaz/frein est mal réglé	Se référer P.22 pour ajuster le trim
Roule trop lentement	Les batteries sont déchargées	Les changées ou les chargées (voir P.16)
	Le moteur a perdu de la puissance	Se référer P.47 - 52 pour changer le moteur
	Les roues avant et arrière sont trop serrées	Se référer P.14 pour le serrage des roues
	La pignonerie est sales	Mettre le châssis sur "OFF" puis nettoyer les pignons
Autre	Bruit étrange du châssis	En raison des grandes performances du servo digital, quelques vibrations peuvent se faire sentir. Ceci n'est pas un défaut.

F

※ Si le problème persiste après avoir effectuer les conseils pour résoudre le problème, nous vous recommandons d'effectuer une ré-initialisation de l'émetteur. Si vous utilisez le KT-18, se référer à la page 51 de la notice.

Problema	Causa	Remedio
El modelo no se mueve	Interruptores emisora o chasis en OFF	Conectar tal y como se indica en P.21.
	Polaridad o tipo de batería incorrectas.	Comprobar polaridad o tipo. Ver P.16.
	Baterías descargadas.	Cambiar baterías. Ver P.16.
	Proceso de Emparejamiento o Sincronización cancelado.	Complete el proceso de emparejamiento de nuevo. Ver P17 - 19.
	Utilización emisora diferente	Consulte las páginas 17 - 19 y complete el emparejamiento.
	El diodo de sincronización LED del chasis parpadea.	Desconecte emisora y chasis OFF. Transcurridos 5 segundos, conecte de nuevo ON.
	El diodo de sincronización LED del chasis tarda mucho tiempo en encenderse.	Puede que otros dispositivos 2.4GHz funcionando en el área causen algo de retraso. Esto es normal.
Pérdida de control	El sentido FWD y REV están cambiados	Cancele la función Inversor tal y como se explica en la P28.
	El control de dirección de izquierda y derecha están invertidos.	Cancele la función Inversor tal y como se explica en la P27.
	Baterías descargadas.	Cambiar baterías. Ver P.16.
	La antena no está extendida.	Extender antena en la emisora y el chasis.
	Hay otro dispositivo 2.4GHz siendo utilizado.	Utilice el modelo en otra zona o no utilice el modelo.
	Carretera o poste metálico cerca.	Rodar el modelo en otra zona.
	Las ruedas delanteras vibran de lado a lado.	Debido a las altas prestaciones del servo digital puede haber vibraciones.

SP

Guia de problemas

Problema	Causa	Remedio
No rueda recto	Trim de Dirección mal ajustado	Ajustar según indica la P.22
	Tuercas de rueda demasiado apretadas	Apretar tuercas según indica la P.14
No se detiene	Trim de Gas mal ajustado	Ajustar según indica la P.22
Rueda demasiado lento	Baterías descargadas.	Cambiar baterías según indica la P.16
	El motor ha perdido potencia.	Cambiar el motor tal y como se indica en la P.47-52
	Tuercas de rueda demasiado apretadas	Apretar tuercas según indica la P.14
	Polvo y suciedad en los piñones.	Desconecte el interruptor y limpie los piñones.
Otros	El chasis emite sonido	Esto es completamente normal debido a las altas prestaciones del servo digital.

SP

※ Si el problema no mejora le recomendamos reajustar la emisora. Si utiliza una emisora KT-18, consulte la página 51 del manuel para ajustar.

MEMO

＊発送手数料、消費税率は平成24年11月1日現在のものです。 "Kyosho Direct-Mail-Parts-Order-System" is available only for Japanese market.

京商スペアパーツ・オプションパーツの購入方法

※これらの購入方法は日本国内に限らせていただきます

●部品をこわしたり、なくしてしまった場合でもスペアパーツやオプションパーツを購入し、元どおりに直す事ができます。

●パーツはお店で直接購入していただくか、お店に行けない場合は、インターネットか電話注文で京商から通信販売で購入することができます。
（現金書留及び郵便振込みによる通信販売は平成20年3月31日をもって終了させていただいておりますので予めご了承ください）

●商品のご購入に際しては商品代金（税込）とは別に発送手数料が必要です。

※お支払い方法により発送手数料が異なりますので下記の注文専用電話にてご確認ください。
※お届け予定日数は夏・冬期休業または交通事情等運送上の理由により、遅れる場合がございますのであらかじめご了承ください。

1.まずはお店でお求めください。

まずは、お近くのお店か、この商品をお買い求めいただいたお店にご来店ください。ご希望のパーツの在庫があれば即購入できます。その際に組立/取扱説明書をお持ちになると購入がスムーズになります。

お店で在庫切れの場合でも京商の『オンラインパーツ直送便』※ でお店から京商へ申し込めます

お店でご希望のパーツがたまたま品切れだった場合でも、京商の『オンラインパーツ直送便』※を利用すればその場で注文できます。
『オンラインパーツ直送便』は、ご希望のパーツの品番や数量等を直接お店にご注文してください。在庫確認後代金をお支払いいただければ結構です。お客様のご自宅か、お店にお届けします。
※一部取扱っていないお店もございます。

オンラインパーツ直送便取扱店はこのステッカーが目印です。

A: 取扱説明書で必要なパーツの品番と数量を確認する。

B: お店で必要なパーツを注文し代金を支払う。

C: ご注文から約3～4日でお客様のご自宅か、お店にお届けします。

2.お店に行けない場合は 次の方法で京商から通信販売で購入できます。

お店に行けない場合は、京商ホームページ内の京商オンラインショップからお申し込みください。

インターネットで京商に申し込む　http://kyoshoshop-online.com

KYOSHO ONLINE SHOP

KYOSHOホームページ内のインデックスから京商オンラインショップをクリックしていただくか、右記QRコードを携帯で読み込んでいただくと直接サイトにアクセスできます。必要事項を入力のうえご利用ください。
オンラインショップ（インターネット）でお申し込みの場合は2種類（各社クレジットカード、代引支払い）からお選びいただけますのでご利用ください。

京商株式会社
〒243-0034 神奈川県厚木市船子153
●お問い合せはユーザー相談室まで
電話 046-229-4115 受付時間：月～金曜（祝祭日を除く）13:00～19:00

The service mentioned below is available only for Japanese market.

組立や、操作上で不明な点のお問い合せ方法

これらのサービスは日本国内に限らせて頂きます

組立てたり、操作してみて上手くいかない点などございましたら、ご購入いただいた販売店または、京商ユーザー相談室へお問い合せください。
京商ユーザー相談室へお問い合せの際は、お電話いただくか、下記のお問い合せ用紙に必要事項をご記入のうえ、ファックスまたは郵便でお送りください。

京商へのお問い合せ先 →「京商ユーザー相談室」

京商にお問い合せの際は、「京商ユーザー相談室」にご連絡ください。
お問い合せの際は、お手元に商品や組立／取扱説明書をご用意のうえ、組立／取扱説明書のページ数, 行程番号, 部品番号(キーNo.)を用いるなど、なるべく具体的にお知らせください。

電話でのお問い合せは： 046-229-4115　電話でのお問い合せは、月曜～金曜(祝祭日を除く)13:00～19:00。

FAXでのお問い合せは： 046-229-1501　FAXでは、24時間お問い合せの受付をして居ります。回答は、翌営業日以降となる場合があります。営業日:月曜～金曜(祝祭日を除く)

郵便でのお問い合せは： 〒243-0034 神奈川県 厚木市 船子153 京商株式会社 ユーザー相談室宛

キリトリ線

お問い合せ用紙

お問い合せ用紙は、FAXまたは郵便でお送りください。回答方法は、京商で検討のうえ考慮させて頂きます。
郵送の場合は、お問い合せ用紙のコピーを保管してください。

品番	No.	商品名			
ご購入店	店名　都道府県 (電話　－　－　)			ご購入年月日	平成　年　月　日
ご使用プロポ	メーカー名　商品名		ご使用の	モーターエンジン	
ご氏名	フリガナ		R/C歴	約　年	
ご自宅住所	〒－－ 都道府県				
ご自宅の連絡先	電話　(　)		FAX　(　)		
平日の昼間に可能な連絡先	電話　(　)		FAX　(　)		
月曜～金曜(祝祭日を除く)13:00～19:00で電話連絡可能な時間帯　:　頃			受付No.(京商記入欄)		

お問い合せご記入欄：組立／取扱説明書のページ数や部品番号(キーNo.)を用いるなど、なるべく具体的にご記入ください。

※京商株式会社では、お客様の個人情報の保護に力を入れております。お客様よりの、注文及びお問い合せを通じて知りえたお客様の個人情報につきましては、(1)～(3)の場合を除き無断で第三者に提供したり開示するようなことはありません。(1)お客様の事前の承諾を受けた場合。(2)法律に基づき開示請求を受けた場合。(3)サービスの提供のため当社の委託先に開示する場合。

*KYOSHO CORPORATION hereby declare that this product is in compliance with the essential requirements and other relevant provisions of Directive 1999/5/EC. The Declaration of Conformity (DoC) can be downloaded at following URL. www.kyosho.com/eng/support/doc/index.html

*Hiermit erklärt die KYOSHO Corporation, dass dieses Produkt in Übereinstimmung mit der Richtlinie 1999/5/EC ist und ihr in allen relevanten Punkten entspricht. Die Konformitätserklärung kann unter dem folgenden Link abgerufen werden: www.kyosho.com/eng/support/doc/index.html

*Par la présente, KYOSHO CORPORATION déclare que cet équipement est conforme aux exigences essentielles et aux autres dispositions de la directive 1999/5/CE qui lui sont applicables. La déclaration de conformité peut être consultée à l'adresse suivante: www.kyosho.fr/rtte-doc.htm

*Por medio de la presente KYOSHO declara que este producto cumple con los requisitos esenciales y cualesquiera otras disposiciones aplicables o exigibles de la Directiva 1999/5/CE. La Declaracion de Conformidad (DoC) puede descargarse en la siguiente direccion de Internet: www.kyosho.com/eng/support/doc/index.html

京商株式会社
〒243-0034 神奈川県厚木市船子153
●ユーザー相談室直通電話 046-229-4115
お問い合せは：
月曜～金曜(祝祭日を除く)13：00～19：00

京商ホームページ
www.kyosho.com

32381212-1 PRINTED IN CHINA