Before beginning assembly, please read these instructions thoroughly.
Anleitung vor Inbetriebnahme aufmerksam lesen!
Veuillez attentivement lire les instructions avant l'emploi.
Lea este manual de instrucciones antes de utilizar su modelo
※ご使用前にこの説明書を良くお読みになり十分に理解してください。

RC MINIMIZED RACING CAR
MINI-Z AWD ALL WHEEL DRIVE 2.4GHz

AWD MA-015 ASF 2.4GHz

Instruction Manual / Bedienungsanleitung / Manuel d'instructions / Manual de Instrucciones
組立／取扱説明書

Index / Inhaltsverzeichnis / Index / Indice / 目次

1. **Safety Precautions / Sicherheitshinweise**
Précautions d'emploi / Consejos de Seguridad / 安全のための注意事項 ---------- 4~9
2. Content / Inhalt
Contenu de votre valisette / Contenido / セット内容 ---------- 10~11
3. Equipments not included / Erforderliches Werkzeug
Outils necessaires (non inclus!) / Herramientas necesarias / セットの他に必要な物 ---------- 12~13
4. Glossary of Main Parts / Übersicht der Hauptteile
Glossaire / Indice de piezas / 各部の名称 ---------- 14
5. Before Operating / Bevor Sie beginnen
Avant de commencer / Antes de rodar / 走行の準備 ---------- 15~18
6. Let's Drive! / Die Inbetriebnahme des Modells
En piste! / Funcionamiento / 走行させましょう ---------- 19~39
7. Operating Tips / Hinweise zur Bedienung
Conseils d'utilisation / Consejos prácticos / 上手な走行テクニック ---------- 40~41
8. Replacement for each part / Austausch einzelner Baugruppen
Remontage de chacune des pieces / Sustitución de piezas / 各部の交換 ---------- 42~51
●Exploded View / Explosionszeichnung
Eclaté / Despiece / 分解図 ---------- 52~53
●Spare Parts / Ersatzteile
Pieces detachees / Repuestos / スペアパーツ ---------- 52
●Trouble Shooting / Problembehandlung
La Chasse Aux Problemnes / Guia de problemas / 故障かな・・！？ ---------- 54~61
●京商スペアパーツ・オプションパーツの購入方法 ---------- 62
●組立や、操作上で不明な点のお問い合せ方法 ---------- 63

*Specifications are subject to change without prior notice!
*Technische Änderungen sind jederzeit möglich!
*Les spécifications peuvent changer sans préavis!
*El fabricante se reserva el derecho de introducir modificaciones en los kits sin previo aviso!
※製品改良のため、予告なく仕様を変更する場合があります。

KYOSHO THE FINEST RADIO CONTROL MODELS

© Copyright 2011 KYOSHO CORPORATION／禁無断転載複製
MZAWD015ASF-T11

About This Model / Hinweis zu dem Modell
A propos de la Mini Z / Sobre este modelo / はじめに

Thank you for purchasing this AWD MA-015 Series product. MA-015 series models are ultra small high performance R/C cars installed with the latest 2.4 GHz ASF control system. The RA-23T receiver-amp unit installed features a Chase Mode that restricts power output to 70% of full output when it is activated. Also, when the Chase Mode is operated with the 3rd channel on the transmitter such as the EX-5UR ASF 2.4GHz transmitter, exciting overtaking battles can take place. (Refer to page 33 for details on the Chase Mode). To enjoy the full performance and function of this product, please read these instructions carefully. Also, there is a wide range of optional upgrade parts available for the Mini-Z AWD series so you can increase speed and add your own style to your model.

Vielen Dank für den Kauf des Artikels aus der AWD MA-015 Serie. Modelle der MA-015 Serie sind extrem kleine RC-Cars mit einer großen Performance und ausgestattet mit dem neusten 2.4 GHz ASF Kontrollsystem. Die verbaute RA-23T Regler-/Empfängereinheit verfügt über den Chase Mode, welcher die Leistung auf 70% des maximalen Werts reduziert falls dieser aktiviert wird. Ebenfalls, falls der Chase Mode über den 3. Kanal einer Fernsteuerung wie der EX-5UR ASF gesteuert wird, können interessante Überholmanöver durchgeführt werden (Schauen Sie auf Seite 33 für mehr Details zum Chase Mode). Um die volle Performance und alle Funktionen des Modells zu nutzen, lesen Sie diese Anleitung bitte sorgfältig durch. Weiterhin ist eine große Auswahl an optionalen Tuningteilen für die Mini-Z AWD Serie erhältlich, mit diesen können Sie die Geschwindigkeit erhöhen und dem Modell einen eigenen Style verpassen.

Merci pour votre achat d'une Mini-Z AWD MA-015. Les modèles de la série MA-015 sont pourvues de la dernière unité de réception ultra compacte et très performante en 2,4Ghz ASF. L'unité de réception installée RA-23T en "Chase Mode" bride à 70% la puissance lorsque ce mode est activé. Aussi, lorsque le "Chase Mode" est activé à l'aide de la 3ème voie de l'émetteur EX-5UR ASF 2,4Ghz, une excitante bataille de dépassements prend place. (se référer à la page 33 de ce manuel pour plus d'informations). Pour profiter pleinement des performances et fonctions de ce modèle, merci de lire attentivement les instructions. Il existe également une très large gamme d'options et accessoires Kyosho permettant d'améliorer les performances et de personnaliser le style de votre modèle.

Muchas gracias por la adquisición de este modelo AWD MA-015. Estos modelos son coches RC de altas prestaciones que incorporan la última tecnología 2.4GHz ASF. El receptor-variador RA-23T instalado incorpora una función llamada Chase Mode que limita la potencia de salida hasta 70% al ser activada. Además, cuando el Chase Mode se utiliza con el tercer canal de la emisora tal como la emisora EX-5UR 2.4GHz podrá realizar adelantamientos espectaculares (consulte la página 33 para mayor información del Modo Chase). Para disfrutar de las máximas prestaciones de este producto por favor lea las instrucciones cuidadosamente. Además. hay una amplia gama de piezas opcionales disponibles para incrementar las prestaciones en su Mini Z AWD e incrementar la velocidad y aplicar su propio estilo en el modelo.

ミニッツAWD MA-015シリーズをお買い上げいただきましてありがとうございます。
このMA-015シリーズは最新の2.4GHz ASF制御システムを搭載した高性能小型R/Cカーです。
この製品のレシーバーアンプユニットRA-23TはTikiTiki仕様となっており、TikiTikiモードに切り替えることによってスピードが約70%に制限することができます。また、TikiTikiモードではEX-5UR ASF 2.4GHz送信機などの3ch送信機を使用することによってオーバーテイクバトルを楽しむことができます（TikiTikiモードについては33ページをご覧ください）。
これらの性能を存分にお楽しみ頂くために、この組立/取扱説明書をよくお読みになり十分に理解してください。
また、ミニッツAWDシリーズには様々なオプションパーツを用意しています。スピードアップ、ドレスアップ等、あなただけのチューンナップをお楽しみ頂けます。

Please refer to the website below for the option parts list.
Nutzen Sie folgende Website fuer die entsprechenden Informationen und Angaben zu den Tunigteilen.
Se référer au site ci-dessous ou au site www.kyosho.fr pour connaitre les options disponibles.
Por favor visite nuestra página web para ver la lista de piezas opcionales.
下記のホームページアドレスからオプションパーツリストをご覧ください。

http://www.kyosho.com/mini-z-support/

- The items included in this series are divided into the two types below.
  After checking the contents of the set you purchased, please read the instruction manual carefully.
- Das Modell ist wahlweise als ReadySet oder als Chassis Set erhaeltlich.
  Bitte pruefen Sie Ihr Modell auf Vollstaendigkeit und lesen Sie die Anleitung aufmerksam durch.
- Ce produit se décline en deux versions décrites ci dessous.
  Après avoir ouvert l'emballage, merci de lire très attentivement la notice.
- Los artículos incluidos en estos modelos están divididos en dos tipos.
  Una vez comprobados, lea cuidadosamente el manual de instrucciones.
- 本シリーズのセット内容は下記の2タイプに分かれておりますので、お買い上げ頂いたセット内容を
  ご確認の上、取扱説明書をお読みください。

BCS

*Body / Chassis Set
*Karosserie / Chassis
*Carrosserie/Châssis
*Carrocería/Chasis
*ボディ/シャシーセット

This includes body and chassis
Karosserie und Chassis sind enthalten
Ceci inclus la carrosserie et le châssis
Esta versión incluye carrocería y chasis
ボディとシャシーのセット

CS

*Chassis Set
*Chassis Set
*Châssis seul
*Chasis
*シャシーセット

This version includes chassis only
Nur das Chassis ist enthalten
Cette version inclue uniquement le châssis
Esta versión solamente incluye el chasis
シャシーのみのセット

► The items identified by symbols only include instruction about that specific version.
Parts note that parts not identified are common between chassis types.
Teile, die mit diesen Symbolen markiert sind haben spezielle Hinweise zu der jeweiligen Chassis-Version.
Alle anderen Teile sind identisch in allen Chassis-Varianten.
Ces symboles spécifient la version du modèle.
Les pièces non identifiées sont communes aux deux versions de châssis.
Las piezas identificadas por símbolos solo incluyen instrucciones sobre esa versión.
Las piezas sin identificar son comunes entre los tipos de chasis.
本文中の各マークが記載されている項目は、各マークのセットの説明であることを示しています。
マークのない項目は共通項目ですので必ずお読みください。

1 Safety Precautions / Sicherheitshinweise
Précautions d'emploi / Consejos de Seguridad / 安全のための注意事項

Please read carefully before assembling and operating your model.
Lesen Sie die Anleitung aufmerksam durch, bevor Sie das Modell in Betrieb nehmen.
Lire attentivement cette notice avant de commencer l'assemblage de votre modèle.
Lea cuidadosamente este manual antes de montar y rodar su modelo.
組立て・走行の前に必ずお読みください。

WARNING! :This symbol indicates where caution is essential to avoid injury to yourself or others.
ACHTUNG! :Dieses Symbol warnt vor Verletzungen!
ATTENTION! :Ce symbole vous indique un danger physique éventuel
AVISO! :Este signo le indica cuando hay que prestar especial atención para evitar daños a personas y propiedades.
警告マーク　：生命や身体に重大な被害が発生する可能性がある危険を示します。

PROHIBITED :This symbol points out actions that you should NOT do to avoid possible damage or accidents.
BITTE NIEMALS :Dieses Symbol warnt vor Handlungen, die das Produkt beschädigen können!
NE PAS FAIRE :Ce symbole vous informe de ce que "VOUS NE DEVEZ PAS FAIRE".
PROHIBIDO :Este signo le indica acciones que NO debe realizar para evitar posibles accidentes.
禁止マーク　：事故や故障の原因となるため、やってはいけないことを示します。

- First-time builders should seek the advice of experienced modellers before beginning assembly and if they do not fully understand any part of the construction.
- Befolgen Sie exakt die Anweisungen in dieser Anleitung.
- Si vous êtes débutant dans le modèle réduit, prenez conseils auprès de modélistes confirmés afin d'utiliser votre modèle dans des conditions optimales.
- Los modelistas sin experiencia deben pedir consejo a expertos antes de rodar.
- この商品は高い性能を発揮するように設計されています。組立てに不慣れな方は、模型を良く知っている人にアドバイスを受け確実に組立ててください。

- Assemble this kit only in places out of children's reach!
- Nicht in Kinderhände gelangen lassen.
- Assemblez ce kit en dehors de la portée de jeunes enfants!
- Realice el montaje fuera del alcance de menores .
- 小さい部品があるので、組立て作業は幼児の手がとどかない所で必ずおこなってください。

- Take enough safety precautions prior to operating this model. You are responsible for this model's assembly and safe operation!
- Lassen Sie das Modell niemals auf öffentlichen Straßen fahren.
- Prenez des précautions lors de l'utilisation. Vous seul êtes responsable des évolutions de votre modèle. La société KYOSHO ou son distributeur ne peuvent en aucun cas être tenus responsables des accidents pouvant survenir lors de l'utilisation de ce modèle!
- Tome las precauciones necesarias antes de empezar. Usted es el responsable del montaje y funcionamiento seguro de este modelo.
- 動かして楽しむ場所は、万一の事故を考えて安全を確認してから、責任をもってお楽しみください。

- This model is not a toy. It is designed for users over 14 years of age.
- Dieses Modell ist kein Spielzeug, geeignet für Modellsportler ab 14 Jahren.
- CE MODELE N'EST PAS UN JOUET. IL EST DESTINE AUX ENFANTS DE PLUS DE 14 ANS. Ce modèle est destiné à une utilisation exclusive en intérieur. Sa puissance n'est pas suffisante pour interférer avec d'autres fréquences.
- Este modelo no es un juguete. Ha sido diseñado para ser utilizado por mayores de 14 años.
- この商品は14才以上を対象に設計してます。玩具ではありません。

対象年齢
14才
以上

Ni-Cd Ni-MH

- The product you have purchased is powered by a rechargeable battery. The battery is recyclable. At the end of its useful life, under various national / state and local laws, it may be illegal to dispose of this battery into the municipal waste stream. Check with your local solid waste officials for details in your area for recycling options or proper disposal.
- Dieses Modell wird von einem Nickel-Cadmium Akkumulator betrieben. Er ist wieder aufladbar. Entsorgen Sie einen verbrauchten Akku fachgerecht an entsprechender Stelle.
- Ce modèle est alimenté par un accu Ni-Cad. Il est rechergeable. Notez qu'à la fin de sa vie utile, l'accu doit être traité comme déchet apart.
- Este kit utiliza una bateria NiCd recargable, la cual es reciclable. No la arroje a la basura. Devuelvala a la tienda donde la adquirio cuando se estropee.
- 不要になったバッテリーは、貴重な資源を守るために廃棄しないでリサイクル協力店へお持ちください。

As the product includes small and sharp parts, assemble and store this product only in places out of the reach of children.

Nicht in Kinderhände gelangen lassen!

L'assemblage de votre MINI-Z RACER doit être fait à l'écart des jeunes enfants. Garder hors de porté des enfants les pièces de votre MINI-Z RACER.

Este modelo deber ser guardado fuera del alcance de los niños.

小さな部品や、とがった部品がありますので、十分注意してください。
また、小さなお子様のいる場所での作業・保管はさけてください。

Never disassemble the polarity required for installation. This may lead to damage and leakage.

Batterien / Akkus nicht verpolt einsetzen!

Ne jamais ouvrir les batteries ou inverser les connecteurs sous peine de court-circuit pouvant entraîner de sérieux dommages.

Nunca intente desmontar ni modificar baterias ya que podria sufrir un accidente.

電池は指定の電池を使用し、逆接続・分解は絶対にしないでください。
発熱や破損の原因となり大変危険です。

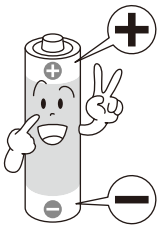

Do not store this model in a high-temperature/humidity area or in direct sunlight.

Modell nicht direkter Sonneneinstrahlung aussetzen!

Ne pas exposer votre MINI-Z RACER à l'humidité ou une source de chaleur trop importante.

Guarde su modelo en un lugar alejado de fuentes de calor o humedad.

故障や破損、変型の原因となるため高温・多湿の場所での長期保管は
しないでください。

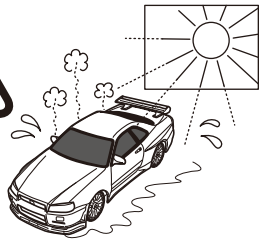

Cutters, wire cutter and screwdrivers need careful handling.

Vorsicht im Umgang mit Werkzeug!

Utiliser avec précaution cutters, ciseaux, tournevis ou poinçons dans les phases de montage ou d'entretien de votre MINI-Z RACER.

Maneje todas las herramientas con mucha precaución, especialmente los cutters y destornilladores.

ケガの恐れがありますのでカッターやニッパー、ドライバーなどの工具
の取扱いには十分注意してください。

As the front end of the antenna may be dangerous, do not swing or aim it toward faces.

Vorsicht mit der Antennenspitze, Verletzungsgefahr!

Faire attention à ce que l'antenne de votre radio ne blesse personne.

Tenga cuidado con la antena de la emisora.

アンテナの先端でケガをする恐れがあります。顔に付近けたり、
振り回したりしないでください。

Even when the power on the Mini-Z model is switched OFF, there is still a low current flowing. In order to turn the power OFF completely, all batteries must be removed from the model. If batteries are left in the model, the batteries may overheat, ignite or leak. Please remove all batteries after use.

Auch wenn das Modell ausgeschaltet ist, fliefIt ein geringer Strom durch die Elektronik. Um das Modell vollstaendig abzuschalten, muessen die Batterien aus dem Modell entfernt werden. Andernfalls werden die Batterien im Laufe der Zeit komplett entladen.

Même lorsque le modèle est sur OFF, un faible courant passe encore. Pour que le courant soit totalement coupé, retirer les batteries du modèle. Ne pas laisser les batteries dans le modèle après utilisation. Elles peuvent engendrer un court circuit.

Aún cuando su Mini-Z esté desconectado, la corriente eléctrica seguirá fluyendo. Para desconectar completamente el modelo, todas las baterías deberán ser retiradas del mismo. Si las baterías permanecen instaladas, podrían sobrecalentarse y estropearse. Por favor retire todas las baterías del modelo después de rodar.

ミニッツシリーズは本体のスイッチをOFFにしても微弱電流が流れています。電源を完全にOFFにする為には全ての電池を取外すことが必要です。電池を入れたままにした場合、発熱、発火、電池の液漏れ等が考えられますので、走行後は必ず全ての電池を取外してください。

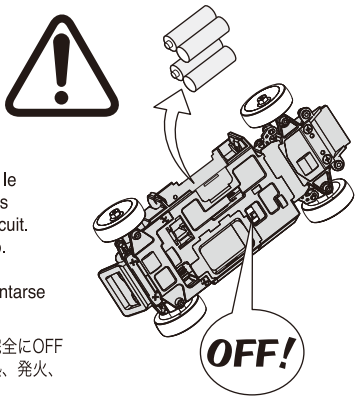

Always turn the power switch OFF when removing the body. Do not touch the circuit board or battery terminals.

Modell ausschalten, bevor die Karosserie entfernt wird. Teile der Elektronik nicht mit den Fingern berühren.

Toujours mettre l'interrupteur en position "OFF" lorsque vous retirez la carrosserie. Ne jamais toucher le circuit imprimé ou les connections batteries.

Desconecte siempre el interruptor y retire las baterías al desmontar la carrocería. Nunca toque el circuito eléctrico ni los terminales de la batería.

ボディを外す時は必ず電源スイッチをOFFにしてください。
基板や端子に触れると大変危険です。

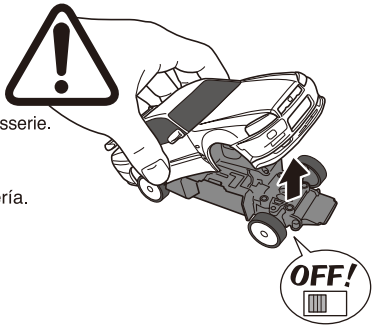

Do not touch moving gears. They can cause injury.

Nicht während des Betriebs in das Getriebe fassen - Verletzungsgefahr!

Ne jamais toucher les pièces en mouvement !

Nunca toque las piezas mecánicas móviles ya que podrían causarle daños.

ケガの恐れがありますのでギヤ等の回転部分に指や手をはさまないでください。

Do not operate the model on public roads, in crowded places or near infants. It may cause accidents or Injury.

Lassen Sie das Modell niemals auf öffentlichen Straßen fahren.

Utiliser votre MINI-Z RACER à l'écart du public et de la circulation automobile.

No ruede su modelo en calles ni carreteras, lugares donde se congregue gente, parques, etc.

車の走っている所や幼児が近くにいる所、人ごみでは走行させないでください。
事故の原因となり危険です。

During and after operation, the motor and batteries will be hot.
Do not touch them until they have had time to cool down.

Der Motor und die Batterien erwärmen sich beim Betrieb des Modells - Teile nicht berühren!

Pendant et après utilisation, le moteur et les batteries chauffent.
Laisser refroidir avant toutes manipulations.

Durante y después del funcionamiento, el motor y las baterías se calientan.
No los toque hasta que se hayan enfriado.

走行中や走行後は乾電池やモーターが発熱することがあります。危険ですので十分冷えてから触るようにしてください。

Do NOT run your car in sandy, dusty, wet conditions, or on thick/soft carpet. Such surfaces can damage its operating parts.

Das Modell niemals auf sandigen, staubigen oder nassen Pisten, sowie dicken Teppichen betreiben - Beschädigungsgefahr der Antriebs- und Elektronikteile.

Ne jamais utiliser votre modèle dans du sable, de la poussière, sur une surface humide ou une moquette trop épaisse ou trop souple.

NO ruede su modelo en terrenos arenosos, polvorientos ni húmedos ni en moqueta muy dura ó muy blanda ya que podrían resultar dañados algunos componentes.

砂やホコリ、水のたまっている所、毛足の長いじゅうたんでは走行させないでください。故障の原因となります。

Do NOT use water, alcohol, or thinner to clean your car's body.
Simply wipe it down with a clean, soft cloth.

Verwenden Sie niemals scharfe Lösungsmittel zur Reinigung Ihres Modells!

Ne jamais utiliser d'eau, d'alcool ou de diluant pour nettoyer votre carrosserie.
Utiliser simplement un chiffon sec.

Nunca utilice agua, alcohol ni otros productos abrasivos para limpiar la carrocería.
Utilice un paño suave y limpio.

ボディの汚れは軽く拭き取る程度にしてください。水やシンナー・アルコールでは絶対に洗わないでください。

Do NOT install any option parts not made by Kyosho for this model.
To avoid causing irreparable damage, do NOT attempt any modifications.

Verwenden Sie aus Gründen der Produkthaftung ausschließlich Original KYOSHO Tuning- und Ersatzteile!

Ne jamais utiliser d'autres options que celles fabriquées par Kyosho.
Vous risquerez d'endommager irrémédiablement votre modèle et aucune garantie ne serait possible.

NO instale ninguna pieza opcional que no sea fabricada por Kyosho.
Para evitar daños irreparables, NUNCA intente realizar ninguna modificación.

純正オプションパーツ以外の組込みや車体の改造はしないでください。故障の原因となります。

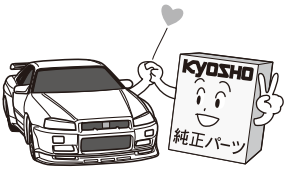

Safety Precautions for the Mini-Z Series / Sicherheitshinweise fuer die Mini-Z Serie / Précautions d'emploi pour les série Mini-Z Séries / Precauciones de Seguridad para la Serie Mini-Z / ミニッツシリーズの保護回路について

Circuit Breaker / Die Schutzschaltung / Coupe circuit / Circuito Protección Sobrecarga / 保護回路

The motor wiring is fitted with a circuit breaker that cuts power to the motor when heavy loads or damage to the motor causes excessive electrical current flow. When this occurs, the motor will stop running.
Once the circuit breaker has been tripped, retrieve the model, turn the power off and remove all batteries. After about 5 minutes, the circuit breaker automatically resets and model can be operated again.
*When the circuit breaker is activated, the surface becomes hot. Use sufficient caution to avoid burns.
Das Modell ist mit einem Unterbrecher ausgestattet, der die Stromzufuhr unterbricht, wenn im Betrieb die maximal zulaessige Stromaufnahme ueberschritten wird. So werden eine Beschaedigung des Motors bzw. der elektronischen Reglereinheit vermieden. Bei Ueberschreitung der maximalen Stromaufnahme, wird der Motor abgeschaltet.
Sollte die Schutzschaltung angesprochen haben, schalten Sie das Modell aus und entfernen Sie Batterien aus dem Modell. Nach fuenf Minuten findet ein automatischer Reset statt und das Modell kann wieder in Betrieb genommen werden.
*Wenn die Schutzschaltung aktiviert ist, kann sich das Modul stark erwärmen. VORSICHT! Verbrennungsgefahr!
Les câbles du moteur sont reliés au coupe circuit qui coupe le moteur lorsque celui-ci est en surtension.
Lorsque ceci se produit, le moteur s'arrête de fonctionner. Une fois que le coupe circuit a été déclenchée, récupérer le modèle, mettre l'alimentation sur OFF et retirer les batteries. Après 5 minutes, le coupe circuit s'initialise automatiquement et le modèle peut-être utilisé à nouveau.
Lorsque le coupe circuit est activé, la surface devient chaude. Manipuler avec précaution pour éviter toute brûlure.
El cableado del motor incorpora un circuito de protección que corta la alimentación al motor cuando detecta sobrecarga.
Cuando esto ocurrre, el motor dejará de funcionar. Una vez el circuito haya actuado, desconecte la alimentación y retire las baterías. Transcurridos 5 minutos, el circuito se resetea y el modelo puede rodar de nuevo.
Al activar el circuito de protección, la superficie se calienta. Tenga precaución de no quemarse.

保護回路はモーターの配線に組込まれており、走行中モーターへの負荷が大きい場合やモーターの故障により大電流が流れた場合、保護回路が作動しモーターへの電源供給をカットします。
これにより一時的にモーターが動かなくなります。
保護回路が作動した場合には、車を回収し電源をOFFにして電池を全て取外してください。
約5分ほどで保護回路は自動的に復帰して再び走行が可能になります。
（保護回路が作動した場合、表面が熱くなりますのでヤケド等に注意してください。）

If the Circuit Breaker Trips Repeatedly / Falls die Schutzschaltung wiederholt ausloest / Si le coupe circuit se met en marche de façon répétitive / Si el Circuito de Protección funciona repetidamente / 繰り返し保護回路が作動する場合

Possible reasons for the circuit breaker tripping repeatedly are outlined below. Be sure to rectify the cause of the problem before operating the model.
Wird der Motor wiederholt abgeschaltet, muessen Sie den Fehler lokalisieren:
Les raisons possibles pour que le coupe circuit se mette en marche de façon répétitive sont décrites ci-dessous.
S'assurer que les causes à ce problème soient résolues avant sa remise en route.
Las posibles causas se describen abajo. Asegúrese de rectificar la causa del problema antes de rodar el modelo.
繰り返し保護回路が作動する場合には下記の不具合が考えられます。必ず原因となる不具合を解決してから走行をお楽しみください。

1. The model is being forced against an obstacle and cannot move forward
Das Modell steht vor einem Hindernis und Sie geben am Sender Vollgas
L'accélération a été maintenue face à un obstacle ou le modèle ne pouvait plus avancer.
El modelo está siendo forzado contra un obstáculo y no puede avanzar.
車が障害物等にぶつかりそれ以上進めない場合に、無理に進もうとしている！！

Solution → Stop applying the throttle and return it to neutral.
Loesung → Gashebel sofort auf neutral stellen und das Modell von Hand korrekt hinstellen
Solution → Ne pas accélérer lorsque le modèle est face à un obstacle qui ne peu pas franchir et se mettre au neutre.
Solución → Deje de acelerar y coloque el gatillo en posición neutral.
対処方法→障害物等にぶつかりそれ以上進めない場合には、すぐにスロットル・トリガーをニュートラルに戻してください。

2. Resistance in the drive train (gears & tires)
Schwergaengiger Antriebsstrang (Raeder & Getriebe)
Résistance dans la transmission (pignons & Pneus)
Transmisión bloqueada (piñones y ruedas)
駆動系(ギヤやタイヤ等)の回転抵抗が大きい!!

Solution → Remove the motor and roll the chassis to check if the drive system is rotating smoothly. If it is not rotating smoothly, it is possible that dirt or fibers (threads etc.) may be caught. Remove and clean the gears, shafts and bearings of dirt and fibers. If this still doesn't resolve the problem, the motor may be damaged or worn out. In this case, replace with a new motor. Or, install the optional bearing set to reduce resistance through the drive system.

Loesung → Bauen Sie den Motor aus und rollen Sie das Chassis auf einer glatten Oberflaeche. Pruefen Sie dabei, ob sich alle Teile leichtgaengig drehen, ggf. Teile reinigen und fetten oder oelen. Sollte das Problem weiterhin bestehen, kann es sein, dass der Motor defekt ist. In diesem Falle muss der Motor getauscht werden. Als weitere Tuningmassnahme kann der Kugellagersatz im Modell eingebaut werden.

Solution → Retirer le moteur et vérifier le bon fonctionnement de la transmission en faisant rouler le châssis à la main. Si la transmission ne fonctionne pas bien, il est possible que de la poussière ou des fibres se soient introduites. Retirer nettoyer les pignons, les axes et les roulements. Si le problème persiste, il s'agit peut-être d'un problème moteur. Dans ce cas, le remplacer.

Solución → Desmonte el motor y observe el modelo por debajo para ver si la transmisión gira suavemente. De no ser así, puede haber suciedad o hilos atrapados. Desmonte y limpie los piñones, ejes y rodamientos. Si el problema persiste, el motor puede estar dañado. En este caso, instale un motor nuevo. Además instale el set de rodamientos opcionales para reducir el rozamiento en la transmisión.

対処方法→ モーターを取外した状態で車体を転がして、駆動系がスムーズに回転しているかどうかを確認します。スムーズに回転しない場合には、ほこりや糸くずが絡み付いていることが考えられます。ギヤ、シャフト、ベアリングのゴミや糸くずを取除き駆動系がスムーズに回転するようにメンテナンスを行ってください。それでも症状が改善しない場合には、モーターの故障や寿命が考えられます。その場合には新品のモーターに交換してください。またオプションのベアリングセットを装着することで回転抵抗を小さくすることができます。

3. Gear ratio is not set correctly
Die Getriebeuebersetzung ist zu lang
Le rapport de transmission n'est pas correcte
Relación de Transmisión incorrecta.
ギヤ比の調整が適当では無い!!

Solution → This can occur if the gear ratio is too high-geared for the space available to run the model. Rectify by returning to the model's original gear ratio setting (this is also the ratio for optimal acceleration).

Loesung → Waehlen Sie auf dem Motor ein kleineres Ritzel und pruefen Sie, ob der Fehler weiterhin auftritt. Montieren Sie im Zweifelsfalle das Ritzel, das bei der Auslieferung serienmaessig eingesetzt war.

Solution → Ceci peut se produire si le rapport de transmission est trop important par rapport à l'espace disponible pour faire fonctionner le modèle. Remettre le modèle en configuration d'origine.

Solución → Esto puede ser debido a una relación de transmisión demasiado alta. Rectifique ajustando el modelo con la relación de transmisión original de fábrica.

対処方法→ 走行させる場所の広さに比べて高速向きなセッティングを行った場合に起こりやすくなります。レディセットの工場出荷状態のギヤ比(最も加速力が良いギヤ比)に戻して走行を行ってください。

4. Excessive loads from continual operation
Ueberlastung durch pausenlosen Betrieb
Surchauffe excessive
Sobrecarga por un funcionamiento continuado.
連続走行による過負荷!!

Solution → If the model is operating at high temperatures or has been run continuously for some time, the circuit breaker trips more easily. Allow the model to cool down after each 5 to 10 minutes of operation. This will also increase the life of the motor and FET.

Loesung → Wird das Modell bei hohenTemperaturen betrieben, muss nach jeder Akkuladung eine Pause von fuenf bis zehn Minuten eingelegt werden, damit der Motor und der Regler abkuehlen koennen.

Solution → Si le modèle est utilisé lors de forte chaleur ou si il est utilisé de manière prolongé, le coupe circuit peut alors se mettre en marche. Laisser le modèle refroidir après 5 à 10 minutes d'utilisation. Ceci augmentera également la durée de vie du moteur.

Solución → Si el modelo está funcionando a alta temperatura o está funcionando durante mucho tiempo seguido, el circuito de protección opera de manera continuada. Permita que el modelo se enfríe después de 5-10 minutos de funcionamiento. Esto también prolongará la vida del motor y FET.

対処方法→ 気温が高い場合や連続走行を行った場合には保護回路が作動しやすくなります。このような場合には5分から10分の走行ごとに休憩しモーター等を冷ましてください。モーターやFETの寿命を延ばすことができます。

2 Content / Inhalt
Contenu de votre valisette / Contenido / セット内容

BCS

*Mini-z AWD
*ミニッツAWD

*Body is included.
*Karosserie ist enthalten
*Carrosserie incluse.
*Carrocería incluida
※ お買い上げ頂いた
ボディが付属します 。

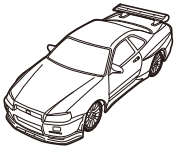

CS

*Chassis
*Das Chassis
*Chassis
*Chasis
*シャシー

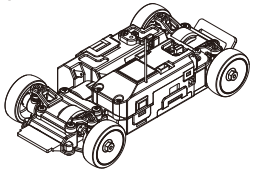

*Pinion Gear Set
(for replacement)
*Ersatz-Zahnräder
*Kit de pignon moteur
*Piñones suplementarios
*交換用ピニオンギヤセット

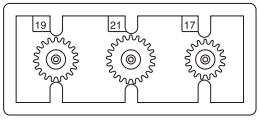

*Wheel Nut (Spare)
*Radmutter
*ECROU DE ROUES
*Tuerca rueda (repuesto)
*ホイールナット（スペア）

*Motor Holder
*Motorhalterung
*SUPPORT MOTEUR
*Soporte de motor
*モーターホルダー

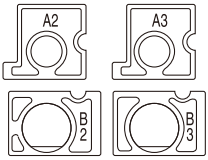

*Spring Spacer
*Distanzstück
*BAGUE DE PRECONTRAINTE
*Casquillo muelle
*スプリングスペーサー

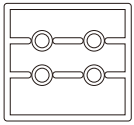

*Spur Gear
*Hauptzahnrad
*Couronne
*Corona
*スパーギヤ

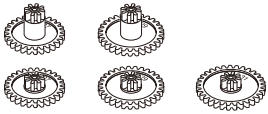

*Parts included differ according to type of set purchased.
*Der Lieferumfang haengt vom jeweiligen Set ab
*Selon le kit acheté, les pièces sont différentes.
*Las piezas serán diferentes según el tipo adquirido.
※ お買い上げ頂いたセットにより付属するパーツは異なります。

*Suspension Limiter
*Federwegsbegrenzer
*BAGUE DE REGLAGE
DE GARDE AU SOL
*Limitador suspensión
*サスリミッター

*Screw Set
*Schraubensatz
*Visserie
*Tornillos
*ビスセット

*Pinion & Motor Tool
*Ritzel- und Motorwerkzeug
*Outil pour moteur et pignon
*Herramienta piñones y motor
*ピニオン＆モーター用ツール

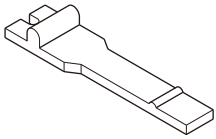

*Pairing Stick
*Stiftwerkzeug fuer den Pairing-Vorgang
*Stylet
*Stick Interconexión
*ペアリングスティック

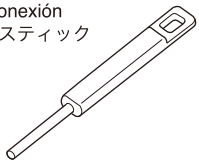

*Wheel Wrench
*Mutternschlüssel
*CLE DE ROUES
*Llave ruedas
*ホイールレンチ

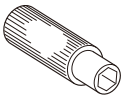

*Battery Holder
*Akkuhalterung
*Support de batterie
*Soporte baterias
*バッテリーホルダー

*Depending on type of body, it is not installed to
the chassis (included by plastic bag).
*Je nach Karosserietyp, sind die Teile nicht vormontiert,
sondern liegen dem Modell gesondert bei.
*Ceci n'est pas installé au châssis et dépend du type
de carrosserie (inclus dans un sachet).
*Dependiendo del tipo de carrocería, no va instalado
en el chasis (va incluido en la bolsa de plástico)
※ 車種によりリヤバンパーが取外して袋詰め
されている場合があります。

CS

*Wheel Set
*Felgen Set
*Jantes
*Llantas
*ホイールセット

*At time of shipment, chassis is fitted with four N-0 normal width wheels with 0 off-set.
*Das Modell ist seriemaeflig mit N-0 Felgen mit 0 Off-Set ausgestattet.
*D'origine, le châssis est équipé de 4 jantes normale N-0 avec un déport de 0.
*El chasis incluye 4 llantas con anchura normal N-0 con off-set 0.
*工場出荷時のシャシーにはN-0ノーマル幅、オフセット0が4個組み込まれています。

N-1.5	N-2.5	N-3.5	W-0	W-1.0
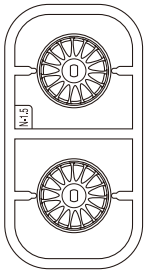	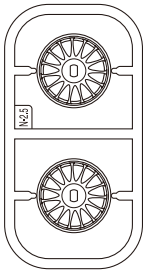	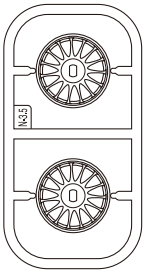	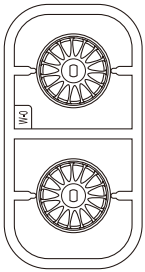	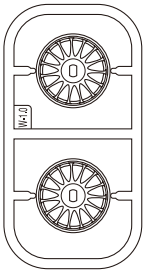
Normal Width Schmale Felgen Jante normale Anchura Normal ノーマル幅			Wide Width Breite Felgen Jante large Anchas ワイド幅	
Off-Set 1.5 Off-Set 1.5 Déport 1.5 Off-Set 1.5 オフセット1.5	Off-Set 2.5 Off-Set 2.5 Déport 2.5 Off-Set 2.5 オフセット2.5	Off-Set 3.5 Off-Set 3.5 Déport 3.5 Off-Set 3.5 オフセット3.5	Off-Set 0.0 Off-Set 0.0 Déport 0.0 Off-Set 0.0 オフセット0	Off-Set 1.0 Off-Set 1.0 Déport 1.0 Off-Set 1.0 オフセット1.0

*Wide Tire
*Breite Felgen
*Pneu large
*Neumático ancho
*ワイドタイヤ

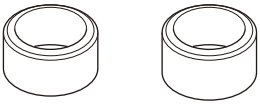

3 Equipments not included / Erforderliches Werkzeug
Outils necessaires (non inclus!) / Herramientas necesarias / セットの他に必要な物

- Transmitter (Either).
  Sender (KT-18)
  Emetteur (Autre).
  Emisora (Cualquiera de las dos).
  送信機（いずれか）

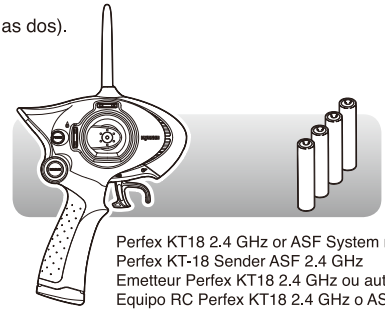

AAA batteries for Perfex KT18 radio (x4)
AAA Batterien für KT-18 Sender (4 Stk.)
Batteries AAA (R3) pour émetteur Perfex KT18 (x4)
Baterías AAA para emisora Perfex KT18 (x4)
送信機用単4型乾電池（4本）

Perfex KT18 2.4 GHz or ASF System radio
Perfex KT-18 Sender ASF 2.4 GHz
Emetteur Perfex KT18 2.4 GHz ou autres émetteurs compatibles
Equipo RC Perfex KT18 2.4 GHz o ASF
パーフェックスKT-18 2.4GHz ASFシステム送信機

*Overtaking function of the Chace Mode cannot be used.
*Die Überhol-Funktion des Chace Mode kann nicht verwendet werden.
*La fonction de dépassement du mode poursuite ne peut pas être utilisée
*No puede utilizarse la función adelantamiento del Modo Chace.
*TikiTikiモードのオーバーテイク機能はご使用になれません。

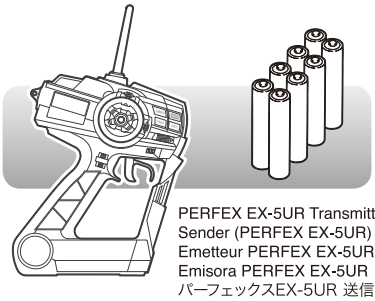

8-AA sized Alkaline Batteries or UM-3 sized
NiMH (Nickel-Metal Hydride) Batteries (x4)
8 St. AA Trockenbatterien oder UM-3 NiMH Akkus
8 batteries de type type R3 pour votre MINI-Z RACER
8 UM-3 Alcalinas UM-3 NiMH
単3型アルカリ乾電池又は単3型ニッケル水素バッテリー（8本）

PERFEX EX-5UR Transmitter
Sender (PERFEX EX-5UR)
Emetteur PERFEX EX-5UR
Emisora PERFEX EX-5UR
パーフェックスEX-5UR 送信機

Or, 2.4GHz ASF compatible 3ch transmitter from Kyosho / Kondo Science Inc.
Oder: 2.4GHZ ASF-kompatibler Dreikanal-Sender von KYOSHO/KO PROPO
Ou un imetteur 3 voies 2,4GHz ASF compatible de marque Kyosho / Kondo Science Inc.
O Emisora compatible de 2.4GHz ASF de 3 canales de Kyosho / Kondo Science Inc.
又は京商・近藤科学株式会社製2.4GHz ASF方式対応の3ch送信機

---

*4-AAA sized Alkaline Dry Batteries or UM-4 sized
NiMH (Nickel-Metal Hydride) Batteries 4 pieces
*4 St. AAA Trockenbatterien oder UM-4 NiMH Akkus
*4 batteries de type type R3 pour votre MINI-Z RACER
*4 UM-4 Alcalinas * UM-4 NiMH
*走行用単4アルカリ乾電池又は
単4型ニッケル水素バッテリー ……4本

AAA
UM-4
単4型

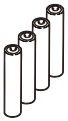

×4

走行には、より高性能なNo.ORI13203/ORI13204/ORI13206 単4型ニッケル水素バッテリー（別売）が経済的です。

Do not use Oxyride or other special type batteries.
Verwenden Sie nur Alkalibatterien oder Akkus.
Utiliser UNIQUEMENT les batteries spécifiées.
Nunca utilice baterías de Oxyride ni otros tipos especiales de baterías.
※オキシライドバッテリー等の特殊な乾電池は使用しないでください。

Do not use any damaged batteries.
Keine beschädigten Akkus verwenden!
Ne pas utiliser de batteries endommagées
No utilice nunca baterias en mal estado
カバーが破れている電池や種類の違う電池を
まぜて使わないでください。

CS

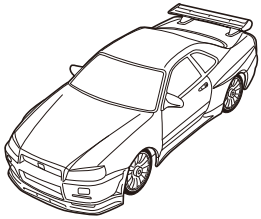

*Body Set (Auto Scale Collection)
*Karosserie (Auto Scale Collection)
*Carrosserie (AutoScale Collection)
*Carrocería (Auto Scale Collection)
*ボディセット（オートスケールコレクション）

*A Phillips Screwdriver (Precision type or a small sized)
*Kreuzschlitzschraubendreher
*Tournevis cruciforme (petit modèle)
*Destornillador Phillips
*⊕精密ドライバーか、⊕ドライバー（小）

*Wire Cutter
*Seitenschneider
*Pince coupante
*Alicates cortacables
*ニッパー

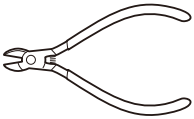

Chassis / Das Chassis / Chassis / Chasis / シャシー

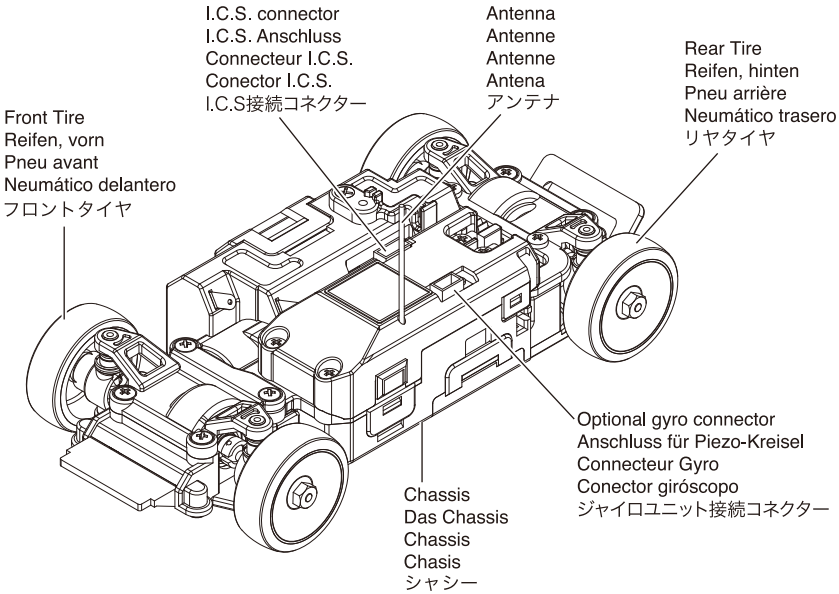

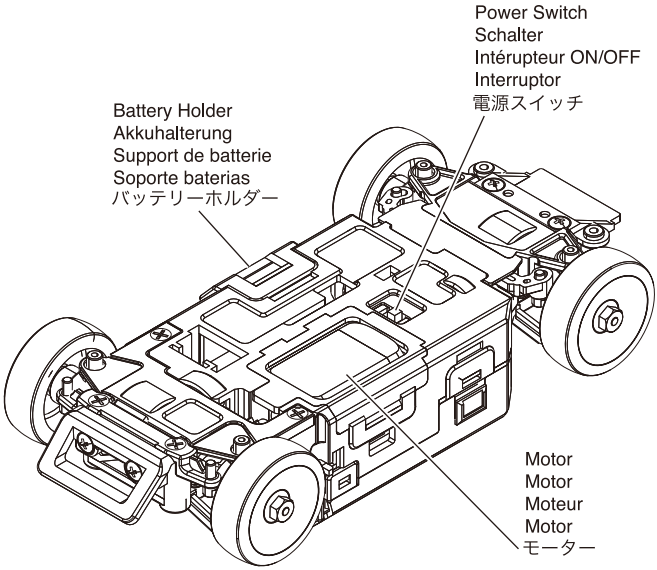

Assembly of Chassis / Die Montage des Chassis / MONTAGE DU CHASSIS / Montaje del Chasis / シャシーの組立て

1

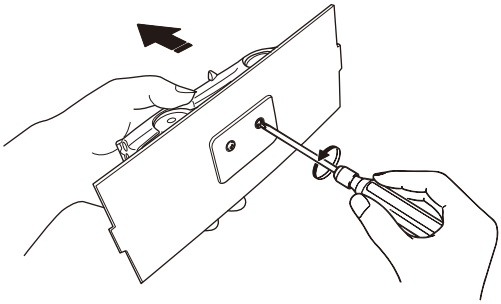

2

BCS

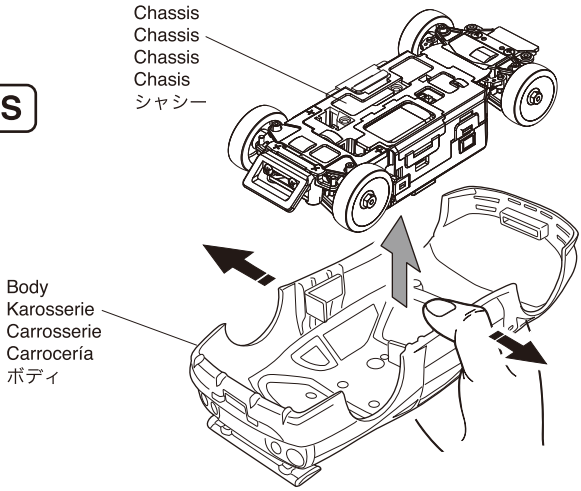

3

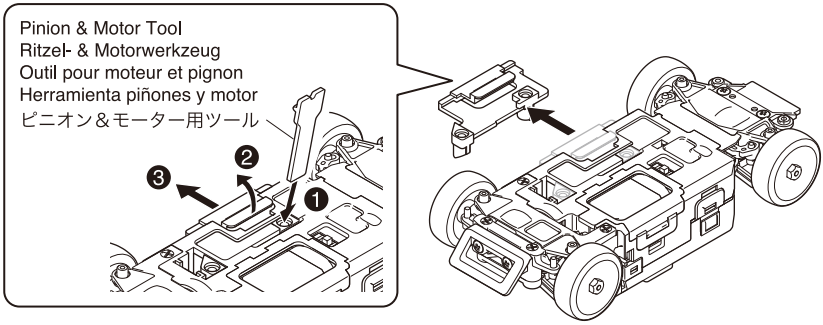

CS

Refer to the Optional Parts List on the website below for details on the compatible wheelbases for each body set.
Beziehen Sie sich auf die Tuningteilliste unserer Website, um Details zu passenden Karosserien und deren Radstände zu erfahren.
Pour plus de détails, se référer à la liste d'options disponible sur le site indiqué ci-dessous.
Consultar la Lista de Piezas Opcionales en la página web inferior para ver los detalles de las distancias entre ejes compatibles para cada carrocería.
各ボディセットのホイールベースなどのセッティングデータの詳細は下記のホームページアドレスからオプションパーツリストをご覧ください。

http://www.kyosho.com/mini-z-support/

4 Attaching Front Body Mount / Vordere Karosseriehalterung / Fixer le support carrosserie avant / Soporte carrocería delantero /フロントボディマウントの取付け

2 x 5mm TP Screw
LK Treibschraube
Vis TP 2x5mm
Tornillo 2x5mm TP
TPビス
2

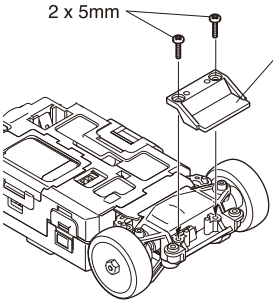

Front Body Mount
Vordere Karosseriehalterung
Support carrosserie avant
Soporte carrocería delantero
フロントボディマウント

► Included with Body Set
Im Lieferumfang enthalten
Inclus avec la carrosserie
Incluido en la carrocería
ボディセットに付属します。

5 Adjustment of Wheelbase / Justierung des Radstandes / Empattement ajsutable / Ajuste de la distancia entre ejes / ホイールベースの調整

► At time of shipment, the wheelbase is set at "L" specifications. If changing the wheelbase to suit a certain body type, please refer to the Optional Parts List (P.47 Wheelbase Adjustment).

Das Modell wird serienmaeflig in der "L" Spezifikationen geliefert. Um den Radstand zu aendern siehe auch die Tuningteilliste auf Seite 47.

D'origine, l'empattement du châssis est "L" (Large). Pour changer l'empattement du châssis afin d'adapter d'autres carrosseries Kyosho, merci de se référer à la liste des options et à la page 47 sur le réglage de l'empattement.

La distancia entre ejes está ajustada a "L" en el momento de fabricación. Si desea cambiarla para instalar una carrocería, consulte la Lista de Piezas Opcionales (P.47 Ajuste de la Distancia entre ejes).

工場出荷時にはホイールベースは（L）で組み立て済みです。使用するボディのホイールベースに変更する場合は、オプションパーツリストのデータ表に従って調整してください。
（47ページのホイールベース調整参照）

CS

6 Changing Wheels & Tires / Radwechsel / Changer de jantes et pneus / Cambio Llantas y Neumáticos /ホイール・タイヤの交換

► Refer to Optional Parts List to change wheels and tires to suit the body type (as per P.42 Tires).

Siehe Tuningteilliste (Seite 42) fuer passende Reifen und Felgen zu den jeweiligen Karossen.

Pour changer de jantes et de pneus en fonction de la carrosserie, se référer à la liste des options et la page 42 de la notice.

Consulte la Lista de Piezas Opcionales para realizar el cambio (P.42 Neumáticos).

オプションパーツリストのデータ表に従って、使用するボディに合わせたホイール・タイヤに交換してください。（42ページのタイヤ参照）

7 Removing Rear Bumper / Hinterer Stoflfaenger / Changer le pare-chocs arrière / Parachoques Trasero /リヤバンパーの取外し

► Refer to Optional Parts List to remove rear bumper if required (as per P.43 Rear Bumper).

Siehe Tuningteilliste (Seite 43) bei welchen Varianten der Stoflfaenger entfernt werden muss.

Pour changer le pare-chocs arrière en fonction de la carrosserie, se référer à la liste des options et la page 43 de la notice.

Consulte la Lista de Piezas Opcionales para realizar el cambio (P.43).

オプションパーツリストのデータ表に従って、必要がある場合にはリヤバンパーを取外してください。（43ページのリヤバンパー参照）

8 Cutting Side Body Mount / Seitlichen Karosseriehalter abschneiden / Adapter le support carrosserie latéral / Soportes carrocería laterales /サイドボディマウントのカット

► Refer to Optional Parts List to cut side body mounts as required.

Siehe Tuningteilliste, fuer Modifikation der seitlichen Karosseriehalˆter

Pour changer et adapter le support latéral en fonction de la carrosserie, se référer à la liste des options.

Consulte la Lista de Piezas Opcionales para realizar el corte.

オプションパーツリストのデータ表に従って、サイドボディマウントをカットする必要がある場合には加工してください。

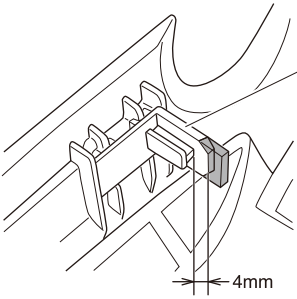

Side Body Mount
Seitlicher Karosseriehalter
Support carrosserie latéral
Soporte Carrocería Lateral
サイドボディマウント

► Cut shaded area
Markierten Bereich abschneiden
Découper la partie grisée
Cortar zona sombreada
部をカットする。

Loading Battery / DasLaden der Akkus / Batteries radio / Instalación de las baterìas / 電池の入れ方

✳ AAA Batteries, Notice the polarity to be installed.
AAA Batterien / Akkus, auf korrekte Polung achten!
Placer les batteries en respectant les polaritÈs.
Baterías UM-4, respete la polaridad
単4アルカリ乾電池（4本）

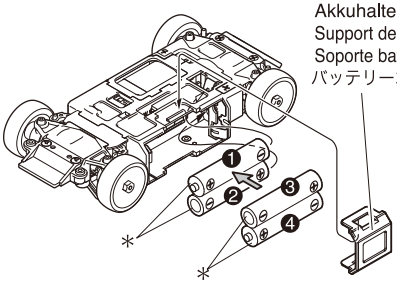

► Insert batteries in order from 1 to 4.
Zellen der in der Reihenfolge 1 bis 4 einsetzen
Insérer les batteries dans l'ordre spécifié (de 1 à 4)
Instale las baterías siguiendo el orden 1 a 4.
❶ → ❹ の順番で電池を入れる。

Removing back battery
Ausbau der hinteren Zellen
Retirer les batteries
Para retirar la batería
奥側の電池の取出しかた

Pinion & Motor Tool
Ritzel- & Motorwerkzeug
Outils pour pignon et moteur
Herramienta piñón y motor
ピニオン＆モーター用ツール

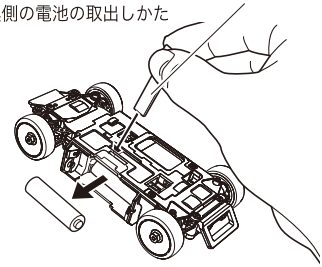

●To remove Battery Holder.
Halterung abziehen, um die Zellen zu entfernen
Pour retirer les batteries Support.
Para desmontar el soporte de baterías
取外し

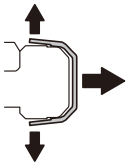

●To attach Battery Holder.
Halterung aufschieben, um die Zellen einzubauen
Pour fixer le support batterie.
Para colocar el soporte de baterías
取付け

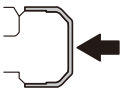

► If it is not easy to remove the battery holder, try with a flat blade screwdriver.
Akkuhalterung ggf. mit einem Schraubendreher anheben und abziehen
Utiliser un tournevis plat pour ouvrir le support batterie
Si no puede desmontar el soporte, utilice un destornillador plano
外しにくい場合は、マイナスのドライバーなどを用いる。

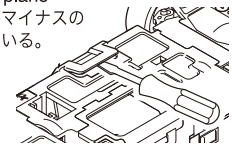

Body Mounting / Die Karosseriehalterung / Support carrosserie / Montaje de la carrocería / ボディの取付け

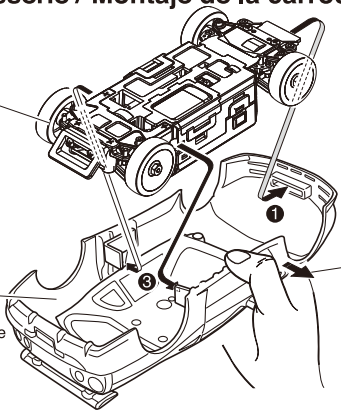

❷ Carefully spread the sides of the body over the chassis mounts.
Karosserie vorsichtig über das Chassis ziehen
Ecarter avec précaution les côtés de la carrosserie pour fixer le chassis.
Abra suavemente con los dedos
ボディを指で広げる

Turn the Power Switch ON. / Modell einschalten / Mettre l'interrupteur en position "ON". / Interruptores / 電源の入れ方

Instructions from this point onwards relate to use with the PERFEX KT-18 transmitter.
If using a transmitter other than the KT-18, refer to its instruction manual and operate the same way.
Hinweise ab diesem Punkt beziehen sich auf die Verwendung mit der PERFEX KT-18 Fernsteuerung.
Falls Sie eine andere Fernsteuerung als die KT-18 verwenden, beziehen Sie sich bitte auf die andere Anleitung und verfahren Sie auf die gleiche Art.
Les instructions ci-dessous concernent l'utilisation de l'émetteur PERFEX KT-18
Si vous utiliser un émetteur autre que le KT-18, se référer à sa notice et l'utiliser dans ce sens.
A partir de este momento las instrucciones corresponden al uso con la emisora PERFEX KT-18.
Si utiliza otra emisora que no sea la KT-18 consulte su manual de instrucciones y utilícela de la misma forma.
ここから先は、使用する送信機がPERFEX KT-18の場合の説明となっております。
KT-18以外の送信機を使用する場合は、その送信機の取扱説明書を参照し、同様の操作をしてください。

► To use this transmitter with a previously purchased chassis (MINI-Z AWD), it must undergo a pairing adjustment.
Um diesen Sender mit einen bereits gekauften Chassis (Mini-Z AWD) verwenden zu koennen, muss ebenfalls ein Pairing erfolgen.
Pour utiliser cet émetteur, un châssis doit impérativement être équipé d'une unité pourvue du système de liaison
Para utilizar esta emisora con un chasis anterior (Mini Z AWD) deberá realizar el proceso de interconexión.
初めてお買い上げ頂いた車体（ミニッツAWD）を使用する場合には、**ペアリング**という設定が必要です。

What is pairing? / Was ist Pairing? / Qu'est-ce qu'une liaison de connection? / ¿Qué es interconexionar? / ペアリングとは・・・

Pairing is the process of registering the transmitter's ID with your chassis. If you change transmitters, please perform pairing. Pairing process is not required after the first time.
Pairing ist ein Vorgang zur Registrierung der Sender ID mit Ihrem Chassis. Wechseln Sie den Sender, muss der Pairing-Vorgang erneut durchgefuehrt werden. Das Pairing des Senders mit dem Chassis muss zu Beginn und nur einmal vor der Inbetriebnahme des Modell erfolgen.
La liaison de connection est un procédé d'enregistrement de l'ID de l'émetteur avec celui du châssis. Si vous changez d'émetteur, effectuer une liaison de connection. Cette liaison de connection doit être effectuer lors de la première utilisation seulement
La interconexión es un proceso para sintonizar la emisora con su chasis. Si cambia la emisora deberá realizar la interconexión. La interconexión de la emisora y el chasis solamente debe realizarse la primera vez.
お買い上げ頂いた車体に使用する送信機のIDを記憶させる作業のことです。使用する送信機を変更する場合にもペアリングを行ってください。車体と送信機をその組合せで使用する、最初の1回目だけに行います。

< How to complete pairing>
< Den Pairing-Vorgang komplett abschliessen. >
< Comment effectuer cette liaison >
< Cómo realizar la interconexión >
< ペアリングの方法 >

1 Antenna
Antenne
Antenne
Antena
アンテナを立てる。

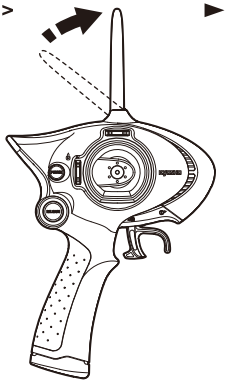

► Illustration shows the KT-18.
Darstellung zeigt die KT-18.
Illustration montrant la KT-18
El dibujo le muestra la emisora KT-18.
イラストはKT-18となっています。

2

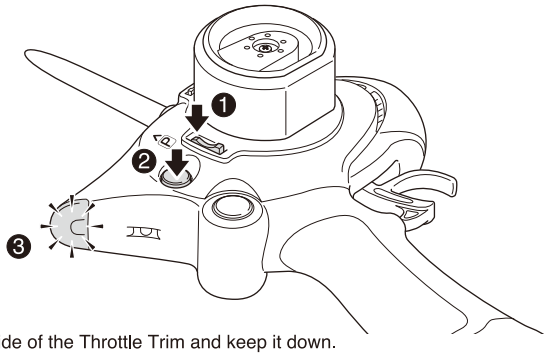

❶ Push the Ⓟ mark side of the Throttle Trim and keep it down.
Den Trimmtaster an der markierten Stelle Ⓟ druecken und gedrueckt halten.
Appuyer sur Ⓟ du Trim de Gaz et le maintenir enfoncé
Pulse el lado marcado con Ⓟ del Trim de Gas y manténgalo pulsado.
スロットルトリムのⓅのマーク側を押し、押したままの状態を保持する。

❷ Push the power button to switch the transmitter ON. ※Keep the Ⓟ mark pressed down, but release power button.
Powertaste zum Einschalten des Senders druecken. Dabei den Trimmtaster an der markierten Stelle Ⓟ gedrueckt halten, die Powertaste nach dem Einschalten wieder loslassen.
Mettre l'émetteur sous tension (ON) ※ Maintenir Ⓟ enfoncé mais relâcher le bouton de mise sous tension
Pulse el interruptor y conecte la emisora. Mantenga Ⓟ pulsado abajo, pero suelte el interruptor de la emisora.
電源ボタンを押し、送信機の電源を入れる。
※スロットルトリムのⓅマーク側は押したまま、電源ボタンから指を離す。

❸ Confirm the LED is on. When the LED goes out after about 3 seconds, release finger from the Throttle Trim.
Stellen sie sicher, dass die LED-Anzeige leuchtet. Wenn die LED nach drei Sekunden ausgeht, den Trimmtaster Ⓟ losassen.
Vérifier que la LED soit allumée. Lorsque la LED s'eteint après 3 secondes, relâcher le Trin de Gaz
Confirme que el LED está iluminado. Cuando el LED se apaga después de 3 segundos suelte el dedo del Trim de Gas.
LEDインジケーターが点灯しているのを確認する。約3秒後にLEDが消灯したら、スロットルトリムから指を離す。

❹ Once the LED indicator light has dimmed, the preparation of the transmitter is complete.
Wenn die LED dunkel leuchtet, ist der Vorgang abgeschlossen.
Une fois le voyant estompé, la préparation de l'émetteur est terminé
Una vez la luz del LED se atenúa, la preparación ha terminado.
LEDが先程より暗く点灯したら、送信機側の準備は完了。

3

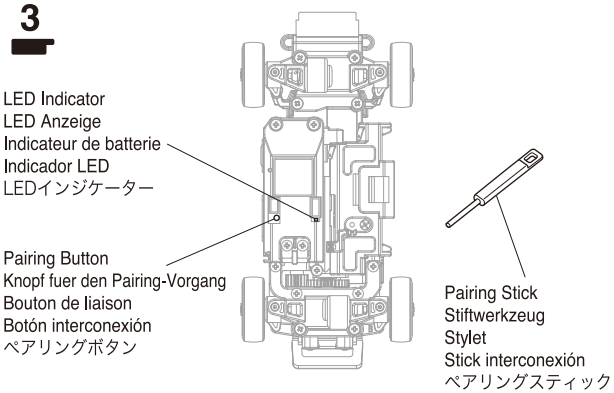

Prepare pairing stick and locate the LED indicator and pairing button.
Nehmen Sie das Stiftwerkzeug und lokalisieren Sie die LED-Anzeige und den Knopf füuer den Pairing-Vorgang.
Prendre le stylet puis localiser la LED et le bouton de liaison radio
Coja el stick de interconexión y localice el indicador LED y el botón de interconexión.
ペアリングスティックを用意し、ペアリングボタン、LEDインジケーターの場所を確認する。

4

❶ Use the pairing stick to push and hold the pairing button.
Verwenden Sie den Pairing-Stick, um den Pairingknopf zu drücken.
Utiliser l'outil de liaison pour presser et maintenir le bouton de liaison.
Utilice el stick para pulsar y mantener el botón.
ペアリングスティックを使用して、ペアリングボタンを押したままにする。

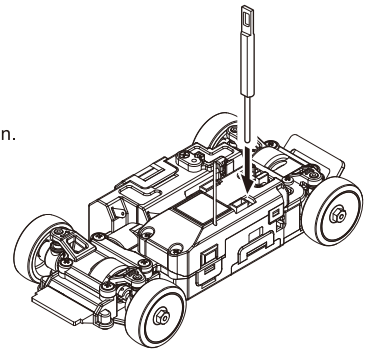

❷ Chassis (Switch)
Schalter für Modell Chassis
Chasis (Interruptor) Conectar
車体の電源スイッチを入れる。

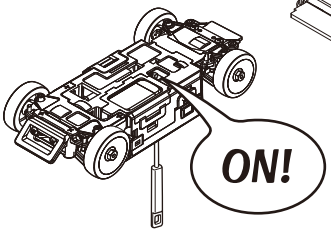

❸ Once the LED indicator comes on, stop pushing the Pairing Button.
Sobald die LED-Anzeige erscheint, den Pairung-Knopf nicht mehr druecken.
Lorsque la LED s'allume, retirer le stylet
Una vez se ilumina el LED, deje de pulsarlo.
LEDインジケーターが点灯したら、ペアリングボタンを押すのをやめる。

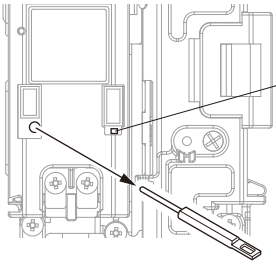

❹ LED Indicator will show the following.

Light is ON	:	Pairing has been successful
Light is flashing	:	Pairing has not be completed. Switch the transmitter and chassis power off and do pairing again.

La LED indique les états suivants :

LED allumée	:	Liaison établie avec succès.
LED clignote	:	Liaison incomplète. Mettre sur OFF le châssis et l'émetteur puis essayer de nouveau

Die LED-Anzeige wird folgendes anzeigen:

Licht an	:	Der Pairing-Vorgang war erfolgreich.
Licht blinkt	:	Der Pairing-Vorgang ist nicht abgeschlossen. Den Schalter von Sender und Chassis auf OFF stellen und den Pairing-Vorgang wiederholen.

El LED indicará lo siguiente.

Luz encendida	:	Interconexión correcta
Luz parpadeante	:	Interconexión incorrecta. Desconecte la emisora y el chasis y realice el proceso de nuevo.

LEDインジケーターを確認する。
点灯 ： 正常にペアリングが完了
点滅 ： ペアリング失敗
送信機、車体の電源を切ってペアリングをやり直す。

❺ Chassis (Switch)
Schalter für Modell Chassis
Chasis (Interruptor) Desconectar
車体の電源スイッチを切る。

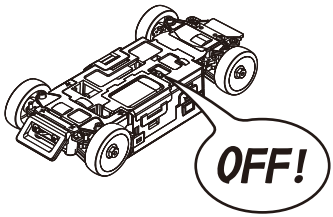

❻ Push the transmitter power button again and to turn it off.
Setting takes effect the next time power is turned on.
Schalten Sie den Sender aus (siehe Pfeil).
Die geaenderten Einstellungen sind wirksam nach dem erneuten Einschalten.
Eteindre l'émetteur (appuer sur OFF) afin que les régales s'enregistrent et soient actifs à la prochaine mise sous tension
Pulse el botón de la emisora y apáguela. El ajuste tendrá lugar la siguiente vez que conecte la emisora.
送信機の電源ボタンをもう一度押して電源を切る。
次に電源を入れる時から、設定は有効になります。

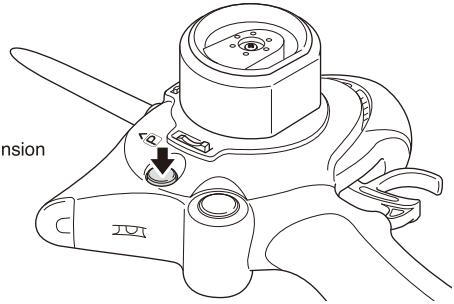

► In rare cases, the pairing data may be lost. This is not a malfunction. Simply repeat the pairing process.
In Ausnahmefällen kann es dazu kommen, dass die Daten verloren gehen. Dies ist keine Fehlfunkton. Wiederholen Sie einfach den Pairingvorgang.
Il se peut dans de rare cas, que la liaison soit perdue. Ceci n'est pas un disfonctionnement. Il faut simplement renouveller le procédé de liaison.
En raras excepciones los datos de interconexión pueden perderse. Esto no es un malfuncionamiento. Simplemente repita de nuevo el proceso de interconexión.
ごくまれにペアリングデーターが消失する場合が
ありますが故障ではありません。
もう一度ペアリングの設定を行ってください。

※ If Pairing Failed / Wenn der Pairing-Vorgang scheitert / Si la connection échoue / Si falla la interconexión / ペアリングが失敗する場合

● Someone else close by is pairing at the same time.
Jemand anderes in Ihrer Näaehe fuehrt ebenfalls den Paring-Vorgang durch.
Une autre connection a été effectuée en même temps
Puede haber alguien realizando otra interconexión.
自分の近くで同時にペアリングを行っている人がいる。

⇨ Complete pairing at another time.
Starten Sie den Pairing-Vorgang an einem anderen Zeitpunkt.
Effectuer de nouveau une connection.
Complete la interconexión en otro momento.
タイミングをずらしてペアリングを行う。

● Another 2.4GHz device is being used close by.
Ein anderes 2,4 GHz Geraet wird in Ihrer Naehe verwendet.
Un autre appareil utilise également du 2,4GHz
Otro dispositivo 2.4GHz está siendo utilizado cerca.
自分の近くで2.4GHz帯の電波が多く使われている。

⇨ Stop using wireless LAN or Bluetooth devices.
Stoppen Sie die Verwendung von Wireless-LAN oder Bluetooth-Geraeten.
Arrêter les appareils utilisant le sans fil (LAN) ou le Bluetooh.
Deje de utilizar dispositivos LAN o Bluetooth.
無線LAN、Bluetoothなどの電子機器の使用を中止する。

● Appliances such as a microwave oven are emitting strong electrical waves are being used close by.
Geraete in Ihrer Naehe, wie ein Mikrowellenherd, strahlen starke elektrische Wellen aus.
Les appareils tels qu'un four à micro-ondes émettent de fortes ondes électriques pouvant perturber la réception
Puede haber un microondas emitiendo potentes ondas eléctricas cerca.
自分の近くで電子レンジ等、強力な電磁波を発生している電化製品が使用されている。

⇨ Stop using the electrical appliance.
Stoppen Sie die Betriebnahme dieser Geraete.
S'éloigner ou stopper les appareils électriques.
Deje de utilizar el dispositivo eléctrico.
電化製品の使用を中止する。

● Another radio control model using 2.4GHz is being used close by.
Ein anderes ferngesteuertes Modell verwendet in Ihrerer Naehe 2,4 GHz.
Un autre émetteur utilisant le 2,4GHz est en marche.
Hay otro modelo radiocontrolado utilizando 2.4GHz.
自分の近くで多くの2.4GHz対応のラジオコントロールモデルが使用されている。

⇨ Perform pairing in another location.
Fuehren Sie den Pairing-Vorgang an einem anderen Ort durch.
Attendre ou utiliser votre modèle ailleur.
Realice la interconexión en otro lugar.
場所を変えてペアリングを行う。

< For Normal Operation >
< Fuer den normalen Betrieb >
< Mise en route >
< Para funcionamiento normal >
< 通常の場合>

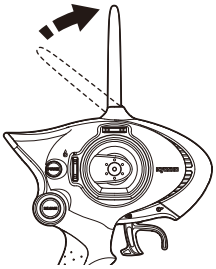

1

Antenna
Antenne
Antenne
Antena
アンテナを立てる。

2

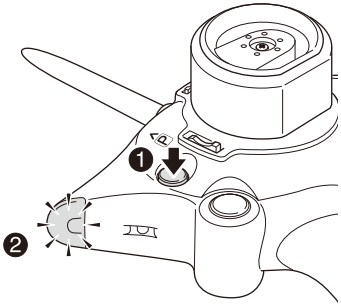

❶ Push the power button to turn transmitter on.
Schalten Sie den Sender ein.
Appuyer sur "ON" pour la mise sous tension de l'émetteur
Pulse el botón para conectar la emisora.
電源ボタンを押し、送信機の電源を入れる。

❷ Check that the LED indicator lights up.
Ueberpruefen Sie, ob die LED-Anzeige leuchtet.
Vérifier que la LED s'allume
Compruebe que el LED se ilumina.
LEDインジケーターが点灯することを確認する。

※ **NOTE / Hinweis! / NOTE /** NOTA **/ ワンポイント**

When switched on, the transmitter finds open frequencies. Up to forty 2.4GHz Mini-Z Series models can be run but may be lower if other 2.4GHz devices are being used. If no frequency can be found, LED will not light. Operate in another location.

Nach dem Einschalten ermittelt der Sender automatisch einen freien Kanal. Es koennen bis zu 40 Mini-Z Mr-02 2,4 GHz-Modelle gleichzeitig betrieben werden. Wird kein freier Kanal gefunden, leuchtet die LED nicht auf. Fahren Sie dann an einem anderen Ort.

Une fois sous tension, l'émetteur vérifie les fréquences disponibles. Jusqu'à quarante Mini-Z 2,4GHz peuvent rouler simultanément, mais cela peut varier selon le nombre de d'appareil utilisant cette même fréquence. Si aucune fréquence n'est trouvée, la LED ne s'allume pas. Dans ce cas, attendre qu'une fréquence se libère ou l'utiliser ailleur.

Cuando está conectada la emisora busca frecuencias libres. Pueden correr hasta cuarenta modelos Mini-Z 2.4GHz pero también depende si hay más dispositivos 2.4GHz siendo utilizados. La luz del LED no se iluminará si no encuentra ninguna frecuencia.

この時に送信機は周りの電波をスキャンして、空いている周波数を見つけます。2.4GHzミニッツシリーズは同時に最大40台まで走行できますが、その他の2.4GHz帯の電波を使用する電子機器が近くにある場合には、同時走行できる台数は40台よりも少なくなります。また、空き電波が見つからない場合には、LEDインジケーターが点灯しません。走行させる場所を変えてお楽しみください。

3

Chassis (Switch)
Schalter für Modell
Chassis
Chasis (Interruptor) Conectar
車体の電源スイッチを入れる。

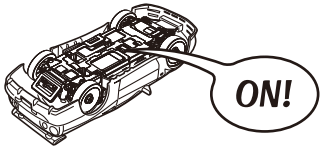

Wheels may spin freely when power is turned on.
Wenn das Modell angeschaltet wird, drehen sich die Reifen.
Les roues peuvent tourner librement lorsque le châssis est sur "ON"
Las ruedas puede girar libremente al conectarlo.
電源を入れる時にタイヤが空転する場合があります。

⚠	**Keep hands away from tires!** **Halten Sie Abstand von den Reifen!** **Ne pas toucher les roues !** **Mantenga las manos alejadas de las ruedas.** **タイヤに手を触れないように注意！**

⚠	**Always turn the transmitter's power switch ON first!** **Schalten Sie zuerst den Sender ein!** **Toujours allumer la radiocommande en premier !** **Siempre conecte el interruptor de la emisora en primer lugar.** **電源を入れる時は必ず送信機からスイッチを入れてください。**

Bringing the Car to a Complete Stop / Die Neutrallage der Gasfunktion / Mettre la voiture à l'arrêt total. / Para que el modelo no avance. / 車体を完全に停止させる

► With throttle trigger in neutral, click Throttle Trim one click at a time until car stops and continuous beep stops. Adjustment not needed if car doesn't move. Beeping sound will start when neutral is found or range limit is reached.
Gashebel auf neutral stellen und den Trimmtaster so lange betaetigen, bis das Modell sich nicht mehr bewegt und der Antrieb keinen Pfeifton mehr erzeugt. Diese Einstellung ist nicht erforderlich, wenn das Modell bereits stillsteht und kein Ton aus dem Modell zu hoeren ist.
Positionner la gachette de gaz au neutre, puis effectuer des pressions successives du Trim de Gaz jusqu'à ce que le châssis s'arrête et que les signaux sonores s'arrêtent.
Con el gatillo de gas en neutro, pulse el Trim de Gas de una en una vez hasta que el modelo pare y los pitidos cesen. El ajuste no es necesario si el modelo no se mueve. Cuando encuentre el neutro se oirán los pitidos.
スロットルトリガーを中立に保ち、車体が止まるようにスロットルトリムをクリックして調整します。
車体から「ピー」という音が出なくなるように調整します。電源を入れた時に車体が止まっている場合には、調整の必要はありません。操作は1クリックずつ行います。（押しっぱなしにしても動きません。）
スロットルトリムが中立の時には「ピピピ」と音がします。調整範囲が限界になった場合にも「ピピピ」と音がします。

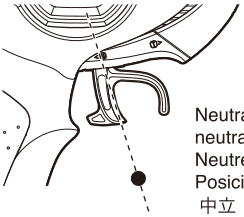

Throttle Trigger / Gashebel / Gachette de gaz / frein / Gatillo de Gas / スロットルトリガー

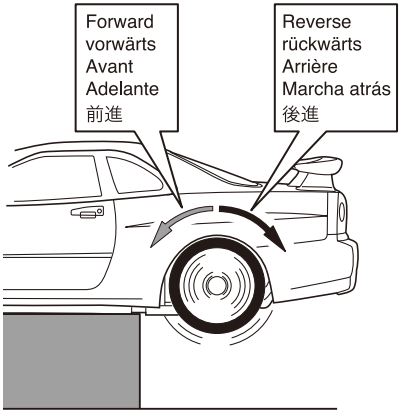

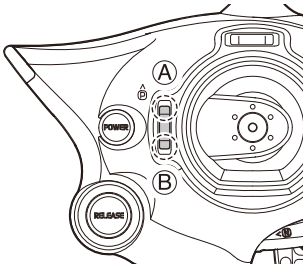

Throttle Trim / Trimmung für Gas / Trim de gaz / frein / Trim Gas / スロットルトリム

Ⓐ If chassis is moving in reverse, click this button.
Faehrt das Chassis rueckwaerts, Taste A betaetigen.
Si le châssis bouge en marche arrière cliquer (A)
Si las ruedas giran en sentido inverso, pulse este botón.
車体が後進してしまう時はこちらのボタンをクリックする。

Ⓑ If chassis is moving forward, click this button.
Faehrt das Chassis vorwaerts, Taste B betaetigen.
Si le châssis bouge en marche avant cliquer (B)
Si giran hacia adelante, pulse este botón.
車体が前進してしまう時はこちらのボタンをクリックする。

Raise the tires off the ground and check that all controls are responding.
Modell vom Boden anheben und alle Funktionen überprüfen.
Sans que la voiture touche le sol, vérifier le bon fonctionnement de la motricité.
Levante las ruedas del suelo y compruebe que el gas/freno y la marcha atrás responden correctamente.
全てのタイヤを浮かせた状態で操作と動きを確認してください。

How to Control Your Model. / Die Steuerung des Modells / Comment piloter votre modèle. / Manejo del modelo. / 操縦のしかた

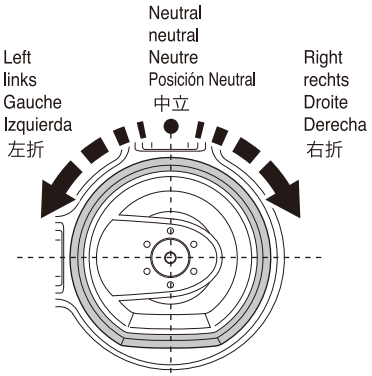

1 Steering Wheel / Lenkrad / Volant de direction / Volante / ステアリングホイール

► Basic Controls
Die Lenkung
Fonctions élémentaires
Controles básicos.
基本的な操縦のしかたです。

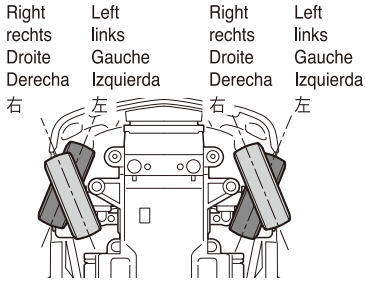

Raise the tires off the ground and check that all controls are responding. / Modell vom Boden anheben und alle Funktionen überprüfen. / Sans que la voiture touche le sol, vérifier le bon fonctionnement de la direction. / Levante las ruedas del suelo y compruebe que la dirección responde correctamente. / 全てのタイヤを浮かせた状態で操作と動きを確認してください。

2 Throttle Trigger / Gashebel / Gachette de gaz / frein / Gatillo de Gas / スロットルトリガー

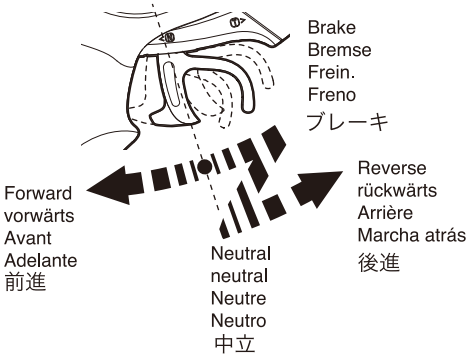

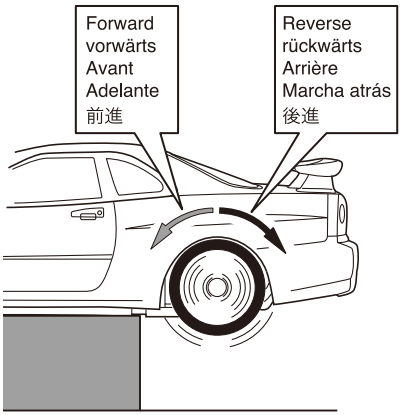

Raise the tires off the ground and check that all controls are responding.
Modell vom Boden anheben und alle Funktionen überprüfen.
Sans que la voiture touche le sol, vérifier le bon fonctionnement de la motricité.
Levante las ruedas del suelo y compruebe que el gas/freno y la marcha atrás responden correctamente.
全てのタイヤを浮かせた状態で操作と動きを確認してください。

Reversing Point / Rueckwaertsgang / Point de passage en marche arrière / Posición para marcha atrás / 後進させるポイント

● Forward
vorwärts
Avant
Adelante
前進

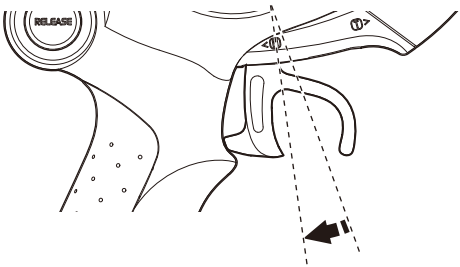

● Brake
Bremse
Frein
Freno
ブレーキ

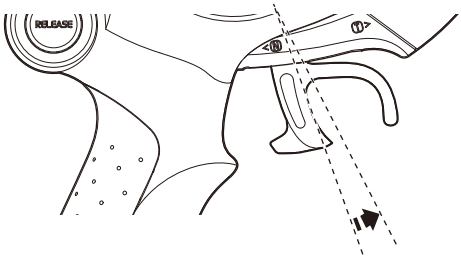

● Neutral
neutral
Neutre
Neutro
中立

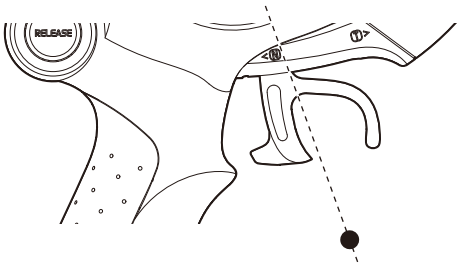

● Reverse
rückwärts
Arrière
Marcha atrás
後進

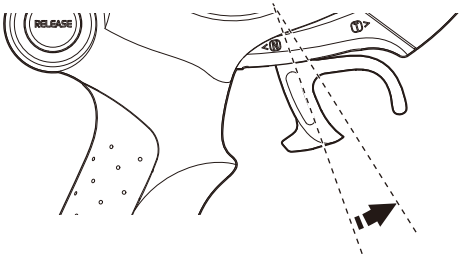

Problems with Reversing? / Probleme mit dem Rueckwaertsfahren? / Problème de marche arrière ? / ¿Problemas con la marcha atrás? / うまくバックできない時は

► When Throttle Trigger is in neutral and the car hasn't stopped moving, follow the steps below to adjust neutral position.
Wenn der Gashebel auf neutral ist und das Modell nicht stoppt, folgen Sie folgenden Schritten, um die neutrale Position zu erhalten.
Lorsque la gachette de gaz est au neutre et que la voiture continue à avancer, se reporter au instructions ci-dessous.
Cuando el Gatillo de Gas está en neutral y el modelo no se detiene, siga los siguientes pasos para ajustar la posición neutral.
スロットルトリガーが中立の時に、車体が正しく停止状態になっていません。下記の手順で中立の調整をします。

❶ Check if a continuous beep sound is coming from the chasis.
Ueberpruefen Sie, ob ein fortlaufender Pfeifton vom Chassis kommt.
Vérifier si un signal sonore continu provient du châssis.
Compruebe si el chasis emite un pitido continuo.
車体から「ピー」という音が出ているかどうか確認する。

If no sound
Es ertoent kein Pfeifton.
Si aucun signal sonore
Si no hay sonido
音が出ていない。
→ Refer ❷.
Beziehen Sie sich auf die Baustufe ❷
Voir ❷
Ver paso ❷
❷ へ。

Beep sound but car is moving forward.
Ein Pfeifton ertoent, aber das Modell faehrt vorwaerts.
Signal sonore et voiture qui avance
Se oye un pitido pero el modelo se mueve hacia adelante.
「ピー」という音が出ていて前進している。
→ Refer ❸.
Beziehen Sie sich auf die Baustufe ❸
Voir ❸
Ver paso ❸
❸ へ。

Beep sound but car is moving backwards.
Ein Pfeifton ertoent, aber das Modell faehrt rueckwaerts.
Signal sonore et voiture qui recule
Se oye un pitido pero el modelo se mueve hacia atrás.
「ピー」という音が出ていて後進している。
→ Refer ❷.
Beziehen Sie sich auf die Baustufe ❷
Voir ❷
Ver paso ❷
❷ へ。

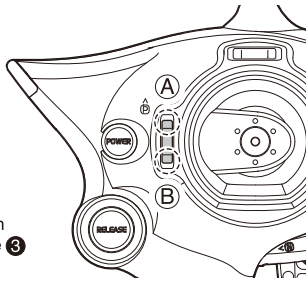

Throttle Trim / Trimmung für Gas / Trim de gaz / frein / Trim Gas / スロットルトリム

❷ Click Throttle Trim Ⓐ a few times until tires move forward.
Taste Ⓐ einige Male druecken, bis sich die Raeder vorwaerts bewegen.
Cliquer le Trim de Gaz Ⓐ jusqu'à ce que le châssis avance.
Pulse el Trim de Gas Ⓐ unas veces hasta que las ruedas se muevan hacia adelante.
スロットルトリム Ⓐ をタイヤが前進するまで数回クリックする。
→ Refer ❸.
Beziehen Sie sich auf die Baustufe ❸
Voir ❸
Ver paso ❸
❸ へ。

❸ Click Throttle Trim Ⓑ a few times until tires stop. Then click a few more times until beep sound stops.
Taste Ⓑ einige Male druecken, bis die Raeder stoppen. Taste Ⓑ erneut druecken, bis der Pfeifton stoppt.
Cliquer le Trim de Gaz Ⓑ jusqu'à ce que le châssis soit à l'arrêt. Effectuer alors quelques clique jusqu'à ce que le signal sonore s'arrête.
Pulse el Trim de Gas Ⓑ hasta que las ruedas se detengan. Ahora púlselo varias veces más hasta que el pitido se detenga.
スロットルトリム Ⓑ をタイヤが止まるまで数回クリックし、さらに「ピー」という音が出なくなるまで数回クリックする。
→ Refer ❹.
Beziehen Sie sich auf die Baustufe ❹
Voir ❹
Ver paso ❹
❹ へ。

❹ Click Throttle Trim Ⓑ 8 more times.
Taste Ⓑ acht weitere acht Male druecken.
Cliquer 8 fois de plus le Trim de Gaz Ⓑ.
Pulse el Trim de Gas Ⓑ 8 veces más.
スロットルトリム Ⓑ を更に8回クリックする。
→ Adjustment is complete.
Justierung ist vollstaendig.
Réglage terminé
Ajuste completado.
調整完了。

Running in a Straight Line / Die Neutrallage der Lenkung / Rouler tout droit. / Para rodar en línea recta. / まっすぐ走らせるために

► With steering wheel in neutral, click the Steering Trim a few times so car runs in a straight line.
Use one click at a time. (Holding the button down does not work.)
Lenkrad auf neutral stellen und den Trimmtaster so lange betaetigen, bis das Modell exakt geradeaus faehrt.
Avec le volant positionné au neutre, faire avancer la voiture en ligne droite, puis ajuster la direction avec le trim afin qu'elle roule droit. Effectuer le réglage clic par clic.
Con el volante en el centro, pulse el Trim de Dirección varias veces de manera que el modelo ruede en línea recta. Pulse el botón cada vez. (No lo mantenga presionado.)
ステアリングホイールを中立に保ち、まっすぐ走るようステアリングトリムを数回クリックして調整します。
操作は1クリックずつ行います。（押しっぱなしにしても動きません。）

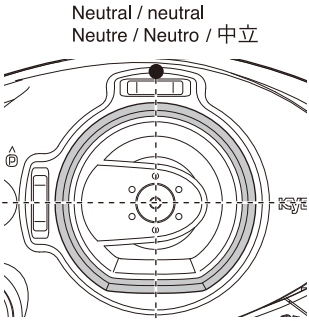

Steering Wheel / Lenkrad / Volant de direction / Volante / ステアリングホイール

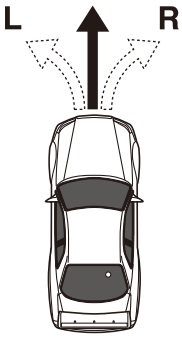

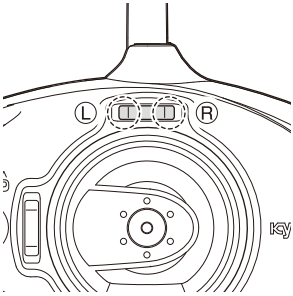

Steering Trim / Trimmung für Lenkung / Trim de direction / Trim Dirección / ステアリングトリム

► If chassis moves left (L), click Ⓡ Steering Trim to adjust.
Wenn sich das Modell nach links (L) bewegt, Taste Ⓡ druecken, um die Neutraleinstellung zu erreichen.
Si le châssis va vers la gauche (L) ajuster le trim de direction vers la droite Ⓡ.
Si el modelo se mueve hacia la izquierda (L), pulse el Trim de Dirección Ⓡ para ajustar
車体が**L**の方向へ行く場合には、ステアリングトリムの Ⓡをクリックして調整します。

► If chassis moves right (R), click Ⓛ Steering Trim to adjust.
Wenn sich das Modell nach rechts (R) bewegt, Taste Ⓛ druecken, um die Neutraleinstellung zu erreichen.
Si le châssis va vers la droite (R) ajuster le trim de direction vers la gauche Ⓛ.
Si el modelo se mueve hacia la derecha (R), pulse el Trim de Dirección Ⓛ para ajustar
車体が**R**の方向へ行く場合には、ステアリングトリムの Ⓛをクリックして調整します。

► When steering trim is in neutral or adjustment has reach the end of its range, beeping sound will start.
Sobald die neutrale Position oder die Endeinstellung des Trimmbereichs des Senders erreicht wird ertoent ein Pfeifton.
Lorsque le trim de direction est au neutre ou arrive en bout de course, un signal sonore retentira
Cuando el trim de dirección está en posición neutral o el ajuste ha alcanzado el final, sonará un pitido.
ステアリングトリムが中立の時には「ピピピ」と音がします。調整範囲が限界になった場合にも「ピピピ」と音がします。

► Due to effects from steering mechanism or surface, the car may not run perfectly straight. This is not abnormal.
Aufgrund der Auswirkungen von Lenkmechanismus oder der Oberflaeche, koennte das Auto eventuell nicht perfekt geradeaus fahren, das ist nicht unnormal.
En raison des effets du mécanisme de direction ou de surface, la voiture peut ne pas fonctionner parfaitement droit. Ce n'est pas anormal.
Debido a los efectos del mecanismo de dirección o tipo de superficie, el modelo puede que no ruede perfectamente recto. Esto es normal.
ステアリングの機構上、または路面からの影響により、完全に直進しない場合がありますが、異常ではありません。

Adjusting Steering Response / Die Justierung des Lenkausschlags / Ajuster le temps de réponse de la direction. / Ajuste del D/R de dirección / ステアリングの切れる量を調整する

► You can adjust the steering angle (the degree to which tires turn) to your liking.
Der maximale Lenkausschlag kann auf die eigenen Bedürfnisse angepaßt werden.
Vous pouvez ajuster l'angle de direction.
Realice el ajuste según sus características de conducción.
ステアリングの舵角（タイヤの切れる量）を好みに合わせ調整します。

Steering angle is less
Kleiner Lenkausschlag
Le débattement est moins important.
Menor ángulo de dirección
舵角が少なくなる

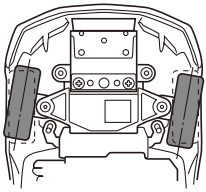

Steering angle is more
Großer Lenkausschlag
Angle de direction important.
Mayor ángulo de dirección
舵角が多くなる

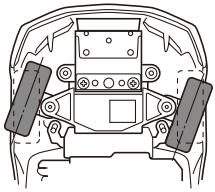

► Adjust left and right steering angles separately.
Die linken und rechten Lenkausschlaege muessen seperat justiert werden.
Ajuster l'angle de direction droit et gauche séparément
Ajuste los ángulos de dirección derecho e izquierdo individualmente.
ステアリングの舵角は、左右別々に調整します。

► Once adjustment range has been reached, beeping will sound.
Sobald die Justierung erfolgreich abgeschlossen ist, erfolgt ein Pfeifton.
Une fois la plage de réglage atteinte, un signal sonnore retentira
Una vez el ajuste se haya completado, sonará un pitido.
調整範囲が限界になった場合には「ピピピ」と音がします。

To adjust right steering angle / Justierung der rechten Lenkausschlaege / Réglage de l'angle droit de la direction / Para ajustar el ángulo de dirección derecho / 右の舵角を調整する場合

❶ Turn steering wheel all the way to the right (and hold).
Lenkhebel nach rechts drehen und halten.
Mettre volant de direction complètement à droite et le tenir ainsi en position
Gire el volante completamente hacia la derecha (manteniéndolo en esa posición)
ステアリングホイールを右一杯まで切る。（そのまま保持）

❷ Push Steering trim Ⓡ.
Taste Ⓡ druecken.
Appuyer sur le trim de direction Ⓡ.
Pulse el trim de Dirección Ⓡ.
ステアリングトリムⓇを押す。

Increases angle.
Lenkausschlag vergroeßert sich
Augmente l'angle
Incrementa el ángulo.
舵角が増す。

Push Steering trim Ⓛ.
Taste Ⓛ druecken.
Appuyer sur le trim de direction Ⓛ.
Pulse el trim de Dirección Ⓛ.
ステアリングトリムⓁを押す。

Decreases angle.
Lenkausschlag vermindert sich.
Diminue l'angle
Disminuye el ángulo.
舵角が減る。

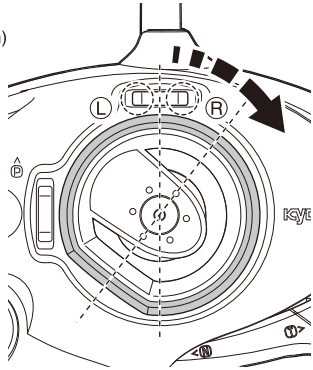

Steering Trim / Trimmung für Lenkung / Trim de direction / Trim Dirección / ステアリングトリム

To adjust left steering angle / Justierung der linken Lenkausschlaege / Réglage de l'angle gauche de la direction / Para ajustar el ángulo de dirección izquierdo / 左の舵角を調整する場合

❶ Turn steering wheel all the way to the left (and hold).
Lenkhabel nach links drehen und halten.
Mettre volant de direction complètement à gauche et le tenir ainsi en position
Gire el volante completamente hacia la izquierda (manteniéndolo en esa posición)
ステアリングホイールを左一杯まで切る。（そのまま保持）

❷ Push Steering Trim Ⓛ.
Taste Ⓛ druecken.
Appuyer sur le trim de direction Ⓛ.
Pulse el trim de Dirección Ⓛ.
ステアリングトリムⓁを押す。

Increases angle.
Lenkausschlag vergroeßert sich.
Augmente l'angle
Incrementa el ángulo.
舵角が増す。

Push Steering Trim Ⓡ.
Taste Ⓡ druecken.
Appuyer sur le trim de direction Ⓡ.
Pulse el trim de Dirección Ⓡ.
ステアリングトリムⓇを押す。

Decreases angle.
Lenkausschlag vermindert sich.
Diminue l'angle
Disminuye el ángulo.
舵角が減る。

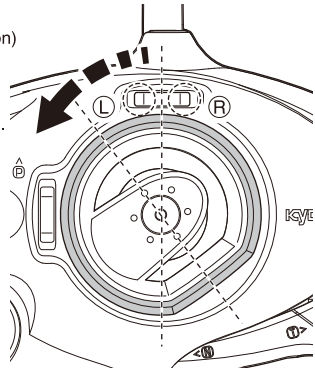

Steering Trim / Trimmung für Lenkung / Trim de direction / Trim Dirección / ステアリングトリム

Changing Batteries / Das Wechseln der Batterien / Changer les batteries. / Cambio de baterías / 乾電池の交換時期

Transmitter
Sender
Radiocommande
Emisora
送信機

► Replace the batteries when the blue indicator light blink slowly.
Wechseln Sie die Batterien, wenn die blau LED am Sender leuchtet.
Remplacer les piles lorsque l'indicateur de charge est BLEU.
Cambie las baterías cuando el indicador muestre el color azul.
インジケーターがゆっくり点滅したら直ちに電池を交換してください。

LED Indicator / LED Anzeige / Indicateur de batterie / Indicador LED / LEDインジケーター

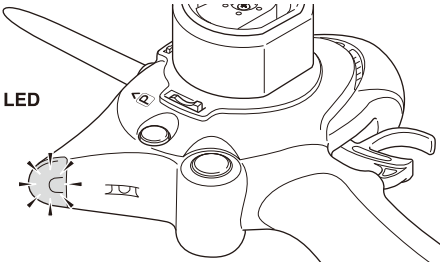

⚠

Do NOT operate when transmitter and/or receiver batteries are low or else the control of the model will be lost.
Beim Aufleuchten der roten LED am Sender muß der Modellbetrieb sofort eingestellt werden!
Ne jamais attendre que les piles de la radio soit complètement vide pour les changer.
Nunca deje que las baterías se descarguen completamente ya que podría perder el control de su modelo.
送信機の電池が無くなるとコントロールが不能になり大変危険です。

Chassis
Das Chassis
Chassis
Chasis
シャシー

► When speed drops noticeably, replace the batteries.
Wenn die Fahrgeschwindigkeit des Modells stark nachläßt, Batterien im Modell tauschen.
Lorsque vous n'avez plus de puissance moteur, remplacer ou recharger les batteries.
Reemplace las baterías cuando observe que la velocidad de su modelo se reduce notablemente.
スピードが遅くなったと感じたら電池を交換してください。

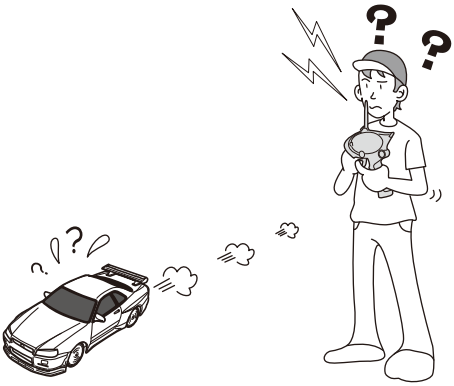

⚠

► Do NOT keep the throttle trigger on if car cannot move forward. This will damage the speed controller (FET).
Wenn das fahrzeug blockiert ist, kein Gas geben am Sender! Der Regler im Modell wird dadurch zerstoert!
NE JAMAIS accélérer lorsque la voiture est bloquée. Cela peut endommager irrémédiablement l'électronique de la voiture.
No mantenga el gatillo apretado demasiado tiempo si el modelo se detiene ante cualquier obstáculo. Esto podría dañar seriamente el variador de velocidad (FET).

障害物等にぶつかり、それ以上進めない場合には、無理に進もうとせず、スロットル・トリガーを中立に戻してください。スロットル・トリガーをにぎり続けると、スピードコントローラー(FET)が破損します。

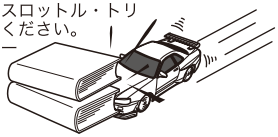

Switching Power OFF / Der Ausschaltvorgang / Mettre l'interrupteur sur "OFF" / Desconexión (OFF) / 電源の切り方

1 Chassis (Switch)
Schalter für Modell
Chassis
Chasis (Interruptor) Desconectar
車体側の電源スイッチを切る。

2 Transmitter (Switch)
Schalter für Fernsteuerung
Radiocommande
Emisora (Interruptor) Desconectar
送信機側の電源スイッチを切る。

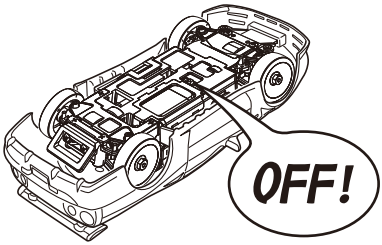

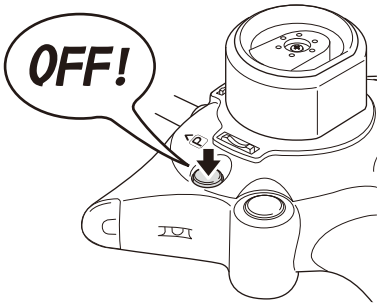

When switching power OFF, always switch car OFF first.
Schalten Sie immer zuerst das Modell aus - dann den Sender!
Toujours mettre sur OFF la voiture en premier, puis la radio.
Al terminar de rodar su modelo, desconecte siempre el interruptor del modelo en primer lugar y a continuación la emisora (OFF).
電源を切るときは必ず車体側からスイッチを切ってください。

During and after operation, the motor and batteries will be hot.
Do not touch them until they have had time to cool down.

Der Motor und die Batterien erwärmen sich beim Betrieb des Modells - Teile nicht berühren!

Pendant et après utilisation, le moteur et les batteries chauffent.
Laisser refroidir avant toutes manipulations.

Durante y después del funcionamiento, el motor y las baterías se calientan.
No los toque hasta que se hayan enfriado.

走行中や走行後は乾電池やモーターが発熱することがあります。
危険ですので十分冷えてから触るようにしてください。

About Chace Mode / Über den Chace Mode / A propos du Chace Mode (Mode Poursuite) / Sobre el Modo Chace / TikiTikiモードについて

What is Chace Mode? / Was ist der Chace Mode? / Qu'est-ce que le mode poursuite ? / Qué es el Modo Chace? / TikiTikiモードとは

"Chace Mode" functions as a (1) speed limiter (70% of full throttle : slower speed). The 3rd channel of the (2) transmitter operates the overtake function to cancels the limiter and (3) increase power output to 100% for a burst of speed for a set period of time. *1 At the time of shipment, the overtake function is set for 3-seconds and can be used a maximum of 5 times per race.*2
Also, the number of times the overtake function can be used is able to be changed for a variety of racing situations. (No.82080 I.C.S. USB connector and a PC are required for making this change).

Der Chace Mode an sich funktioniert als (1) Geschwindigkeitsbegrenzer (70 % der maximalen Geschwindigkeit). Der dritte Kanal (2) des Senders bedient die Überhol-Funktion. Hierdurch wird der Geschwindigkeitsbegrenzer für einen Augenblick außer Kraft gesetzt, so dass kurzzeitig die Maximalgeschwindigkeit (100 %) zur Verfügung steht. *1Im Auslieferzustand ist die Überhol-Funktion auf drei Sekunden voreingestellt und kann pro Rennen höchstens fünfmal verwendet werden. *2

Die Anzahl der möglichen Chace-Mode-Überholmanöver kann für individuelle Rennen angepasst werden. Hierzu sind das optional erhältliche I.C.S. USB-Interface (Bestellnummer 82080) sowie ein PC oder Notebook erforderlich.La fonction "Chace Mode" comprend (1) un limiteur de vitesse (70% du plein gaz : vitesse lente). La 3ème voie de l'émetteur (2) déclenche la fonction de dépassement en annulant le limiteur de vitesse et (3) augmente la puissance à 100% de sa capacité de vitesse pour période programmée. (*1)

El "Chace Mode" funciona como un (1) limitador de velocidad (70% máximo gas: velocidad baja).
El tercer canal de la emisora (2) controla la función adelantamiento para cancelar el limitador e incrementar la potencia de salida (3) hasta el 100% y conseguir un empuje brutal durante un periodo de tiempo. *1
En el momento de fabricación la función adelantamiento se ajusta a 3 segundos y puede ser utilizada un máximo de 5 ocasiones durante la carrera. *2 Además, podrá variar el número de veces que podrá utilizar la función adelantamiento según las necesidades de carrera y competición. (Para realizar modificaciones necesitará el conector USB I.C.S. No.82080 y un PC).

TikiTiki モードとは「①最高速度にリミッターをかけ(通常時の 70%：スピードは遅くなります)、②送信機の 3ch 機能を使用し「オーバーテイク機能」を使用することによってリミッターを解除し、③一定時間 100%の最高速度になる」というモードです。※1　工場出荷時はオーバーテイク機能は「3 秒間」・「5 回」に設定されています。※2 また、使用可能回数を変更することにより様々なレースの駆け引きを楽しむことができます(変更にはパソコンおよび No.82080 I.C.S USB アダプターセットが必要)。TikiTiki モードを使用してバトルをお楽しみください！

※1 Overtake function can only be used with a 3-channel transmitter.
If used with a 2-channel transmitter, the limiter will be constantly applied.
Die Überhol-Funktion kann ausschließlich mit Sendern erfolgen, die über einen dritten Kanal verfügen.
Sollte ein Zweikanal-Sender zum Einsatz kommen, bleibt der Geschwindigkeitsbegrenzer permanent aktiv.
La fonction de dépassement peut être utilisé uniquement avec un émetteur 3 voies.
Si vous utilisez un émetteur 2 voies, le limiteur de vitesse sera constamment appliqué.
La función adelantamiento solamente podrá ser utilizada si usa una emisora de 3 canales.
Si utiliza una emisora de 2 canales el limitador estará constantemente funcionando.
オーバーテイク機能は 3ch 対応送信機でのみ使用可能です。
2ch 送信機では常時リミッターがかけられた状態になります。

※2 At time of shipment, the Chace Mode is not activated.
Im Auslieferzustand ist der Chace Mode nicht aktiviert.
Par défaut le mode poursuite est désactivé.
La función Modo Chace no viene activada de fábrica.
TikiTki モードは工場出荷状態では OFF になっています。

Chassis Setup / Chassis-Setup / Réglage châssis / Ajuste del Chasis / 車体の設定方法

► Operation of the model does not change whether the Chace Mode is ON or OFF.
Die Steuerfunktionen des Modells verändern sich nicht, egal ob der Chace Mode ein- oder ausgeschaltet ist.
L'utilisation du modèle ne change pas, que le Chace mode soit sur ON ou OFF
El funcionamiento del modelo no cambia estando el Modo Chace en ON u OFF.
TikiTikiモードをONにする場合も、OFFにする場合も操作は同じです。

① Switch the transmitter and then the model's power ON.
Schalten Sie zuerst den Sender, danach das Modell ein.
Mettre l'émetteur sous tension et ensuite le châssis.
Conecte ON la emisora y después el modelo.
送信機・車体の電源スイッチを入れる。

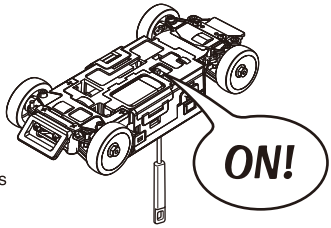

- Refer to the instruction manual and after binding (pairing) is complete, the model can be operated.
Bitte halten Sie sich an die Anweisungen der Hauptanleitung. Sobald das Pairing zwischen Sender und Empfänger abgeschlossen ist, kann das Modell betrieben werden.
Se référer à la notice et après la synchronisation (pairing) effectuée, le modèle peut être utilisé.
Consulte el manual de instrucciones y una vez completado el emparejamiento, podrá utilizar el modelo.
取扱説明書を参照し、ペアリングをあらかじめ完了した状態で操作を行ってください。

② Use the pairing stick to push and hold the pairing button.
Verwenden Sie den Pairing-Stick, um den Pairingknopf zu drücken.
Utiliser l'outil de liaison pour presser et maintenir le bouton de liaison.
Utilice el stick para pulsar y mantener el botón.
ペアリングスティックを使用して、ペアリングボタンを押したままにする。

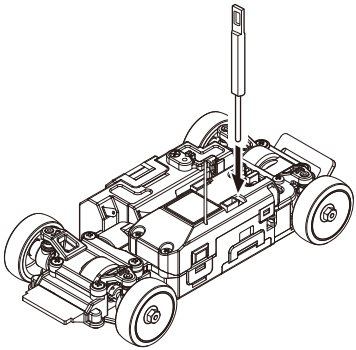

③ When LED indicator goes off and then lights up again, stop pushing the binding (pairing) button.
Wenn die Anzeige-LED aus und wieder an geht, ist der Pairing-Knopf loszulassen.
Lorsque la LED s'éteint et se met à clignoter de nouveau, cesser d'appuyer sur le bouton de synchronisation (pairing).
Cuando se apague el indicador LED y se vuelva a encender, no pulse más el botón de emparejamiento.
LEDインジケーターが1度消灯した後、もう一度点灯したら、ペアリングボタンを押すのをやめる。

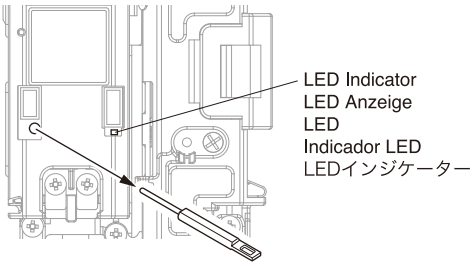

Transmitter Setup / Sender-Setup / Réglage émetteur / Ajuste de la emisora / 送信機の設定

Recommended R/C System / Empfohlene RC-Anlage / Emetteur recommandé / Equipo RC recomendado / 推奨プロポ:

No.82011/82012 EX-5UR ASF 2.4GHz

Or, Kondo Kagaku ASF 2.4GHz 3-channel transmitter.
Oder: KO PROPO ASF 2.4GHz-Dreikanal-Sender
Ou émetteur Kondo Kagaku ASF 2,4GHz, 3 voies.
O Emisora 3 canales Kondo Kagaku ASF 2.4GHz.
または近藤科学株式会社製ASF 2.4GHz対応3ch送信機

► To operate No.82012, refer to the supplementary instructional sheet included.
Um den Artikel 82012 zu verwenden, beziehen Sie sich auf die enthaltene Zusatzanleitung.
Pour utiliser la référence #82012, se référer au complément d'instruction inclus
Para utilizar la No. 82012 consulte la hoja de instrucciones suplementaria incluida.
No.82012の操作方法については付属する追加説明書を参照してください。

*Always make sure the model is responding as expected before running the model.
*Bitte vor Inbetriebnahme des Modells unbedingt vergewissern, ob es wie erwartet auf die Steuersignale vom Sender reagiert.
*Toujours s'assurer que le modèle répond correctement aux commandes avant utilisation.
*Asegúrese siempre de que el modelo responde perfectamente antes de rodarlo.
*必ず走行前に正常に動作するかを確認してください。

● EX-5UR ASF 2.4GHz (made by Kyosho)
EX-5UR ASF 2.4GHz (von KYOSHO)
EX-5UR ASF 2.4GHz (fabriqui par Kyosho)
EX-5UR ASF 2.4GHz (fabricada por Kyosho)
EX-5UR ASF 2.4GHz（京商株式会社製）

Setting changes are not required. Use the ET4 lever (3rd channel) to operate the overtaking function.
Änderungen der Einstellungen sind nicht vonnöten. Verwenden Sie den ET4-Hebel (dritter Kanal), um die Überhol-Funktion zu bedienen.
Les changement de réglages ne sont pas nécessaires. Utiliser l'interrupteur ET4 (3ème voie) pour activer la fonction de dépassement.
No necesita realizar ajustes. Utilice el interruptor ET4 (3 canal) para utilizar la función adelantamiento.
設定の変更は必要ありません。ET4レバー（3chコントロール）を操作し、オーバーテイク機能を作動させてください。

► The status of the ET4 lever when it is ON or OFF will be as below (displayed on the LCD)
Der Status des ET4-Hebels bei ein- und ausgeschaltetem Zustand wird hier beschrieben (LCD-Darstellung).
Le statut de l'interrupteur ET4 lorsqu'il est sur ON ou OFF sera indiqué sur l'écran LCD comme suit :
El estado ON u OFF del interruptor ET4 será mostrado en el LCD tal y como se muestra en el dibujo inferior.
ET4レバーを操作したときの「OFF」「ON」は以下のようになります（LCD画面表示）。

- [-100] , [-50] , [0] , [+50] : [OFF]
- [+100] : [ON]

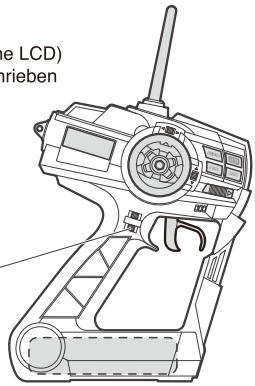

*Initial setting of +50 is recommended with operation between +50 and +100.
*Für den Anfang wird beim Betrieb zwischen +50 und +100 eine Einstellung von +50 empfohlen.
*Un réglage initial de +50 est recommandé avec une progression de réglage entre +50 et +100.
*Se recomienda un ajuste inicial de +50 en un funcionamiento de entre +50 y +100.
*走行前に[+50]に設定し、[+50]←→[+100]の間で操作する事をおすすめします。

*Once overtake function is ON, make sure to turn it OFF, otherwise the overtake function will continue to operate.
*Ist die Überhol-Funktion eingeschaltet, sollte sie anschließend wieder ausgeschaltet werden, andernfalls würde diese weiterhin in Betrieb bleiben.
*Une fois la fonction de dépassement sur ON, s'assurer de la mettre sur OFF, sinon la fonction de dépassement continuera à fonctionner.
*Una vez esté conectada la función adelantar, asegúrese de desconectarla porque seguirá funcionando.
*必ず「ON」にした後は、「OFF」に操作してください。「ON」のままにしておくと連続してオーバーテイク機能が作動し続けます。

● EX-10 EURUS / EX-10 HELIOS / EX-1 UR (made by Kondo Kagaku Co.)
EX-10 EURUS, EX-10 HELIOS, EX-1 UR (KO PROPO)
EX-10 EURUS / EX-10 HELIOS / EX-1 UR (fabriqué par Kondo Kagaku Co.)
EX-10 EURUS / EX-10 HELIOS / EX-1 UR (fabricado por Kondo Kagaku Co.)
EX-10 ユーラス / EX-10 ヘリオス / EX-1 UR（近藤科学株式会社製）

Be sure to read together with your transmitter's instruction manual
Es soll unbedingt die senderseitige Bedienungsanleitung gelesen werden.
Consulter parallèlement la notice de l'émetteur.
Asegúrese de leer este manual junto con el de la emisora.
必ずお手持ちの送信機の取扱説明書を合わせてお読みください。

① Set the transmitter for 3 channels (not required for EX-10 EURUS)
Der Sender ist auf drei Kanäle zu konfigurieren (entfällt bei EX-10 EURUS)
Réglé l'émetteur en mode 3 voies (non requis pour EX-10 EURUS)
Ajuste la emisora a 3 canales (no necesario para EX-10 EURUS)
送信機を3chに設定する。(EX-10 ユーラスは不要)

● Set to CHSELECT.
CHSELECT auswählen
Réglé le CHSELECT.
Ajuste a CHSELECT.
CHSELECTにて設定します。

② Set the 3rd channel key so it can be operated with your left thumb (throttle side)
Die Taste für den dritten Kanal ist so zu belegen,
dass sie mit dem linken Daumen gasseitig bedient werden kann.
Réglé la 3ème vois afin qu'elle puisse être utilisée avec votre pousse gauche (côté gaz)
Ajuste la tecla del tercer canal para poder manejarla con su pulgar (gas).
3chの機能を左手(スロットル側)親指で操作できるキーに設定する。

● [PUSH] type is easier to use.
Ein Taster ist einfacher in der Handhabung.
[PUSH] L'action de pousser est plus facile à utiliser.
[PUSH] el pulsador es más facil de usar.
タイプは「PUSH」が便利です。

③ Set 3rd channel POS1 to 0 and POS2 to +100.
Beim dritten Kanal sind POS1 auf 0 und POS2 auf +100 einzustellen.
Réglé la 3ème voie POS1 à 0 et POS2 à +100.
Ajuste el tercer canal POS1 a 0 y POS2 a +100.
3chのPOS1を0に設定し、POS2を+100に設定する。

④ When the set key is operated, the overtake function will work.
Wenn die programmierte Taste verwendet wird, ist die Überhol-Funktion aktiviert.
Lorsque le réglage est effectué, la fonction de dépassement sera active.
Al pulsar la tecla, se pondrá en funcionamiento la función adelantamiento.
設定したキーを操作すると「オーバーテイクモード」が作動する。

For detailed settings, please refer to the Kondo Kagaku website.
Für detaillierte Einstellungen besuchen Sie bitte die Website von KO PROPO.
Pour des détails de réglages, merci de se référer au site internet Kondo Kagaku.
Para realizar ajustes más precisos, consulte la página web de Kondo Kagaku.
詳しい設定方法については近藤科学株式会社ホームページ(http://www.kopropo.co.jp/)をご覧ください。

●3PK / 3PK Super (made by FUTABA) / M11, M11R (made by SANWA)
3PK / 3PK Super (FUTABA) / M11, M11R (SANWA)
3PK / 3PK Super (fabriqué par FUTABA) / M11, M11R (fabriqué par SANWA)
3PK / 3PK Super (fabricado por Futaba) / M11, M11R (fabricado por SANWA)
3PK / 3PK Super（双葉電子工業株式会社製）/ M11、M11R（三和電子機器株式会社製）

NOTE / BEACHTEN / NOTE / NOTA /【参考】

● Refer to the manual for your transmitter and set the value to +100 for the 3rd channel when it is switched ON.
(If the model does not move when the transmitter value is set to +100, adjust the value)
Beachten Sie die Bedienungsanleitung für Ihren Sender und geben Sie für die Aktivierung des dritten Kanals den Wert +100 vor. Sollte das Modell bei einem Wert von +100 nicht fahrbereit sein, muss dieser angepasst werden.
Se référer à la notice de votre émetteur et réglé la valeur à +100 pour la 3ème voie lorsqu'elle est sur ON.
Consulte el manual de su emisora y ajuste el valor a +100 para el tercer canal cuando esté conectado ON.
(Si el modelo no se mueve cuando el valor de la emisora esté ajustado a +100, reajuste el valor)
お手持ちの送信機の取扱説明書を参照し、3chの値が「ON」の状態で「+100」になるように設定してください。
（送信機の設定を「+100」にしても作動しない場合は値を変更し、調節してください）

CAUTION / ACHTUNG / ATTENTION / AVISO /〈ご注意〉

The combination of R246 PLANNING (No.R246-1001) 2.4GHz Module Adaptor (Futaba / Sanwa) and Kondo Kagaku No.15502 2.4GHz SS Module (RF-901SM) for MINI-Z will function but are not recommended. Kyosho accepts no responsibility in the event of malfunction or damage. Use of this combination is completely at the user's risk so please understand that Kyosho customer support cannot provide any assistance.
Die Kombination aus 2.4GHz-Modul-Adapter von R246 PLANNING (für Futaba/Sanwa, Artikelnummer R246-1001) und 2.4GHz-Modul RF-901SM (Artikelnummer 15502) für Mini-Z funktioniert zwar, wird allerdings nicht empfohlen. KYOSHO übernimmt keine Verantwortung für hieraus entstehende Fehlfunktionen oder Schäden. Das Risiko dieser Kombination obliegt voll und ganz dem Benutzer. Wir bitten daher um Verständnis dafür, dass KYOSHO hierzu keinerlei Kundensupport oder Hilfestellungen anbieten kann.
L'utilisation combinée de l'adaptateur R246 (#R246-1001) pour module 2,4GHz (Futaba ou Sanwa) et du module 2,4GHz Kondo Kagaku #15502 peuvent fonctionner mais ne sont pas recommandés. Kyosho ne peut être tenu pour responsable en cas de problèmes ou dis-fonctionnement. L'utilisation de ces modules est de la responsabilité et aux risques de l'utilisateur et Kyosho ne pourra apporter aucune assistance ni garantie.
La combinación del adaptador Módulo R246 PLANNING (No.R246-1001) 2.4GHz (Futaba / Sanwa) y el Módulo SS (RF-901SM) Kondo Kagaku No.15502 para MINI-Z no es recomendable aunque funcione. Kyosho no aceptará responsabilidad alguna en el caso de un mal funcionamiento o daños. La utilización de estos dos artículos combinadosen el mismo modelo se realizará bajo la responsabilidad del usuario y Kyosho no proporcionará ningún tipo de soporte técnico con respecto al mismo.
R246 PLANNING 製「No.R246-1001　2.4GHz モジュールアダプター (Futaba / SANWA)」+「近藤科学株式会社製 No.15502 2.4GHz SS ミニッツ用モジュール（RF-901SM）」を組み合わせた状態での動作確認は行っておりますが、推奨送信機ではございません。動作保障、故障時などの保証はございませんので自己責任にて設定を行ってください。こちらの設定については京商ユーザー相談室を含む京商株式会社での対応は致しかねますのでご了承ください。

Changing the Settings / Änderung der Einstellungen / Changement de réglages. / Cambio de los Ajustes / 設定の変更方法

● No.82080 I.C.S. USB adaptor set and a personal computer are required to change settings.
Um Änderungen der Einstellungen vorzunehmen, sind das optional erhältliche I.C.S. USB-Interface (Bestellnummer 82080) sowie ein PC oder Notebook erforderlich.
Une interface USB I.C.S. #82080 et un ordinateur sont requis pour modifier les réglages.
Para realizar ajustes necesitará un ordenador personal y un adaptador USB I.C.S. No. 82080
設定の変更にはパソコンおよびNo.82080 I.C.S USB アダプターセットが必要です。

① The Chace Mode Manager software for changes to Chace Mode settings and the software manual (PDF file) can be downloaded from the website below.
Sowohl der Chace Mode Manager für das Setup als auch die Software-Anleitung (PDF) können im Internet heruntergeladen werden (siehe Adresse unten).
Le logiciel Chace Mode Manager qui permet de modifier les réglages du Chace Mode et la notice PDF peuvent être télécharger via le site internet indiqué ci dessous. (Attention ! Ce logiciel et sa notice sont destinés uniquement au marché Japonais)
Puede descargarse el software del Modo Chace para realizar cambios en los ajustes y el manual en formato PDF en la siguiente dirección de Kyosho.
下記のURLよりTikiTikiモード設定変更ソフトウェア「TikiTikiマネージャー」、および、ソフトウェア取扱説明書（PDFファイル）をダウンロードする。

http://www.kyosho.com/mini-z-support/

② Follow the steps in the manual to make setting changes.
Folgen Sie den Anweisungen der Anleitung, um Änderungen an den Einstellungen vorzunehmen.
Suivre les étapes de la notice et effectuer les changements de réglages.
Siga los pasos del manual para realizar los cambios en los ajustes.
ダウンロードした取扱説明書の指示に従って設定を変更する。

Switching the Steering Direction (Reverse) / Reset des Senders / Ajustes de la Emisora / Ré-initialiser l'émetteur / ステアリングの方向を逆にする（リバース）

►Changing to opposite steering direction setting.
Umkehr der Lenkrichtung.
Changement du sens de rotation du servo de direction.
Cambio del sentido de la dirección.
送信機のステアリングの切れる方向を通常の逆に設定します。

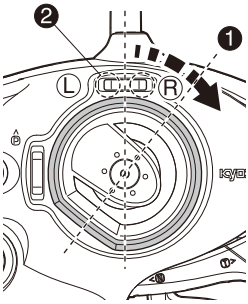

❶ Turn the steering all the way to the right and hold.
Lenkrad an den rechten Anschlag drehen und dort halten.
Tourner la direction complètement à droite et maintenir la position.
Gire el volante completamente hacia la derecha y manténgalo en esa posición.
ステアリングを右一杯まで切る。（そのまま保持）

❷ Push and hold the Steering Trim Ⓛ down for at least 3 seconds.
Lenk-Trimmung drücken und für mindestens 3 Sekunden halten.
Presser et maintenir le trim de direction Ⓛ au moins 3 secondes.
Pulse y mantenga pulsado el Trim de Dirección Ⓛ durante al menos 3 segundos.
ステアリングトリム Ⓛ を3秒以上押し続ける。

Steering direction is now set to the opposite direction.
Die Lenkrichtung ist nun umgekehrt.
La direction est maintenant régler dans le sens opposer.
La dirección se ha ajustado en sentido opuesto.
車体のステアリングが設定前の逆になります。

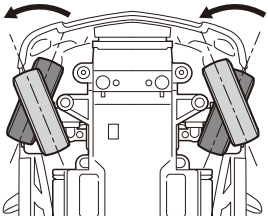

►To return to normal setting, repeat steps ❶ and ❷.
Zum erneuten Umkehren der Lenkrichtung Schritte ❶ und ❷ wiederholen.
Pour revenir au réglage normal, répéter les étapes ❶ et ❷.
Para volver al ajuste normal, repita los pasos ❶ y ❷.
設定を元に戻すには、手順 ❶、❷ をもう一度行ってください。

Switching FWD and REV Control (Reverse) / Justierung vorwärta und rückwärts / Inverser la marche avant et arrière / Conexión de Inversores / 前進・後進の動作を逆にする（リバース）

►Set throttle trigger on transmitter to respond in the opposite direction.
Umkehr der Gas-Funktion
Réglage de la gachette de gaz dans le sens opposé.
Ajuste el gatillo de la emisora para que responda en la dirección opuesta.
送信機のスロットルトリガーの動作の向きを通常の逆に設定します。

❶ Push Throttle Trim Ⓑ and hold for at least 3 seconds.
Gashebel nach vorn drücken und für 3 Sekunden halten.
Presser le trim de gaz Ⓑ et maintenir au moins 3 secondes.
Pulse el Trim de Gas Ⓑ y manténgalo pulsado durante, al menos, 3 segundos.
スロットルトリム Ⓑ を3秒以上押し続ける。

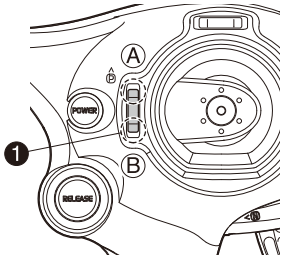

Throttle Trim
Trimmung für Gas
Trim de gaz / frein
Trim Gas
スロットルトリム

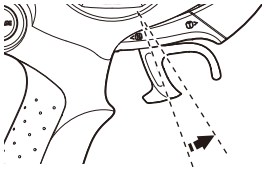

Throttle Trigger
Gashebel
Gachette de gaz / frein
Gatillo de Gas
スロットルトリガー

Throttle direction is now set to the opposite direction.
Die Gas-Funktion arbeitet nun in der umgekehrten Laufrichtung.
La commande de gaz est maintenant inversée.
La dirección gira ahora en sentido opuesto.
車体の前進・後進の動作が設定前の逆になります。

►To return to original setting, complete step ❶ again.
Zur erneuten Umkehr Schritt ❶ wiederholen.
Pour revenir au réglage d'origine, faire l'opération inverse depuis l'étape ❶.
Para volver al ajuste original, complete el paso ❶ de nuevo.
設定を元に戻すには、手順 ❶ をもう一度行ってください。

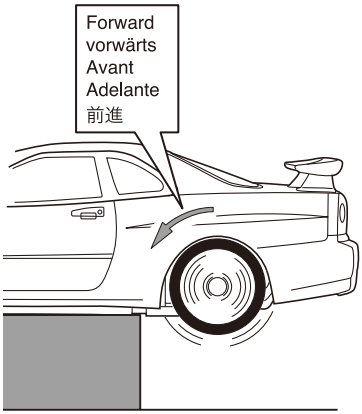

Raise the tires off the ground and check that all controls are responding.
Modell vom Boden anheben und alle Funktionen überprüfen.
Sans que la voiture touche le sol, vérifier le bon fonctionnement de la motricité.
Levante las ruedas del suelo y compruebe que el gas/freno y la marcha atrás responden correctamente.
全てのタイヤを浮かせた状態で操作と動きを確認してください。

1

Hold transmitter so the antenna points upwards.
Halten Sie den Sender so, dass die Antenne nach oben zeigt.
L'antenne de l'émetteur doit toujours être vers le haut afin de ne pas blesser quelqu'un.
Sujete la emisora de manera que la antena quede alejada de su cara.
アンテナが上を向くように送信機を持ちましょう。

※ Training Mode is recommended for first time users of the MINI-Z. (KT-18)
※ Fuer Einstieger wird der Trainingsmodus empfohlen. (KT-18)
※ Pour les débutants, il est recommandé de commencer par le mode entrainement. (KT-18)
※ El Modo de Entrenamiento está recomendado para los pilotos con poca experiencia. (KT-18)
※ 初めてミニッツを走らせる人は､｢トレーニングモード｣にしてみましょう。(KT-18)

2

Squeeze the throttle trigger gently and steer the car to left and right.
Geben Sie langsam Gas und gewöhnen Sie sich an das Lenkverhalten Ihres Modells.
Accélérez doucement et effectuez des virages gauche/droite.
Apriete suavemente el gatillo de gas y mueva el volante hacia la derecha y la izquierda.
少しだけスロットルトリガーをにぎって、
左右に車体を動かしてみましょう。

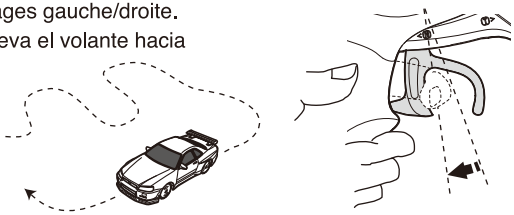

3

Squeeze the throttle trigger gently and release. Repeat this motion to control speed.
Geben Sie stoßweise Gas, um sich an die Beschleunigung des Modells zu gewöhnen.
Effectuez à répétition pour vous entraînez des accélérations et freinages.
Empuje suavemente el gatillo de gas y suéltelo. Repita este ejercicio varias veces.
スロットルトリガーを軽くにぎってパッとはなす作業
をくり返し､スピードをコントロールしてみましょう。

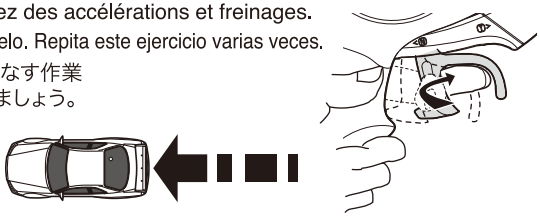

4

If you are unsure of the steering, practice holding the transmitter with the steering wheel facing you.
Gewöhnen Sie sich an die Lenkrichtung am Sender, wenn das Modell auf Sie zu fährt.
Si vous rencontrez des problèmes pour utiliser le volant radio, essayez de positionner le volant face à vous.
Coloque la emisora tal y como muestra el dibujo hasta que adquiera confianza.
ステアリングの方向がわかりにくいときは
送信機を正面に持って練習しましょう。

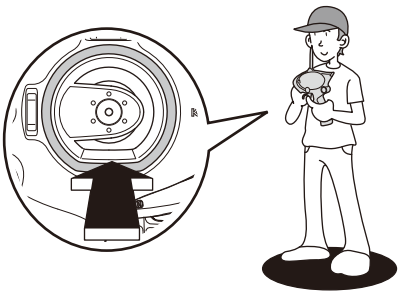

5

Refer to P29 to reduce the amount of steering angle for first time use.

Beziehen Sie sich auf Seite 29, um den Lenkausschlag fuer Einsteiger zu reduzieren.

Se référer à la P.29 pour ajuster le débattement de la direction lors de la première utilisation.

Consulte la P29 para reducir la cantidad de ángulo de dirección al utilizar el modelo por primera vez.

最初はあまりステアリングが切れない様、P29に従って
ステアリングの切れる量を減らしてみましょう。

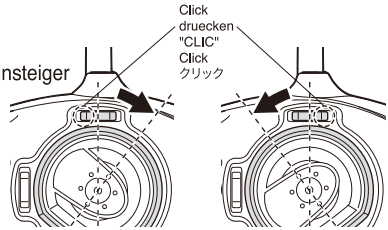

Steering Trim / Trimmung für Lenkung / Trim de direction / Trim Dirección / ステアリングトリム

6

Be careful not to squeeze the throttle trigger abruptly while steering.

Geben Sie nicht Vollgas, während Sie gleichzeitig vollen Lenkausschlag geben.

Attention à ne pas accélérer ou ralentir trop brutalement lorsque vous tournez.

No apriete bruscamente el gatillo de gas.

ステアリングを操作すると、ついスロット
ルトリガーをにぎってしまうことがあるの
で注意しましょう。

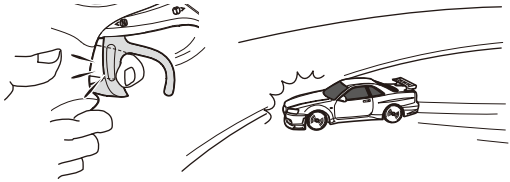

7

After you become familiar with the controls, practice with high speeds and high speed turns to experience the full potential of the machine.

Geben Sie nach einiger Zeit mehr Gas und gewöhnen Sie sich an die volle Performance des Modells.

Une fois que vous avez une bonne prise en main des commandes radio, essayez d'aller de plus en plus vite tout en restant maître de votre voiture .

Una vez adquiera mayor práctica, puede empezar a aplicar máximo gas y a realizar giros más complicados.

少しなれたら、フルスロットル/フルステアリング
で高性能マシンの限界を体感してみてください。

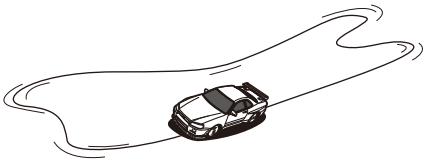

8

Practice doing figure 8's.

Fahren Sie Achten, um sich an das Einlenkverhalten des Modells zu gewöhnen.

Effectuez des tours en 8 (voir schéma) pour vous entraîner.

Practique realizando figuras en 8.

8の字走行で練習を積みましょう。

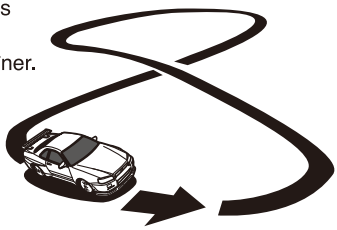

Tires / Die Räder / Pneus / Neumático / タイヤ

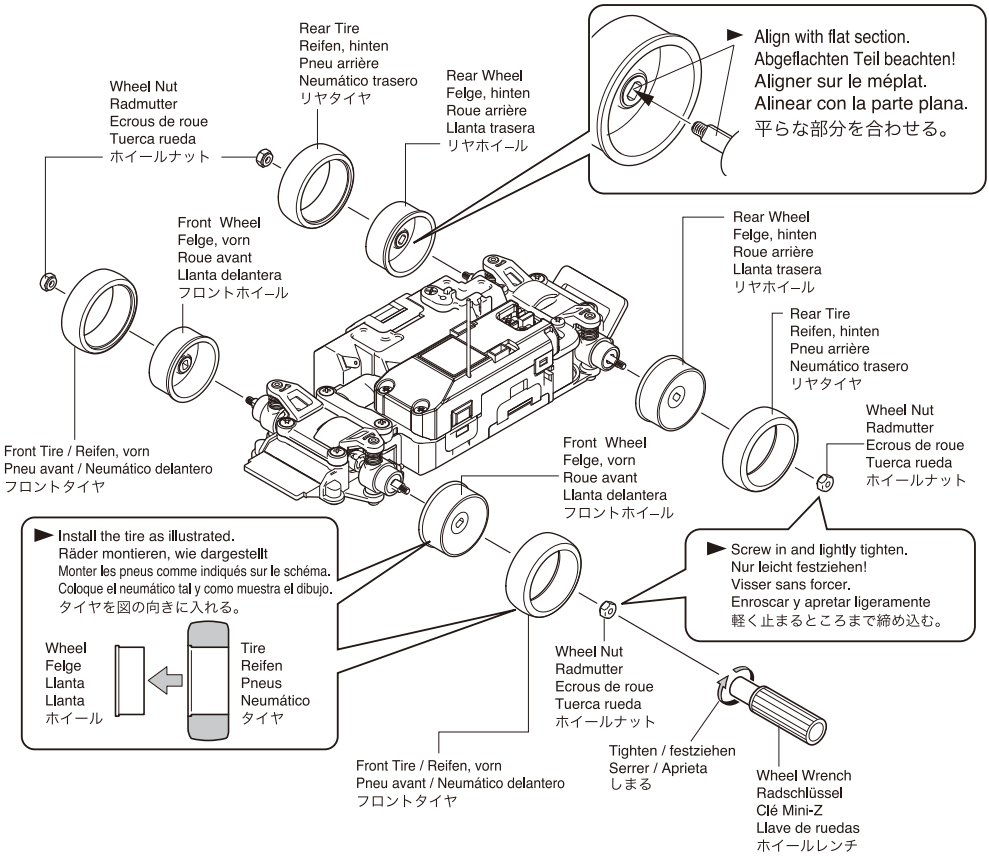

Tie-Rod Holder / Spurstangenhalterung / SUPPORT DE BIELLETTES DE DIRECTION. / Soporte tirante / タイロッドホルダー

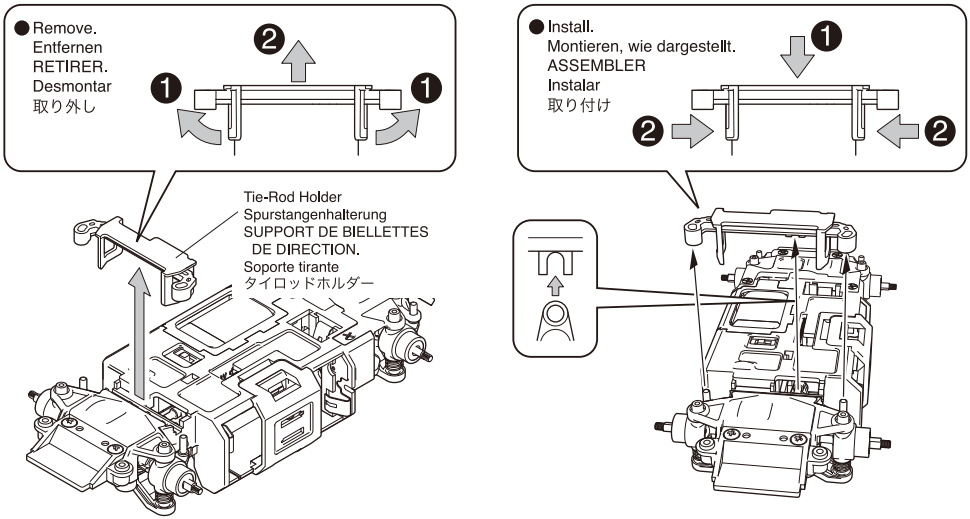

Tie-Rod / Spurstangen / BARRE DE DIRECTION / Tirante / タイロッド

● Remove.
Entfernen
RETIRER.
Desmontar
取り外し

► To remove, rotate and pull out.
Drehen und herausziehen
RETIRER EN PIVOTANT.
Girar pa ra desmontarlo
タイロッドを回しながら引き抜く。

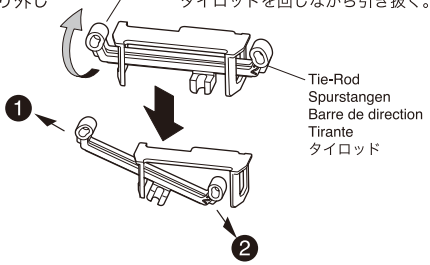

● Install.
Montieren, wie dargestellt.
ASSEMBLER
Instalar
取り付け

► Insert Tie-Rod as per diagram.
Montieren, wie dargestellt.
Placer la barre de direction comme indiqué
Colocar el tirante tal y como se indica
タイロッドを図のように差し込む。

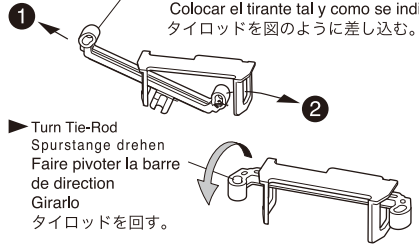

► Turn Tie-Rod
Spurstange drehen
Faire pivoter la barre de direction
Girarlo
タイロッドを回す。

Rear Bumper / Hinterer Stoflfaenger / Pare-chocs arrière / Parachoques trasero / リヤバンパー

► Rear bumper can be removed to suit different shaped bodies.

Der hintere Stoflfaenger kann entfernt werden, falls er bei einigen Karosserievarianten stoert.

Selon la carrosserie utilisée, le pare-chocs arrière peut-être retiré.

Puede desmontar el parachoques trasero para instalar diferentes tipos de carrocerías.

使用するボディの形状に合わせて、リヤバンパーを取り外すことができます。

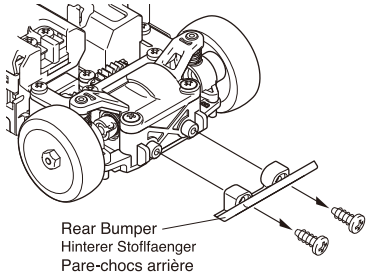

Disassembling Front & Rear Suspension / Demontage der Achsen / DEMONTAGE DE LA SUSPENSION AVANT ET ARRIERE / Suspensión Delantera y Trasera / フロント&リヤサスペンションの分解

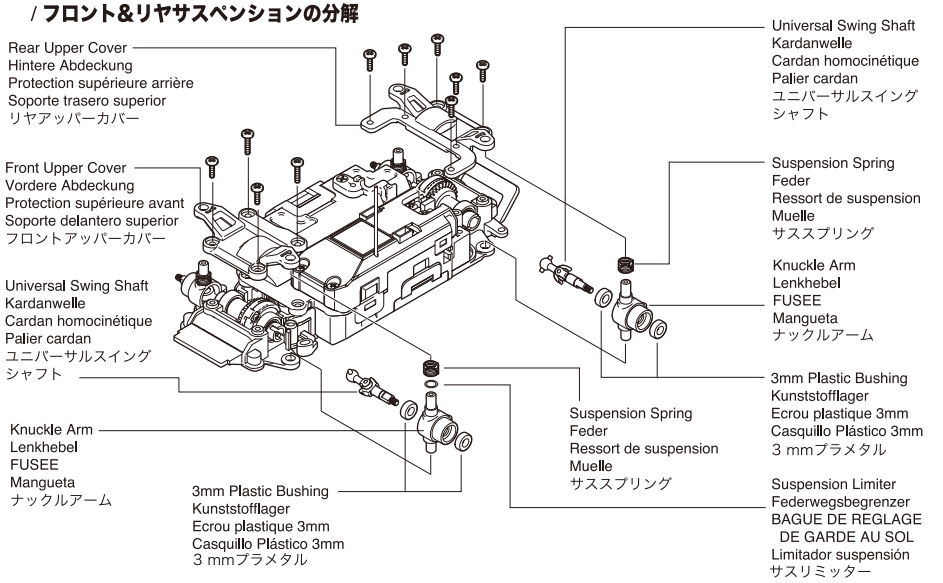

Replacing Suspension Limiter / Austausch des Federwegsbegrenzers / REMPLACEMENT DE LA BAGUE DE REGLAGE DE GARDE AU SOL / Sustitución limitador suspensión / サスリミッター、スプリングスペーサーの交換

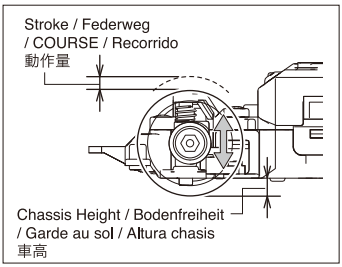

► Chassis height and front suspension stroke can be adjusted according to body type. Add Spring Spacer to C for increasing suspension effect.

Die Bodenfreiheit und der vordere Federweg koennen eingestellt werden. Mit dem Spacer C kann die Federvorspannung erhoeht werden.

La garde au sol et la course de la suspension avant peuvent-être ajustées selon la carrosserie par l'ajout de bagues de réglages C.

Puede variar la altura del chasis y el recorrido de la suspensión de acuerdo a la carrocería. Añada un casquillo C para incrementar el efecto de la suspensión.

ボディの種類に合わせてフロントサスペンションの動作量と車高を調整することができます。
スプリングスペーサーを C に入れることで、サススプリングの効きを強くすることができます。

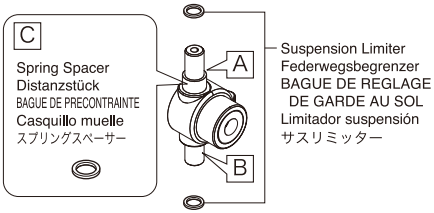

Description of Front Suspension Spacer Federwegsbegrenzer DESCRIPTION DU DEBATTEMENT DE SUSPENSION Características サスリミッターの数	Stroke Federweg COURSE Recorrido 動作量	Height Hoehe Hauteur Altura 車高	Standard Standard Standard Estándar 工場出荷時
0	2.5mm	4mm	リヤ
A に入れる	1.5mm	4mm	フロント
B に入れる	1.5mm	3mm	

► Suspension Limiter and Spring Spacer can be used on both front and rear suspension.
Die Federwegsbegrenzer und der Spacer C koennen vorn & hinten montiert werden.
Les bagues de réglages de garde au sol et d'amortisseurs peuvent être utlisées indifférement pour la suspension avant et arrière
El Limitador de suspensión y el casquillo muelle pueden ser utilizados en las suspensiones delantera y trasera.
サスリミッター、スプリングスペーサーはフロント/リヤサスペンション共に使用できます。

Remove a Motor / Der Ausbau des Motors / RETIRER LE MOTEUR / Sustitución del motor / **モーターの交換**

- Remove batteries first.
  Zuerst die Zellen ausbauen.
  Retirer en premier les batteries
  Desmonte las baterías en primer lugar
  電池を外してから作業を行ってください。

- Allow motor to cool down before beginning any work.
  Motor abkuehlen lassen, bevor am Modell gearbeitet wird.
  Laisser impérativement refroidir le moteur avant toute opération.
  Permita que el motor se enfríe antes de realizar ningún trabajo.
  走行後はモーターが熱くなります。
  十分に冷えてから作業を行ってください。

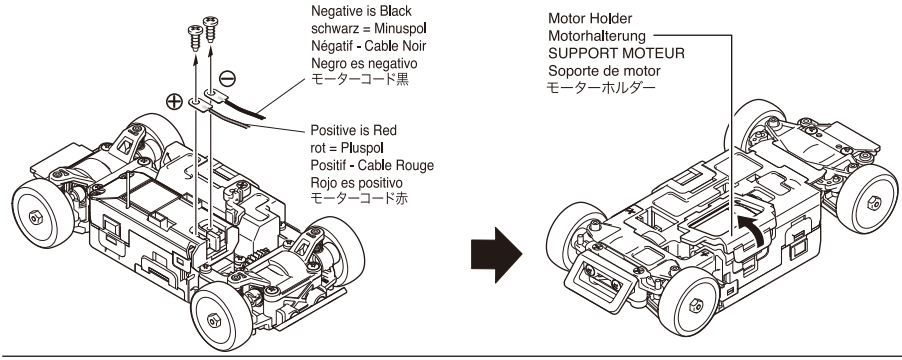

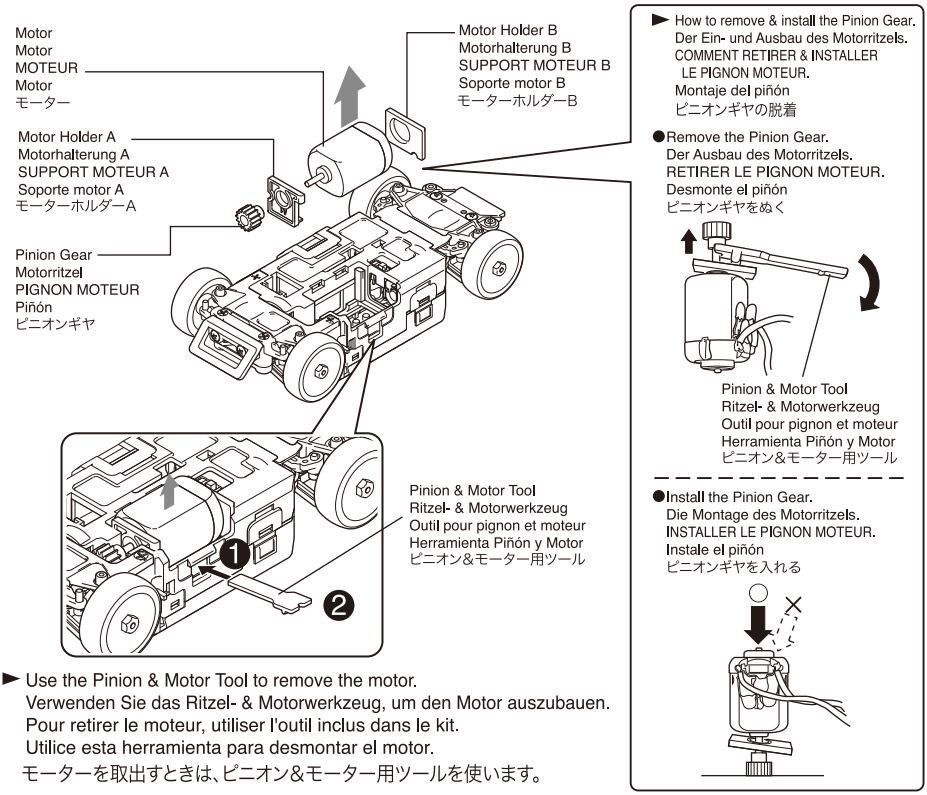

► Use the Pinion & Motor Tool to remove the motor.
Verwenden Sie das Ritzel- & Motorwerkzeug, um den Motor auszubauen.
Pour retirer le moteur, utiliser l'outil inclus dans le kit.
Utilice esta herramienta para desmontar el motor.
モーターを取出すときは、ピニオン&モーター用ツールを使います。

Replacement of the Pinion Gear. / Der Wechsel des Motorritzels / CHANGEMENT DU PIGNON MOTEUR. / Sustitución del piñón / ピニオンギヤの交換

► The rate of acceleration and maximum speed can be adjusted by changing the pinion and spur gears. Refer to the table below for Motor Holder, Pinion Gear & Spur Gear combinations. (Pinion and Spur Gears depend on the type of Motor Holder used). At time of shipment, Motor Holder Type-1, 15T Pinion and 31T Spur Gear are fitted.
(In case the motor become hot, please use by original gear ratio.)

Die Charakteristik des Antriebs kann durch den Tausch von Ritzel und Hauptzahnrad veraendert werden (siehe nachfolgende Tabelle). Das Modell ist seriemaeflig mit dem Motorhalter T1, 15Z Ritzel und 31Z Hauptzahnrad ausgestattet.
(Falls der Motor zu heiß wird, die ursprüngliche Getriebeübersetzung verwenden.)

Le rapport vitesse d'accélération et vitesse maximum peut-être modifié par le remplacement du pignon et de la couronne principale. Se référer au tableau ci-dessous pour connaitre le meilleur rapport entre le Support moteur / le Pignon moteur / la Couronne principale
(Dans le cas ou le moteur chauffe trop, utiliser alors le rapport transmission d'origine.)

Puede variar la aceleración y la máxima velocidad cambiando el piñón y las coronas.
Consulte la tabla inferior para consultar las combinaciones de Soporte de Motor, Piñones y Coronas (Dependen del tipo de soporte de motor que utilice). El modelo incorpora Soporte Motor 1, Piñón 15T y Corona 31T de fábrica.
(En caso que el motor se caliente, ajuste la relación de transmisión a la original de fábrica.)

ピニオンギヤとスパーギヤを交換することで、加速や最高速を調整することができます。
モーターホルダとピニオンギヤ/スパーギヤは、下図の組み合わせで使用してください。
（モーターホルダのタイプにより使用するピニオンギヤとスパーギヤが決まります。）
工場出荷時はモーターホルダータイプ1、15Tピニオンギヤ、31Tスパーギヤが付いています。
（モーターが熱くなる場合には、このギヤ比で走行させてください。）

	Motor Holder Type / Motorhalter Typ / Support moteur / Soporte Motor / モーターホルダータイプ		
	1	2	3
Motor Holder B Motorhalterung B SUPPORT MOTEUR B Soporte motor B モーターホルダーB	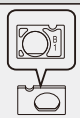		
Motor Holder A Motorhalterung A SUPPORT MOTEUR A Soporte motor A モーターホルダーA			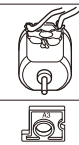
Pinion Gear Spur Gear Gear Ratio Motorritzel Hauptzahnrad Uebersetzung Pignon moteur Couronne principale Rapport de transmission Piñón Corona Relación de Transmisión ピニオンギヤ スパーギヤ ギヤ比	15T 31T 7.23：1	17T 31T 6.38：1	19T 31T 5.71：1
	17T 29T 5.97：1	19T 29T 5.34：1	
	19T 27T 4.97：1	21T 27T 4.50：1	

Gear Ratio Uebersetzung Rapport de transmission Transmisión ギヤ比	Acceleration Beschleunigung Accélération Aceleración 加速	Max. Speed max. Speed Vitesse Max. Velocidad Máxima 最高速	Running Time Fahrzeit Autonomie Tiempo de Funcionamiento 走行時間
7.23：1 ↑ ↓ 4.50：1	Good besser Bonne Buena 良い ↑	↓ Fast schnell Rapide Rápida 速い	Long länger Long Mayor 長い ↑

When using optional motor or changing gear ratio, friction increases. If is recommend to use the following optional parts together.

Bei Verwendung des Tuningmotors oder bei Veränderung der Getriebeübersetzung, verändert sich die Belastung des Antriebsstrangs. Folgende Teile sollten in Kombination verwendet werden.

Avec un moteur option ou un changement de rapport de transmission, le moteur augmente les effets de frottements. C'est pourquoi il est recommandé d'utiliser les pièces options suivantes.

Al utilizar el motor opcional o si cambia la relación de transmisión, el motor sufre más desgaste. Por ello, le recomendamos utilizar las siguientes piezas opcionales conjuntamente.

ギヤ比を変更したりオプションのモーターを使用すると、モーターの負荷が大きくなります。
下記のオプションパーツの使用を推奨します。

No.MDW001Ball Bearing Set
ボールベアリングセット

No.MDW007Aluminum Motor Holder Set
アルミモーターホルダーセット

No.MDW008Aluminum Motor Cover Set
アルミモーターカバーセット

Adjustment of Wheelbase / Justierung des Radstandes / Empattement ajsutable / Ajuste de la distancia entre ejes / ホイールベース調整

*It is possible to vary the motor mounting place according to the kind of shape of car-body.
*Die Position des Motors kann je nach Karosserie verändert werden*Il est possible de varier la position du moteur.
*Puede modificar la distancia entre los ejes dependiendo de la carrocería que utilice

*ボディの種類に合せて、ホイールベースを変更できます。

● Wheelbase (M)
Radstand (M)
Empattement (M)
Distancia entre ejes (M)
ホイールベース (M)

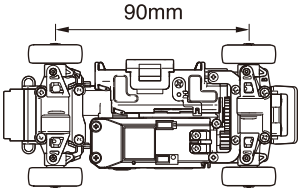

● Wheelbase (L)
Radstand (L)
Empattement (L)
Distancia entre ejes (L)
ホイールベース (L)

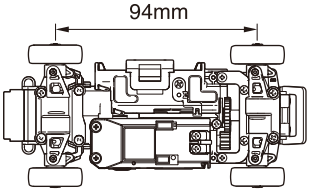

► Replace Spur Gear according to the wheelbase used.
Hauptzahnrad gemaefl Radstand waehlen
Remplacer la couronne principale selon l'empattement utilisé.
Reemplace la corona según la distancia entre ejes elegida
ホイールベースに合わせてスパーギヤを交換してください。

► Align gear with flat section.
Abgeflachten Teil beachten!
Aligner la couronne avec le méplat
Alinear la corona con la parte plana
平ら部分をギヤと合わせる。

2 x 6mm TP Screw
LK Treibschraube
Vis TP 2x6mm
Tornillo 2x6mm TP
TPビス
2

2 x 6mm TP F/H Screw
SK Treibschraube
Vis TP F/H 2x5mm
Tornillo 2x5mm TP F/H
TPサラビス
2

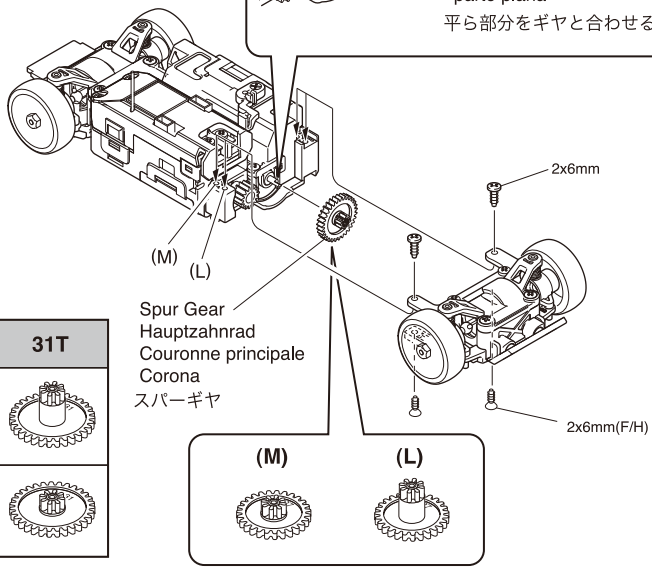

	27T	29T	31T
L			
M			

Extra function connectors / Anschlüsse für Zusatz-Module / Fonctions des connecteurs / Conectores opcionales / 拡張機能コネクター

The AWD (MA-015) has two optional connectors for optional accessories; one for the gyro and the other to connect the I.C.S. cord for programming the electronics.
Das AWD (MA-015)-Chassis verfügt über zwei Anschlüsse für externes Zubehör. Ein Anschluss ist für den Piezo-Kreisel vorgesehen, um die Fahrstabilität zu erhöhen. Der andere Anschluss ist für das ICS-Interface ausgelegt.
Le châssis AWD (MA-015) possède 2 connecteurs pour des accessoires en options; l'un pour le Gyro et l'autre pour la programmation I.C.S.
El modelo AWD (MA-015) tiene dos conectores para conectar accesorios opcionales; uno para el giróscopo y otro para conectar el cable I.C.S. para programar la electrónica.
ミニッツレーサーAWD（MA-015）シリーズにはジャイロユニット用コネクターとI.C.S用コネクターの２つの拡張機能コネクターがあります。

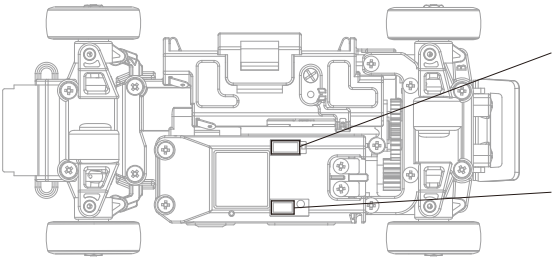

Gyro Unit / Piezo-Kreisel / L'option Gyro / Giróscopo / ジャイロユニットについて

► When installed, Gyro Unit automatically detects and corrects throttle and steering imbalance for improved driving stability.
Der Piezo-Kreisel stabilisiert das Fahrverhalten durch entsprechendes Gegenlenken und Abregelung der Motorleistun..
Une fois installé, le Gyro est détecté automatiquement et corrige le déséquilibre de la commande de gaz et de direction afin d'optimiser la stabilité de pilotage.
Una vez instalado, el Giróscopo detecta y corrige automáticamente el gas y dirección para incrementar la estabilidad.
ジャイロユニット（別売：No.MZW405）を装着することで、姿勢の乱れを検知しスロットルとステアリングの補正を自動的に加え、安定した走りをサポートします。

► The default setting on the gyro unit is for drift driving. However, this can be changed by connecting the Mini-Z AWD (MA-015) to a computer using No.82080 I.C.S USB Adapter Set.
Please read in conjunction with the “Before Operating” section in the instruction manual for the gyro unit.
Die Grundeinstellung des Kreisels ist für das Driften. Natürlich kann dies geändert werden, indem der Mini-Z AWD (MA-015) mit einem Computer verbunden wird (Art. 82080 I.C.S. Adapter Set notwendig).
Bitte beachten Sie den Punkt „Vor Inbetriebnahme“ in der Bedienungsanleitung für die Kreisel Einheit.
Le réglage par défaut du gyro est pour le pilotage en drift. Par ailleurs, il peut être modifé en connectant votre Mini-Z AWD (MA-015) à un ordinateur via le câble (vendu en option) #82080 I.C.S USB.
El ajuste inicial en el en el giróscopo es para conducción drifting. Sin embargo, esto puede ser cambiado conectando su Mini Z AWD (MA-015) a un ordenador utilizando el Cable Adaptador USB I.C.S. No. 82080.
Por favor lea conjuntamente con la sección"Antes del Funcionamiento" en el manual del giróscopo.
ジャイロユニットはドリフト走行での標準的なセッティングに調整されていますが、お手持ちのパソコンにNo.82080 I.C.S USBアダプターセットを使用してミニッツAWD（MA-015）と接続することでセッティングを変更することが可能です。ジャイロユニットの取扱説明書の「●使用前の注意」を併せてお読みください。

Installing the gyro unit / Montieren der Kreisel Einheit / Montage du gyro / Instalación del girócopo / ジャイロユニットの取付け

1

2 x 6mm TP Screw
LK Treibschraube
Vis TP 2x6mm
Tornillo 2x6mm TP
TPビス
4 (5)

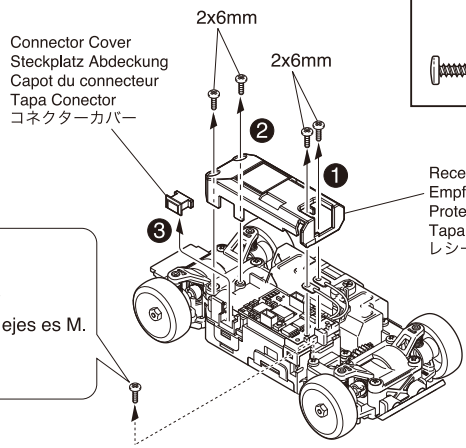

► Remove if wheelbase is M.
Entfernen, falls Radstand M
Retirer si l'empattement est "M"
Desmontar si la distancia entre ejes es M.
ホイールベースがMの場合
取り外してください。

2

1.2 x 3.5mm TP Screw
LK Treibschraube
Vis TP 1.2x3.5mm
Tornillo 1.2x3.5mm TP
TPビス
1

Screw included in gyro unit.
Schrauben bei Kreisel Einheit enthalten.
Vis incluses avec le gyro
Tornillo incluido en el giróscopo.
ジャイロユニット付属ビス

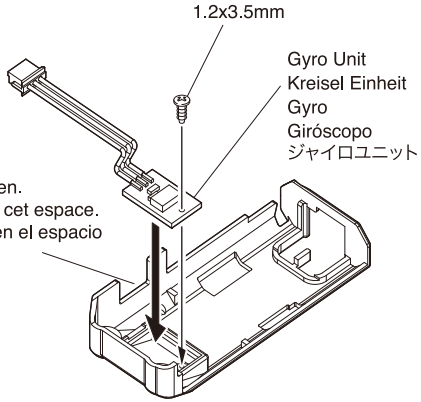

Arrange wires in gap.
Kabel durch Spalt führen.
Placer les câbles dans cet espace.
Introduzca los cables en el espacio
溝にコードを配線する。

3

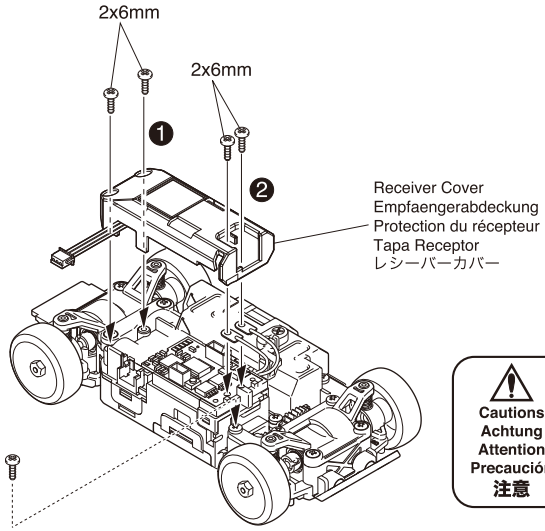

2 x 6mm TP Screw
LK Treibschraube
Vis TP 2x6mm
Tornillo 2x6mm TP
TPビス
4 (5)

Cautions Achtung Attention Precaución 注意

Ensure wires are not caught.
Achten Sie auf die Verlegung der Kabel.
Vérifier que les câbles ne soient pas pincés.
Asegúrese que los cables no se enganchan.
コードを挟み込まないように注意。

4

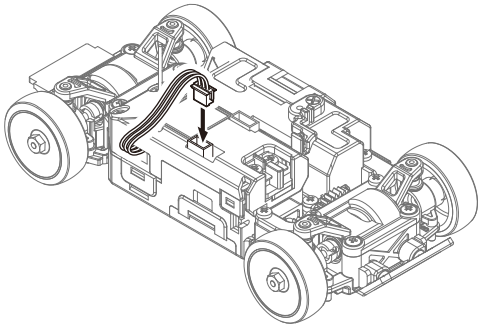

Cautions Achtung Attention Precaución 注意

Check connector derection.
Auf Ausrichtung des Steckers achten.
Vérifier le sens de direction du connecteur.
Asegúrese de la dirección del conector.
コネクターの向きに注意。

About the I.C.S. / Über I.C.S. / A propos de l'I.C.S. / Sobre el I.C.S. / I.C.Sについて

I.C.S

This receiver is the first RC to be equipped with an interactive data communication function with a personal computer. This enables machine settings to be done externally through the computer.
Der Empfaenger bietet die Moeglichkeit das Modell mit dem Computer zu verbinden. Dies ermoeglicht Einstellungen extern per Comöputer vorzunehmen.
Ce récepteur est le premier du genre à permettre une liaison entre le châssis et un ordinateur. Cette liaison permet d'effectuer des réglages de paramètres externes.
***** Le système I.C.S. est disponible UNIQUEMENT pour le marché Japonais *****
El receptor incorpora la función de comunicación R/C con un ordenador personal. Esto permite realizar ajustes al modelo desde el ordenador.

受信機をはじめとする、R/C機器が通信機能を持ち、機器間またはパソコンとの通信が出来る様になります。通信により機器の設定を外部で行うことも可能になります。

This is a communication standard for R/C machines proposed by Kondo Science Inc. This new capability allows settings that could not be made on the chassis to be adjusted through a personal computer. To use I.C.S. special PC interface software is required (sold separately). Also, a USB terminal is needed.
Dies ist ein Kommunikationsstandard von Kondo Science Inc. Dadurch ist es moeglich, Einstellungen per Computer vorzunehmen, die nicht direkt im Chassis vorgenommen werden koennen. Um I.C.S. verwenden zu koennen, ist eine spezielle PC Interface Software noetig (nicht im Lieferumfang enthalten!), außerdem muss am Computer ein USB-Anschluss vorhanden sein.
Il s'agit d'un système de communication standard pour modèle réduit radiocommandé développé par Kondo Science Inc. Une fois connecter à votre ordinateur, il permet d'effectuer des réglages spécifiques du châssis. Une interface spéciale et un logiciel sont nécessaires (vendus séparément) pour effectuer cette connection. Un câble USB est également nécessaire.
Este es un sistema de comunicación estándar para modelos R/C creado por Kondo Science Inc. Esta nueva función permite realizar ajustes en el chasis mediante un ordenador personal. Para utilizar el I.C.S. necesitará un interface para PC especial que se vende por separado. Además deberá disponer de un terminal USB.
近藤科学株式会社が提案する、R/C機器間の通信規格です。対応する機種では、これまで単体では出来なかった設定をパソコンで出来るようになるなどの、新たな拡張が可能になります。I.C.Sの機能をご使用になるには別売のI.C.S USBアダプターセット(No.82080)を使用し、パーソナルコンピューターにソフトウエアをインストールする必要があります。なお、パーソナルコンピューターにはUSB端子が必要です。

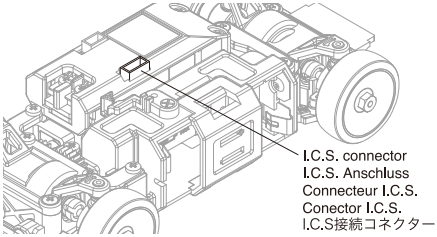

※ This chassis is compatible with the 4-point terminal.
It is not compatible with the PC interface board for the AD MINI-Z.
Please use the I.C.S. cable (No.82080-1 / Sold separately).
※ Es ist ein 4-poliges Anschlusskabel erforderlich. Bitte verwenden Sie das Interface-Kabel Best.-Nr.82080-01.
※ Utiliser la prise (4 points) pour connecter au PC.
Merci d'utiliser le câble I.C.S. (#82080-1).
※ Utilice un terminal de 4 puntos ya que el interface PC para el Mini Z AD no puede ser utilizado.
Utilice el cable I.C.S. (No.82080-1).
※ 端子は4端子となっておりますので、ADミニッツ用のPCインターフェイスは使用できません。
I.C.Sケーブル(No.82080-1)を使用してください。

Setting with I.C.S. / Das Einstellen mit I.C.S. Réglages avec l'I.C.S. / Ajustes con el I.C.S. / I.C.Sによる設定

Using the I.C.S. interface (sold separately) allows the RA-23T receiver amp unit loaded on the chassis to be connected to a PC for setting adjustment. To use the interface, connect to the PC, switch the chassis power on and it automatically starts external setting mode. Settings include steering servo power, speed, range and drive frequency of the motor control amp.
Verwenden Sie das I.C.S. Interface (nicht im Lieferumfang enthalten!) um den RA-23T Empfaenger vom Chassis mit einem Computer zu verbinden. Umk das Interface zu benutzen, verbinden Sie es mit dem Computer und schlaten sie das Modell ein.Es erfolgt eine automatische Umstellung auf externe Programmierung. Es koennen verschiedene Einstellungen im Bereich Lenkung und Geschwindigkeit vorgenommen werden.
En utilisant l'interface I.C.S. (vendue séparément) permet à l'unité de réception RA-23T d'être connectée à un ordinateur PC et d'effectuer des réglages. Pour utiliser l'interface, la connecter lau PC, mettre sous tension le châssis (ON) et automatiquement, le mode de réglages externes débutera. Ces réglages permettent ajuster la puissance du servo de direction et le temps deréponse du moteur.
Al utilizar el interface I.C.S. (se vende por separado) se permite al receptor RA-23T situada en el chasis ser conectada a un PC para realizar ajustes. Para utilizar el interface, conectelo al PC, conecte el interruptor del chasis y automáticamente se inicia el modo de ajuste externo. Podrá ajustar la potencia del servo de dirección, velocidad y frecuencia del variador.
I.C.S USBアダプターセット(No.82080)を使用して、パソコンと接続することにより、シャシーに搭載されているレシーバーアンプユニットRA-23Tの設定を変更できるようになります。インターフェイスを使用してパソコンと接続して、シャシーの電源を入れると、自動で外部設定モードになります。設定は、ステアリングサーボの保持力、ステアリングサーボのスピード、ステアリングサーボの動き出しの力強さ、ステアリングサーボが停止する範囲の敏感さ、ステアリングサーボの停止制御方法、アンプのドライブ周波数調整などが設定できます。

When using the I.C.S. function, make sure you download the latest version of the I.C.S software from the website below.
Bei Verwendung des ICS-Interface unbedingt darauf achten, dass die aktuelle Software-Version verwendet wird.
Diese kann über die untenstehende Internetadresse heruntergeladen werden.
Si vous utilisez la fonction I.C.S., assurez vous d'avoir télécharger la dernière version via le site web ci-dessous.
Cuando utilice la función I.C.S., asegúrese de descargarse la última versión del software I.C.S. de la página web abajo indicada.
I.C.S機能を使用する時は、必ず最新のI.C.Sソフトウェアを下記のホームページアドレスよりダウンロードしてください。

http://www.kyosho.com/mini-z-support/

Exploded View / Explosionszeichnung
Eclaté / Despiece / 分解図

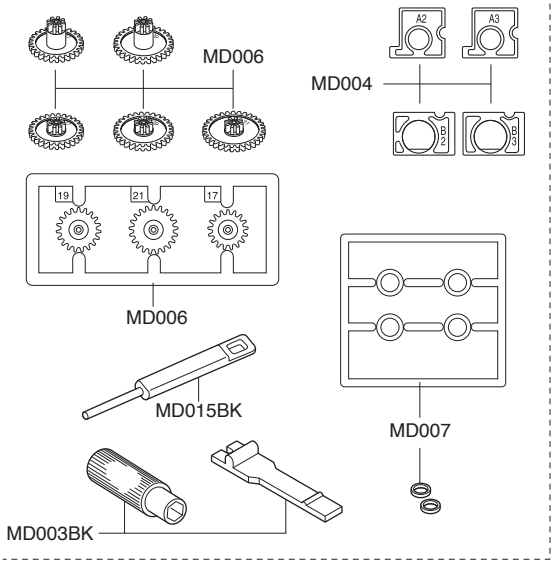

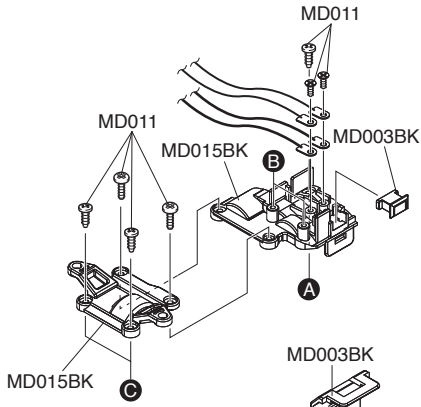

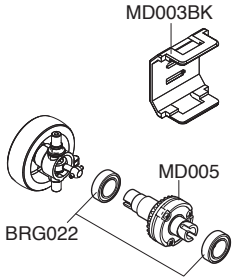

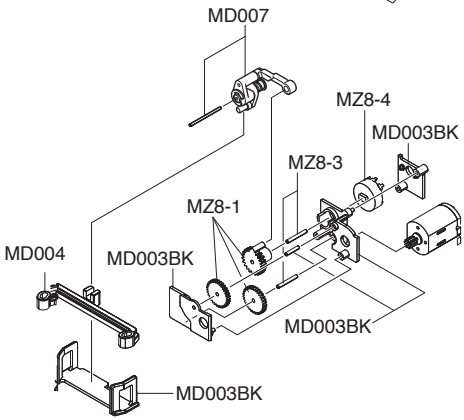

Spare Parts / Ersatzteile / Pieces detachees. / Repuestos / スペアパーツ

No. 品番	Description パーツ名	★定価 (税込)
MD001BK	Front Main Chassis Set (AWD/Black) フロントメインシャシーセット(AWD/ ブラック)	945
MD003BK	Small Parts Set (AWD/Black) 小物パーツセット（AWD/ブラック）	630
MD004	Knuckle & Motor Holder Set ナックル＆モーターホルダーセット	525
MD005	Differential Gear Assy デフギヤアッセンブリー	630
MD006	Pinion & Spur Gears Set ピニオン＆スパーギヤセット	735
MD007	Servo Saver Assy サーボセイバーアッセンブリー	630
MD008	Universal Swing Shaft ユニバーサルスイングシャフト	1050
MD009P	Motor Set モーターセット	1260
MD011	Screw Set ビスセット	473
MD014	R/C Unit Set (2.4GHz/RA-23T/TikiTiki) R/Cユニットセット (2.4GHz/RA-23T/TikiTiki)	9450
MD015BK	Rear Main Chassis Set (AWD/Black) リヤメインシャシーセット（AWD/ブラック）	525
BRG022	Shield Bearing (6 x 10 x 3 mm) 2pcs. シールドベアリング（6 x 10 x 3 mm）2個入り	1050
MZ8-1	Servo Gear Set サーボギヤセット	420
MZ8-3	Servo Gear Shaft Set サーボギヤシャフトセット	368
MZ8-4	Potentiometer ポテンショメーター	525

► The optional parts should be used for the parts marked with **OP**.

► Die Tuningteile sollen die mit **OP** markierten Teile ersetzen.

► Vous pouvez remplacer les pièces **OP** par des pièces options

► Las piezas opcionales deben ser utilizadas en las piezas marcadas con **OP**

► **OP** の印が付いたパーツはオプションパーツをご利用ください。

© Copyright 2011 KYOSHO CORPORATION／禁無断転載複製

メーカー指定の純正部品を使用して
安全にR/Cを楽しみましょう。

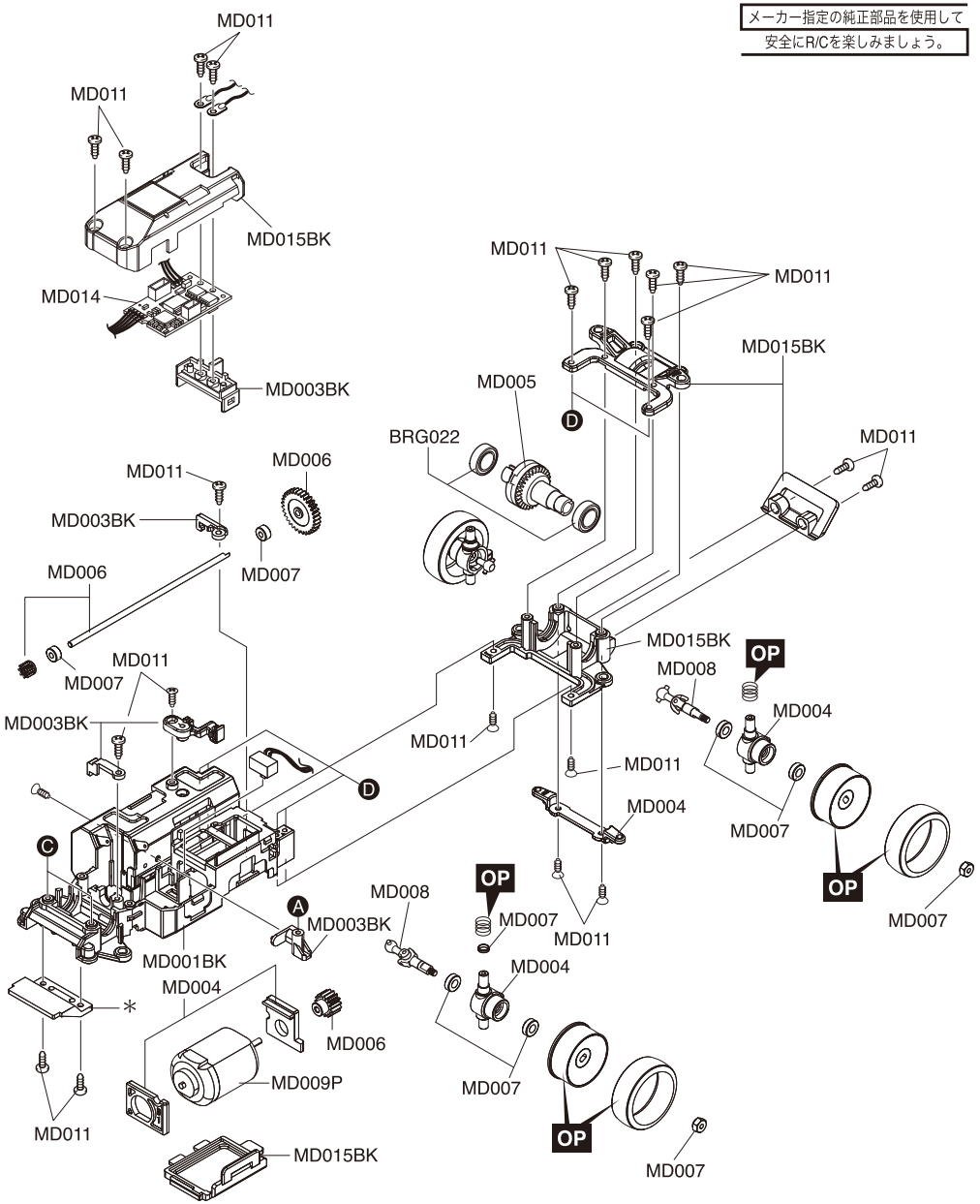

＊ Included with Body Set.
Karosserie im Lieferumfang enthalten
Carrosserie incluse.
Incluye carrocería.
ボディセットに付属しています。

TROUBLE SHOOTING / 故障かな・・！？

Problem / 症状	Cause / 原因	Correction / 対処
Model doesn't move **動かない**	Transmitter or chassis power switch is not ON. 車体や送信機のスイッチが入っていない。	Switch power on as per Instruction Manual P23. 説明書23ページに従って正しくスイッチを入れる。
	Polarity or battery type is wrong. 電池の向きや種類を間違えている。	Check polarity and type as per Instruction Manual P18. 説明書18ページに従って種類と向きを確認する。
	Batteries have run low. 電池の残量が少ない。	Change batteries as per Instruction Manual P18. 説明書18ページに従って確認し新しい電池に交換する。
	Pairing is cancelled. ペアリングが解除された。	Complete the pairing process again as per instruction manual P19 - 22. 19～22ページに従ってもう一度ペアリングを行う。
	LED on chassis is flashing. 車体のLEDが点滅している。	Switch transmitter and chassis power OFF. After 5 seconds, switch power back ON. 送信機・車体の電源をOFFにし、5秒以上経過した後再び電源をONする。
	LED on chassis takes a long time to light up. 車体のLEDが点灯するまでに時間がかかる。	Other 2.4GHz devices or transmitters in the area may cause a delay. This is not a fault. 周辺に2.4GHz機器や送信機が多数ある場合は時間がかかる場合があります。故障ではありません。
Loss of Control **コントロールがきかない**	FWD and REV control are opposite. 前進・後退の操作が逆になる。	Cancel reverse control function as per P39. 39ページに従ってリバースを解除する。
	Left and right control are opposite. 左右の操作が逆になる。	Cancel the reverse control function as per P38. 38ページに従ってリバースを解除する。
	Batteries have run low. 電池の残量が少ない。	Change batteries as per Instruction Manual P.18. 説明書18ページに従って確認し新しい電池に交換する。
	Antenna is not straightened up. アンテナが立っていない。	Straighten up antenna on transmitter and chassis. 送信機のアンテナを立てる。車体のアンテナを真っ直ぐ上に伸ばす。
	Other devices using 2.4GHz are being used close by. 2.4GHz帯の電波を使用する電子機器が近くにある。	Operate model in a different area, or stop using the other device. 走行場所を変えるか、電子機器の使用を中止する。
	Main road or large steel pylon is nearby. 大きな道路や鉄塔が近くにある。	Run model in different area. 走行場所を変える。
	Front Wheels vibrate side to side. 前輪が左右に細く振動する。	Due to high performance digital servo some vibration may occur. This is not a fault 高性能デジタルサーボを搭載しているため振動する事がありますが走行に問題はありません。

TROUBLE SHOOTING / 故障かな・・！？

Problem / 症状	Cause / 原因	Correction / 対処
Doesn't Run Straight **まっすぐ走らない**	Steering Trim is not adjusted correctly. ステアリングトリムの調整が正しくない。	Make adjustment as per Instruction Manual P28. 説明書28ページに従って正しく調整する。
	Front and Rear Wheel Nuts are too tight. 前後輪のホイールナットをしめすぎている。	When tire rotation seems too tight, please loosen slightly. タイヤの回転がきつい時は少しゆるめてください。
Doesn't Stop **止まらない**	Throttle Trim is not adjusted correctly. スロットルトリムの調整が正しくない。	Make adjustment as per Instruction Manual P24. 説明書24ページに従って正しく調整する。
Running Too Slowly **スピードが出ない**	Batteries have run down. 電池の残量が少ない。	Change batteries as per Instruction Manual P18. 説明書18ページに従って確認し新しい電池に交換する。
	Motor has lost power. モーターが劣化してきている。	Change to spare motor as per Instruction Manual P45. 説明書45ページに従ってスペアモーターに交換する。
	Front and Rear Wheel Nuts are too tight. 前後輪のホイールナットをしめすぎている。	Tighten Wheel Nuts as per Instruction Manual P42. 説明書42ページに従って正しくしめなおす。
	Dust or foreign objects are inside gears. ギヤにホコリや異物がはさまっている。	Turn the power switch OFF and clean out Gears. 車体のスイッチをOFFにし、すぐに異物を取りのぞく。
Other **その他**	Sound goes from chassis. 車体から音が出ている。	Due to high performance digital servo some vibration may occur. This is not a fault 高性能デジタルサーボを搭載しているため振動する事がありますが走行に問題はありません。

この他にも走行場所や時間帯によって電波の到達距離や精度が変化し操縦できなくなる場合があります。
この様な時には、当社ユーザー相談室までご連絡ください。

Problembehandlung

Problem	mögliche Ursache	Abhilfe
Das Modell bewegt sich nicht	Der Ein/Aus Schalter am Modell ist nicht auf Stellung "On".	Den Ein/Aus- Schalter auf "On" stellen.
	Die Akkus sind nicht korrekt eingelegt.	Die Polaritaet kontrollieren.
	Die Akkus sind leer.	Akkus wechseln.
	Die Bindung ist verloren gegangen.	Bindung zwischen Sender und Modell gemäß Seite 19-22 vornehmen.
	LED im Modell blinkt	Sender und Modell ausschalten. Nach 5 Sekunden Wartezeit erneut einschalten.
	Es dauert sehr lange, bis die LED aufleuchtet	Andere 2.4 GHz Sender sind in unmittelbarer Nähe. Dies ist kein Fehler.
Das Modell laesst sich nicht lenken.	vorwärts und rückwärts sind vertauscht	Laufrichtung umkehren, siehe Seite 39
	rechts und links bei der Lenkung ist vertauscht	Laufrichtung umkehren, siehe Seite 38
	Die Akkus sind leer.	Akkus wechseln.
	Antennte ist nicht richtig aufgerichtet.	Sender- & Empfaengerantenne exakt gerade ausrichten.
	Andere Geraete mit 2,4 Ghz arbeiten in Ihrer Naehe.	Wechseln Sie den Standort oder stellen Sie den Betrieb sofort ein.
	Eine stark befahrene Straße ist in Ihrer Naehe oder starke Magneten (Stahltraeger) beeintraechtigen den Empfang.	Wechseln Sie den Standort.
	Die Vorderraeder vibrieren.	Aufgrund des Digitalservos kann dies gelegentlich vorkommen, das ist kein Fehler.

GER

Problembehandlung

Problem	mögliche Ursache	Abhilfe
Das Modell faehrt nicht geradeaus.	Die Lenktrimmung ist nicht korrekt eingestellt.	Bitte Lenktrimmung justieren.
	Die Radmuttern sind zu straff angezogen.	Radmuttern etwas weniger fest anziehen.
Das Modell haelt nicht an.	Die Geschwindigkeitstrimmung ist nicht korrekt justiert.	Die Gastrimmung veraendern.
Die Geschwindigkeit des Modells ist sehr gering.	Die Akkus sind leer.	Wechseln Sie die Akkus.
	Der Motor hat Leistung verloren.	Bauen Sie einen Ersatzmotor ein.
	Die Radmuttern sind zu straff angezogen.	Die Radmuttern lockern.
	Das Getriebe ist verschmutzt.	Schalten Sie das Modell aus und reinigen Sie das Getriebe.
Sonstiges	Es kommt ein Ton aus dem Chassis	Dieser wird durch das Lenkservo verursacht, dies ist kein Fehler.

GER

LA CHASSE AUX PROBLEMNES

Problème	Cause	Solution
Le modèle ne bouge pas	L'interrupteur de lémetteur ou du châssis ne sont pas sur "ON"	Mettre l'interrupteur sur "ON" (voir P.23)
	Pôlarité non respectée ou mauvaises batteries	Vérifer la pôlarité et le type de batterie (voir P.18)
	Les batteries sont déchargées	Les changées ou les chargées (voir P.18)
	Le pairing a été annulé (pairing = synchronisation châssis/émetteur)	Effectuer le pairing de nouveau en se référant à la notice P19-22
	La LED du châssis clignote rapidement	Mettre sur OFF l'émetteur et le châssis. Après 5 secondes, les mettre sur ON
	La LED du châssis clignote lentement	Un autre émetteur ou source en 2,4Ghz cause un ralentissement. Ceci n'est pas un défaut.
Perte de contrôle	Les commandes AVANT/ARRIERE sont inversées	Annuler la fonction d'inversion, en se référant à la P.39
	Les commandes DROITE/GAUCHE sont inversées	Annuler la fonction d'inversion, en se référant à la P.38
	Les batteries sont déchargées	Les changées ou les chargées (voir P.18)
	L'antenne n'est pas déployée	Déployer l'antenne de l'émetteur et du châssis.
	Aucune fréquence 2.4GHz est disponible	Utiliser le modèle ailleur ou attendre qu'une fréquence se libère
	Une route ou des pylones en acier sont trop proches	Utiliser le modèle ailleur
	Les roues avant vibrent	En raison des hautes performances du servo digital, des vibrations peuvent se produire. Ceci n'est pas un défaut.

F

LA CHASSE AUX PROBLEMNES

Problème	Cause	Solution
Ne roule pas droit	Les trims de direction sont mal ajustés	Se référer P.28 afin d'ajuster les trims
	Les roues avant et arrière sont trop serrées	Dessérer légèrement les écrous de roues.
Ne s'arrête pas	Le trim de gaz/frein est mal réglé	Se référer P.24 pour ajuster le trim
Roule trop lentement	Les batteries sont déchargées	Les changées ou les chargées (voir P.18)
	Le moteur a perdu de la puissance	Se référer P.45 pour changer le moteur
	Les roues avant et arrière sont trop serrées	Se référer P.42 pour le serrage des roues
	La pignonerie est sales	Mettre le châssis sur "OFF" puis nettoyer les pignons
Autre	Bruit étrange du châssis	En raison des grandes performances du servo digital, quelques vibrations peuvent se faire sentir. Ceci n'est pas un défaut.

F

Guia de problemas

Problema	Causa	Remedio
El modelo no se mueve	Interruptores emisora o chasis en OFF	Conectar tal y como se indica en P.23.
	Polaridad o tipo de batería incorrectas.	Comprobar polaridad o tipo. Ver P.18.
	Baterías descargadas.	Cambiar baterías. Ver P.18.
	Proceso de Emparejamiento o Sincronización cancelado.	Complete el proceso de emparejamiento de nuevo. Ver P19 - 22.
	LED en chasis parpadeando	Desconecte emisora y chasis OFF. Transcurridos 5 segundos, conecte de nuevo ON.
	El LED del chasis tardará un poco en iluminarse.	Puede que otros dispositivos 2.4GHz funcionando en el área causen algo de retraso. Esto es normal.
Pérdida de control	El sentido FWD y REV están cambiados	Cancele la función Inversor tal y como se explica en la P39.
	El control de dirección de izquierda y derecha están invertidos.	Cancele la función Inversor tal y como se explica en la P38.
	Baterías descargadas.	Cambiar baterías. Ver P.18.
	La antena no está extendida.	Extender antena en la emisora y el chasis.
	Hay otro dispositivo 2.4GHz siendo utilizado.	Utilice el modelo en otra zona o no utilice el modelo.
	Carretera o poste metálico cerca.	Rodar el modelo en otra zona.
	Las ruedas delanteras vibran de lado a lado.	Debido a las altas prestaciones del servo digital puede haber vibraciones.

SP

Guia de problemas

Problema	Causa	Remedio
No rueda recto	Trim de Dirección mal ajustado	Ajustar según indica la P.28
	Tuercas de rueda demasiado apretadas	Aflojarlas un poco.
No se detiene	Trim de Gas mal ajustado	Ajustar según indica la P.24
Rueda demasiado lento	Baterías descargadas.	Cambiar baterías según indica la P.18
	El motor ha perdido potencia.	Cambiar el motor tal y como se indica en la P.45
	Tuercas de rueda demasiado apretadas	Apretar tuercas según indica la P.42
	Polvo y suciedad en los piñones.	Desconecte el interruptor y limpie los piñones.
Otros	El chasis emite sonido	Esto es completamente normal debido a las altas prestaciones del servo digital.

SP

＊発送手数料、消費税率は平成23年4月1日現在のものです。

"Kyosho Direct-Mail-Parts-Order-System" is available only for Japanese market.

京商スペアパーツ・オプションパーツの購入方法

※これらの購入方法は日本国内に限らせていただきます

●部品をこわしたり、なくしてしまった場合でもスペアパーツやオプションパーツを購入し、元どおりに直す事ができます。

●パーツはお店で直接購入していただくか、お店に行けない場合は、インターネットか電話注文で京商から通信販売で購入することができます。

（現金書留及び郵便振込みによる通信販売は平成20年3月31日をもって終了させていただいておりますので予めご了承ください）

●商品のご購入に際しては商品代金（税込）とは別に発送手数料が必要です。

※お支払い方法により発送手数料が異なりますので下記の注文専用電話にてご確認ください。
※お届け予定日数は夏・冬期休業または交通事情等運送上の理由により、遅れる場合がございますのであらかじめご了承ください。

1.まずはお店でお求めください。

まずは、お近くのお店か、この商品をお買い求めいただいたお店にご来店ください。ご希望のパーツの在庫があれば即購入できます。その際に組立/取扱説明書をお持ちになると購入がスムーズになります。

お店で在庫切れの場合でも京商の『オンラインパーツ直送便』※ でお店から京商へ申し込めます

お店でご希望のパーツがたまたま品切れだった場合でも、京商の『オンラインパーツ直送便』※を利用すればその場で注文できます。
『オンラインパーツ直送便』は、ご希望のパーツの品番や数量等を直接お店にご注文してください。
在庫確認後代金をお支払いいただければ結構です。お客様のご自宅か、お店にお届けします。
※一部取扱っていないお店もございます。

オンライン
パーツ直送便
取扱店はこの
ステッカーが
目印です。

A: 取扱説明書で必要なパーツの品番と数量を確認する。

B: お店で必要なパーツを注文し代金を支払う。

C: ご注文から約3～4日でお客様のご自宅か、お店にお届けします。

2.お店に行けない場合は 次の2つの方法で京商から通信販売で購入できます。

お店に行けない場合は、京商ホームページ内の京商オンラインショップからお申し込みいただくか、電話注文でお申し込みいただくようになります。

①インターネットで京商に申し込む　http://kyoshoshop-online.com

KYOSHO®
ONLINE SHOP

KYOSHOホームページ内のインデックスから京商オンラインショップをクリックしていただくか、右記QRコードを携帯で読み込んでいただくと直接サイトにアクセスできます。必要事項を入力のうえご利用ください。
オンラインショップ（インターネット）でお申し込みの場合は2種類（各社クレジットカード、代引支払い）からお選びいただけますのでご利用ください。

※発送手数料に関しましては下記の、注文専用電話にお問い合せください。

②電話で京商に注文する

※誤発送を防ぐ為、ご希望のパーツ品番・商品名をお調べのうえ下記、注文専用電話番号にお電話ください。

注文専用電話番号 046-229-1541

受付時間：月～金曜（祝祭日を除く）13:00～17:00
※電話による注文は、代引販売に限ります。

京商株式会社
〒243-0034 神奈川県厚木市船子153
●お問い合せはユーザー相談室まで
電話 046-229-4115 受付時間：月～金曜（祝祭日を除く）13:00～19:00

The service mentioned below is available only for Japanese market.

組立や、操作上で不明な点のお問い合せ方法

これらのサービスは日本国内に限らせて頂きます

組立てたり、操作してみて上手くいかない点などございましたら、ご購入いただいた販売店または、京商ユーザー相談室へお問い合せください。
京商ユーザー相談室へお問い合せの際は、お電話いただくか、下記のお問い合せ用紙に必要事項をご記入のうえ、ファックスまたは郵便でお送りください。

京商へのお問い合せ先 →「京商ユーザー相談室」

京商にお問い合せの際は、「京商ユーザー相談室」にご連絡ください。
お問い合せの際は、お手元に商品や組立／取扱説明書をご用意のうえ、組立／取扱説明書のページ数, 行程番号, 部品番号(キーNo.)を用いるなど、なるべく具体的にお知らせください。

電話でのお問い合せは:046-229-4115　電話でのお問い合せは、月曜～金曜(祝祭日を除く)13:00～19:00。

FAXでのお問い合せは:046-229-1501　FAXでは、24時間お問い合せの受付をして居ります。回答は、翌営業日以降となる場合があります。営業日:月曜～金曜(祝祭日を除く)

郵便でのお問い合せは:〒243-0034 神奈川県 厚木市 船子153　京商株式会社 ユーザー相談室宛

キリトリ線

お問い合せ用紙

お問い合せ用紙は、FAXまたは郵便でお送りください。回答方法は、京商で検討のうえ考慮させて頂きます。
郵送の場合は、お問い合せ用紙のコピーを保管してください。

品番	No.	商品名			
ご購入店	店名　都道府県 (電話　－　－　)			ご購入年月日	平成　年　月　日
ご使用プロポ	メーカー名　商品名		ご使用の　モーター エンジン		
ご氏名	フリガナ		R/C歴	約　年	
ご自宅住所	〒＿＿＿－＿＿＿ 都道府県				
ご自宅の連絡先	電話　(　)		FAX　(　)		
平日の昼間に可能な連絡先	電話　(　)		FAX　(　)		
月曜～金曜(祝祭日を除く)13:00～19:00で電話連絡可能な時間帯　:　頃			受付No.(京商記入欄)		

お問い合せご記入欄: 組立／取扱説明書のページ数や部品番号(キーNo.)を用いるなど、なるべく具体的にご記入ください。

※京商株式会社では、お客様の個人情報の保護に力を入れております。お客様よりの、注文及びお問い合せを通じて知りえたお客様の個人情報につきましては、(1)～(3)の場合を除き無断で第三者に提供したり開示するようなことはありません。(1)お客様の事前の承諾を受けた場合。(2)法律に基づき開示請求を受けた場合。(3)サービスの提供のため当社の委託先に開示する場合。

*KYOSHO CORPORATION hereby declare that this product is in compliance with the essential requirements and other relevant provisions of Directive 1999/5/EC. The Declaration of Conformity (DoC) can be downloaded at following URL. www.kyosho.com/eng/support/doc/index.html

*Hiermit erklärt die KYOSHO Corporation, dass dieses Produkt in Übereinstimmung mit der Richtlinie 1999/5/EC ist und ihr in allen relevanten Punkten entspricht. Die Konformitätserklärung kann unter dem folgenden Link abgerufen werden: www.kyosho.com/eng/support/doc/index.html

*Par la présente, KYOSHO CORPORATION déclare que cet équipement est conforme aux exigences essentielles et aux autres dispositions de la directive 1999/5/CE qui lui sont applicables. La déclaration de conformité peut être consultée à l'adresse suivante: www.kyosho.fr/rtte-doc.htm

*Por medio de la presente KYOSHO declara que este producto cumple con los requisitos esenciales y cualesquiera otras disposiciones aplicables o exigibles de la Directiva 1999/5/CE. La Declaracion de Conformidad (DoC) puede descargarse en la siguiente direccion de Internet: www.kyosho.com/eng/support/doc/index.html

京商株式会社
〒243-0034 神奈川県厚木市船子153
●ユーザー相談室直通電話 046-229-4115
お問い合せは：
月曜～金曜(祝祭日を除く)13：00～19：00

京商ホームページ
www.kyosho.com

ミニッツ専用ホームページ
www.mini-z.jp

61921105-1 PRINTED IN JAPAN