OPTIMA MID

'87 WC Worlds Spec

60th Anniversary Limited

60th ANNIVERSARY KYOSHO

1:10 Scale Radio Controlled Electric Powered 4WD Racing Buggy

INSTRUCTION MANUAL

組立/取扱説明書

※ご使用前にこの説明書を良くお読みになり十分に理解してください。

Before beginning assembly, please read these instructions thoroughly.

●本紙は組立て順に説明してあります。メンテナンスやパーツの交換の際に参考にしてください。メンテナンスや組立ての不慣れな方は、お買い求めの販売店もしくは当社ユーザー相談室までお問い合わせください。

●This instruction manual follows the model's order of assembly. Please keep and refer to this manual for maintenance or when replacing parts. Users unfamiliar with maintaining and assembling this model should contact their Kyosho distributor or hobby shop.

●メンテナンスやパーツ交換する際は、ビスや部品を無くさないように気を付けてください。

●Take care not to lose parts or screws etc. when performing maintenance or replacing parts.

KYOSHO® THE FINEST RADIO CONTROL MODELS

※製品改良のため、予告なく仕様を変更する場合があります。 *Specifications are subject to change without prior notice!

© Copyright 2023 KYOSHO CORPORATION／禁無断転載複製

30643-MM01

（和英）
No. 30643

他にそろえる物 / ITEMS REQUIRED FOR OPERATION

1 組立てに必要な工具
Tools required

注意
使用する工具の取扱いには、十分注意してください。
CAUTION: Handle tools carefully!

キットに入っている工具
TOOLS INCLUDED

■六角レンチ
Hex Wrenches

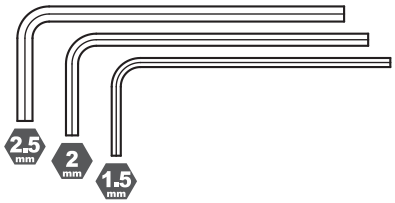

■OTW151GMⓑ/ OTW152GMⓑ
ショックレンチ
Shock Wrench

■十字レンチ
Cross Wrench

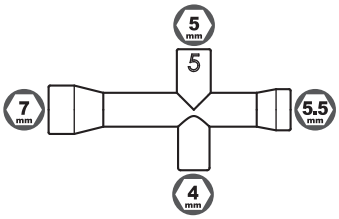

■OTW151GMⓐ/ OTW152GMⓐ
ショックレンチ
Shock Wrench

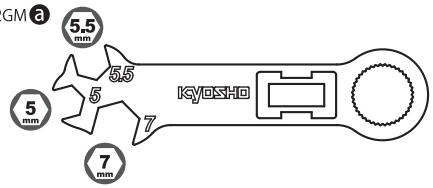

一般的な工具
Tools

■ラジオペンチ
Needle Nose Pliers

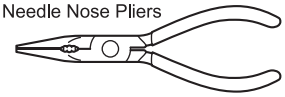

■ハサミ
Scissors

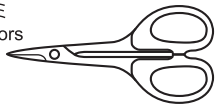

■ニッパー
Wire Cutters

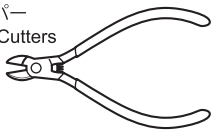

■カッターナイフ
Sharp Hobby Knife

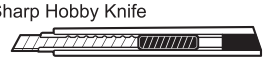

■マイナスドライバー
Flat Head Driver

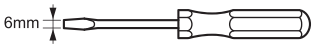

■ピンセット
Tweezers

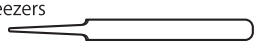

アクセサリー
ACCESSORIES

■瞬間接着剤
Instant Glue

■ネジロック
Thread lock

■No.36231
SP ナイフエッジリーマー
SP KNIFE EDGE REAMER

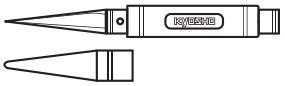

下穴加工が不要で、直接1 ~ 15mmの穴あけができる工具です。
No need to pre-drill!
Drills neat 1 ~ 15mm holes directly!

■塗料
Paint

●ボディの塗装にはポリカーボネイト用塗料が必要です。
●For painting the body, use polycarbonate paints for models!

2 2チャンネル1サーボ1ESC（スピードコントローラー）無線操縦機（プロポ）
Radio transmitter with at least 2 channels for 1 servo 1 ESC (Electric Speed Controller).

●このキットには2チャンネル1サーボ1ESCのプロポが必要です。
●This kit requires a 2 channel radio control set with 1 servo and 1ESC.

●プロポの取扱いは、プロポに付属の説明書を参考にしてください。
●For more information on the transmitter, kindly refer to the instruction manual of the transmitter.

■送信機
Transmitter

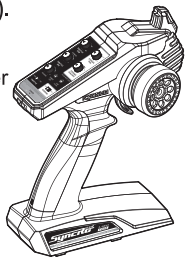

3

■走行用バッテリー
Battery

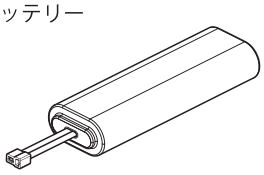

No. 71322	KYOSHO SPEED HOUSE 7.2V - 22HV Ni-MH バッテリー **KYOSHO SPEED HOUSE 7.2V - 22HV Ni-MH Battery**
No. 71324	KYOSHO SPEED HOUSE 7.2V - 36HV Ni-MH バッテリー **KYOSHO SPEED HOUSE 7.2V - 36HV Ni-MH Battery**
No. GAB4202	Gens ace LiPo 4000 ストレートパック (60C/7.4V) **Gens ace LiPo 4000 Straight Pack (60C/7.4V)**

■充電器
Battery Charger

使用するバッテリーに適した充電器を使用してください。
Use the suitable battery charger for your battery.

GAB4201、GAB1202Pを充電する場合は、発火事故を防ぐためGAC0100 Gens ace LiPoバッテリープロテクターを必ず使用してください。
Always use battery protector GAC0100 Gens ace LiPo battery protector when charging GAB4201 or GAB1202P.

4

■モーター／ESC（スピードコントローラー）
Motor / Electric speed controller

ブラシモーター Brushed Motor

No.37021
Le Mans モーター
（ブラシ・30ターン）
Le Mans MOTOR (Brushed/30Turn)

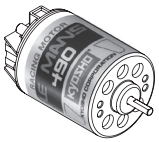

No.82245
京商スピードハウス
KA060-91W ブラシモーター用
防水ESC 60A Sプラグ
KYOSHO SPEED HOUSE KA060-91W Brushed WP ESC 60A S-plug

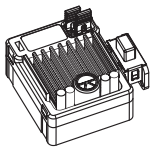

ブラシレスモーター Brushless Motor

No.37034
ルマン240ゴールドブラシレスモーター 13.5T/4WD用
LE MANS 240GOLD Brushless Motor 13.5T

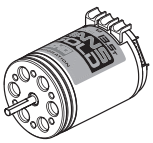

No.37051B
ルマン 240S ESC
(60A/MAX13.5ターン)
LE MANS 240S ESC (60A/MAX13.5Turn)

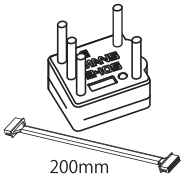

使用できるサーボ・受信機・アンプサイズ
Suitable servos, receiver, battery & electric speed controller

■サーボ
Servo
No.82273
サーボ KS-5031-09MW
SERVO

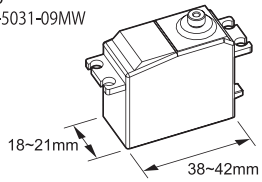

■アンプ
Electric speed controller

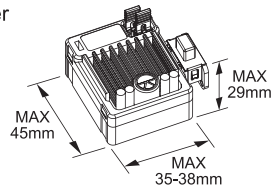

■受信機
Receiver
No.82135
Syncro KR-331
受信機（単品）
Receiver

No.82146
Syncro KRG-331
ジャイロ付受信機（単品）
Receiver

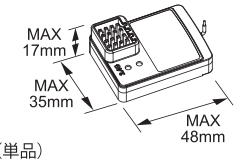

■バッテリー
Battery

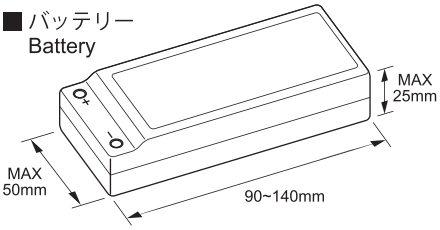

組立て前の注意 / BEFORE YOU BEGIN

1 組立ての前に下記のことに注意してください。

●この説明書を良く読み、構造を理解する。
●キットの内容を確かめる。
　※万一不良、不足がありましたら、お買い求めの販売店か、当社「ユーザー相談室」までご連絡ください。
●小さな部品の形やサイズを間違えないようにする。図を参考にして確認しながら組立てる。

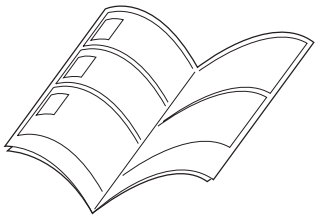

Before assembling, please read the following carefully:

●First, read this instruction manual and familiarise yourself with the model's construction.
●Check the kit contents. Should any parts be missing, contact the retail shop from where the model was purchased.
●Compare nuts, bolts, screws, etc to the "Actual Size" drawings on each page before fitting to ensure that you are installing the correct parts.

2 キットには、形や長さが違うビスや小物部品が多く入っています。説明書には原寸図がありますので確認してから組立ててください。

This kit contains screws and hardware in different metric sizes and shapes. Before using them, check the screws on the true-to-scale diagrams on the left side in each assembly step.

●小物部品のサイズ例 / OTHER HARDWARE

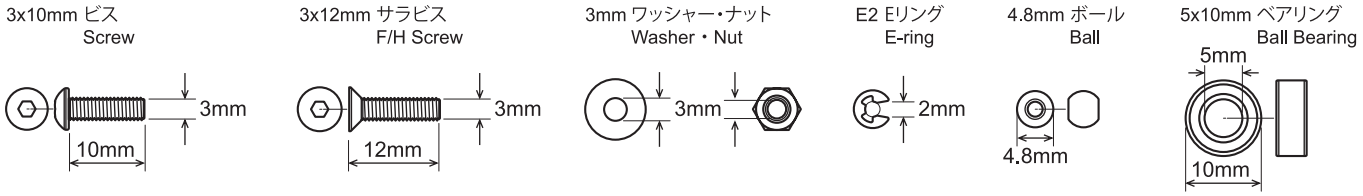

●ビスの種類 / SCREWS

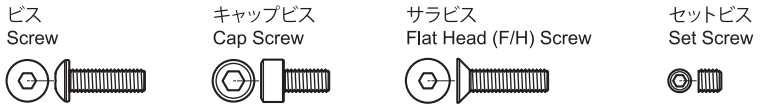

3 品番の説明
Explanation of the part number

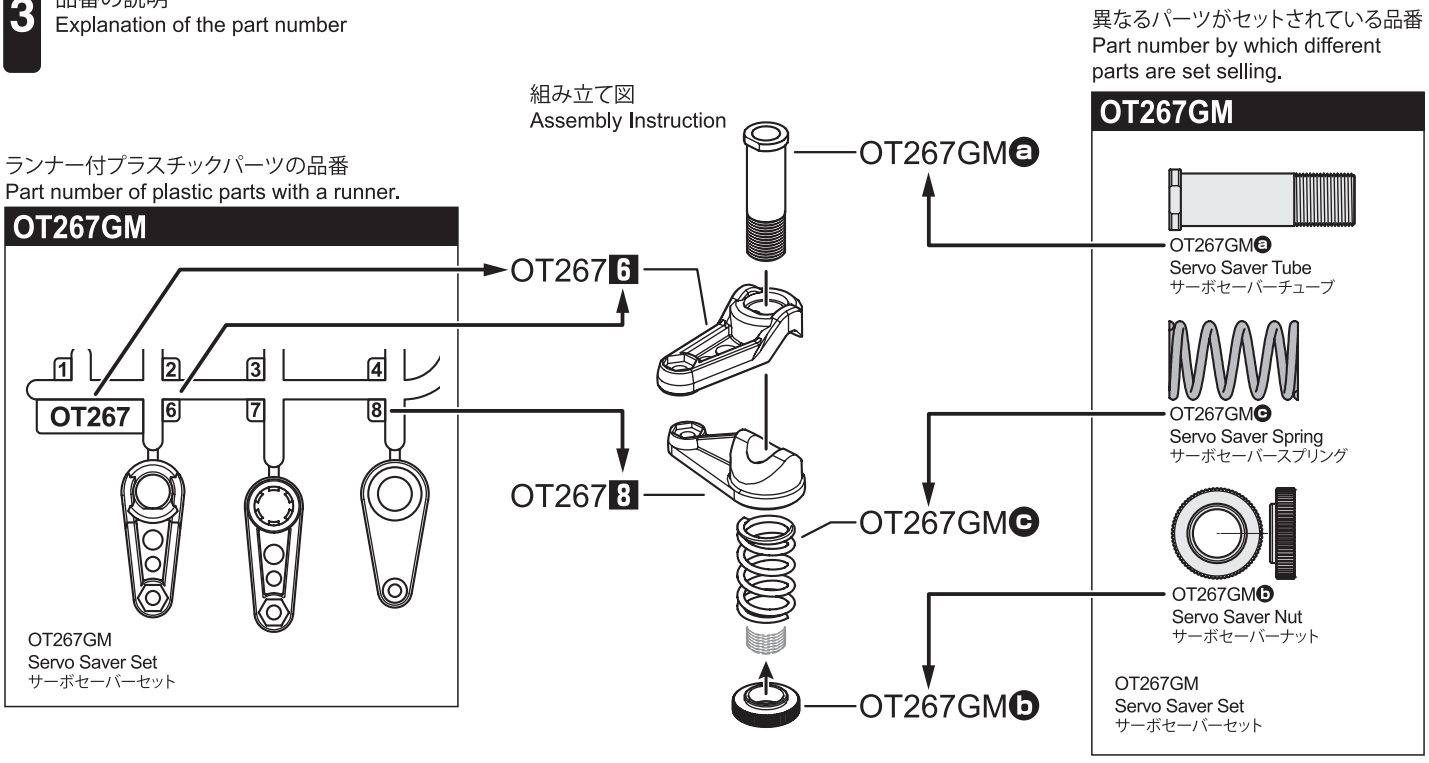

Screws / ネジ類品

1-S53003 x3
Set Screw M3x3
セットビス

1-S54004 x2
Set Screw M4x4
セットビス

1-S13005H x3
Button Screw(Hex/M3x5)
ボタンビス

1-S13008H x19
Button Screw(Hex/M3x8)
ボタンビス

1-S13012H x4
Button Screw(Hex/M3x12)
ボタンビス

1-S33005H x6
Flat Head Screw (M3x5)
サラビス

1-S33008H x31
Flat Head Screw (M3x8)
サラビス

1-S33012H x8
Flat Head Screw(M3x12)
サラビス

1-S33015H x16
Flat Head Screw(M3x15)
サラビス

1-S33018H x6
Flat Head Screw(M3x18)
サラビス

1-S32606H x10
Flat Head Screw (M2.6x6)
サラビス

1-S32608H x5
Flat Head Screw (M2.6x8)
サラビス

1-S34010H x2
Flat Head Screw(M4x10)
サラビス

1-N3024 x4
Nut(M3x2.4)
ナット

1-N3033N x15
Nut(M3x3.3) Nylon
ナット ナイロン

1-S23018 x4
Cap Screw(M3x18)
キャップビス

1-S23006F x2
Cap Screw(M3x6/Flanged)
キャップビス(フランジ付)

OT231ⓑ x5
Screw Pin (2x11xM4)
スクリューピン

1-N4056FNB x1
Nut(M4x5.6) Flanged Nylon
ナット フランジ ナイロン

1-N4045F x4
Nut(M4x4.5) Flanged
ナット(M4x4.5) フランジ

1-E025 x22
E-Ring(E2.5)
Eリング

1-E030 x3
E-Ring(E3.0)
Eリング

96641 x3
3x5mm Shim (0.2mm)
シム

96642 x2
4x6mm Shim (0.3mm)
シム

96643 x2
5x7mm Shim(0.3mm)
シム

1-W300805 x6
Washer(M3x8x0.5)
ワッシャー

96647 x6
10x12x0.2mm Shim
シム

OT271ⓒ x2
Button Screw(Hex/M3x30)
ボタンビス

OT271ⓓ x1
Flat Head Screw(M3x35)
サラビス

OT271ⓔ x2
Flat Head Screw(M3x45)
サラビス

Rubber Parts, ETC / ラバーパーツ、その他

ORG03B x8
O-Ring(P3/Orange)
Oリング

OT270ⓒ x3
O-Ring SS-030 Black
Oリング

OTW101-03ⓒ/ORG04SSBK x2
O-Ring (SS4/Black)
Oリング

OTW130ⓑ x4
Adjuster O-Ring
アジャスターOリング

BRG014 x6
Shield Bearing(10x15x4)
シールドベアリング

96508 x1
HG Joint Grease
HG ジョイントグリス

96510 x1
High Durability Ball Diff.Grease
高耐久性ボールデフグリス

Grease
グリス

BRG007F x2
Flange Bearing(3x6x2.5)
フランジベアリング

BRG013 x2
Shield Bearing (4x7x2.5)
シールドベアリング

BRG003 x1
Shield Bearing(4x8x3)
シールドベアリング

BRG002 x2
Shield Bearing(5x8x2.5)
シールドベアリング

BRG001 x9
Shield Bearing(5x10x4)
シールドベアリング

BRG006 x1
Shield Bearing(6x12x4)
シールドベアリング

BRG100ⓑ x8
1/16" Ball
ボール

UM120 x12
3/32" Ball
ボール

OT259ⓑ x2
Slipper Pad
スリッパーパッド

Silicone OIL #200 x1
シリコンオイル

OTT244SBⓑ x4
Inner Sponge
インナースポンジ

OTT244SBⓐ x4
Block Tire 50x83x36mm S
ブロックタイヤ

OT253 x4
Shock Gasket 12mm
ショックガスケット

OT270ⓐ x1
Rubber Seal
ラバーシール

OTW150ⓓ x2
Double Sided Tape
両面テープ

92638 x3
Snap Pin 6mm
スナップピン

1708B x1
Antenna pipe
アンテナパイプ

SC246B x2
Battery Strap (16x200mm)
バッテリーストラップ

OT270ⓑ x1
Sponge Seal
スポンジシール

OT260 x1
Low Friction Belt
ローフリクションベルト

Metal Parts / メタルパーツ

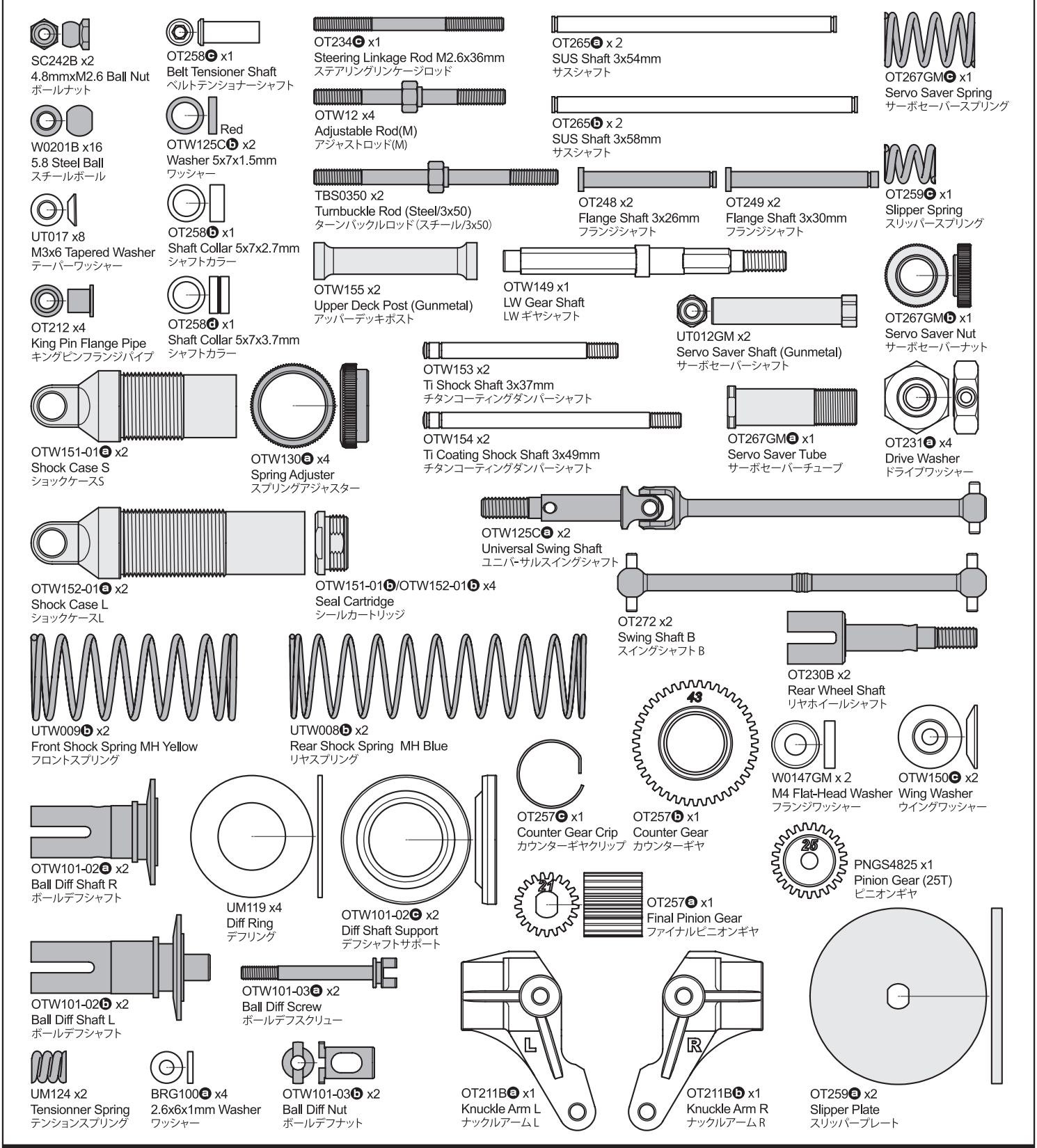

Metal Parts / メタルパーツ

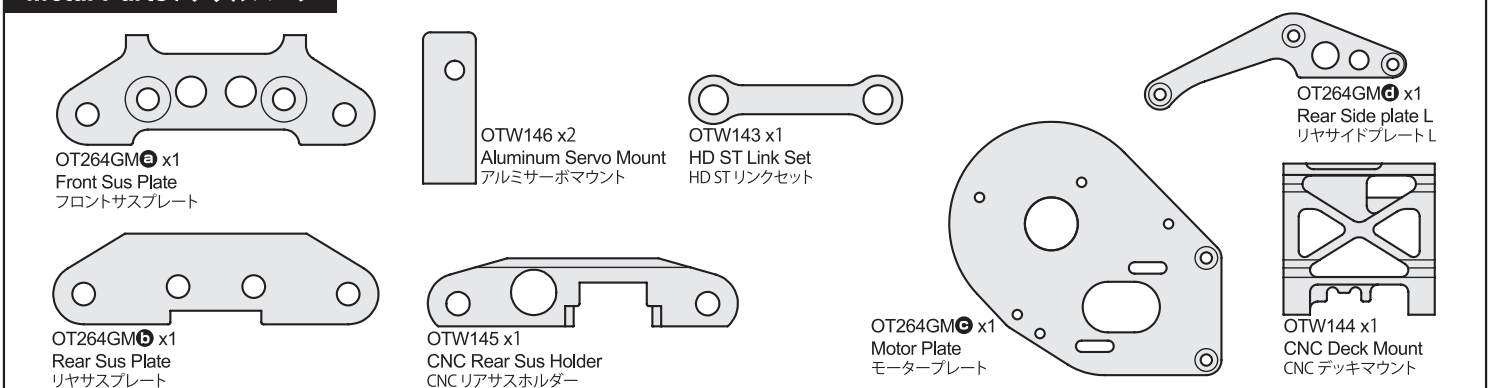

FRP Parts / FRPパーツ

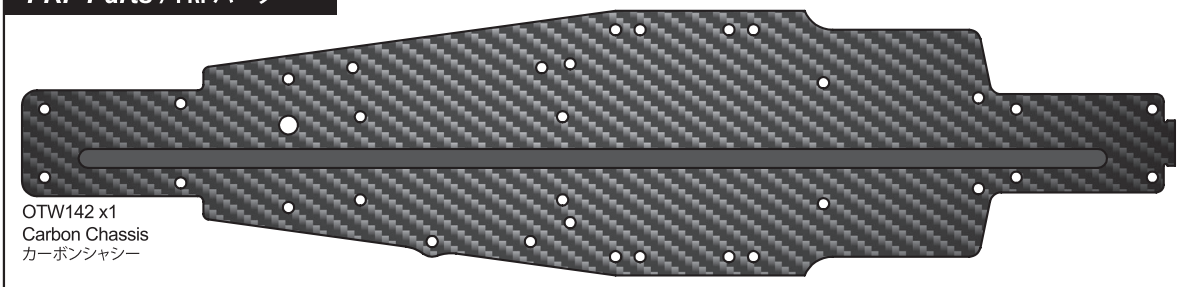

OTW142 x1
Carbon Chassis
カーボンシャシー

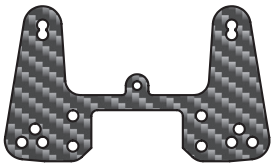

OTW136 x1
Carbon Front Shock Stay
カーボンフロントショックステー

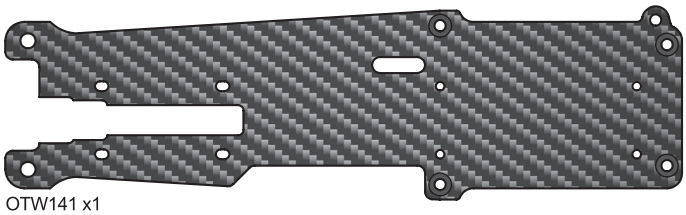

OTW141 x1
Carbon Upper Deck
カーボンアッパーデッキ

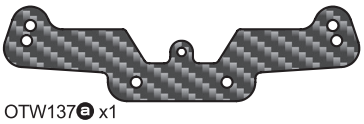

OTW137ⓐ x1
Carbon Rear Shock Tower
カーボンリヤショックタワー

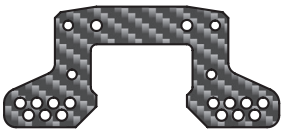

OTW137ⓑ x1
CarbonRear Upper Rod Mount
カーボンリヤアッパーロッドマウント

Plastic Parts, ETC / プラスチックパーツ

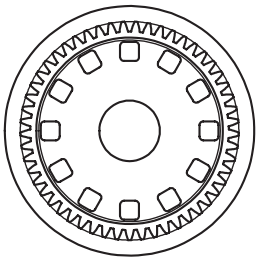

OTW101-01ⓐ x2
Ball Diff Main Gear
ボールデフメインギヤ

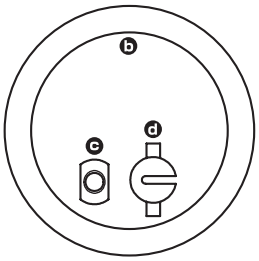

OTW101-01ⓑ x2
Ball Diff Belt Pully Guide
ボールデフベルトプーリーガイド
OTW101-01ⓒ x2
Ball Diff Nut Bush
ボールデフナットブッシュ
OTW101-01ⓓ x2
Ball Diff Stop Plate
ボールデフストッププレート

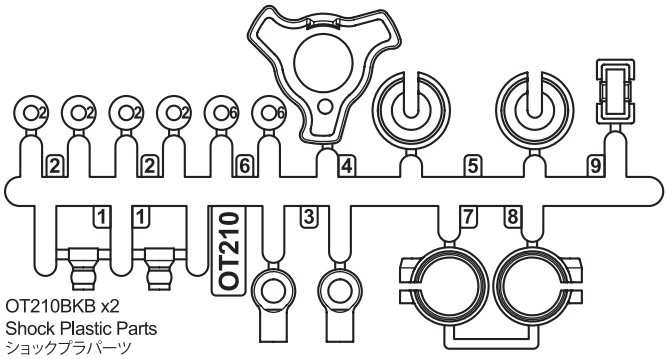

OT210BKB x2
Shock Plastic Parts
ショックプラパーツ

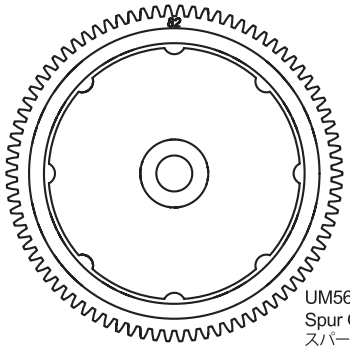

UM564-82 x1
Spur Gear(48P-82T)
スパーギヤ

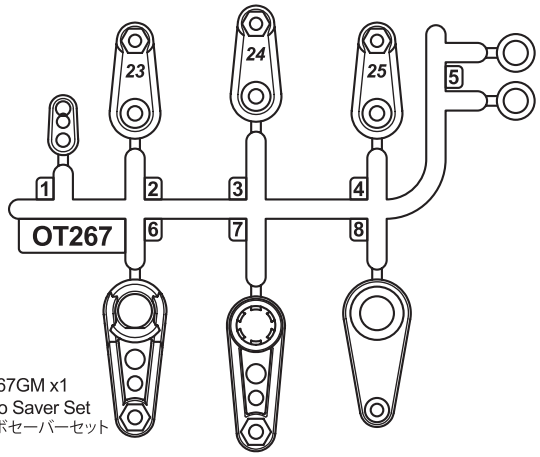

OT267GM x1
Servo Saver Set
サーボセーバーセット

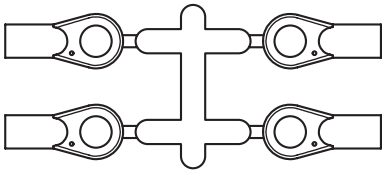

LA43B x3
5.8mm Ball End
ボールエンド

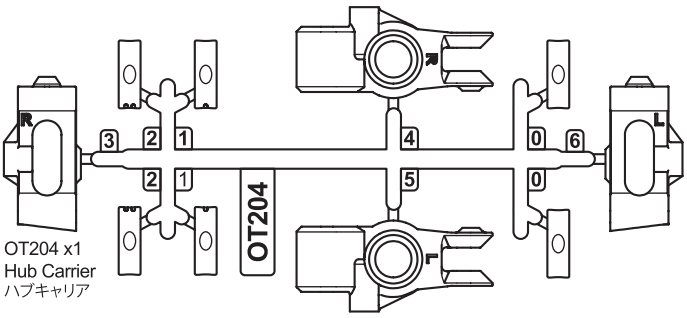

OT204 x1
Hub Carrier
ハブキャリア

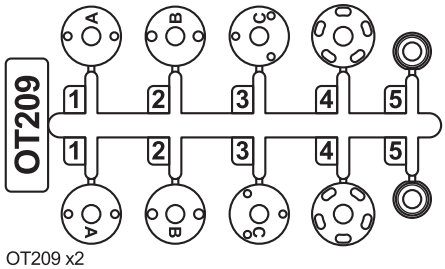

OT209 x2
Shock Piston
ショックピストン

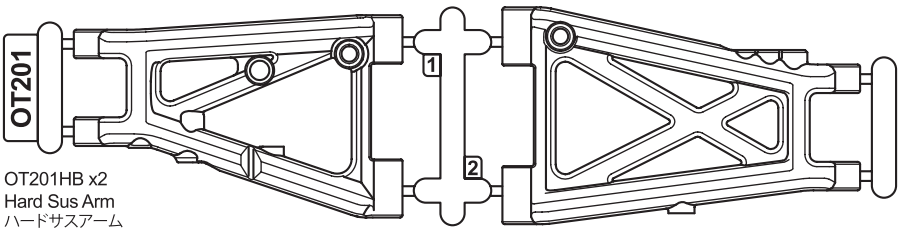

OT201HB x2
Hard Sus Arm
ハードサスアーム

Plastic Parts, ETC / プラスチックパーツ

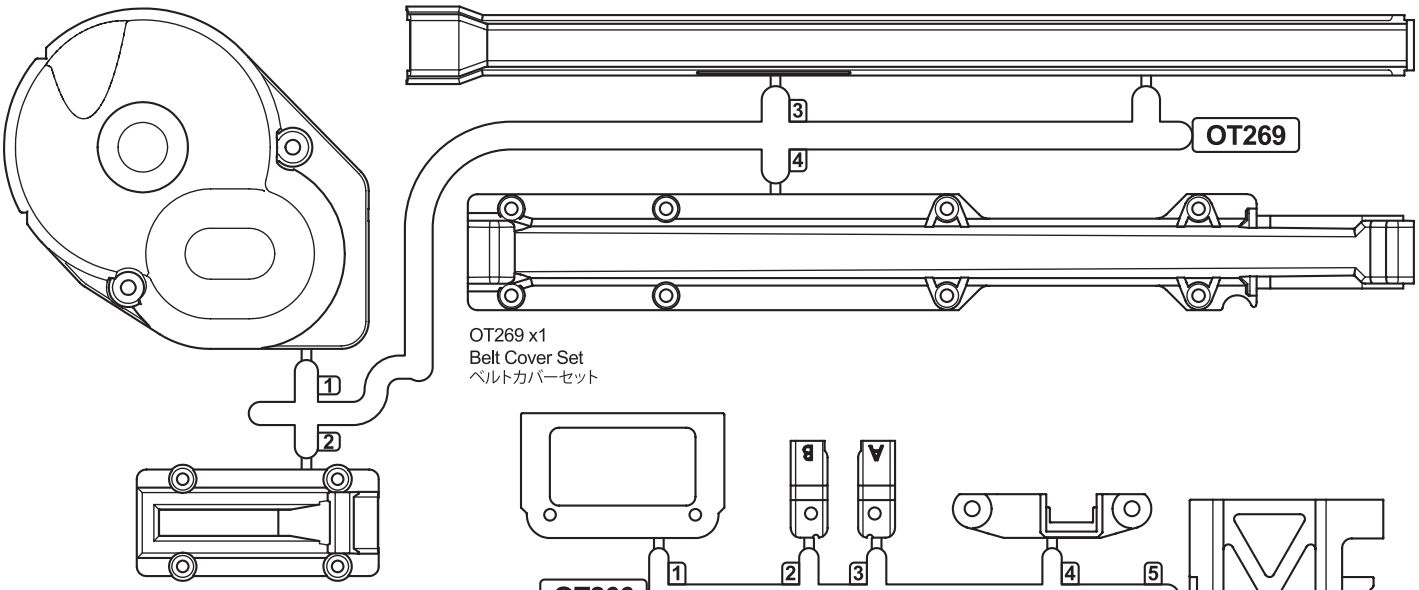

OT269 x1
Belt Cover Set
ベルトカバーセット

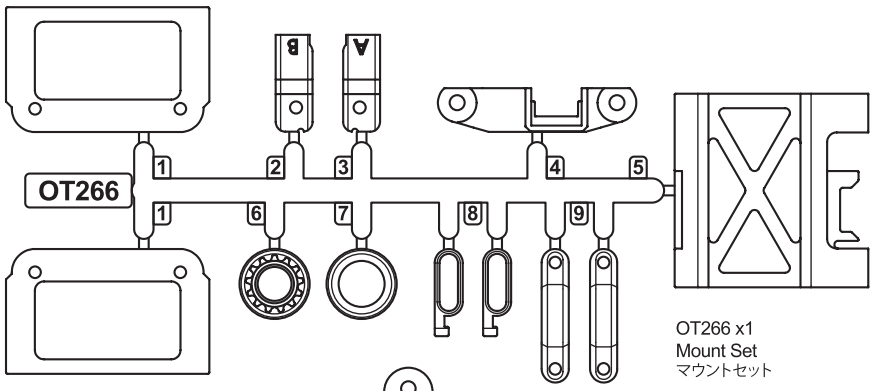

OT266 x1
Mount Set
マウントセット

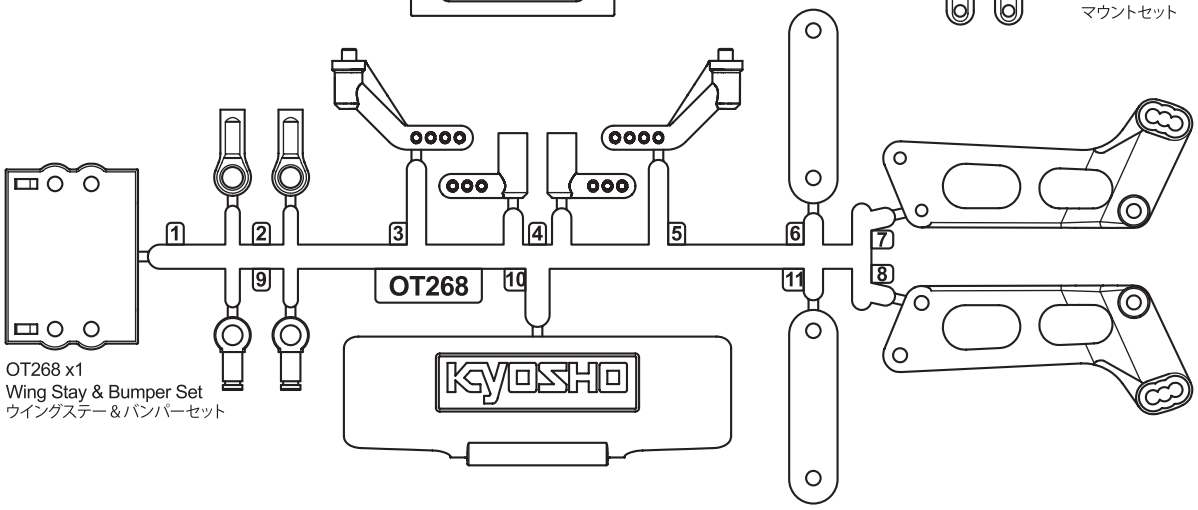

OT268 x1
Wing Stay & Bumper Set
ウイングステー＆バンパーセット

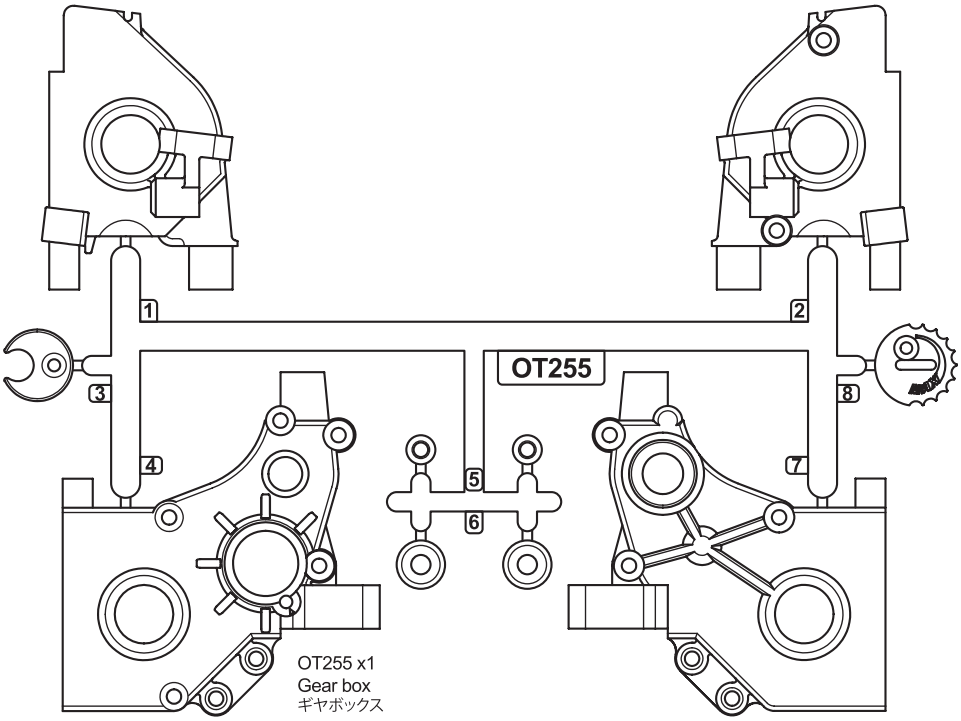

OT255 x1
Gear box
ギヤボックス

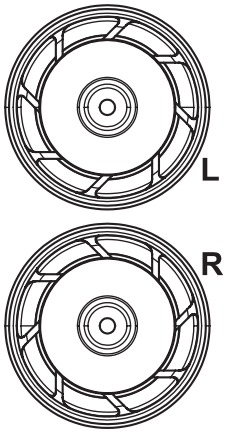

UTH002GR x 2
8D Rear Wheel 50mm (Paper mint Green)
8D リヤホイール50mm (ペパーミントグリーン)

1 ボールデフ
Ball Differential

OPEN BAG A

Plastic BAG

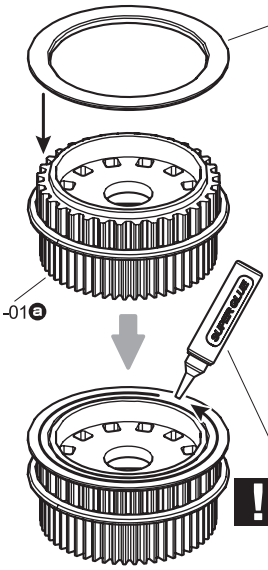

! 向きに注意!
Note direction.

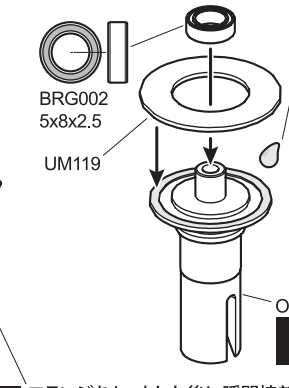

! 長い方。
Long one.

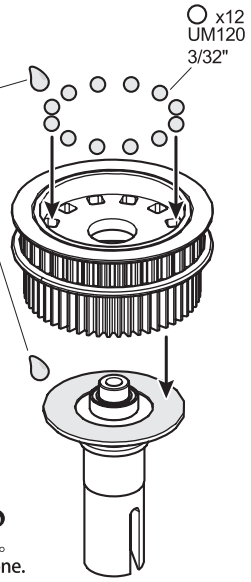

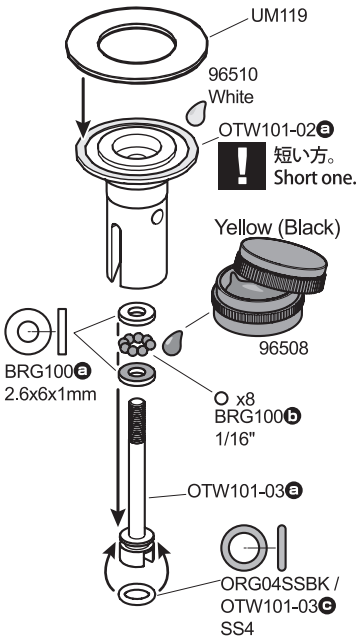

! 短い方。
Short one.

! フランジをセットした後に瞬間接着剤 を流します。
付けすぎに注意!
After setting a flange, instant adhesive is let run.
I pay attention so as not to put it too much!

x2pcs

2 ボールデフ
Ball Differential

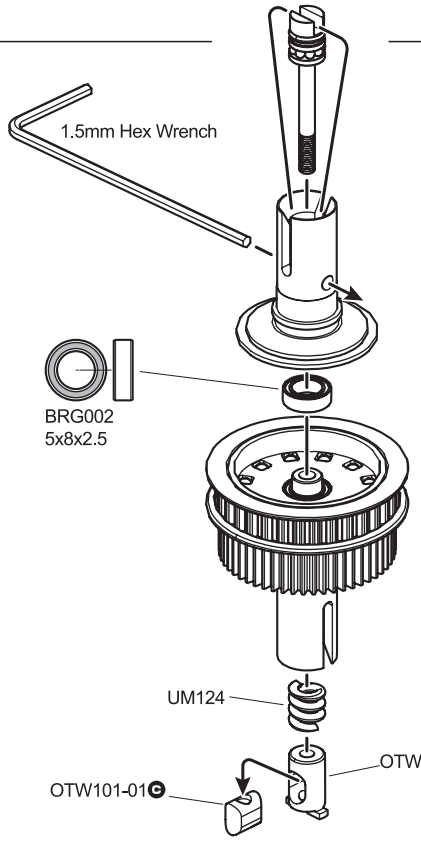

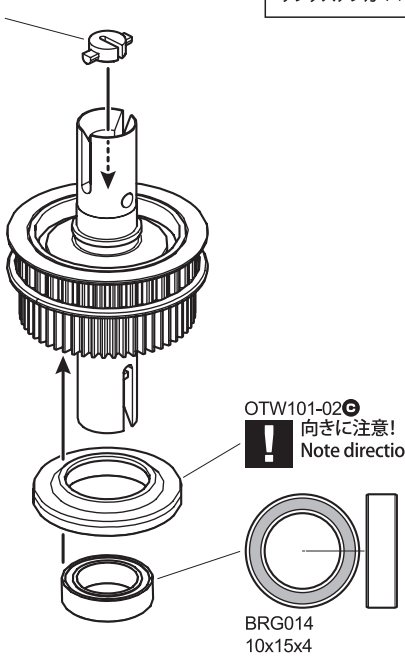

! 向きに注意!
Note direction.

オプションパーツ Option Parts

97030

○ x12pcs

Tungsten Carbite Ball (3/32)
タングステンカーバイトボール (3/32インチ)

x2pcs

3 ボールデフの調整
Ball Diff Adjustment

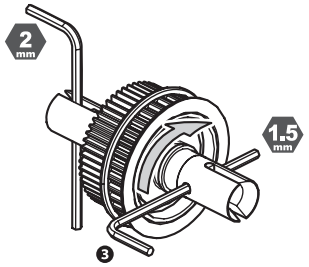

1.5mm、2mmレンチを使用します。
Use 1.5mm and 2.0mm Allen wrench.

➡❶と❷をマイナスドライバーで固定し、本体を回してみます。回らなくなるまで ❸をしめ込みます。回ってしまう状態のまま走行させると破損するので注意します。
Secure parts ❶ and ❷ in place with two flat head screwdrivers and rotate the differential case unit it becomes tight. Then, tighten screw ❸. When running the car, the differential must be tight, otherwise it may be damaged.

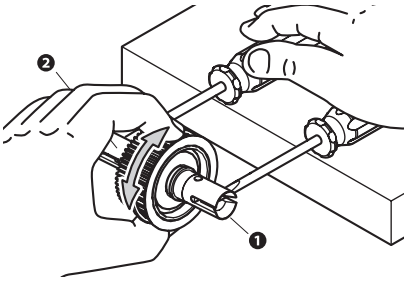

➡次に本体を固定し、❶を回した時、❷が反対方向に回転すれば良い。回らないときはしめ込み過ぎなので、❸をゆるめます。
Now, hold the differential case firmly and rotate part ❶. If part ❷ rotates into the opposite direction to part ❶, no further ❸ adjustment is necessary. If part ② dose not rotate, screw is too tight. In this case, gradually loosen screw ❸ until part ❷ rotates.

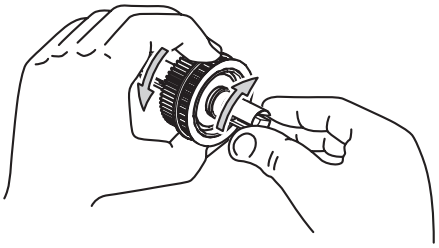

! 走行前にもタイヤを取り付け再度調整します。
Before running, attach the tires and re-adjust accordingly.

4 メインギヤ Main Gear

OPEN BAG B

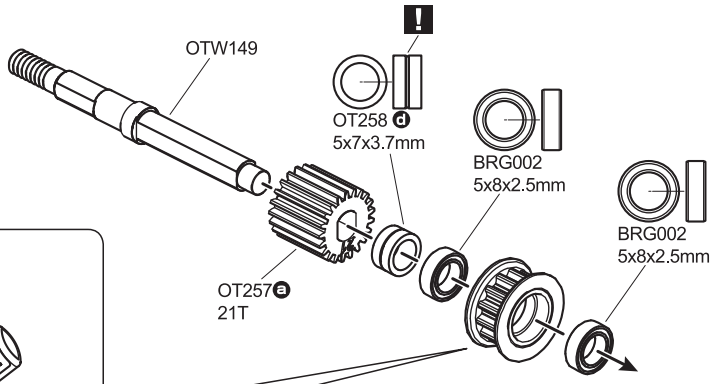

! 瞬間接着剤で固定します。つけすぎ注意
Attach with small amount of super glue.

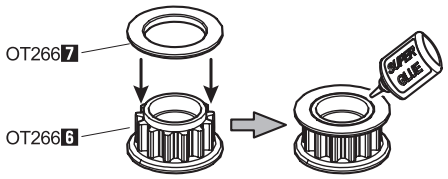

5 ギヤボックス Gear Box

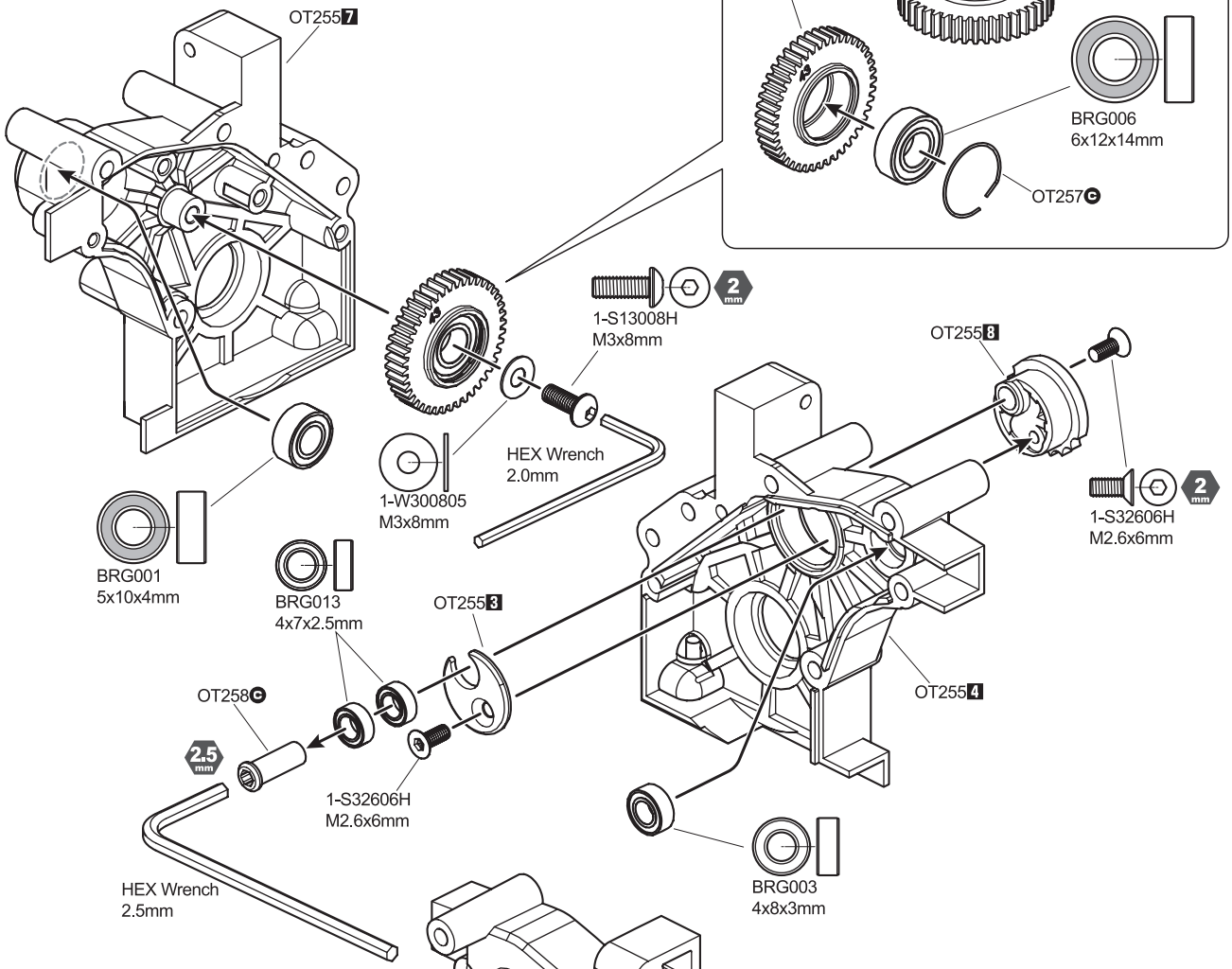

! 穴の位置を図のように合わせます。
See hole direction

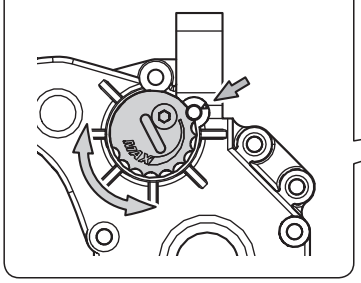

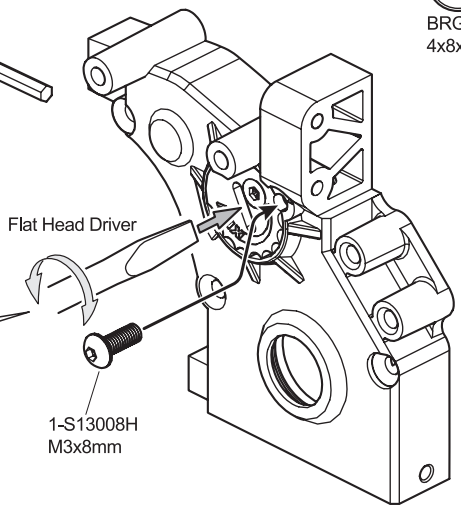

オプションパーツ Option Parts

OTW140

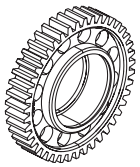

HD Mid Gear (OPTIMA Mid)
HD ミッドギヤ (オプティマミッド)

6 ギヤボックス
Gear Box

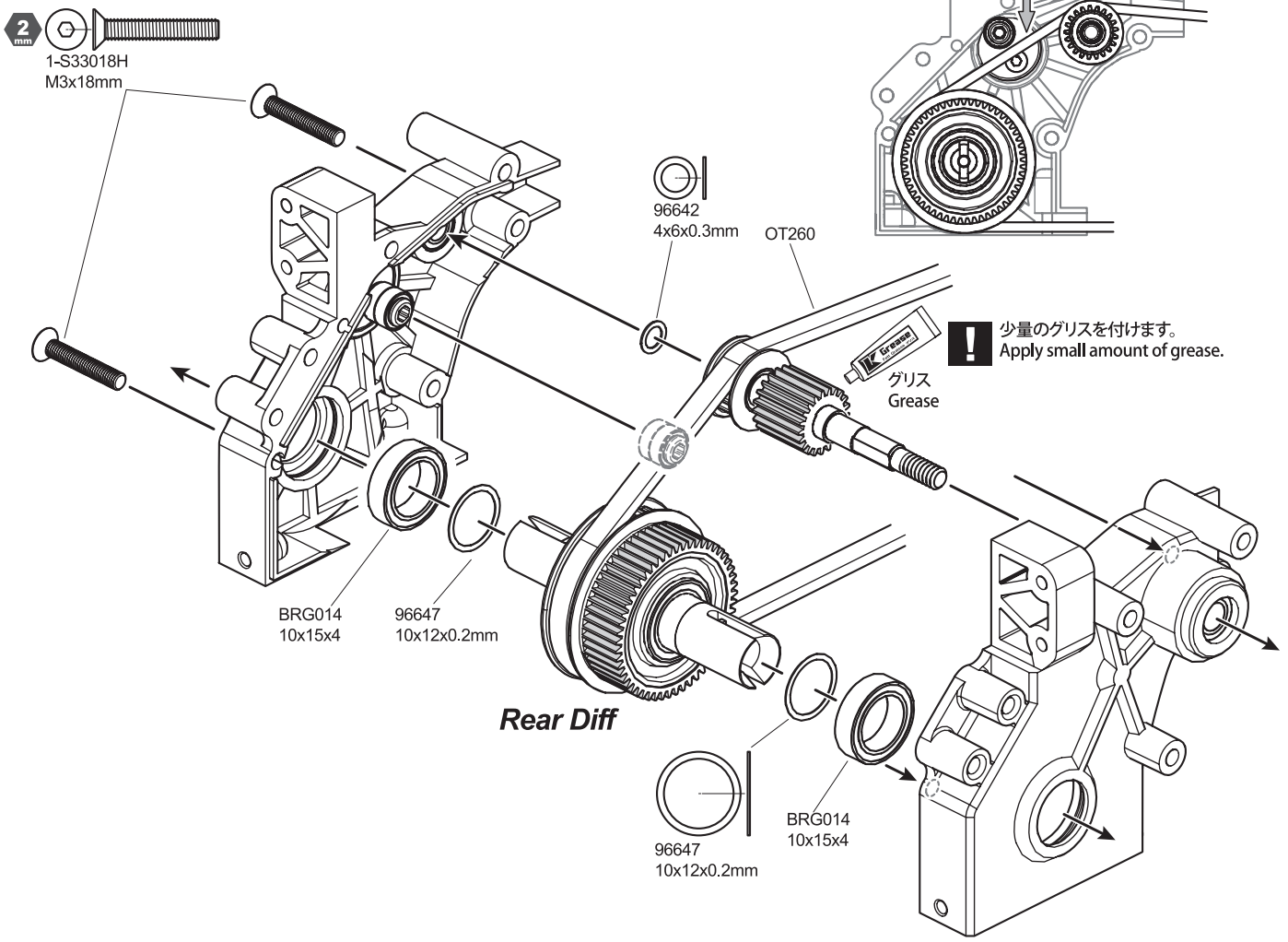

7 ギヤボックス
Gear Box

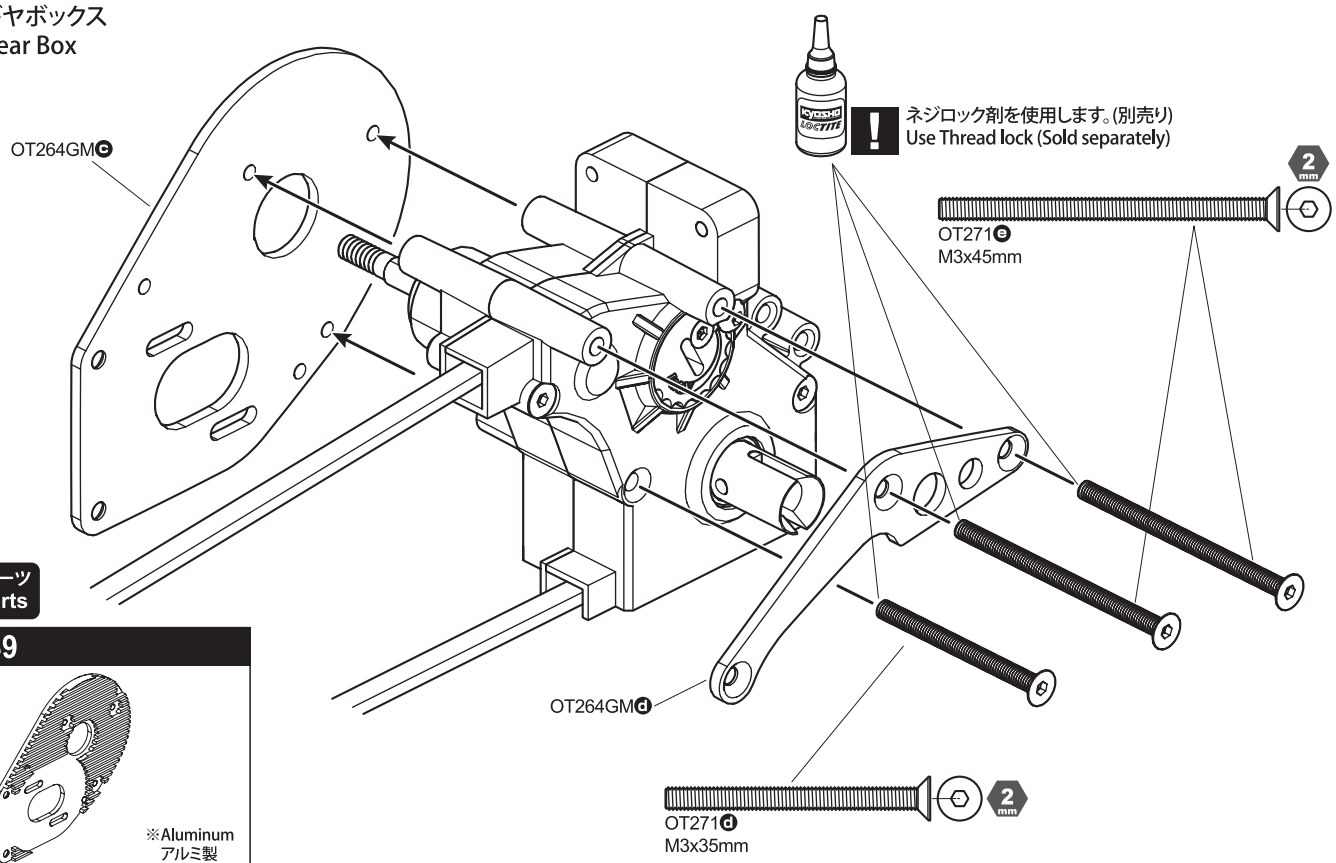

オプションパーツ
Option Parts

OTW139

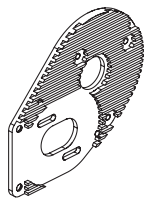

※Aluminum
アルミ製

CNC Motor Plate (Gunmetal/OPTIMA Mid)
CNCモータープレート

8 スパーギヤ Spur Gear

OPEN BAG C

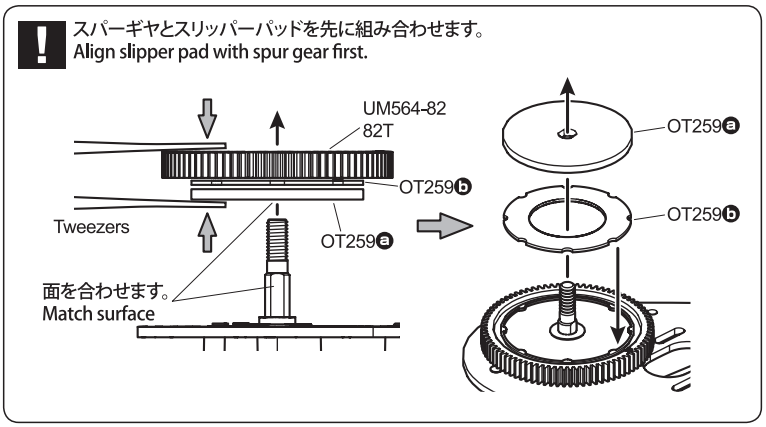

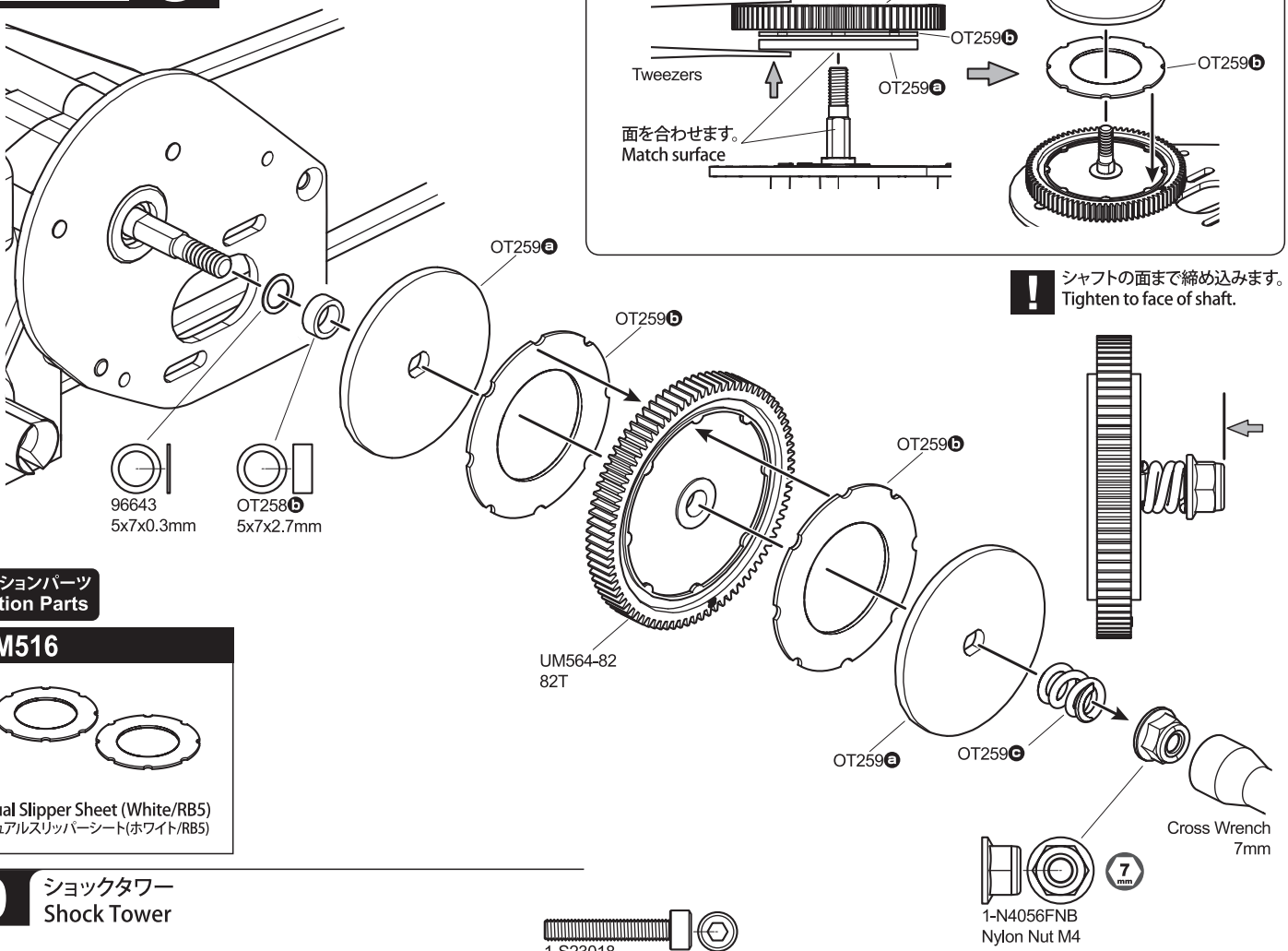

シャフトの面まで締め込みます。
Tighten to face of shaft.

オプションパーツ Option Parts

UM516

Dual Slipper Sheet (White/RB5)
デュアルスリッパーシート(ホワイト/RB5)

9 ショックタワー Shock Tower

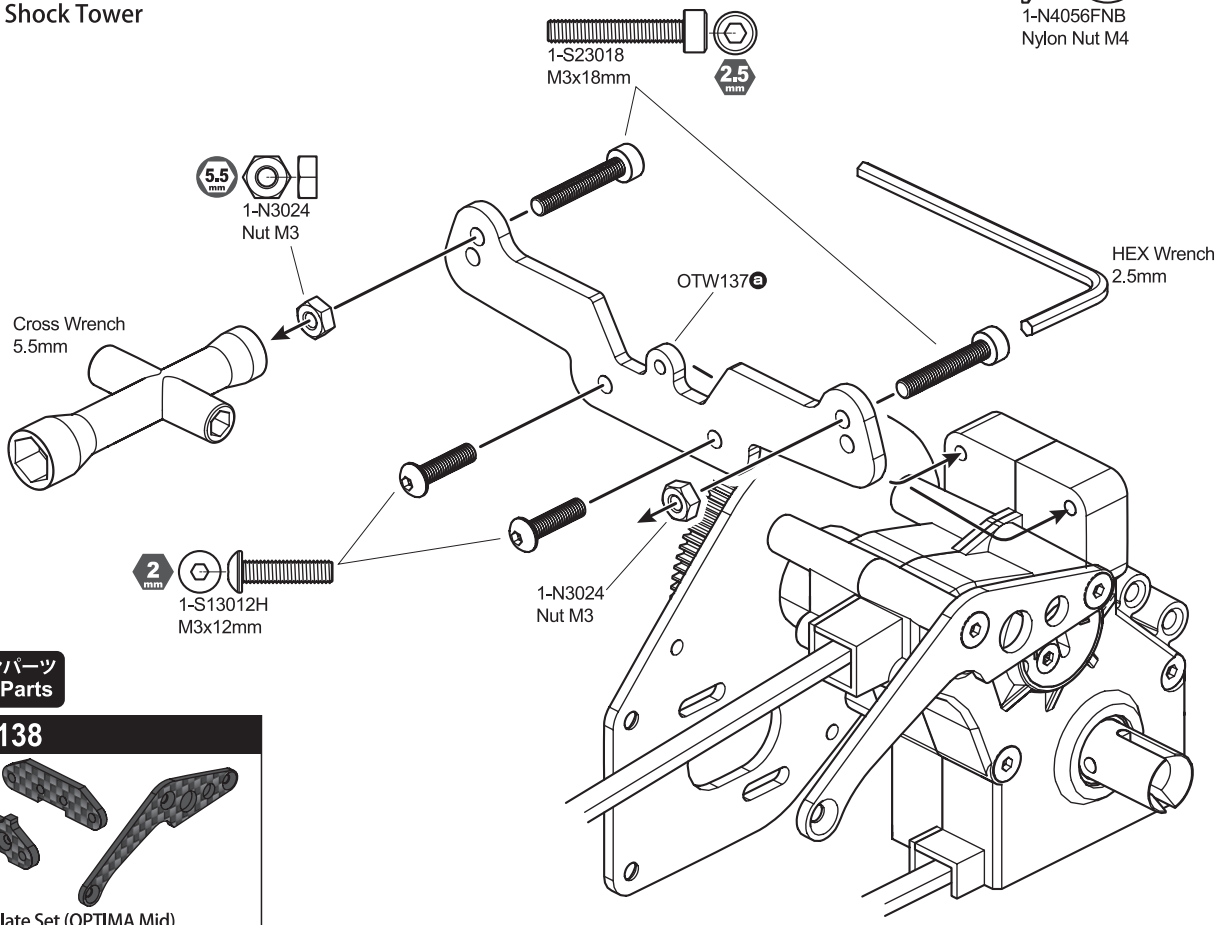

オプションパーツ Option Parts

OTW138

Carbon Plate Set (OPTIMA Mid)
カーボンプレートセット

10 ショックタワー Shock Tower

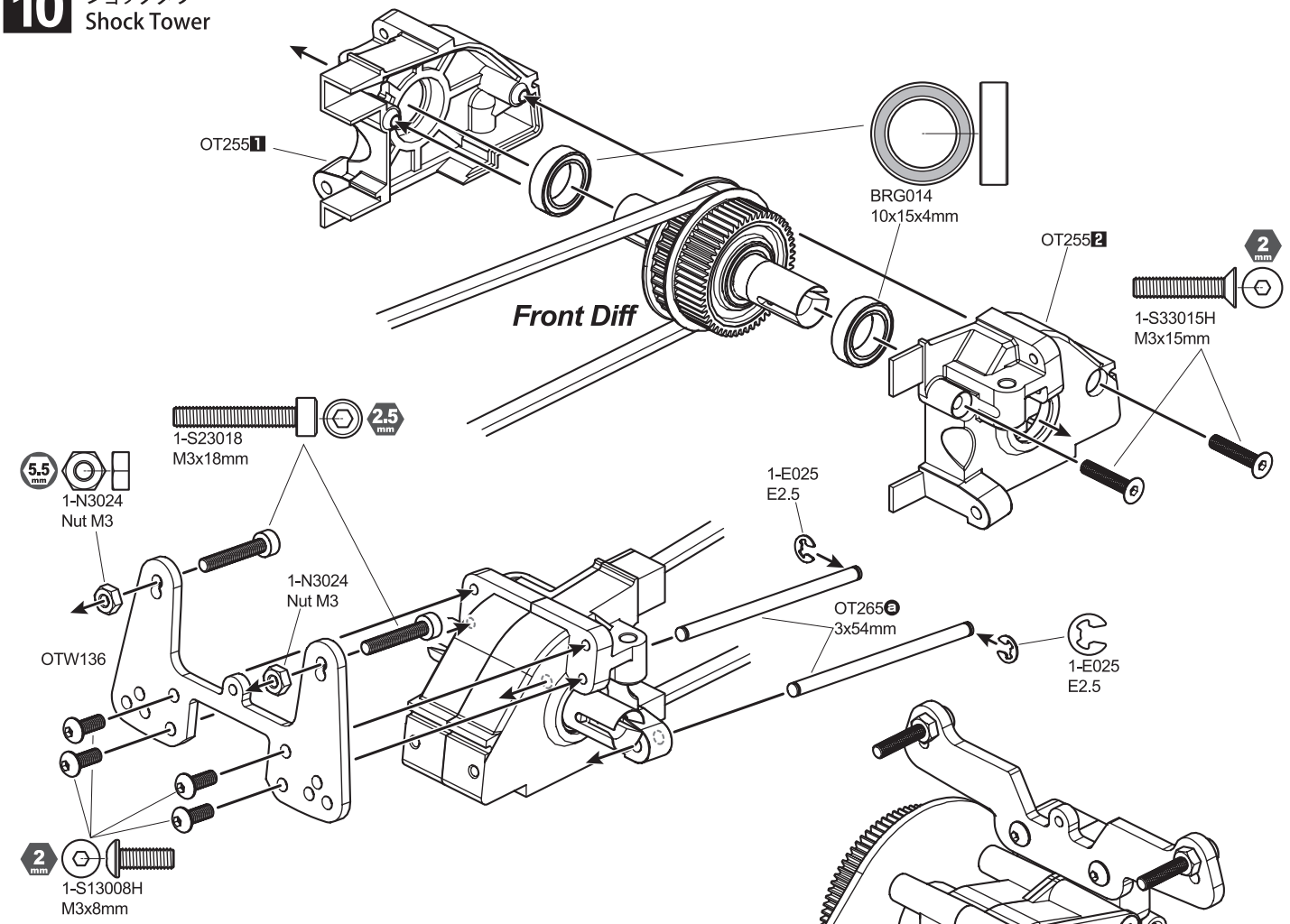

11 メインシャーシ Main Chassis

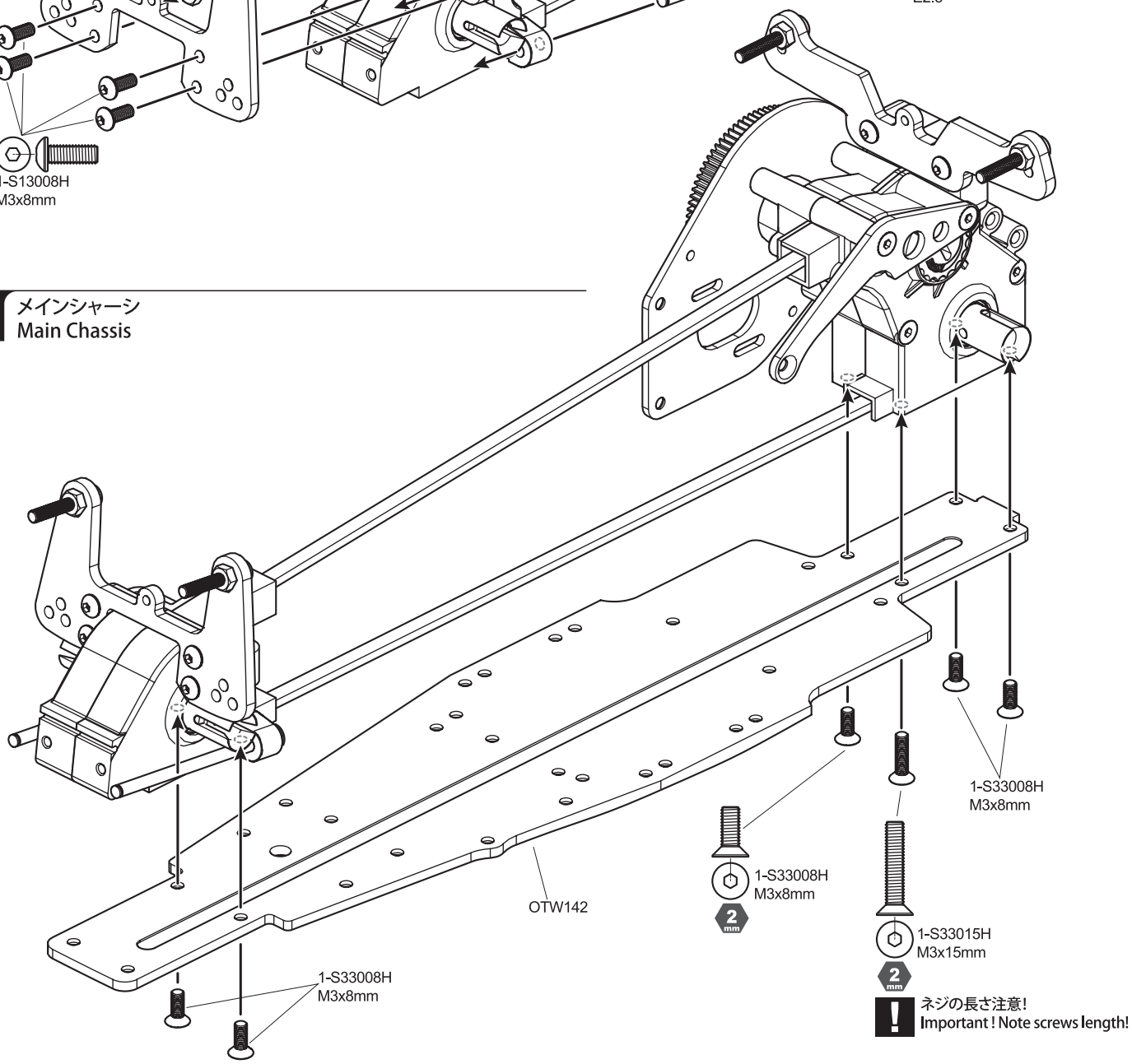

12 ベルトカバー Belt Cover

OPEN BAG D

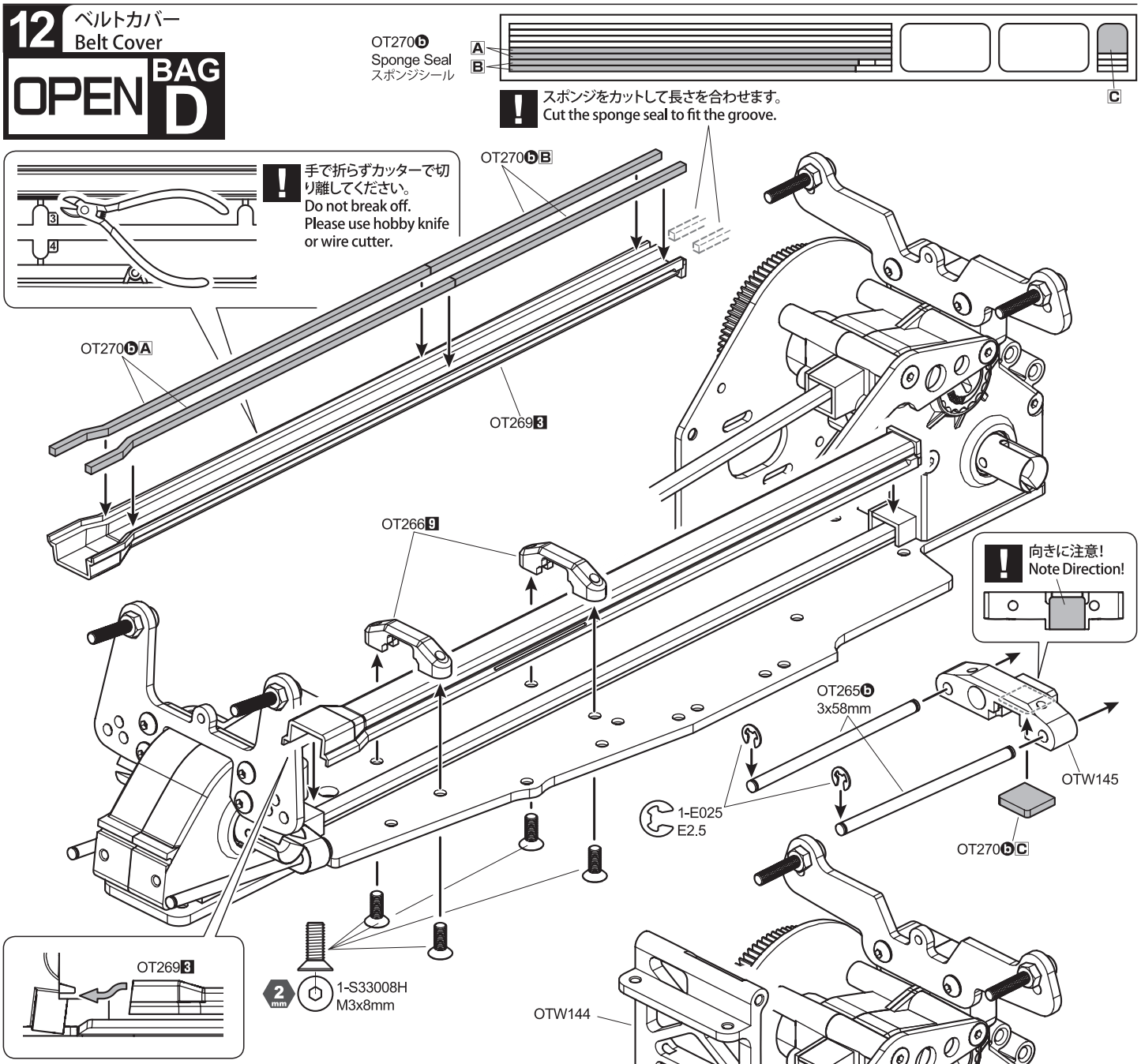

13 アッパーデッキマウント Upper Deck Mount

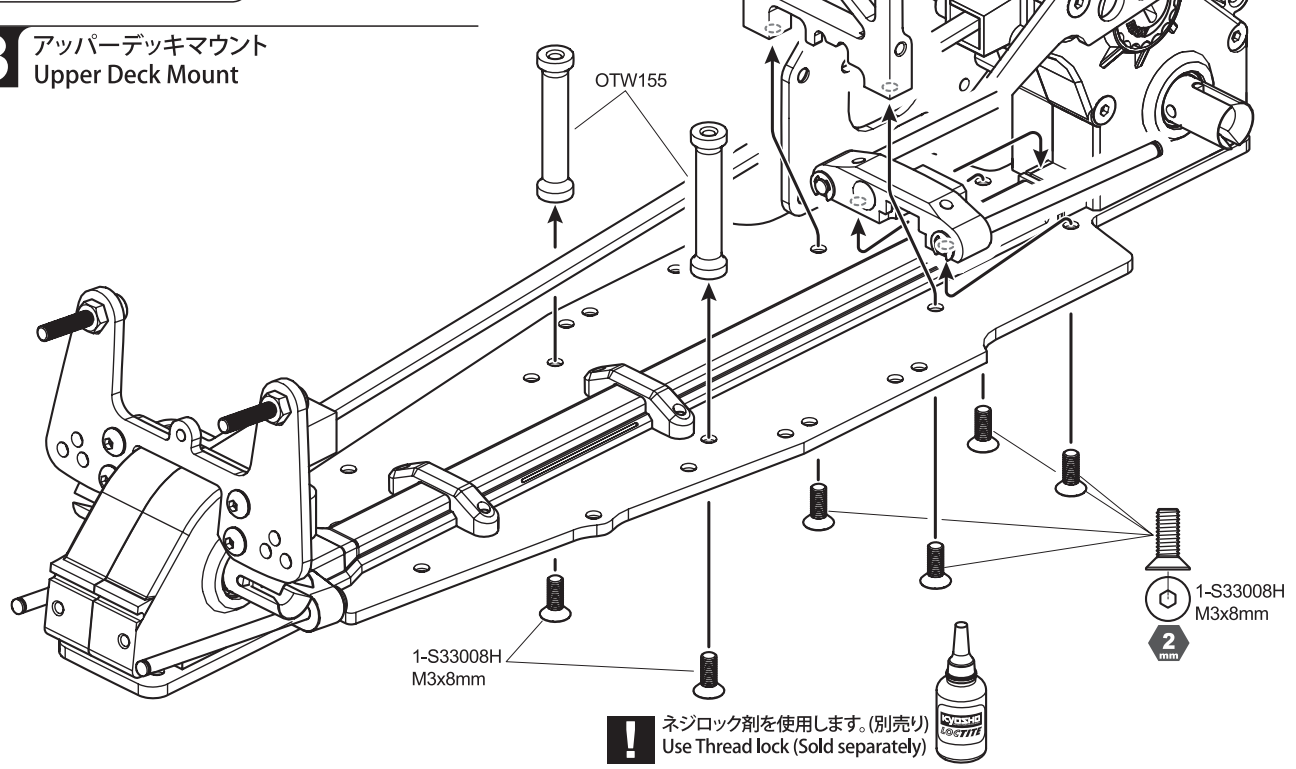

14 アッパーデッキマウント
Upper Deck Mount

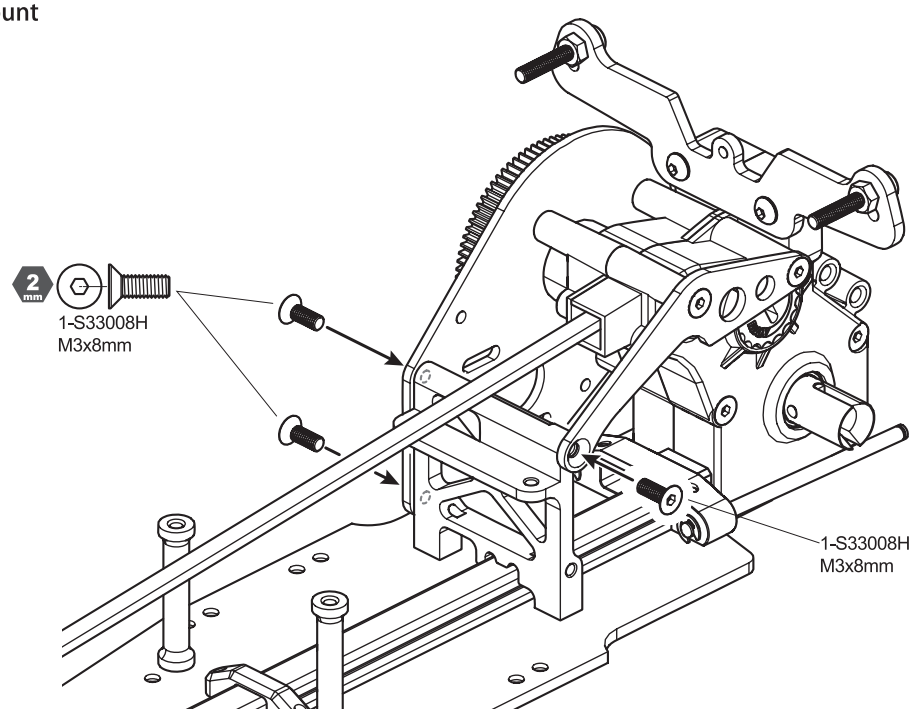

15 フロントサスペンション
Front Suspension

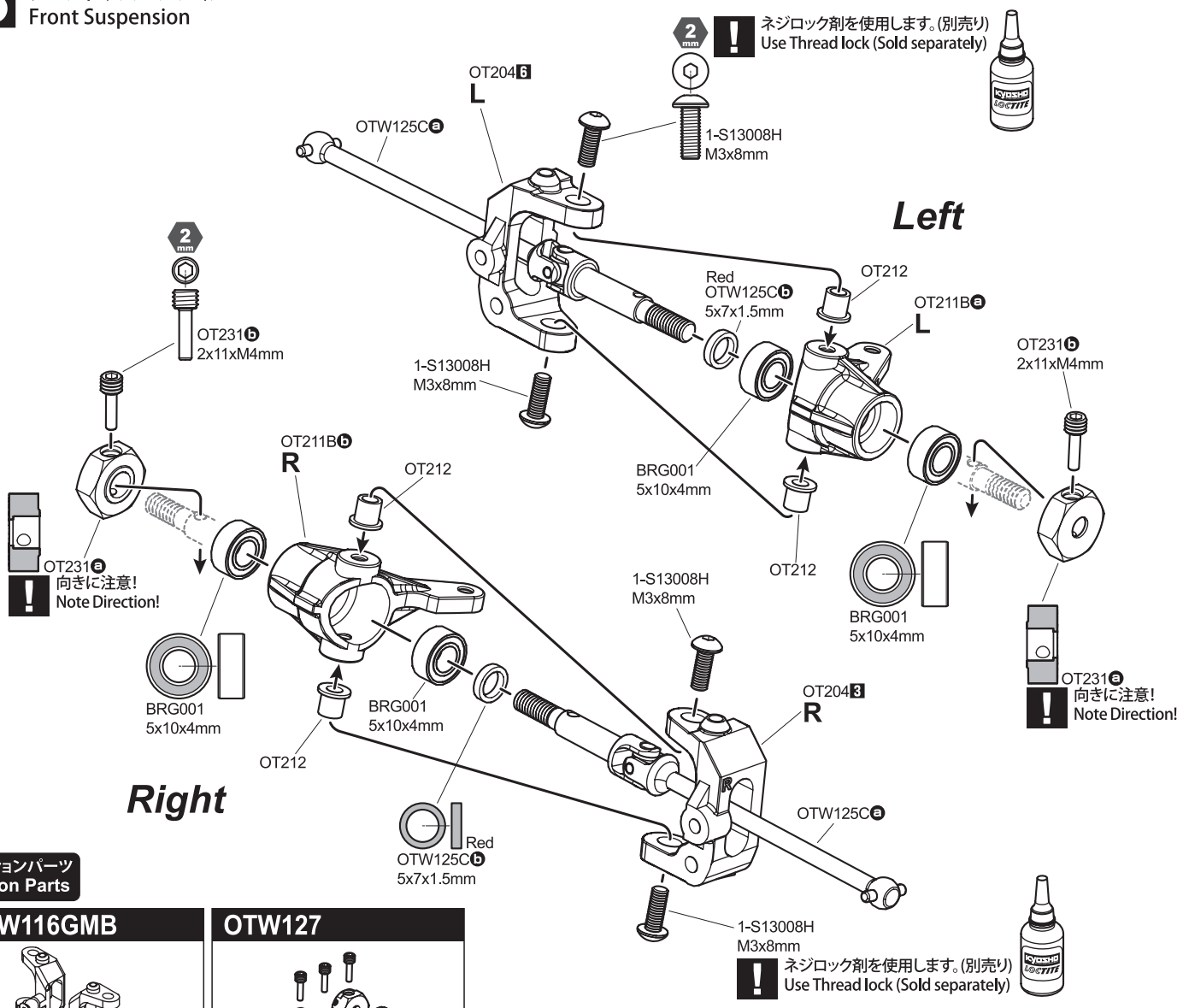

オプションパーツ
Option Parts

OTW116GMB	OTW127
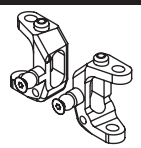	
Aluminum Front Hub (Gunmetal) アルミフロントハブ (ガンメタ)	Wide Wheel HexDriver(2+1mm) ワイドホイールハブセット(2+1mm)

16 フロントサスペンション Front Suspension

Right

1-E025
E2.5

OT268 9

OT201HB 1

OT248
3x26mm

1-E025
E2.5

1-E030
E3.0

OT268 9

1-E025
E2.5

OT201HB 1

Left

OT264GM a

2 mm

1-S33008H
M3x8mm

1-E025
E2.5

1-E030
E3.0

OT248
3x26mm

オプションパーツ Option Parts

OTW135

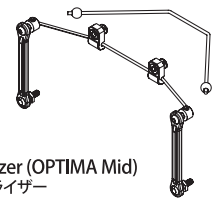

Stabilizer (OPTIMA Mid)
スタビライザー

OTW138

Carbon Plate Set (OPTIMA Mid)
カーボンプレートセット

17 フロントサスペンション Front Suspension

OPEN BAG E

W0201B
5.8

正ネジ
Right Hand Screw

逆ネジ
Left Hand Screw

OTW12

LA43B

! 短い方。
Short one.

5.5 mm

5.5

5.1

LA43B

x2pcs

W0201B

1:1

22.5mm

オプションパーツ Option Parts

92413

x2pcs

Titanium Adjust Rod 38mm
チタンアジャストロッド 38mm

W0201H

Light Weight
軽量

x5pcs

5.8mm Hard Ball
5.8mm ハードボール

LA43H / RB

x12pcs

Ball End(5.8mm) H / Hard
ボールエンド RB / Red

18 フロントサスペンション Front Suspension

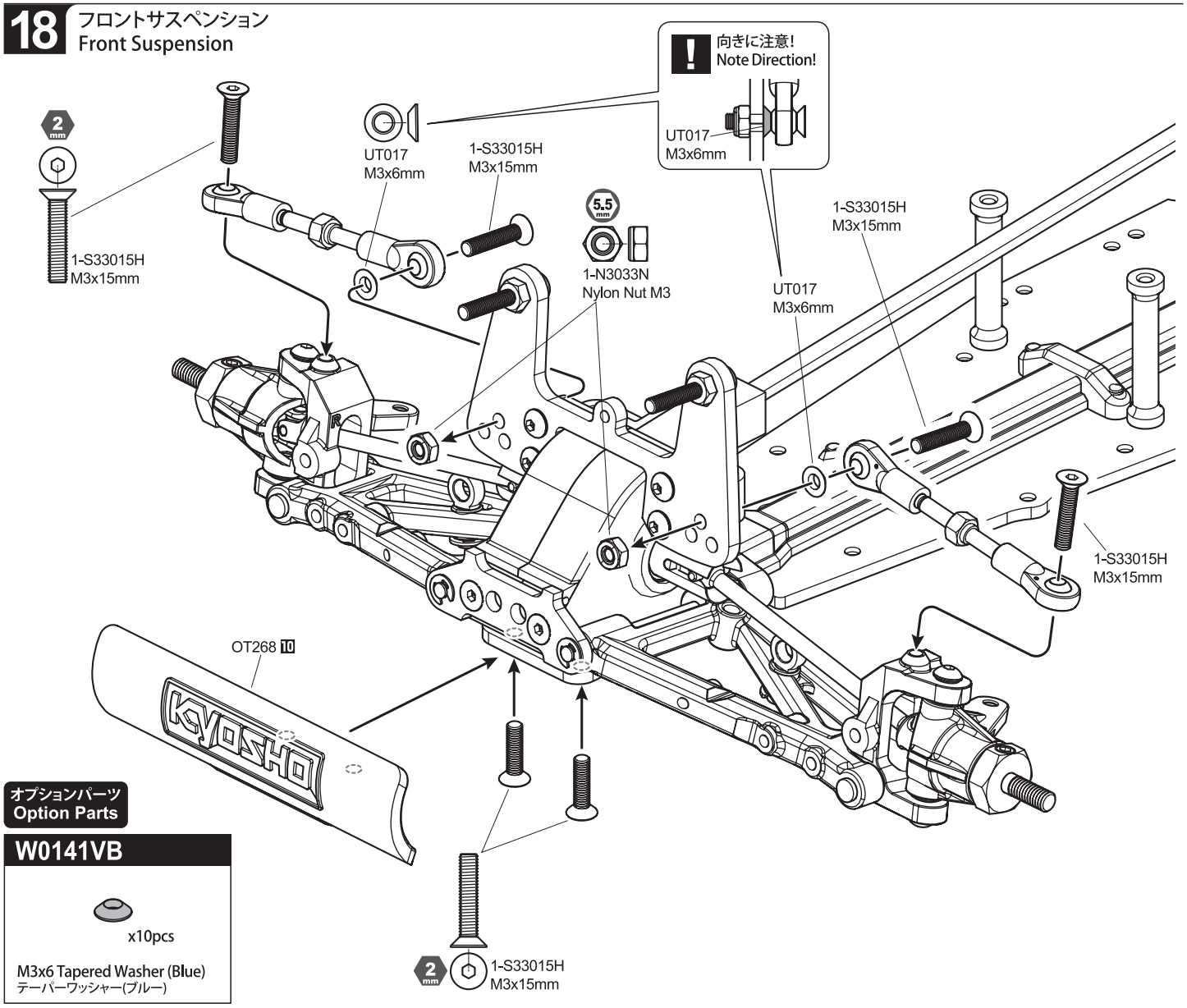

オプションパーツ Option Parts

W0141VB

x10pcs

M3x6 Tapered Washer (Blue)
テーパーワッシャー(ブルー)

19 リヤサスペンション Rear Suspension

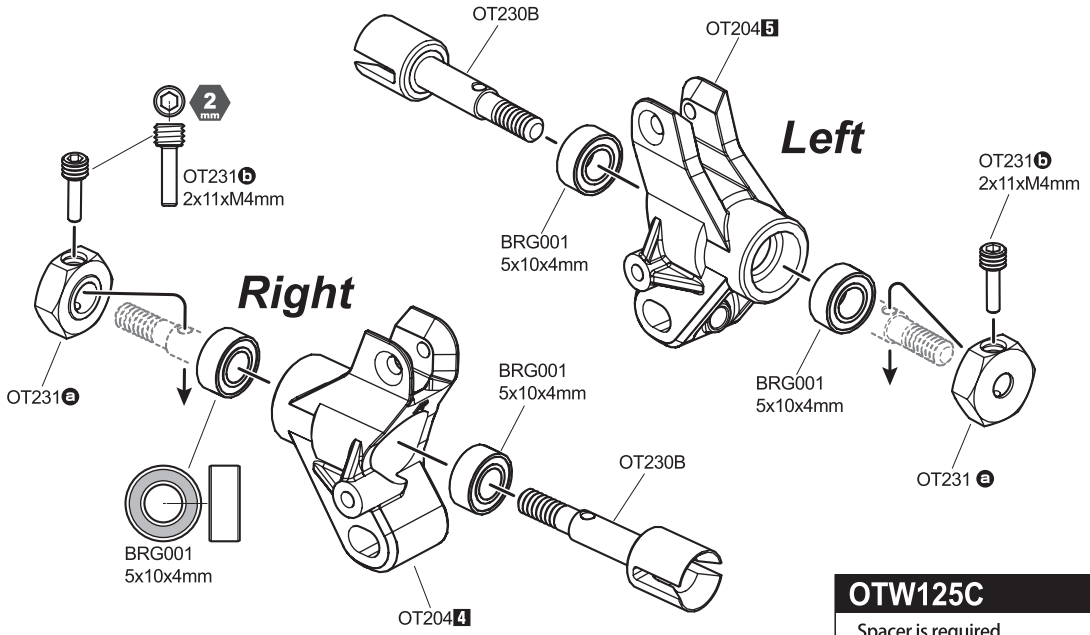

オプションパーツ Option Parts

OTW117GMB

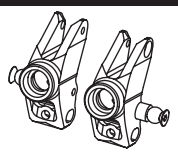

Aluminum Rear Hub Carrier(Gunmetal)
アルミリアハブキャリア (ガンメタ)

OTW125C

Spacer is required .
スペーサーを指定位置に入れます。

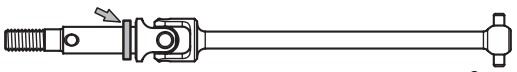

Universal Swing Shaft (Optima)
ユニバーサルスイングシャフト (オプティマ)

x2pcs

20 リヤサスペンション Rear Suspension

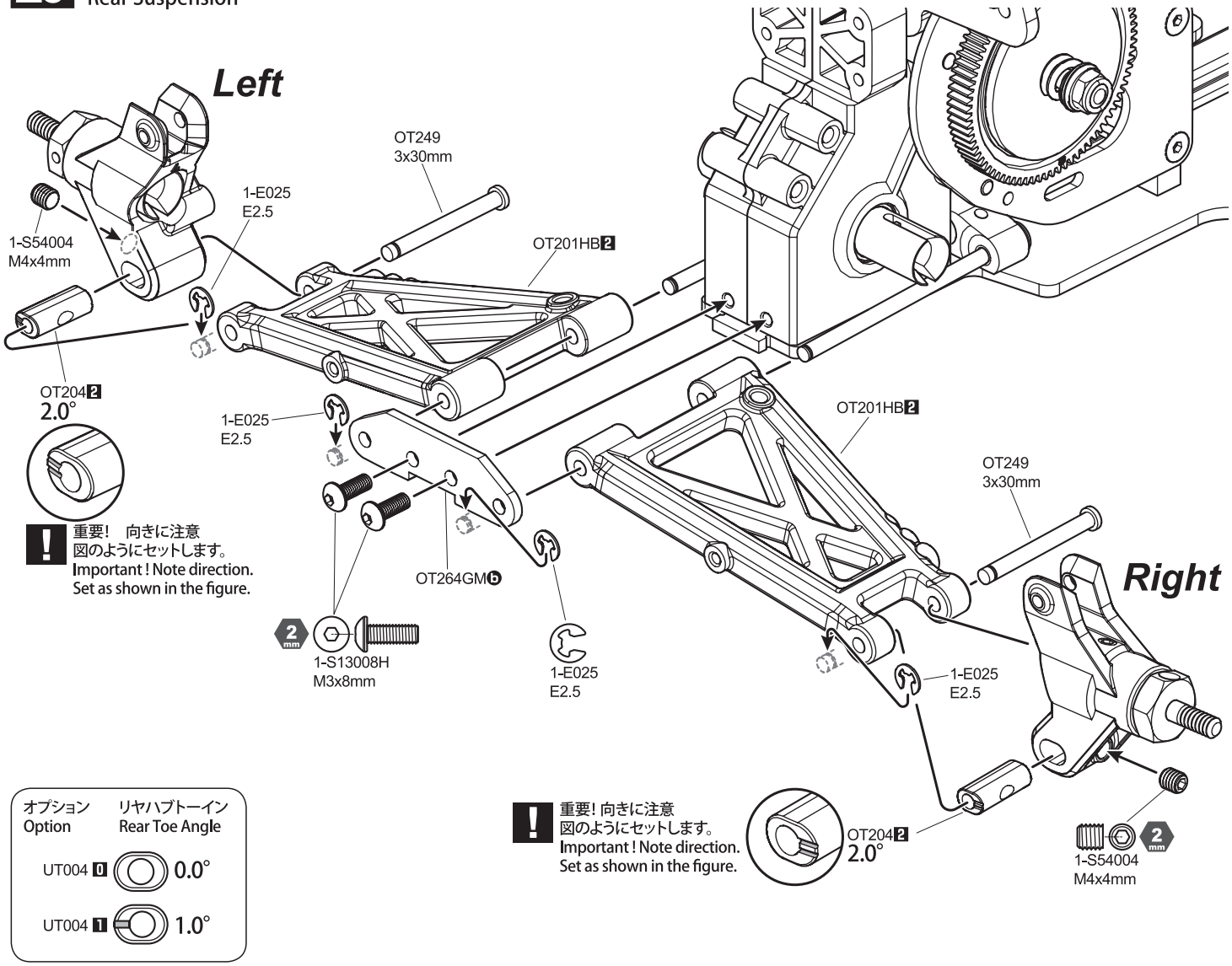

オプション Option	リヤハブトーイン Rear Toe Angle
UT004 0	0.0°
UT004 1	1.0°

21 リヤサスペンション Rear Suspension

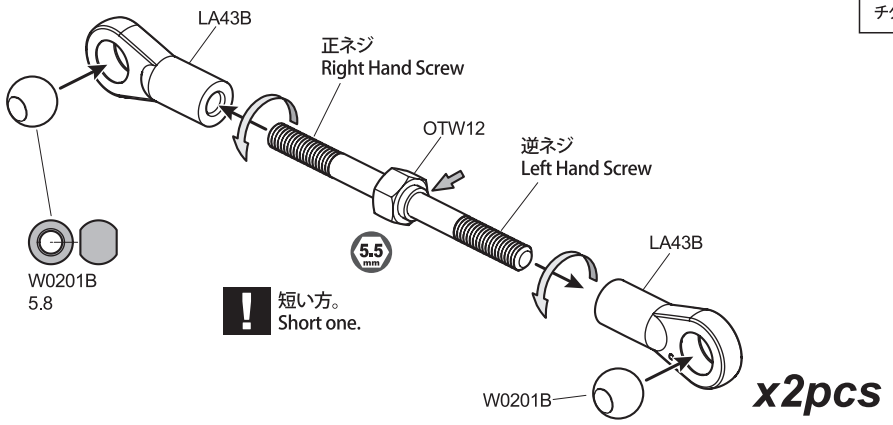

オプションパーツ Option Parts

92413

x2pcs

Titanium Adjust Rod 38mm
チタンアジャストロッド 38mm

W0201H

Light Weight
軽量

x5pcs

5.8mm Hard Ball
5.8mm ハードボール

LA43H / RB

x12pcs

Ball End(5.8mm) H / Hard
ボールエンド RB / Red

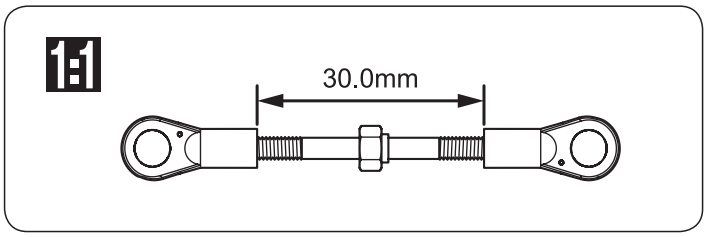

22 リヤサスペンション Rear Suspension

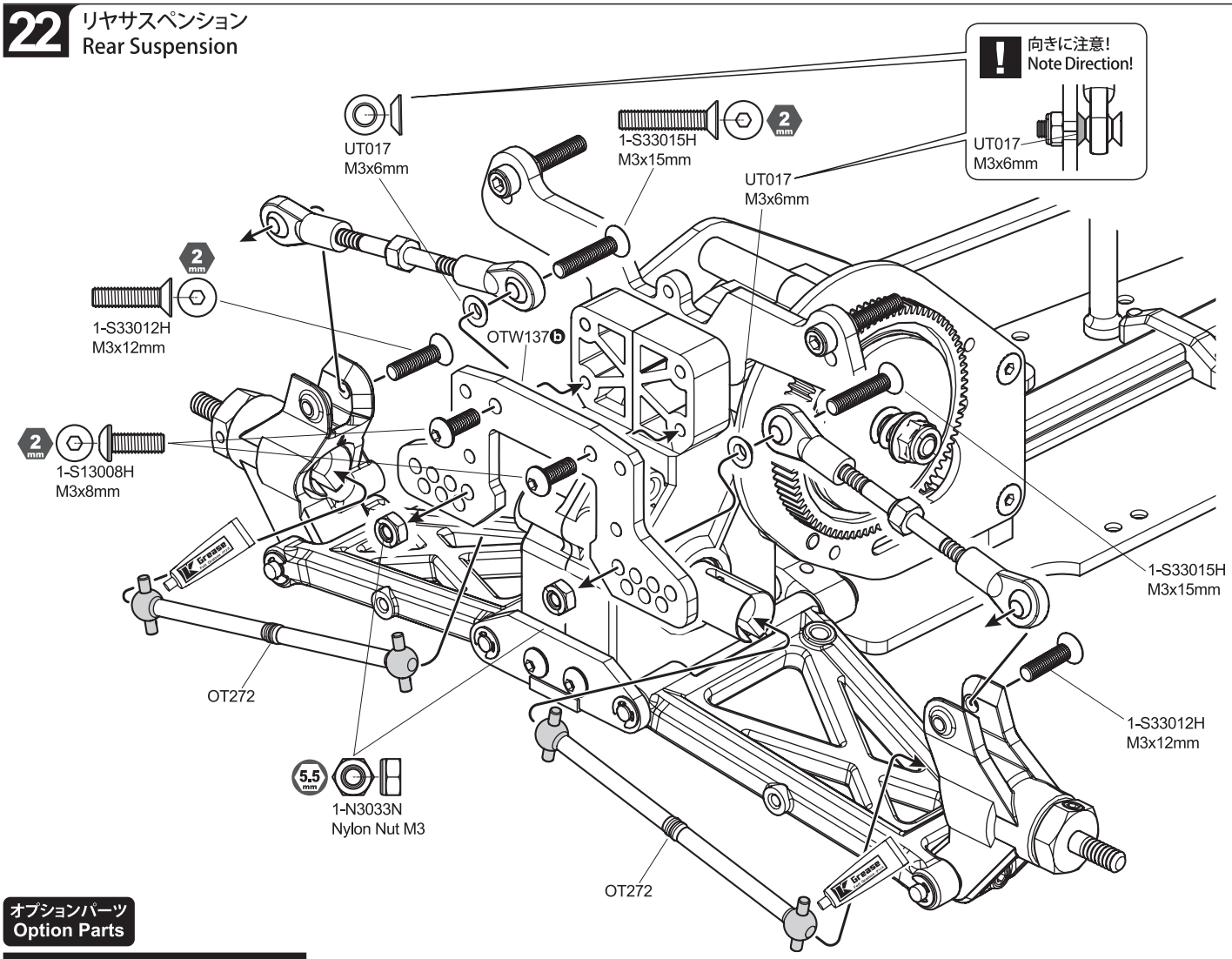

オプションパーツ Option Parts

OTW135

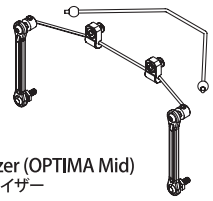

Stabilizer (OPTIMA Mid)
スタビライザー

W0141VB

x10pcs

M3x6 Tapered Washer (Blue)
テーパーワッシャー(ブルー)

23 ステアリングリンケージ Steering Linkage

オプションパーツ Option Parts

92416

x2pcs

Titanium Adjust Rod 50mm
チタンアジャストロッド 50mm

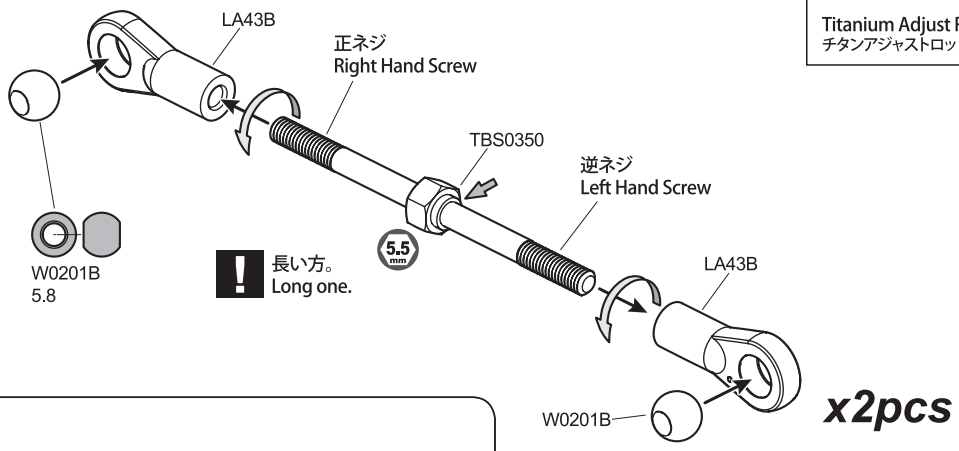

W0201H

Light Weight
軽量

x5pcs

5.8mm Hard Ball
5.8mm ハードボール

LA43H / RB

x12pcs

Ball End(5.8mm) H / Hard
ボールエンド RB / Red

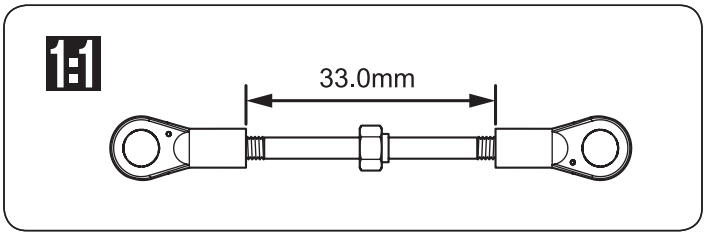

24 ステアリングリンケージ Steering Linkage

1-S13005H
M3x5mm

1-W300805
M3x8x0.5mm

1-W300805
M3x8x0.5mm

BRG002
M5x8x2.5mm

OT267GMa

向きを合わせます。
Note Direction.

1-N3033N
Nylon Nut M3

OT267GM7

1-N3033N
M3

OT267GM6

BRG002
M5x8x2.5mm

BRG007F
M3x6mm

OTW143

96641
M3x5x0.2mm

UT017
M3x6mm

OT267GM8

OT267GMc

BRG007F
M3x6mm

96641

UT017

OT267GMb

UT012GM

0.5mm

1-S33018H
M3x18mm

UT012GM

25 ステアリングリンケージ Steering Linkage

OPEN BAG F

1-S33015H
M3x15mm

Belt
ベルト

プラパーツ
Plastic parts
OT255
Gear Box

1-S33015H
M3x15mm

OT255 5

1-N3033N
Nylon Nut M3

Shock Wrench

OT255 5

1-N3033N
Nylon Nut M3

1-S33008H
M3x8mm

ネジロック剤を使用します。(別売り)
Use Thread lock (Sold separately)

26 Shock
ショック

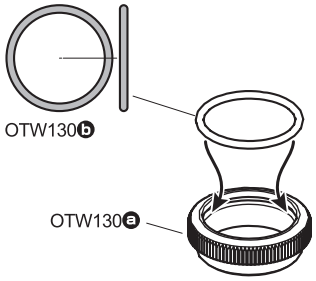

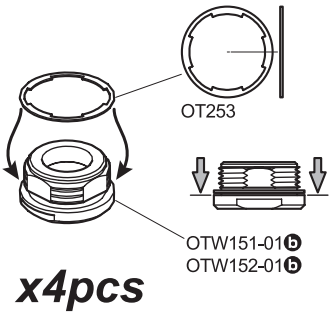

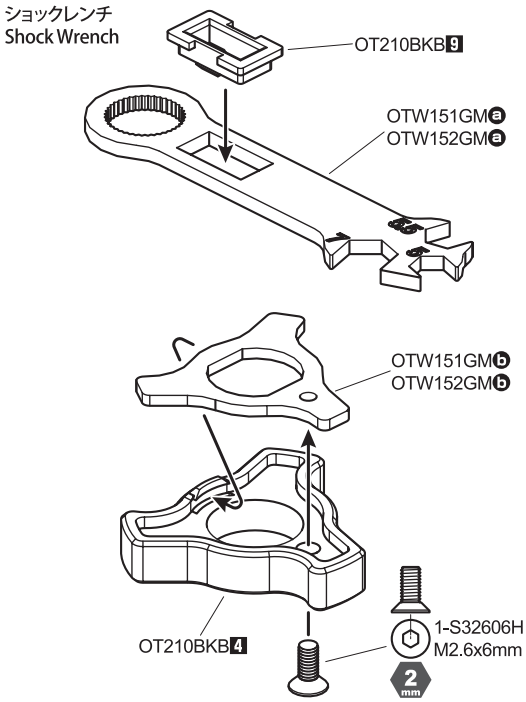

27 Shock
ショック

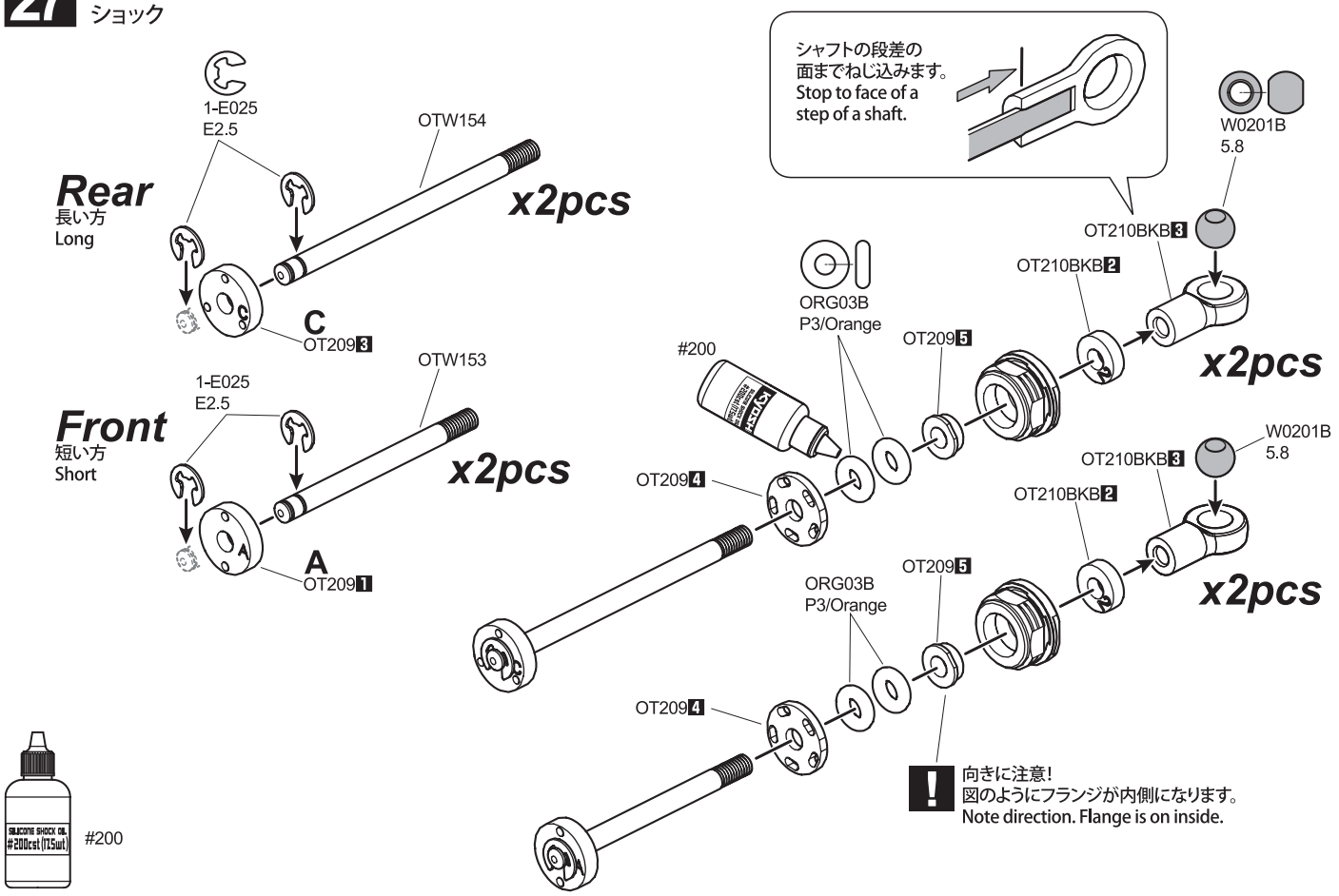

#200

ショックオイル
Shock Oil

基本セットアップ / フロントA、リヤCピストンにシリコンオイル#200。
グリップのいいコースでは前後ともBピストンにシリコンオイル#300ー#400を使用できます。
Basic Setup / Front A and Rear C piston with silicon oil 200.
Font and Rear B piston with silicon oil 300 -400 for Hi-traction track.

Piston	A OT2091	B OT2092	C OT2093
STD Kit Standard キット標準	Front / 200		Rear / 200
High Traction		Front /Rear 300 - 400	

オプションパーツ
Option Parts

W0201H

Light Weight
軽量

x5pcs

5.8mm Hard Ball
5.8mm ハードボール

OT210R

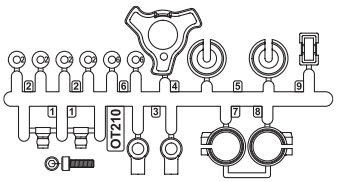

Shock Plastic Parts (Red/OPTIMA)
ショックプラパーツ(レッド)

28 Shock
ショック

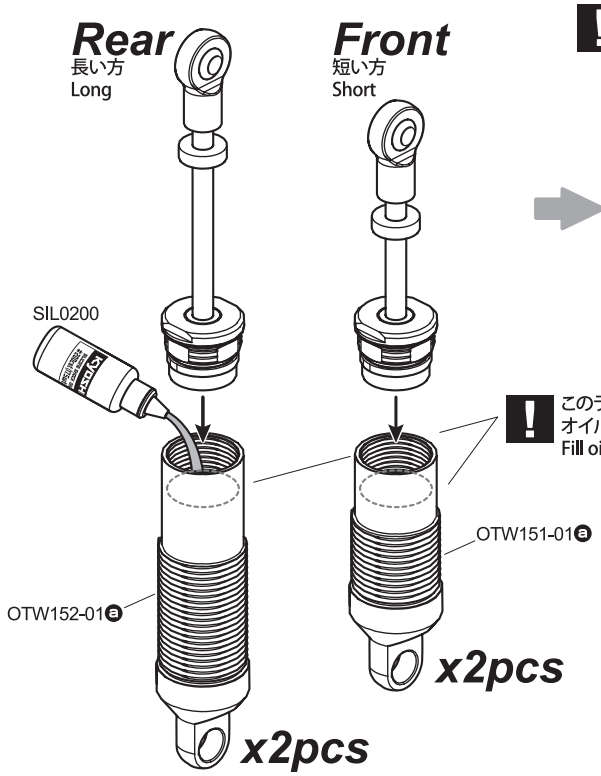

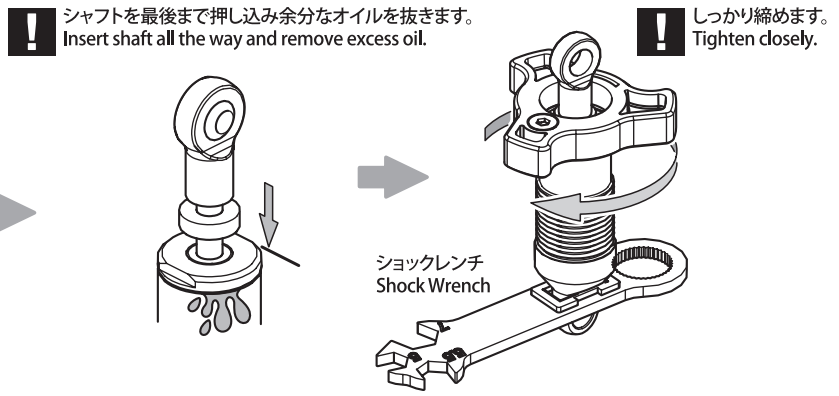

このラインまで
オイルを入れます。
Fill oil to this line.

29 Shock
ショック

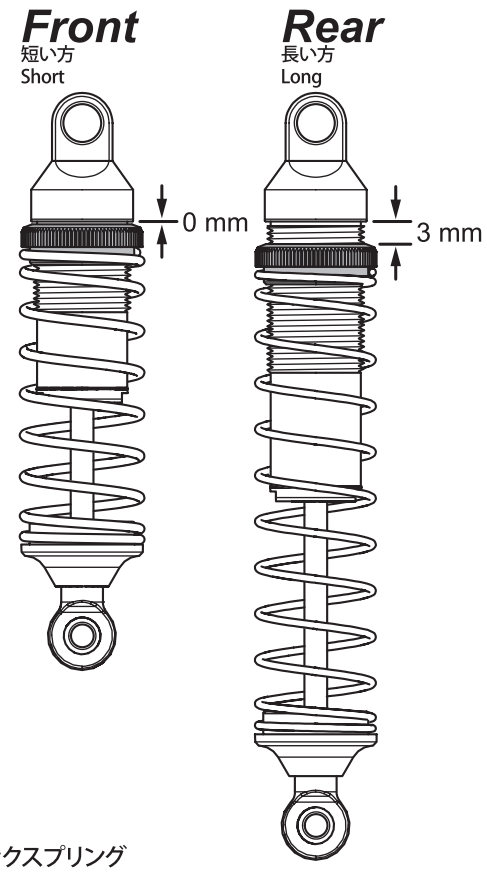

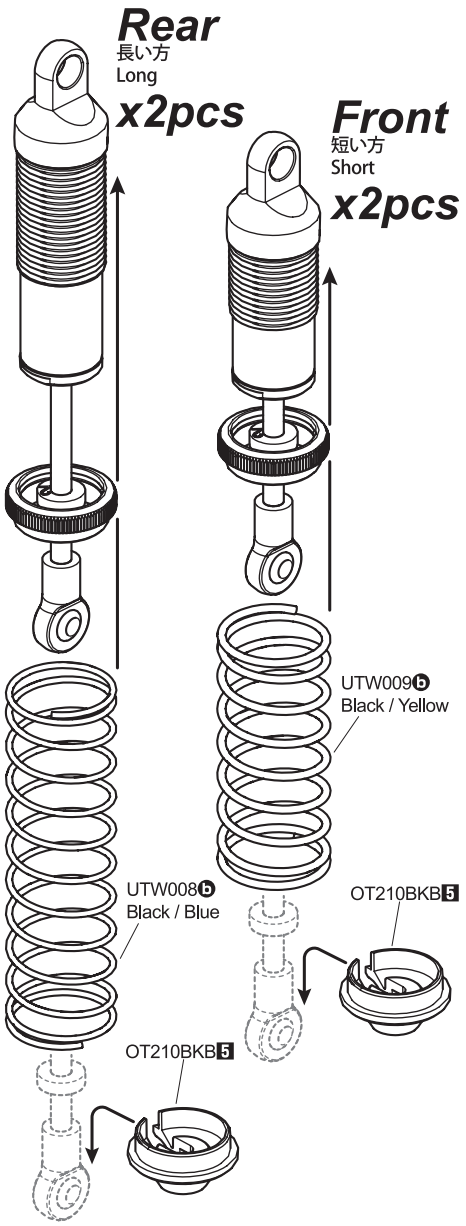

オプションパーツ
Option Parts

UTW009

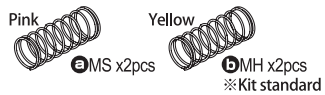

Fine Selection F Shock Spring Set(MS/MH/2pcs/Ultima)
ファインセレクションフロントショックスプリングセット
(MS/MH /2入/アルテイマ)

OTW123

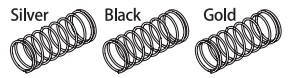

Front Shock Spring Set (S/M/H /2pcs/Optima)
フロントショックスプリングセット (S/M/H /2入/オプティマ)

UTW008

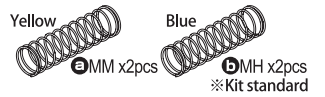

Fine Selection R Shock Spring Set(MM/MH/2pcs/Ultima)
ファインセレクションリヤショックスプリングセット
(MM/MH /2入/アルテイマ)

OTW124

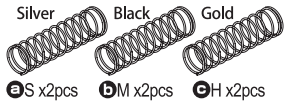

Rear Shock Spring Set (S/M/H /2pcs/Optima)
リヤショックスプリングセット (S/M/H /2入/オプティマ)

ショックスプリング
Shock Spring

UTW009
Fine Selection F Shock Spring Set (MS/MH/2pcs/Ultima)
ファインセレクションフロントショックスプリングセット (MS/MH/2入/アルテイマ)
OTW123
Front Shock Spring Set (S/M/H /2pcs/Optima)
フロントショックスプリングセット (S/M/H /2入/オプティマ)

UTW008
Fine Selection R Shock Spring Set (MM/MH/2pcs/Ultima)
ファインセレクションリヤショックスプリングセット (MH/XMH /2入/アルテイマ)
OTW124
Rear Shock Spring Set (S/M/H /2pcs/Optima)
リヤショックスプリングセット (S/M/H /2入/オプティマ)

Kit Standard
キット標準

SOFT ←	FRONT SPRING			→ HARD
S	MS	M	MH	H
SILVER OTW123ⓐ	PINK UTW009ⓐ	BLACK OTW123ⓑ	YELLOW UTW009ⓑ	GOLD OTW123ⓒ

SOFT ←	REAR SPRING			→ HARD
S	M	MM	MH	H
SILVER OTW124ⓐ	BLACK OTW124ⓑ	YELLOW UTW008ⓐ	BLUE UTW008ⓑ	GOLD OTW124ⓒ

30 フロントショック
Front Shock

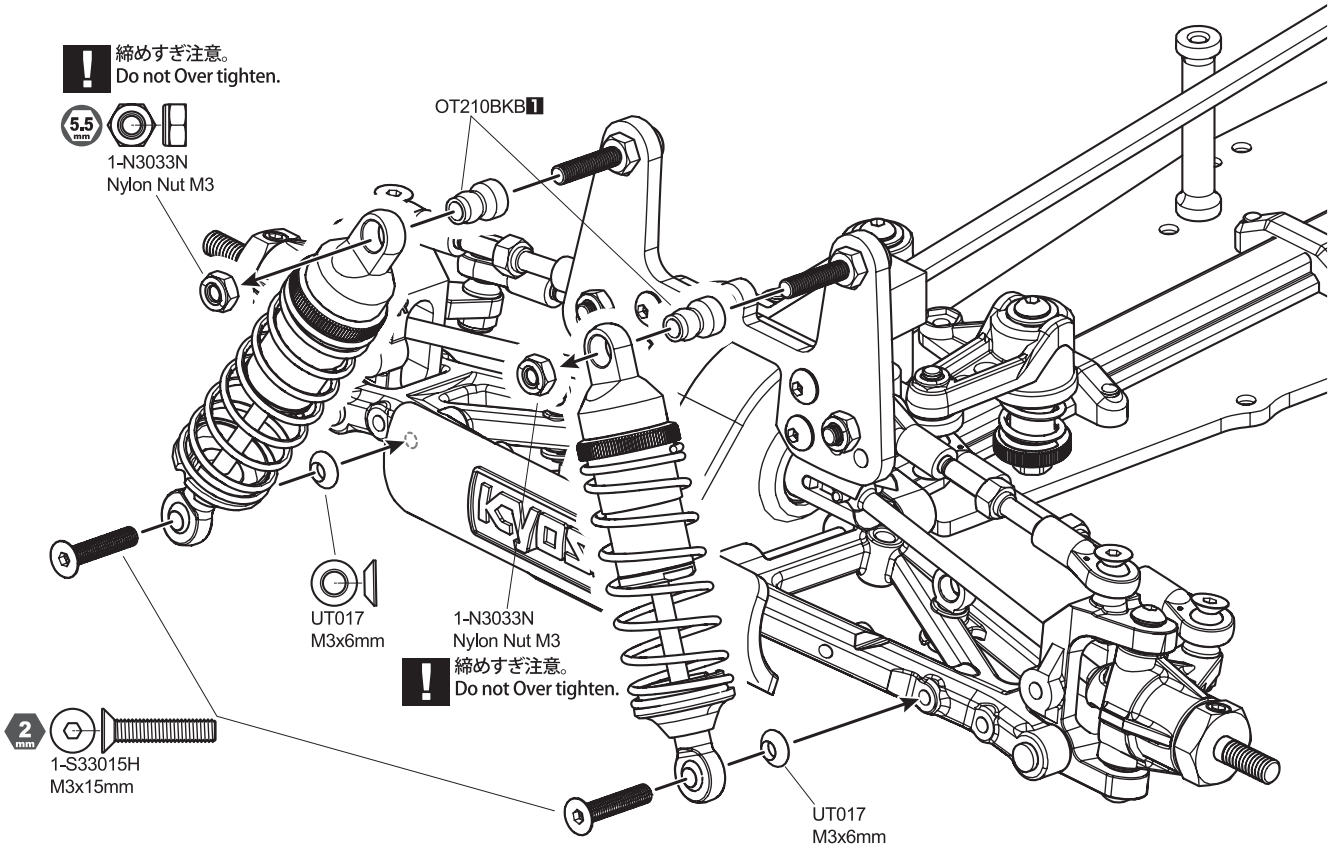

31 リヤショック
Rear Shock

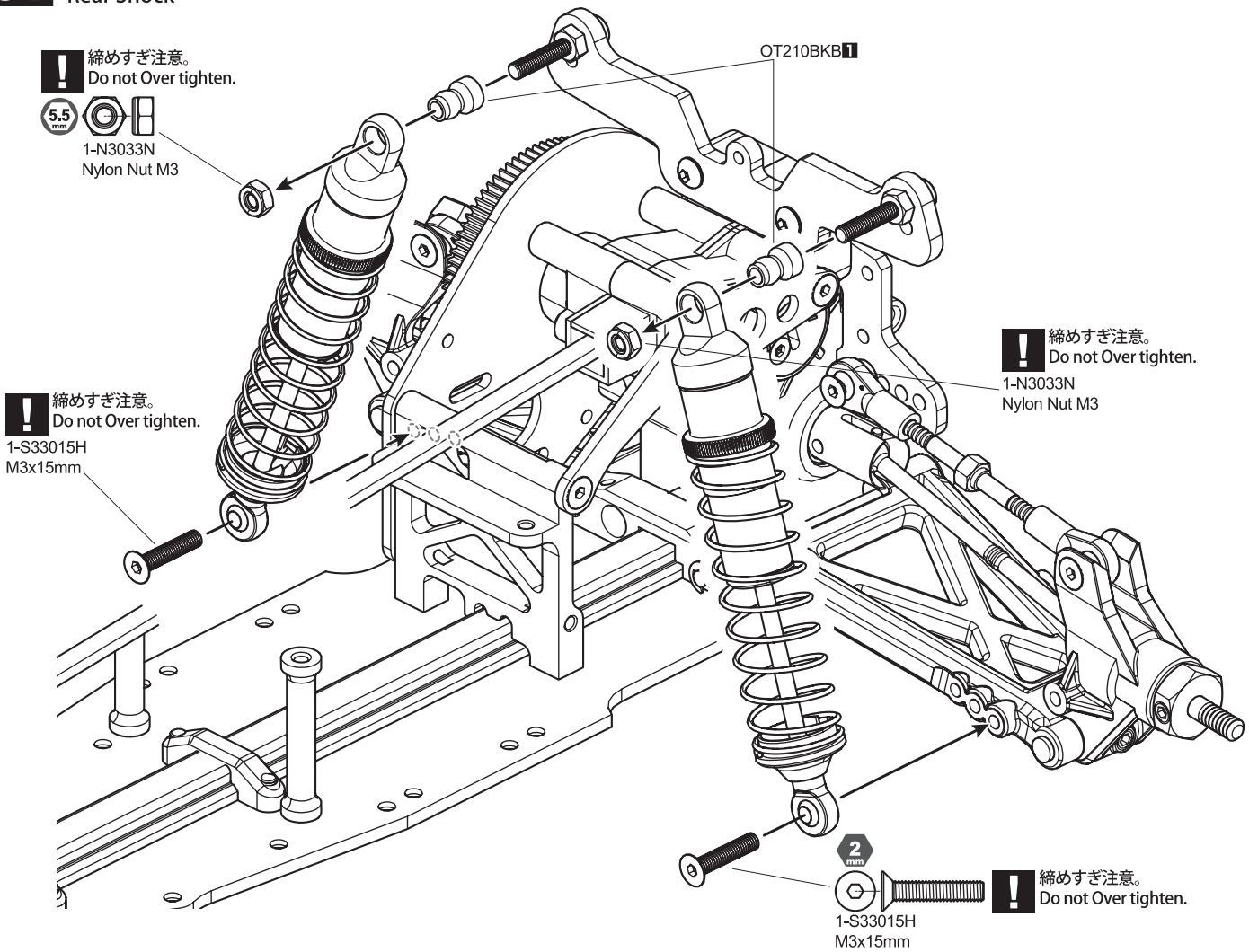

32 ステアリングサーボ Steering Servo

ステアリングサーボのニュートラルを設定し、サーボ付属のネジでサーボホーンを取り付けます。
Make sure Steering servo is in neutral position before installing servo horn.

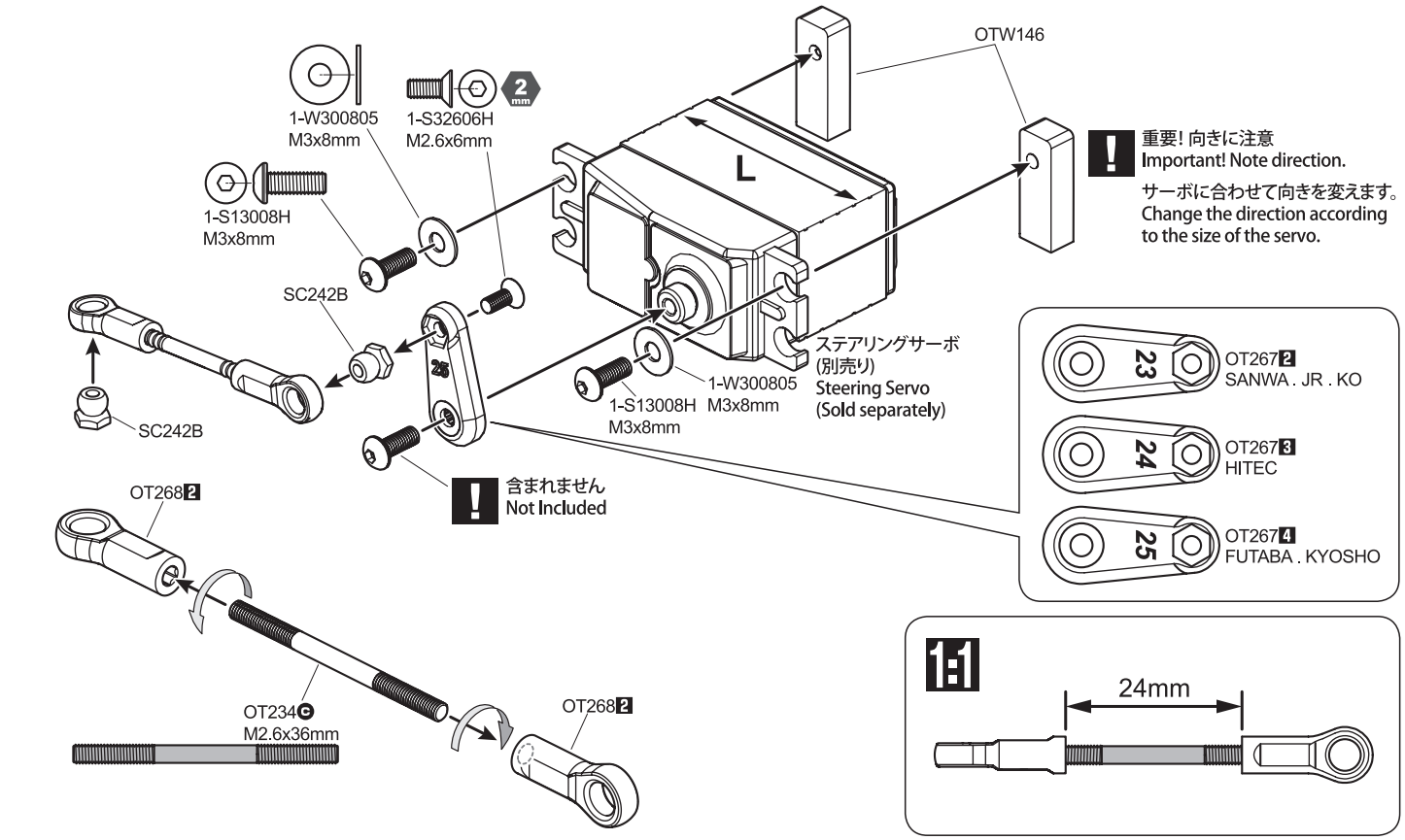

33 ステアリングサーボ Steering Servo

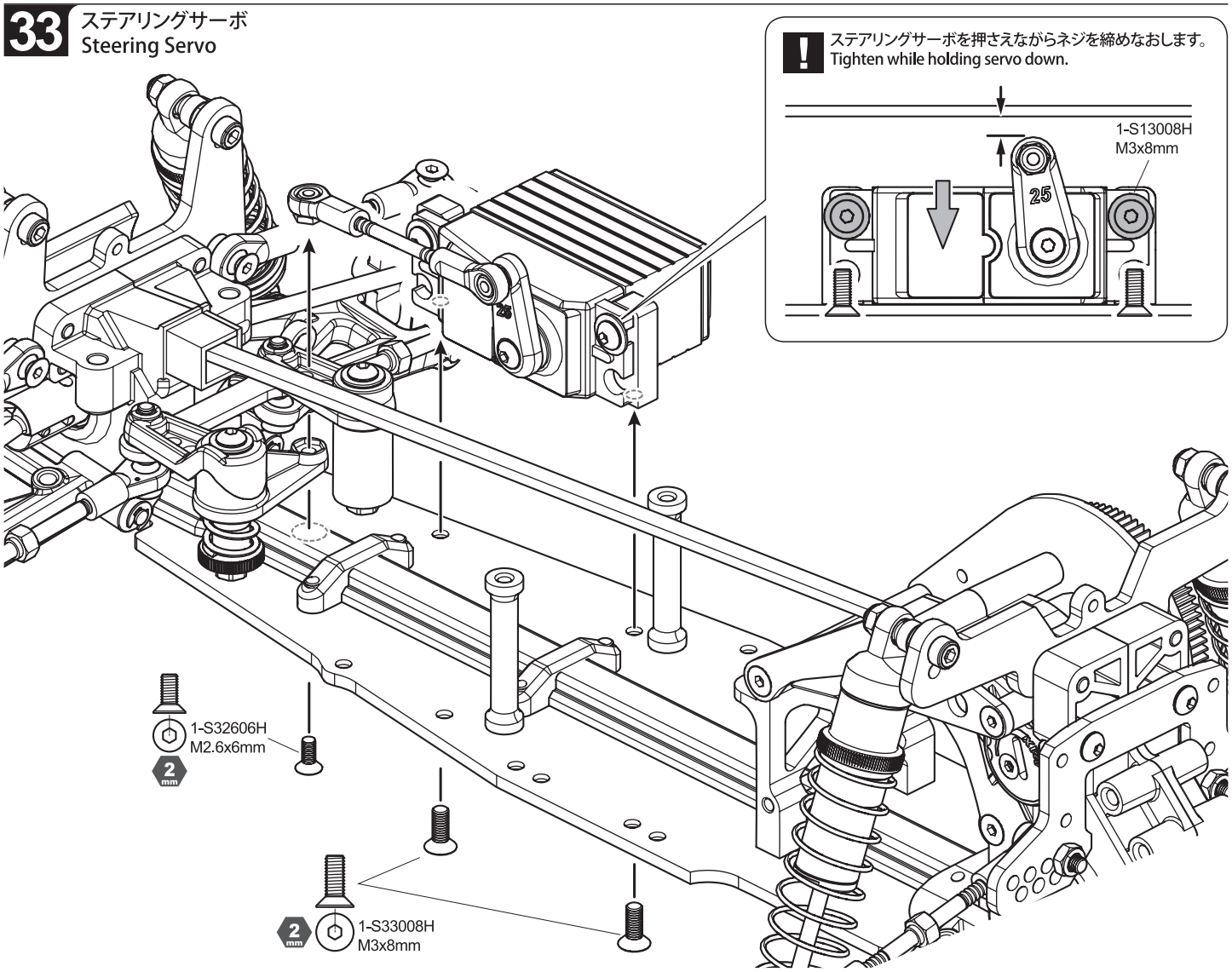

34 アッパーデッキ Upper Deck

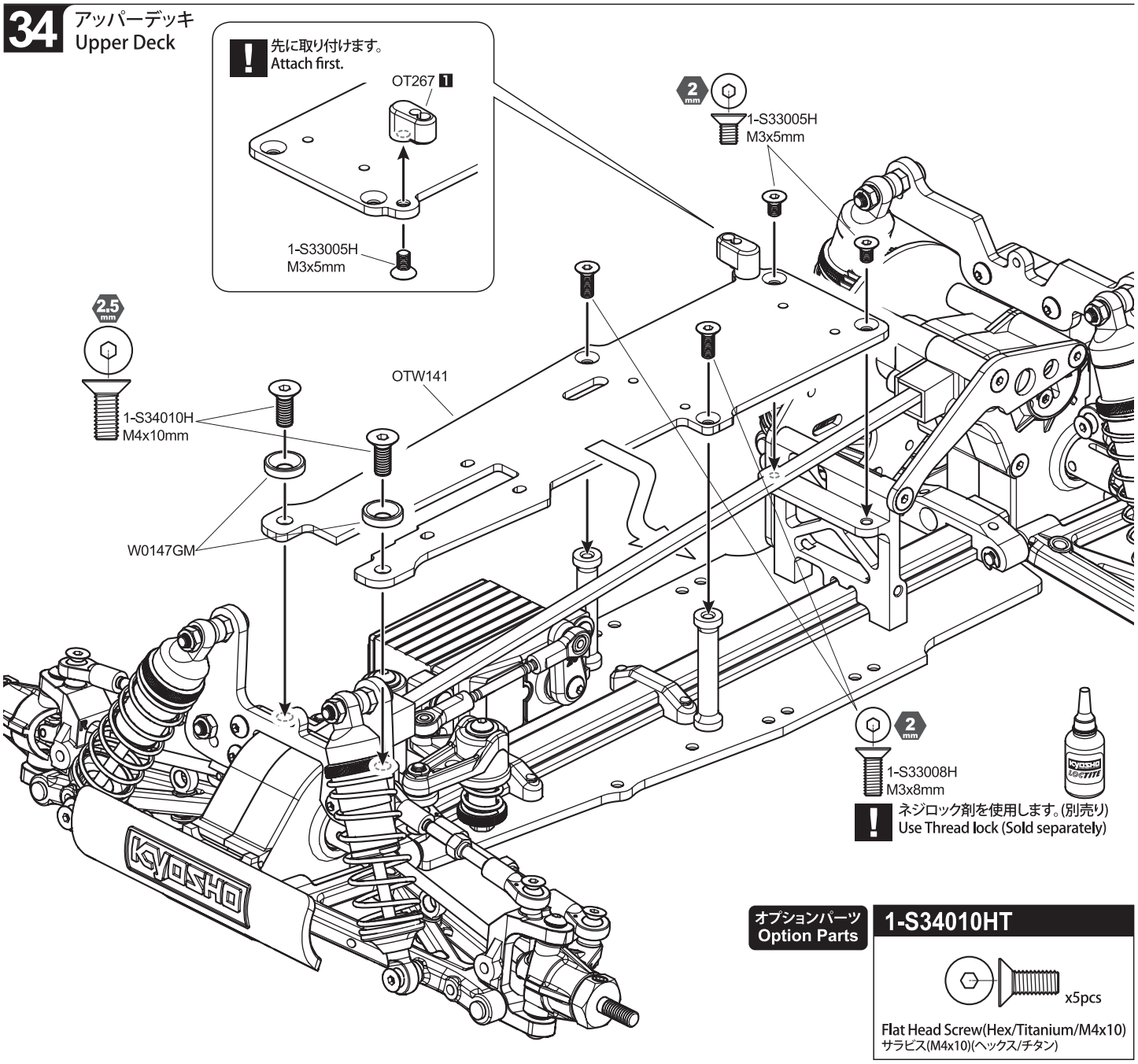

オプションパーツ Option Parts

1-S34010HT

Flat Head Screw(Hex/Titanium/M4x10)
サラビス(M4x10)(ヘックス/チタン)

35 ベルトカバー Belt Cover

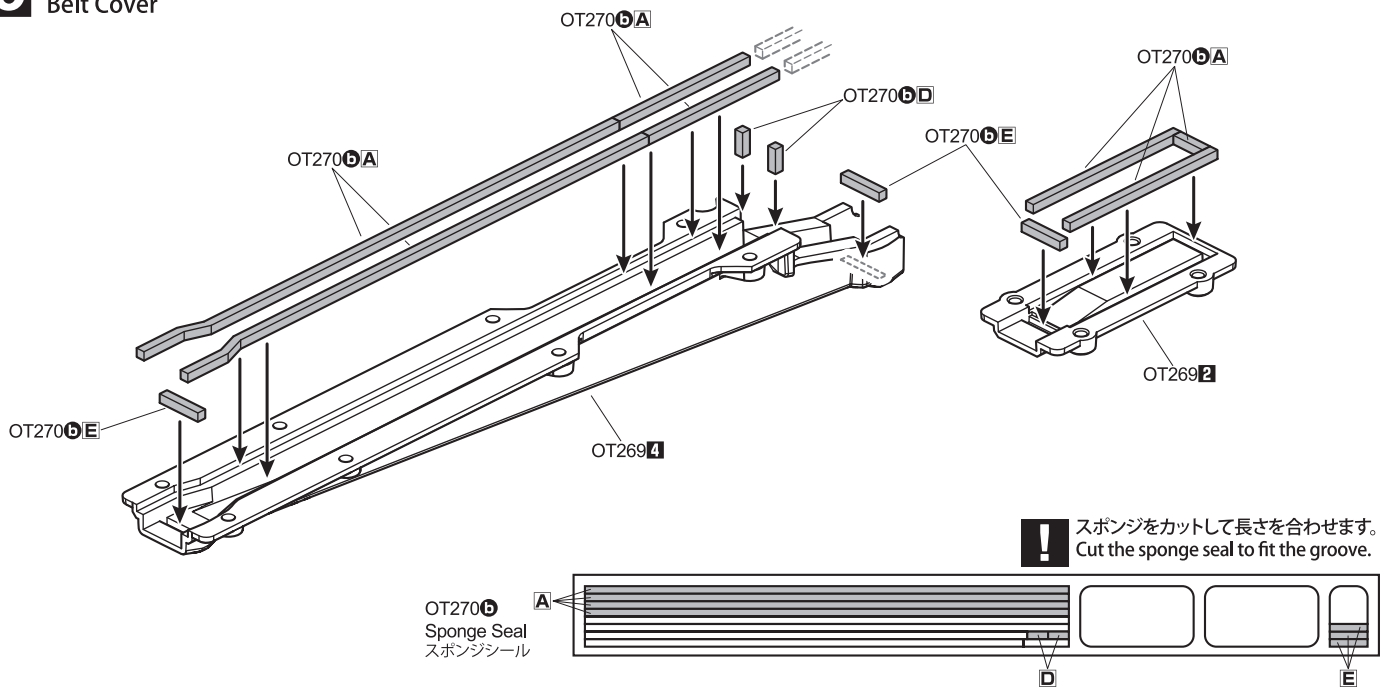

36 ベルトカバー
Belt Cover

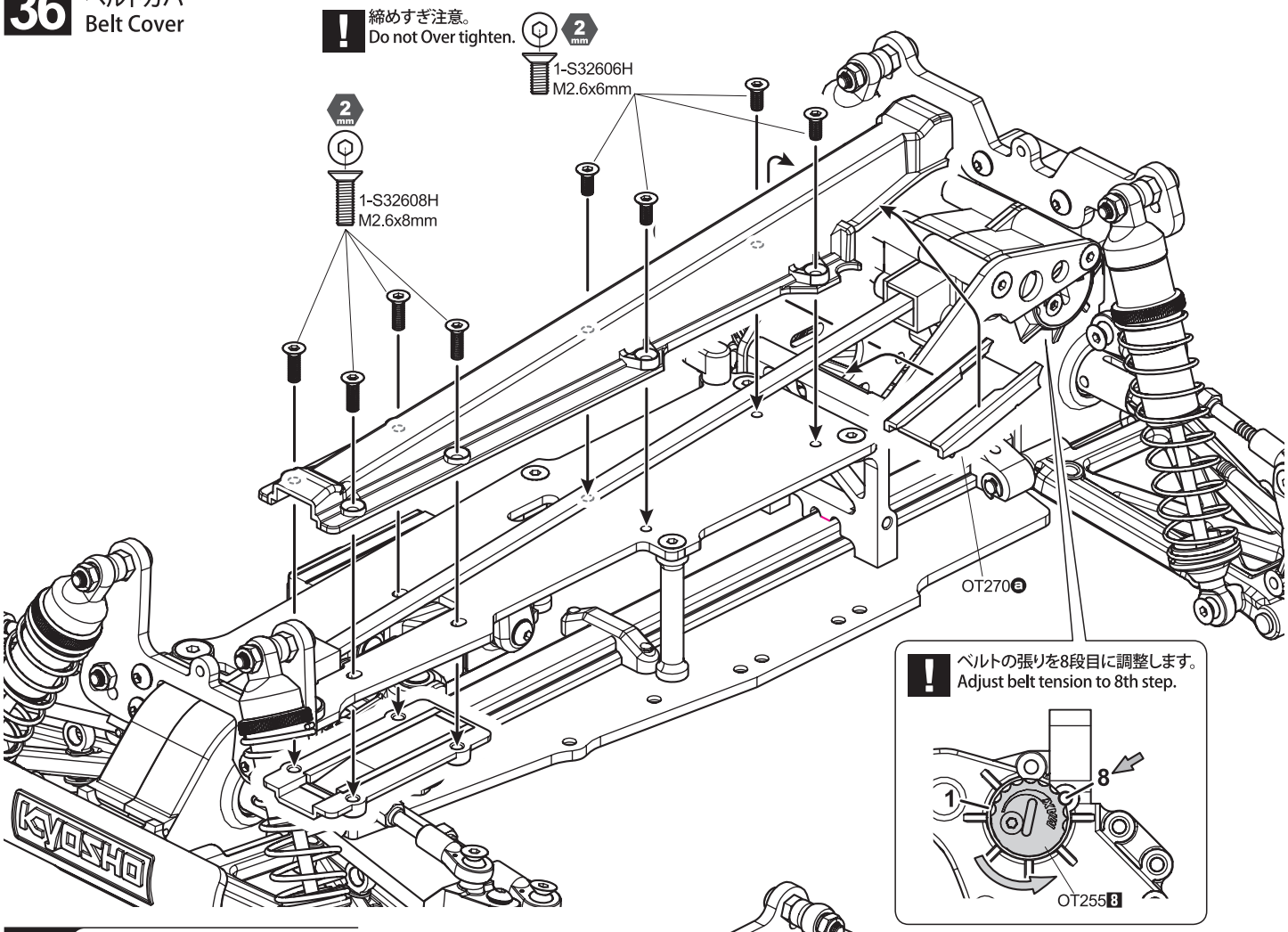

37 モーター
Motor

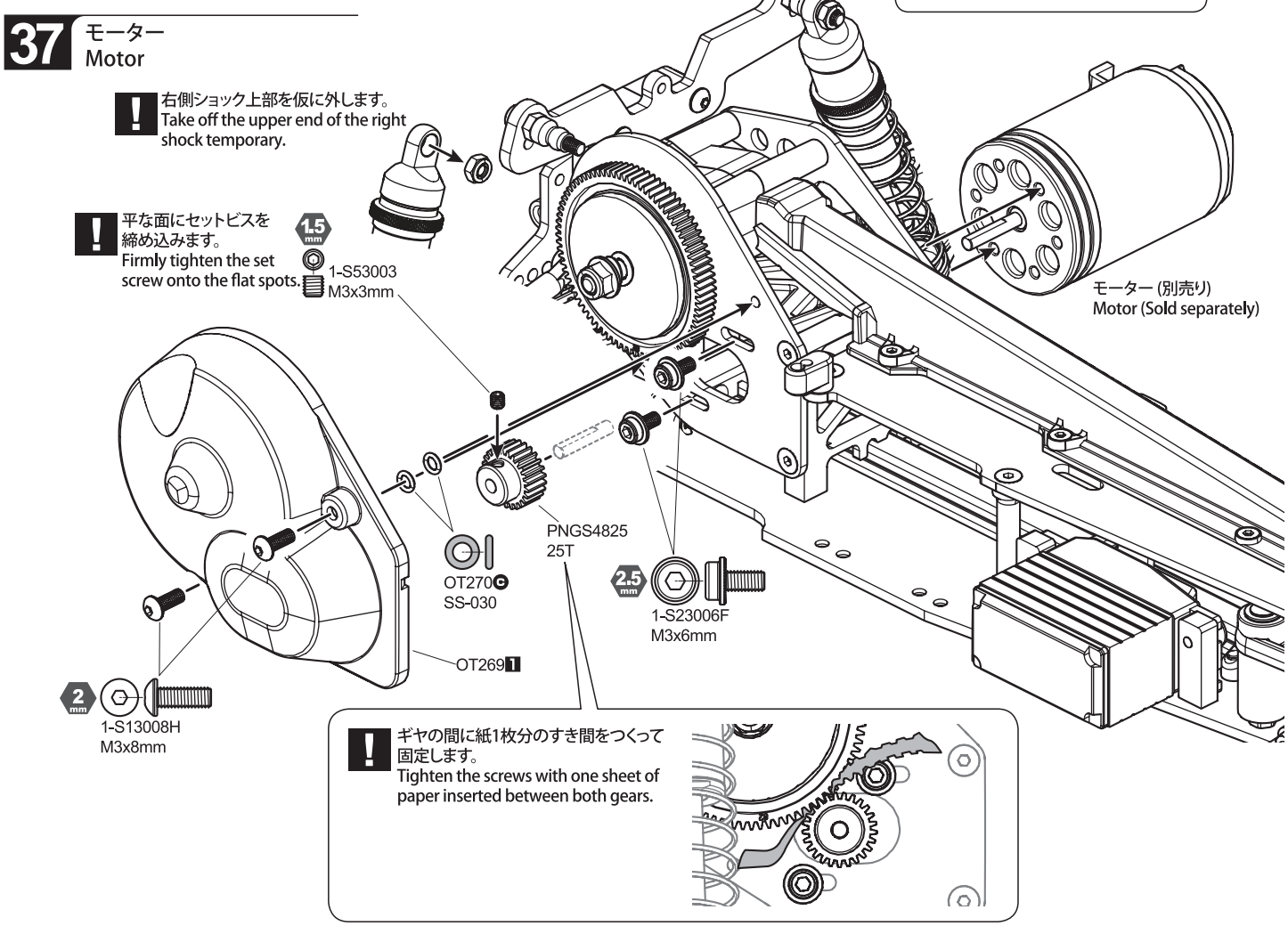

38 スピードコントローラー ESC

OT270ⓑ

OT266❶

センサーケーブル
Sensor Cable

スピードコントローラー
ESC

OT270ⓑ

OT266❶

モーター配線
Motor Wires

OT266❽

1-S33008H
M3x8mm
2 mm

1-S33005H
M3x5mm
2 mm

39 受信機 Receiver

1708B

スイッチ（別売り）
Switch (Sold separately)

受信機（別売り）
Rx (Sold separately)

OTW150ⓓ / 96441B
Double Sided Sponge Tape
両面スポンジテープ

1.5 mm
1-S53003
M3x3mm

40 ウイングマウント Wing Mount

OT268 1

1-S33012H
M3x12mm

OT268 7

1-S13012H
M3x12mm

1-S33012H
M3x12mm

1-S13012H
M3x12mm

1-N3033N
Nylon Nut M3

OT268 8

OT271 c
M3x30mm

41 タイヤ Tire

OTT244SB a
Soft

OTT244SB b

L x2pcs
R x2pcs

UTH002GR
L / R

! タイヤロゴが外側になる様にセットします。
Set with tire logos on outside.

! 瞬間接着剤で接着します。
Attach with super glue.

SUPER GLUE

オプションパーツ
Option Parts

50 mm Tires / Wheels

OTT244 MB / H

a x2pcs
b x2pcs

Block Tire 50x83x36mm
ブロックタイヤ

MB Medium
H Hard

UTH002 WT / Y

8D Rear Wheel 50mm
8D リヤホイール

WT White
Y Yellow

OTW131

x2pcs

Mold Inner Sponge (50mmHard)
モールドインナースポンジ

OTH245 BK / SCB / W

x2pcs

8Hole Wheel 50mm
8ホールホイール

BK Black
SCB Satin
W White

OTH246 W / Y

x2pcs

8SP Wheel 50mm
8SP ホイール

W White
Y Yellow

2.2 inch Tires / Wheels

OTH248 W / Y

For 2.2 Rear Tire x2pcs

W White
Y Yellow

FAT202 SB

For 2.2 Rear Tire

a x2pcs
b x2pcs

2.2in Rear Tire
2.2インチ リヤタイヤ

SB Soft

42 タイヤ
Tire

R

R

L

L

1-N4045F
Flanged Nut M4

7 mm

1-N4045F
Flanged Nut M4

オプションパーツ
Option Parts

1-N4045FA-GM

x4pcs

Nut (M4x4.5) Flanged
ナット(M4x4.5)フランジ

43 バッテリー
Battery

SC246B

SC246B

バッテリー (別売り)
Batery (Sold separately)

44 ボディカット、ペイント
Body Cut and Paint

1 カット及びボディに穴を開けます。
Cut and make holes in the body

OTW150ⓐ

Cut
切り取ります

Cut
切り取ります

3mm

OTB251ⓐ

Cut
切り取ります

Antenna hole
アンテナ用の穴

Cut
切り取ります

Cut
切り取ります

3 マスキングシートで窓を内側からマスキングします。
Install window masks on inside of body.

Ⓒ

Ⓐ

Ⓑ

2 塗装前に、洗剤で油やよごれを洗います。
Before painting, use a neutral detergent to remove any oil residues and dirt.

4 ポリカーボネイト用スプレーで内側から塗装します。
Paint with polycarbonate spray on insiude of body.

OTB251ⓔ

KYOSHO CORPORATION PRINTED IN TAIWAN

Ⓒ

Ⓑ

Ⓐ

30643 WM1_1 OPTIMA MID
'87 WC World Spec 60th Anniversary Limited

45 ボディデカール
Body Decal

! 塗装後、ボディ表面の保護ビニールシートをはがします。
After painting, remove the protective film from the body shell.

! 番号順で貼るとスムーズに仕上がります。
Follow the numbers in order when applying for best result.

! 数滴の中性洗剤を混ぜた水で、ボディとステッカーの糊面を濡らして貼ると、位置決めがし易いです。水、気泡を抜きながらステッカーを密着させます。
We recommend to use dish detergent to fix the position of the decals. Add few drops of detergent to water and apply between the decal and body, then position the location. Make sure that there is no air left between the decal and body when applying.

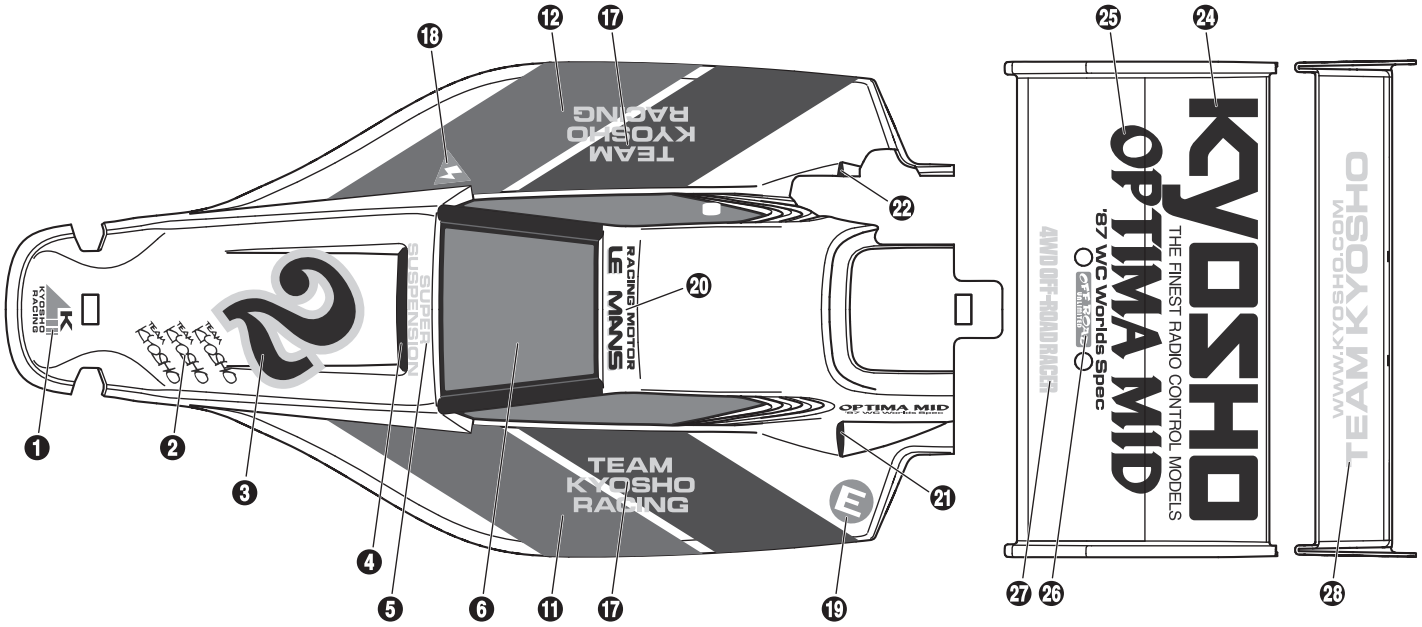

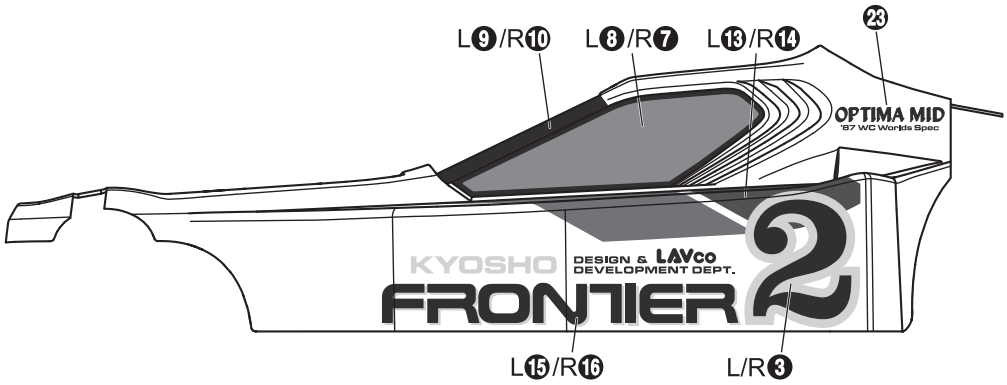

OTB250ⓑ

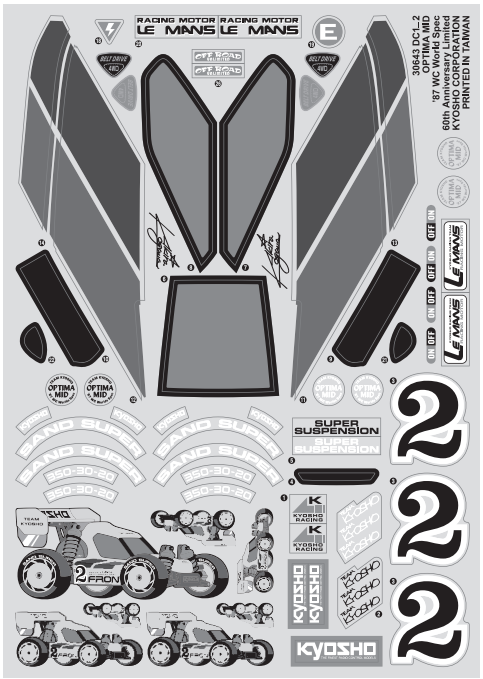

OTB250ⓒ

46 ボディ Body

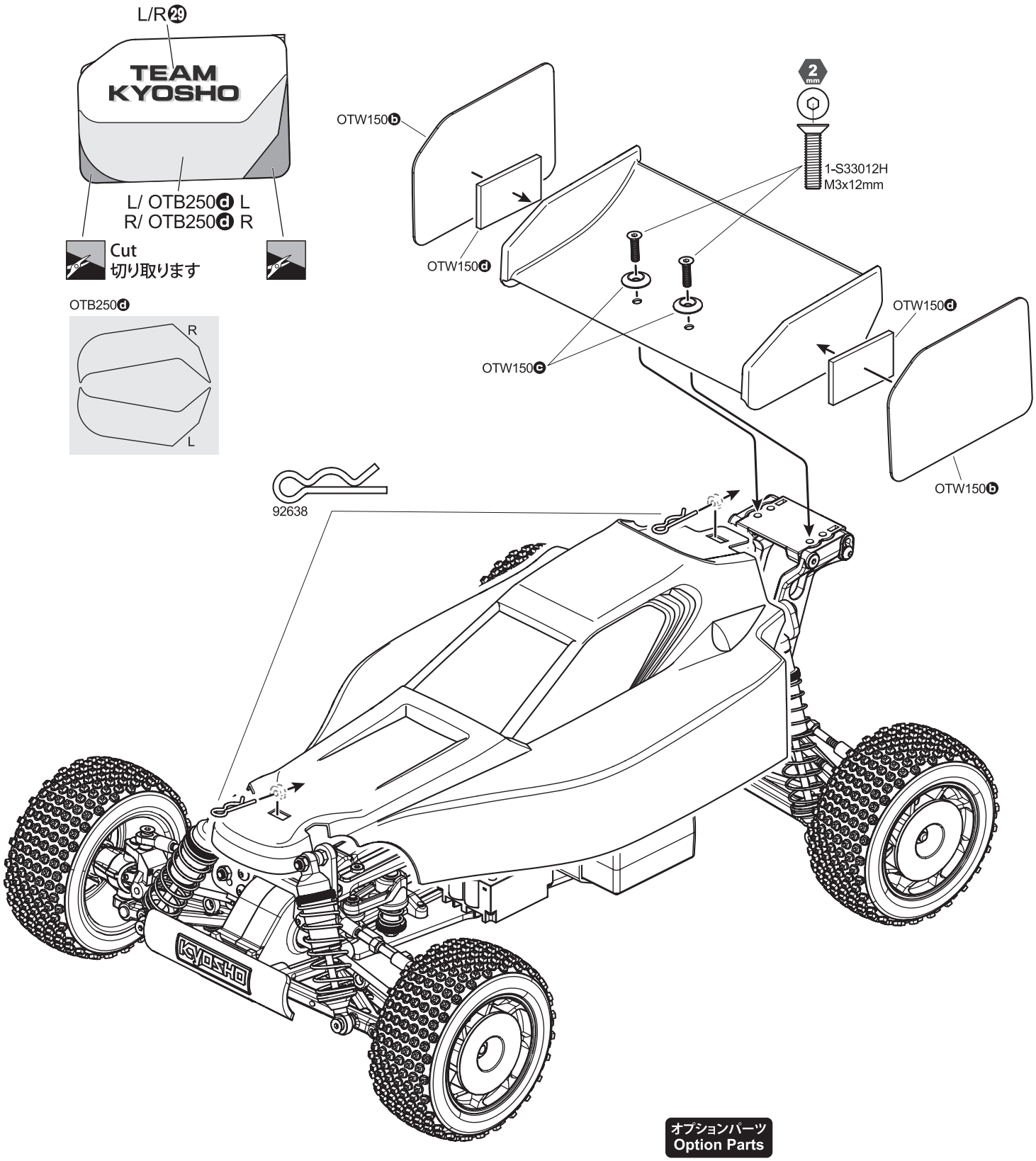

オプションパーツ
Option Parts

OT252BK / GR / OR / R / Y

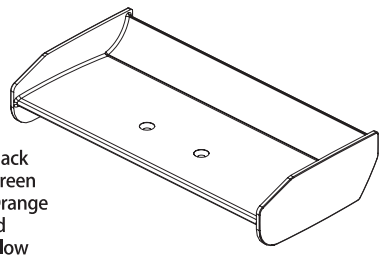

Wing
ウイング
OT252 BK Black
OT252 GR Green
OT252 OR Orange
OT252 R Red
OT252 Y Yellow

ギヤ比
Gear Ratio

モーター、走行場所に合わせてピニオンギヤを交換してギヤ比を調整します。
Adjust gear ratio depending on your motor and track conditions.

計算式
Formula

$$\text{ギヤ比 Final Ratio} = \frac{\text{スパーギヤ 82T Spur Gear}}{\text{ピニオンギヤ Pinion Gear}} \times 2.52$$

GEAR RATIO CHART

Pinion	Final Ratio Standard 82T	Pinion	Final Ratio Standard 82T
20	10.35	29	7.14
21	9.85	30	6.90
22	9.41	31	6.68
23	9.00	32	6.47
24	8.62	33	6.27
25 (Kit Standard キット標準)	8.28	34	6.09
26	7.96	35	5.91
27	7.66	36	5.75
28	7.39		

ショックスプリング
Shock Spring

Kit Standard キット標準

OTW123
Front Shock Spring Set (S/M/H /2pcs/Optima)
フロントショックスプリングセット（S/M/H /2入/オプティマ）
UTW009
Fine Selection F Shock Spring Set (MS/MH/2pcs/Ultima)
ファインセレクションフロントショックスプリングセット（MS/MH/2入/アルテイマ）

SOFT ←	FRONT SPRING			→ HARD
S	MS	M	MH	H
SILVER OTW123ⓐ	PINK UTW009ⓐ	BLACK OTW123ⓑ	YELLOW UTW009ⓑ	GOLD OTW123ⓒ

OTW124
Rear Shock Spring Set (S/M/H /2pcs/Optima)
リヤショックスプリングセット（S/M/H /2入/オプティマ）
UTW008
Fine Selection R Shock Spring Set (MM/MH/2pcs/Ultima)
ファインセレクションリヤショックスプリングセット（MH/XMH /2入/アルテイマ）

SOFT ←	REAR SPRING			→ HARD
S	M	MM	MH	H
SILVER OTW124ⓐ	BLACK OTW124ⓑ	YELLOW UTW008ⓐ	BLUE UTW008ⓑ	GOLD OTW124ⓒ

ショックオイル
Shock Oil

基本セットアップ / フロントAリアCピストンにシリコンオイル200。
グリップのいいコースでは前後ともBピストンにシリコンオイル300ー400使用できます。
Basic setup / Front A / Rear C piston with silicon oil 200.
F/R B piston with silicon oil 300 -400 for Hi-traction track.

Piston	A	B	C
STD Kit Standard キット標準	Front / 200		Rear / 200
High Traction		Front /Rear 300 - 400	

ベルトの調整
Belt Tension Adjustment

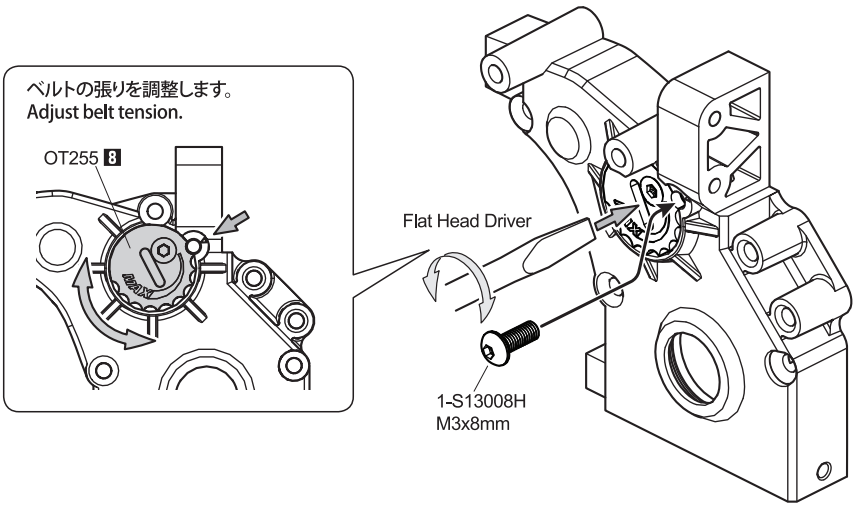

ウイング調整
Wing Adjustment

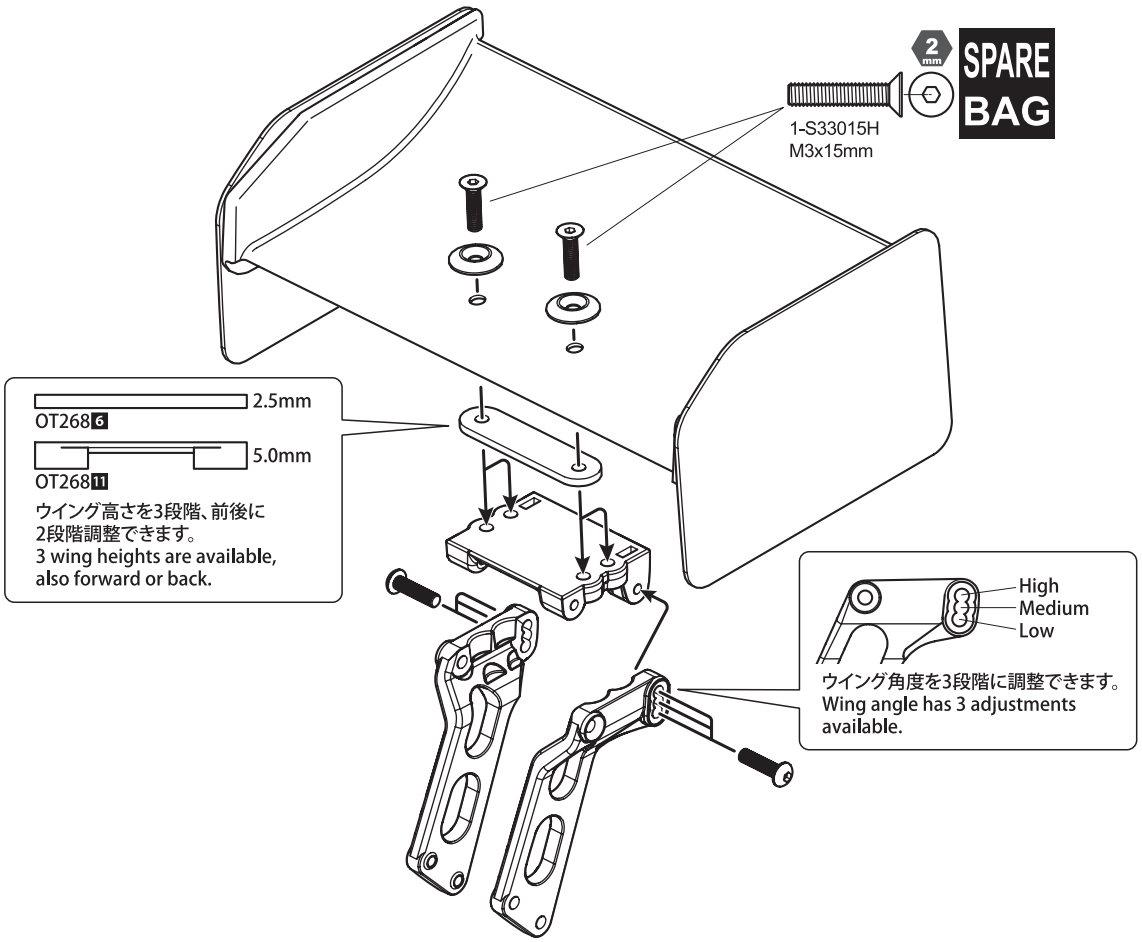

オプションパーツ
Option Parts

OT252BK / GR / OR / R / Y

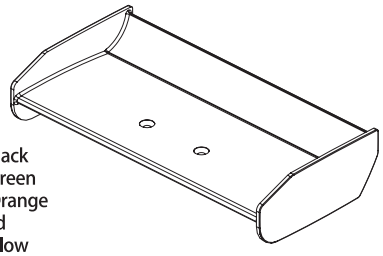

Wing
ウイング
OT252 BK Black
※OT252 GR Green
OT252 OR Orange
OT252 R Red
OT252 Y Yellow

SC224BKB / RB / WB / YB

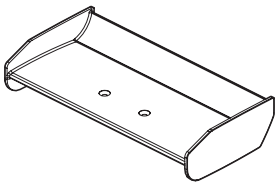

Small Wing
スモールウイング
SC224 BKB Black
SC224 RB Red
SC224 WB White
SC224 YB Yellow

ベルトカバー取り付け穴の補強
Reinforcement screw holes on upper deck。

ベルトカバーを固定するネジの穴がゆるくなったら瞬間接着剤で補強します。
Should you strip the holes in the upper deck, use a small amount of super glue to repair.

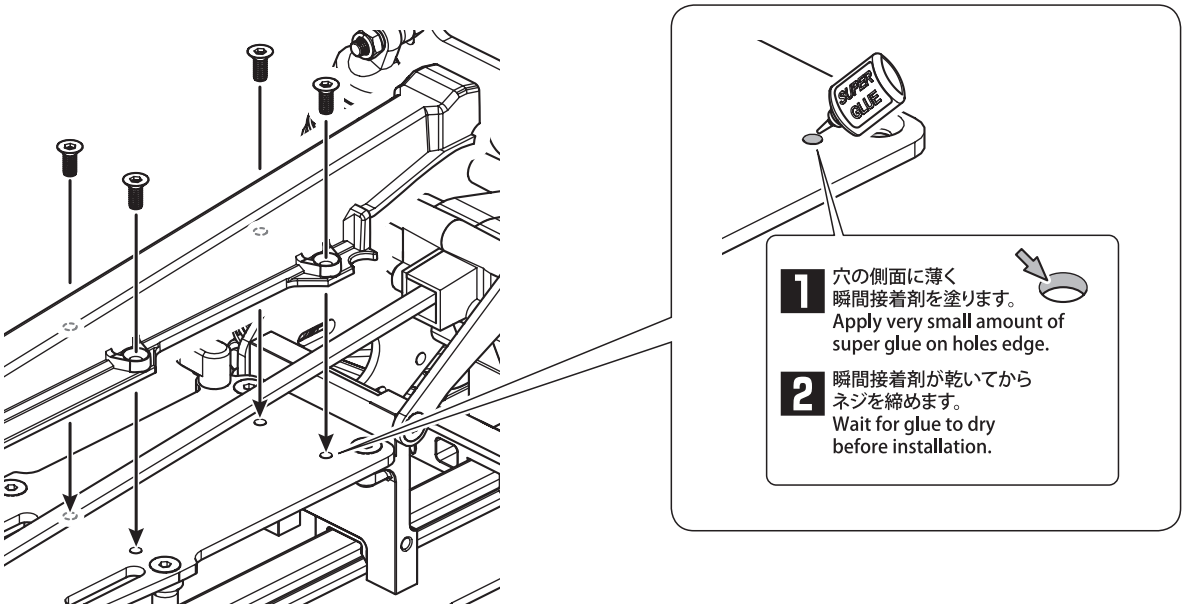

Exproded View
分解図

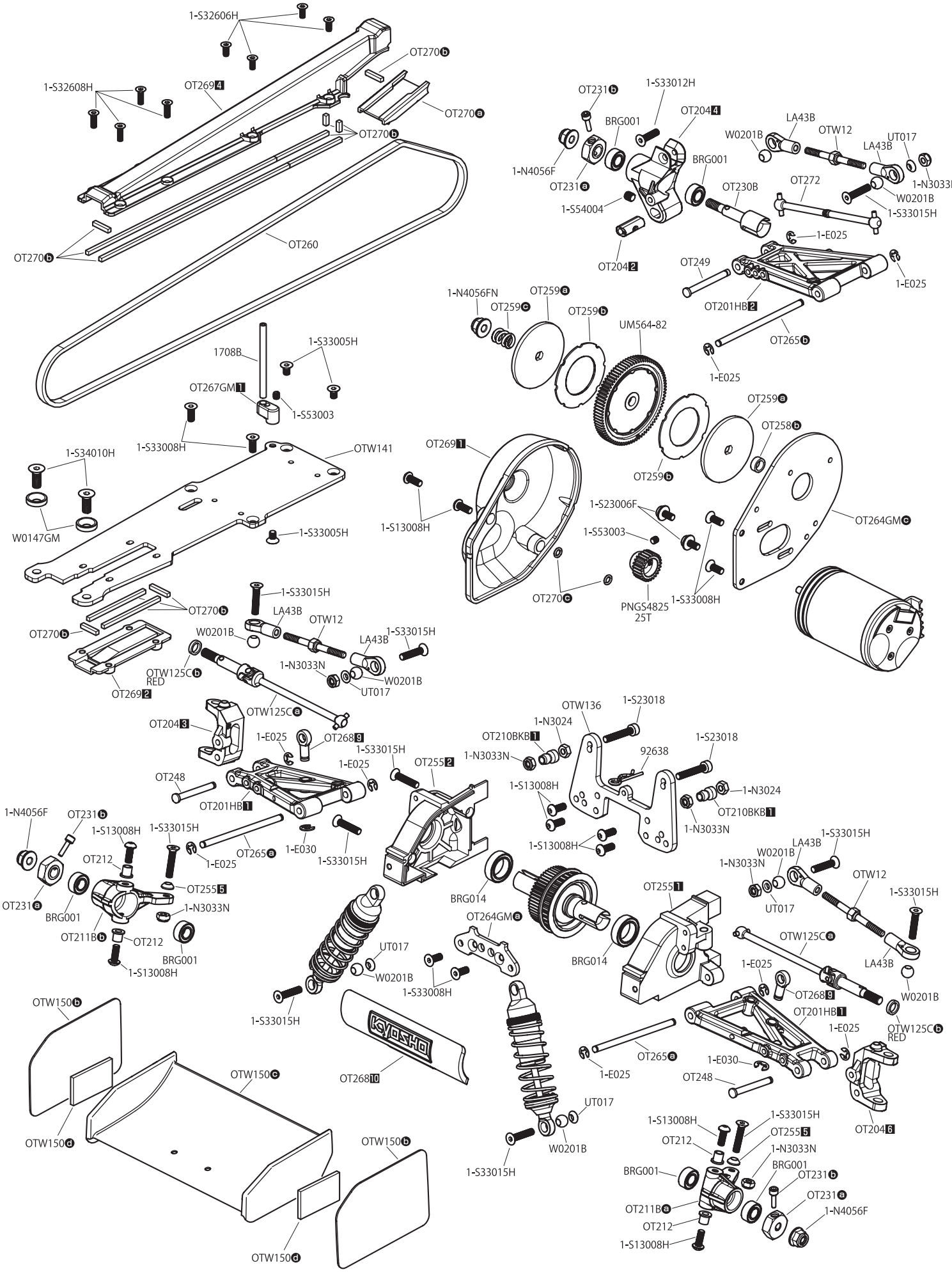

© Copyright 2023 KYOSHO CORPORATION / 禁無断転載複製

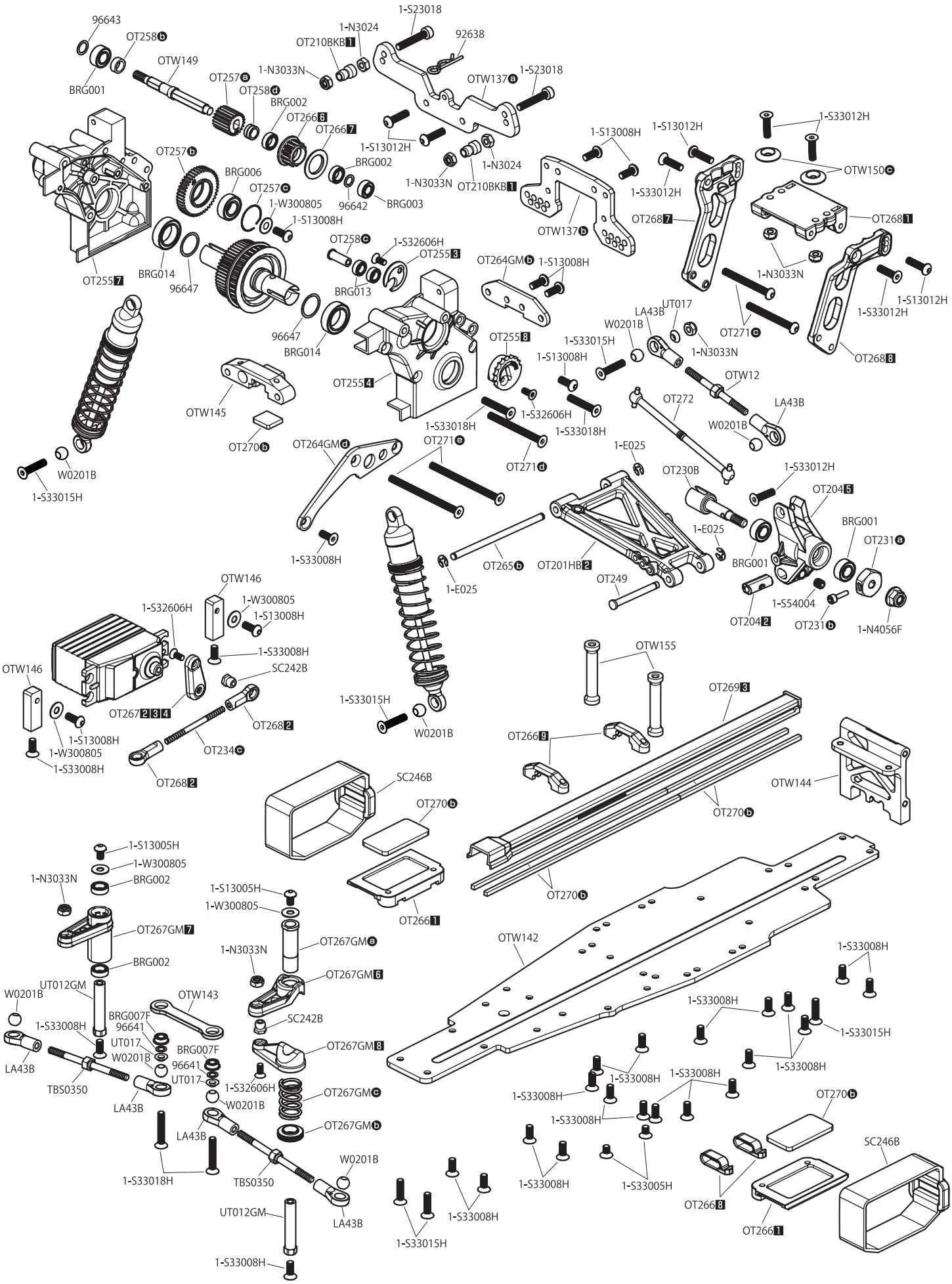
96643
OT258b
BRG001
OTW149
OT257a
OT258d
BRG002
OT266 6
OT266 7
1-N3033N
1-N3024
OT210BKB 1
1-S23018
92638
OTW137a
1-S23018
1-S13012H
1-N3024
1-N3033N
OT210BKB 1
1-S13008H
1-S13012H
1-S33012H
OTW150c
1-S33012H
OT257b
BRG006
OT257c
1-W300805
1-S13008H
96642
BRG003
BRG002
OTW137b
OT268 7
OT268 1
OT258c
1-S32606H
OT255 3
BRG013
OT255 7
BRG014
96647
96647
BRG014
OT264GMb
1-S13008H
1-N3033N
1-S13012H
1-S33012H
OT271c
OT268 8
LA43B
UT017
W0201B
1-S33015H
1-N3033N
OT255 8
1-S13008H
OT255 4
OTW12
OTW145
OT272
LA43B
W0201B
1-S32606H
1-S33018H
1-S33018H
OT270b
OT264GMd
OT271e
OT271d
1-E025
OT230B
1-S33012H
OT204 5
W0201B
1-S33015H
1-E025
BRG001
OT231a
1-S33008H
OT265b
OT201HB 2
BRG001
OT249
1-E025
1-S54004
OT204 2
OT231b
1-N4056F
OTW146
1-W300805
1-S13008H
1-S32606H
1-S33008H
SC242B
OTW146
OT267 2 3 4
OT268 2
1-S13008H
1-W300805
1-S33008H
OT234c
OT268 2
1-S33015H
W0201B
OTW155
OT269 3
OT266 9
OTW144
SC246B
OT270b
OT270b
OT270b
1-S13005H
1-W300805
1-N3033N
BRG002
1-S13005H
1-W300805
OT266 1
OT267GM 7
OT267GMa
1-N3033N
OTW142
1-S33008H
BRG002
OT267GM 6
UT012GM
W0201B
OTW143
1-S33008H
1-S33008H
1-S33015H
BRG007F
96641
SC242B
1-S33008H
UT017
W0201B
BRG007F
96641
UT017
OT267GM 8
LA43B
TBS0350
1-S32606H
OT267GMc
1-S33008H
1-S33008H
1-S33008H
1-S33008H
OT270b
LA43B
W0201B
1-S33008H
OT267GMb
LA43B
SC246B
W0201B
1-S33018H
TBS0350
1-S33008H
1-S33005H
OT266 8
UT012GM
LA43B
1-S33008H
OT266 1
1-S33015H
1-S33008H

Exproded View
分解図

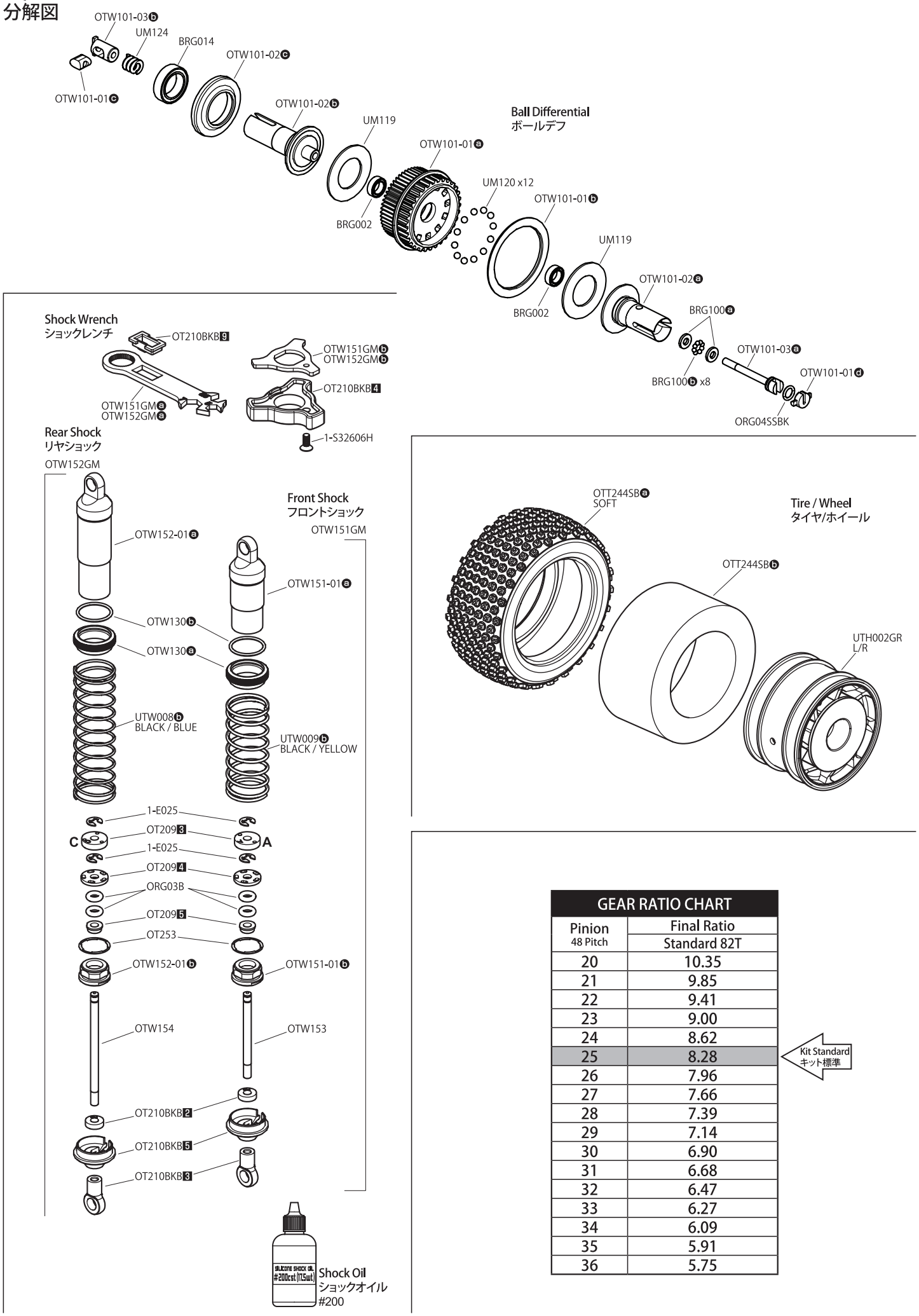

GEAR RATIO CHART	
Pinion 48 Pitch	Final Ratio Standard 82T
20	10.35
21	9.85
22	9.41
23	9.00
24	8.62
25	8.28
26	7.96
27	7.66
28	7.39
29	7.14
30	6.90
31	6.68
32	6.47
33	6.27
34	6.09
35	5.91
36	5.75

Kit Standard
キット標準

OPTIMA MID '87 WC Parts List

1-S32606H
FH
Flat Head Screw(Hex/M2.6x6/10pcs)
サラビス(M2.6x6)(ヘックス/10入)

1-S32608H
FH
Flat Head Screw(Hex/M2.6x8/10pcs)
サラビス(M2.6x8)(ヘックス/10入)

1-S33005H
FH
Flat Head Screw(Hex/M3x5/10pcs)
サラビス(M3x5)(ヘックス/10入)

1-S33008H
FH
Flat Head Screw(Hex/M3x8/10pcs)
サラビス(M3x8)(ヘックス/10入)

1-S33012H
FH
Flat Head Screw(Hex/M3x12/10pcs)
サラビス(M3x12)(ヘックス/10入)

1-S33015H
FH
Flat Head Screw(Hex/M3x15/10pcs)
サラビス(M3x15)(ヘックス/10入)

1-S33018H
FH
Flat Head Screw(Hex/M3x18/10pcs)
サラビス(M3x18)(ヘックス/10入)

1-S34010H
FH
Flat Head Screw(Hex/M4x10/10pcs)
サラビス(M4x10)(ヘックス/10入)

1-S23018
CAP Screw(M3x18/5pcs)
キャップビス(M3x18/5入)

1-S13005H
BH
Button Head Screw(Hex/M3x5/10pcs)
ボタンビス(M3x5)(ヘックス/10入)

1-S13008H
BH
Button Head Screw(Hex/M3x8/10pcs)
ボタンビス(M3x8)(ヘックス/10入)

1-S13012H
BH
Button Head Screw(Hex/M3x12/10pcs)
ボタンビス(M3x12)(ヘックス/10入)

1-S53003
Set Screw(M3x3/10pcs)
セットビス(M3x3/10入)

1-S54004
Set Screw(M4x4/10pcs)
セットビス(M4x4/10入)

1-S23006F
CAP Screw(M3x6/Flanged/5pcs)
キャップビス(M3x6/フランジ付/5入)

1-N3024
Nut (M3x2.4/10pcs)
ナット(M3x2.4/10入)

1-N3033N
Nut(M3x3.3/5pcs)
ナット(M3x3.3/5入)

1-N4045F
Nut(M4x4.5/Flanged/10pcs)
ナット(M4x4.5/フランジ付/10入)

1-N4056FNB
Nut (M4x5.6/Flanged Nylon/5pcs)
ナット(M4x5.6/フランジ ナイロン/5入)

96641
3x5mm Shim Set (0.1/0.2/0.3mm/10pcs)
3x5mm シムセット(0.1/0.2/0.3mm/10入)

96642
4x6mm Shim Set (0.1/0.2/0.3mm/10pcs)
4x6mm シムセット(0.1/0.2/0.3mm/10入)

96643
5x7mm Shim Set (0.1/0.2/0.3mm/10pcs)
5x7mm シムセット(0.1/0.2/0.3mm/10入)

96647
10x12mm Shim Set (0.1/0.2mm/4pcs)
10x12mm シムセット(0.1/0.2mm/4入)

1-W300805
Washer (3x8x0.5mm/10pcs)
ワッシャー (3x8x0.5mm/10入)

92638
Snap Pin (6mm/10pcs)
スナップピン(6mm/10入)

1-E025
E-Ring(E2.5/10pcs)
Eリング(E2.5/10入)

1-E030
E-Ring(E3.0/10pcs)
Eリング(E3.0/10入)

ORG03B
O-Ring (P3/Orange/10pcs)
Oリング(P3/オレンジ/10入)

ORG04SSBK
O-Ring (SS4/Black/10pcs)
Oリング(SS4/ブラック/10入)

LA43B
5.8mm Ball End(12pcs)
5.8mmボールエンド(12入)

1708B
Color Antenna (Black/4pcs)
カラーアンテナ (ブラック/4入)

BRG001
Shield Bearing (5x10x4mm/4pcs)
シールドベアリング(5x10x4mm/4入)

BRG002
Shield Bearing (5x8x2.5mm/4pcs)
シールドベアリング(5x8x2.5mm/4入)

BRG003
Shield Bearing (4x8x3mm/4pcs)
シールドベアリング(4x8x3mm/4入)

BRG006
Shield Bearing (6x12x4mm/2pcs)
シールドベアリング(6x12x4mm/2入)

BRG013
Shield Bearing (4x7x2.5mm/2pcs)
シールドベアリング(4x7x2.5mm/2入)

BRG007F
Flanged Bearing (3x6x2.5mm/2pcs)
フランジベアリング(3x6x2.5mm/2入)

BRG014
Shield Bearing (10x15x4mm/2pcs)
シールドベアリング(10x15x4mm/2入)

BRG100
ⓐ x2pcs
ⓑ x8pcs
Diff. Thrust Bearing
デフスラストベアリング

OT201HB
OT201
x2pcs
O-Ring SS4 Black x4pcs
Hard Suspesion Arm (OPTIMA/2pcs)
ハードサスペンションアーム (オプティマ/2pcs)

OT204
OT204
Hub Carrier (OPTIMA)
ハブキャリア (オプティマ)

OT209
OT209
E2.5 Clip x6pcs
Shock Piston (OPTIMA)
ショックピストン (オプティマ)

OT210BKB
OT210
CAP M2.6x8mm x2pcs
Shock Plastic Parts (Black/OPTIMA)
ショックプラパーツ (ブラック/オプティマ)

OT211B
ⓐ L
R ⓑ
Knuckle Arm (L/R/OPTIMA)
ナックルアーム (L/R/オプティマ)

OT212
x4pcs
x4pcs
BH M3x8mm
King Pin Flange Pipe (OPTIMA)
キングピンフランジパイプ (オプティマ)

OT230B
x2pcs
Rear Wheel Shaft (2pcs/OPTIMA)
リヤホイールシャフト(2入/オプティマ)

OT231
ⓑ x4pcs
ⓐ x2pcs
Wheel Hub Set (2pcs/OPTIMA)
ホイールハブセット(2入/オプティマ)

OT234
ⓐ x2pcs
ⓑ x4pcs
ⓒ
Tie-Rod (OPTIMA)
タイロッド (オプティマ)

OPTIMA MID '87 WC Parts List

OT248

Flange Shaft 3x26mm (2pcs/OPTIMA)
フランジシャフト3x26mm (2入/オプティマ)

OT249

Flange Shaft 3x30mm (2pcs/OPTIMA)
フランジシャフト3x30mm (2入/オプティマ)

OT253

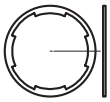

Shock Gasket 12mm (4pcs)
ショックガスケット 12mm (4入)

OT255

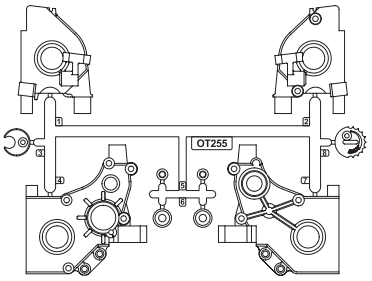

Gear box (OPTIMA Mid)
ギヤボックス (オプティマミッド)

OT257

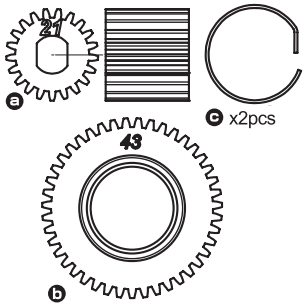

Counter Gear Set (OPTIMA Mid)
カウンターギヤセット (オプティマミッド)

OT258

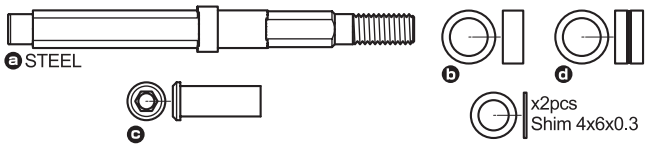

Gear Shaft Set (OPTIMA Mid)
ギヤシャフトセット (オプティマミッド)

OT259

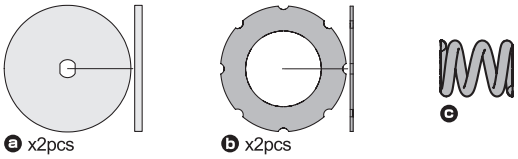

Slipper Plate Set (OPTIMA Mid)
スリッパープレートセット (オプティマミッド)

OT260

Low Friction Belt (OPTIMA Mid)
ローフリクションベルト (オプティマミッド)

OT264GM

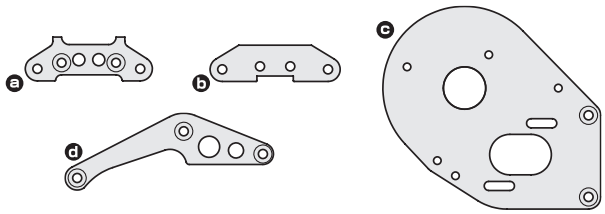

HD Plate Set (Gunmetal/OPTIMA Mid)
HD プレートセット (ガンメタ/オプティマミッド)

OT265

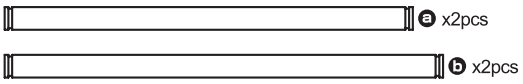

Sus Shaft Set(OPTIMA Mid/3x54mm/58mm/2set)
サスシャフトセット (オプティマミッド/3x54mm/58mm/各2)

OT266

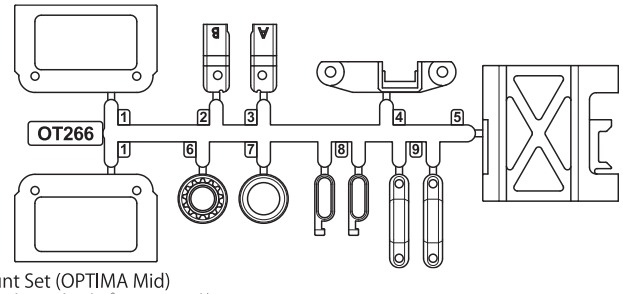

Mount Set (OPTIMA Mid)
マウントセット (オプティマミッド)

OT267GM

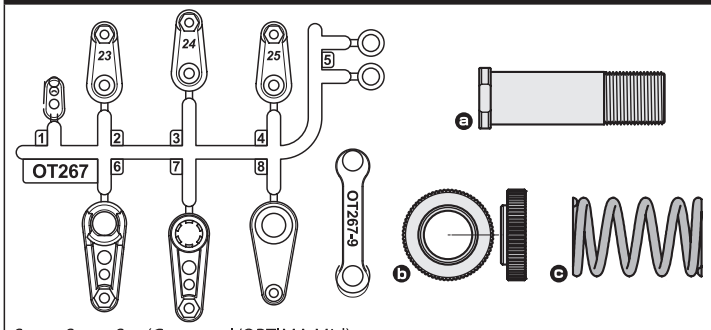

Servo Saver Set (Gunmetal/OPTIMA Mid)
サーボセーバーセット (ガンメタ/オプティマミッド)

OT268

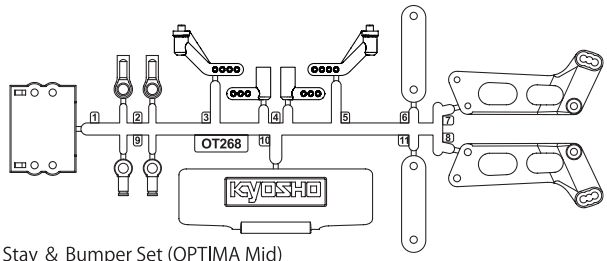

Wing Stay & Bumper Set (OPTIMA Mid)
ウイングステー＆バンパー セット(オプティマミッド)

OT269

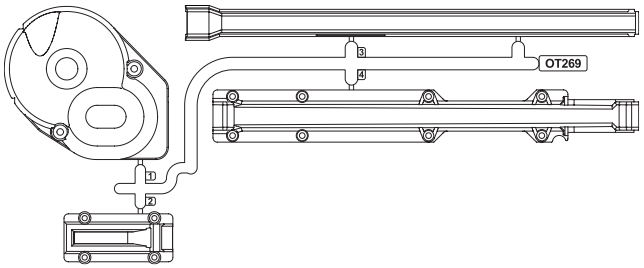

Belt Cover Set (OPTIMA Mid)
ベルトカバーセット (オプティマミッド)

OT270

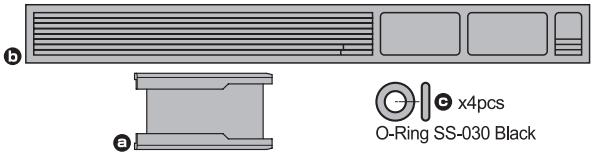

Sealing parts set (OPTIMA Mid)
シーリングパーツセット (オプティマミッド)

OT271

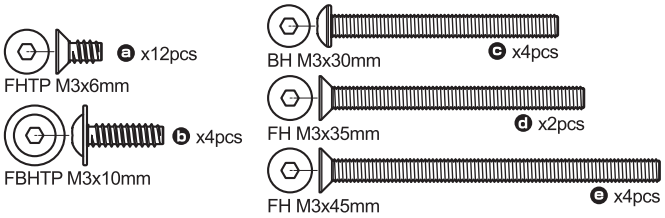

Screw Set (OPTIMA Mid)
スクリューセット (オプティマミッド)

OPTIMA MID '87 WC Parts List

OT272

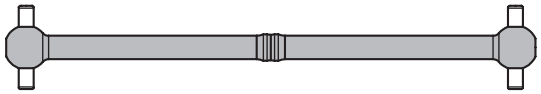

Swing Shaft 64.7mm (2pcs/OPTIMA Mid)
スイングシャフト 64.7mm (2入/オプティマミッド)

OTT244SB

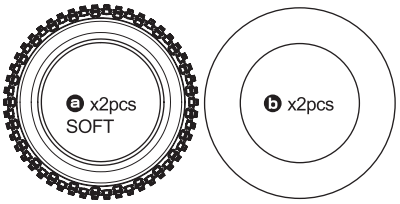

Block Tire 50x83x36mm Soft (OPTIMA)
ブロックタイヤ 50x83x36mm ソフト(オプティマ)

UTH002GR

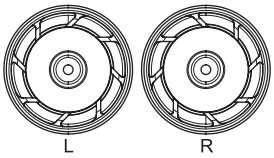

8D Rear Wheel 50mm (Peppermint Green/2pcs/Ultima)
8D リヤホイール50mm (ペパーミントグリーン/2入/アルティマ)

OTW12

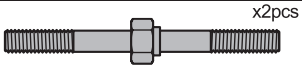

Adjustable Rod(M)
アジャストロッド(M)

TBS0350

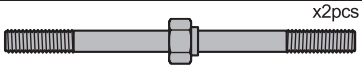

Turnbuckle Rod(M3x50mm/2pcs)
ターンバックルロッド(M3x50mm/2入)

OTW101C

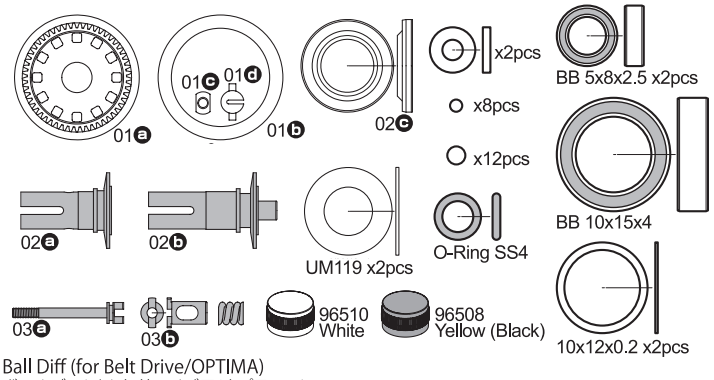

Ball Diff (for Belt Drive/OPTIMA)
ボールデフ(ベルトドライブ用/オプティマ)

OTW101-01

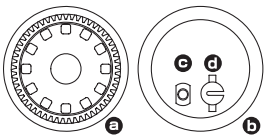

Ball Diff Gear (OPTIMA)
ボールデフギヤ(オプティマ)

OTW101-02

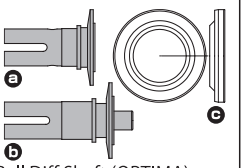

Ball Diff Shaft (OPTIMA)
ボールデフシャフト(オプティマ)

OTW101-03

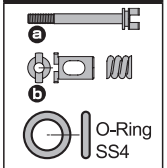

Ball Diff Screw (OPTIMA)
ボールデフスクリュー(オプティマ)

OTW125C

Universal Swing Shaft (2pcs/Optima)
ユニバーサルスイングシャフト(2入/オプティマ)

OTW143

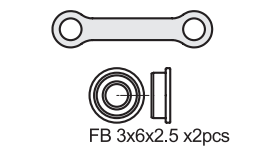

HD ST Link Set (OPTIMA Mid)
HD ST リンクセット (オプティマミッド)

OTW144

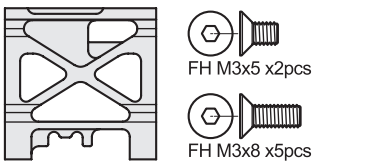

CNC Deck Mount (OPTIMA Mid)
CNCデッキマウント (オプティマミッド)

OTW145

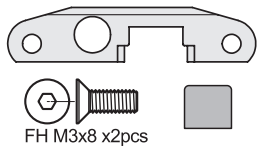

CNC Rear Sus Holder (OPTIMA Mid)
HD ST リンクセット (オプティマミッド)

OTW146

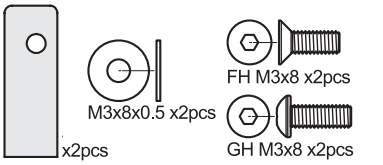

Aluminum Servo Mount (OPTIMA Mid)
アルミサーボマウント(オプティマミッド)

OTW130

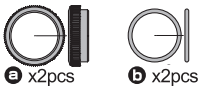

Spring Adjuster(Black13mm/2pcs)
スプリングアジャスター(ブラック/2個入)

OTW149

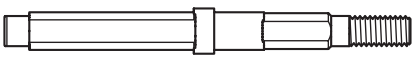

LW Main Gear Shaft (MID '87 WC)
軽量メインギヤシャフト(ミッド'87 WC)

OTW136

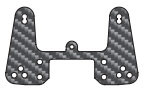

Carbon Front Shock Stay (OPTIMA Mid)
カーボンフロントショックステー(オプティマミッド)

OTW142

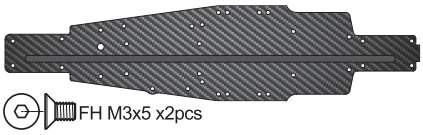

Carbon Chassis (OPTIMA Mid)
カーボンシャシー (オプティマミッド)

OTW137

Carbon Rear Shock Stay Set (OPTIMA Mid)
カーボンリヤショックステーセット(オプティマミッド)

OTW141

Carbon Upper Deck (OPTIMA Mid)
カーボンアッパーデッキ (オプティマミッド)

OTW151-01

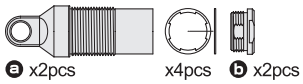

Front Shock Case (Gunmetal/2pcs/MID 87WC)
フロントショックケース(ガンメタ/2入/ミッド87WC)

OTW152-01

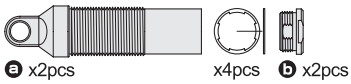

Rear Shock Case (Gunmetal/2pcs/MID 87WC)
リヤショックケース(ガンメタ/2入/ミッド87WC)

OTW153

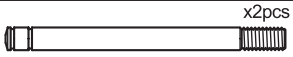

Ti Coating Shock Shaft 3x37mm (MID 87WC)
チタンコーティングショックシャフト3x37mm (ミッド 87WC)

OTW154

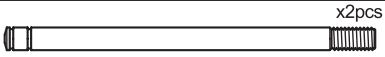

Ti Coating Shock Shaft 3x49mm (MID 87WC)
チタンコーティングショックシャフト3x49mm (ミッド 87WC)

OTW155

Upper Deck Post (Gunmetal/2pcs/MID 87WC)
アッパーデッキポスト(ガンメタ/2入/ミッド 87WC)

SC242B

4.8mm x M2.6 Ball Nut(Scorpion)
4.8mmxM2.6 ボールナット(スコーピオン)

W0201B

5.8φ Steel Ball(10Pcs)
5.8φスチールボール(10Pcs)

SC246B

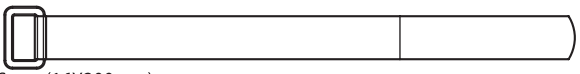

Battery Strap (16X200mm)
バッテリーストラップ (16X200mm)

UT012GM

Servo Saver Shaft (Gunmetal/MID 87WC)
サーボセーバーシャフト(ガンメタ/ミッド87W)

UT017

M3x6 Tapered Washer(Silver/ULTIMA)
M3x6テーパーワッシャー(シルバー/アルティマ)

W0147GM

M4 Flat-Head Washer(Gunmetal)
M4サラワッシャー(ガンメタ)

UM564-82

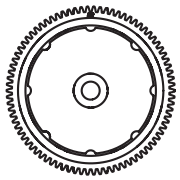

Spur Gear(48P-82T)(RT5/RB5/RB5 SP)
スパーギヤ (48P-82T)(RT5/RB5/RB5 SP)

OTW150

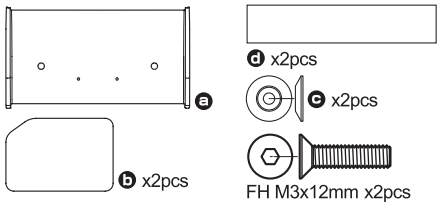

PC Rear Wing (JJ ULTIMA)
PCリヤウイング (JJアルティマ)

UM119

Diff Ring
デフリング

OPTIMA MID '87 WC Parts List

OTW151

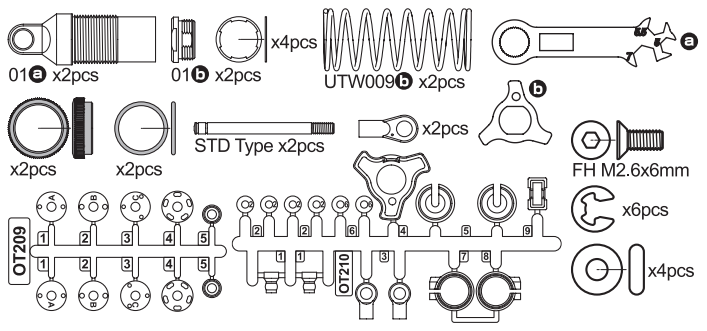

Gunmetal Damper Front (2pcs/MID 87WC)
ガンメタダンパー フロント（2入/ミッド 87WC）

OTW152

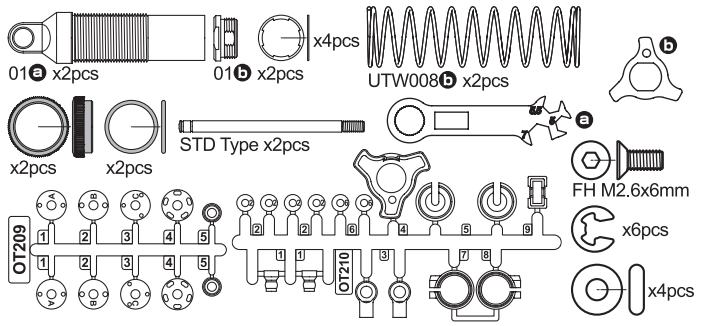

Gunmetal Damper Rear (2pcs/MID 87WC)
ガンメタダンパー リヤ (2入/ミッド 87WC)

OTB251

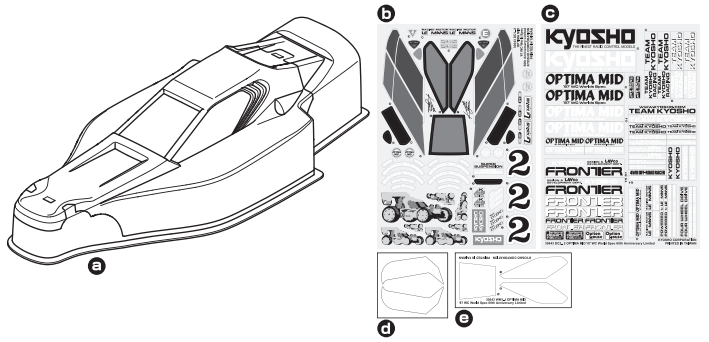

Non-Decoration Body (MID 87WC)
ノンデコレーションボディ (ミッド 87WC)

PNGS4825

Steel Pinion Gear(25T-48P)
スチールピニオンギヤ(25T-48P)

OPTIMA MID '87 WC Option Parts List

1-S34010HT

x5pcs

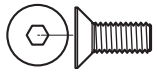

Flat Head Screw(Hex/Titanium/M4x10/5pcs)
サラビス(M4x10)(ヘックス/チタン/5入)

92413

x2pcs

Titanium Adjust Rod 38mm (2pcs)
チタンアジャストロッド 38mm(2pcs)

92416

x2pcs

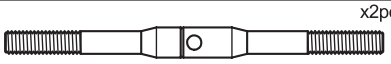

Titanium Adjust Rod 50mm(2pcs)
チタンアジャストロッド 50mm(2pcs)

LA43H / RB

x12pcs

H / Hard
RB / Red

Ball End(5.8mm/12pcs)
ボールエンド(5.8mm/12Pcs)

OT210R

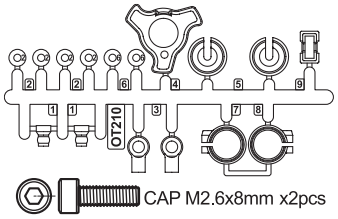

Shock Plastic Parts (Red/OPTIMA)
ショックプラパーツ(レッド/オプティマ)

OT252BK / GR / OR /R / W / Y

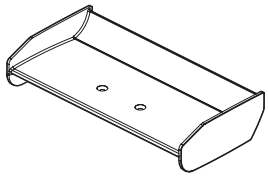

Wing
ウイング

BK Black
GR Green
OR Orange
R Red
W White
Y Yellow

SC224BKB / RB / WB / YB

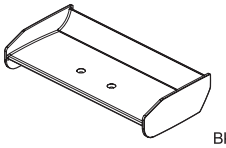

Small Wing
スモールウイング

BKB Black
RB Red
WB White
YB Yellow

OTW116GMB

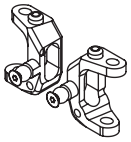

Aluminum Front Hub (Gunmetal/OPTIMA)
アルミフロントハブ(ガンメタ/オプティマ)

OTW117GMB

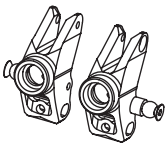

Aluminum Rear Hub Carrier (Gunmetal/OPTIMA)
アルミリヤハブキャリア(ガンメタ/オプティマ

OTW127

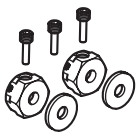

Wide Wheel HexDriver(2+1mm)
ワイドホイールハブセット(2+1mm)

OTW135

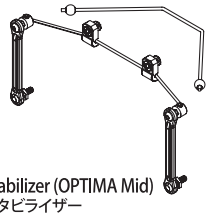

Stabilizer (OPTIMA Mid)
スタビライザー

OTW138

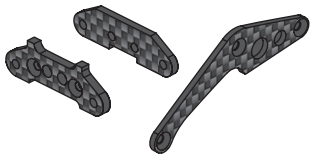

Carbon Plate Set (OPTIMA Mid)
カーボンプレートセット

W0141VB

x10pcs

M3x6 Tapered Washer (Blue)
M3x6 テーパーワッシャー

W0201H

x5pcs

Light Weight

5.8mm Hard Ball
5.8mm ハードボール

UM516

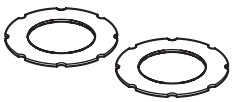

Dual Slipper Sheet (White/RB5)
デュアルスリッパーシート(ホワイト/RB5)

97030

x12pcs

Tungsten Carbite Ball (3/32)
タングステンカーバイトボール
(3/32インチ)

1-N4045 FA-GM

LIGHT WEIGHT x4pcs

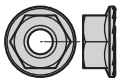

Nut (M4x4.5) Flanged
ナット(M4x4.5)フランジ

OPTIMA MID '87 WC Option Parts List

OTW125C

For Rear

Universal Swing Shaft (Optima)
ユニバーサルスイングシャフト (オプティマ)

OTW139

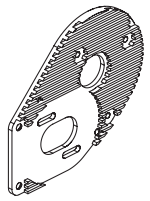

CNC Motor Plate (Gunmetal/OPTIMA Mid)
CNCモータープレート

OTW140

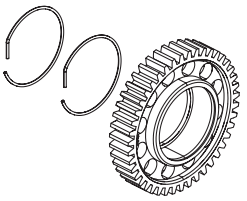

HD Mid Gear (OPTIMA Mid)
HD ミッドギヤ (オプティマミッド)

OTB250

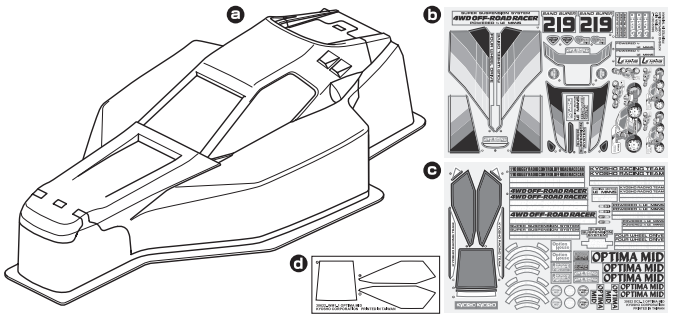

Non-Decoration Body (OPTIMA Mid)
ノンデコレーションボディ (オプティマミッド)

UTW009

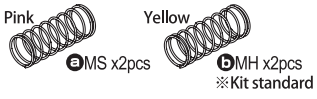

Fine Selection F Shock Spring Set(MS/MH/Ultima)
ファインセレクションフロントショックスプリングセット
(MS/MH/アルテイマ)

OTW123

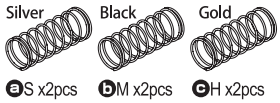

Front Shock Spring Set (S/M/H/Optima)
フロントショックスプリングセット (S/M/H/オプティマ)

UTW008

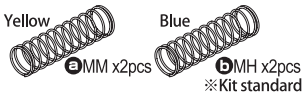

Fine Selection R Shock Spring Set(MM/MH/Ultima)
ファインセレクションリヤショックスプリングセット
(MM/MH/アルテイマ)

OTW124

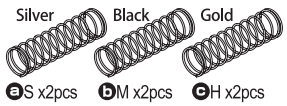

Rear Shock Spring Set (S/M/H/Optima)
リヤショックスプリングセット (S/M/H/オプティマ)

Kit Standard

SOFT ←	FRONT SPRING			→ HARD
S	MS	M	MH	H
SILVER OTW123ⓐ	PINK UTW009ⓐ	BLACK OTW123ⓑ	YELLOW UTW009ⓑ	GOLD OTW123ⓒ

SOFT ←	REAR SPRING			→ HARD
S	M	MM	MH	H
SILVER OTW124ⓐ	BLACK OTW124ⓑ	YELLOW UTW008ⓐ	BLUE UTW008ⓑ	GOLD OTW124ⓒ

OTW156

Chassis Protector Sheet (OPTIMA MID)
シャシープロテクターシート(オプティマミッド)

OTW128B

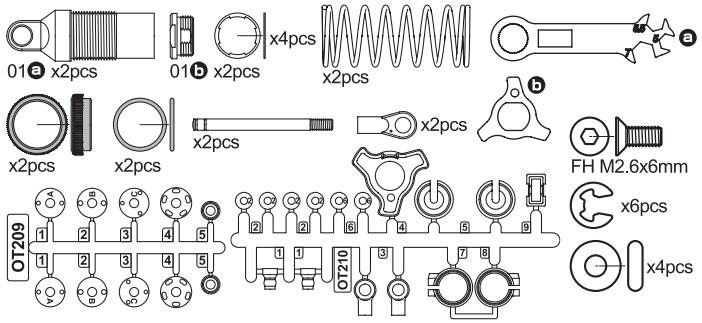

Gold Damper Front (OPTIMA)
フロントゴールドダンパー(オプティマ)

OTW129B

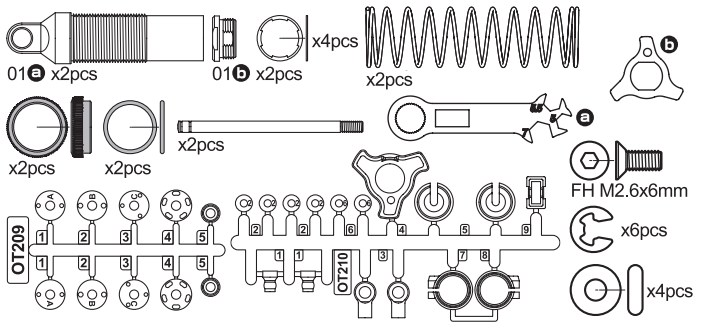

Gold Damper Rear (OPTIMA)
リヤゴールドダンパー(オプティマ)

W5309GMB

※スプリング別売
※Spring are sold separately

VVC Triple Cap Thread Big Bore Shock Set (30)
VVCトリプルキャップスレッドビッグボアショックセット(30)

W5310GMB

※スプリング別売
※Spring are sold separately

VVC Triple Cap Thread Big Bore Shock Set (38)
VVCトリプルキャップスレッドビッグボアショックセット(38)

W5309-34

x2pcs

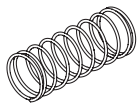

Big Bore Spring(L=44/3.4/2pcs)
ビッグボアスプリング(L=44/3.4/2入)

W5309-36

x2pcs

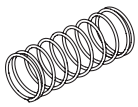

Big Bore Spring(L=44/3.55/2pcs)
ビッグボアスプリング(L=44/3.55/2入)

W5310-21

x2pcs

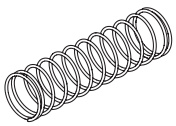

Big Bore Spring(L=63/2.1/2pcs)
ビッグボアスプリング(L=63/2.1/2入)

W5310-22

x2pcs

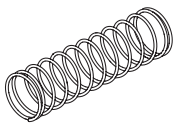

Big Bore Spring(L=63/2.2/2pcs)
ビッグボアスプリング(L=63/2.2/2入)

PNGS4820 ~ PNGS4836

Steel Pinion Gear 1/48 Pitch
スチールピニオンギヤ 1/48ピッチ

Steel Pinion Gear

SS M3x3mm

※KIT STD

PNGS4820	20T	PNGS4829	29T
PNGS4821	21T	PNGS4830	30T
PNGS4822	22T	PNGS4831	31T
PNGS4823	23T	PNGS4832	32T
PNGS4824	24T	PNGS4833	33T
※PNGS4825	25T	PNGS4834	34T
PNGS4826	26T	PNGS4835	35T
PNGS4827	27T	PNGS4836	36T
PNGS4828	28T		

OPTIMA MID '87 WC Option Parts List

50 mm Tires / Wheels

OTT244 MB / H

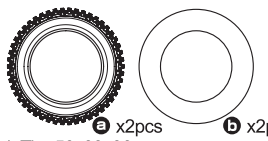

ⓐ x2pcs ⓑ x2pcs

Block Tire 50x83x36mm
ブロックタイヤ

MB Medium
H Hard

UTH002 WT / Y

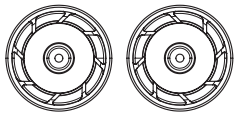

8D Rear Wheel 50mm
8D リヤホイール

WT White
Y Yellow

OTH245 BK / SCB / Y / W

x2pcs

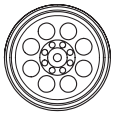

8Hole Wheel 50mm
8ホールホイール

BK Black
SCB Satin
Y Yellow
W White

OTH246 W / Y

x2pcs

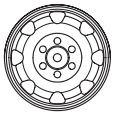

8SP Wheel 50mm
8SP ホイール

W White
Y Yellow

OTW131

x2pcs

Mold Inner Sponge (50mmHard)
モールドインナースポンジ

2.2 inch Tires / Wheels

OTH247 W / Y

For 2.2 Front Tire x2pcs

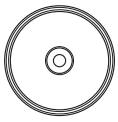

2.2in Dish Front Wheel
2.2インチ ディッシュ フロント ホイール

W White
Y Yellow

FAT201 SB

For 2.2 Front Tire

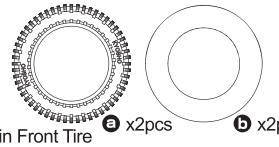

ⓐ x2pcs ⓑ x2pcs

2.2in Front Tire
2.2インチ フロントタイヤ

SB Soft

OTH248 W / Y

For 2.2 Rear Tire x2pcs

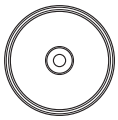

2.2in Dish Rear Wheel
2.2インチ ディッシュ リヤ ホイール

W White
Y Yellow

FAT202 SB

For 2.2 Rear Tire

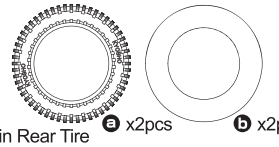

ⓐ x2pcs ⓑ x2pcs

2.2in Rear Tire
2.2インチ リヤタイヤ

SB Soft

Blushless Motor

37051B

for Brushless Motor

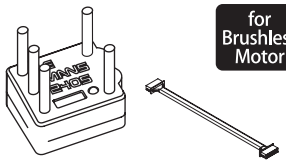

LE MANS 240S ESC(60A/MAX 13.5T)
ル・マン 240S ESC(60A/MAX 13.5ターン)

R246-8584

for Brushless Motor

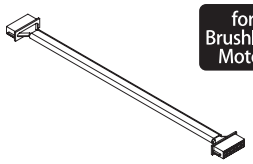

Silicone Sensor Cable 210mm
シリコンセンサーケーブル 210mm

37032

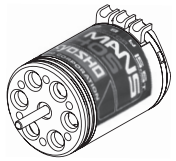

LE MANS 240S Brushless Motor (15.5T)
ル・マン 240S ブラシレスモーター 15.5T

37034

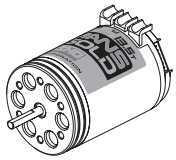

LE MANS 240 GOLD Brushless Motor 13.5T
ル・マン 240 ゴールド ブラシレスモーター 13.5T

Blushled Motor

70703

540Class G-Series Motor G2X(Single 20)
540クラス Gシリーズモーター G2X(Single 20)

82245

for Brushled Motor

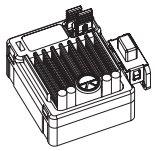

60A Brushed ESC KSH KA060-91W
KA060-91W ブラシモーター用防水ESC 60A

37021

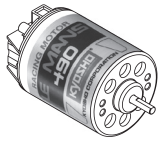

Le Mans MOTOR (Brushed/30Turn)
Le Mans モーター（ブラシ・30ターン）

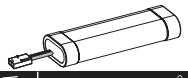

バッテリー　BATTERY

品番 No.	パーツ名 Part Names	内容 Description
71322	SPEED HOUSE 7.2V 22HV Ni-MH バッテリー SPEED HOUSE 7.2V 22HV Ni-MH Battery	高出力タイプ Ni-MH バッテリー High power type Ni-MH battery.

品番 No.	パーツ名 Part Names	内容 Description
71324	SPEED HOUSE 7.2V 36HV Ni-MH バッテリー SPEED HOUSE 7.2V 36HV Ni-MH Battery	大容量、高出力タイプ Ni-MH バッテリー High capacity and high power type Ni-MH battery.
GAB4202	Gens ace LiPo 4000 ストレートパック（60C/7.4V） GA-B-60C-4000- 2S1P-HardCase-8	リポバッテリー Li-Po Battery 高出力タイプバッテリー High power type battery

ケミカル・オイル　CHEMICAL • OIL

品番 No.	パーツ名 Part Names	内容 Description
96162	リングギヤグリス（3g） Ring Gear Grease (3g)	フッ素樹脂特殊グリス Fluorine special grease. ギヤの磨耗を減少 Reduces wearing of gear
96508	HG ジョイントグリス HG Joint Grease	ジョイント部用グリス Grease for joint part. 金属パーツの干渉部に使用 磨耗を抑える Use into metal joint parts. Reduces the wear

品番 No.	パーツ名 Part Names	内容 Description
96510	高耐久性ボールデフグリス(10g) High Durability Ball Diff. Grease (10g)	ボールデフ専用グリス Dedicated grease for ball diff.

シリコンオイル　SILICONE OIL

品番 No.	パーツ名 Part Names	内容 Description
SIL 0300-8	シリコンオイル#300（80cc） Silicone Oil #300 (80cc)	ダンパー用 for shocks.
SIL 0350-8	シリコンオイル#350（80cc） Silicone Oil #350 (80cc)	
SIL 0400-8	シリコンオイル#400（80cc） Silicone Oil #400 (80cc)	
SIL 0450-8	シリコンオイル#450（80cc） Silicone Oil #450 (80cc)	
SIL 0500-8	シリコンオイル#500（80cc） Silicone Oil #500 (80cc)	
SIL 0550-8	シリコンオイル#550（80cc） Silicone Oil #550 (80cc)	
SIL 0600-8	シリコンオイル#600（80cc） Silicone Oil #600 (80cc)	
SIL 0650-8	シリコンオイル#650（80cc） Silicone Oil #650 (80cc)	
SIL 0700-8	シリコンオイル#700（80cc） Silicone Oil #700 (80cc)	
SIL 0750-8	シリコンオイル#750（80cc） Silicone Oil #750 (80cc)	
SIL 0800-8	シリコンオイル#800（80cc） Silicone Oil #800 (80cc)	
SIL 0850-8	シリコンオイル#850（80cc） Silicone Oil #850 (80cc)	

品番 No.	パーツ名 Part Names	内容 Description
SIL 2000B	シリコンオイル#2000（40cc） Silicone Oil #2000 (40cc)	デフ用 for diffs.
SIL 3000B	シリコンオイル#3000（40cc） Silicone Oil #3000 (40cc)	
SIL 4000B	シリコンオイル#4000（40cc） Silicone Oil #4000 (40cc)	
SIL 5000B	シリコンオイル#5000（40cc） Silicone Oil #5000 (40cc)	
SIL 6000B	シリコンオイル#6000（40cc） Silicone Oil #6000 (40cc)	
SIL 7000B	シリコンオイル#7000（40cc） Silicone Oil #7000 (40cc)	
SIL 8000B	シリコンオイル#8000（40cc） Silicone Oil #8000 (40cc)	
SIL 9000B	シリコンオイル#9000（40cc） Silicone Oil #9000 (40cc)	
SIL 10000B	シリコンオイル#10000（40cc） Silicone Oil #10000 (40cc)	
SIL 15000B	シリコンオイル#15000（40cc） Silicone Oil #15000 (40cc)	
SIL 20000B	シリコンオイル#20000（40cc） Silicone Oil #20000 (40cc)	
SIL 30000B	シリコンオイル#30000（40cc） Silicone Oil #30000 (40cc)	

品番 No.	パーツ名 Part Names	内容 Description
SIL 40000B	シリコンオイル#40000（40cc） Silicone Oil #40000 (40cc)	デフ用 for diffs.
SIL 50000B	シリコンオイル#50000（40cc） Silicone Oil #50000 (40cc)	
SIL 60000B	シリコンオイル#60000（40cc） Silicone Oil #60000 (40cc)	
SIL 100000B	シリコンオイル#100000（40cc） Silicone Oil #100000 (40cc)	
SIL 200000	シリコンオイル#200000（40cc） Silicone Oil #200000 (40cc)	
SIL 300000	シリコンオイル#300000（40cc） Silicone Oil #300000 (40cc)	
SIL 500000	シリコンオイル#500000（40cc） Silicone Oil #500000 (40cc)	
SIL 1000000	シリコンオイル#1000000（20cc） Silicone Oil #1000000 (20cc)	

アクセサリー　ACCESSORY

品番 No.	パーツ名 Part Names	内容 Description
36218	ダンパーピットスタンド（マグネット付） Shock Absorber Pits Holder W/Magnet	ダンパーの作業時に最適なスタンド Suitable Stand for shock maintenance
36231	SP ナイフエッジリーマー SP Knife Edge Reamer	ボディのマウント用穴開けに便利 Tool for making holes on bodies.
36261B	KRFステンレスポリカボディカッターストレート KRF Stainless PC-Body Scissors Straight	ポリカボディのカットに最適 Suitable for PC-Body cutting.
36261B	KRFステンレスポリカボディカッターカーブ KRF Stainless PC-Body Scissors Curve	ポリカボディの曲線部のカットに最適 Suitable for cutting curved part of PC-Body.
GAC0100D	Gens ace LiPoバッテリープロテクター（2-6セル/充電用） Gens ace LiPo Battery Protector (2-6cell/for Charging)	充電時の LiPo バッテリーを守るプロテクター Protector that protects the LiPo battery when charging
GAC0101	Gens ace LiPoバッテリーセーフバッグ（BOXタイプ） Gens ace LiPo Battery Safe Bag (BOX type)	充電時、保管時に便利な保護バッグ Protective bag that is convenient for charging and storage

品番 No.	パーツ名 Part Names	内容 Description
72002B	SPEED HOUSE C-02B ACピークチャージャー SPEED HOUSE C-02B AC PEAK CHARGER	出力 1A の NiMH 用オートカット充電器。 1A Output Auto Cut-Off Charger.
80907	KYOSHO SPEED HOUSE マルチバッテリーチェッカー KYOSHO SPEED HOUSE MULTI BATTERY CHECKER	バッテリーのコンディションを簡単計測 Easy measurement of battery condition
96161B	セッティングウエイト（60g） Setting Weight (60g)	重心調整用ウエイト Weights for balance adjustment.

※ 一部パーツ販売していないパーツがあります。
その場合、代替パーツ品番が記入されています。
Note that some parts are not sold as spare parts!

※ スペア/オプションパーツ価格はWEBサイトをご覧ください。
Please see the website for spare & option parts prices.

www.kyosho.com

MEMO

MEMO

"Kyosho Direct-Mail-Parts-Order-System" is available only for Japanese market.

京商スペアパーツ・オプションパーツの購入方法

※これらの購入方法は日本国内に限らせていただきます

●部品をこわしたり、なくしてしまった場合でもスペアパーツやオプションパーツを購入し、元どおりに直す事ができます。
●パーツはお店で直接購入していただくか、お店に行けない場合は、京商オンラインショップで購入することができます。

※お支払い方法により発送手数料が異なります。京商WEBサイトにてご確認ください。
※お届け予定日数は夏・冬期休業または交通事情等運送上の理由により、遅れる場合がございますのであらかじめご了承ください。

1.まずはお店でお求めください。

まずは、お近くのお店か、この商品をお買い求めいただいたお店にご来店ください。ご希望のパーツの在庫があれば即購入できます。その際に組立/取扱説明書をお持ちになると購入がスムーズになります。

お店で在庫切れの場合でも京商の『オンラインパーツ直送便』※ でお店から京商へ申し込めます

お店でご希望のパーツがたまたま品切れだった場合でも、京商の『オンラインパーツ直送便』※を利用すればその場で注文できます。『オンラインパーツ直送便』は、ご希望のパーツの品番や数量等を直接お店にご注文してください。在庫確認後代金をお支払いいただければ結構です。お客様のご自宅か、お店にお届けします。
※一部取扱っていないお店もございます。

オンライン
パーツ直送便
取扱店はこの
ステッカーが
目印です。

A: 取扱説明書で必要な
パーツの品番と数量を
確認する。

B: お店で必要なパーツを
注文し代金を支払う。

C: ご注文から約３～4 日で
お客様のご自宅か、お店に
お届けします。

2.お店に行けない場合は 京商オンラインショップで購入できます。

京商オンラインショップで購入する。

https://rc.kyosho.com

スペアパーツや、オプションパーツ、アクセサリー等
写真を見て購入することができます。

京商株式会社
〒243-0021 神奈川県厚木市岡田3050 厚木アクストメインタワー7F
●お問い合せはユーザー相談室まで
電話 046-229-4115 受付時間：月～金曜（祝祭日を除く）13:00～18:00

The service mentioned below is available only for Japanese market.

組立や、操作上で不明な点のお問い合せ方法

これらのサービスは日本国内に限らせて頂きます

組立てたり、操作してみて上手くいかない点などございましたら、ご購入いただいた販売店または、京商ユーザー相談室へお問い合せください。
京商ユーザー相談室へお問い合せの際は、お電話いただくか、下記のお問い合せ用紙に必要事項をご記入のうえ、ファックスまたは郵便でお送りください。

京商へのお問い合せ先 →「京商ユーザー相談室」

京商にお問い合せの際は、「京商ユーザー相談室」にご連絡ください。
お問い合せの際は、お手元に商品や組立／取扱説明書をご用意のうえ、組立／取扱説明書のページ数, 行程番号, 部品番号(キーNo.)を用いるなど、なるべく具体的にお知らせください。

電話でのお問い合せは： 046-229-4115　電話でのお問い合せは、月曜～金曜(祝祭日を除く)13:00～18:00。

FAXでのお問い合せは： 046-229-4032　FAXでは、24時間お問い合せの受付をして居ります。回答は、翌営業日以降となる場合があります。営業日:月曜～金曜(祝祭日を除く)

郵便でのお問い合せは： 〒243-0021 神奈川県 厚木市 岡田3050 厚木アクストメインタワー7F
京商株式会社 ユーザー相談室宛

キリトリ線

お問い合せ用紙

お問い合せ用紙は、FAXまたは郵便でお送りください。回答方法は、京商で検討のうえ考慮させて頂きます。
郵送の場合は、お問い合せ用紙のコピーを保管してください。

品番	No.30643	商品名	OPTIMA MID '87 WC Worlds Spec 60th Anniversary Limited		
ご購入店	店名　都道府県 (電話　－　－　)			ご購入年月日	年　月　日
ご使用プロポ	メーカー名　商品名		ご使用の　モーターエンジン		
ご氏名	フリガナ		R/C歴	約　年	
ご自宅住所	〒＿＿＿－＿＿＿＿ 都道府県				
ご自宅の連絡先	**電話**　(　)		**FAX**　(　)		
平日の昼間に可能な連絡先	**電話**　(　)		**FAX**　(　)		
月曜～金曜(祝祭日を除く)13:00～18:00で電話連絡可能な時間帯　:　頃			受付No.(京商記入欄)		

お問い合せご記入欄：組立／取扱説明書のページ数や部品番号(キーNo.)を用いるなど、なるべく具体的にご記入ください。

※京商株式会社では、お客様の個人情報の保護に力を入れております。お客様よりの、注文及びお問い合せを通じて知りえたお客様の個人情報につきましては、(1)～(3)の場合を除き無断で第三者に提供したり開示するようなことはありません。(1)お客様の事前の承諾を受けた場合。(2)法律に基づき開示請求を受けた場合。(3)サービスの提供のため当社の委託先に開示する場合。

京商株式会社

〒243-0021 神奈川県厚木市岡田3050 厚木アクストメインタワー7F
●ユーザー相談室直通電話 046-229-4115
お問い合せは：月曜～金曜(祝祭日を除く)13：00～18：00

66622309-1 PRINTED IN TAIWAN

メーカー指定の純正部品を使用して
安全にR/Cを楽しみましょう。

WWW.KYOSHO.COM