FANTOM EP-4WD

1:12 Scale Radio Controlled Electric Powered 4WD Racing Car

INSTRUCTION MANUAL
組立/取扱説明書

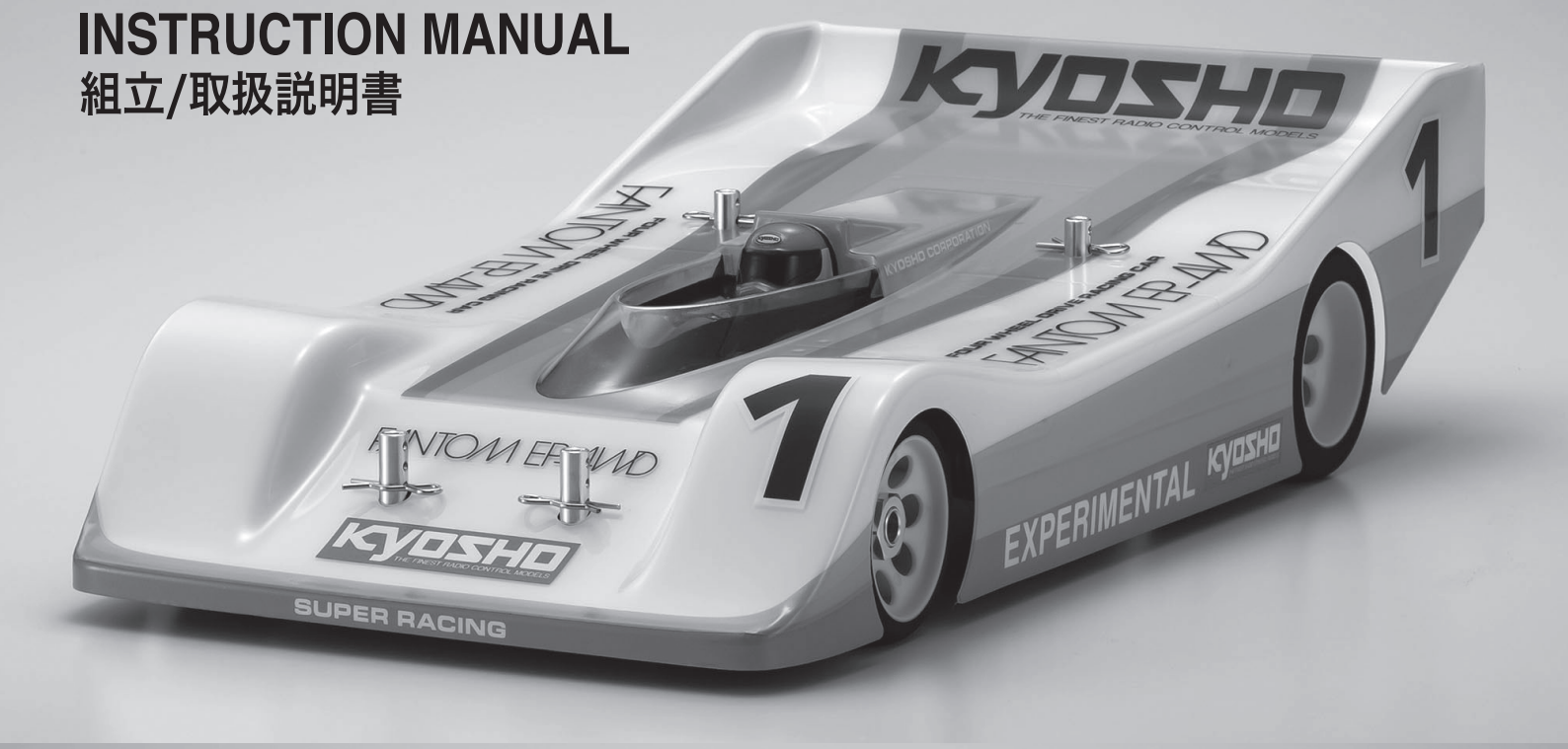

※ご使用前にこの説明書を良くお読みになり十分に理解してください。

Before beginning assembly, please read these instructions thoroughly.

●本紙は組立て順に説明してあります。メンテナンスやパーツの交換の際に参考にしてください。メンテナンスや組立ての不慣れな方は、お買い求めの販売店もしくは当社ユーザー相談室までお問い合わせください。

●This instruction manual follows the model's order of assembly. Please keep and refer to this manual for maintenance or when replacing parts. Users unfamiliar with maintaining and assembling this model should contact their Kyosho distributor or hobby shop.

●メンテナンスやパーツ交換する際は、ビスや部品を無くさないように気を付けてください。

●Take care not to lose parts or screws etc. when performing maintenance or replacing parts.

KYOSHO®
THE FINEST RADIO CONTROL MODELS

※製品改良のため、予告なく仕様を変更する場合があります。 *Specifications are subject to change without prior notice!

© Copyright 2020 KYOSHO CORPORATION／禁無断転載複製

30635-MM01

（和英）
No. 30635

安全のための注意事項　SAFETY PRECAUTIONS

組立て・走行の前に必ずお読みください。
Please read carefully before assembling and operating your model.

警告マーク　：生命や身体に重大な被害が発生する可能性がある危険を示します。
WARNING!　: This symbol indicates where caution is essential to avoid injury to yourself or others.

禁止マーク　：事故や故障の原因となるため、やってはいけないことを示します。
PROHIBITED　: This symbol points out actions that you should NOT do to avoid possible damage or accidents.

- この商品は、本格的な無線操縦模型です。**玩具ではありません！**
  This product is a fully functional radio control model. It is not a toy!
- この商品を楽しむために、**走行前の組立てや、走行後のメンテナンス、オプションの交換などをおこないます。**
  To enjoy this model to its fullest, complete assembly properly, perform maintenance and add optional upgrades as desired.
- アルカリ乾電池や充電式の電池は、使い方を誤ると**大きな電流が流れ、発熱や液（電解液）漏れの可能性があります。**
  Improper usage of Alkaline cells or rechargeable batteries may damage the electronics of the car and/or the radio.

この商品を安全に取扱うために下記の事項を、必ずお守りください。
In order to operate the model safely, adhere to following instructions:

***この説明を守らないと生命や身体に重大な被害が発生する可能性がある危険を示します。**
***Here are some possibilities of significant damage to life and/or body, if the following explanations are not adhered to:**

►組立て前に必ず説明書を最後までお読みください。また、組立てに不慣れな方は、模型を良く知っている人にアドバイスを受け確実に組立てください。
Before you begin, read the manual thoroughly. First time builders should seek advice from modelers who have experience in assembling models.

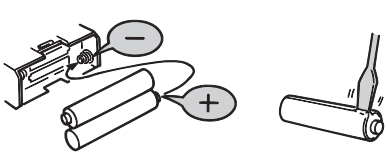

禁止
PROHIBITED

►電池は逆接続・分解は絶対にしないでください。
破損や液漏れなどの原因になります。
Never disassemble or install batteries with the polarity reversed.
It's hazardous and will cause damage to the batteries and/or electronics.

禁止
PROHIBITED

►小さな部品や、とがった部品がありますので、十分注意してください。
また、小さなお子様のいる場所での作業・保管はさけてください。
This product includes many small, sharp objects, so it should be kept out of the reach of children.

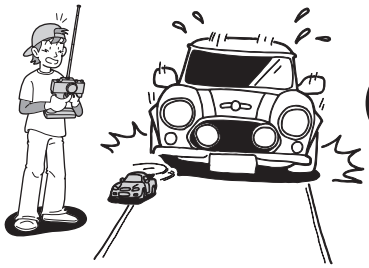

禁止
PROHIBITED

►車道・人ごみ・幼児の近くでは走行させないでください。
事故の原因となります。
Do not operate in crowded places, near children or pets, or on public streets - it may cause serious injury.

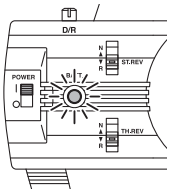

禁止
PROHIBITED

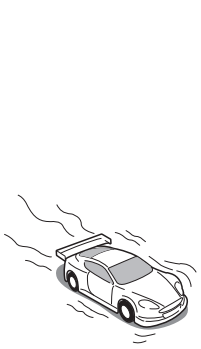

禁止
PROHIBITED

►プロポ関係の電池残量が少ない時。
電池が減ってくるとコントロールができなくなり、暴走や衝突の原因になります。
Always check the radio batteries!
With weak dry batteries, transmission and reception of the radio fall off. Models may become out of control under such condition, which may cause serious accidents.

►車の動きがおかしい時。
すぐに走行を中止して原因を調べてください。原因不明のまま走行させると、思わぬ故障や事故の原因になります。
When the model is behaving strangely . .!
Immediately stop the model and check the reason. Do not operate the model until the problem is solved. This may lead to further trouble and unforeseen accidents!

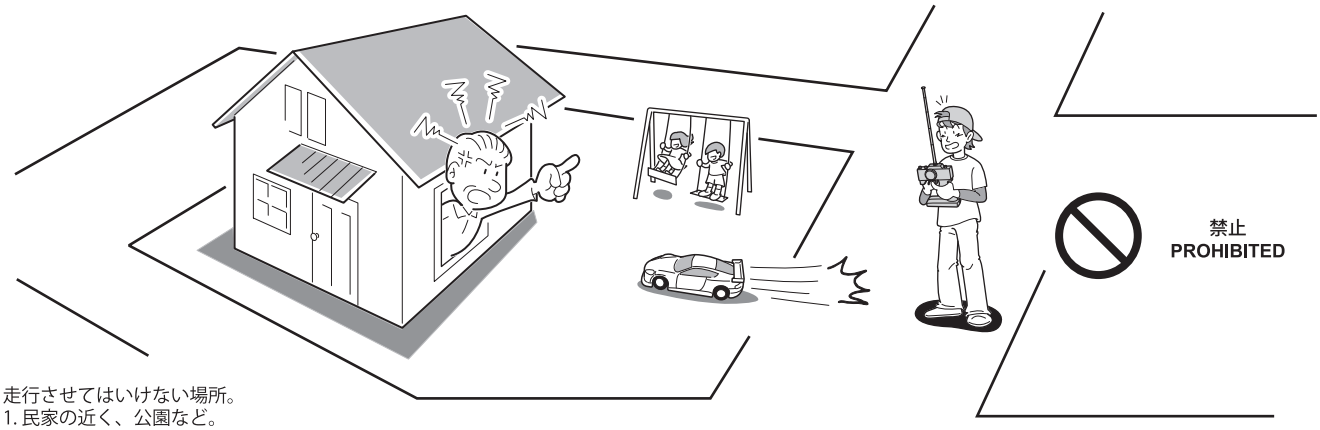

禁止
PROHIBITED

►走行させてはいけない場所。
1. 民家の近く、公園など。
2. 室内、せまいところ。
※人にケガをさせる原因になります。また、物をこわしたり、他人の迷惑になります。
Operate your model **ONLY** on designated areas, race tracks and other spacious areas. Do **NOT** operate it:
1. in residential districts and parks!
2. indoors and in limited space!
* Non-observance of the above may be cause for personal injuries and property damages.

警告
Warning !

***事故やケガ等の危険防止のため、次のことを必ずお守りください。**
***In order to avoid accidents and personal injury, be sure to observe the following:**

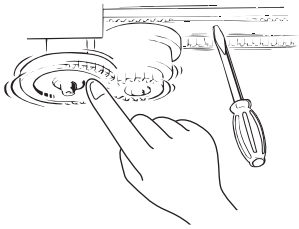

禁止
PROHIBITED

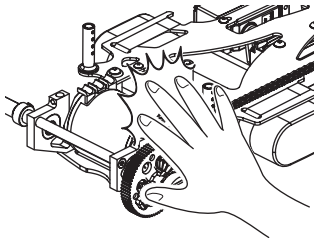

禁止
PROHIBITED

►回転している部分に、指や物などを入れないでください。
Do **not** put fingers or any objects inside rotating and moving parts!

►走行後のモーターやスピードコントローラーは熱くなっているので、さわらないでください。ヤケドの恐れがあります。
Motor and ESC may become very hot after use.
Please avoid touching as it may cause burn.

注意
Cautions !

***この説明を守らないと軽傷程度の被害または、物損事故が発生する恐れがあります。**
***The following are examples of situations that should be avoided for safe assembly, maintenance and operation:**

禁止
PROHIBITED

►カッターやニッパー、ドライバーなど工具の取り扱いには十分注意してください。
All tools require careful handling to avoid injury.

►塗装する場合は室内の換気に十分注意し、作業を行ってください。
Painting must be done only in a well-ventilated area.

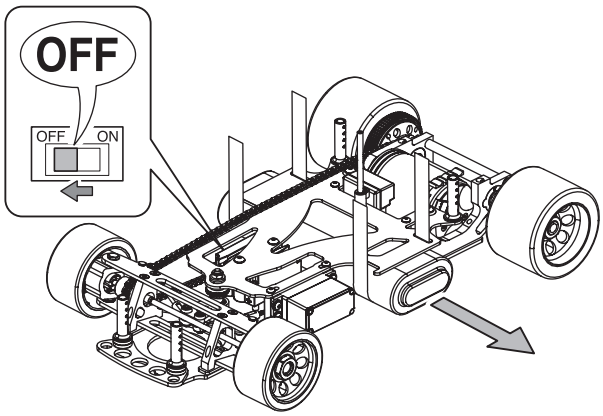

►走行後や、走行させない時は必ず電源スイッチをOFFにし、車体と送信機の電池を取り外してください。誤作動や電池の発熱・液漏れなど危険な場合があります。
Always switch off the receiver and transmitter, then disconnect/remove the batteries when the model is not in use. Failure to do so may cause damage to the batteries from excessive discharge and leaking.

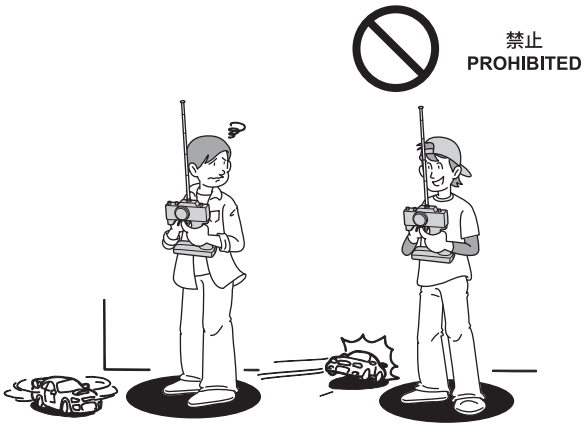

►同じ周波数の近くでは走行させないでください。
混信によりコントロール不能で暴走の原因になります。
Be sure that you're operating on a unique frequency from any other RC vehicles in the area. Failure to do so will cause a loss of control and may cause injury.

►アンテナの先端でケガをする恐れがありますので顔付近に近づけたりしないでください。
Do not point the antenna towards another person.

►温度の高くなる場所や湿度の高い場所などは長期間の保管はしないでください。
Do not store this model in hot or humid conditions, or in direct sunlight.

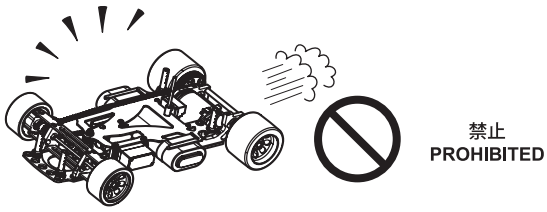

►走行時は、必ずボディを装着してください。
Always run your car with the body shell mounted!

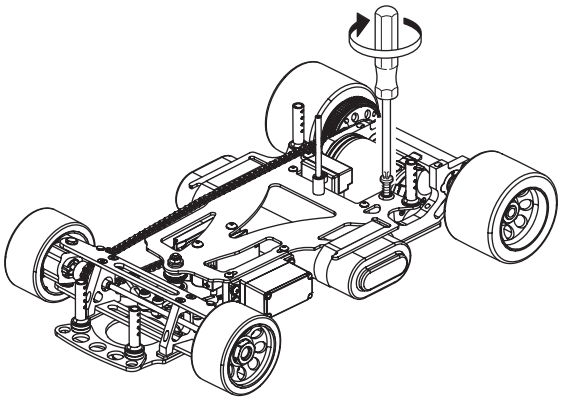

►定期的に、各部のビス類が緩んでいないか確認してください。
Check all screws, nuts etc. on a regular basis for looseness.

►下記の場所での走行は、故障の原因になりますのでおやめください。
・シャシーにからむような草の生えているところ。
・泥地、砂地、砂利の多いところ。
・水たまり、海辺、川。
Do not run your car on ground:
• that is overgrown with grass.
• that is muddy, sandy or rocky.
• puddle, sand, river.

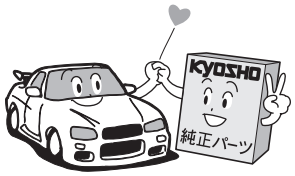

►純正オプションパーツ以外の組込みや車体の改造はしないでください。
故障の原因となります。
Do NOT install any option parts not made by Kyosho for this model.
To avoid causing irreparable damage, do NOT attempt any modifications.

他にそろえる物 / ITEMS REQUIRED FOR OPERATION

1 組立てに必要な工具
Tools required

注意 使用する工具の取扱いには、十分注意してください。
CAUTION: Handle tools carefully!

キットに入っている工具
TOOLS INCLUDED

■六角レンチ
Hex Wrenches

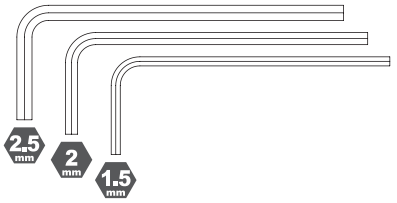

■ホイールレンチ
Wheel Wrench

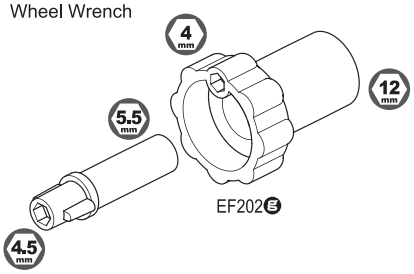

一般的な工具
Tools

■ラジオペンチ
Needle Nose Pliers

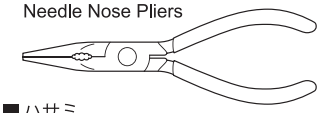

■ハサミ
Scissors

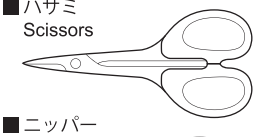

■ニッパー
Wire Cutters

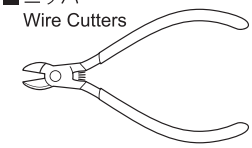

■カッターナイフ
Sharp Hobby Knife

■5.5mm ボックスレンチ
5.5mm Box Wrench

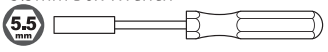

■マイナスドライバー
Flat Head Driver

アクセサリー
ACCESSORIES

■No.96508
HGジョイントグリス
HG JOINT GREASE

■No.96509
ワンウェイベアリンググリス
ONE WAY BEARING GREASE

■グラステープ(12mm幅)
GLASS TAPE

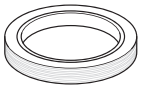

■No.36219 / 36219P
SP ナイフエッジリーマー
SP KNIFE EDGE REAMER

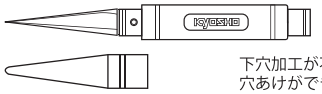

下穴加工が不要で、直接1 ~ 15mmの穴あけができる工具です。
No need to pre-drill!
Drills neat 1 ~ 15mm holes directly!

■塗料
Paint

●ボディの塗装にはポリカーボネイト用塗料が必要です。
●For painting the body, use polycarbonate paints for models!

■ネジロック
Thread lock

2 2チャンネル1サーボ1ESC（スピードコントローラー）無線操縦機（プロポ）
Radio transmitter with at least 2 channels for 1 servo 1 ESC (Electric Speed Controller).

●このキットには2チャンネル1サーボIESCのプロポが必要です。
●This kit requires a 2 channel radio control set with 1 servo and IESC.

●プロポの取扱いは、プロポに付属の説明書を参考にしてください。
●For more information on the transmitter, kindly refer to the instruction manual of the transmitter.

■送信機
Transmitter

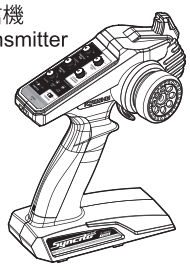

■小型サーボ
Small Size Servo

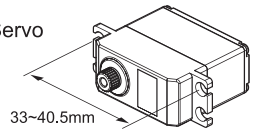

■小型受信機
Small Size Receiver

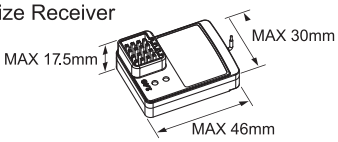

3

■走行用バッテリー
Battery

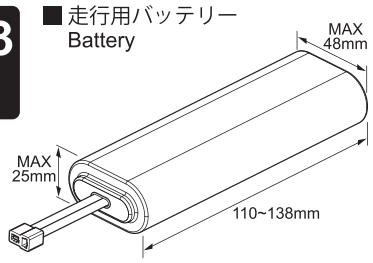

No. 71322	KYOSHO SPEED HOUSE 7.2V - 22HV Ni-MH バッテリー **KYOSHO SPEED HOUSE 7.2V - 22HV Ni-MH Battery**
No. 71324	KYOSHO SPEED HOUSE 7.2V - 36HV Ni-MH バッテリー **KYOSHO SPEED HOUSE 7.2V - 36HV Ni-MH Battery**
No. GAB4201	Gens ace LiPo 4000 ストレートパック (45C/7.4V) **Gens ace LiPo 4000 Straight Pack (45C/7.4V)**
No. GAB1202P	Gens ace PSE LiPo HV 6000 (100C/7.6V/LCG) **Gens ace PSE LiPo HV 6000 (100C/7.6V/LCG)**

■充電器
Battery Charger

使用するバッテリーに適した充電器を使用してください。
Use the suitable battery charger for your battery.

GAB4201、GAB1202Pを充電する場合は、発火事故を防ぐためGAC0100 Gens ace LiPoバッテリープロテクターを必ず使用してください。
Always use battery protector GAC0100 Gens ace LiPo battery protector when charging GAB4201 or GAB1202P.

4

■モーター／ESC（スピードコントローラー）
Motor / Electric speed controller

ブラシモーター Brushed Motor

No.37021
Le Mans モーター
（ブラシ・30ターン）
Le Mans MOTOR (Brushed/30Turn)

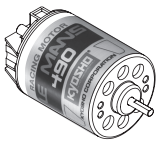

No.82245
京商スピードハウス
KA060-91W ブラシモーター用
防水ESC 60A Sプラグ
KYOSHO SPEED HOUSE KA060-91W Brushed WP ESC 60A S-plug

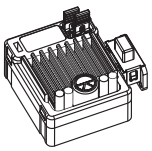

ブラシレスモーター Brushless Motor

No.37033
ルマン 480T ブラシレスモーター 21.5T
LE MANS 480T Brushless Motor 21.5T
※適合ブラシレスモーター：21.5T
Compartible Blushless motor : 21.5T

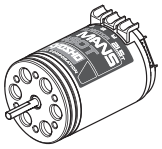

No.37051
ルマン 240S ESC
(60A/MAX13.5ターン)
LE MANS 240S ESC (60A/MAX13.5Turn)

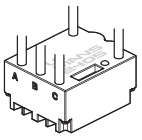

No.R246-8583
シリコンセンサーケーブル190mm
Silicone Sensor Cable 190mm

使用できるESCサイズ
Suitable ESC

■ESC

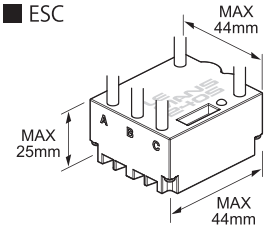

プロポの準備　PREPARE RADIO TRANSMISSION

●プロポを下の順番にしたがってセットします。
Set up the radio as explained below.

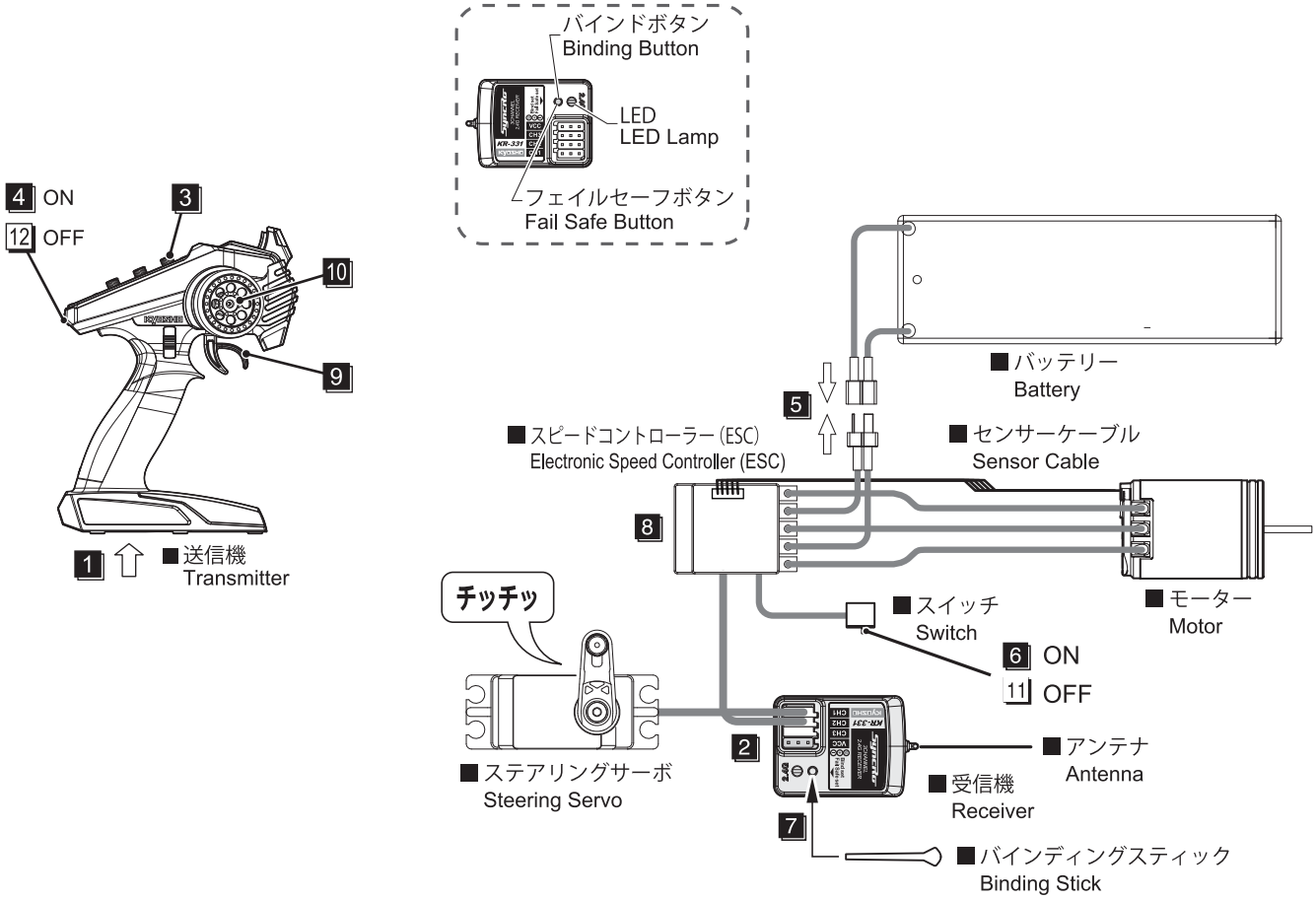

●始める時

1 送信機に電池をセットする。
2 サーボ/ESCコードを受信機につなぐ。
3 トリムを中央にセットする。
4 送信機のスイッチを入れる。
5 バッテリーとESCを接続する。
6 ESCのスイッチを入れる。
7 バインディングする。
8 ESCをセットアップする。
9 トリガーを動かしてモーターが動いているか確認。
10 ハンドルを動かしてサーボが動いているか確認。

●終わる時

11 ESCのスイッチを切る。
12 送信機のスイッチを切る。

●START

1 Insert batteries into the Transmitter.
2 Connect the Servo/ESC Plug to the Receiver.
3 Set trims of transmitter to center.
4 Switch "ON" the Transmitter.
5 Connect the Battery Plug to ESC.
6 Switch "ON" the Electronic Speed Controler.
7 Binding.
8 Setup the ESC.
9 Operate the Throttle Trigger to check if the Motor move correctly.
10 Operate the Steering Wheel to check if the Servo move correctly.

●FINISH

11 Swith "OFF" the Electronic Speed Controler.
12 Swith "OFF" the Transmitter.

注意 Caution

►プロポセットを組込む際、モーター接続、バッテリー接続及びスイッチONにする前に、必ずシャシーを台の上に置き、タイヤとチェーンが回転するようにしてください。
When installing your radio system in your model, always make sure to set your model on a stand so the wheels and the chain are free from any traction before turning on your radio and or connecting your motor for the first time.

組立て前の注意 / BEFORE YOU BEGIN

1 組立ての前に下記のことに注意してください。

●この説明書を良く読み、構造を理解する。
●キットの内容を確かめる。
※万一不良、不足がありましたら、お買い求めの販売店か、当社「ユーザー相談室」までご連絡ください。
●小さな部品の形やサイズを間違えないようにする。図を参考にして確認しながら組立てる。

Before assembling, please read the following carefully:

●First, read this instruction manual and familiarise yourself with the model's construction.
●Check the kit contents. Should any parts be missing, contact the retail shop from where the model was purchased.
●Compare nuts, bolts, screws, etc to the "Actual Size" drawings on each page before fitting to ensure that you are installing the correct parts.

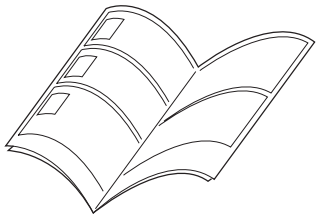

2 キットには、形や長さが違うビスや小物部品が多く入っています。説明書には原寸図がありますので確認してから組立ててください。

This kit contains screws and hardware in different metric sizes and shapes. Before using them, check the screws on the true-to-scale diagrams on the left side in each assembly step.

●小物部品のサイズ例 / OTHER HARDWARE

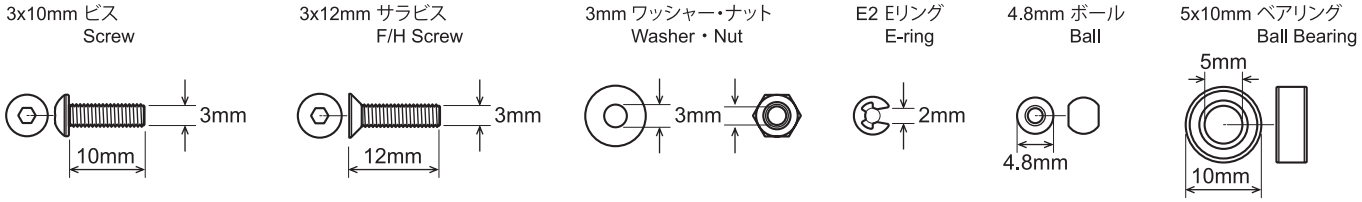

●ビスの種類 / SCREWS

3 品番の説明
Explanation of the part number

ランナー付プラスチックパーツの品番
Part number of plastic parts with a runner.

異なるパーツがセットされている品番
Part number by which different parts are set selling.

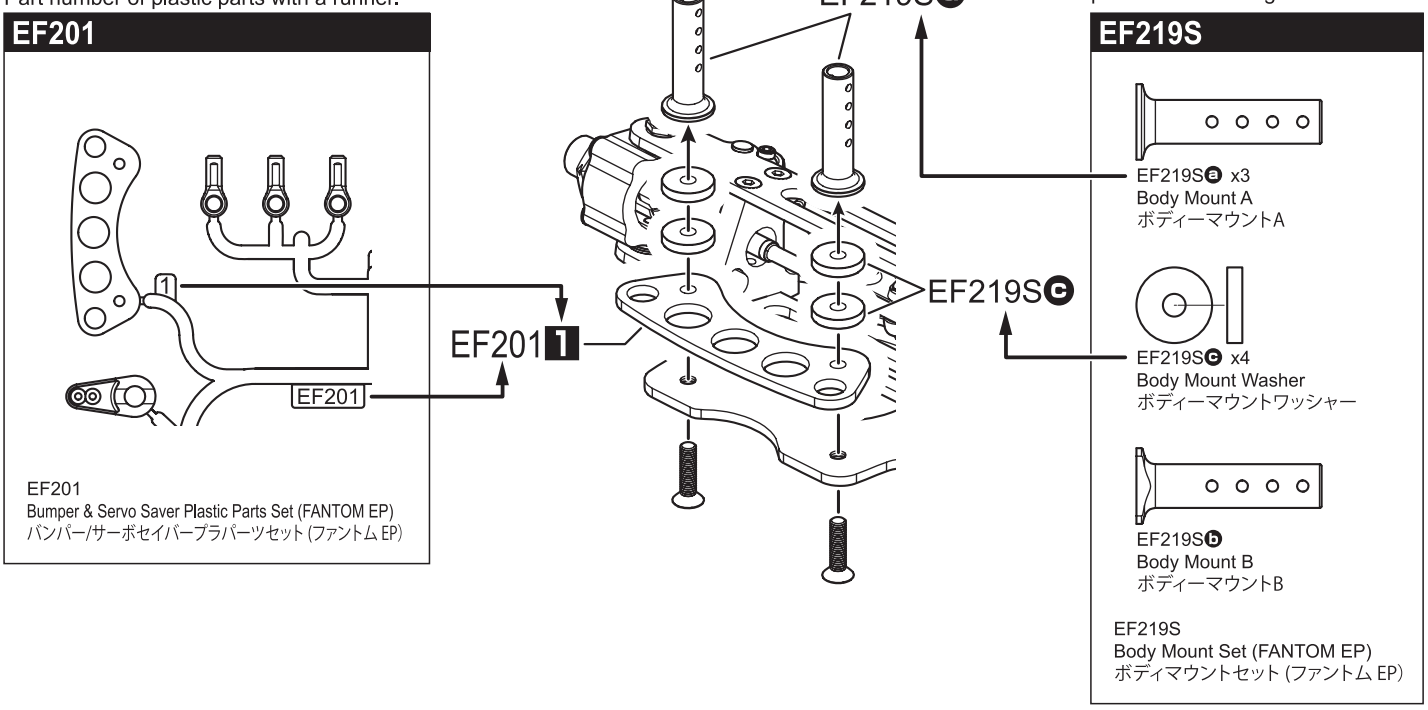

Screws, Bearings / ネジ、ベアリング類品

1-S12605H x15
Button Screw(Hex/M2.6x5)
ボタンビス(ヘックス)

1-S13005H x6
Button Screw(Hex/M3x5)
ボタンビス

1-S13010H x2
Button Screw(Hex/M3x10)
ボタンビス

1-S23006 x2
Cap Screw(M3x6)
キャップビス

EF221ⓓ x6
Cap Screw (M2x10)
キャップビス

1-S32606H x5
Flat Head Screw (Hex/M2.6x6)
サラビス (ヘックス)

1-S32608H x2
Flat Head Screw (Hex/M2.6x8)
サラビス (ヘックス)

1-S33006H x3
Flat Head Screw (Hex/M3x6)
サラビス (ヘックス)

1-S33008H x10
Flat Head Screw (Hex/M3x8)
サラビス (ヘックス)

1-S33012H x2
Flat Head Screw (Hex/M3x12)
サラビス (ヘックス)

1-S53003 x4
Set Screw (M3x3)
セットビス

1-S54004 x1
Set Screw (M4x4)
セットビス

EF221ⓔ x6
Nylon Nut M2
ナイロンナット

1-N3033N x3
Nylon Nut M3
ナイロン ナット

1-E020 x3
E-Ring(E2.0)
Eリング

1-W260705 x5
Washer M2.6x7x0.5
ワッシャー

EF217ⓑ x4
Washer M2.6x6x1.3
ワッシャー

EF211ⓒ/EF213ⓒ x4
Washer M6x8x0.5
ワッシャー

BRG034 x2
Shield Bearing(6x15x5)
シールドベアリング

BRG007F x1
Flange Bearing(3x6x2.5)
フランジベアリング

BRG002 x3
Shield Bearing(5x8x2.5)
シールドベアリング

BRG003F x1
Flange Bearing(4x8x3)
フランジベアリング

BRG001 x2
Shield Bearing(5x10x4)
シールドベアリング

Plastic Parts / プラスチックパーツ

EF202ⓐ x1
Spur Gear 48Px71T
スパーギヤ 48Px71T

EF202ⓑ x2
Diff Gear A
デフギヤA

EF202ⓒ x1
Diff Gear C
デフギヤC

36105 x1
Antenna pipe
アンテナパイプ

EF220ⓕ x3
PC Washer M3x8x0.8
PCワッシャー

EF202ⓔ x1
Sprocket Guide
スプロケットガイド

EF202ⓓ x1
Diff Gear B
デフギヤB

EF202ⓕ x1
Rear Sprocket
リヤスプロケット

EF201 x1
Bumper Set
バンパーセット

EF203ⓑ x1
Servo Saver Spacer
サーボセーバースペーサー

EF205ⓐ x1
Upper Suspension Arm
アッパーサスペンションアーム

EF205ⓑ x1
Lower Suspension Arm
ローアーサスペンションアーム

EF203ⓐ x1
Main Chassis
メインシャシー

EF204 x1
Radio Plate
メカプレート

Metal Parts, ETC / メタルパーツ

EF217ⓐ x4
King Pin A
キングピン

EF220ⓔ x3
Collar 3x4x4.4
カラー

EF213ⓐ x1
Front Wheel Shaft L
フロントホイールシャフトL

EF213ⓑ x1
Front Wheel Shaft R
フロントホイールシャフトR

EF211ⓐ x1
Front Wheel Hub L
フロントホイールハブL

EF211ⓑ x1
Front Wheel Hub R
フロントホイールハブR

EF212 x4
Wheel Nut
ホイールナット

EF221ⓕ/MXW007 x6
4.8 Brass Ball
4.8ブラスボール

EF210ⓒ x2
Diff Gear Shaft
デフギヤシャフト

EF210ⓓ x1
Rear Shaft Collar
リヤシャフトカラー

EF210ⓔ x1
Rear Wheel Hub L
リヤホイールハブL

EF210ⓑ x1
Gear Diff Stopper
ギヤデフストッパー

EF210ⓐ x1
Rear Wheel Hub R
リヤホイールハブR

EF221ⓐ x2
Servo Mount
サーボマウント

UT019 x4
Flange Metal 3x6mm
フランジメタル

EF221ⓑ x1
Tie Rod M2x27
タイロッド

EF221ⓒ x2
Tie Rod M2x35
タイロッド

EF219Sⓐ x3
Body Mount A
ボディーマウントA

EF219Sⓑ x1
Body Mount B
ボディーマウントB

EF219Sⓒ x4
Body Mount Washer
ボディーマウントワッシャー

EF220ⓒ x1
Servo Saver Shaft
サーボーセーバーシャフト

EF220ⓐ x1
Servo Saver Tube
サーボセーバーチューブ

EF220ⓑ x1
Servo Saver Nut
サーボセーバーナット

EF220ⓓ x1
Servo Saver Spring
サーボセーバースプリング

EF222 x1
Pinion Gear 21T 48P Long
ピニオンギヤ ロング

EF215 x1
Front Axle RA
フロントアクスル RA

EF214 x1
Front Axle L
フロントアクスル L

EF216 x1
Front Sprocket
フロントスプロケット

EF209 x1
Rear Shaft
リヤシャフト

EF205ⓒ x2
Knuckle Stopper
ナックルストッパー

EF206Sⓐ x1
Rear Axle Mount R
リヤアクスルマウントR

EF206Sⓑ x1
Rear Axle Mount L
リヤアクスルマウントL

EF207Sⓐ x1
Front Axle Mount R
フロントアクスルマウントR

EF207Sⓑ x1
Front Axle Mount L
フロントアクスルマウントL

EF208 x2
Knuckle Arm
ナックルアーム

EF206Sⓒ x1
Rear Mount Joint
リヤマウントジョイント

EF218 x1
Ladder Chain
チェーン

Rubber Parts, ETC / ラバーパーツ、その他

96441B x1
Sponge Tape
スポンジテープ

EF220ⓔ x3
Rubber Grommet
ラバーグロメット

92638 x8
Snap Pin 6mm
スナップピン

94752 x1
Waterproofing Tape
防水クリアテープ

Glass Tape
グラステープ

※単品販売はありません。
Not sold separately

EFTH001W x2
Pre-Shaped Front Tire H38°
フロントタイヤ H38° 接着整形済

EFTH005W x2
Pre-Shaped Rear Tire L25°
リヤタイヤ L25° 接着整形済

1 ナックルアーム Knuckle Arm

OPEN BAG A

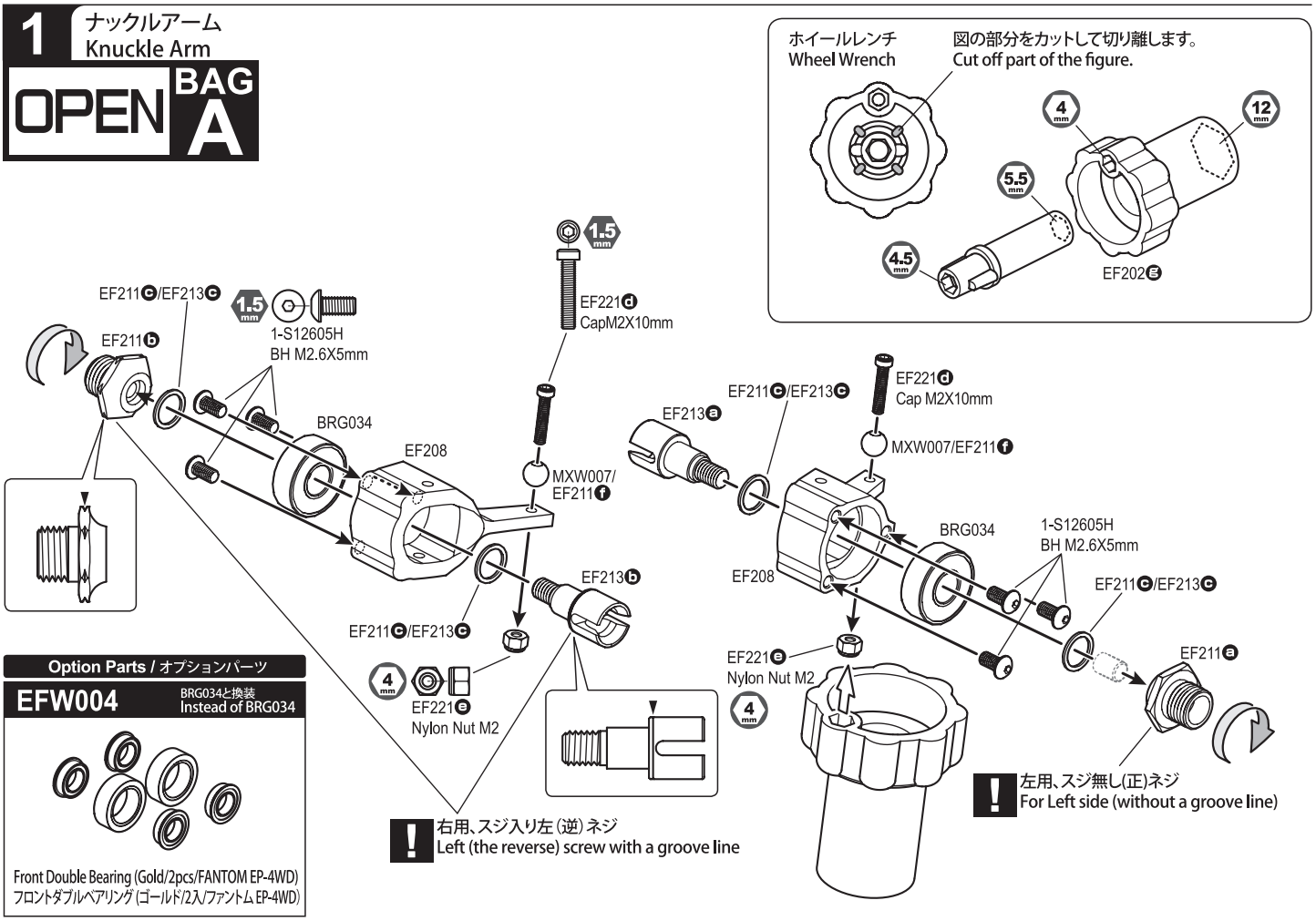

Option Parts / オプションパーツ

EFW004 BRG034と換装 Instead of BRG034

Front Double Bearing (Gold/2pcs/FANTOM EP-4WD)
フロントダブルベアリング（ゴールド/2入/ファントム EP-4WD）

2 フロントドライブ Front Drive

OPEN BAG B

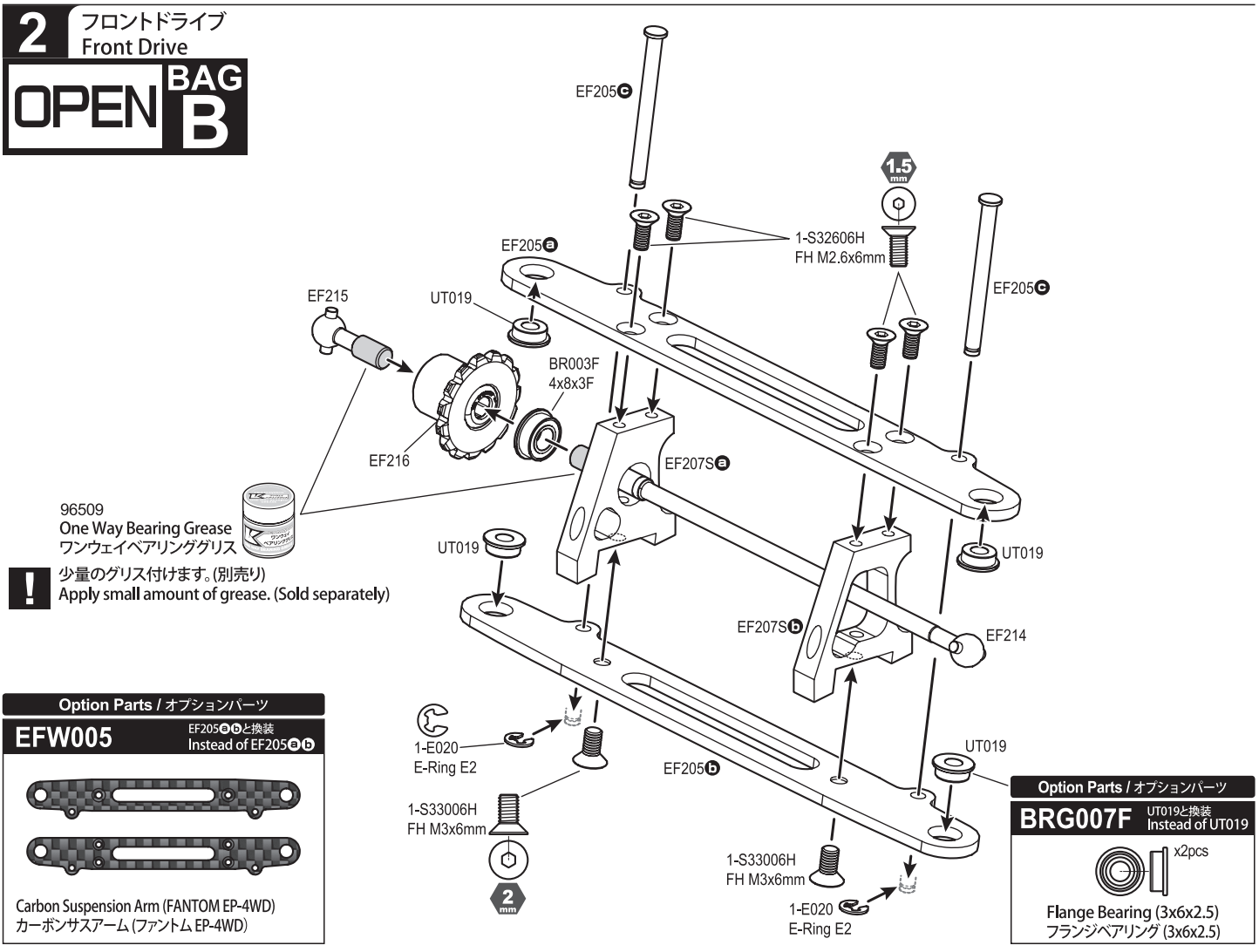

Option Parts / オプションパーツ

EFW005 EF205ⓐⓑと換装 Instead of EF205ⓐⓑ

Carbon Suspension Arm (FANTOM EP-4WD)
カーボンサスアーム（ファントム EP-4WD）

Option Parts / オプションパーツ

BRG007F UT019と換装 Instead of UT019

x2pcs

Flange Bearing (3x6x2.5)
フランジベアリング (3x6x2.5)

3 フロントドライブ Front Drive

EF217ⓑ

EF217ⓐ 5.5 mm

! ネジロック剤使用します。(別売り) Use Thread lock (Sold separately)

右用 (スジ入り) For Right side (with a groove line)

! 少量のグリス付けます。(別売り) Apply small amount of grease. (Sold separately)

EF217ⓑ Washer 2.6x6x1.3mm

EF217ⓑ

左用 (スジ無し) For Left side (without a groove line)

96508 HG Joint Grease HGジョイントグリス

EF217ⓐ

! 少量のグリス付けます。(別売り) Apply small amount of grease. (Sold separately)

EF217ⓐ

EF217ⓑ

4 サーボセーバー Servo Saver

OPEN BAG C

EF220ⓑ

3.0mm

EF220ⓓ

EF221ⓔ Nylon Nut M2

EF2017

EF221ⓓ Cap M2X10mm

MXW007/EF211ⓕ

MXW007/EF211ⓕ

EF2014

EF221ⓓ Cap M2X10mm

EF221ⓔ Nylon Nut M2

EF220ⓐ

5 ステアリングタイロッド Steering Tie Rod

1:1

17.8 mm

ステアリングタイロッド Steering Tie Rod

! 向き注意! Note direction!

11.5 mm

ステアリングサーボロッド Steering Servo Rod

EF2012

EF221ⓒ 2x35mm

EF2012

EF2012

ステアリングタイロッド Steering Tie Rod

x2pcs

EF221ⓑ 2x27mm

EF2012

ステアリングサーボロッド Steering Servo Rod

x1pc

6 フロントドライブ
Front Drive

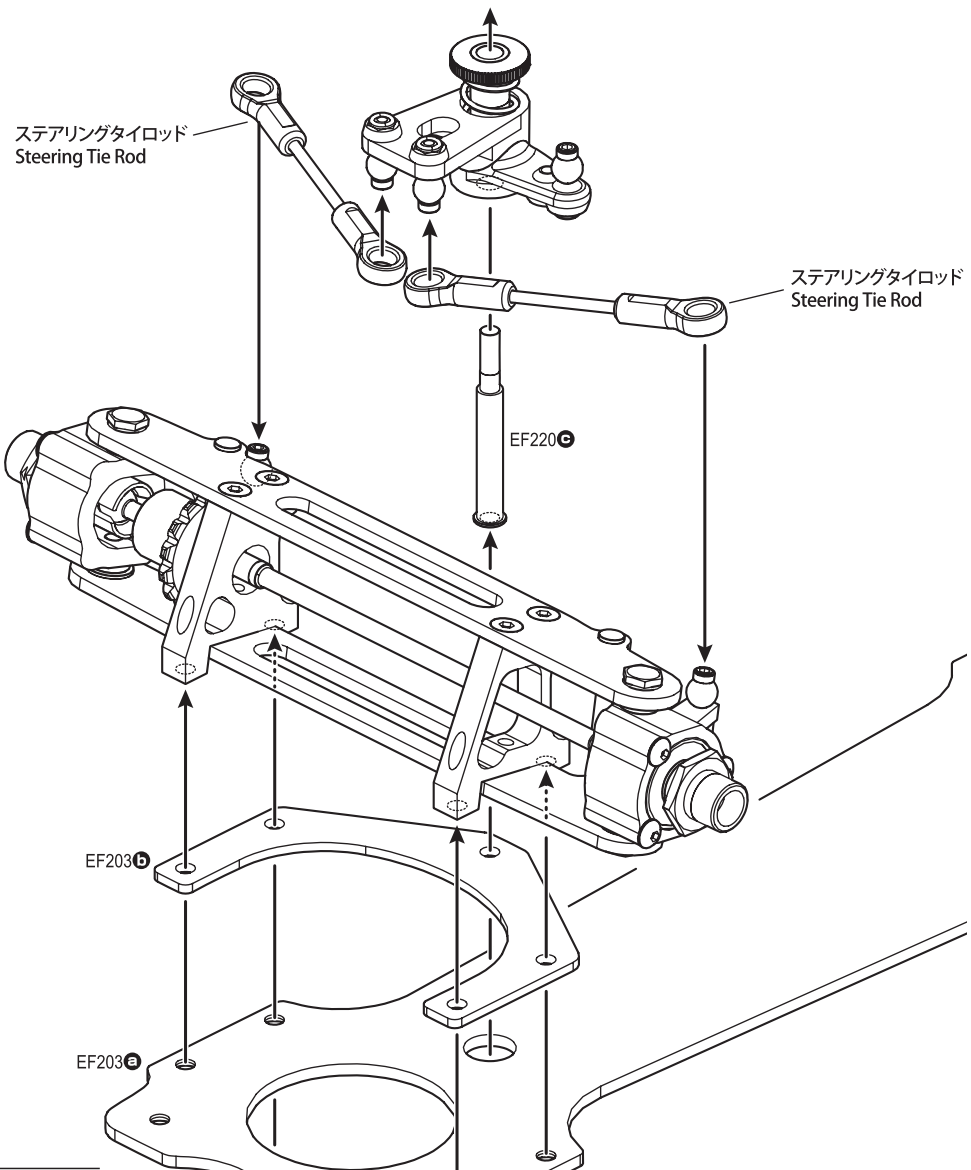

7 ボディマウント
Body Mount

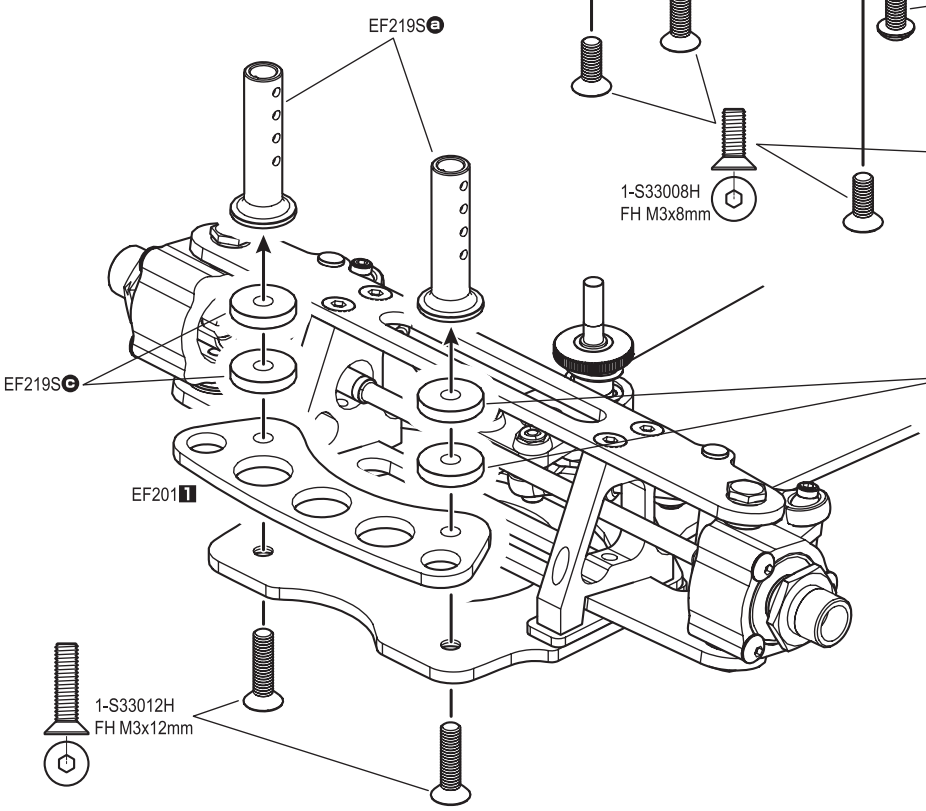

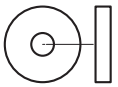

EF219Sⓒ
Body Mount Washer

! ボディに合わせ枚数を調整します。(標準2枚)
2mm の高さ調整ができます。
The number is adjusted according to the body.
2 pieces as standard.
It is able to adjust the height of 2mm.

8 デフギア Diff Gear

OPEN BAG D

1.5 mm 1-S53003 SS M3X3mm

EF209

EF210ⓑ

EF202ⓓ

BRG002 5x8x2.5mm

EF202ⓐ

EF210ⓒ

EF202ⓑ

EF202ⓒ

BRG002 5x8x2.5mm

EF210ⓐ

BRG007F 3x6x2.5mm

EF202ⓑ

EF210ⓒ

5.5 mm 1-N3033N Nylon Nut M3

Option Parts / オプションパーツ

EFW002 EF209と換装 Instead of EF209

Carbon Gear Diff. Axle (FANTOM EP-4WD)
カーボンギヤデフアクスル (ファントム EP-4WD)

! 締めすぎ注意！軽く動くか確認します。
Do not over tighten! Check and makes sure it move smoothly.

9 リヤアクスルマウント Rear Axle Mount

! ロゴが上側になる様にセットします。
Set as a logo will be the upper side.

A EF201 9

BRG001 5x10x4mm

EF206Sⓑ

1-S32608H FH M2.6x8mm

EF206Sⓒ

EF206Sⓐ

! ロゴが上になるようにセットします。
Set as a logo will be the upper side.

B EF201 8

1-S32608H FH M2.6x8mm

BRG001 5x10x4mm

1-S33008H GH M3x8mm

10 デフギヤ Diff Gear

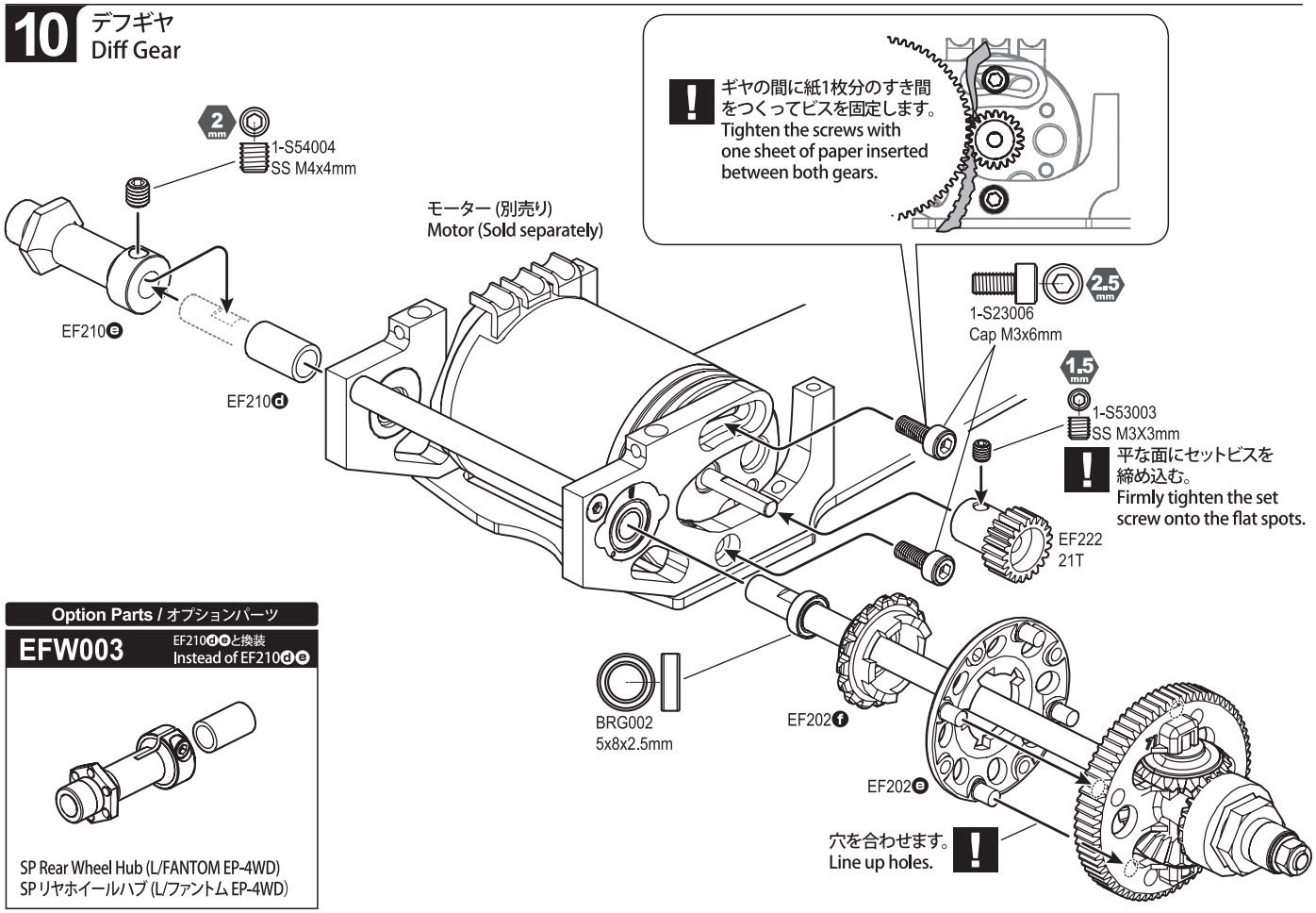

Option Parts / オプションパーツ

EFW003 EF210deと換装 Instead of EF210de

SP Rear Wheel Hub (L/FANTOM EP-4WD)
SP リヤホイールハブ (L/ファントム EP-4WD)

11 メカプレート Radio Plate

OPEN BAG E

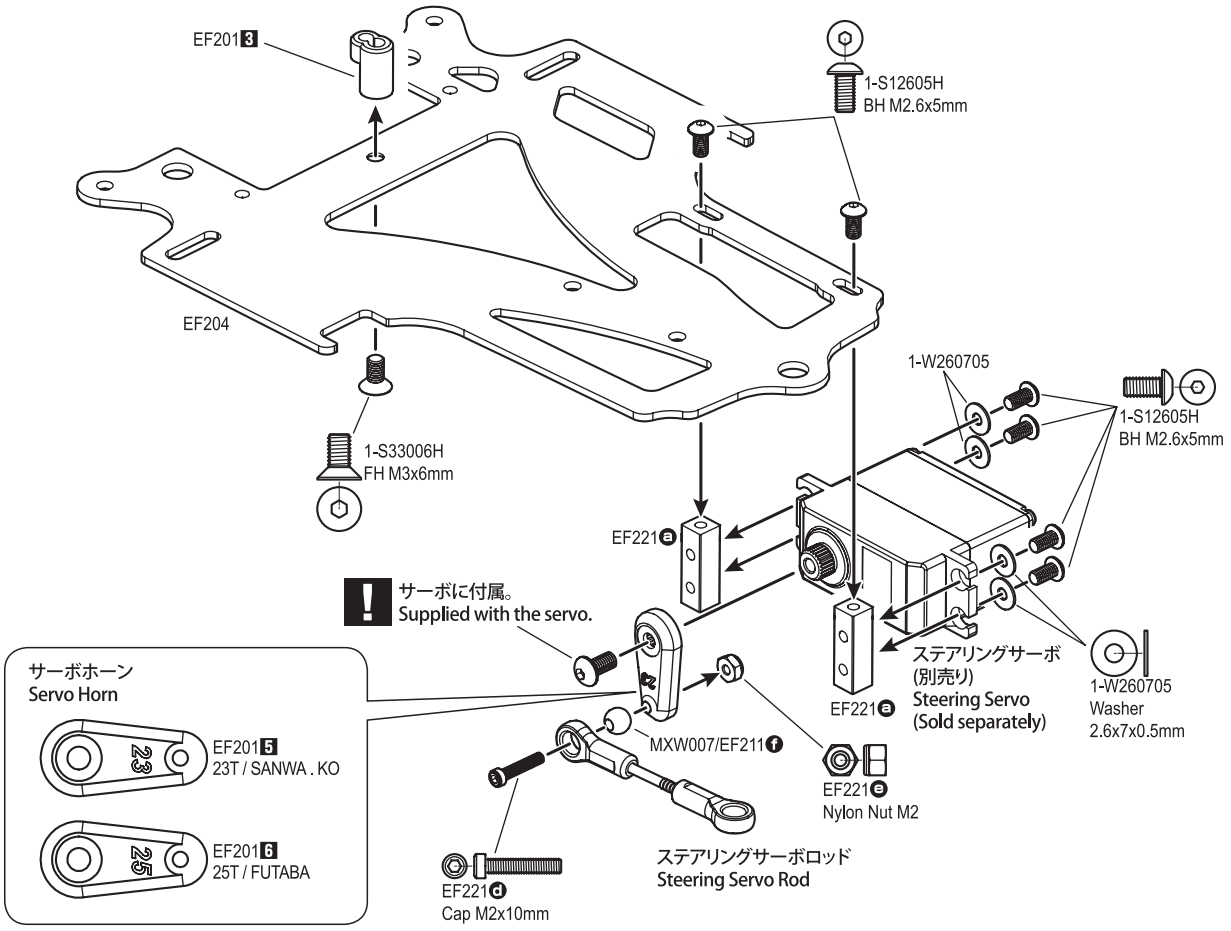

12 メカプレート Radio Plate

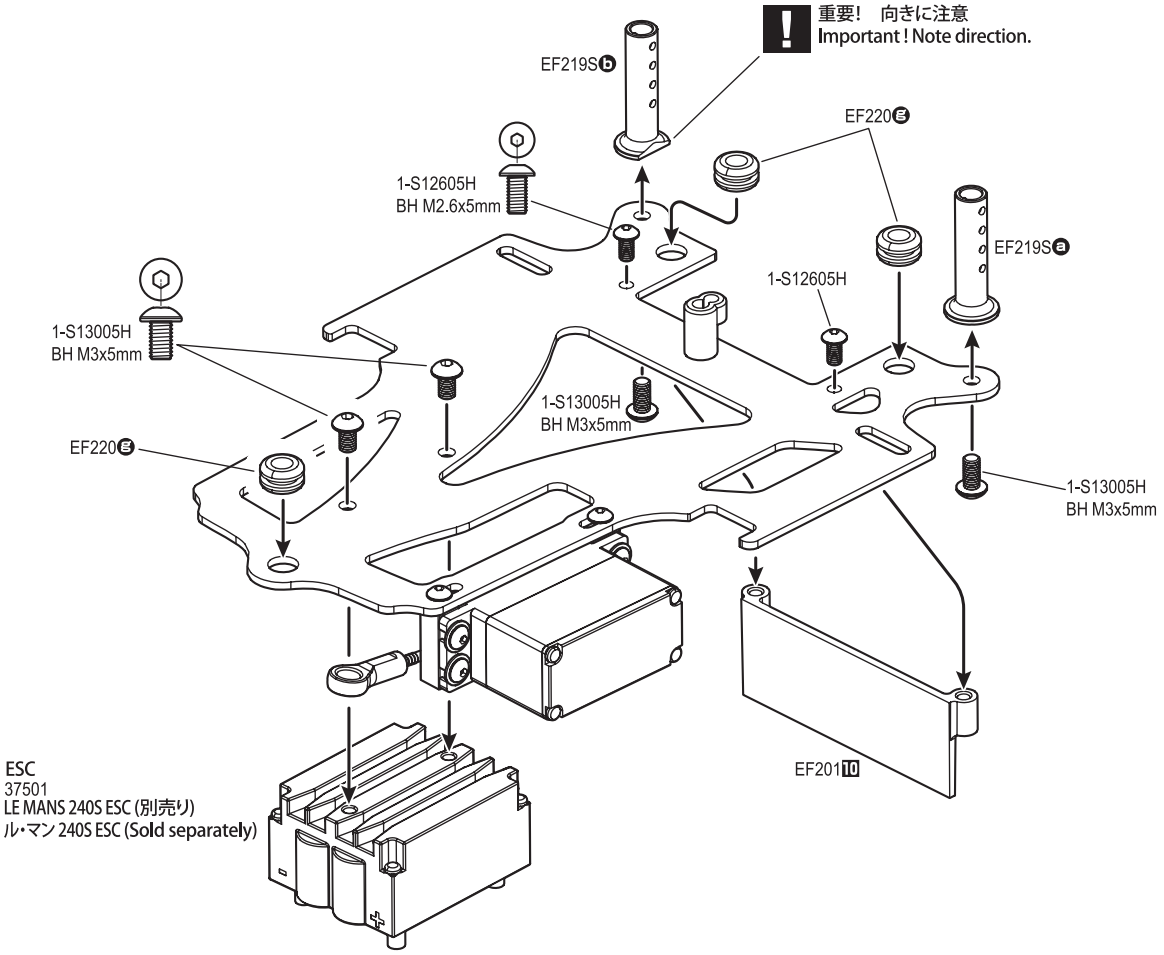

13 メカプレート Radio Plate

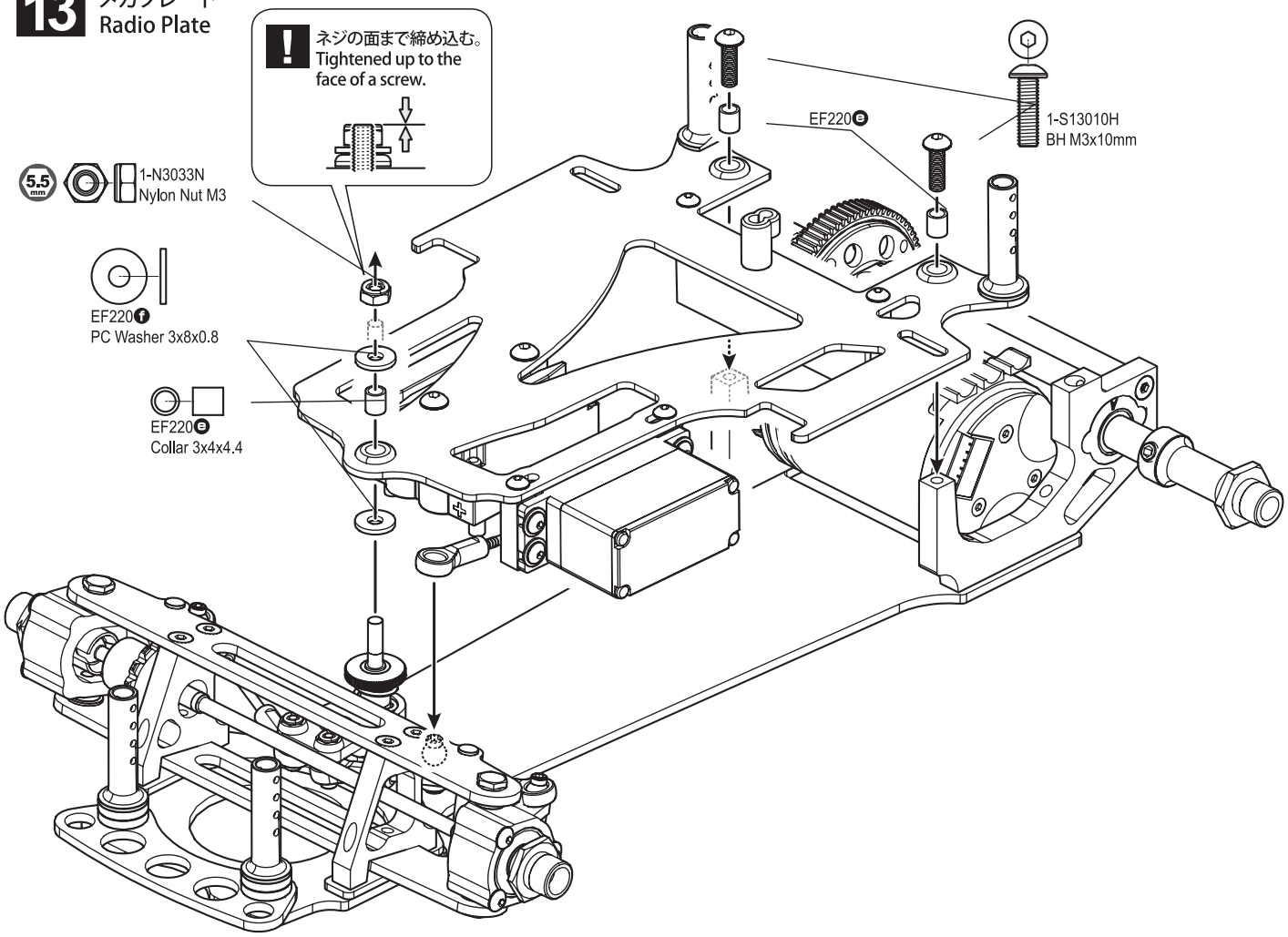

14 バッテリー Battery

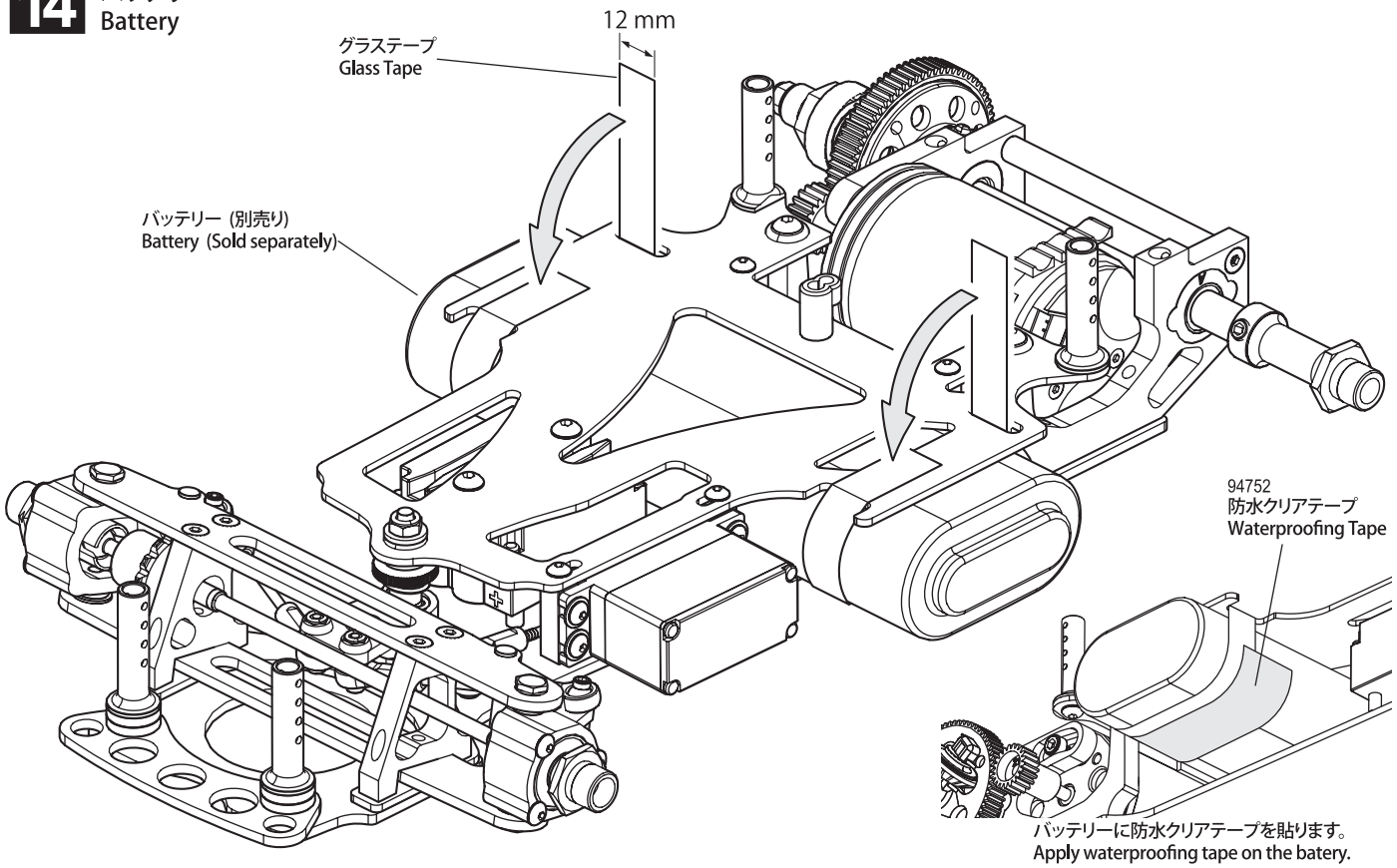

15 チェーン Chain

① チェーンを前後スプロケットに通し、右図を参考につなぐ位置を決める。
Chain should go over front and rear sprockets, then choose where to connect as shown

② マイナスドライバーで▽部のチェーンのツメを起こす。
Use a flathead screwdriver to raise the chain tabs

③ 余分なチェーンをはずす。
Remove unwanted chain links

④ チェーンをつないでラジオペンチでツメをとじる。
Connect the chain and close the link with pliers

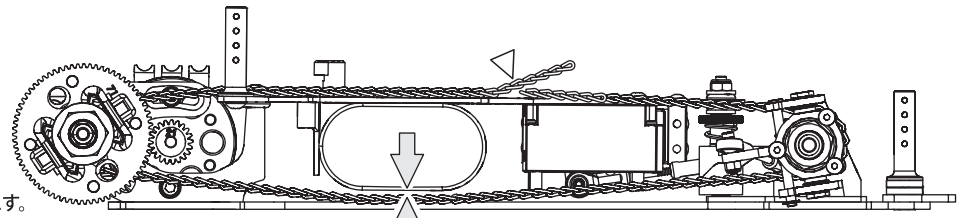

! 最低3mm程度のクリアランスを確保します。
About at least 3 mm of clearance is secured

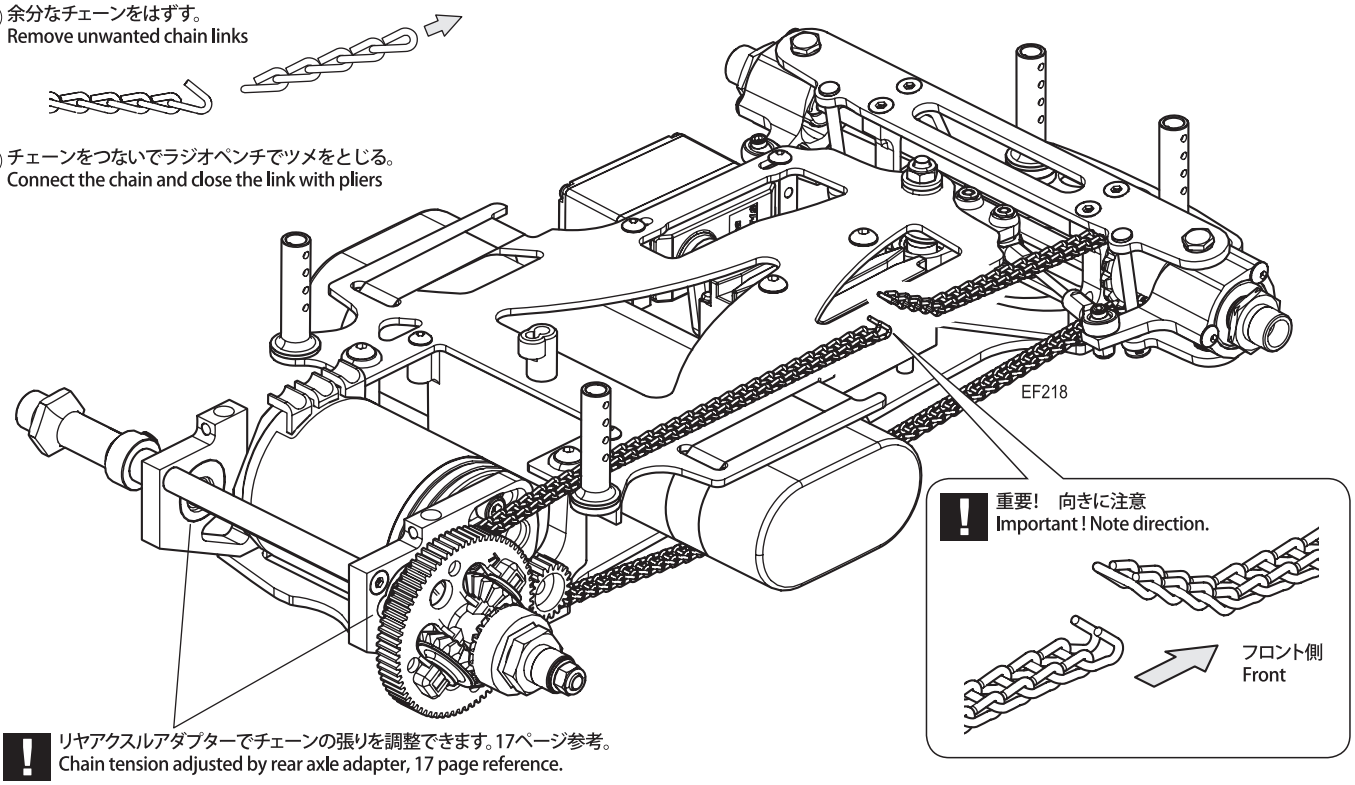

! リヤアクスルアダプターでチェーンの張りを調整できます。17ページ参考。
Chain tension adjusted by rear axle adapter, 17 page reference.

16 タイヤ ホイール
Tire Wheel

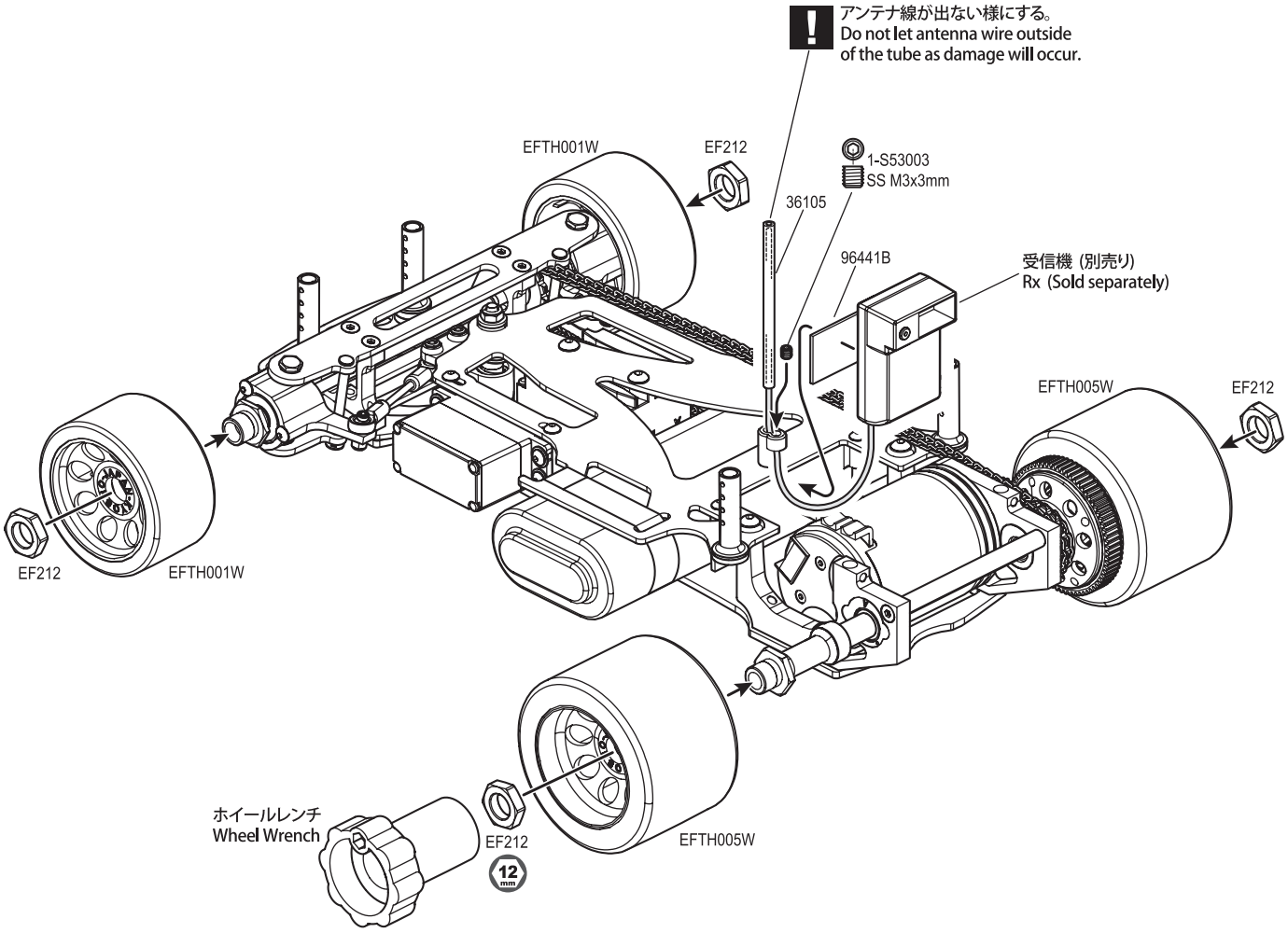

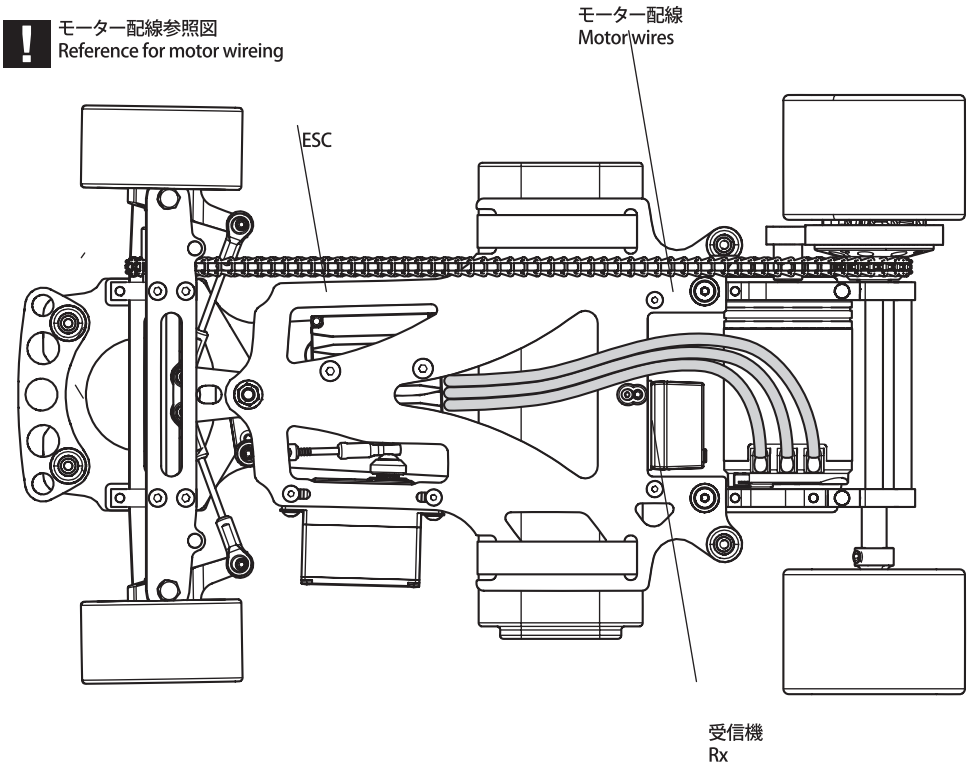

17 ボディーカット/ペイント/デカール
Body Cut/Paint/Decal

ペイント、カット及びボディに穴を開けます。
Paint. Cut and Make a hole to the body

! 塗装後、ボディ表面の保護ビニールシートをはがしておく。
After painting, remove the protective film from the body shell.

6mmの穴を開けます。
Drill 6mm hole to the body.

Orange
オレンジ

Red
レッド

White
ホワイト

Black
ブラック

カットラインに沿ってカットします。
Cut along the cut line.

6mmの穴を開けます。
Drill 6mm hole to the body.

ホワイト
White

塗装しません
No Paint

6mmの穴を開けます。
Drill 6mm hole to the body.

! 数滴の中性洗剤を混ぜた水で、ボディとステッカーの糊面を濡らして貼ると、位置決めがし易いです。
水、気泡を抜きながらステッカーを密着させます。
We recommend to use dish detergent to fix the position of the decals. Add few drops of detergent to water and apply between the decal and body, then position the location. Make sure that there is no air left between the decal and body when applying.

番号順で貼るとスムーズに仕上がります。
Follow the numbers in order when applying for best result.

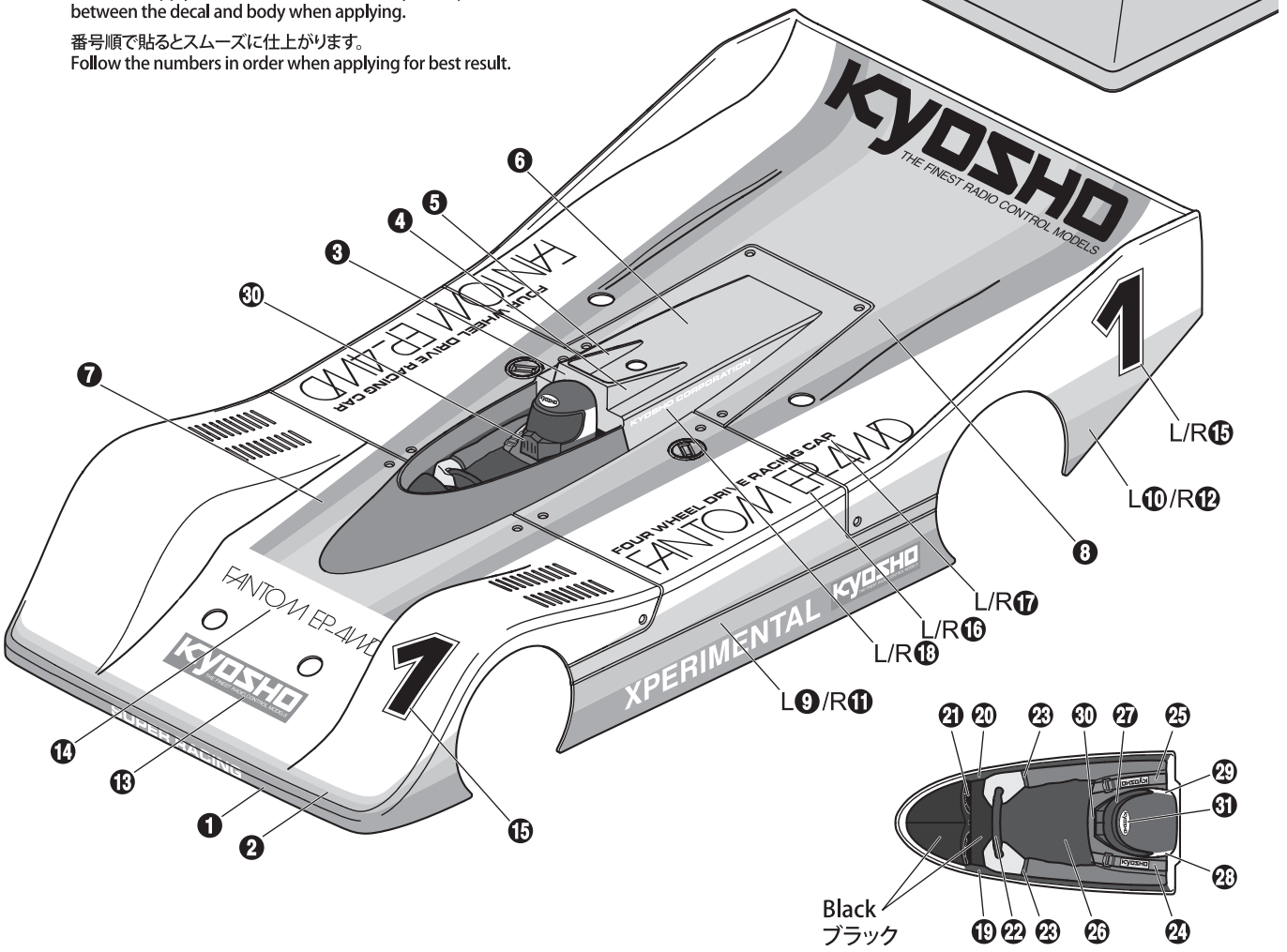

18 ボディ Body

Option Parts / オプションパーツ

EFW001G

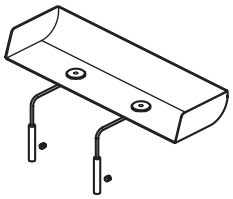

Wing (Gold/FANTOM EP-4WD)
ウイング (ゴールド/ファントム EP)

EFW001Gを取付けるときは6mmの穴をあける。
Drill a 6mm hole when mounting EFW001G.

92638

92638

92638

92638

92638

92638

92638

ファントム EP-4WD の機構

ファントムEP-4WDの性能を100%発揮させるためにファントムの4WD機構を充分に理解することが最も良いセットアップにつながります。

Structure of Fantom EP-4WD

THE BEST POLICY IS TO GRASP THE STRUCTURE OF THE MODEL FOR LETTING IT SHOWN THE BEST POSSIBLE RACING CAPABILITY.

1; フロントタイヤ及びリヤタイヤの径(直径)が違うことにより、フロントタイヤの方がリヤタイヤより早く回転します。その回転差をフロントのワンウェイクラッチによりフリーにしているため直進走行のときはフロントに駆動力がかかりません。そのため直進走行のときは駆動抵抗を少なくすることと直進走行時にリヤタイヤが滑った時にはじめてフロントタイヤに駆動力がかかるのでスタート時などリヤタイヤが空転してもまっすぐ走ります。

1: Because of the difference in the diameters of the front and rear tires, the front tires rotate faster then the rear ones. He built-in one way clutch make the front axis running idly when the car going straight; as a result, the model has less running resistance. When the rear wheels come to slip on a course, the front wheels will be then driven; and the car is kept going straight.

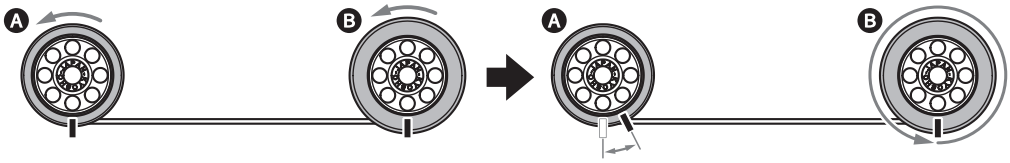

リヤタイヤが 1 回転すると、フロントタイヤはこの分よけいに回転する。
When the tear wheels rotate fully, the front ones travel this mach.

2; つぎに直進走行からコーナーを曲がる時には曲がる方向の前輪が内側と外側のタイヤでは回転差がでます。
このときⒶのタイヤはⒸのリヤタイヤと同じかそれより回転が少ないとⒶのフロントタイヤに駆動力がかかり曲がりたい方向に前輪がひっぱっていくかたちになります。またコーナーリング中にリヤタタイヤⒸが滑りグリップをうしなうと駆動力がⒶⒷのフロントタイヤにかかりフロントドライブの状態になるのでスピンをしないでコーナーを曲がることが可能です。

2; When the car takes a corner, the inside of front wheel goes differently than the out-side one. Then the wheel Ⓐ is engaged to be driven, pulling the car into the direction of the turn. Also while taking corners, if the rear tires Ⓒ slip and lose the traction, the driving power works only on the front wheels, Ⓐ and Ⓑ, to enable it turning smoothly without a spin.

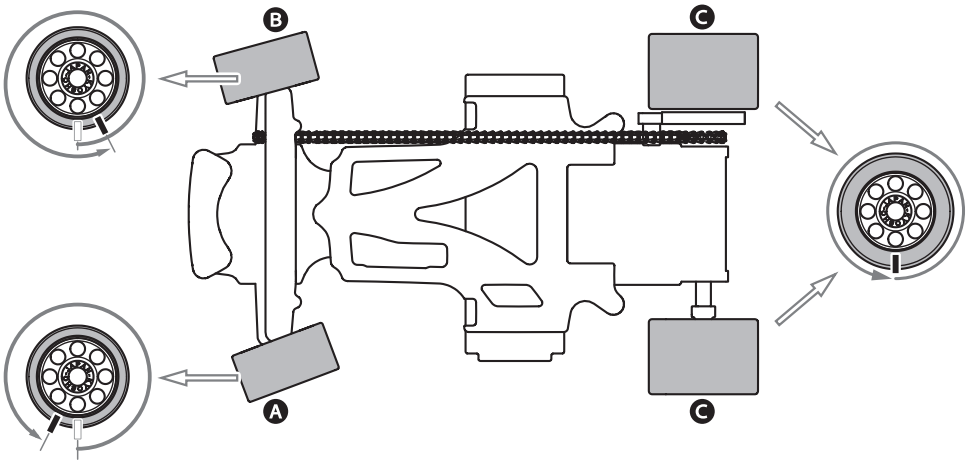

タイヤ径のセッティング
1: ファントムEP-4WDは前後のタイヤ径の差で車の特性を変えることが出来ます。

Setting of Tire
1; The running characteristic of the Fantom EP-4WD can be varied by differentials in the diameters of the front and rear tires. (Example)

F	R	前後のタイヤ径の差 Differential between Front and Rear Wheel	ステアリング特性 Steering Characte
45mm	50mm	5mm	ニュートラル(思ったカーブラインを走る) Neutral Steering (taking corners according to your stick control)
44mm	52mm	8mm	オーバーステア(思ったラインより早く曲がる) Oversteering (turns with a shorter radius than your control)
46mm	46mm	0mm	アンダーステア(思ったラインよりふくらむ) Understeering (turns with a larger turning radius)

2; 上記の表はあくまで操縦者、路面、タイヤのコンパウンド、ボディなどにより違います。およそのタイヤ径及びステアリング特性なので参考にセッティングしてください。

2; The data described in the above chart is only an indication and may be variable depending upon condition of the driver's skill, ground surface, bounce of tires, and the body.

チェーンと車高の調整方法
リヤアクスルアダプターの取付け向きを変える事でチェーンの張りと車高を調整できます。

How to adjust ride height and Chain
Chain tension and ride height could be adjusted with rear axle adapter direction

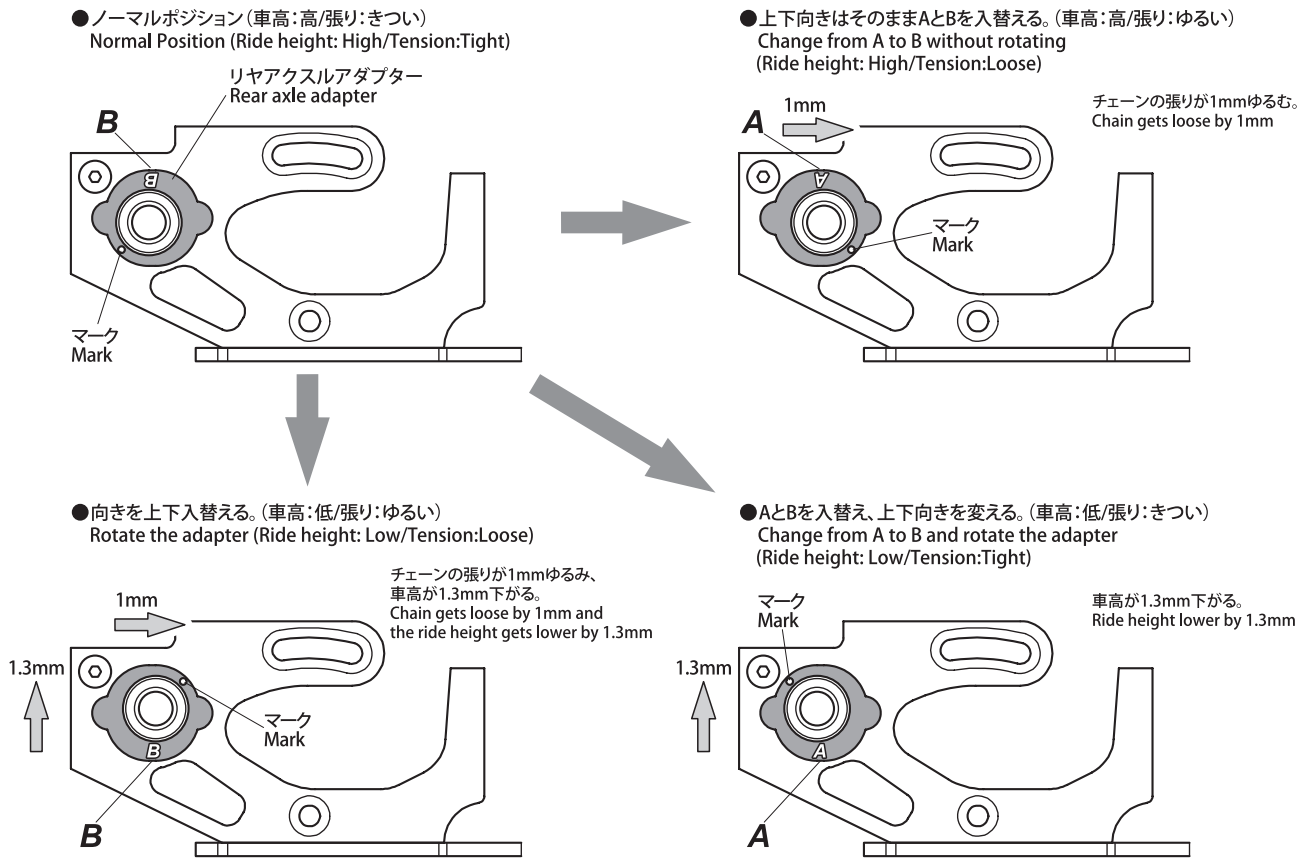

MEMO

Exproded View
分解図

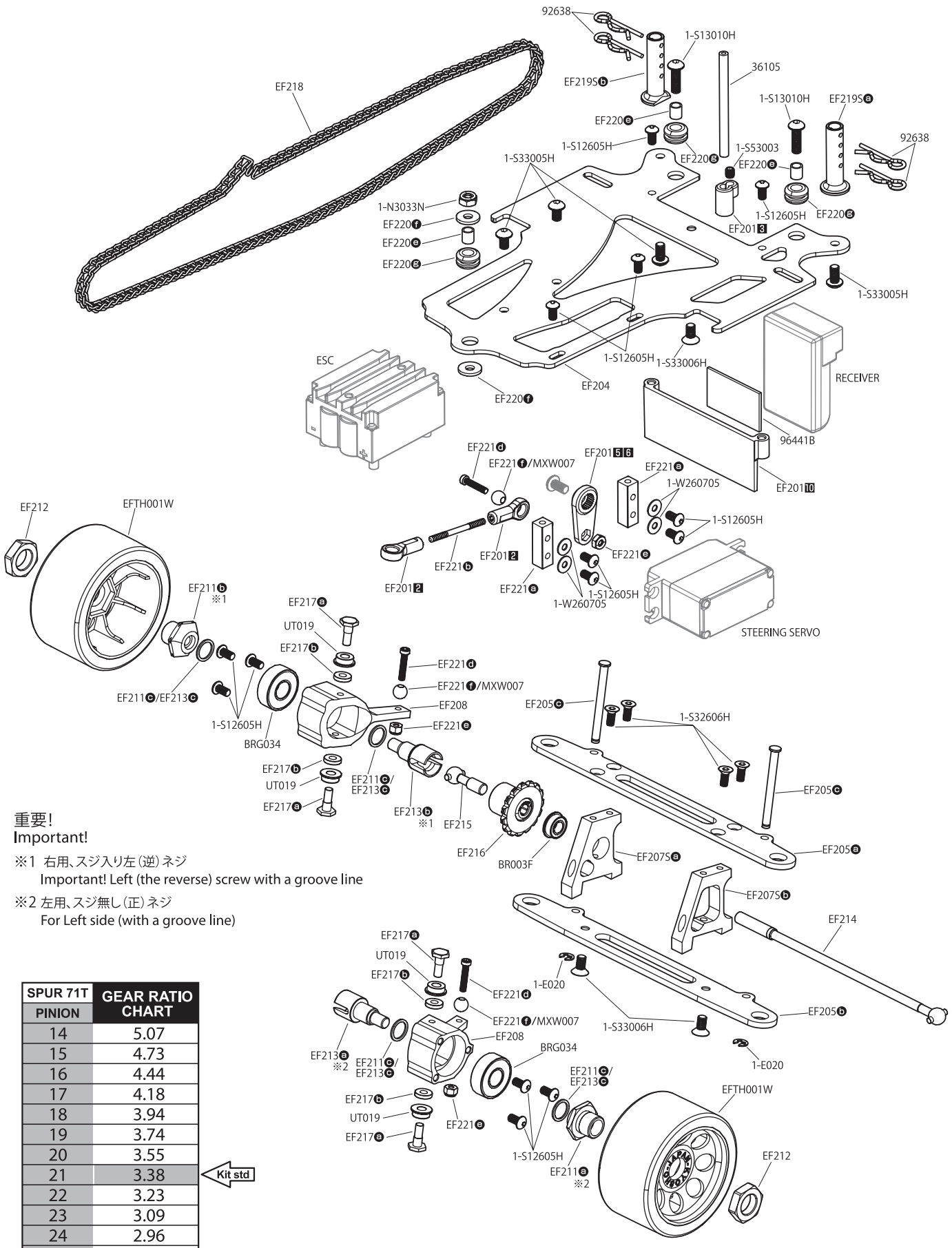

重要!
Important!

※1 右用、スジ入り左(逆)ネジ
Important! Left (the reverse) screw with a groove line

※2 左用、スジ無し(正)ネジ
For Left side (with a groove line)

SPUR 71T PINION	GEAR RATIO CHART
14	5.07
15	4.73
16	4.44
17	4.18
18	3.94
19	3.74
20	3.55
21	3.38
22	3.23
23	3.09
24	2.96
25	2.84
26	2.73
27	2.63

Kit std

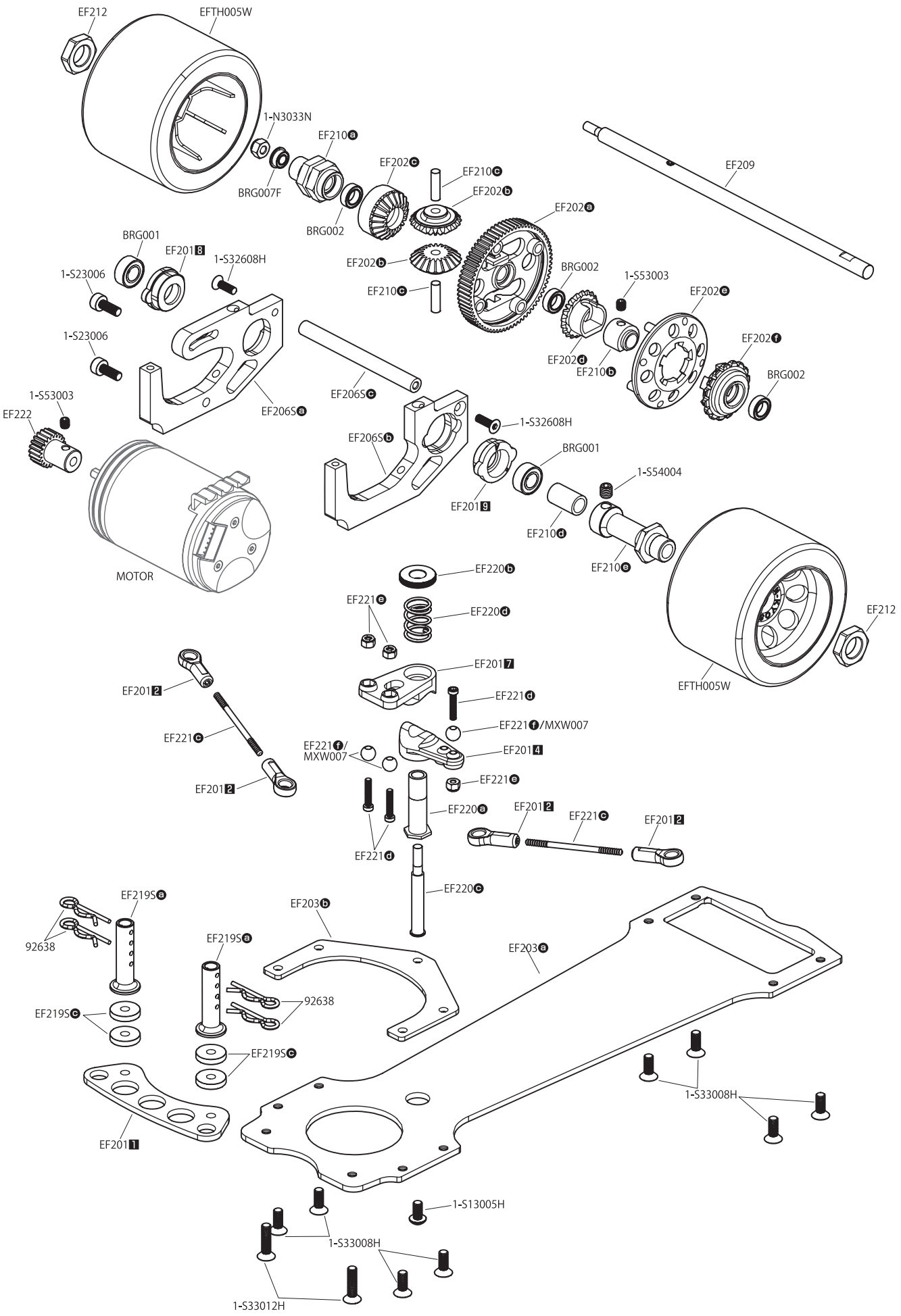
EF212
EFTH005W
1-N3033N
EF210a
BRG007F
EF202c
BRG002
EF210c
EF202b
EF202a
EF209
BRG001
EF201B
1-S32608H
1-S23006
EF202b
EF210c
BRG002
1-S53003
EF202e
1-S23006
EF202d
EF210b
EF202f
BRG002
1-S53003
EF222
EF206Sa
EF206Sc
1-S32608H
EF206Sb
BRG001
1-S54004
EF201B
EF210d
EF210e
MOTOR
EF220b
EF221e
EF220d
EF212
EF201A
EFTH005W
EF201D
EF221d
EF221c
EF221f/MXW007
EF221f/
MXW007
EF201C
EF201D
EF221e
EF220a
EF201D
EF221c
EF201D
EF221d
EF220c
EF219Sa
EF203b
92638
EF219Sa
EF203a
92638
EF219Sc
EF219Sc
1-S33008H
EF201A
1-S13005H
1-S33008H
1-S33012H

FANTOM EP-4WD PARTS LIST

36105 x3pcs
Antenna Pipe

92638 x10pcs
Snap Pin 6mm

94752
Waterproofing Tape 15mmx35m

96441B
Sponge Tape 100x150mm

1-E020 x10pcs
E2.0 Clip

1-N3033N x5pcs
Nylon Nut M3

1-S12605H x10pcs
BH M2.6x5mm

1-S13005H x10pcs
BH M3x5mm

1-S13010H x10pcs
BH M3x10mm

1-S23006 x5pcs
CS M3x6mm

1-S32606H x10pcs
FH M2.6x6mm

1-S32608H x10pcs
FH M2.6x8mm

1-S33006H x10pcs
FH M3x6mm

1-S33008H x10pcs
FH M3x8mm

1-S33012H x10pcs
FH M3x12mm

1-S53003 x10pcs
SS M3x3mm

1-S54004 x10pcs
SS M4x4mm

1-W260705 x10pcs
Washer M2.6x7x0.5mm

BRG001 x4pcs
BB 5x10x4

BRG002 x4pcs
BB 5x8x2.5

BRG003F x2pcs
FB 4x8x3

BRG007F x2pcs
FB 3x6x2.5

BRG034 x2pcs
BB 6x15x5

★ 定価 (税抜き)

36105	2.4GHz Antenna Pipe	2.4GHz アンテナパイプ	250
92638	Snap Pin (10Pcs)	スナップピン(10Pcs)	200
94752	Waterproofing Tape	防水クリアテープ	450
96441B	Sponge Tape(1x100x150)	スポンジテ-プ(1x100x150)	300
1-E020	E-Ring(E2.0/10pcs)	Eリング(E2.0/10入)	150
1-N3033N	Nut(M3x3.3) Nylon (5pcs)	ナット(M3x3.3) ナイロン (5入)	200
1-S12605H	Button Screw(Hex/M2.6x5/10pcs)	ボタンビス(M2.6x5)(ヘックス/10入)	400
1-S13005H	Button Screw(Hex/M3x5/10pcs)	ボタンビス(M3x5)(ヘックス/10入)	300
1-S13010H	Button Screw(Hex/M3x10/10pcs)	ボタンビス(M3x10)(ヘックス/10入)	300
1-S23006	Cap Screw(M3x6/5pcs)	キャップビス(M3x6/5入)	200
1-S32606H	Flat Head Screw (M2.6x6/10pcs)	サラビス(M2.6x6)(ヘックス/10入)	300
1-S32608H	Flat Head Screw (M2.6x8/10pcs)	サラビス(M2.6x8)(ヘックス/10入)	300
1-S33006H	Flat Head Screw(Hex/M3x6/10pcs)	サラビス(M3x6)(ヘックス/10入)	300
1-S33008H	Flat Head Screw(Hex/M3x8/10pcs)	サラビス(M3x8)(ヘックス/10入)	300
1-S33012H	Flat Head Screw(Hex/M3x12/10pcs)	サラビス(M3x12)(ヘックス/10入)	300
1-S53003	Set Screw(M3x3/10pcs)	セットビス(M3x3/10入)	200
1-S54004	Set Screw(M4x4/10pcs)	セットビス(M4x4/10入)	200
1-W260705	Washer(M2.6x7x0.5/10pcs)	ワッシャー(M2.6x7x0.5/10入)	200
BRG001	Shield Bearing(5x10x4)4Pcs	シ-ルドベアリング(5x10x4)4入	1000
BRG002	Shield Bearing(5x8x2.5)4Pcs	シ-ルドベアリング(5x8x2.5)4入	1000
BRG003F	Flange Bearing(4x8x3)2Pcs	シ-ルドベアリング(4x8x3)2入	800
BRG007F	Flange Bearing(3x6x2.5)2Pcs	フランジベアリング(3x6x2.5)2入	1000
BRG034	Shield Bearing(6x15x5)2Pcs	シ-ルドベアリング(6x15x5) 2入	700

★ FOR JAPANESE MARKET ONLY.

EF201

EF202
b x2pcs

EF203

EF204

EF205
c x2pcs
E2.0 Clip x2pcs

EF206S
FH M2.6x8mm x2pcs

EF207S

EF208
x2pcs

EF209
Steel

EF210
c x2pcs SS M3x3mm SS M4x4mm

EF211
c x4pcs

EF212
x4pcs

EF213
c x4pcs

EF214

EF215

★ 定価 (税抜き)

EF201	Bumper & Servo Saver (FANTOM EP-4WD)	バンパー/サーボセーバー (ファントム EP-4WD)	600
EF202	Diff. Gear (FANTOM EP-4WD)	デフギヤ (ファントム EP-4WD)	600
EF203	Main Chassis (FANTOM EP-4WD)	メインシャシー (ファントム EP-4WD)	1600
EF204	Radio Plate (FANTOM EP-4WD)	メカプレート (ファントム EP-4WD)	1400
EF205	Suspension Arm (FANTOM EP-4WD)	サスアーム (ファントム EP-4WD)	1300
EF206S	Rear Axle Mount (FANTOM EP-4WD)	リヤアクスルマウント (ファントム EP-4WD)	4200
EF207S	Front Axle Mount (FANTOM EP-4WD)	フロントアクスルマウント (ファントム EP-4WD)	3800
EF208	Knuckle Arm (2pcs/FANTOM EP-4WD)	ナックルアーム (2入/ファントム EP-4WD)	4200
EF209	Rear Shaft (FANTOM EP-4WD)	リヤシャフト (ファントム EP-4WD)	700
EF210	Rear Wheel Hub (FANTOM EP-4WD)	リヤホイールハブ (ファントム EP-4WD)	1200
EF211	Front Wheel Hub (FANTOM EP-4WD)	フロントホイールハブ (ファントム EP-4WD)	600
EF212	Wheel Nut (4pcs/FANTOM EP-4WD)	ホイールナット (4入/ファントム EP-4WD)	700
EF213	Front Wheel Shaft (FANTOM EP-4WD)	フロントホイールシャフト (ファントム EP-4WD)	1300
EF214	Front Axle (L/FANTOM EP-4WD)	フロントアクスル (L/ファントム EP-4WD)	600
EF215	Front Axle (S/FANTOM EP-4WD)	フロントアクスル (S/ファントム EP-4WD)	500

FANTOM EP-4WD PARTS LIST

EF216

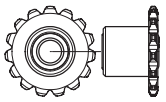

EF217

EF218

EF219S

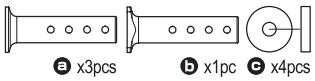

EF220

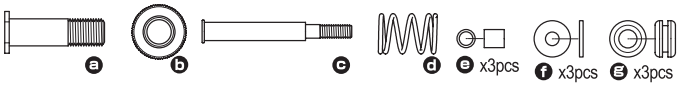

EF221

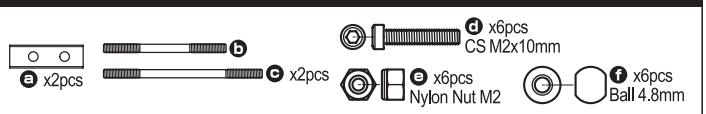

EF222

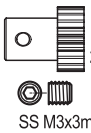

For Brushed and Brushless motor.
ブラシ、ブラシレスモーター用

EFB001

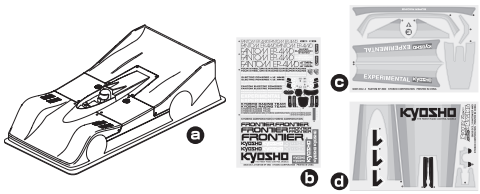

EFH001W

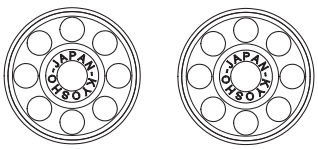

Front x2pcs　Rear x2pcs

EFTH001W

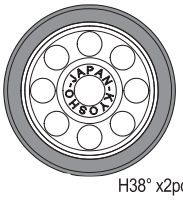

H38° x2pcs

EFTH005W

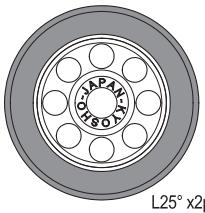

L25° x2pcs

MXW007

x12pcs

Ball 4.8mm

UT019

x2pcs

FM 3x6

★ 定価 (税抜き)

EF216	Front Sprocket (FANTOM EP-4WD)	フロントスプロケット (ファントム EP-4WD)	2800
EF217	King Pin (4pcs/FANTOM EP-4WD)	キングピン (4入/ファントム EP-4WD)	1100
EF218	Ladder Chain (FANTOM EP-4WD)	チェーン (ファントム EP-4WD)	900
EF219S	Body Mount (FANTOM EP-4WD)	ボディーマウント (ファントム EP-4WD)	2200
EF220	Servo Saver Shaft (FANTOM EP-4WD)	サーボセーバーシャフト (ファントム EP-4WD)	1200
EF221	Linkage Parts (FANTOM EP-4WD)	リンケージパーツ (ファントム EP-4WD)	1900
EF222	Pinion Gear (21T-48P/Long/FANTOM EP-4WD)	ピニオンギヤ (21T-48P/ロング/ファントム EP-4WD)	700
EFB001	BW Spider Non-Decoration Body (FANTOM EP-4WD)	BW スパイダー ノンデコレーションボディ (ファントム EP-4WD)	3200
EFH001W	Wheel (White/F&R 2pcs/FANTOM EP-4WD)	ホイール (ホワイト/前後2入/ファントム EP-4WD)	600
EFTH001W	Pre-Shaped Front Tire H38° (2pcs/FANTOM EP-4WD)	フロントタイヤ H38° 接着整形済(2入/ファントム EP-4WD)	1800
EFTH005W	Pre-Shaped Rear Tire L25° (2pcs/FANTOM EP-4WD)	リヤタイヤ L25° 接着整形済(2入/ファントム EP-4WD)	1800
MXW007	4.8mm Brass Ball (12pcs)	4.8mmブラスボール (12個入り)	900
UT019	Flange Metal 3x6mm (ULTIMA)	フランジメタル　3x6mm (アルティマ)	500

★ FOR JAPANESE MARKET ONLY.

FANTOM EP-4WD Option Parts List

EFW001G

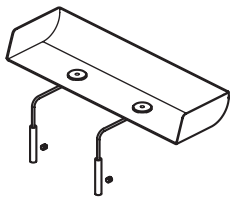

Wing (Gold/FANTOM EP-4WD)
ウイング (ゴールド/ファントム EP)

EFW002

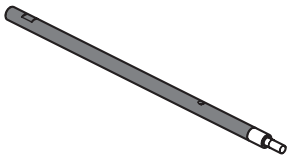

Carbon Gear Diff. Axle (FANTOM EP-4WD)
カーボンギヤデフアクスル (ファントム EP-4WD)

EFW003

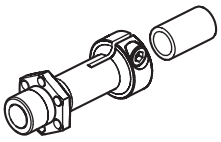

SP Rear Wheel Hub (L/FANTOM EP-4WD)
SP リヤホイールハブ (L/ファントム EP-4WD)

EFW004

Front Double Bearing (Gold/2pcs/FANTOM EP-4WD)
フロントダブルベアリング (ゴールド/2入/ファントム EP-4WD)

EFW005

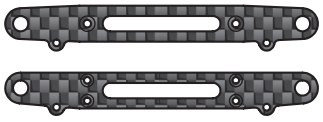

Carbon Suspension Arm (FANTOM EP-4WD)
カーボンサスアーム (ファントム EP-4WD)

R246-8583

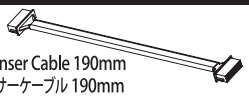

Silicone Senser Cable 190mm
シリコンセンサーケーブル 190mm

37033

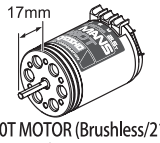

LE MANS 480T MOTOR (Brushless/21.5Turn)
ルマン 480Tモーター (ブラシレス/21.5ターン)

PINION GEAR

Steel Pinion Gear 1/48 Pitch
スチールピニオンギヤ1/48ピッチ

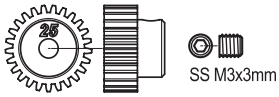

PNGS4816 16T	PNGS4822 22T
PNGS4817 17T	PNGS4823 23T
PNGS4818 18T	PNGS4824 24T
PNGS4819 19T	PNGS4825 25T
PNGS4820 20T	PNGS4826 26T
PNGS4821 21T	PNGS4827 27T

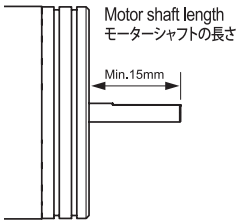

37051

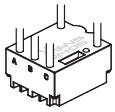

LE MANS 240S ESC (for Brushless/MAX13.5 Turn)
ルマン 240S ESC (ブラシレス用/ MAX13.5 ターン)

SPUR 71T PINION	GEAR RATIO CHART
14	5.07
15	4.73
16	4.44
17	4.18
18	3.94
19	3.74
20	3.55
21	3.38
22	3.23
23	3.09
24	2.96
25	2.84
26	2.73
27	2.63

Kit std

★ 定価 (税抜き)

EFW001G	Wing (Gold/FANTOM EP-4WD)	ウイング (ゴールド/ファントム EP)	1200
EFW002	Carbon Gear Diff. Axle (FANTOM EP-4WD)	カーボンギヤデフアクスル (ファントム EP-4WD)	1600
EFW003	SP Rear Wheel Hub (L/Gold/FANTOM EP-4WD)	SP リヤホイールハブ (L/ゴールド/ファントム EP-4WD)	1600
EFW004	Front Double Bearing (Gold/2pcs/FANTOM EP-4WD)	フロントダブルベアリング (ゴールド/2入/ファントム EP-4WD)	1300
EFW005	Carbon Suspension Arm (FANTOM EP-4WD)	カーボンサスアーム (ファントム EP-4WD)	2400
PNGS4816	Steel Pinion Gear (16T-48P)	スチールピニオンギヤ (16T-48P)	700
PNGS4817	Steel Pinion Gear (17T-48P)	スチールピニオンギヤ (17T-48P)	700
PNGS4818	Steel Pinion Gear (18T-48P)	スチールピニオンギヤ (18T-48P)	700
PNGS4819	Steel Pinion Gear (19T-48P)	スチールピニオンギヤ (19T-48P)	700
PNGS4820	Steel Pinion Gear (20T-48P)	スチールピニオンギヤ (20T-48P)	700
PNGS4821	Steel Pinion Gear (21T-48P)	スチールピニオンギヤ (21T-48P)	700
PNGS4822	Steel Pinion Gear (22T-48P)	スチールピニオンギヤ (22T-48P)	700
PNGS4823	Steel Pinion Gear (23T-48P)	スチールピニオンギヤ (23T-48P)	700
PNGS4824	Steel Pinion Gear (24T-48P)	スチールピニオンギヤ (24T-48P)	700
PNGS4825	Steel Pinion Gear (25T-48P)	スチールピニオンギヤ (25T-48P)	700
PNGS4826	Steel Pinion Gear (26T-48P)	スチールピニオンギヤ (26T-48P)	700
PNGS4827	Steel Pinion Gear (27T-48P)	スチールピニオンギヤ (27T-48P)	700
37033	LE MANS 480T Brushless Motor 21.5T	ルマン 480T ブラシレスモーター21.5T	12000
37051	LE MANS 240S ESC (for Brushless/MAX13.5Turn)	ルマン 240S ESC (ブラシレス用/MAX13.5ターン)	6800
R246-8583	Silicone Sensor Cable 190mm	シリコンセンサーケーブル190mm	500

＊表示価格は2020年5月1日現在のものです。

"Kyosho Direct-Mail-Parts-Order-System" is available only for Japanese market.

京商スペアパーツ・オプションパーツの購入方法

※これらの購入方法は日本国内に限らせていただきます

●部品をこわしたり、なくしてしまった場合でもスペアパーツやオプションパーツを購入し、元どおりに直す事ができます。

●パーツはお店で直接購入していただくか、お店に行けない場合は、インターネットから通信販売で購入することができます。

（現金書留及び郵便振込みによる通信販売は平成20年3月31日をもって終了させていただいておりますので予めご了承ください）

●商品のご購入に際しては商品代金（税込）とは別に発送手数料が必要です。

※お支払い方法により発送手数料が異なりますので下記の注文専用電話にてご確認ください。

※お届け予定日数は夏・冬期休業または交通事情等運送上の理由により、遅れる場合がございますのであらかじめご了承ください。

1. まずはお店でお求めください。

まずは、お近くのお店か、この商品をお買い求めいただいたお店にご来店ください。ご希望のパーツの在庫があれば即購入できます。その際に組立/取扱説明書をお持ちになると購入がスムーズになります。

お店で在庫切れの場合でも京商の『オンラインパーツ直送便』※ でお店から京商へ申し込めます

お店でご希望のパーツがたまたま品切れだった場合でも、京商の『オンラインパーツ直送便』※を利用すればその場で注文できます。
『オンラインパーツ直送便』は、ご希望のパーツの品番や数量等を直接お店にご注文してください。在庫確認後代金をお支払いいただければ結構です。お客様のご自宅か、お店にお届けします。

※一部取扱っていないお店もございます。

オンライン
パーツ直送便
取扱店はこの
ステッカーが
目印です。

A: 取扱説明書で必要な
パーツの品番と数量を
確認する。

B: お店で必要なパーツを
注文し代金を支払う。

C: ご注文から約３～４日で
お客様のご自宅か 、お店に
お届けします。

2.お店に行けない場合は 次の方法で京商から通信販売で購入できます。

お店に行けない場合は、京商ホームページからお申し込みください。

インターネットで京商に申し込む

http://rc.kyosho.com

インターネットでお申し込みの場合は2種類（各社クレジットカード、代引支払い）からお選びいただけますのでご利用ください。

京商株式会社

〒243-0021 神奈川県厚木市岡田3050 厚木アクストメインタワー7F

●お問い合せはユーザー相談室まで

電話 046-229-4115 受付時間 ：月～金曜（祝祭日を除く）13:00～18:00

The service mentioned below is available only for Japanese market.

組立や、操作上で不明な点のお問い合せ方法

これらのサービスは日本国内に限らせて頂きます

組立てたり、操作してみて上手くいかない点などございましたら、ご購入いただいた販売店または、京商ユーザー相談室へお問い合せください。
京商ユーザー相談室へお問い合せの際は、お電話いただくか、下記のお問い合せ用紙に必要事項をご記入のうえ、ファックスまたは郵便でお送りください。

京商へのお問い合せ先 →「京商 ユーザー相談室」

京商にお問い合せの際は、「京商ユーザー相談室」にご連絡ください。
お問い合せの際は、お手元に商品や組立／取扱説明書をご用意のうえ、組立／取扱説明書のページ数, 行程番号, 部品番号(キーNo.)を用いるなど、なるべく具体的にお知らせください。

電話でのお問い合せは：046-229-4115　電話でのお問い合せは、月曜～金曜(祝祭日を除く)13:00～18:00。

FA Xでのお 問い合せは：046-229-4032　FA Xでは、24時間 お問い合せの受付をして居ります。回答は、翌営業日以降となる場合があります。営業日:月曜～金曜(祝祭日を除く)

郵便でのお問い合せは：〒243-0021　神奈川県 厚木市 岡田3050 厚木 アクストメインタワー7F
京商株式会社 ユーザー相談室宛

キリトリ線

お問い合せ用紙

お問い合せ用紙は、FA Xまたは郵便でお送りください。回答方法は、京商で検討のうえ考慮させて頂きます。
郵送の場合は、お問い合せ用紙のコピーを保管してください。

品番	No.30635	商品名	FANTOM EP-4WD		
ご購入店	店名　都道府県 (電話　－　－　)			ご購入年月日	年　月　日
ご使用プロポ	メーカー名　商品名		ご使用の　モーターエンジン		
ご氏名	フリガナ		R/C歴	約　年	
ご自宅住所	〒＿＿＿　＿＿＿＿ 都道府県				
ご自宅の連絡先	電話　(　)		FAX　(　)		
平日の昼間に可能な連絡先	電話　(　)		FAX　(　)		
月曜～金曜(祝祭日を除く)13:00～18:0　0で電話連絡可能な時間帯　:　頃			受付No.(京商記入欄)		

お問い合せご記入欄：組立／取扱説明書のページ数や部品番号(キーNo.)を用いるなど、なるべく具体的にご記入ください。

※京商株式会社では、お客様の個人情報の保護に力を入れております。お客様よりの、注文及びお問い合せを通じて知りえたお客様の個人情報につきましては、(1)～(3)の場合を除き無断で第三者に提供したり開示するようなことはありません。(1)お客様の事前の承諾を受けた場合。(2)法律に基づき開示請求を受けた場合。(3) サービスの提供のため当社の委託先に開示する場合。

*KYOSHO CORPORATION hereby declare that this product is in compliance with the essential requirements and other relevant provisions of Directive 1999/5/EC. The Declaration of Conformity (DoC) can be downloaded at following URL. www.kyosho.com/eng/support/doc/index.html

*Hiermit erklärt die KYOSHO Corporation, dass dieses Produkt in Übereinstimmung mit der Richtlinie 1999/5/EC ist und ihr in allen relevanten Punkten entspricht. Die Konformitätserklärung kann unter dem folgenden Link abgerufen werden: www.kyosho.com/eng/support/doc/index.html

*Par la présente, KYOSHO CORPORATION déclare que cet équipement est conforme aux exigences essentielles et aux autres dispositions de la directive 1999/5/CE qui lui sont applicables. La déclaration de conformité peut être consultée à l'adresse suivante: www.kyosho.fr/rtte-doc.htm

*Por medio de la presente KYOSHO declara que este producto cumple con los requisitos esenciales y cualesquiera otras disposiciones aplicables o exigibles de la Directiva 1999/5/CE. La Declaracion de Conformidad (DoC) puede descargarse en la siguiente direccion de Internet: www.kyosho.com/eng/support/doc/index.html

メーカー指定の純正部品を使用して
安全にR/Cを楽しみましょう。

京商株式会社
〒243-0021 神奈川県厚木市岡田3050 厚木アクストメインタワー7F
●ユーザー相談室直通電話 046-229-4115
お問い合せは：月曜～金曜(祝祭日を除く)13：00～18：00
31112005-1 PRINTED IN CHINA

WWW.KYOSHO.COM