TURBO OPTIMA

1/10 BUGGY RADIO CONTROL OFF ROAD RACE CAR

INSTRUCTION MANUAL

組立/取扱説明書

※ご使用前にこの説明書を良くお読みになり十分に理解してください。

Before beginning assembly, please read these instructions thoroughly.

●本紙は組立て順に説明してあります。メンテナンスやパーツの交換の際に参考にしてください。メンテナンスや組立ての不慣れな方は、お買い求めの販売店もしくは当社ユーザー相談室までお問い合わせください。

●This instruction manual follows the model's order of assembly. Please keep and refer to this manual for maintenance or when replacing parts. Users unfamiliar with maintaining and assembling this model should contact their Kyosho distributor or hobby shop.

●メンテナンスやパーツ交換する際は、ビスや部品を無くさないように気を付けてください。

●Take care not to lose parts or screws etc. when performing maintenance or replacing parts.

KYOSHO®
THE FINEST RADIO CONTROL MODELS

※製品改良のため、予告なく仕様を変更する場合があります。 *Specifications are subject to change without prior notice!

© Copyright 2021 KYOSHO CORPORATION／禁無断転載複製

30619-MM03

（和英）
No. 30619

他にそろえる物 / ITEMS REQUIRED FOR OPERATION

1 組立てに必要な工具
Tools required

注意 使用する工具の取扱いには、十分注意してください。
CAUTION: Handle tools carefully!

キットに入っている工具
TOOLS INCLUDED

■六角レンチ
Hex Wrenches

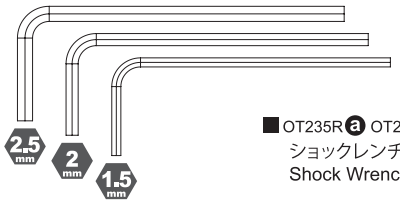

■OT235R ⓐ OT236R ⓑ
ショックレンチ
Shock Wrench

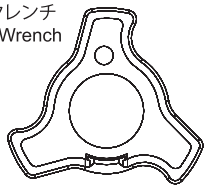

■十字レンチ
Cross Wrench

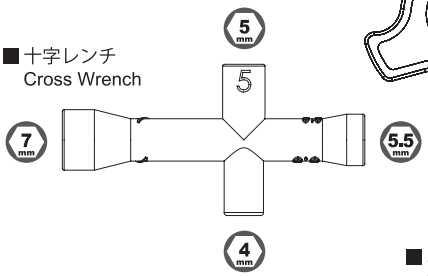

■SC222 ⓓ / SC223 ⓓ
ショックレンチ
Shock Wrench

■ネジロック剤
Screw Cement

一般的な工具
TOOLS

■ラジオペンチ
Needle Nose Pliers

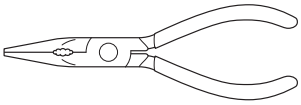

■ハサミ
Scissors

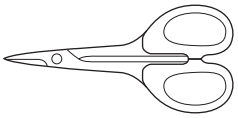

■ニッパー
Wire Cutters

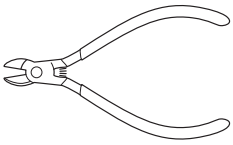

■カッターナイフ
Sharp Hobby Knife

アクセサリー
ACCESSORIES

■瞬間接着剤
Instant Glue

No.36219 / 36219P
SP ナイフエッジリーマー
SP KNIFE EDGE REAMER

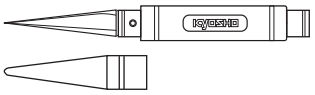

下穴加工が不要で、直接1 ~ 15mmの穴あけができる工具です。
No need to pre-drill! Drills neat 1 ~ 15mm holes directly!

■塗料
Paint

●ボディの塗装にはポリカーボネイト用塗料が必要です。
●For painting the body, use polycarbonate paints for models!

2 2チャンネル2サーボ無線操縦機（プロポ）
Radio transmitter with at least 2 channels for 2 servos.

●このキットには2チャンネル2サーボのプロポが必要です。
●This kit requires a 2 channel radio transmitter.

●プロポの取扱いは、プロポに付属の説明書を参考にしてください。
●For more information on the transmitter, kindly refer to the instruction manual of the transmitter.

送信機
Transmitter

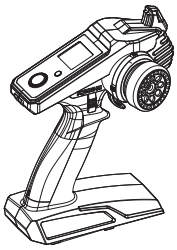

No.82274
サーボ KS4031-06W
SERVO KS4031-06W

受信機
Receiver

ブラシレスモーターの場合
for Brushless Motor

No.37032
ルマン 240S ブラシレス
モーター 15.5T/4WD用
LLE MANS 240S
Brushless Motor 15.5T

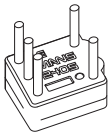

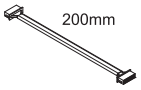

No.37051B
ルマン 240S ESC
(60A/MAX13.5ターン)
LE MANS 240S ESC
(60A/MAX13.5Turn)

ブラシモーターの場合
for Brushed Motor

No.37021
Le Mans モーター
（ブラシ・30ターン）
Le Mans MOTOR
(Brushed/30Turn)

No.82245
京商スピードハウス
KA060-91W ブラシモーター用
防水ESC 60A Sプラグ
KYOSHO SPEED HOUSE
KA060-91W Brushed WP
ESC 60A S-plug

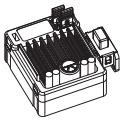

使用できるサーボ・受信機・アンプサイズ
Suitable servos, receiver, battery & electric speed controller

■サーボ
Servo

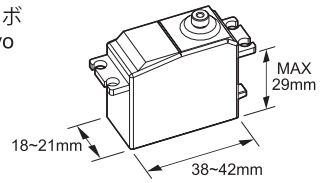

■アンプ
Electric speed controller

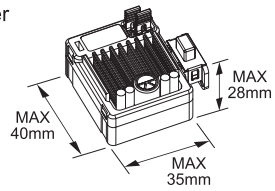

■受信機
Receiver

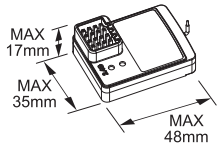

■バッテリー
Battery

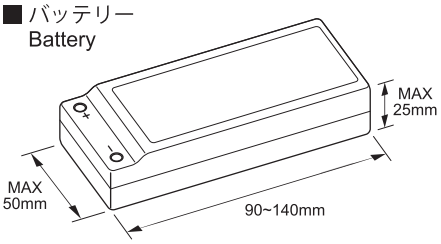

3

■走行用バッテリー
Battery

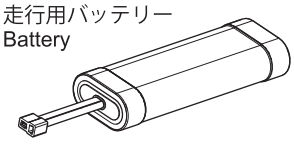

No. 71322 SPEED HOUSE 7.2V 22HV Ni-MH バッテリー
SPEED HOUSE 7.2V 22HV Ni-MH Battery
No. 71324 SPEED HOUSE 7.2V 36HV Ni-MH バッテリー
SPEED HOUSE 7.2V 36HV Ni-MH Battery
No. GAB4201 Gens ace LiPo 4000 ストレートパック（45C/7.4V）
GA-B-45C-4000-2S1P-HardCase-8

■充電器
Battery Charger

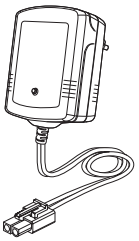

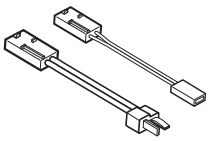

●使用するバッテリーに適した充電器を使用してください。
●Use the charger that is appropriate for your battery.

組立て前の注意 / BEFORE YOU BEGIN

1 組立ての前に下記のことに注意してください。

●この説明書を良く読み、構造を理解する。
●キットの内容を確かめる。
※万一不良、不足がありましたら、お買い求めの販売店か、当社「ユーザー相談室」までご連絡ください。
●小さな部品の形やサイズを間違えないようにする。図を参考にして確認しながら組立てる。
●TPビスを締めるときは・・・
締めこみが固くても部品が固定されるまで締めてください。
ただし、部品が変形するまで締めるとビスがきかなくなります。

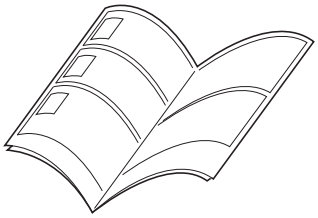

Before assembling, please read the following carefully:

●First, read this instruction manual and familiarise yourself with the model's construction.
●Check the kit contents. Should any parts be missing, contact the retail shop from where the model was purchased.
●Compare nuts, bolts, screws, etc to the "Actual Size" drawings on each page before fitting to ensure that you are installing the correct parts.
●Tighten Self tapping (TP) screws into parts until you have a secure attachment. However, be careful not to overly tighten TP screws as the threads may be damaged.

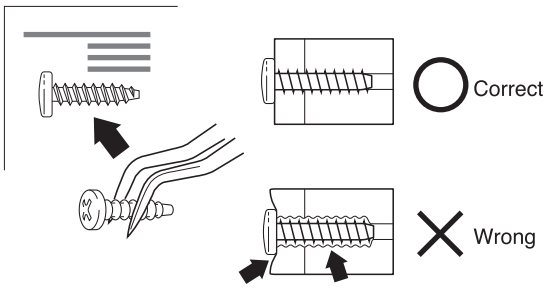

2 キットには、形や長さが違うビスや小物部品が多く入っています。説明書には原寸図がありますので確認してから組立ててください。
This kit contains screws and hardware in different metric sizes and shapes. Before using them, check the screws on the true-to-scale diagrams on the left side in each assembly step.

●小物部品のサイズ例 / OTHER HARDWARE

3x12mm ビス
Screw

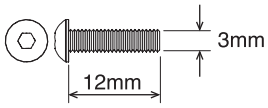

3x12mm サラビス
F/H Screw

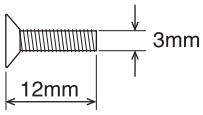

3mm ワッシャー・ナット
Washer・Nut

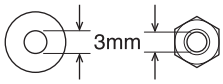

E5 Eリング
E-ring

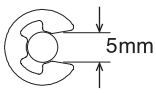

5.8mm ピロボール
Pillow Ball

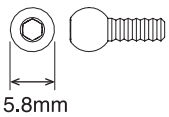

5x10mm メタル・ベアリング
Metal Bushing・Ball Bearing

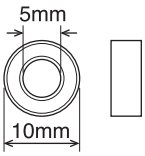

●ビスの種類 / SCREWS
Schrauben / VIS / TORNILLOS

ビス
Screw

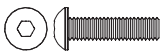

キャップビス
Cap Screw

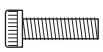

サラビス
Flat Head (F/H) Screw

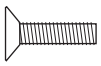

TPビス
Self-tapping (TP) Screw

セットビス
Set Screw

Screws / ネジ類品

1-E025 x12
E-Ring(E2.5)
Eリング

1-E050 x1
E-Ring(E5.0)
Eリング

1-N2620 x2
Nut (M2.6x2.0)
ナット

1-N3024 x4
Nut (M3x2.4)
ナット

1-N3033N x20
Nut (M3x3.3) Nylon
ナット ナイロン

1-N4056FN x5
Nut (M4x5.6) Flanged Nylon
ナット フランジ ナイロン

1-S53003 x7
Set Screw (M3x3)
セットビス

1-S54004 x6
Set Screw (M4x4)
セットビス

OT241ⓐ x8
Cap Screw (M2x10)
キャップビス

1-S22608 x7
Cap Screw (M2.6x8)
キャップビス

1-S32606H x7
Flat Head Screw (Hex/M2.6x6)
サラビス (ヘックス)

OT241ⓒx6
Flat Head Screw (Hex/M2.6x8)
サラビス (ヘックス)

OT241ⓓx2
Flat Head Screw (Hex/M2.6x14)
サラビス (ヘックス)

1-S33008H x15
Flat Head Screw (Hex/M3x8)
サラビス (ヘックス)

1-S33012H x4
Flat Head Screw (Hex/M3x12)
サラビス (ヘックス)

1-S33015H x2
Flat Head Screw (Hex/M3x15)
サラビス (ヘックス)

1-S33018H x6
Flat Head Screw (Hex/M3x18)
サラビス (ヘックス)

OT242ⓐ x4
Flat Head Screw (Hex/M3x45)
サラビス (ヘックス)

OT241ⓑ x6
Flat Head Tapping Screw (M2.0x8)
サラタッピングビス

OT242ⓑ x6
Flat Head Tapping Screw (M3x6)
サラタッピングビス

OT242ⓒ x13
Flat Head Tapping Screw (M3x12)
サラタッピングビス

OT242ⓓ x6
Flat Head Tapping Screw (M3x16)
サラタッピングビス

1-S13008H x6
Button Screw (Hex/M3x8)
ボタンビス (ヘックス)

1-S13010H x2
Button Screw (Hex/M3x10)
ボタンビス (ヘックス)

OT242ⓔ x2
Button Head Tapping Screw (Hex/M3x8)
ボタンタッピングビス

1-S23006F x2
Cap Screw(M3x6/Flanged)
フランジキャップビス

OT242ⓕ/OTB246ⓑ x6
Flange BH TP Screw (M3x10)
フランジボタンタッピングビス

OT241ⓕ x2
Washer M2.6x5x0.5
ワッシャー

1-W300805 x4
Washer M3x8x0.5
ワッシャー

OT222ⓔ x4
Washer M5x12x0.15
ワッシャー

92643 x2
Snap Pin 4mm
スナップピン

92638 x2
Snap Pin 6mm
スナップピン

BRG007 x2
Shield Bearing (3x6x2.5)
シールドベアリング

BRG003 x2
Shield Bearing (4x8x3)
シールドベアリング

BRG001 x10
Shield Bearing (5x10x4)
シールドベアリング

BRG014 x4
Shield Bearing (10x15x4)
シールドベアリング

Rubber Parts, ETC / ラバーパーツ、その他

SC216 x2
Slipper Pad
スリッパーパッド

OT223 x4
Diff Gasket
デフガスケット

ORG03 x8
O-Ring (P3/Orange)
Oリング (P3/オレンジ)

ORG03BK x1
O-Ring (P3/Black)
Oリング (P3/ブラック)

ORG04SSBK x2
O-Ring (SS4/Black)
Oリング (SS4/ブラック)

OT222ⓓx4
O-Ring (S05 4.5x1.5)
O-リング

OT253 x4
Shock Gasket 12mm
ショックガスケット 12mm

OTW130ⓑ x4
Seal Cartridge
シールカートリッジ

96441B x1
Sponge Tape(1x100x150)
スポンジテープ

OTT244Mⓐ x4
Block Tire 50x83x36mm Medium
ブロックタイヤ 50x83x36mm ミディアム

SIL0100 x1
Silicone OIL #100
シリコンオイル #100

OTT244Mⓑ x4
Inner Sponge
インナースポンジ

OT206Bⓒ x1
GearCoverSponge
ギヤカバースポンジ

SC246 x2
Battery Strap (16X200mm)
バッテリーストラップ

OT227 x1
Belt
ベルト

Metal Parts / メタルパーツ

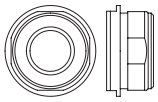

OTW128-01ⓑ / OTW129-01ⓑ x4
Seal Cartridge
シールカートリッジ

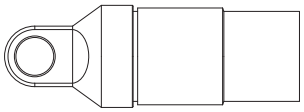

OTW128-01ⓐ x2
Shock Case S
ショックケースS

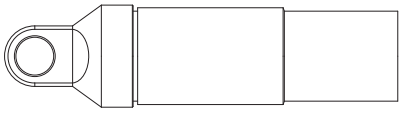

OTW129-01ⓐ x2
Shock Case L
ショックケースL

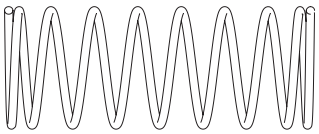

OTW123ⓒ x2
Front Shock Spring Hard Gold
フロントスプリング Hゴールド

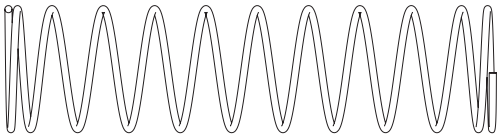

OTW124ⓒ x2
Rear Shock Spring Hard Gold
リヤスプリング Hゴールド

OT239 x2
Front Shock Shaft
フロントショックシャフト

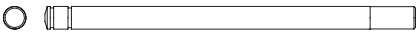

OT240 x2
Rear Shock Shaft
リヤショックシャフト

OT215Gⓒ x1
Joint Collar (Gold)
ジョイントカラー（ゴールド）

OT216Gⓑ x1
Motor Guard Joint (Gold)
モーターガードジョイント（ゴールド）

OT225ⓐ x1
Main Gear Shaft
メインギヤシャフト

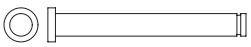

OT248 x2
Flange Shaft 3x26mm
フランジシャフト

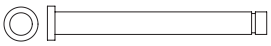

OT249 x2
Flange Shaft 3x30mm
フランジシャフト

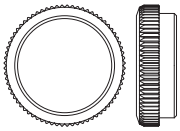

OTW130ⓓ x4
Spring Adjuster
スプリングアジャスター

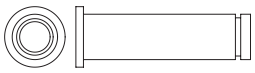

OT203ⓐ x1
Servo Saver Tube
サーボセーバーチューブ

OT203ⓑ x1
Servo Saver Spring
サーボセーバースプリング

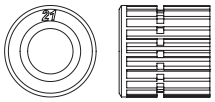

OT208ⓗ x1
Counter Pinion Gear
カウンターピニオンギヤ

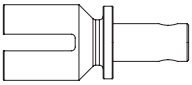

OT224ⓐ x4
Diff Shaft
デフシャフト

OT208ⓘ x1
Spur Gear Crip
スパーギヤクリップ

OT212 x4
King Pin Flange Pipe
キングピンフランジパイプ

OT225ⓓ x1
Slipper Spring Guide
スリッパースプリング ガイド

OT225ⓔ x1
Slipper Spring
スリッパースプリング

OT225ⓑ x2
Spacer 5x7x10mm
スペーサー

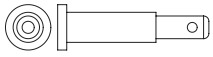

OT225ⓒ x1
Counter Gear Shaft
カウンターギヤシャフト

OTB246ⓔ x2
Driver Stop Washer
ドライバーストップワッシャー

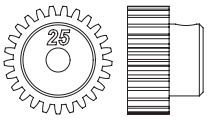

FA304-25 x1
Pinion Gear (25T-48P)
ピニオンギヤ

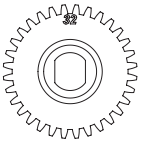

OT221ⓐ x1
Final Pinion Gear 32T
ファイナルピニオンギヤ

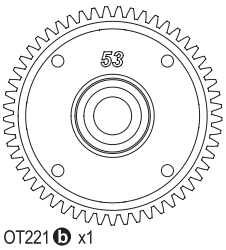

OT221ⓑ x1
Diff Gear 53T
デフギヤ

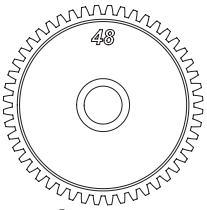

OT221ⓒ x1
Counter Gear
カウンターギヤ

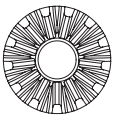

OT222ⓐ x4
Diff Bevel Gear13T
デフベベルギヤ

OT222ⓑ x4
Diff Bevel Gear10T
デフベベルギヤ

OT222ⓒ x2
Bevel Shaft
ベベルシャフト

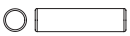

OT208ⓖ x1
Pin3x12mm
ピン

OT224ⓑ x4
Pin2x7mm
ピン

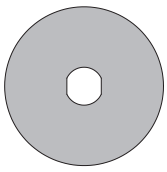

SC215 x2
Slipper Plate
スリッパープレート

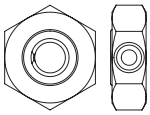

OT231ⓐ x4
Drive Washer
ドライブワッシャー

OT232ⓐ x1
Servo Saver Shaft L
サーボセーバーシャフトL

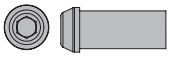

OT232ⓑ x1
Servo Saver Shaft R
サーボセーバーシャフトR

OT232ⓒ x1
Saver Shaft Plate
セーバーシャフトプレート

OT241ⓔ x8
M2.6 Counter Sink Washer
カウンターシンクワッシャー

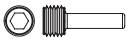

OT231ⓑ x4
Screw Pin (2x11xM4)
スクリューピン

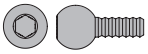

SC240 x2
5.8mmxM2.6 Pivot Ball
5.8mmxM2.6ピボットボール

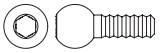

SC241 x6
5.8mmxM3Pivot Ball
5.8mmxM3ピボットボール

OT232ⓓ x2
Ball Nut S M2.6x4.8mm
ボールナットS

SC242 x2
4.8mmxM2.6 Ball Nut
4.8mmxM2.6ボールナット

W0201 x8
5.8 Steel Ball
5.8 スチールボール

OTW102ⓐ x4
Pivot Ball 4.8mm M2.6
ピボットボール 4.8mm M2.6

OTW102ⓑ x4
Adjust Ball 4.8mm
アジャストボール 4.8mm

Metal Parts / メタルパーツ

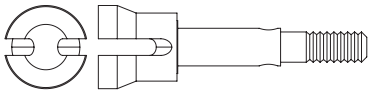

OT229 x2
Front Wheel Shaft
フロントホイールシャフト

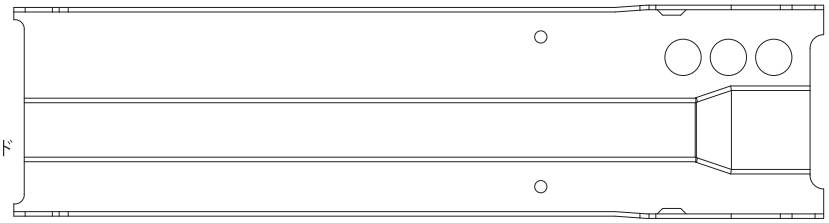

OTW133G x1
Center Under Guard (Gold)
センターアンダーガード（ゴールド）

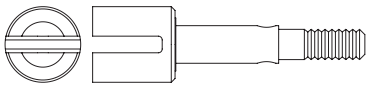

OT230 x2
Rear Wheel Shaft
リヤホイールシャフト

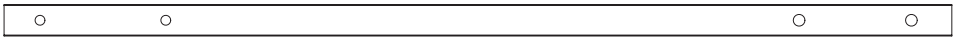

OT219G x2
Main Chassis (Gold)
メインシャシー（ゴールド）

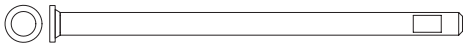

OT233 x2
Flange Shaft 3x54mm
フランジシャフト

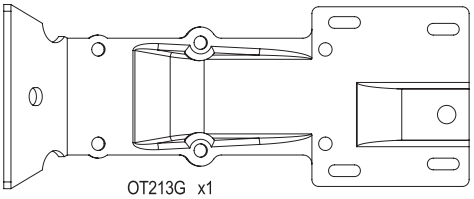

OT213G x1
Front Under Guard (Gold)
フロントアンダーガード（ゴールド）

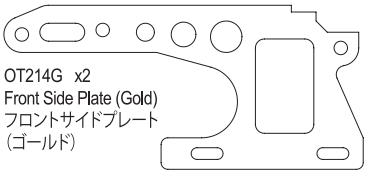

OT214G x2
Front Side Plate (Gold)
フロントサイドプレート（ゴールド）

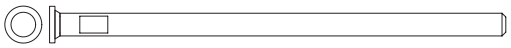

OT247 x2
Flange Shaft 3x60mm
フランジシャフト

OT217G ⓐ x1
Front Shock Stay (Gold)
フロントショックステー（ゴールド）

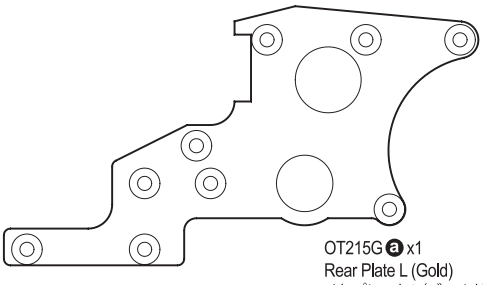

OT215G ⓐ x1
Rear Plate L (Gold)
リヤプレートL（ゴールド）

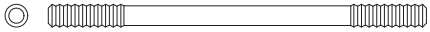

OT234 ⓐ x2
Tie Rod M3x50mm
タイロッド

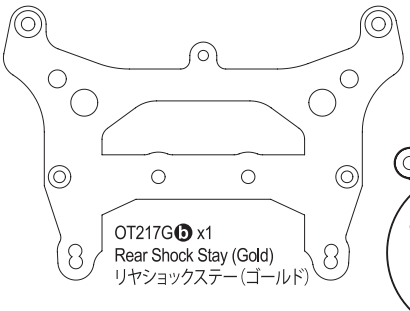

OT217G ⓑ x1
Rear Shock Stay (Gold)
リヤショックステー（ゴールド）

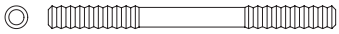

OT234 ⓑ x4
Tie Rod M3x38mm
タイロッド

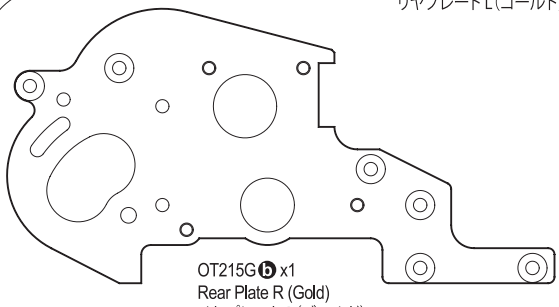

OT215G ⓑ x1
Rear Plate R (Gold)
リヤプレートR（ゴールド）

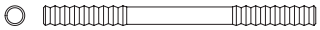

OT234 ⓒ x1
Steering Linkage Rod M2.6x36mm
ステアリングリンケージロッド

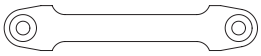

OT218G ⓐ x1
Front Strut Plate (Gold)
フロントストラットプレート（ゴールド）

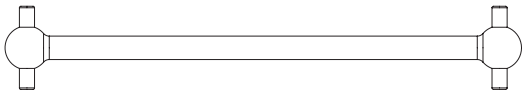

OT228 x4
Swing Shaft
スイングシャフト

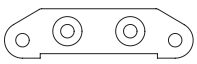

OT218G ⓑ x1
Front Sus Plate (Gold)
フロントサスプレート（ゴールド）

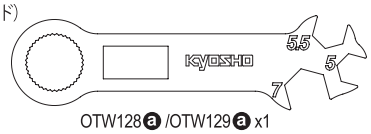

OTW128 ⓐ /OTW129 ⓐ x1
Shock Wrench
ショックレンチ

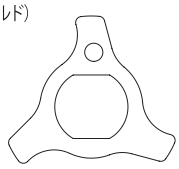

OTW128 ⓑ /OTW129 ⓑ x1
Shock Tool
ショックツール

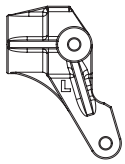

OT211 ⓐ x1
Knuckle Arm L
ナックルアームL

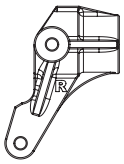

OT211 ⓑ x1
Knuckle Arm R
ナックルアームR

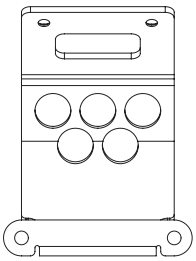

OT216G ⓐ x1
Motor Guard (Gold)
モーターガード（ゴールド）

OTW102 ⓒ x1
Front Stabilizer
フロントスタビライザー

OTW102 ⓓ x1
Rear Stabilizer
リヤスタビライザー

Plastic Parts / プラスチックパーツ

OT206 ⓐ x1
Chain Cover A
チェーンカバーA

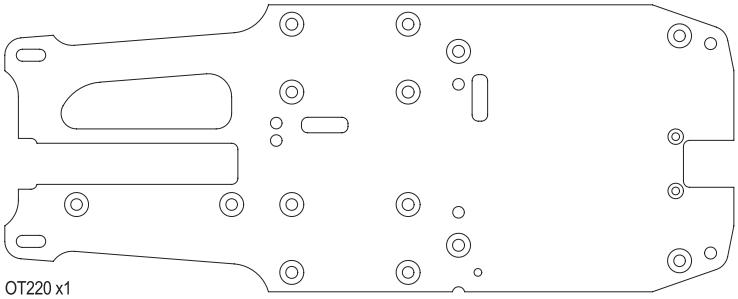

OT220 x1
Radio Plate
メカプレート

OT206 ⓑ x1
Chain Cover B
チェーンカバーB

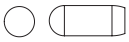

1708B ⓐ x1
Antenna cap
アンテナキャップ

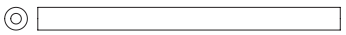

1708B ⓑ x1
Antenna pipe
アンテナパイプ

Plastic Parts / プラスチックパーツ

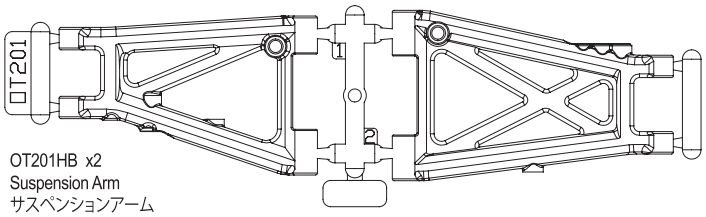

OT201HB x2
Suspension Arm
サスペンションアーム

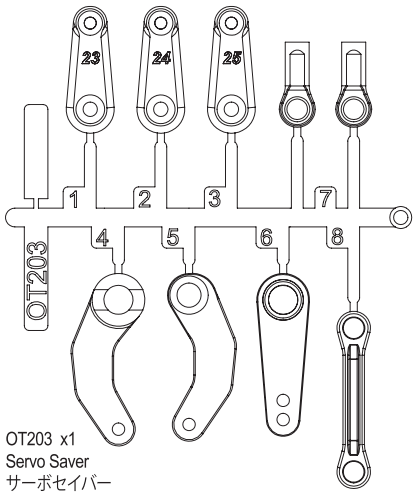

OT203 x1
Servo Saver
サーボセイバー

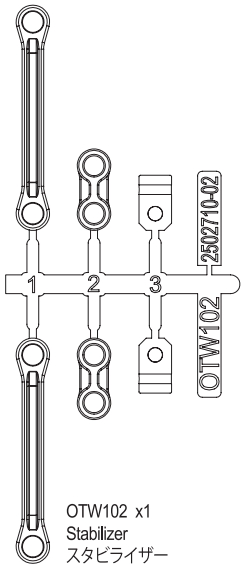

OTW102 x1
Stabilizer
スタビライザー

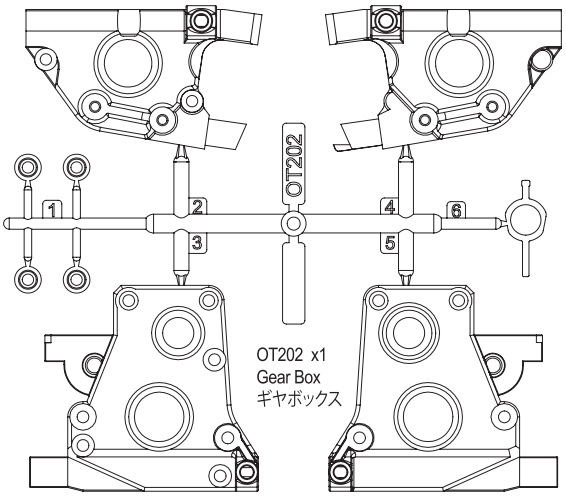

OT202 x1
Gear Box
ギヤボックス

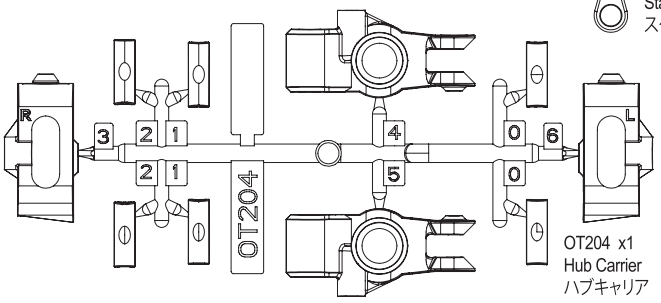

OT204 x1
Hub Carrier
ハブキャリア

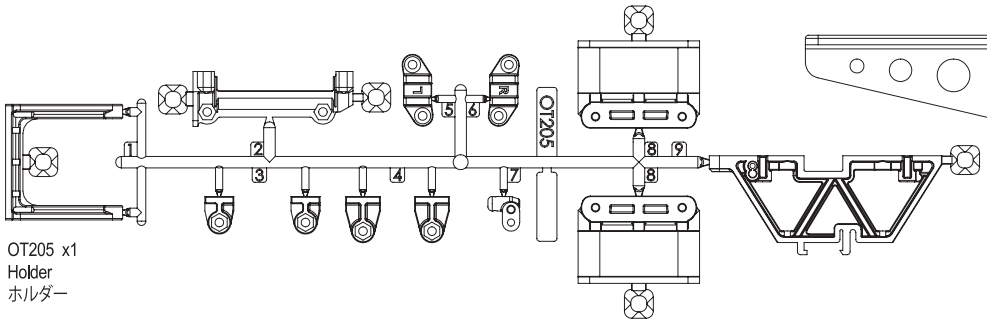

OT205 x1
Holder
ホルダー

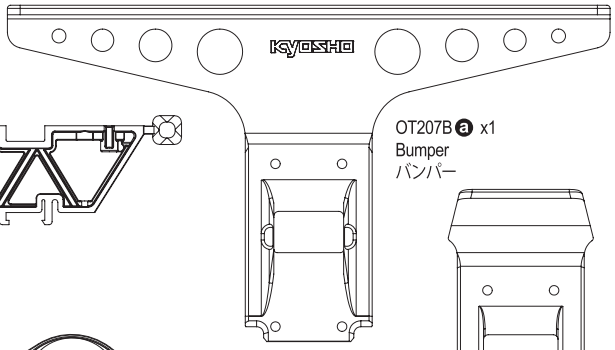

OT207B ⓐ x1
Bumper
バンパー

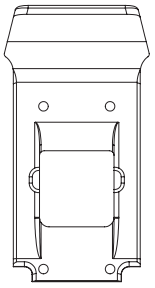

OT207B ⓑ x1
MiniBumper
ミニバンパー

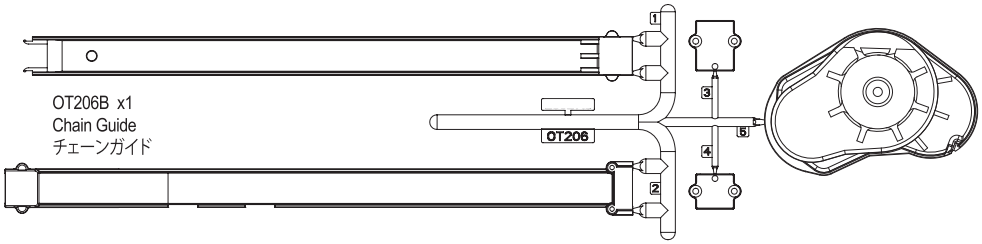

OT206B x1
Chain Guide
チェーンガイド

OT208 ⓑ x2
Pulley Case 32T
プーリーケース

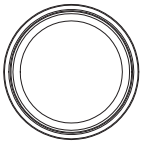

OT208 ⓒ x2
Pulley Guide
プーリーガイド

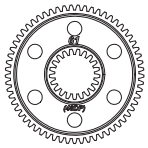

OT208 ⓔ x1
Spur Gear 61T
スパーギヤ

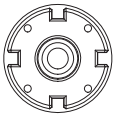

OT208 ⓕ x1
Diff Case
デフケース

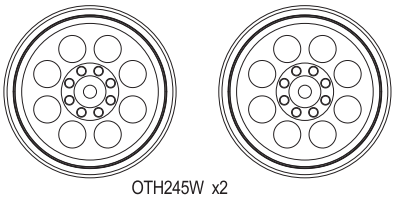

OTH245W x2
8 Hole Wheel 50mm (White)
8ホールホイール 50mm（ホワイト）

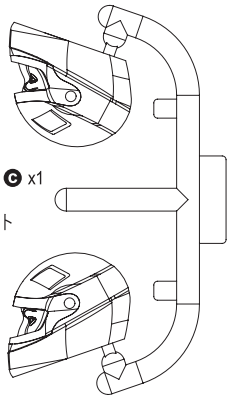

OTB246 ⓒ x1
Helmet
ヘルメット

OT208 ⓓ x1
Idle Pully
アイドルプーリー

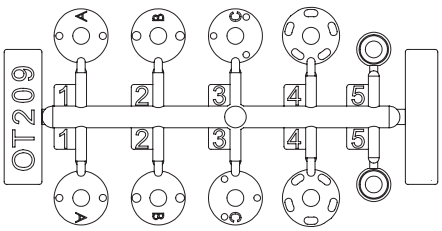

OT209 x2
Shock Piston
ショックピストン

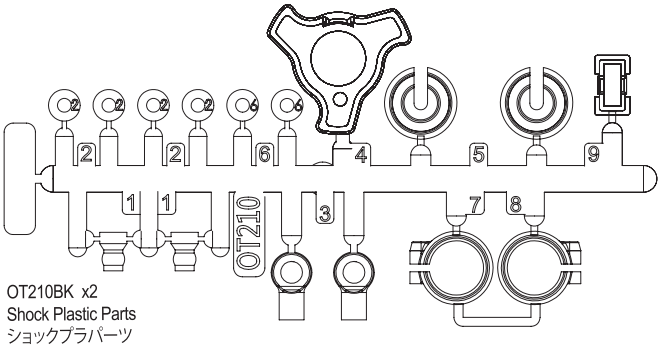

OT210BK x2
Shock Plastic Parts
ショックプラパーツ

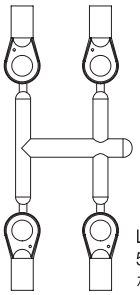

LA43 x3
5.8mm Ball End
ボールエンド

1 デフギヤ
Diff Gear

OPEN BAG A Plastic BAG

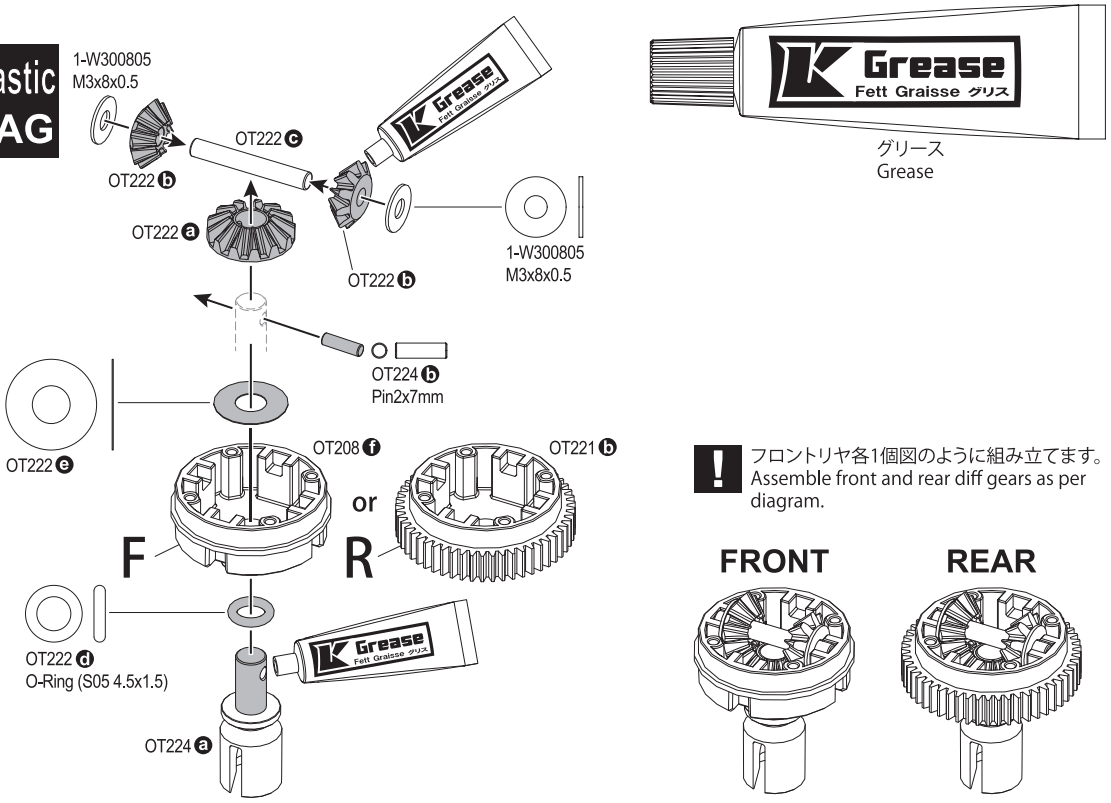

! フロントリヤ各1個図のように組み立てます。
Assemble front and rear diff gears as per diagram.

2 デフプーリー
Diff Pully

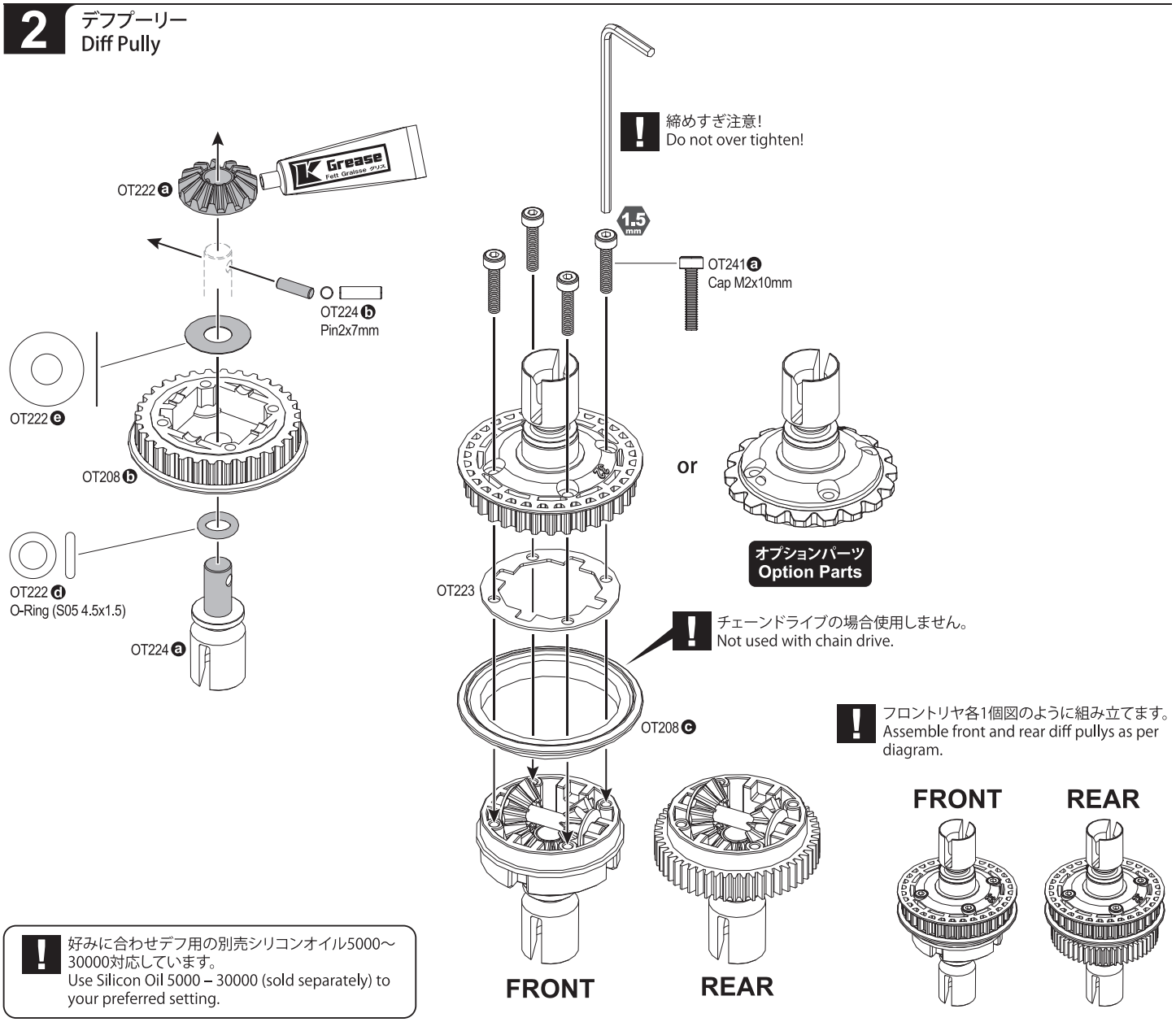

! 締めすぎ注意!
Do not over tighten!

! チェーンドライブの場合使用しません。
Not used with chain drive.

! フロントリヤ各1個図のように組み立てます。
Assemble front and rear diff pullys as per diagram.

! 好みに合わせデフ用の別売シリコンオイル5000～30000対応しています。
Use Silicon Oil 5000 – 30000 (sold separately) to your preferred setting.

3 ギヤボックス
Gear Box

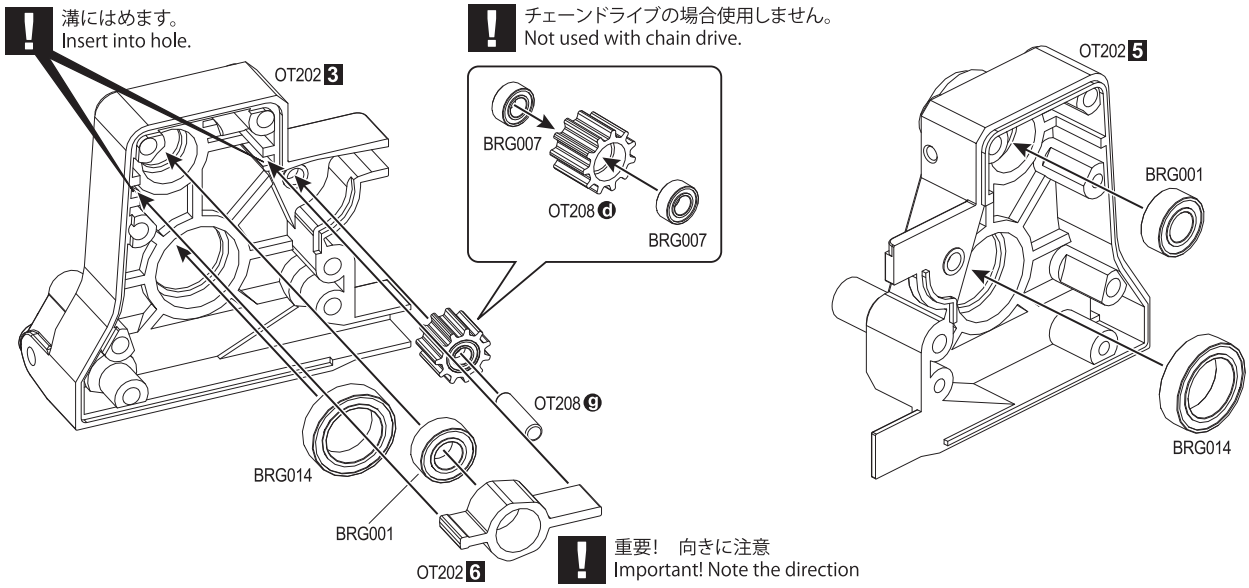

4 ベルト/チェーンドライブ選択
Choose Belt or Chain Drive

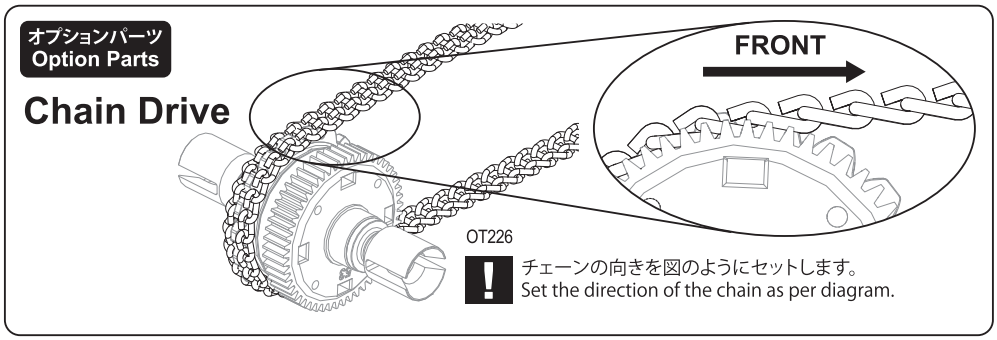

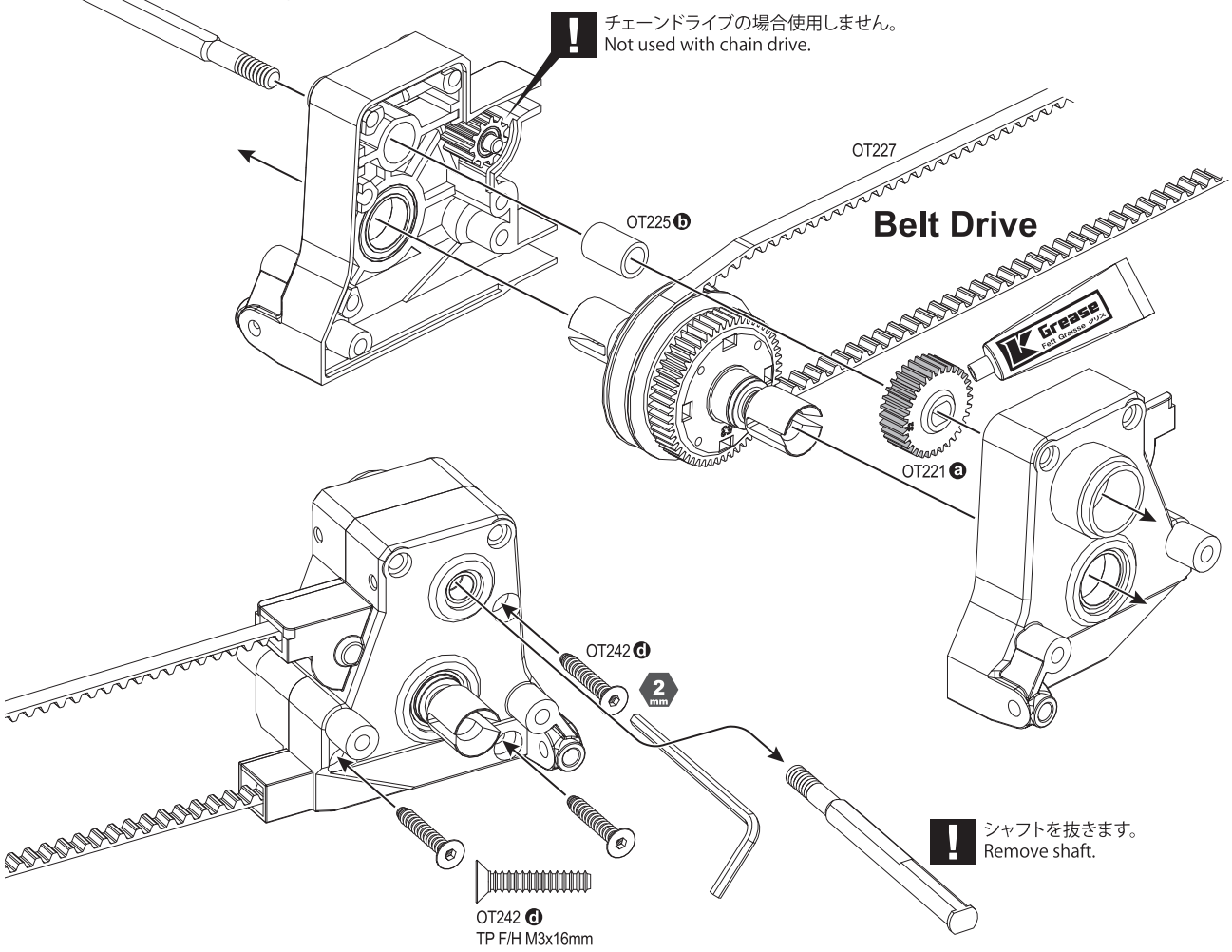

5 フロントバルクヘッド
Front Bulkhead

OPEN BAG B

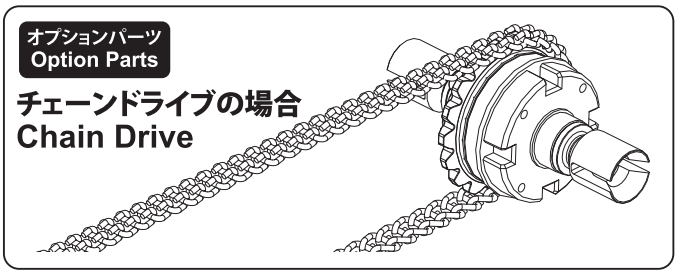

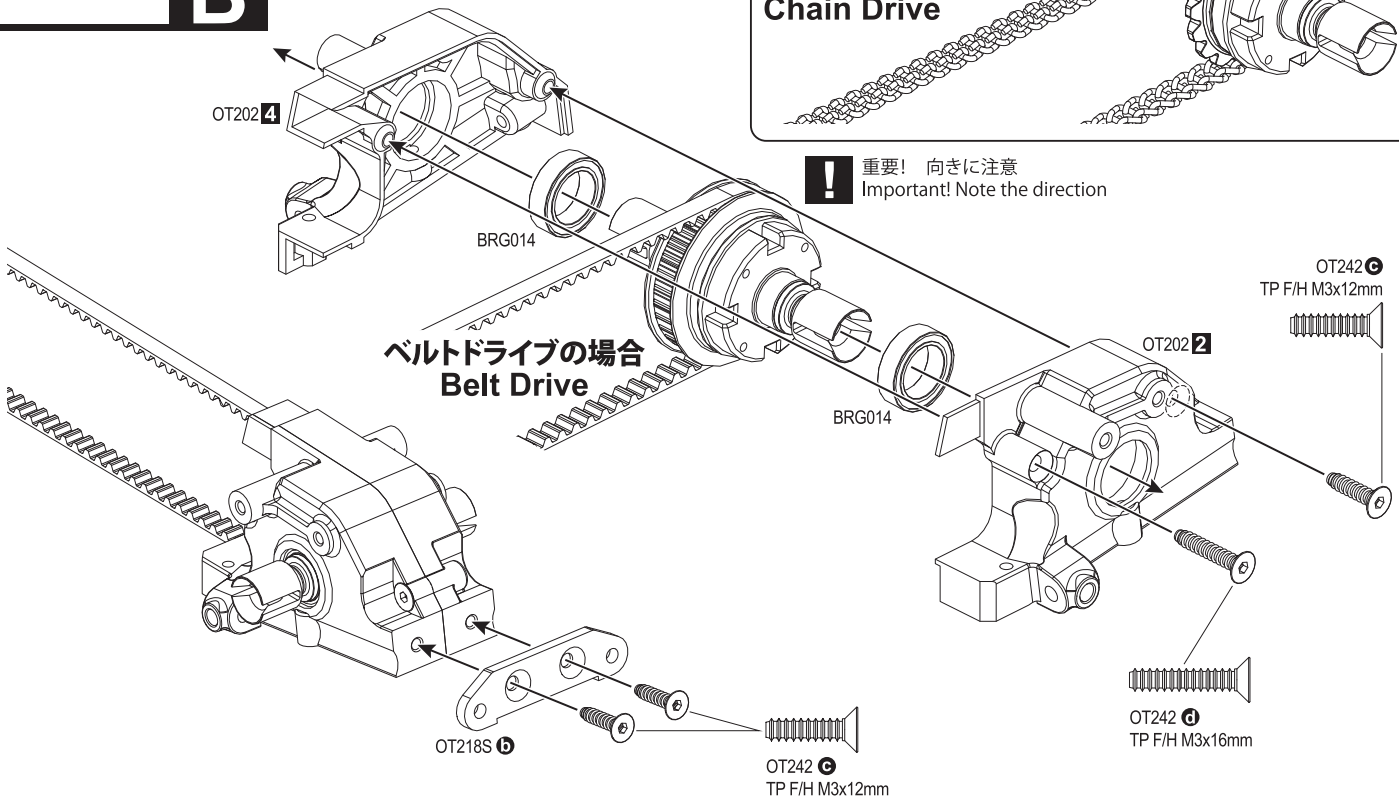

6 ドライブガイド
Drive Guide

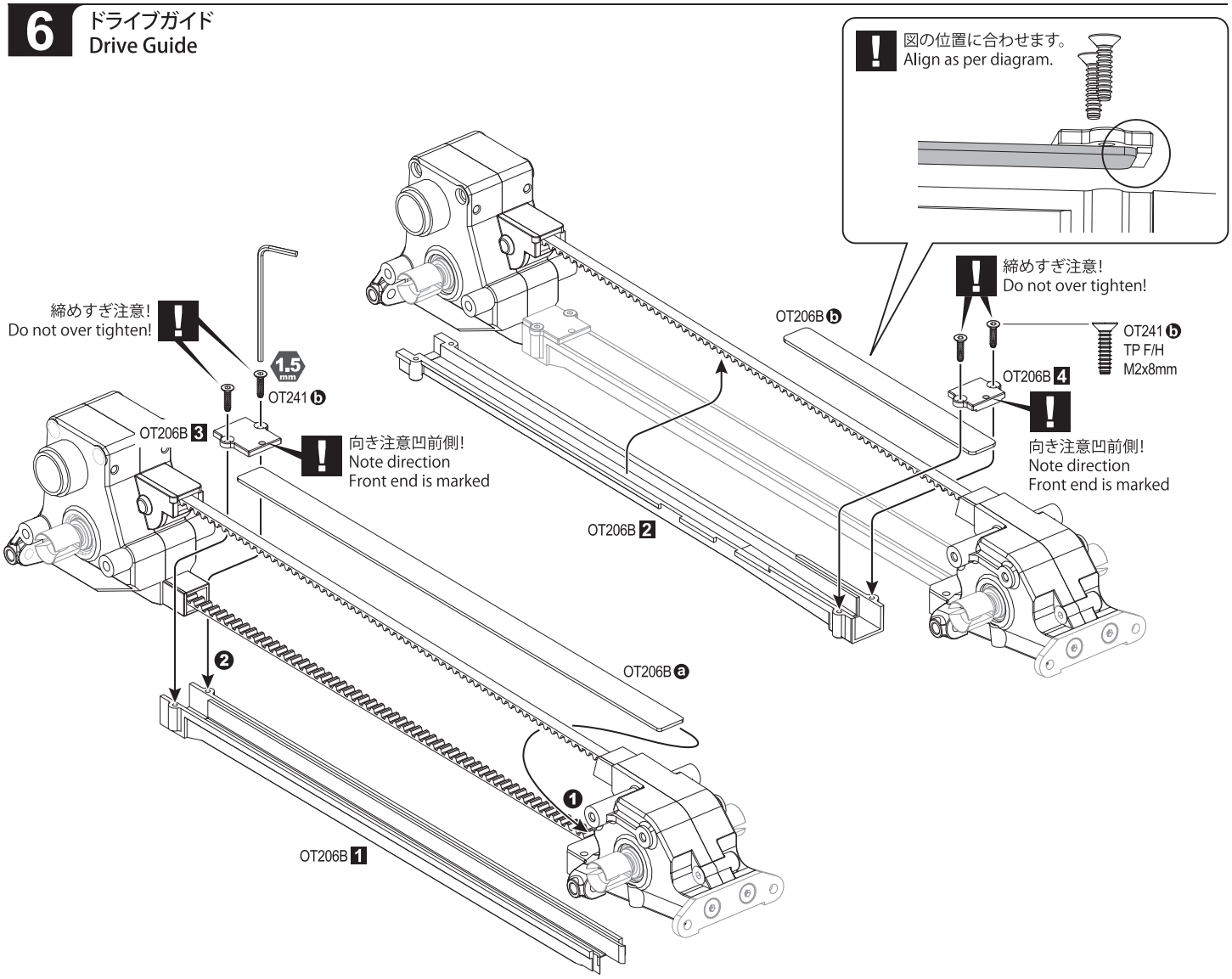

7 リヤプレート、モーターガード
Rear Plate Motor Guard

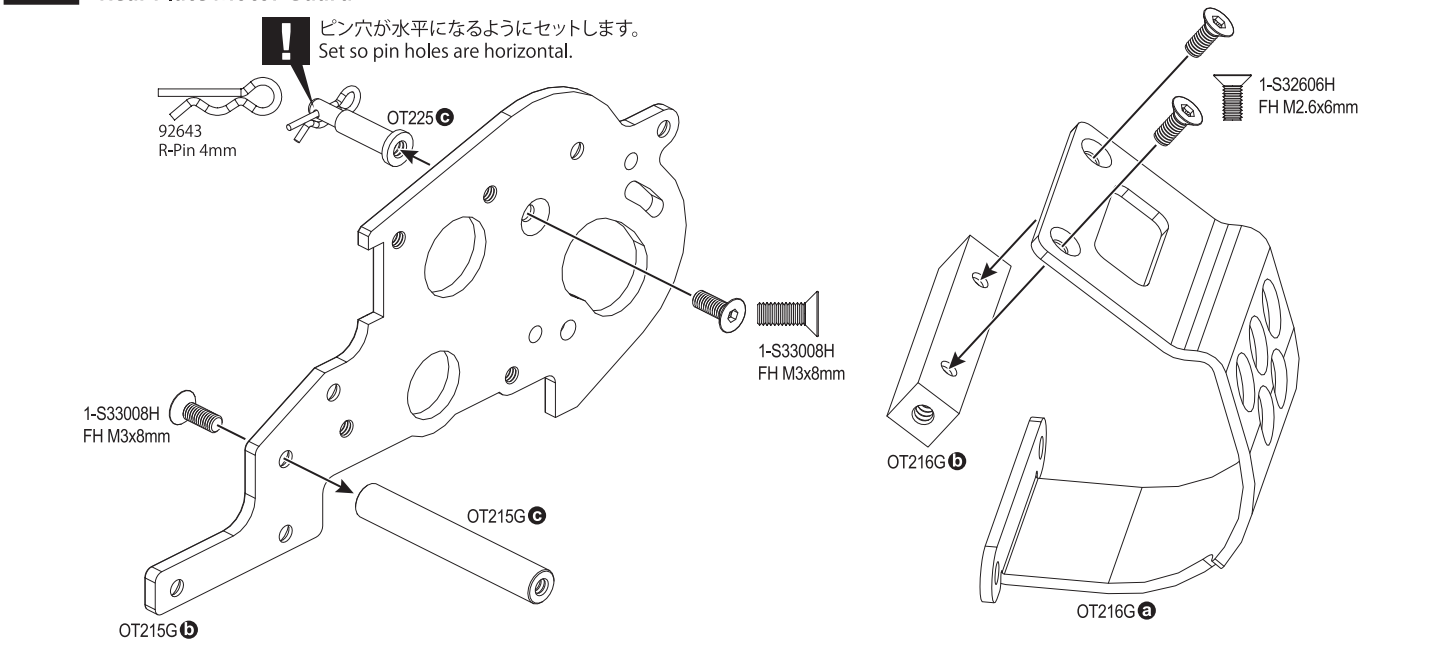

8 メインシャシー
Main Chassis

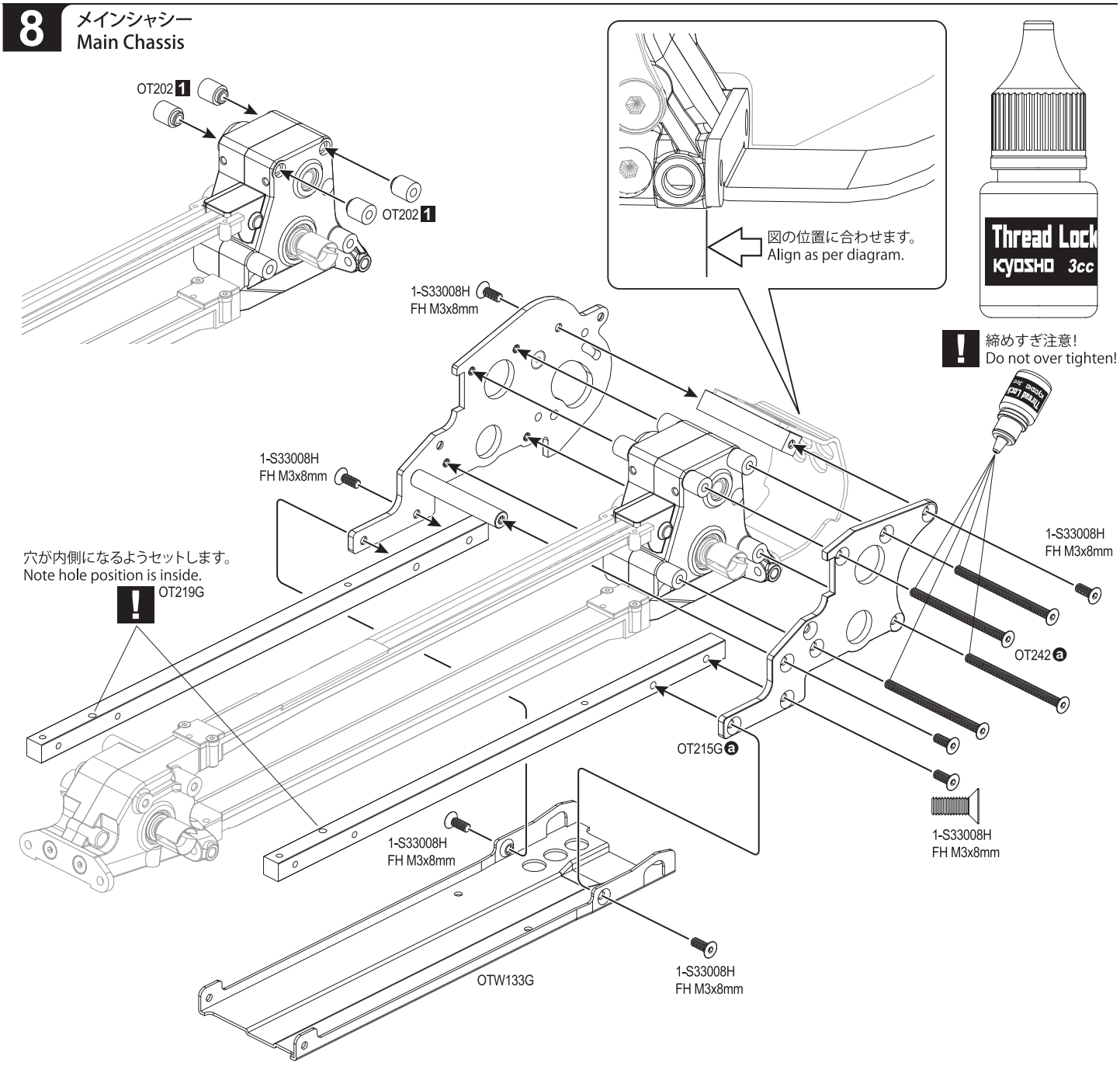

9 フロントアンダーガード
Front Under Guard

OPEN BAG C

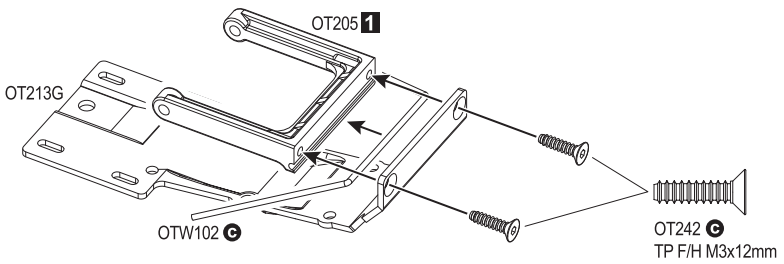

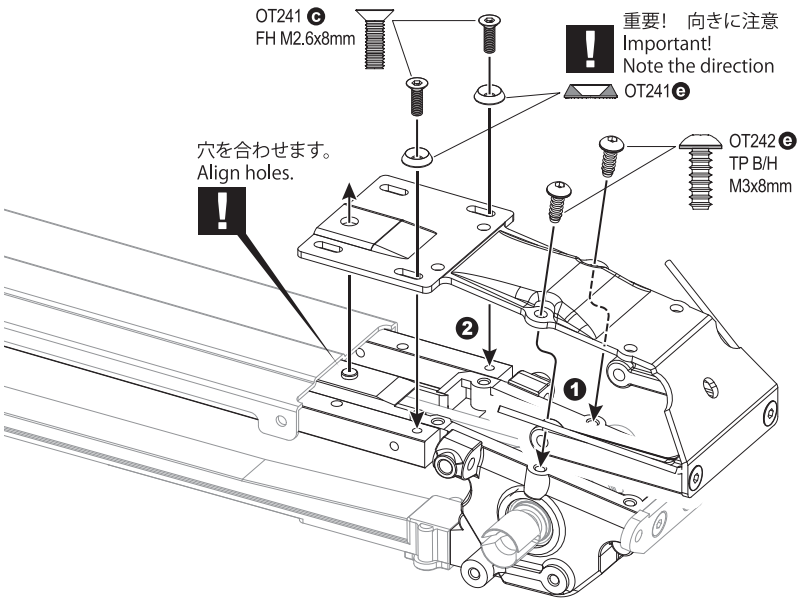

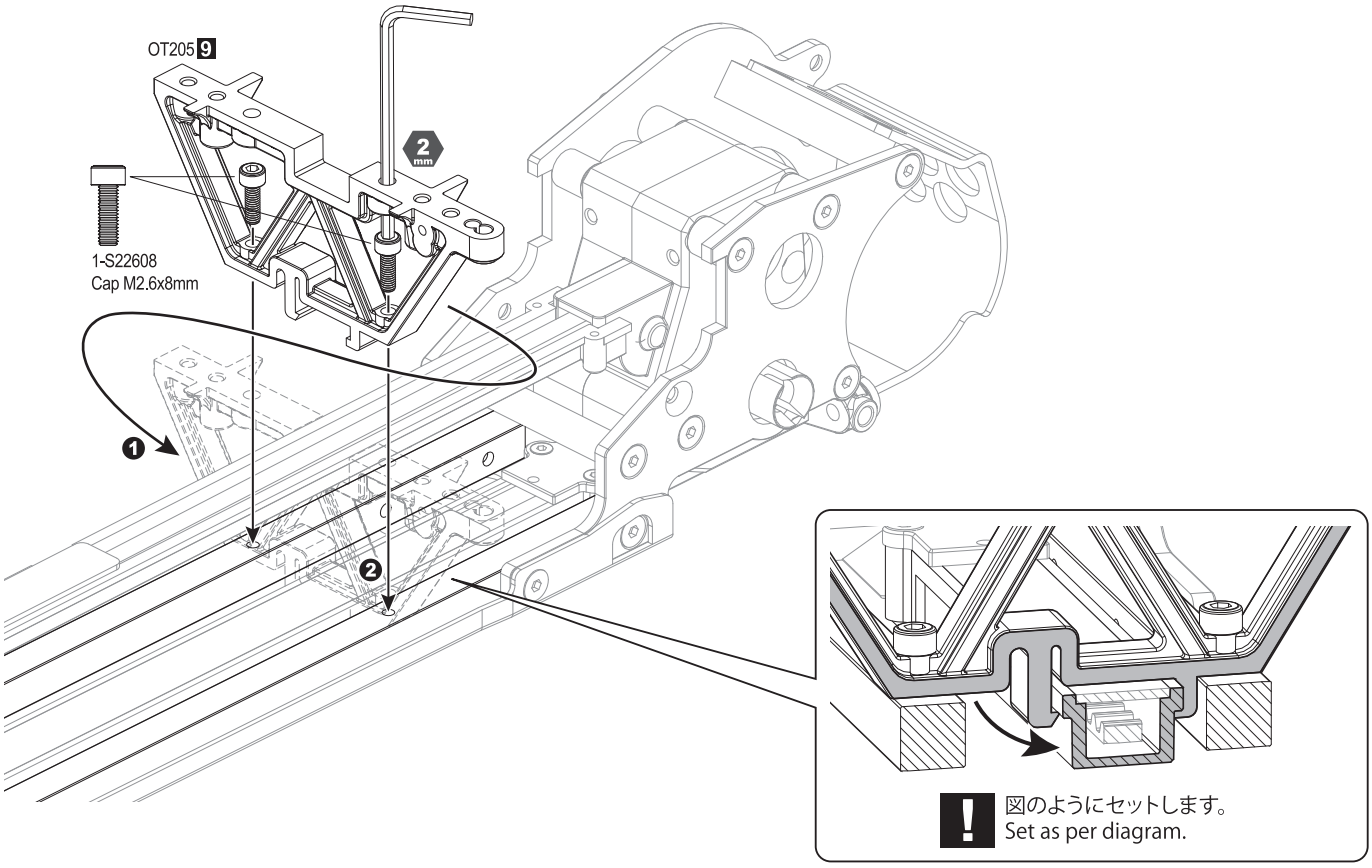

10 サーボセーバー
Servo Saver

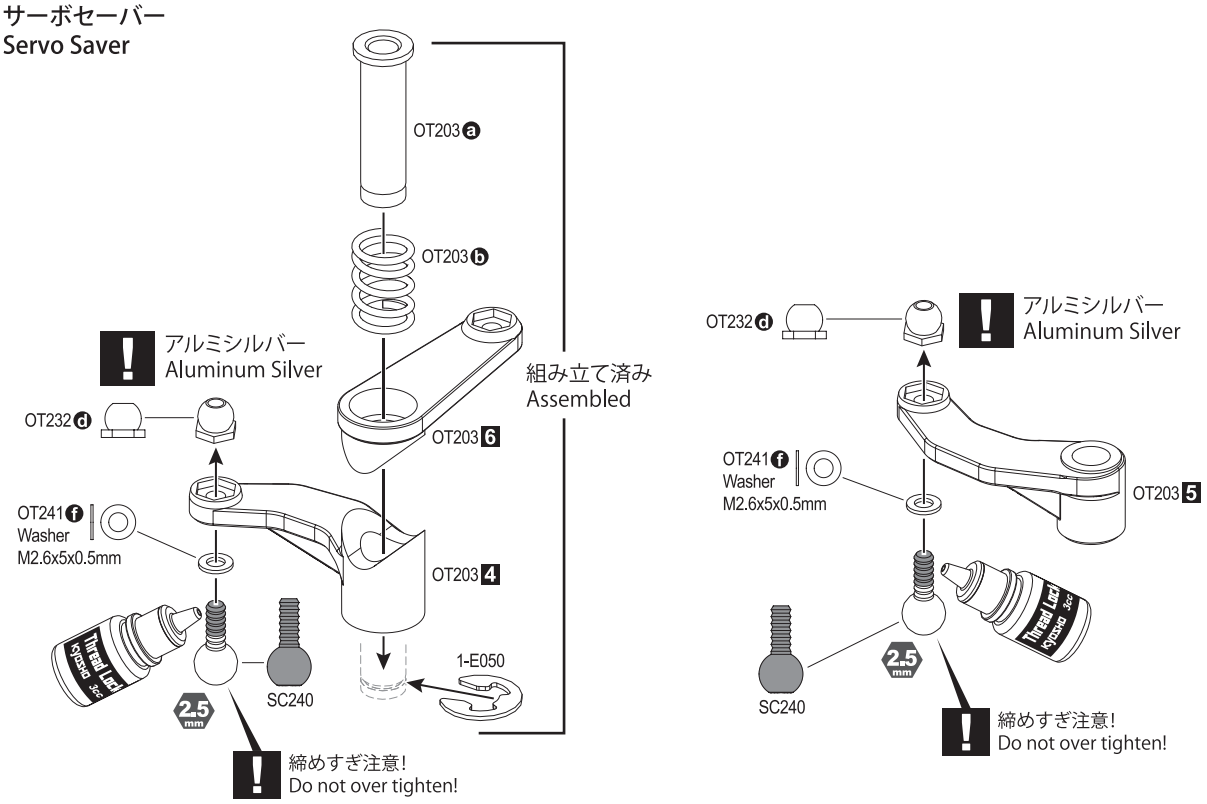

11 サーボセーバーリンク
Servo Saver Link

2.5 mm
OT232 b
OT232 a
OT203 8
UP
OT232 c
Saver Shaft Plate
重要! 向きに注意
Important! Note the direction
OT241 e
OT241 d
OT241 d
FH M2.6x14mm

12 フロントサイドプレート
Front Side Plate

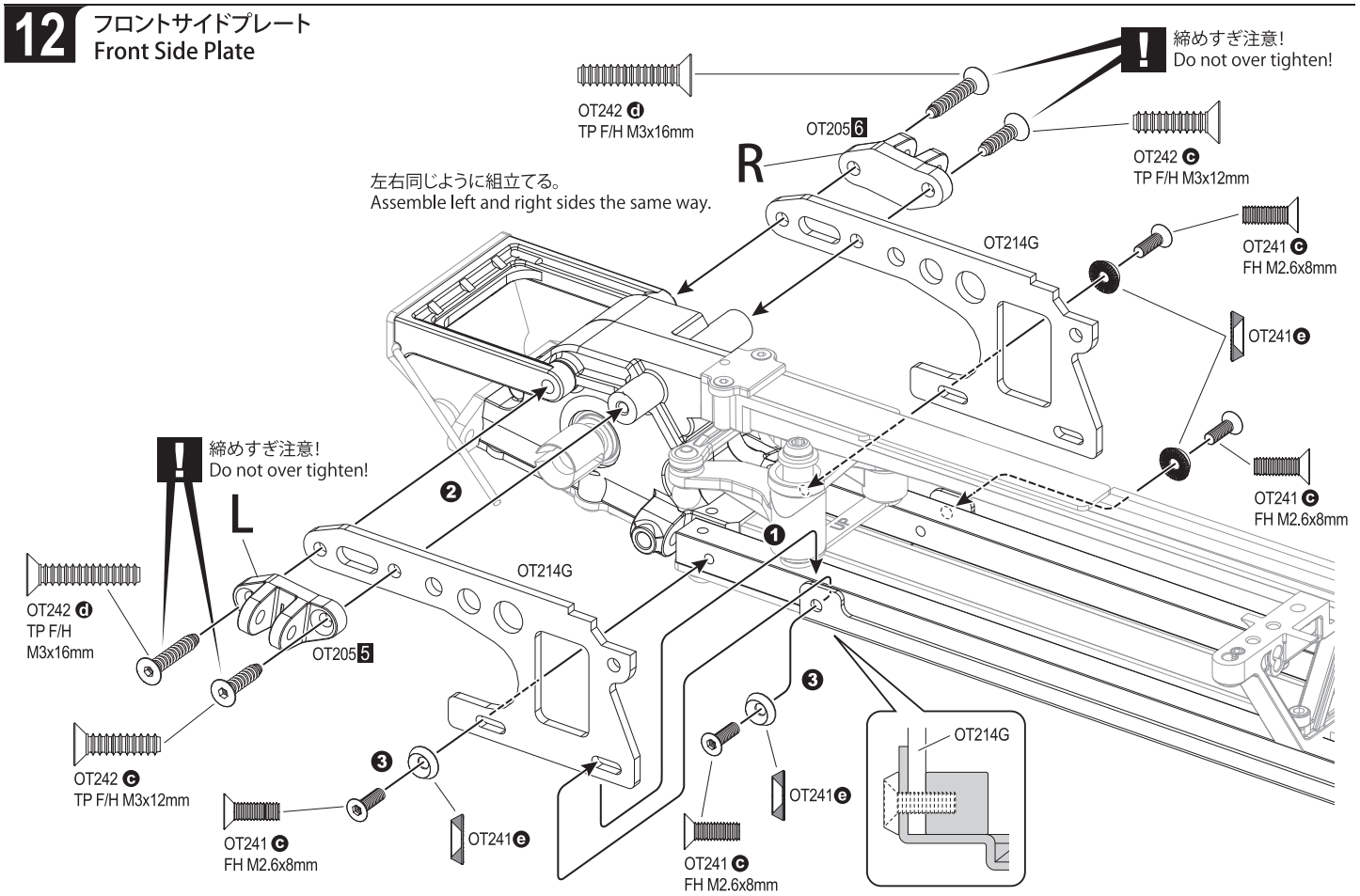

13 カウンターギヤ
Counter Gear

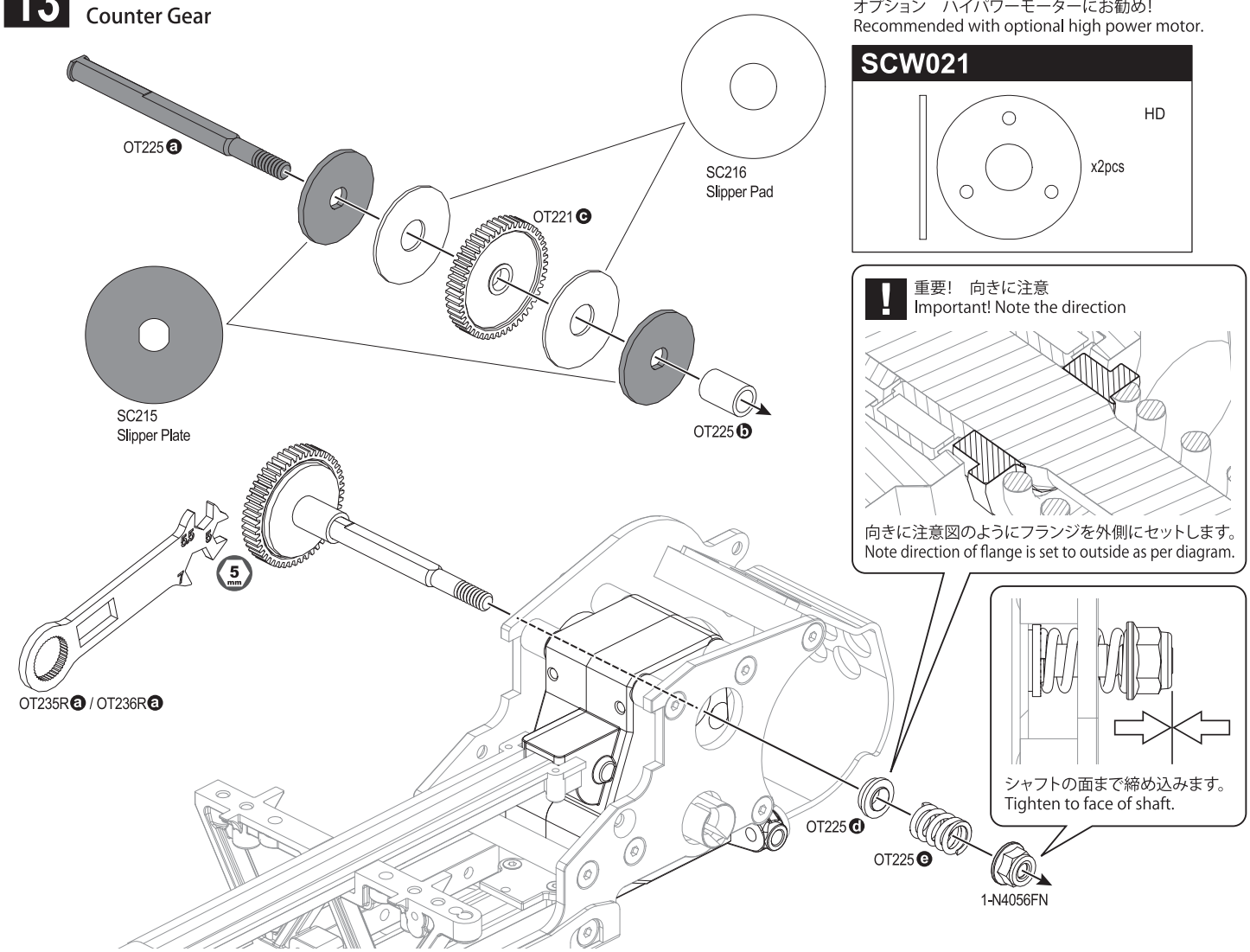

14 アッパーロッド Upper Rods

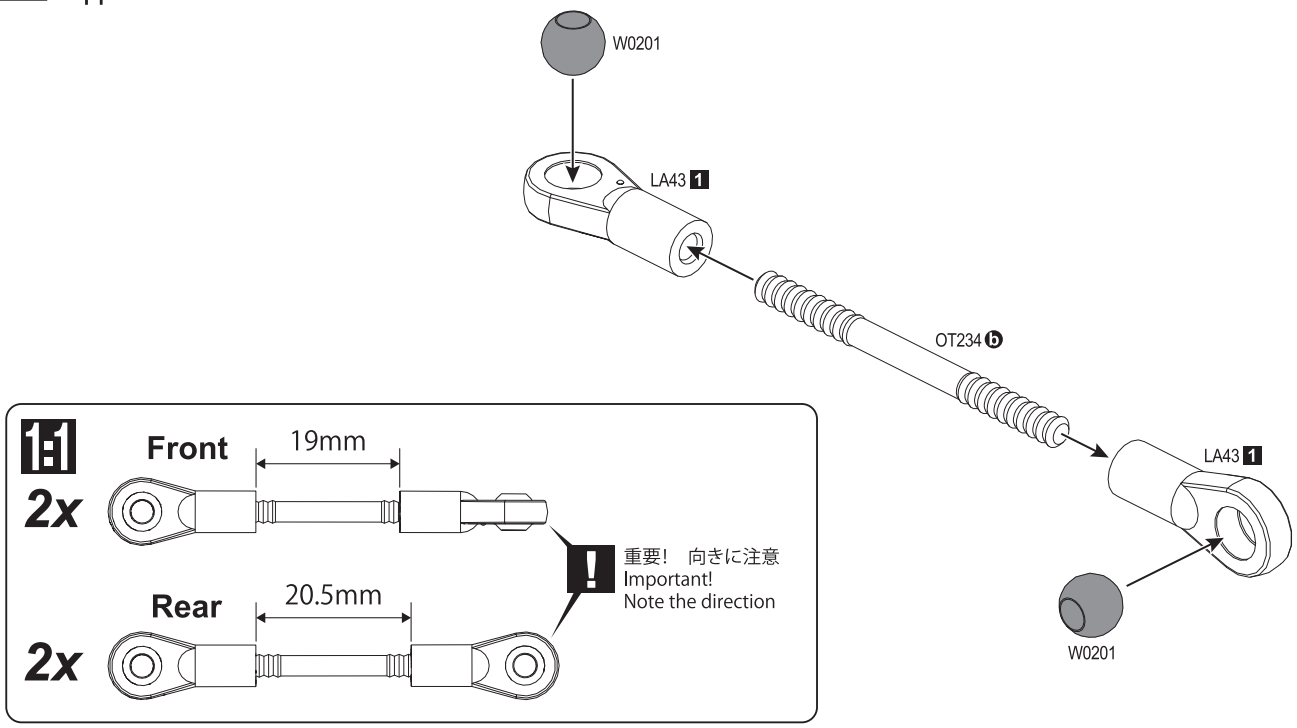

15 ショックステー Shock Stay

OPEN BAG D

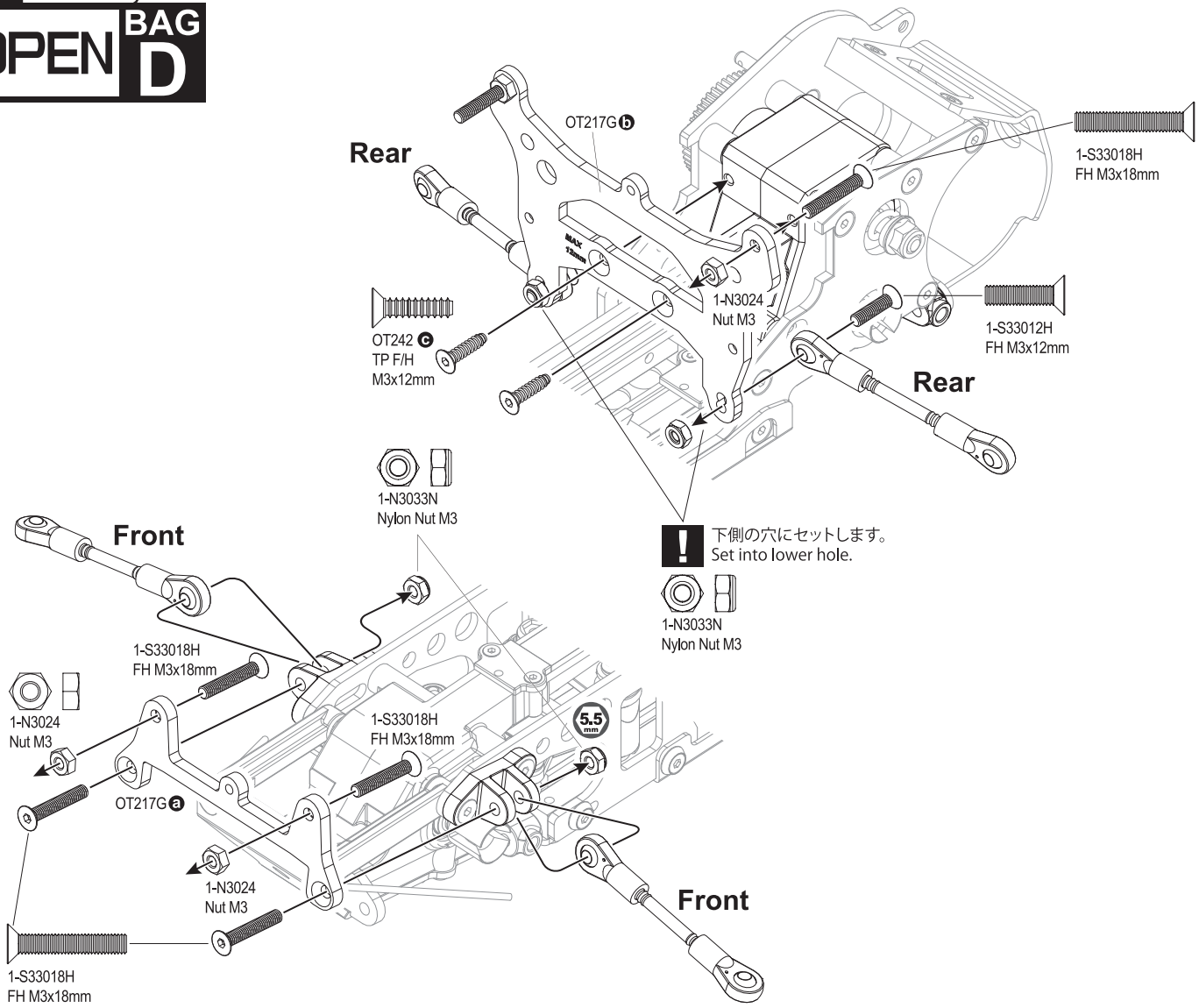

16 サスペンションアーム Suspension Arm

1-S54004
Set M4

OT247
M3x60mm

OTW102 ⓐ

OT201HB 2

フラットカットに面を合わせます。
Align to flat surface.

1-S54004
Set M4

締めすぎ注意!
Do not over tighten!

OTW102 ⓐ
Pivot Ball 4.8mm M2.6

OT201HB 2

1-S54004
Set M4

OTW102 ⓐ

OT201HB 1

1-S54004
Set M4

締めすぎ注意!
Do not over tighten!

OTW102 ⓐ
Pivot Ball 4.8mm M2.6

フラットカットに面を合わせます。
Align to flat surface.

OT233
M3x54mm

OT201HB 1

17 フロントハブキャリア Front Hub Carrier

L

1-S13008H
BH M3x8mm

OT204 6 L

ナットの面まで締め込みます。
Tighten until flush with nut.

SC241
Pivot Ball
5.8xM3mm

R

R OT211 ⓑ

R

OT204 3

❻

SC241

OT229

OT212

❹

L
OT211 ⓐ

BRG001

OT231 ⓑ
Screw Pin
2x11xM4mm

1-S13008H
BH M3x8mm

❸

❺

BRG001

❷

❶

OT231 ⓐ

OT212

1-N3033N
Nylon Nut M3

0.5mm

重要! 向きに注意
Important! Note the direction

18 フロントサスペンション Front Suspension

1-S33015H
FH M3x15mm

普通ネジ使用!締めすぎ注意!
Do not over tighten! Use standard screw!

1-E025
E2.5 Clip

OT228

1-S33015H
FH M3x15mm

普通ネジ使用!締めすぎ注意!
Do not over tighten!
Use standard screw!

ORG04SSBK
O-Ring P4

1-E025
E2.5 Clip

OT228

OT248
M3x26mm

19 タイロッド Tie Rod

OPEN BAG E

LA43 1

OT234 a

x2pcs

LA43 1

1:1

34.5mm

20 フロントスタビライザー
Front Stabilizer

1-S53003
Set Screw

OTW102 ⓑ
Adjust Ball 4.8mm

OTW102 2

1-S53003
Set Screw

OTW102 ⓑ
Adjust Ball 4.8mm

OTW102 2

21 リヤハブキャリア
Rear Hub Carrier

OT231 ⓑ
Screw Pin
2x11xM4mm

OT231 ⓐ

BRG001

OT204 4

R

BRG001

OT230

SC241
Pivot Ball
5.8xM2.6mm

OT230

L

OT204 5

BRG001

SC241
Pivot Ball
5.8xM2.6mm

OT231 ⓑ
Screw Pin
2x11xM4mm

BRG001

OT231 ⓐ

重要！　向きに注意
Important! Note the direction

1:1

1 mm

22 リヤサスペンション Rear Suspension

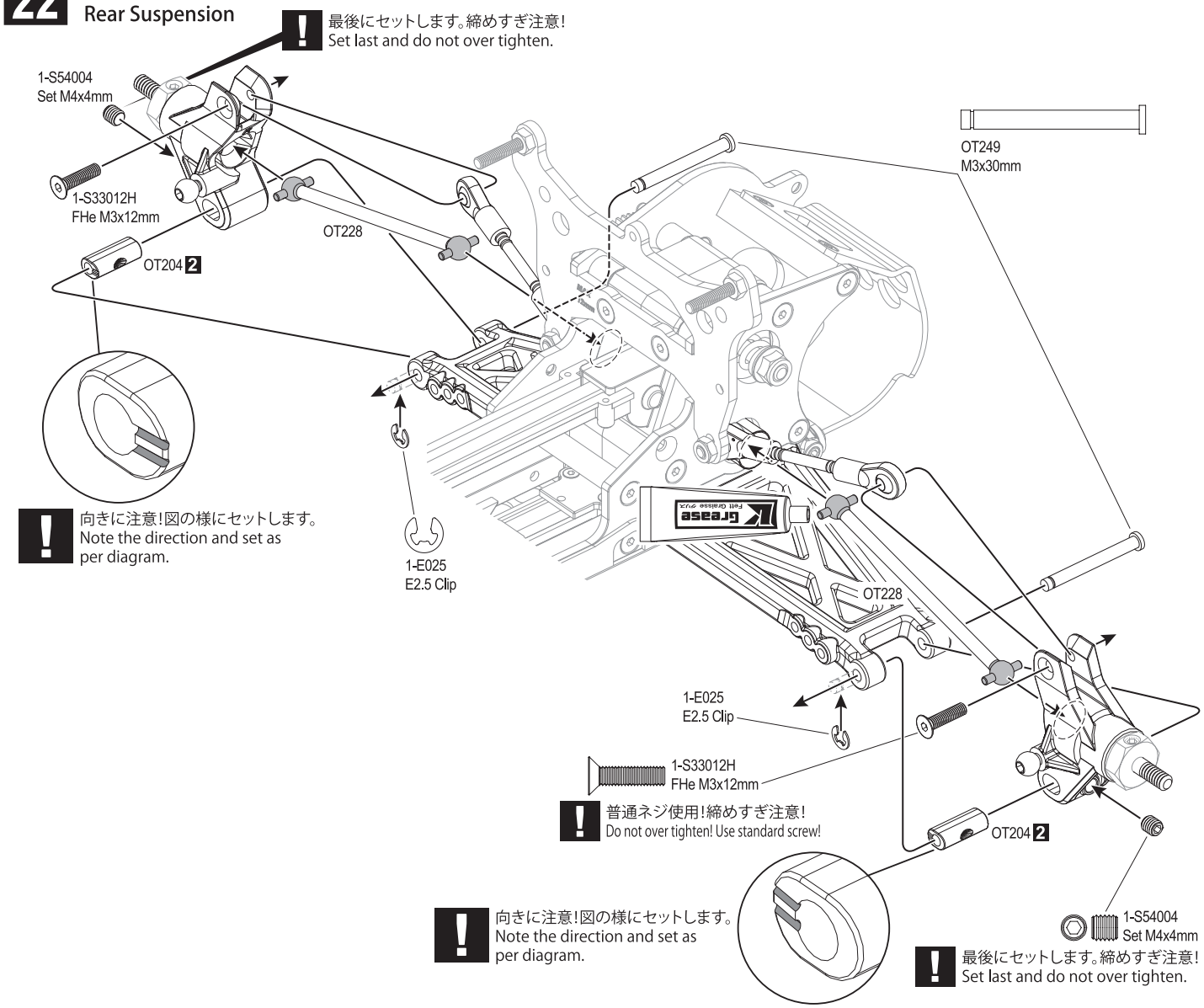

23 リヤスタビライザー Rear Stabilizer

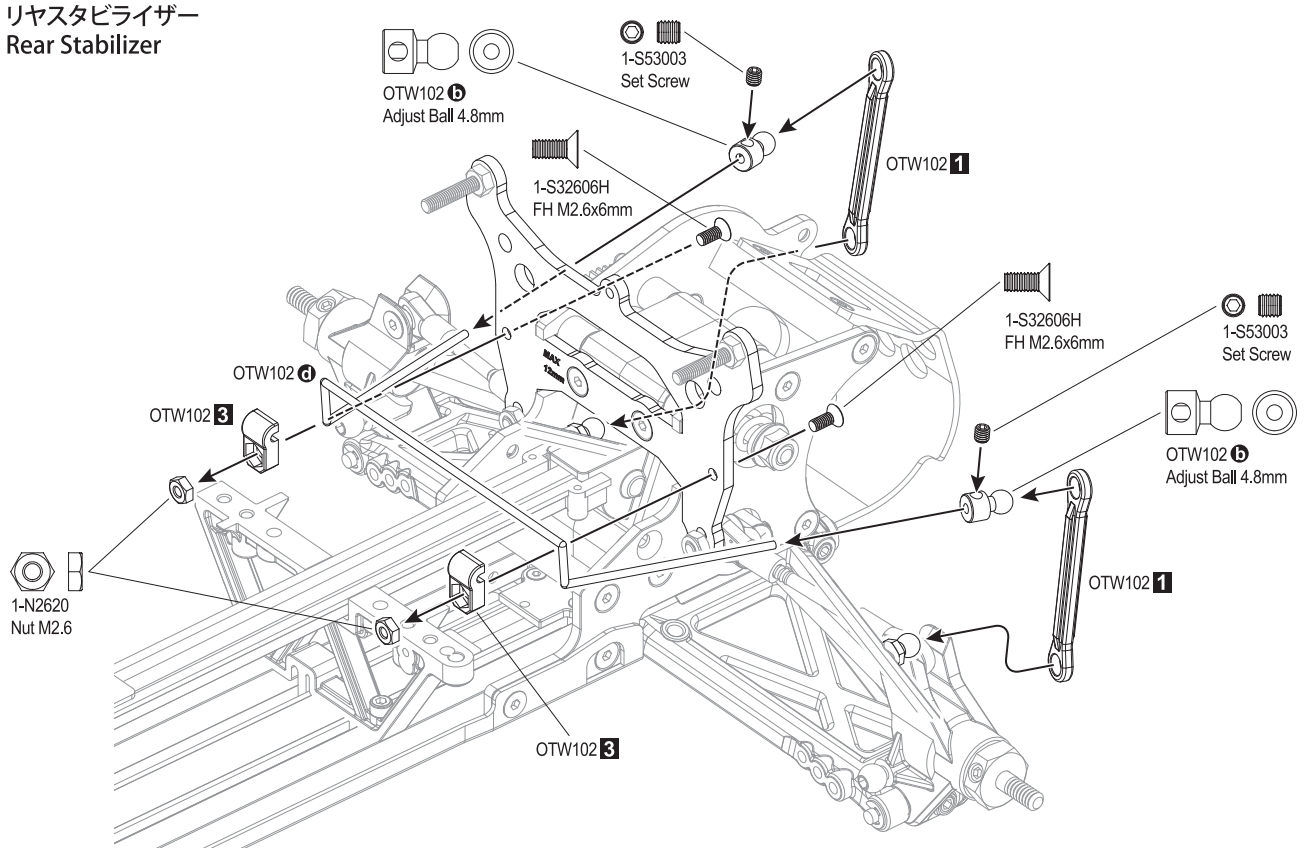

24 バッテリーホルダー
Battery Holder

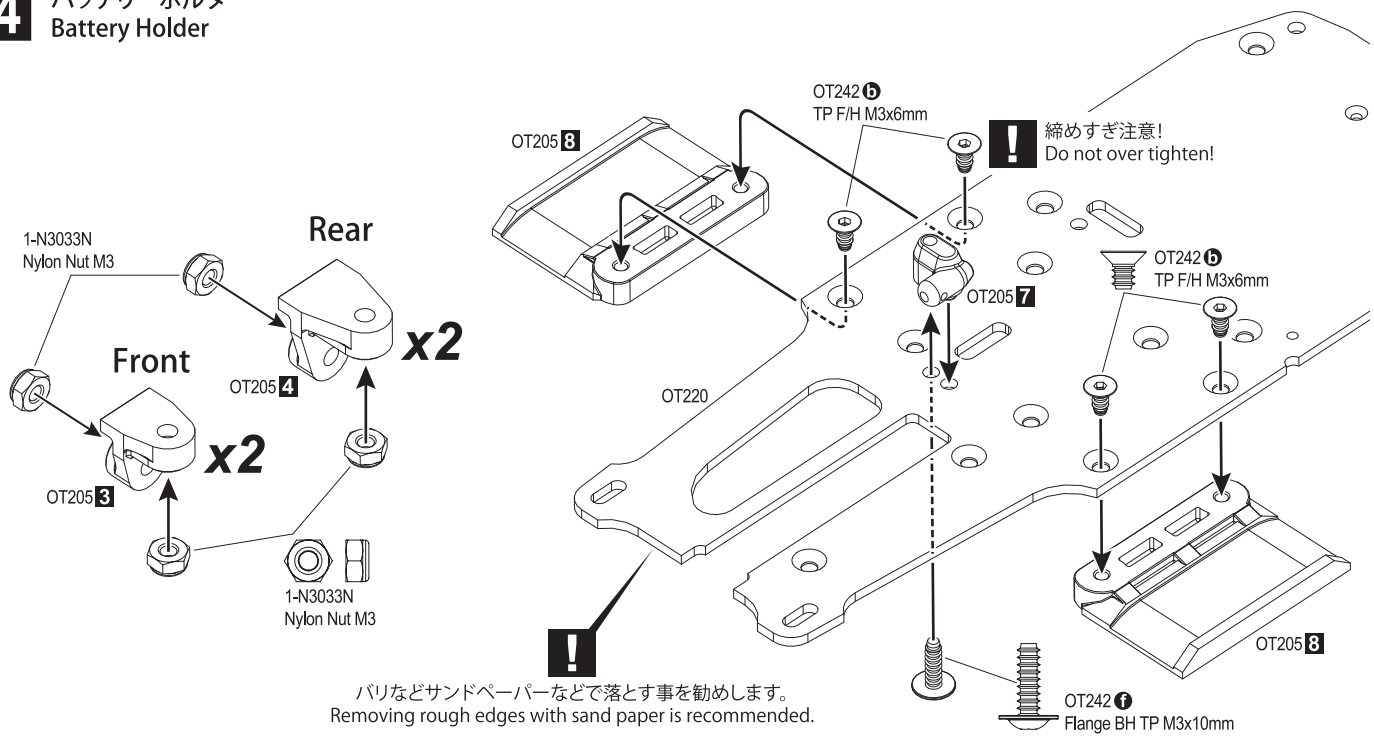

25 メカプレート
Radio Plate

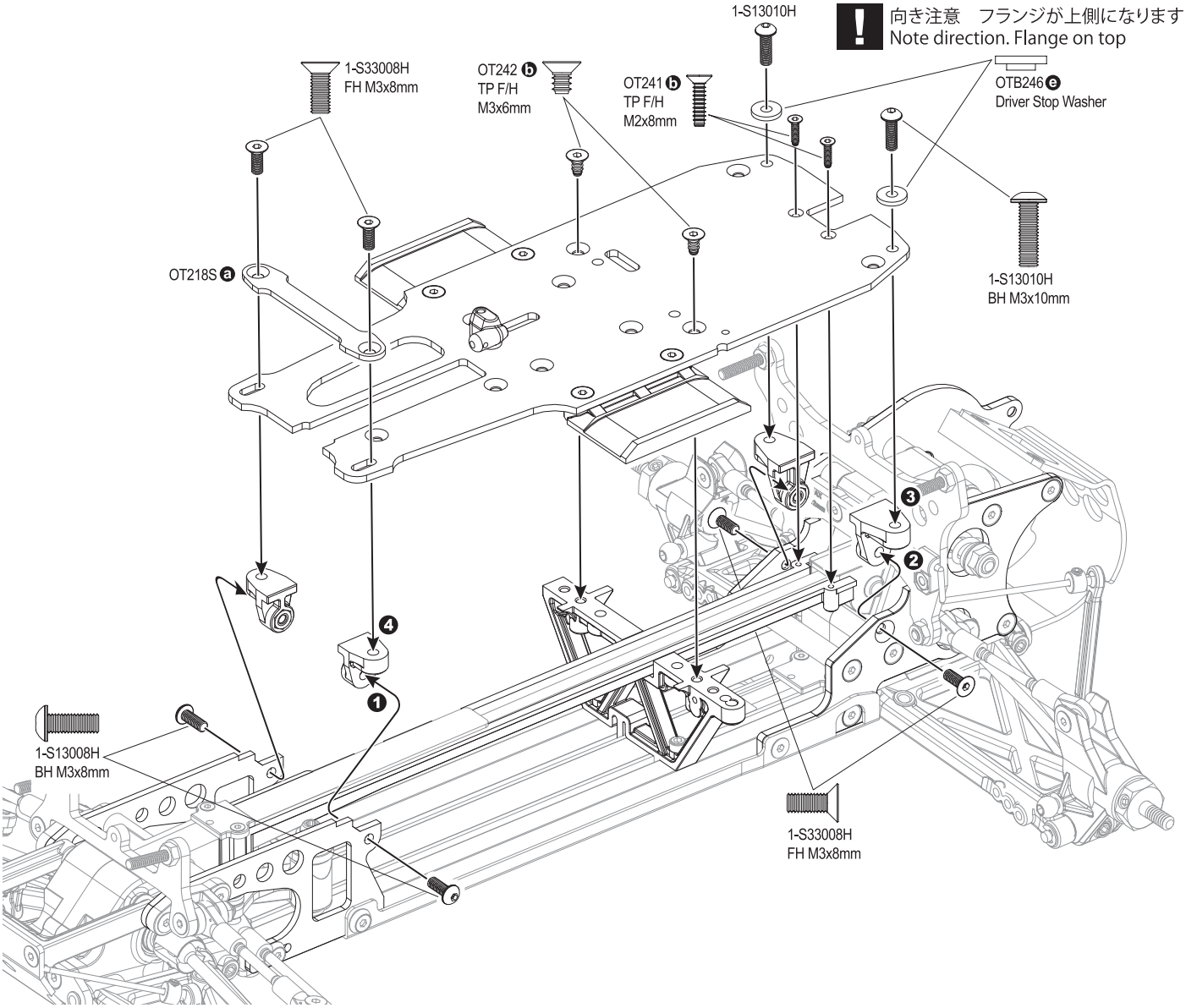

26 ショックツール Shock Tools

OPEN BAG F

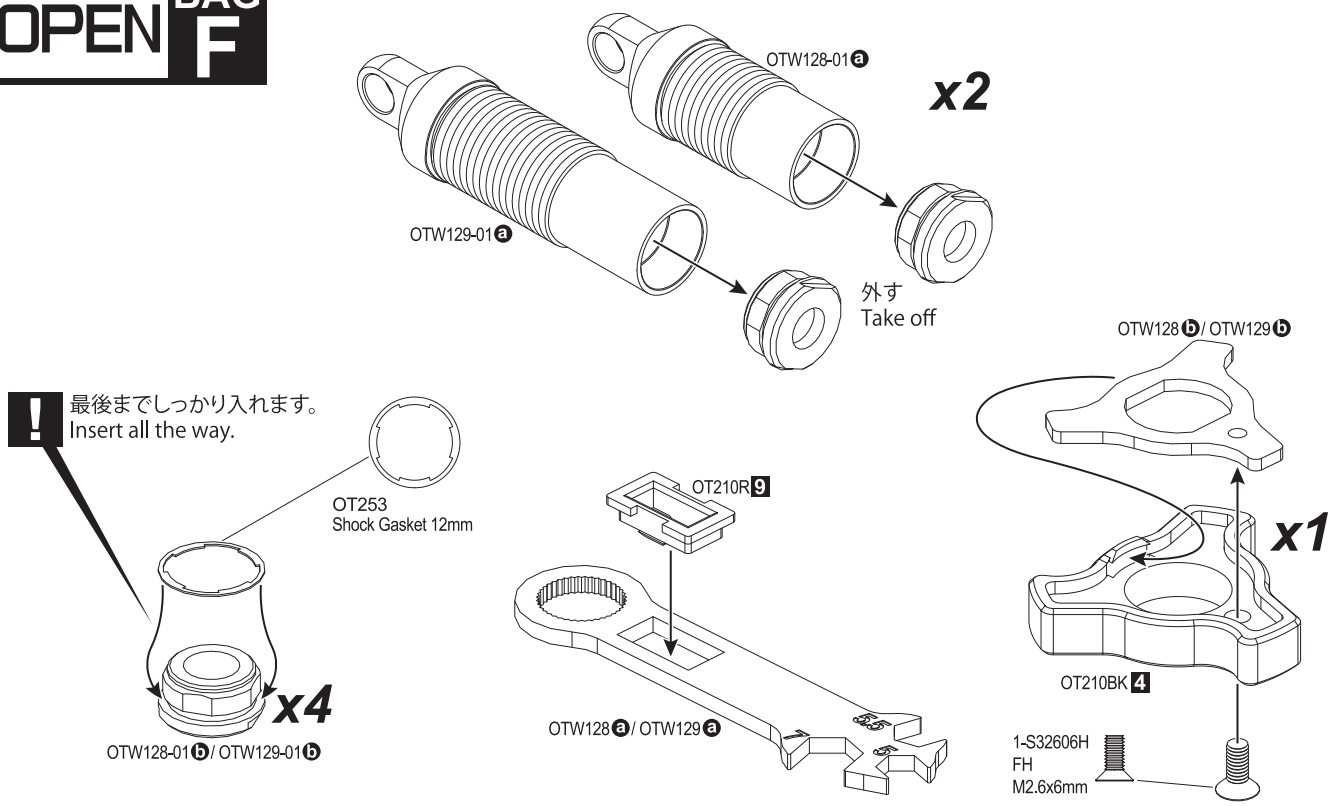

27 ショックピストン Shock Pistons

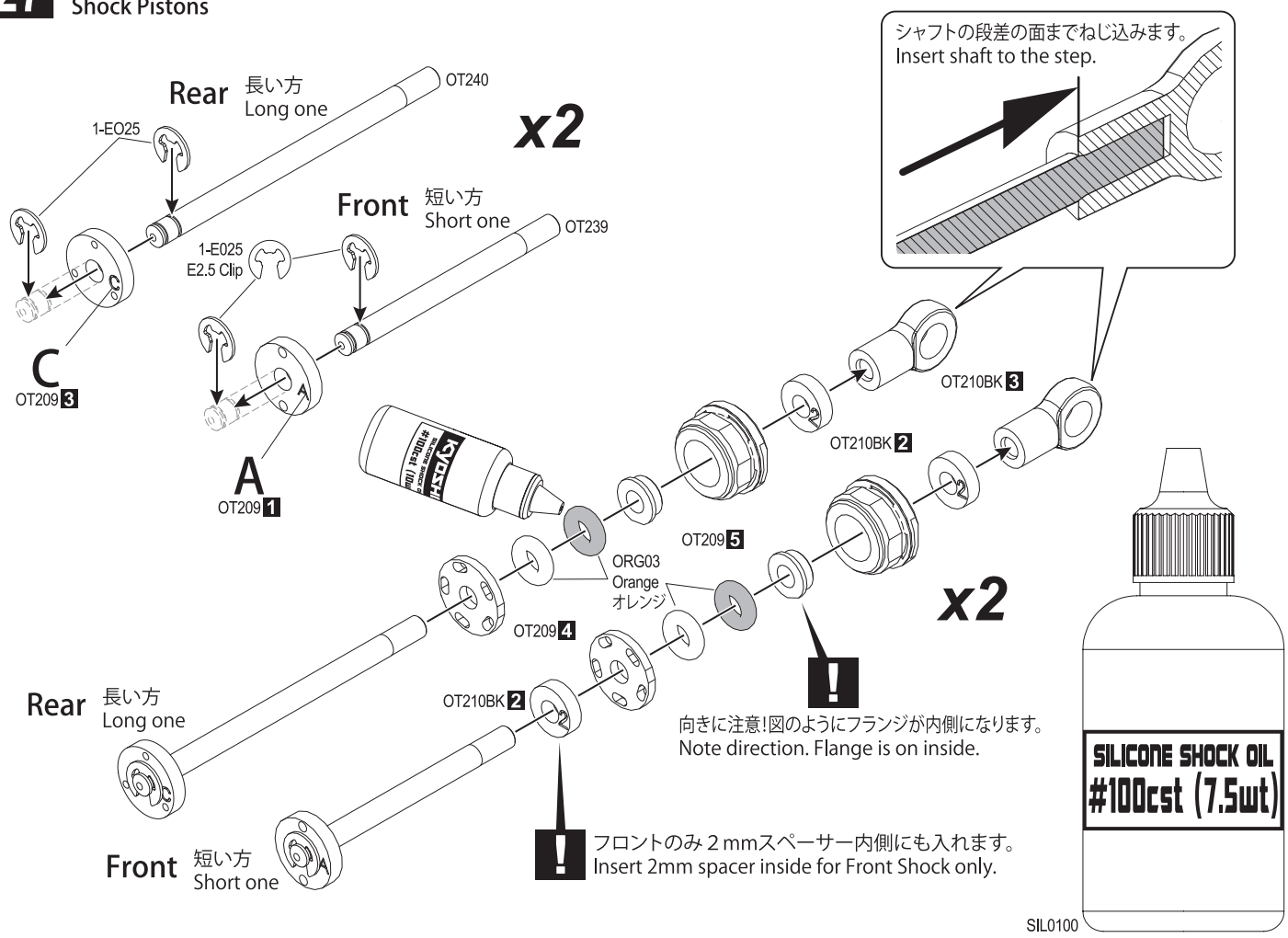

28 ショックオイル
Shock Oil

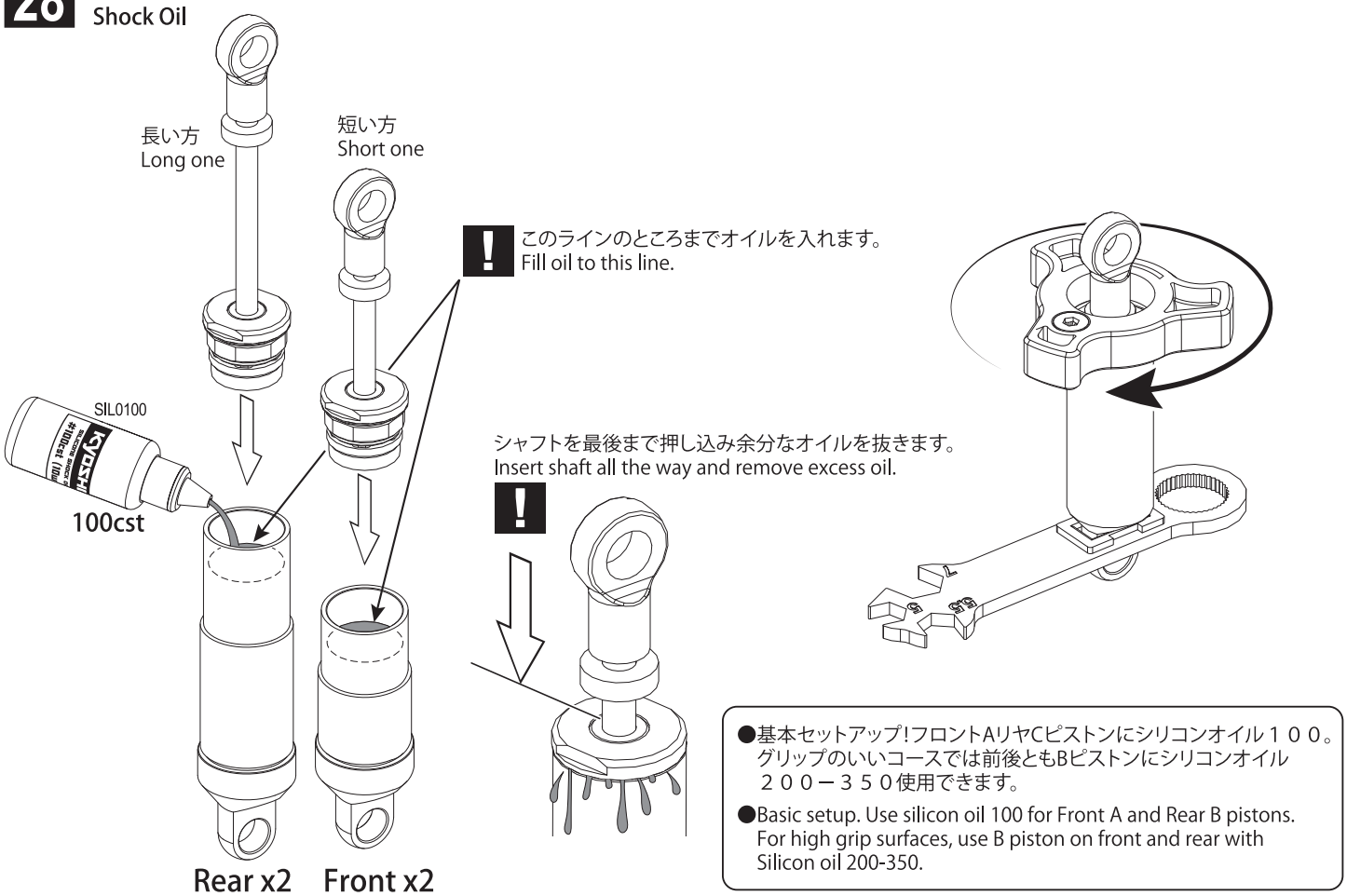

●基本セットアップ!フロントAリヤCピストンにシリコンオイル１００。グリップのいいコースでは前後ともBピストンにシリコンオイル２００ー３５０使用できます。

●Basic setup. Use silicon oil 100 for Front A and Rear B pistons. For high grip surfaces, use B piston on front and rear with Silicon oil 200-350.

29 ショックスプリング
Shock Springs

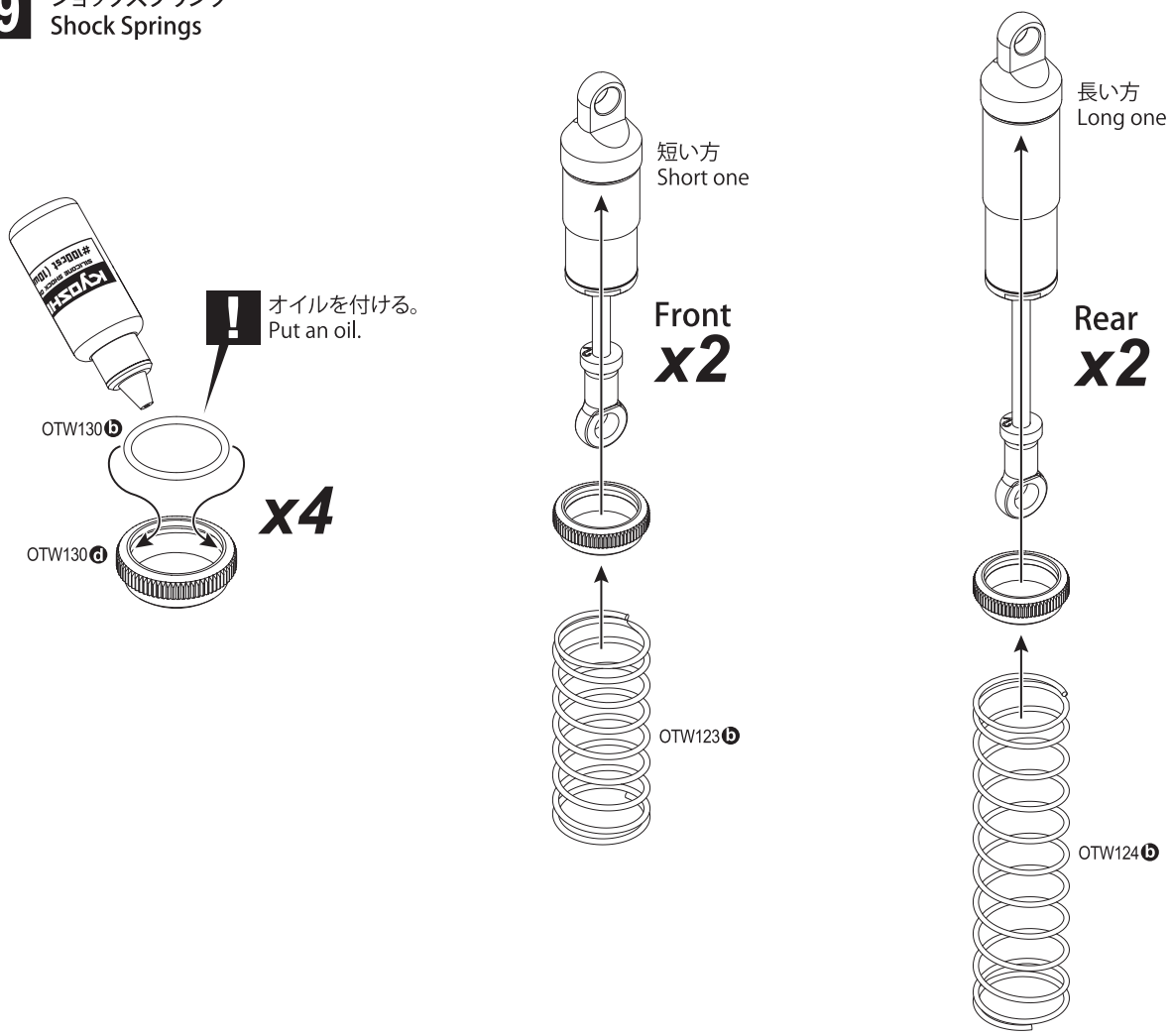

30 ショックスプリング Shock Springs

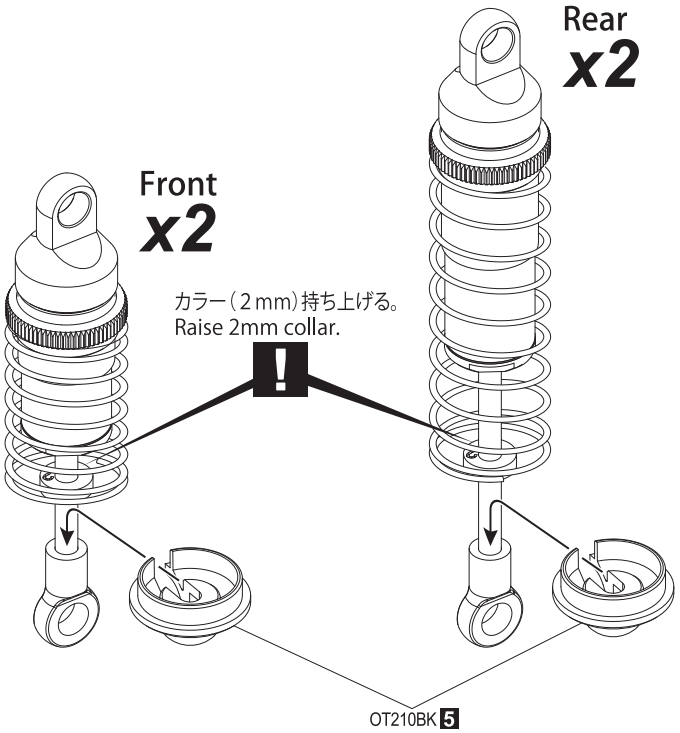

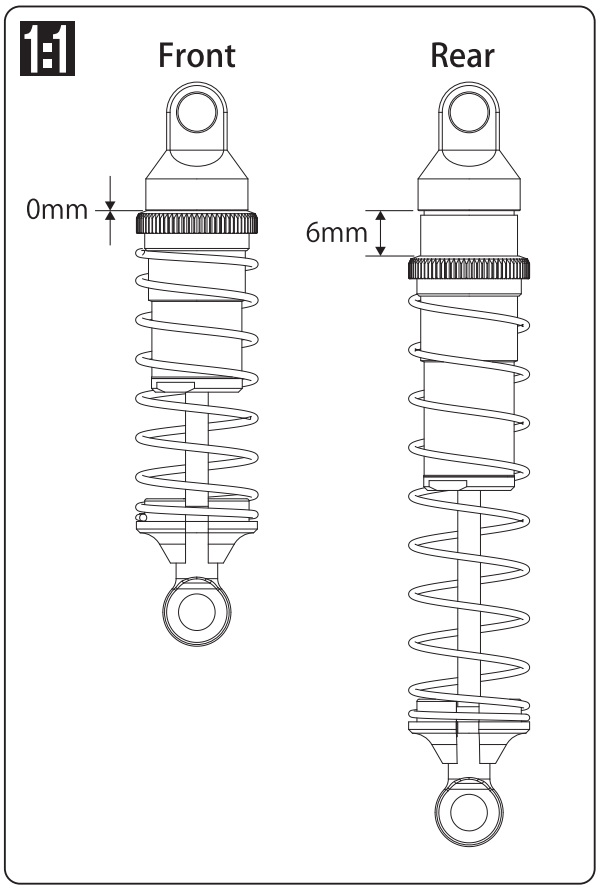

31 ショック Shocks

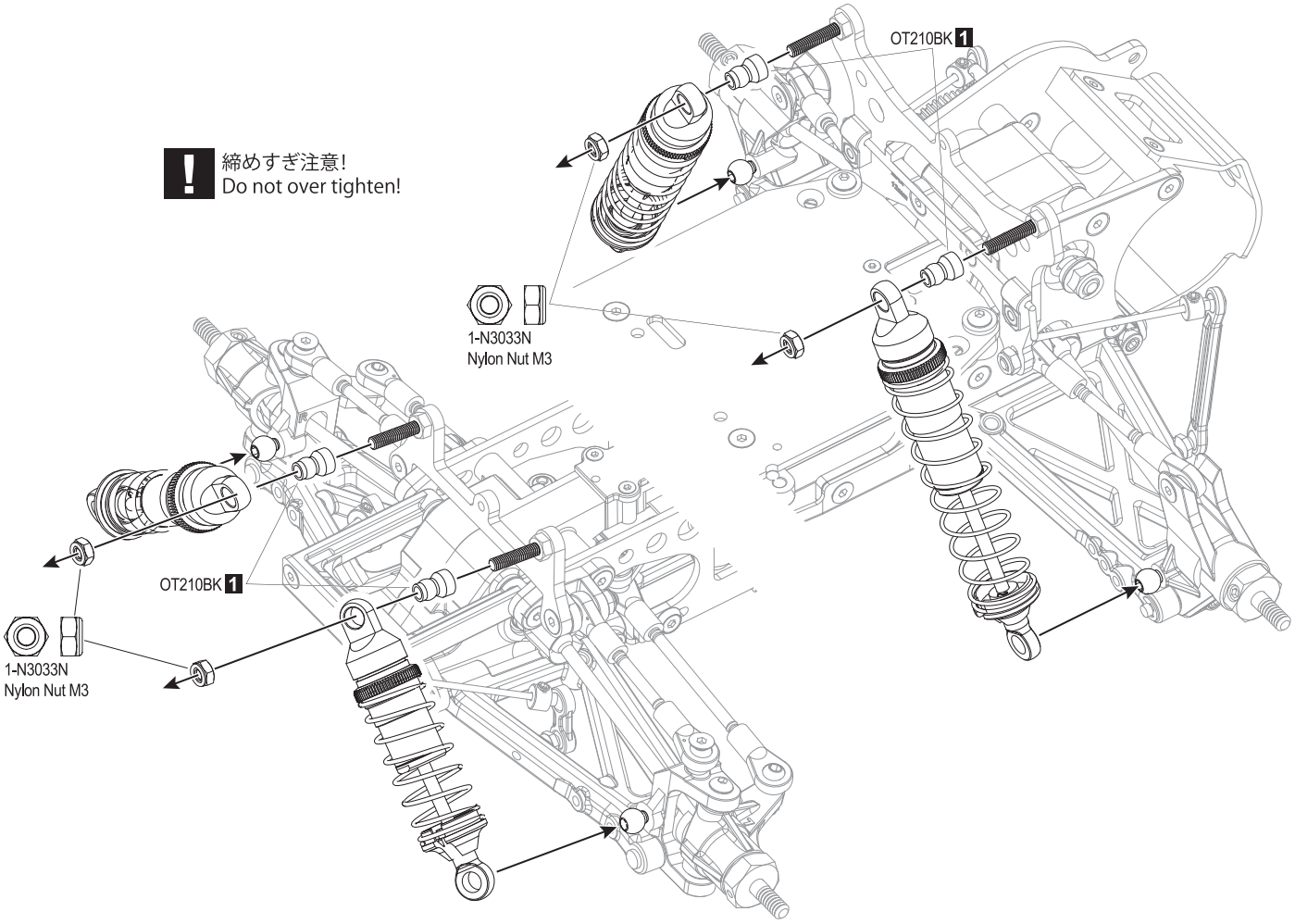

32 フロントバンパー RX ESC
Front Bumper RX ESC

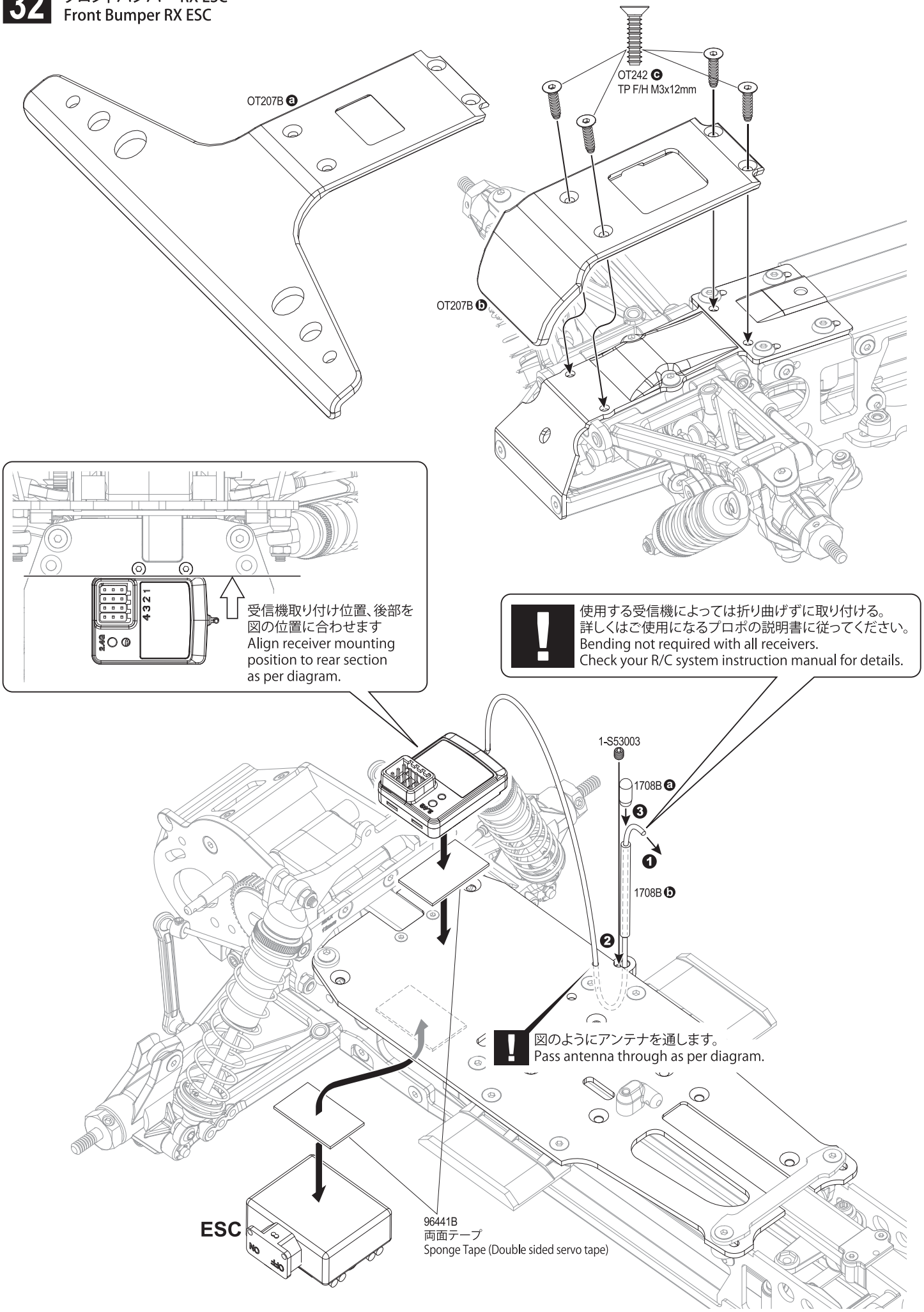

33 ステアリングサーボ Steering Servo

ステアリングサーボのニュートラルを設定し、サーボ付属のネジでサーボホーンを取り付けます。
Make sure Steering servo is in neutral position before installing servo horn.

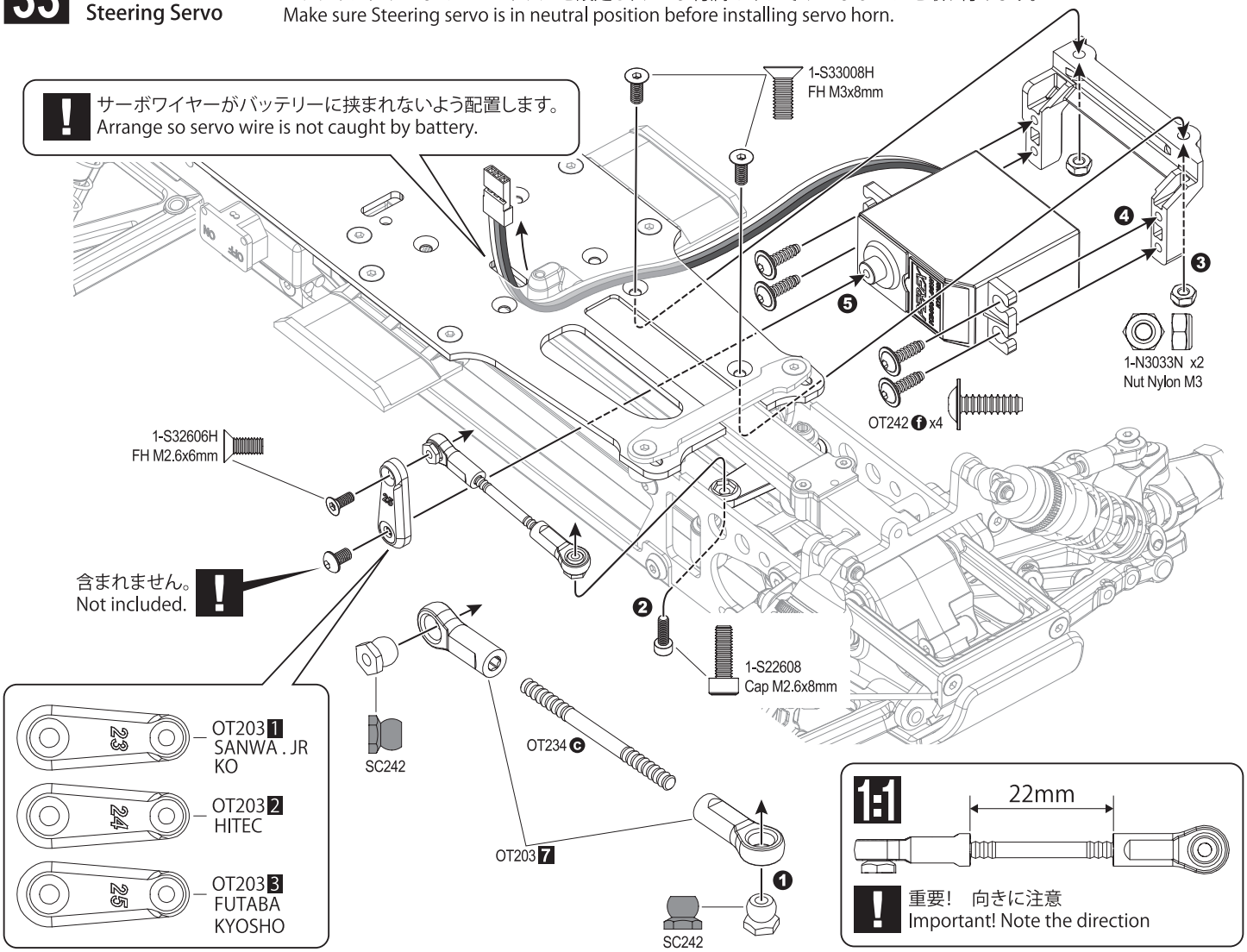

34 スパーギヤ Spur Gear

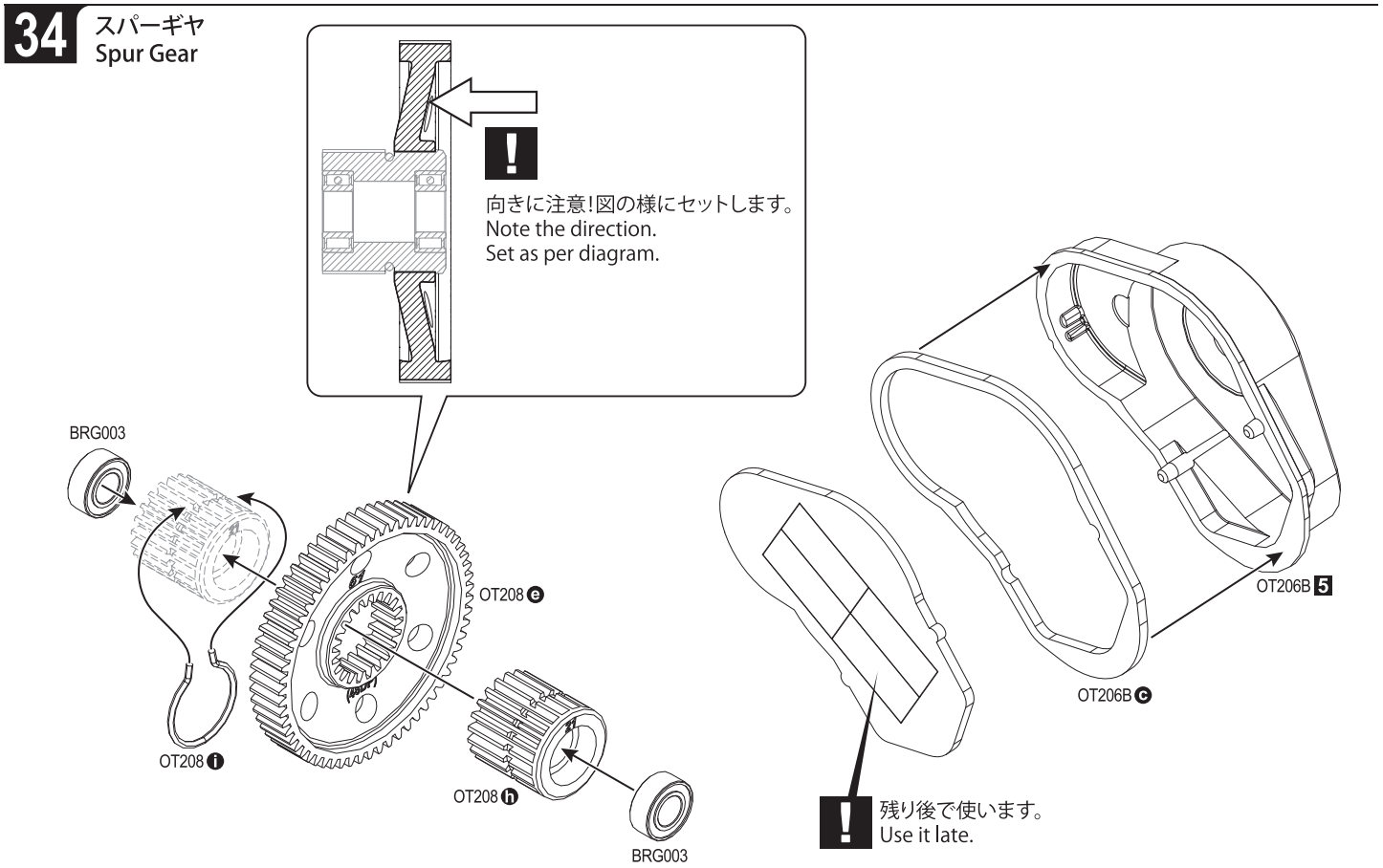

35 モーター Motor

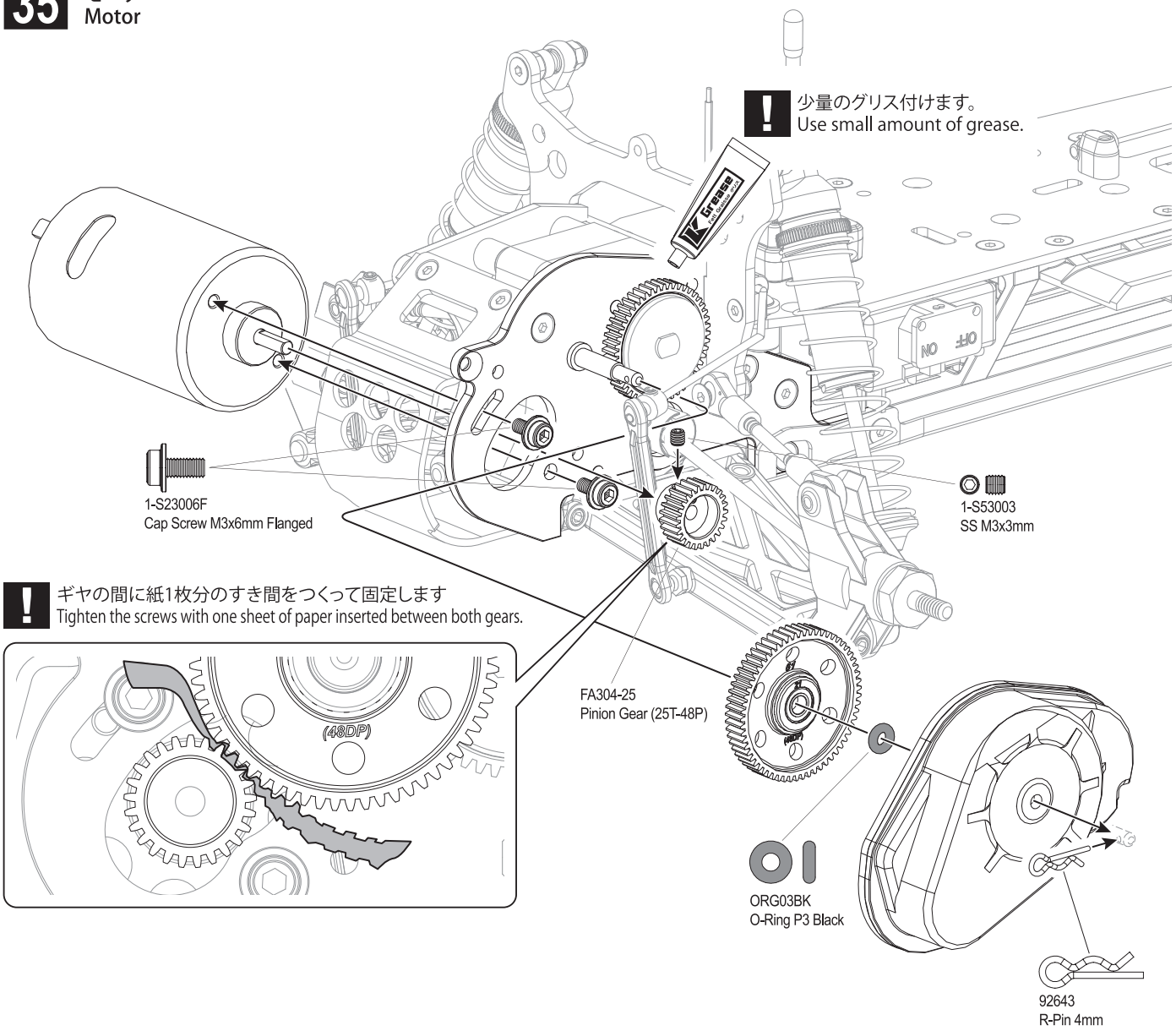

36 タイヤ Tires

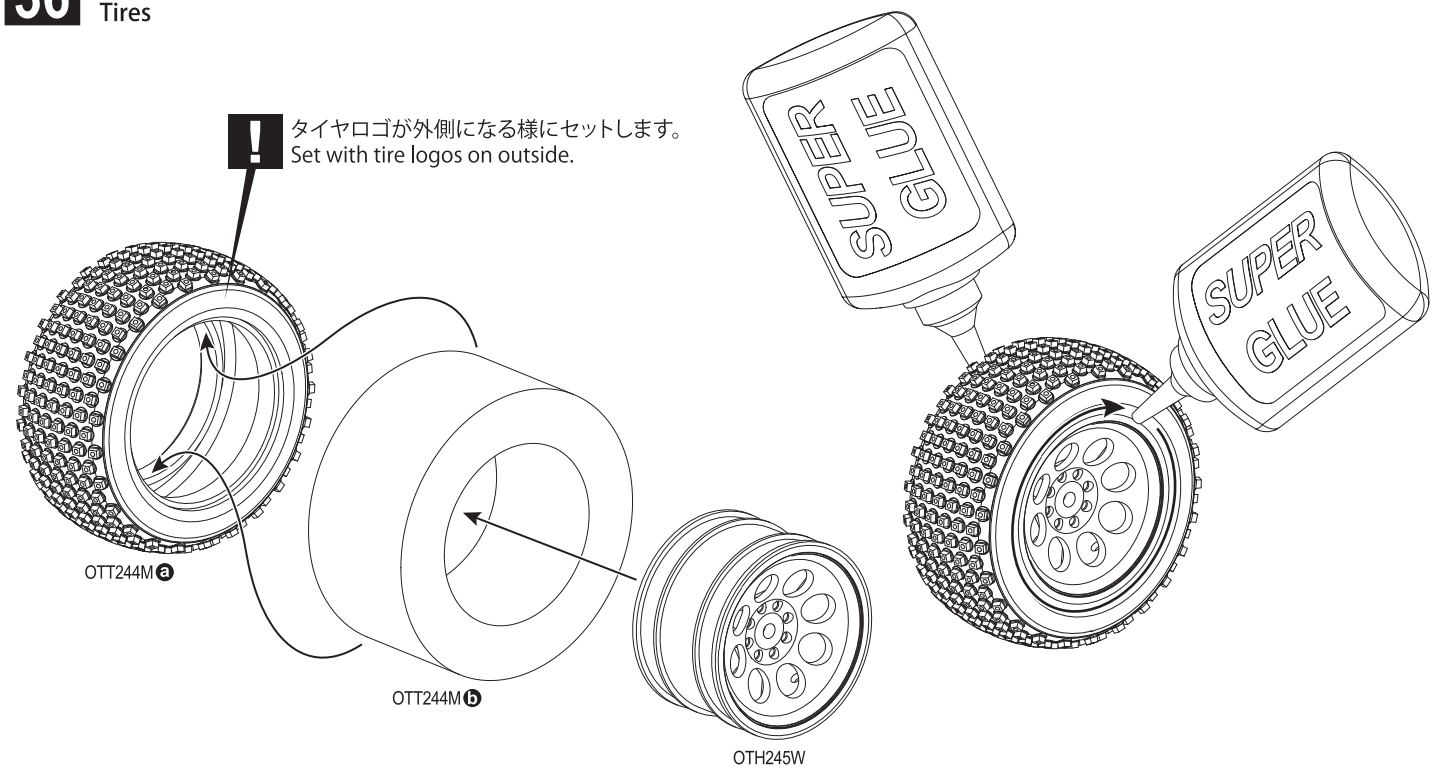

37 ホイール
Wheels

1-N4056FN
Nylon Nut M4

38 バッテリー
Battery

SC246

オプションショートタイプバッテリー (使用できる最大バッテリーサイズW48 x L100 x H2 5 mm)
Optional short-type battery (max size: W48xL100xH25mm).

39 ペイント Paint

❶ 塗装前に、洗剤で油やよごれを洗う。
Before painting, use a neutral detergent to remove any oil residues and dirt.

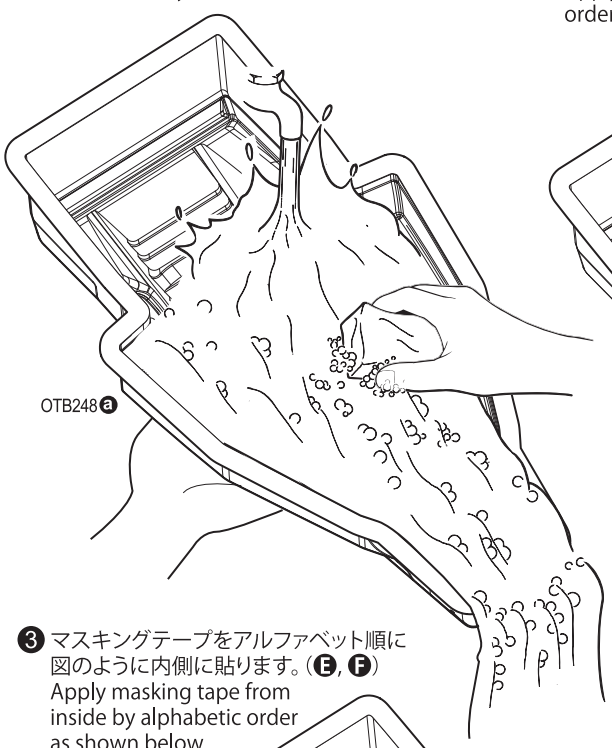

❷ マスキングテープをアルファベット順に図のように内側に貼ります。(Ⓐ, Ⓑ, Ⓒ, Ⓓ)
Apply masking tape from inside by alphabetic order as shown below. (Ⓐ, Ⓑ, Ⓒ, Ⓓ)

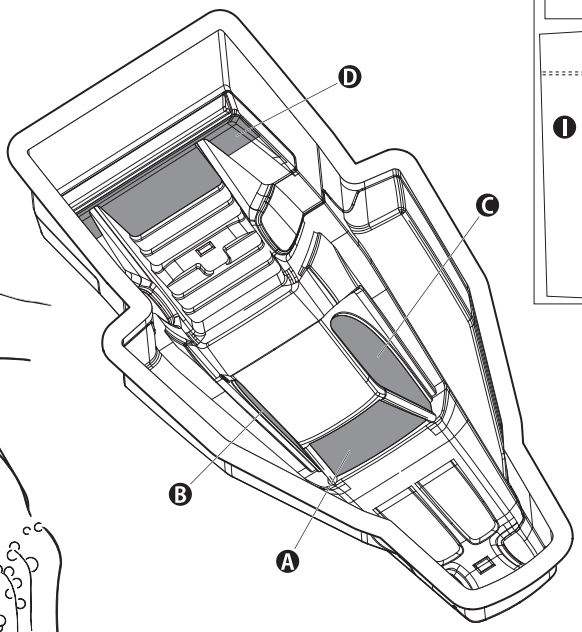

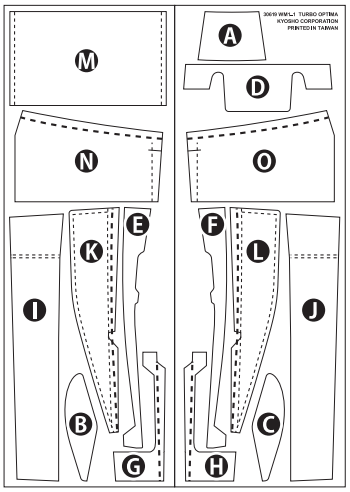

OTB248ⓓ

❸ マスキングテープをアルファベット順に図のように内側に貼ります。(Ⓔ, Ⓕ)
Apply masking tape from inside by alphabetic order as shown below. (Ⓔ, Ⓕ)

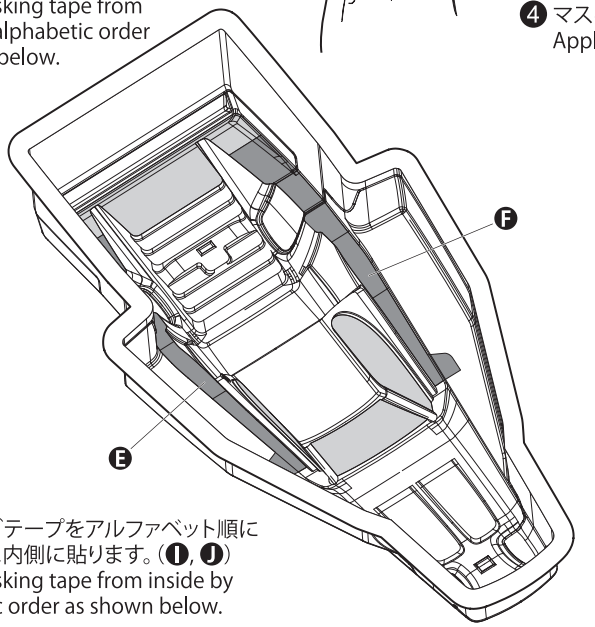

❹ マスキングテープをアルファベット順に図のように内側に貼ります。(Ⓖ, Ⓗ)
Apply masking tape from inside by alphabetic order as shown below. (Ⓖ, Ⓗ)

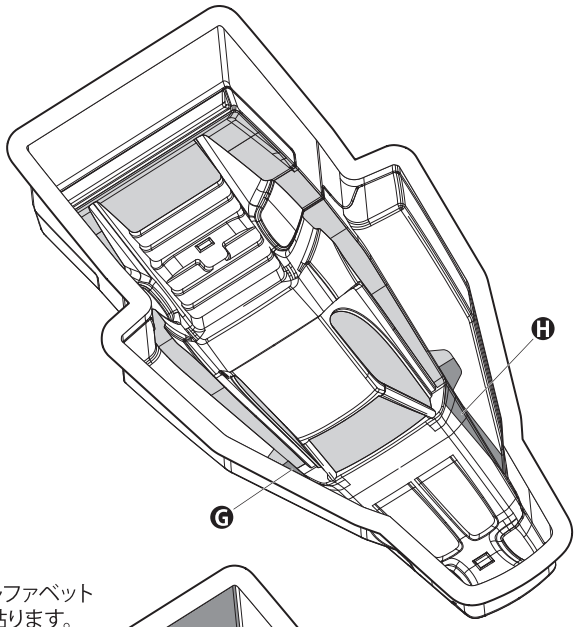

❺ マスキングテープをアルファベット順に図のように内側に貼ります。(Ⓘ, Ⓙ)
Apply masking tape from inside by alphabetic order as shown below. (Ⓘ, Ⓙ)

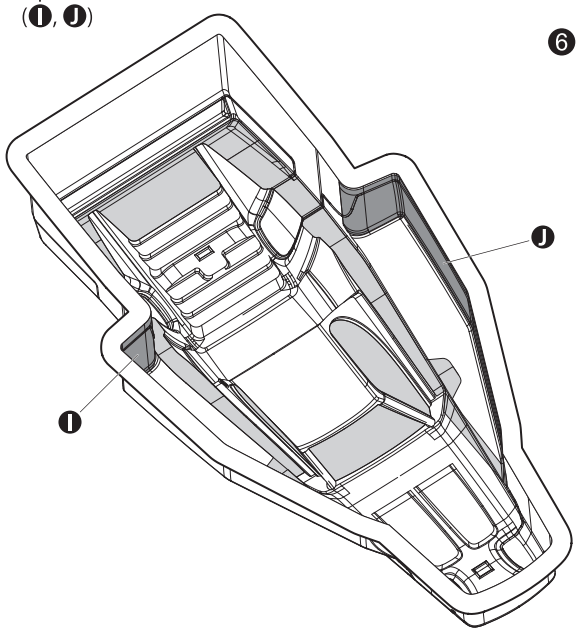

❻ マスキングテープをアルファベット順に図のように内側に貼ります。(Ⓚ, Ⓛ, Ⓜ)
Apply masking tape from inside by alphabetic order as shown below. (Ⓚ, Ⓛ, Ⓜ)

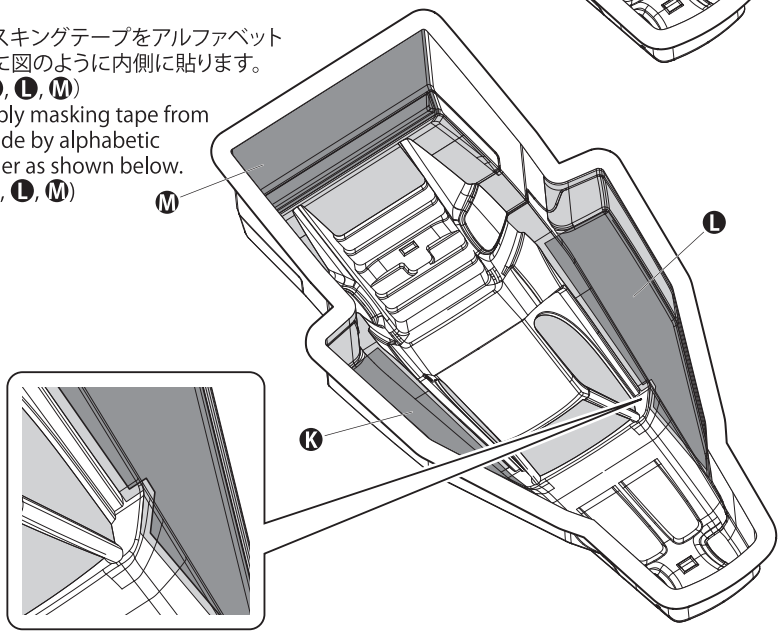

40 ペイント
Paint

❼ マスキングテープをアルファベット順に図のように内側に貼ります。(Ⓝ, Ⓞ)
Apply masking tape from inside by alphabetic order as shown below. (Ⓝ, Ⓞ)

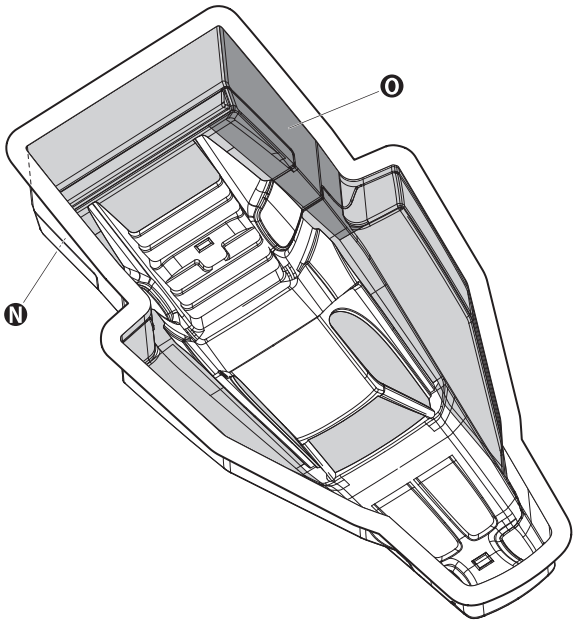

❽ ▭をカットする。
Cut off shaded portion.

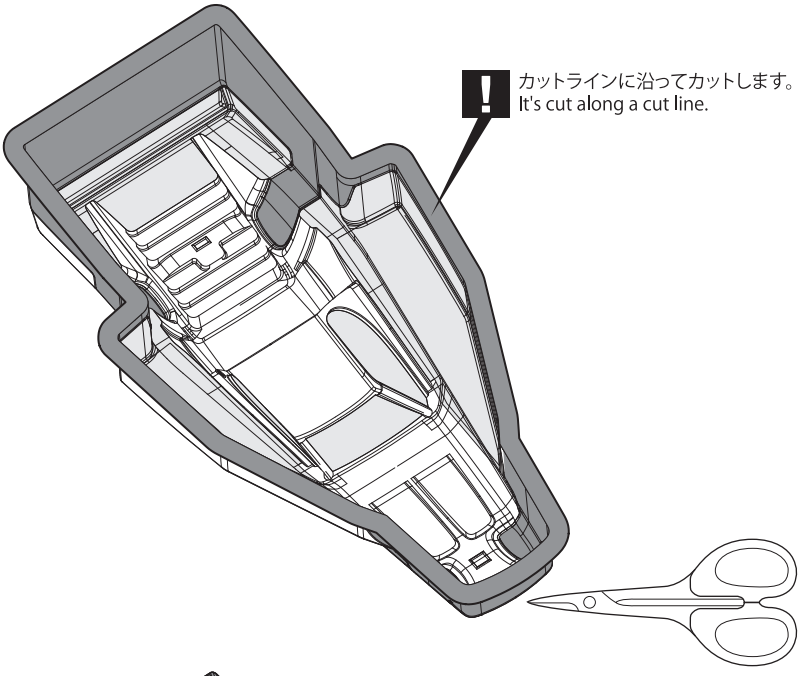

❾ 塗り分けはパッケージ写真も参考にしてください。
Refer th the pictures on the box for the color scheme.

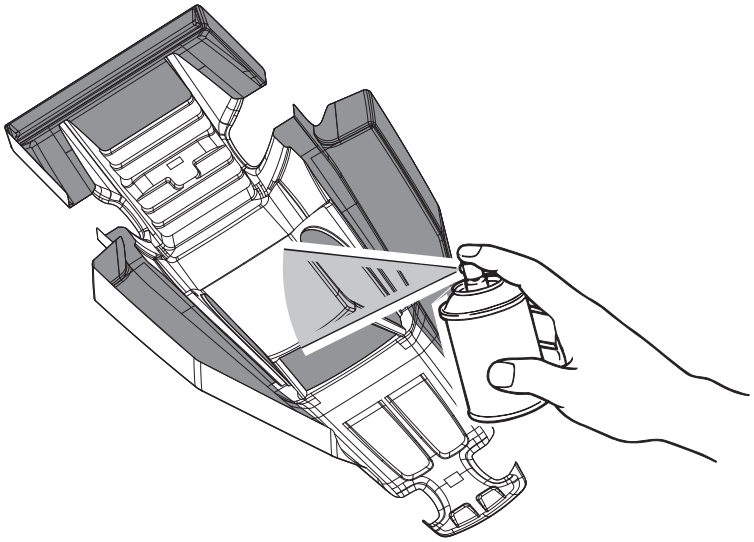

❿ 塗装後、ボディ表面の保護ビニールシートをはがしておく。
After painting, remove the protective film from the body shell.

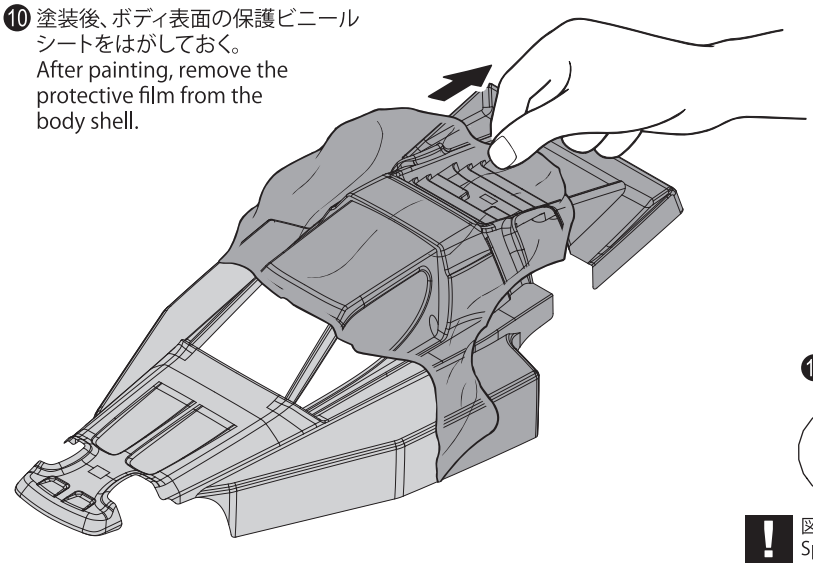

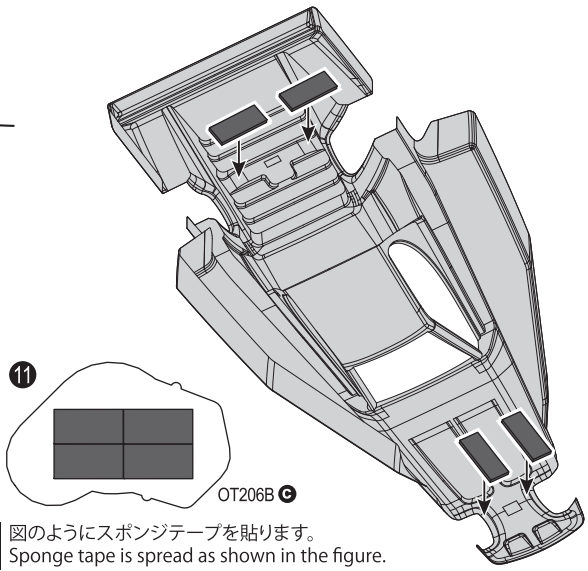

! 図のようにスポンジテープを貼ります。
Sponge tape is spread as shown in the figure.

41 デカール Decals

数滴の中性洗剤を混ぜた水でボディとステッカー糊面をぬらして位置決めした後、中の気泡を抜きます。
The water with which several drops of dish detergent was mixed again, a body and a sticker appearance page, wetting envoy then air bubble is removed.

図の位置に❶から順にデカールをはる。
Apply the decals to the positions indicated in numerical order.

カッコの中は反対側用のデカールナンバーです。
The decal numbers between brackets are only for the opposite side.

! 番号順で貼るとスムーズに貼れます。
Apply in numbered order for best results.

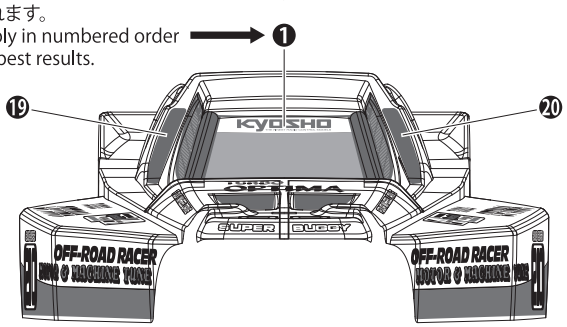

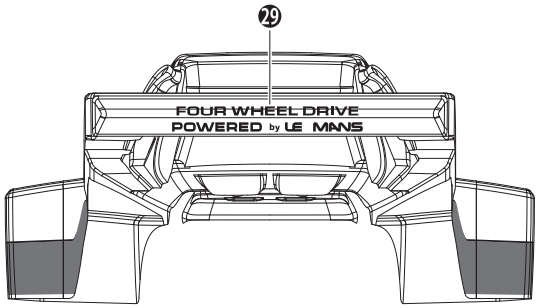

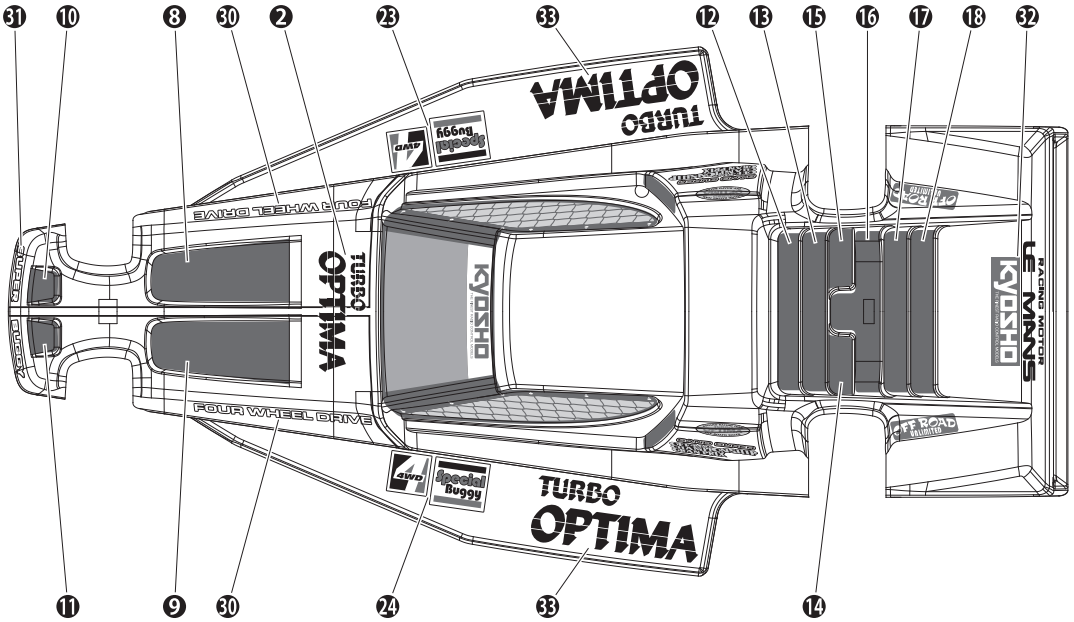

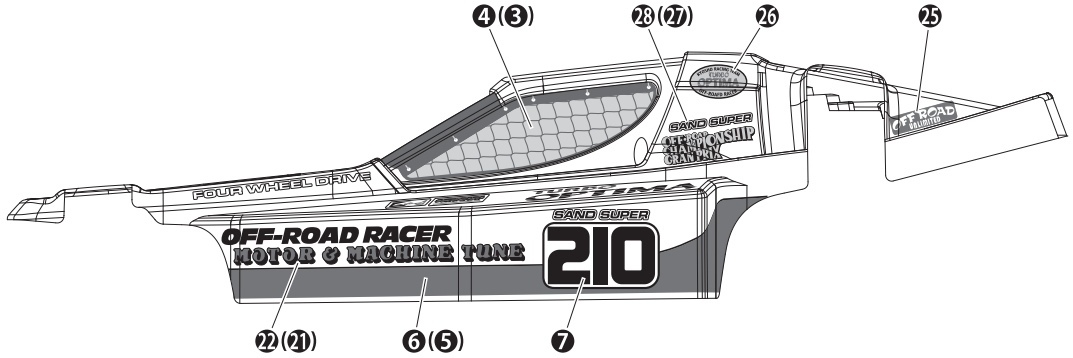

OTB248 ⓑ

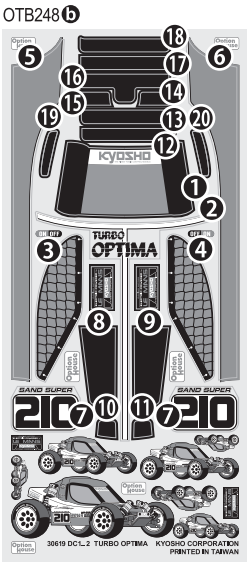

OTB248 ⓒ

OTB246 ⓒ

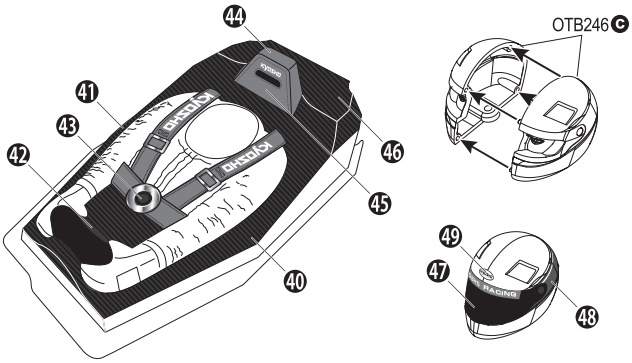

OTB246 ⓓ

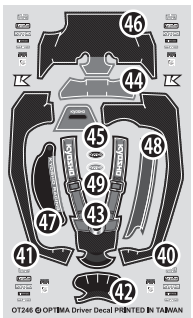

42 ドライバー／キャノピー
Driver / Canopy

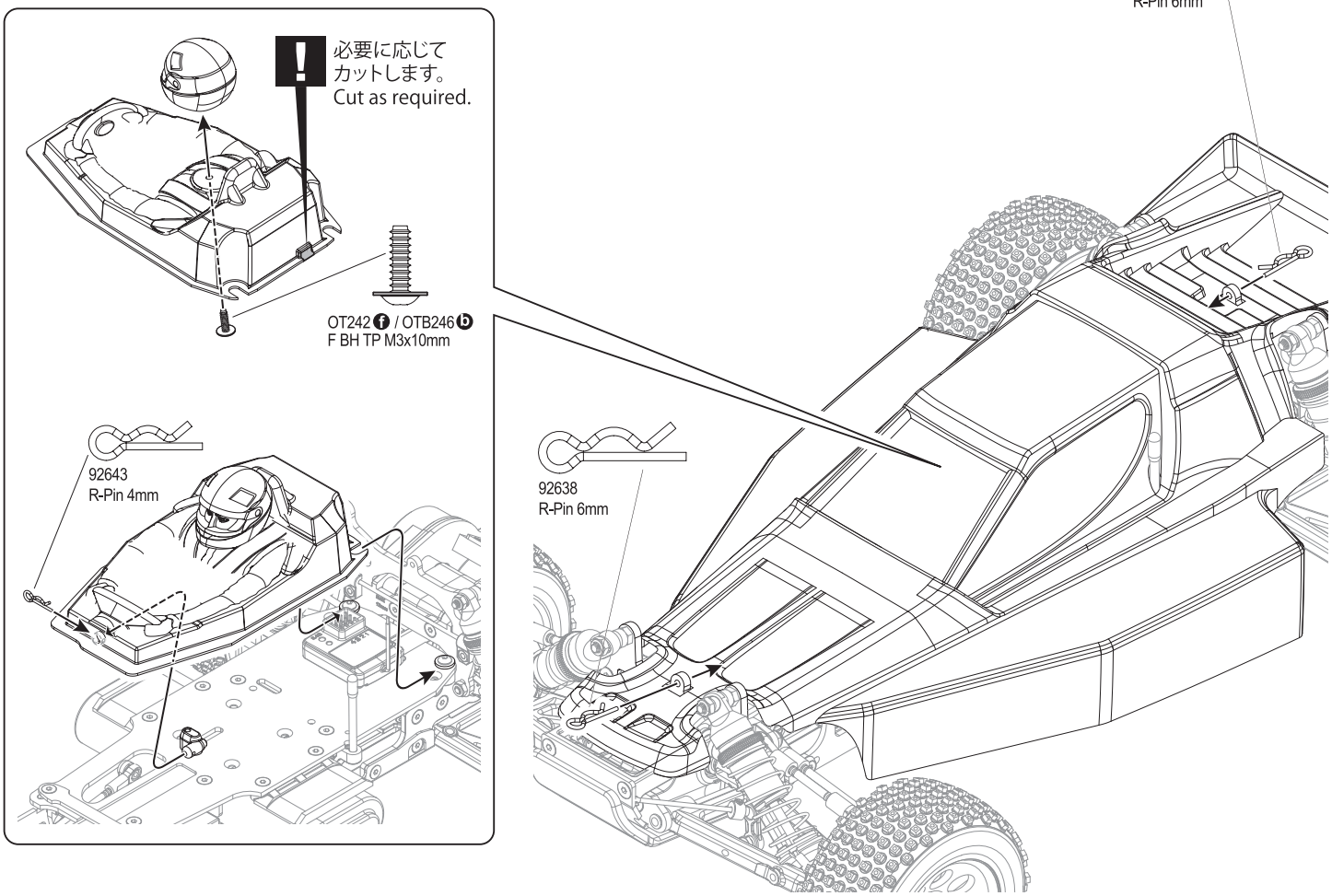

43 チェーンの調整
Adjustment of a chain

図のように合計10本のネジを緩め
チェーンの張りを調整します。
Chain tension can be adjusted by loosening
a total of 10 screws as shown in diagram.

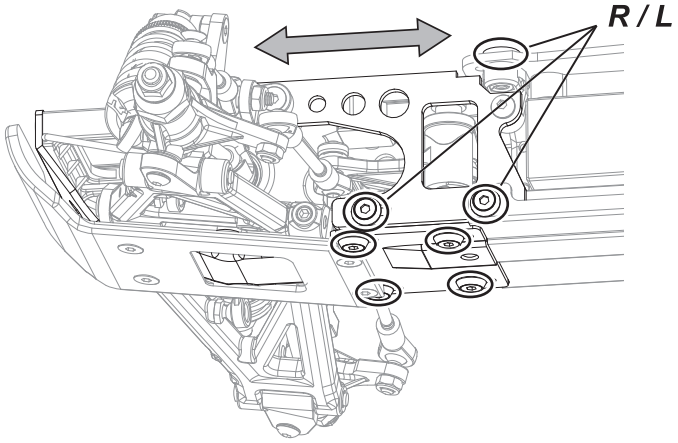

調整範囲を超えた場合1コマチェーンを
詰めてください。
If adjustment limit has been reached,
remove one chain.

44 リヤハブトーインの調整
Rear Toe Adjustment

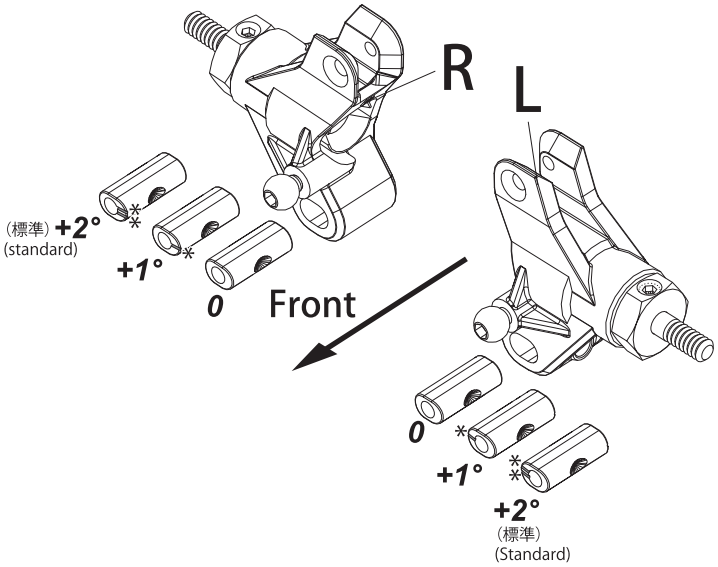

*図のようにマークがフロント内側にセット
0ラインなし、+1度ライン1本 、+2度ライン2本 (標準)
*Position with mark inside front as per diagram.
No Line: 0°, 1 Line: +°, 2 Line: +2°

分解図 / EXPLODED VIEW

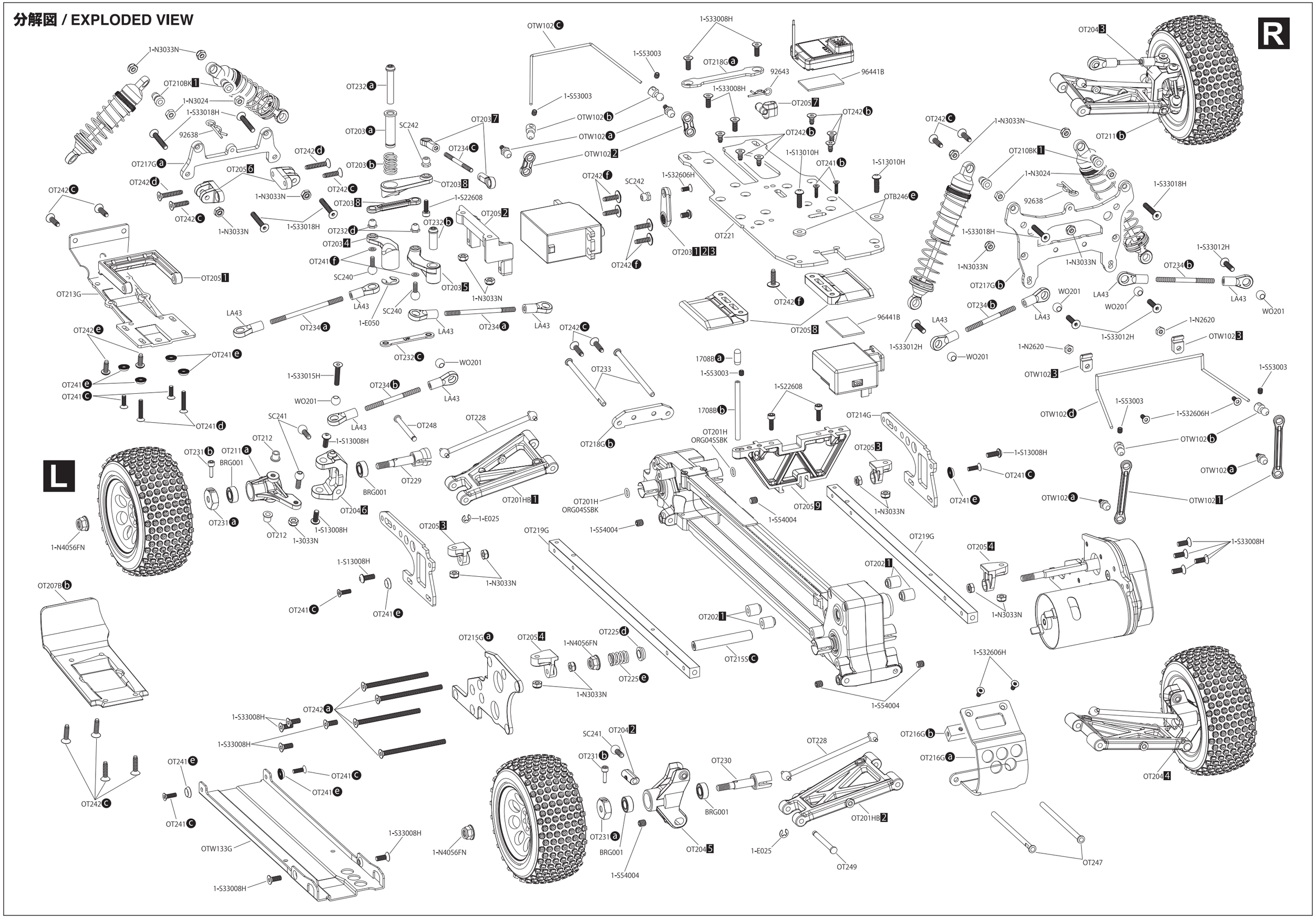

分解図 / EXPLODED VIEW

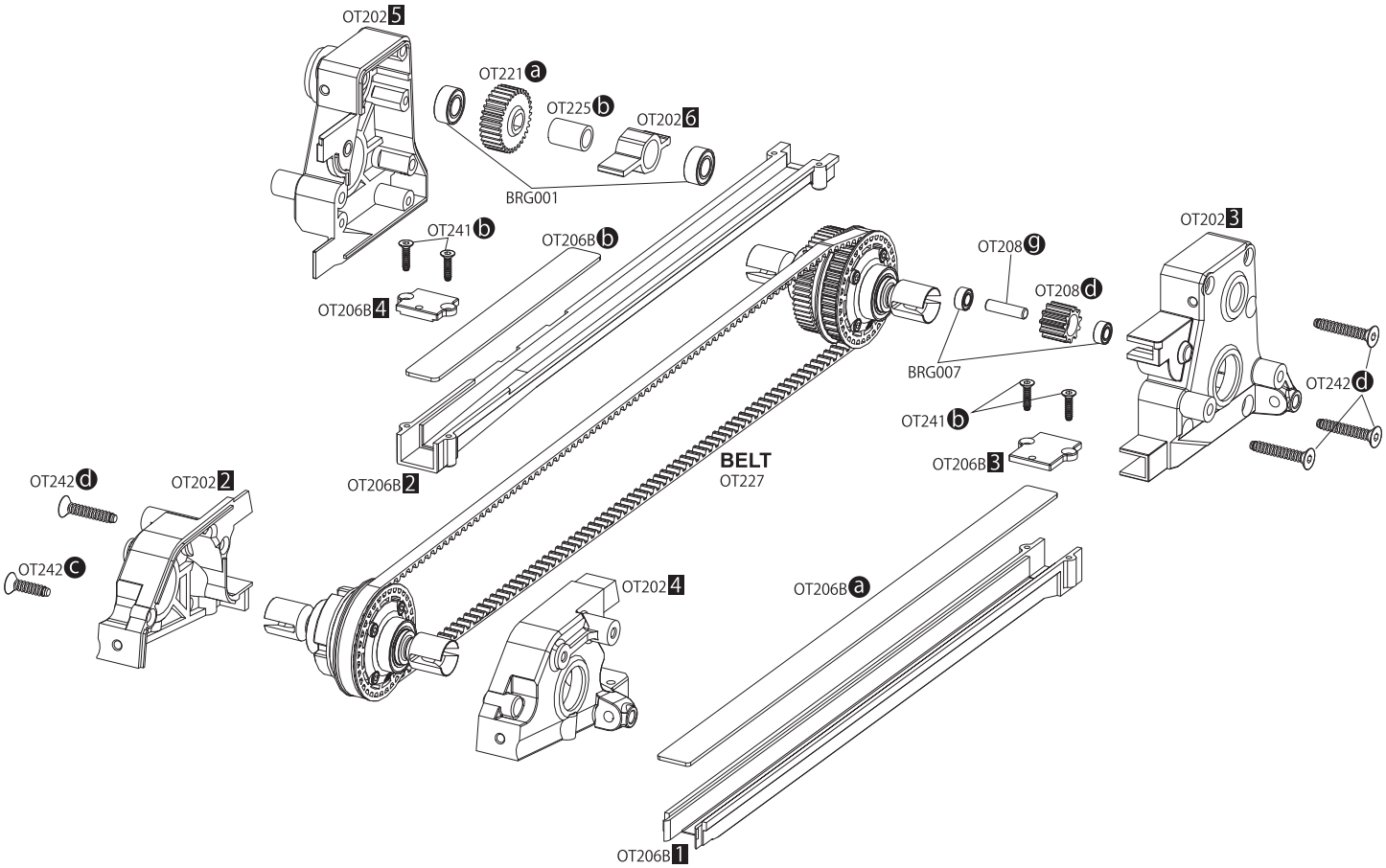

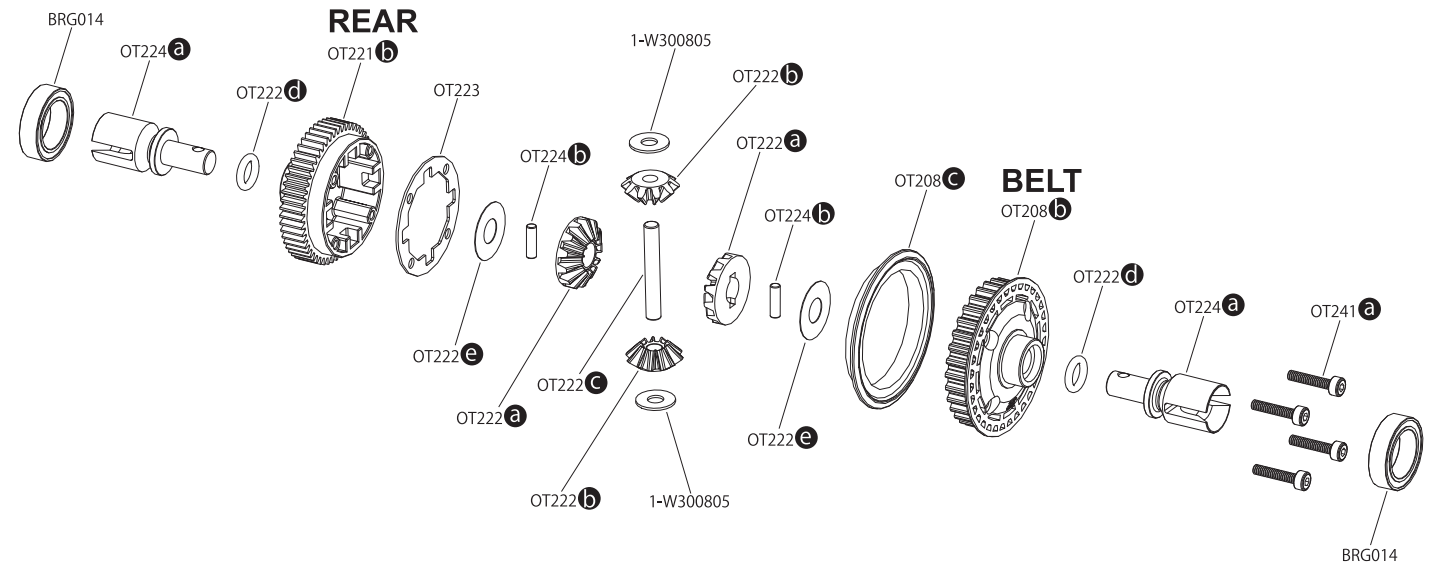

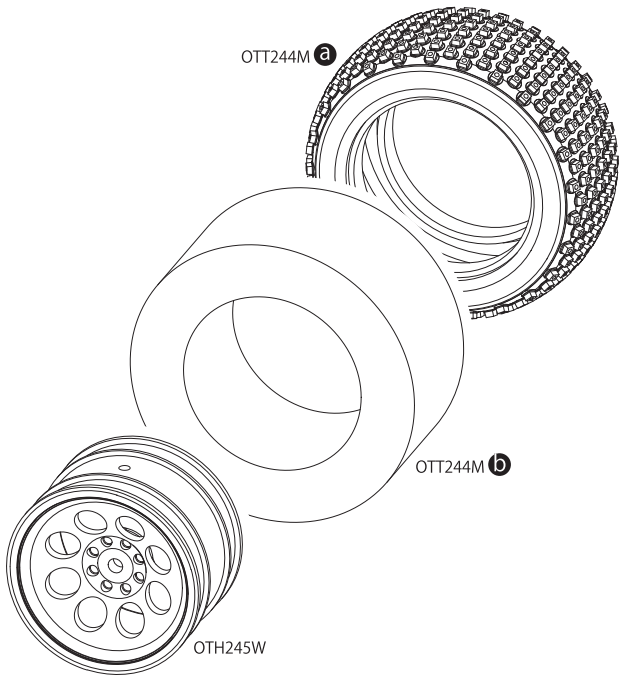

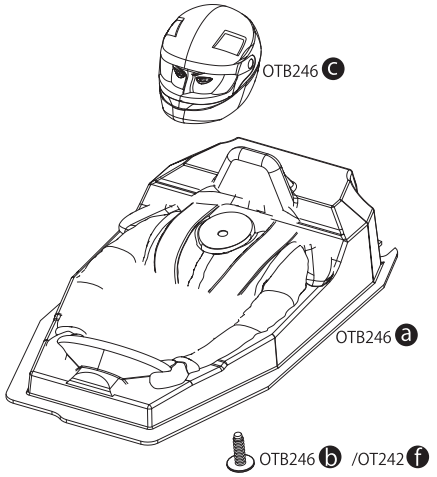

Front

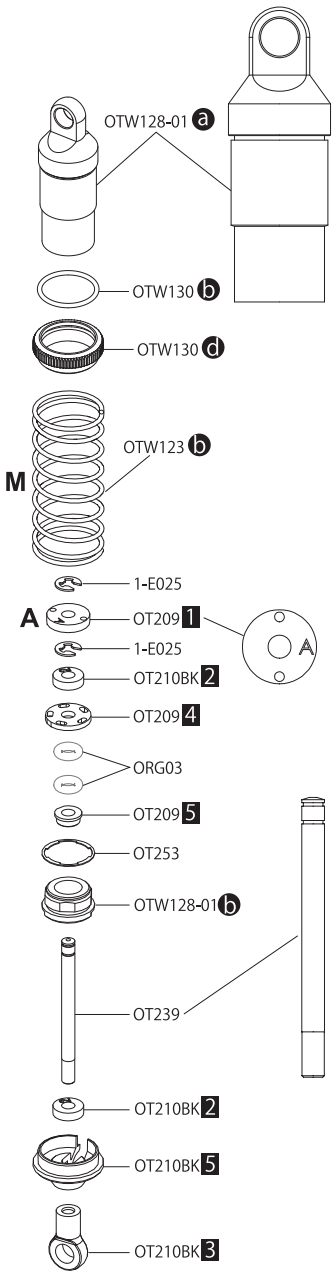

Rear

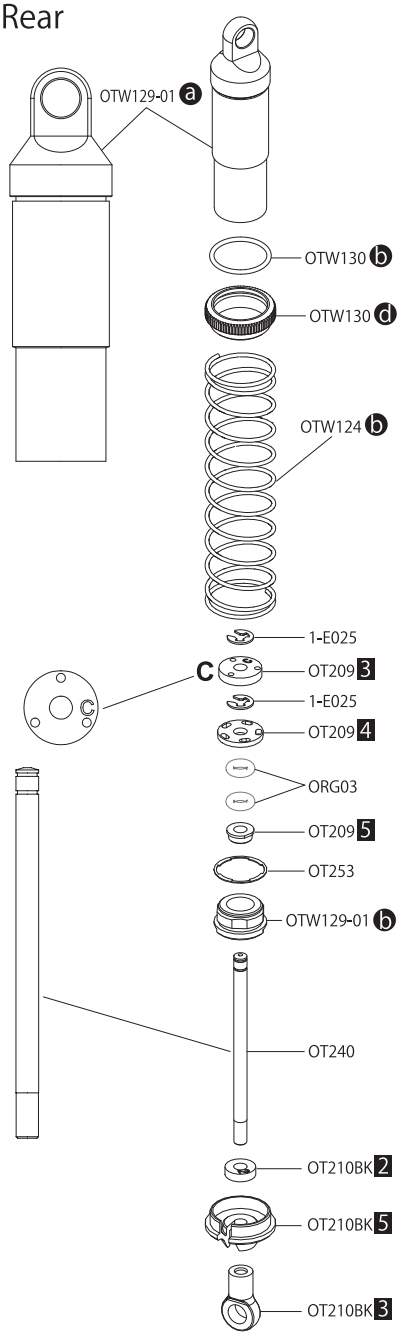

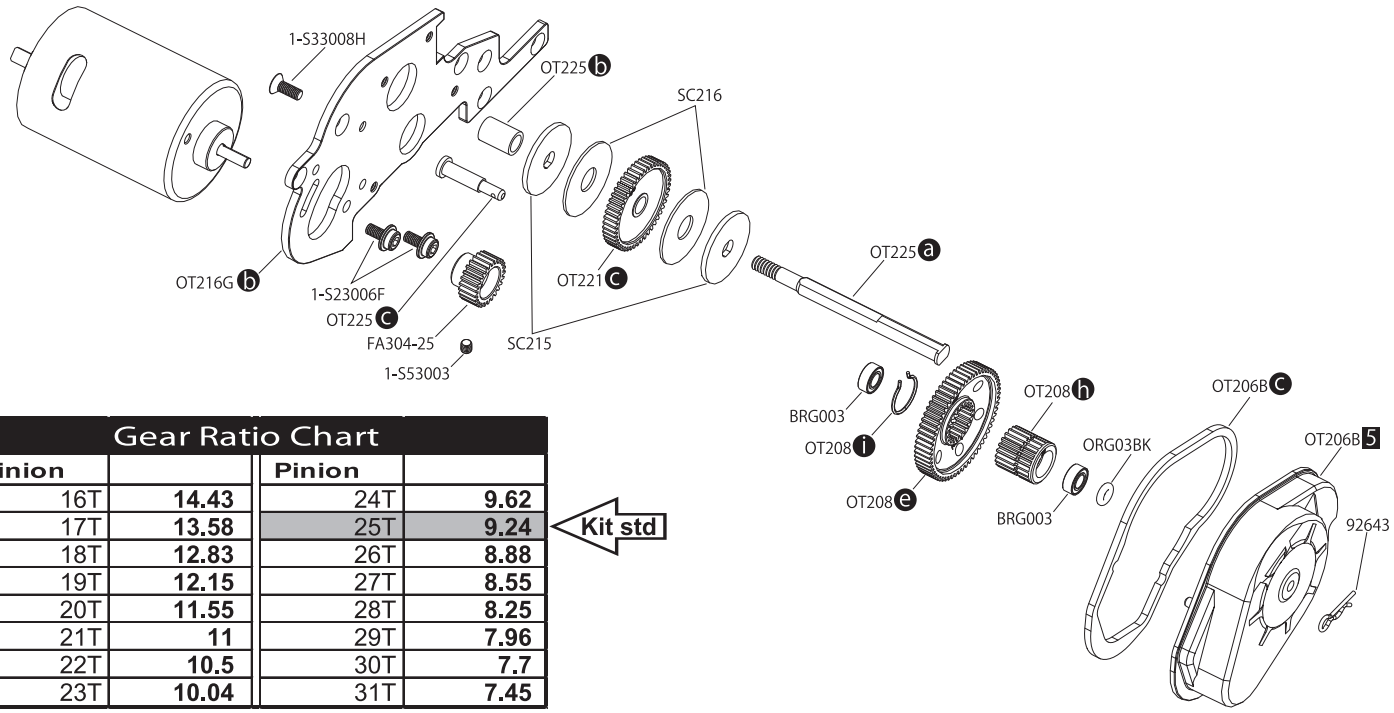

Gear Ratio Chart			
Pinion		**Pinion**	
16T	**14.43**	24T	**9.62**
17T	**13.58**	25T	**9.24**
18T	**12.83**	26T	**8.88**
19T	**12.15**	27T	**8.55**
20T	**11.55**	28T	**8.25**
21T	**11**	29T	**7.96**
22T	**10.5**	30T	**7.7**
23T	**10.04**	31T	**7.45**

Kit std

TURBO OPTIMA Parts List

SC215
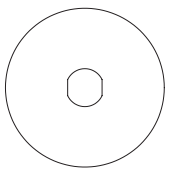
x2pcs

SC216
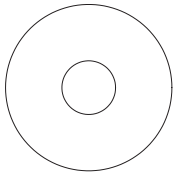
x2pcs

SC240
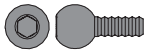
x8pcs
Pivot Ball 5.8xM2.6x11.5mm

SC241
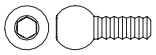
x4pcs
Pivot Ball 5.8M3x12.5mm

SC242

x2pcs
Ball Nut 4.8xM2.6mm

SC246
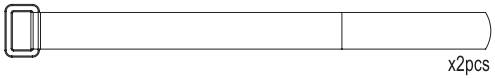
x2pcs

LA43

x12pcs
5.8mm Ball End

W0201

x10pcs

BRG001

BB 5x10x4mm x4pcs

BRG003

BB 4x8x3mm x4pcs

BRG007

x2pcs
BB 3x6x2.5mm

BRG014
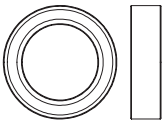
BB 10x15x4mm x2pcs

ORG03

x10pcs
O-Ring P3
Orange

ORG03BK

x10pcs
O-Ring P3
Black

ORG04SSBK

x10pcs
O-Ring SS4
Black

1708B
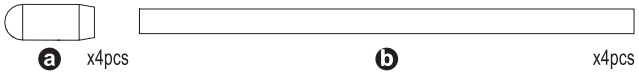
ⓐ x4pcs ⓑ x4pcs

92638
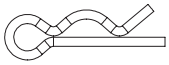
R-Pin 6mm x10pcs

92643
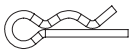
R-Pin 4mm x10pcs

FA304-25
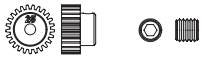
Pinion Gear
(25T-48P)
SS M3x3mm

96441B

Sponge Tape 100x150 mm

1-S32606H
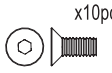
x10pcs
FH M2.6x6mm

1-S33008H
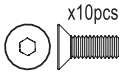
x10pcs
FH M3x8mm

1-S33012H
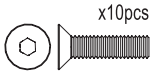
x10pcs
FH M3x12mm

1-S33015H
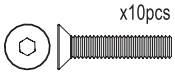
x10pcs
FH M3x15mm

1-S33018H
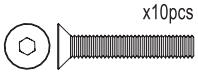
x10pcs
FH M3x18mm

1-S13008H
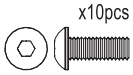
x10pcs
BH M3x8mm

1-S13010H
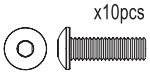
x10pcs
BH M3x10mm

1-S22608
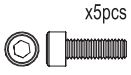
x5pcs
CAP M2.6x8mm

1-S23006F
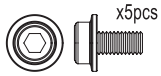
x5pcs
Cap Screw(M3x6/Flanged)

1-S53003

x10pcs
SS M3x3mm

1-S54004

x10pcs
SS M4x4mm

1-E025

x10pcs
E2.5 Clip

1-E050

x10pcs
E5 Clip

1-N3024

x10pcs
Nut M3

1-N3033N

x5pcs
Nylon Nut M3

1-N4056FN
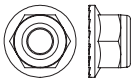
x5pcs
Flanged Nylon Nut M4

1-W300805

x10pcs
Washer M3x8x0.5

OT201HB
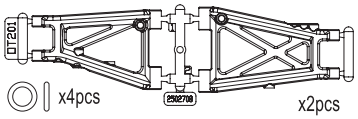
x4pcs
x2pcs
O-Ring SS4
Black

OT202
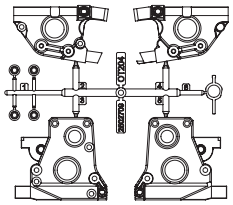

OT203
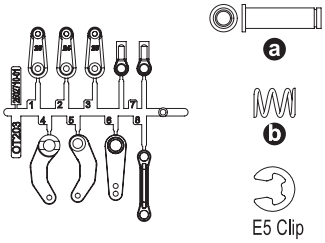
ⓐ
ⓑ
E5 Clip

OT204
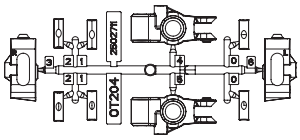

OT205
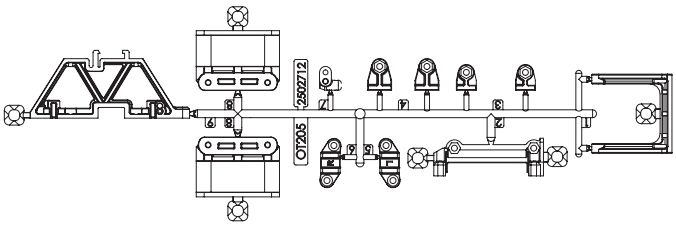

★ 定価(税込)

SC215	Slipper Plate (2pcs/Scorpion 2014)	スリッパープレート(2入/スコーピオン 2014)	220
SC216	Slipper Pad (2pcs/Scorpion 2014)	スリッパーパッド(2入/スコーピオン 2014)	165
SC240	5.8mmxM2.6 Pivot Ball (8pcs/Scorpion 2014)	ピボットボール(8入/スコーピオン 2014)	330
SC241	5.8mmxM3 Pivot Ball (4pcs/Scorpion 2014)	ピボットボール(4入/スコーピオン 2014)	220
SC242	4.8mmxM2.6 Ball Nut (2pcs/Scorpion 2014)	ボールナット(2入/スコーピオン2014)	275
SC246	Battery Strap (16X200mm)	バッテリーストラップ (16X200mm)	660
LA43	5.8mm Ball End(12pcs)	ボールエンド 5.8φ(12入)	330
W0201	5.8 Steel Ball(10pcs)	5.8 スチールボール 10入	770
BRG001	Shield Bearing(5x10x4)4pcs	シールドベアリング(5x10x4)4入	1100
BRG003	Shield Bearing(4x8x3)4pcs	シールドベアリング(4x8x3)4入	1100
BRG007	Shield Bearing(3x6x2.5)2pcs	シールドベアリング(3x6x2.5)2入	770
BRG014	Shield Bearing(10x15x4)2pcs	シールドベアリング(10x15x4)2入	1320
ORG03	O-Ring(P3/Orange) 10pcs	Oリング(P3/オレンジ) 10入	220
ORG03BK	O-Ring(P3/Black) 10pcs	Oリング(P3/ブラック) 10入	220
ORG04SSBK	O-Ring (SS4/Black) 10pcs	Oリング(SS4/ブラック) 10入	330
1708B	Color Antenna(Black/4pcs)	カラーアンテナ黒キャップ付き(4入)	550
92638	Snap Pin (10pcs)	スナップピン(10入)	220
92643	Snap Pin(4mm/10pcs)	スナップピン(4mm/10入)	220
96441B	Sponge Tape(1x100x150)	スポンジテープ(1x100x150)	330
FA304-25	Pinion Gear (25T-48P)	ピニオンギヤ (25T-48P)	330

★ FOR JAPANESE MARKET ONLY.

★ 定価(税込)

1-S32606H	Flat Head Screw (M2.6x6/10pcs)	サラビス(M2.6x6)(ヘックス/10入)	330
1-S33008H	Flat Head Screw(Hex/M3x8/10pcs)	サラビス(M3x8)(ヘックス/10入)	330
1-S33012H	Flat Head Screw(Hex/M3x12/10pcs)	サラビス(M3x12)(ヘックス/10入)	330
1-S33015H	Flat Head Screw(Hex/M3x15/10pcs)	サラビス(M3x15)(ヘックス/10入)	330
1-S33018H	Flat Head Screw(Hex/M3x18/10pcs)	サラビス(M3x18)(ヘックス/10入)	330
1-S13008H	Button Screw(Hex/M3x8/10pcs)	ボタンビス(M3x8)(ヘックス/10入)	330
1-S13010H	Button Screw(Hex/M3x10/10pcs)	ボタンビス(M3x10)(ヘックス/10入)	330
1-S22608	Cap Screw(M2.6x8/5pcs)	キャップビス(M2.6x8/5入)	220
1-S23006F	Cap Screw(M3x6/Flanged/5pcs)	キャップビス(M3x6/フランジ付/5入)	440
1-S53003	Set Screw(M3x3/10pcs)	セットビス(M3x3/10入)	220
1-S54004	Set Screw(M4x4/10pcs)	セットビス(M4x4/10入)	220
1-E025	E-Ring(E2.5/10pcs)	Eリング(E2.5/10入)	165
1-E050	E-Ring(E5.0/10pcs)	Eリング(E5.0/10入)	165
1-N3024	Nut(M3x2.4/10pcs)	ナット(M3x2.4/10入)	220
1-N3033N	Nut(M3x3.3) Nylon (5pcs)	ナット(M3x3.3) ナイロン (5入)	220
1-N4056FN	Nut(M4x5.6) Flanged Nylon (5pcs)	ナット(M4x5.6)フランジ ナイロン(5入)	220
1-W300805	Washer(M3x8x0.5/10pcs)	ワッシャー(M3x8x0.5/10入)	220
OT201HB	Hard Suspension Arm (OPTIMA)	ハードサスペンションアーム (オプティマ)	1870
OT202	Gear Box (OPTIMA)	ギアボックス (オプティマ)	660
OT203	Servo Saver (OPTIMA)	サーボセイバー (オプティマ)	660
OT204	Hub Carrier (OPTIMA)	ハブキャリア (オプティマ)	770
OT205	Holder (OPTIMA)	ホルダー (オプティマ)	1100

TURBO OPTIMA Parts List

OT206B

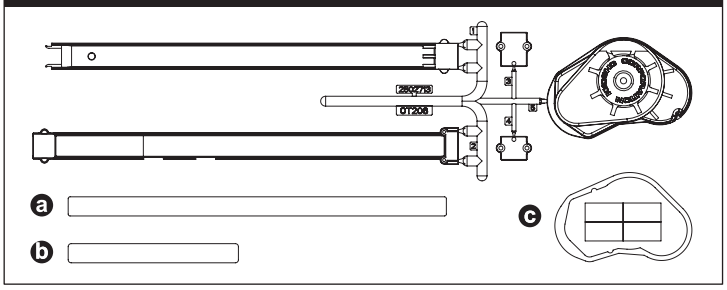

OT207B

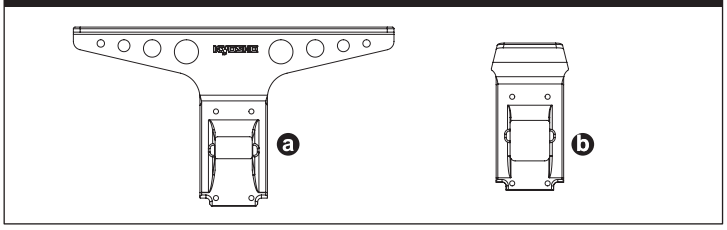

OT208

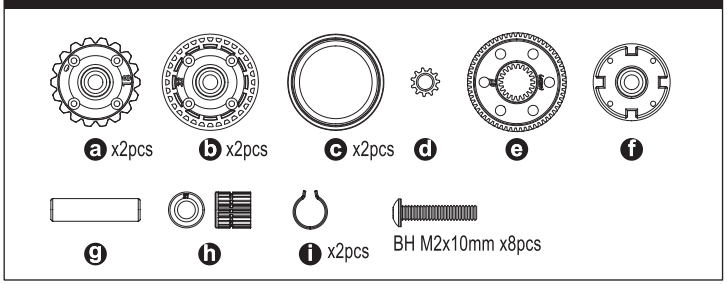

OT209

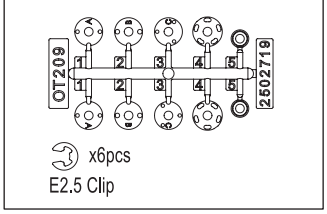

OT210BK

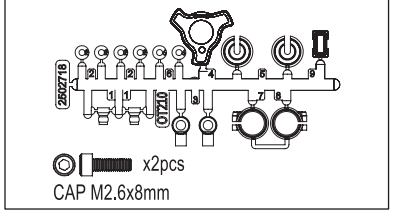

OT211

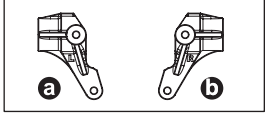

OT212

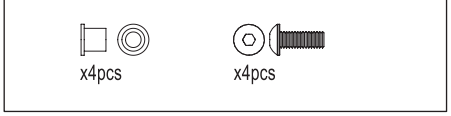

OT213G

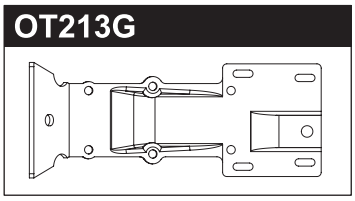

OT214G

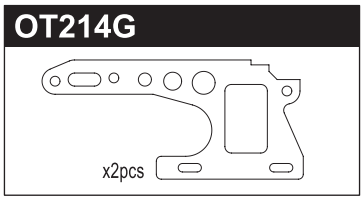

OT215G

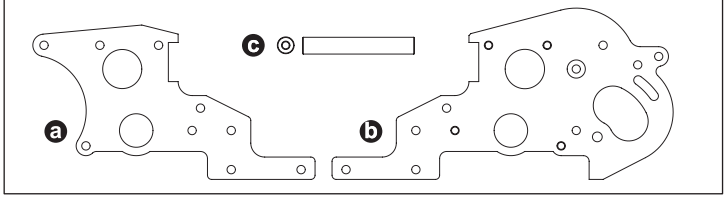

OT216G

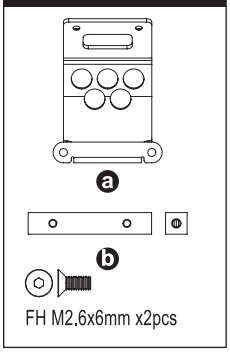

OT217G

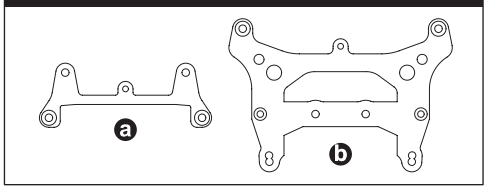

OT218G

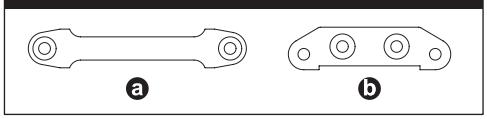

OT219G

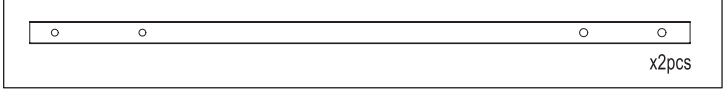

OT220

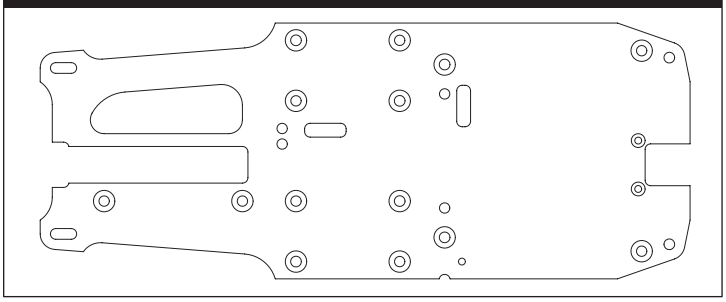

OT221

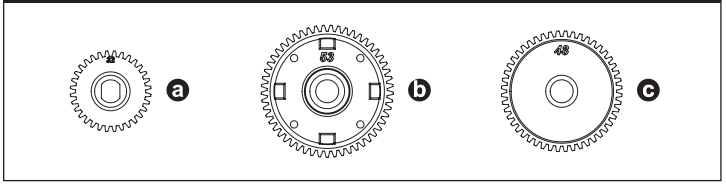

OT222

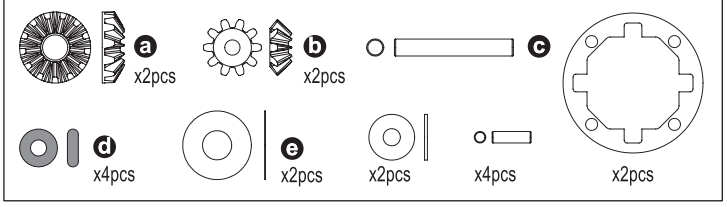

OT223

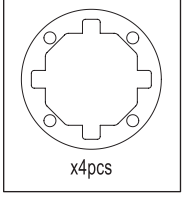

OT224

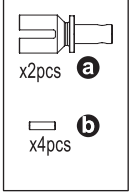

OT225

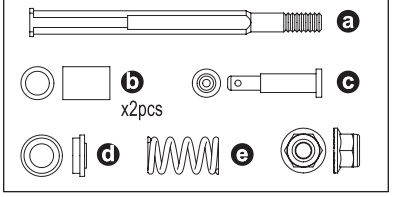

OT227

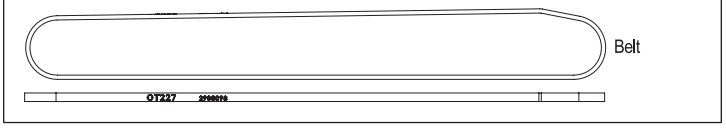

★ 定価(税込)

OT206B	Chain Guide (OPTIMA)	チェーンガイド(オプティマ)	1210
OT207B	Bumper (OPTIMA)	バンパー(オプティマ)	880
OT208	Diff Gear Case & Pulley (OPTIMA)	デフギヤケース&プーリー(オプティマ)	1540
OT209	Shock Piston (OPTIMA)	ショックピストン(オプティマ)	440
OT210BK	Shock Plastic Parts (Red/OPTIMA)	ショックプラパーツ(レッド/オプティマ)	440
OT211	Knuckle Arm (OPTIMA)	ナックルアーム(オプティマ)	990
OT212	King Pin Flange Pipe (OPTIMA)	キングピンフランジパイプ(オプティマ)	440
OT213G	Front Under Guard (Gold/OPTIMA)	フロントアンダーガード(ゴールド/オプティマ)	990
OT214G	Front Side Plate (Gold/2pcs/OPTIMA)	フロントサイドプレート(ゴールド/オプティマ)	1320
OT215G	Rear Plate (Gold/OPTIMA)	リヤプレート(ゴールド/オプティマ)	2200

★ FOR JAPANESE MARKET ONLY.

★ 定価(税込)

OT216G	Motor Guard (Gold/OPTIMA)	モーターガード(ゴールド/オプティマ)	1760
OT217G	Shock Stay (Gold/OPTIMA)	ショックステー(ゴールド/オプティマ)	1650
OT218G	Front Plate (Gold/OPTIMA)	フロントプレート(ゴールド/オプティマ)	660
OT219G	Main Chassis (Gold/OPTIMA)	メインシャシー(ゴールド/オプティマ)	2860
OT220	Radio Plate (OPTIMA)	メカプレート(オプティマ)	1650
OT221	Gear Set (OPTIMA)	ギヤセット(オプティマ)	990
OT222	Diff Inner Parts Set (OPTIMA)	デフインナーパーツセット(オプティマ)	1210
OT223	Diff Gasket (4pcs/OPTIMA)	デフガスケット(4入/オプティマ)	330
OT224	Diff Shaft (2pcs/OPTIMA)	デフシャフト(2入/オプティマ)	1100
OT225	Gear Shaft Set (OPTIMA)	ギヤシャフトセット(オプティマ)	1320
OT227	Belt (OPTIMA)	ベルト(オプティマ)	880

TURBO OPTIMA Parts List

OT228

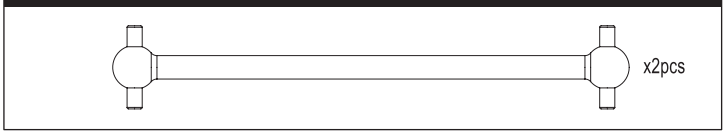

OT229

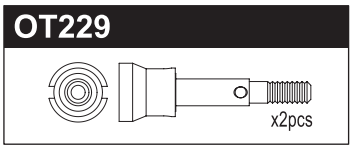

OT230

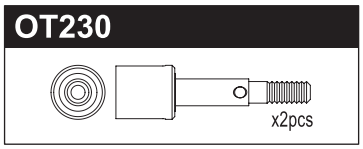

OT231

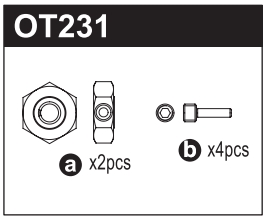

OT232

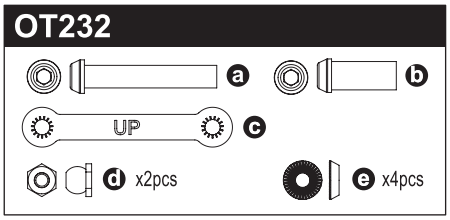

OT233

OT234

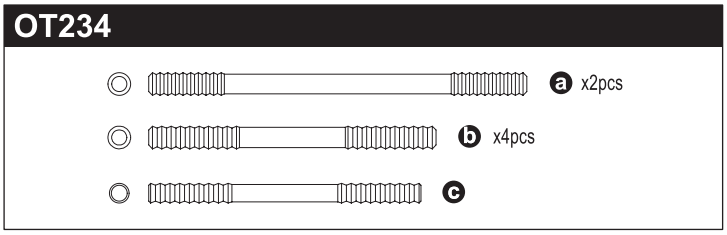

OTW128

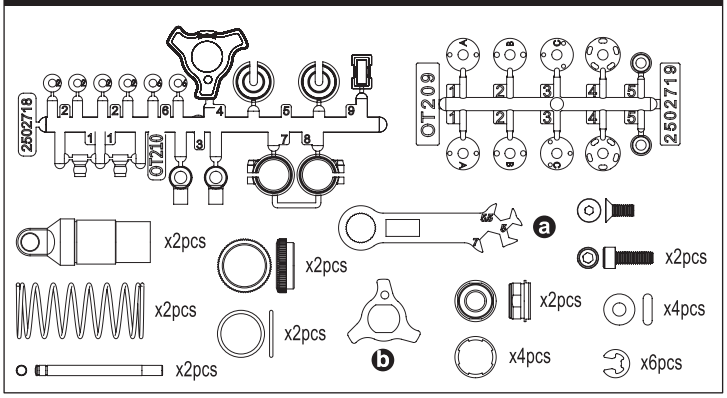

OTW129

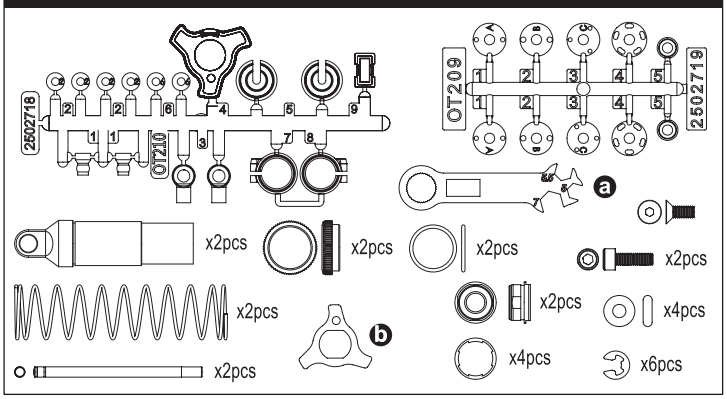

★ 定価(税込)

OT228	Swing Shaft (OPTIMA)	スイングシャフト (2入/オプティマ)	880
OT229	Front Wheel Shaft (2pcs/OPTIMA)	フロントホイールシャフト(2入/オプティマ)	770
OT230	Rear Wheel Shaft (2pcs/OPTIMA)	リヤホイールシャフト(2入/オプティマ)	770
OT231	Wheel Hub Set (2pcs/OPTIMA)	ホイールハブセット(2入/オプティマ)	770
OT232	Servo Saver Shaft (OPTIMA)	サーボセーバーシャフト (オプティマ)	1100
OT233	Flange Shaft 3x54mm (2pcs/OPTIMA)	フランジシャフト(3x54mm) (2入/オプティマ)	770
OT234	Tie-Rod (OPTIMA)	タイロッド (オプティマ)	660
OTW128	Front Shock (Gold/OPTIMA)	フロントショック (ゴールド / オプティマ)	4620
OTW129	Rear Shock (Gold/OPTIMA)	リヤショック (ゴールド / オプティマ)	4620

★ FOR JAPANESE MARKET ONLY.

OTW128-01

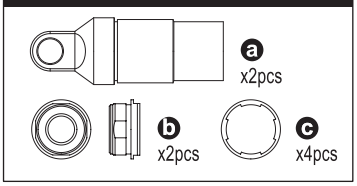

OTW129-01

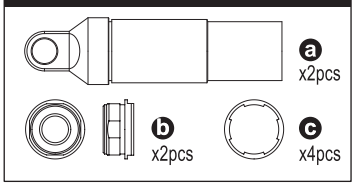

OTW130

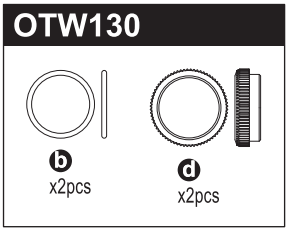

OT239

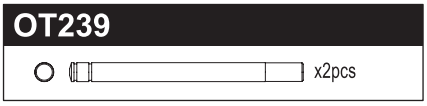

OT240

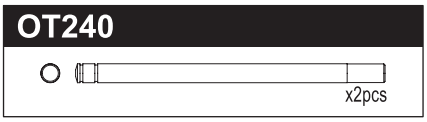

OT241

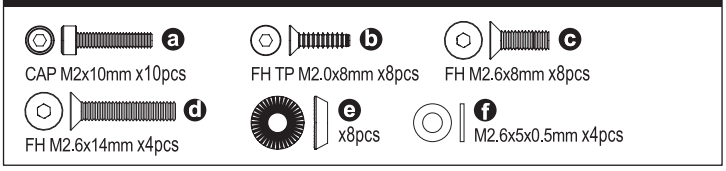

OT242

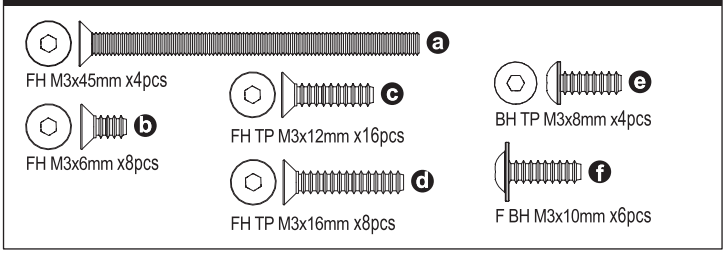

OTW133G

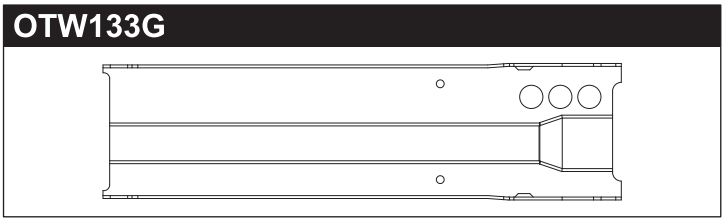

OTT244M

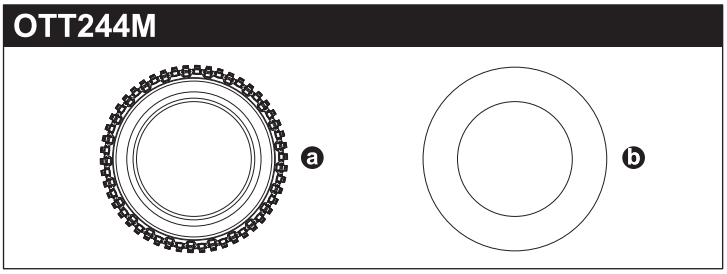

OTH245W

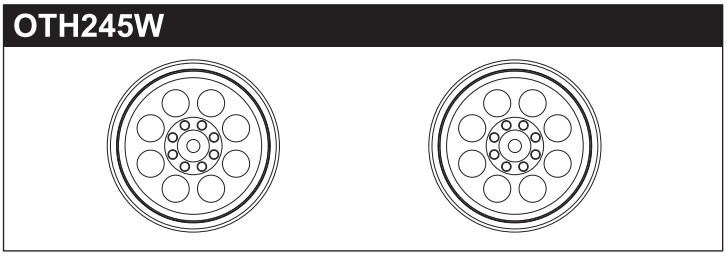

★ 定価(税込)

OTW128-01	Front Shock Case (Gold/OPTIMA)	フロントショックケース (ゴールド / オプティマ)	2200
OTW129-01	Rear Shock Case (Gold/OPTIMA)	リヤショックケース (ゴールド / オプティマ)	2200
OTW130	Spring Adjuster (2pcs/Black)	スプリングアジャスター (2入/ブラック)	660
OT239	Front Shock Shaft (2pcs/OPTIMA)	フロントショックシャフト (2入/オプティマ)	550
OT240	Rear Shock Shaft (2pcs/OPTIMA)	リヤショックシャフト (2入/オプティマ)	550
OT241	M2/2.6 Screw Set (OPTIMA)	M2/2.6 スクリューセット (オプティマ)	1430
OT242	M3 Screw Set (OPTIMA)	M3 スクリューセット (オプティマ)	660
OTW133G	Center Under Guard (Gold/OPTIMA)	センターアンダーガード (ゴールド/オプティマ)	1320
OTT244M	Block Tire 50x83x36mm Medium (OPTIMA)	ブロックタイヤ 50x83x36mm ミディアム (オプティマ)	1430
OTH245W	8 Hole Wheel 50mm (2pcs/White)	8ホールホイール 50mm (2入/ホワイト)	770

TURBO OPTIMA Parts List

OTB248

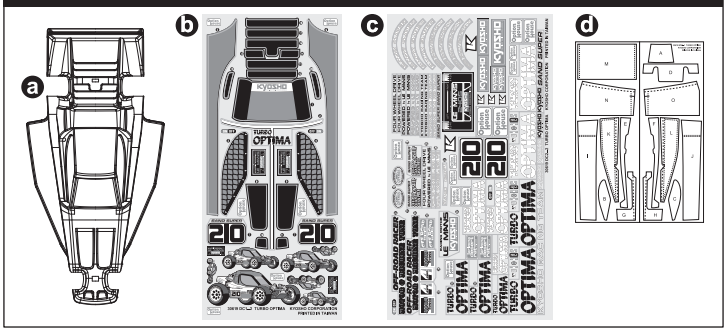

OTB246

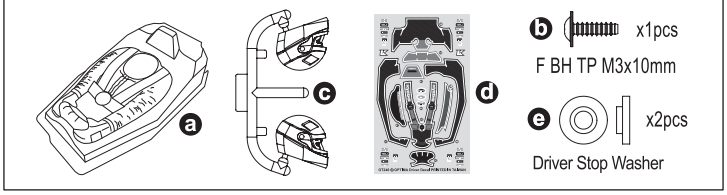

OT247

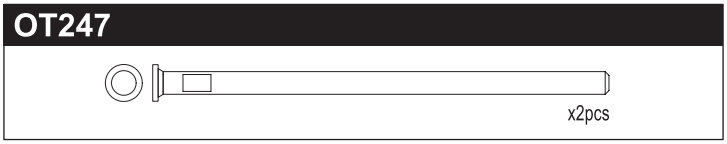

OT248

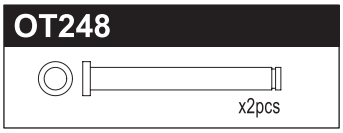

OT249

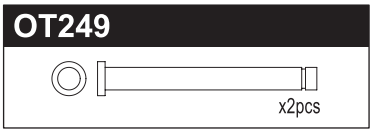

OT253

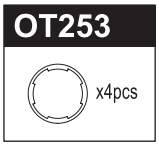

OTW102

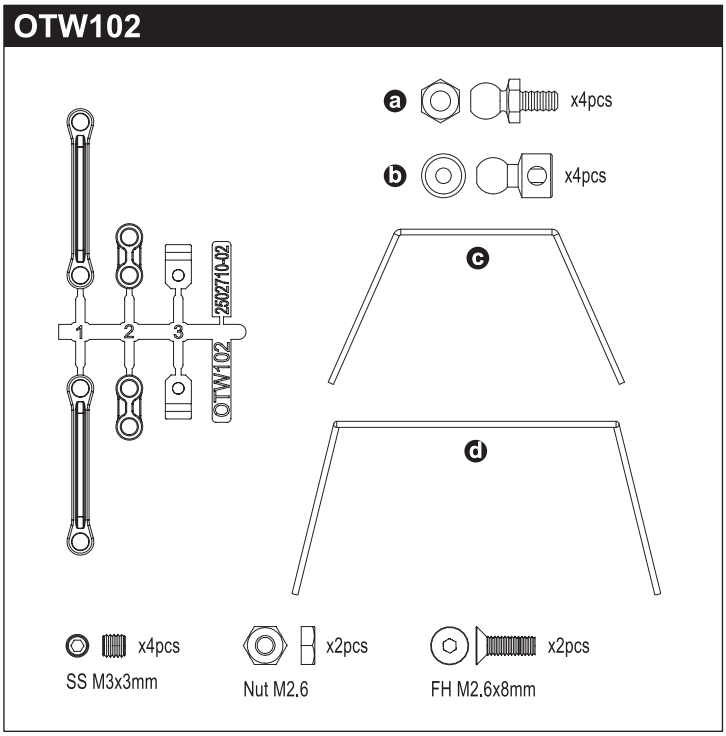

★ 定価(税込)

OTB248	Non-Decoration Body (TURBO OPTIMA)	ノンデコレーションボディ(ターボオプティマ)	3520
OTB246	Driver Doll (OPTIMA)	ドライバー人形(オプティマ)	1320
OT247	Flange Shaft 3x60mm (2pcs/OPTIMA)	フランジシャフト(3x60mm) (2入/オプティマ)	770
OT248	Flange Shaft 3x26mm (2pcs/OPTIMA)	フランジシャフト(3x26mm) (2入/オプティマ)	550
OT249	Flange Shaft 3x30mm (2pcs/OPTIMA)	フランジシャフト(3x30mm) (2入/オプティマ)	550
OT253	Shock Gasket 12mm (4pcs)	ショックガスケット 12mm (4入)	330
OTW102	Stabilizer (OPTIMA)	スタビライザー(オプティマ)	2530

TURBO OPTIMA Option Parts List

OTW101

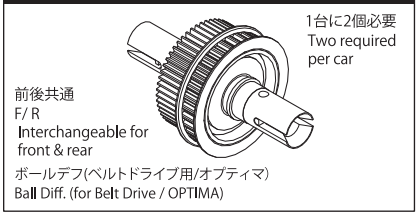

ボールデフ(ベルトドライブ用/オプティマ)
Ball Diff. (for Belt Drive / OPTIMA)

OTW103

カーボンリヤプレートL (2入/オプティマ)
Carbon Rear Plate L(2pcs/OPTIMA)

OTW104GM

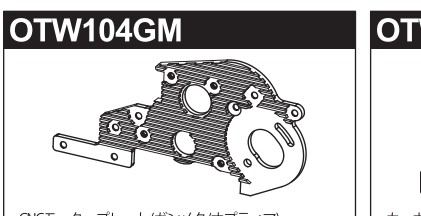

CNCモータープレート(ガンメタ/オプティマ)
CNC Motor Plate (Gunmetal/OPTIMA)

OTW105

カーボンフロントサイドプレート(2入/オプティマ)
Carbon Front Side Plate (2pcs/OPTIMA)

OTW106

カーボンフロントサスプレート(オプティマ)
Carbon Front Sus Plate (OPTIMA)

OTW107

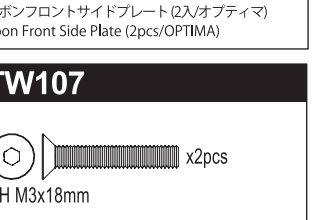

カーボンフロントショックステー(オプティマ)
Carbon Front Shock Stay (OPTIMA)

OTW108

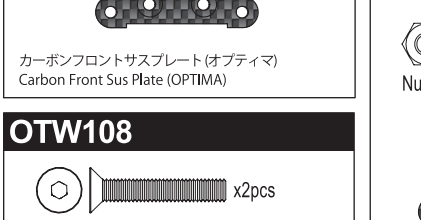

ワークスカーボンフロントショックステー(オプティマ)
Carbon Works Front Shock Stay (OPTIMA)

OTW109

カーボンリヤショックステー(オプティマ)
Carbon Rear Shock Stay (OPTIMA)

OTW112

ハードフロントサポート(7075/オプティマ)
Hard Front Support (7075/OPTIMA)

★ 定価(税込)

OTW101	Ball Diff (for Belt Drive / OPTIMA)	ボールデフ(ベルトドライブ用/オプティマ)	5280
OTW103	Carbon Rear Plate L (OPTIMA)	カーボンリヤプレートL(オプティマ)	2310
OTW104GM	CNC Motor Plate (Gunmetal/OPTIMA)	CNCモータープレート(ガンメタ/オプティマ)	3520
OTW105	Carbon Front Side Plate (2pcs/OPTIMA)	カーボンフロントサイドプレート(2入/オプティマ)	2750
OTW106	Carbon Front Sus. Plate (OPTIMA)	カーボンフロントサスプレート(オプティマ)	1650
OTW107	Carbon Front Shock Stay (OPTIMA)	カーボンフロントショックステー(オプティマ)	1320
OTW108	Carbon Works Front Shock Stay (OPTIMA)	ワークスカーボンフロントショックステー(オプティマ)	1980
OTW109	Carbon Rear Shock Stay (OPTIMA)	カーボンリヤショックステー(オプティマ)	2750
OTW112	Hard Front Support (7075/OPTIMA)	ハードフロントサポート(7075/オプティマ)	2860

★ FOR JAPANESE MARKET ONLY.

TURBO OPTIMA Option Parts List

OTW110B

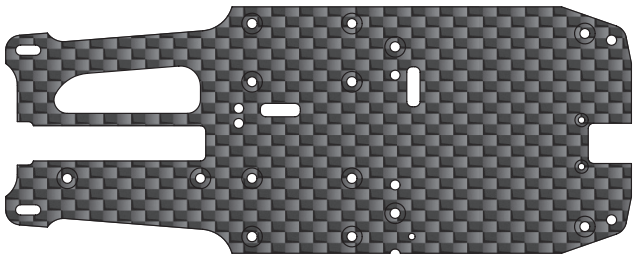

カーボンメカプレート(オプティマ)
Carbon Radio Plate (OPTIMA)

OTW111

x2pcs

ハードメインシャシー(7075/オプティマ)
Hard Main Chassis (7075/OPTIMA)

OTW114

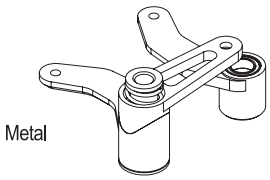

メタルサーボセイバー（オプティマ）
Metal Servo Saver (OPTIMA)

OTW115GM

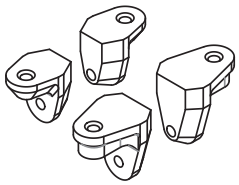

アルミメカポスト(ガンメタ/オプティマ)
Aluminum Mech Post (Gunmetal/OPTIMA)

OTW116GM

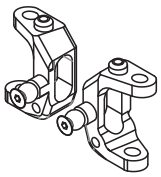

アルミフロントハブ（ガンメタ/オプティマ）
Aluminum Front Hub (Gunmetal/OPTIMA)

OTW117GM

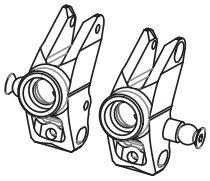

アルミリヤハブキャリア（ガンメタル/オプティマ）
Aluminum Rear Hub Carrier (Gunmetal/OPTIMA)

OTW118GM

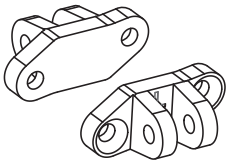

アルミフロントアッパーピボット
(ガンメタ/オプティマ)
Al Front Upper Pivot (Gunmetal/OPTIMA)

OTW119GM

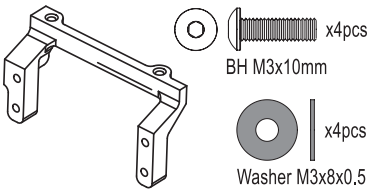

アルミサーボマウント(ガンメタ/オプティマ)
Aluminum Servo Mount (Gunmetal/OPTIMA)

OTW123

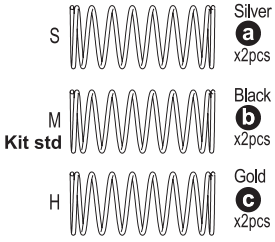

フロントショックスプリングセット(オプティマ)
Front Shock Spring Set (OPTIMA)

OTW124

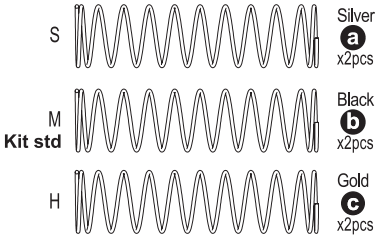

リヤショックスプリングセット(オプティマ)
Rear Shock Spring Set (OPTIMA)

★ 定価(税込)

OTW110B	Carbon Radio Plate (OPTIMA)	カーボンメカプレート(オプティマ)	4180
OTW111	Hard Main Chassis (7075/OPTIMA)	ハードメインシャシー(7075/オプティマ)	6050
OTW114	Metal Servo Saver (OPTIMA)	メタルサーボセイバー(オプティマ)	4620
OTW115GM	Aluminum Radio Post (Gunmetal/OPTIMA)	アルミメカポスト(ガンメタ/オプティマ)	6050
OTW116GM	Aluminum Front Hub (Gunmetal/OPTIMA)	アルミフロントハブ(ガンメタ/オプティマ)	6380
OTW117GM	Aluminum Rear Hub Carrier (Gunmetal/OPTIMA)	アルミリヤハブキャリア(ガンメタル/オプティマ)	6050
OTW118GM	Al Front Upper Pivot (Gunmetal/OPTIMA)	アルミフロントアッパーピボット(ガンメタ/オプティマ)	2420
OTW119GM	Aluminum Servo Mount (Gunmetal/OPTIMA)	アルミサーボマウント(ガンメタ/オプティマ)	2970
OTW123	Front Shock Spring Set (S/M/H /2pcs/Optima)	フロントショックスプリングセット(S/M/H /2入/オプティマ)	1320
OTW124	Rear Shock Spring Set (S/M/H /2pcs/Optima)	リヤショックスプリングセット(S/M/H /2入/オプティマ)	1320

★ FOR JAPANESE MARKET ONLY.

OTW125B

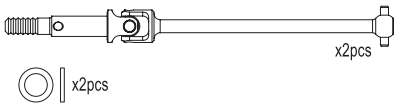

ユニバーサルスイングシャフト(2入/オプティマ)
Universal Swing Shaft (2pcs/OPTIMA)

OTW132

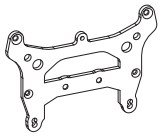

ハードリヤショックステー（7075/オプティマ）
Hard Rear Shock Stay (7075/OPTIMA)

92413

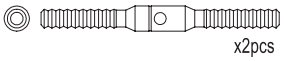

チタンアジャストロッド 38mm
Titanium Adjust Rod 38mm

92416

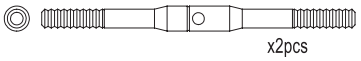

チタンアジャストロッド 50mm
Titanium Adjust Rod 50mm

LA43H / R

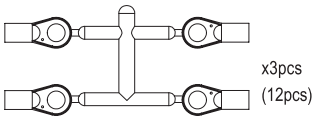

ボールエンド 5.8mm
5.8mm Ball End

H Hard Type
R Red

SCW021

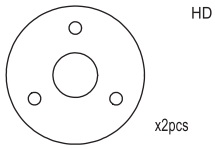

HD スリッパーパッド(2入/スコーピオン2014)
HD Slipper Pad (2pcs/Scorpion 2014)

PNGS4816 ~ PNGS4836

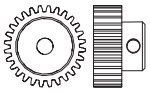

Steel Pinion Gear

SS M3x3mm

スチールピニオンギヤ 1/48ピッチ
Steel Pinion Gear 1/48 Pitch

PNGS4816	16T	PNGS4823	23T	PNGS4830	30T
PNGS4817	17T	PNGS4824	24T	PNGS4831	31T
PNGS4818	18T	PNGS4825	25T	PNGS4832	32T
PNGS4819	19T	PNGS4826	26T	PNGS4833	33T
PNGS4820	20T	PNGS4827	27T	PNGS4834	34T
PNGS4821	21T	PNGS4828	28T	PNGS4835	35T
PNGS4822	22T	PNGS4829	29T	PNGS4836	36T

★ 定価(税込)

OTW125B	Universal Swing Shaft (2pcs/Optima)	ユニバーサルスイングシャフト (2入/オプティマ)	4180
OTW132	Hard Rear Shock Stay (7075/OPTIMA)	ハードリヤショックステー(7075/オプティマ)	1540
92413	Titanium Adjust Rod 38mm	チタンアジャストロッド 38mm	660
92416	Titanium Adjust Rod 50mm	チタンアジャストロッド 50mm	770
LA43H	Ball End(5.8mm/Hard/12pcs)	ボールエンド(5.8mm/ハード/12入)	660
LA43R	5.8mm Ball End(Red / 12pcs)	ボールエンド 5.8φ(レッド12入)	330
SCW021	HD Slipper Pad (2pcs/Scorpion 2014)	HD スリッパーパッド(2入/スコーピオン2014)	660
PNGS4816	Steel Pinion Gear(16T)1/48 Pitch	スチールピニオンギヤ(16T)1/48ピッチ	770
PNGS4817	Steel Pinion Gear(17T)1/48 Pitch	スチールピニオンギヤ(17T)1/48ピッチ	770
PNGS4818	Steel Pinion Gear(18T)1/48 Pitch	スチールピニオンギヤ(18T)1/48ピッチ	770
PNGS4819	Steel Pinion Gear(19T)1/48 Pitch	スチールピニオンギヤ(19T)1/48ピッチ	770
PNGS4820	Steel Pinion Gear(20T)1/48 Pitch	スチールピニオンギヤ(20T)1/48ピッチ	770
PNGS4821	Steel Pinion Gear(21T)1/48 Pitch	スチールピニオンギヤ(21T)1/48ピッチ	770
PNGS4822	Steel Pinion Gear(22T)1/48 Pitch	スチールピニオンギヤ(22T)1/48ピッチ	770
PNGS4823	Steel Pinion Gear(23T)1/48 Pitch	スチールピニオンギヤ(23T)1/48ピッチ	770
PNGS4824	Steel Pinion Gear(24T)1/48 Pitch	スチールピニオンギヤ(24T)1/48ピッチ	770
PNGS4825	Steel Pinion Gear(25T)1/48 Pitch	スチールピニオンギヤ(25T)1/48ピッチ	770
PNGS4826	Steel Pinion Gear(26T)1/48 Pitch	スチールピニオンギヤ(26T)1/48ピッチ	770
PNGS4827	Steel Pinion Gear(27T)1/48 Pitch	スチールピニオンギヤ(27T)1/48ピッチ	770
PNGS4828	Steel Pinion Gear(28T)1/48 Pitch	スチールピニオンギヤ(28T)1/48ピッチ	770
PNGS4829	Steel Pinion Gear(29T)1/48 Pitch	スチールピニオンギヤ(29T)1/48ピッチ	770
PNGS4830	Steel Pinion Gear(30T)1/48 Pitch	スチールピニオンギヤ(30T)1/48ピッチ	770
PNGS4831	Steel Pinion Gear(31T)1/48 Pitch	スチールピニオンギヤ(31T)1/48ピッチ	770
PNGS4832	Steel Pinion Gear(32T)1/48 Pitch	スチールピニオンギヤ(32T)1/48ピッチ	770
PNGS4833	Steel Pinion Gear(33T)1/48 Pitch	スチールピニオンギヤ(33T)1/48ピッチ	770
PNGS4834	Steel Pinion Gear(34T)1/48 Pitch	スチールピニオンギヤ(34T)1/48ピッチ	770
PNGS4835	Steel Pinion Gear(35T)1/48 Pitch	スチールピニオンギヤ(35T)1/48ピッチ	770
PNGS4836	Steel Pinion Gear(36T)1/48 Pitch	スチールピニオンギヤ(36T)1/48ピッチ	770

TURBO OPTIMA Option Parts List

Brushless Motor

OTW126

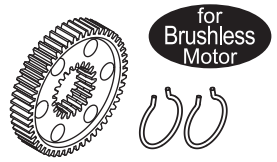

MCN スパーギヤ 51T/48P(ブラシレスモーター用)
MCN Spur Gear 51T/48P(for Brushless Motor)

R246-8584

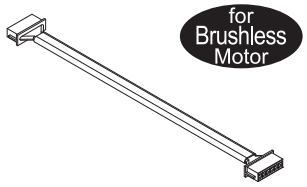

シリコンセンサーケーブル 210mm
Silicone Sensor Cable 210mm

37051B

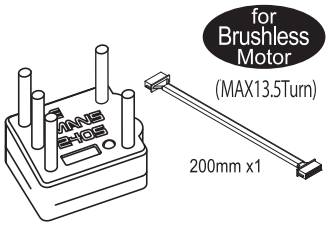

ルマン 240S ESC (ブラシレス用/MAX13.5ターン)
LE MANS 240S Brushless Motor 13.5T

37032

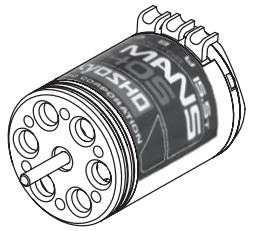

ルマン 240S ブラシレスモーター 15.5T 4WD用
LE MANS 240S Brushless Motor 15.5T

Brushed Motor

70703

G2X モーター (20ターン)
G2X Motor (20 Turn)

82245

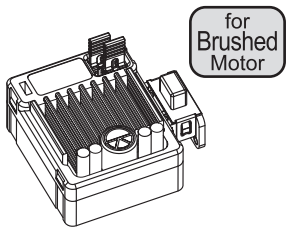

KA060-91Wブラシモーター用防水ESC 60A Sプラグ
KA060-91W Brushed WP ESC 60A S-plug

★ 定価(税込)

OTW126	MCN Spur Gear 51T/48P(for Brushless Motor)	MCN スパーギヤ 51T/48P (ブラシレスモーター用)	1100
R246-8584	Silicone Sensor Cable 210mm	シリコンセンサーケーブル 210mm	550
37032	LE MANS 240S Brushless Motor 15.5T	ルマン 240S ブラシレスモーター 15.5T 4WD用	11000
37051B	LE MANS 240S ESC (for Brushless/MAX13.5Turn)	ルマン 240S ESC (ブラシレス用/MAX13.5ターン)	9680
70703	G2X Motor (20 Turn)	G2X モーター (20ターン)	1980
82245	KA060-91W Brushed ESC 60A	KA060-91Wブラシモーター用防水ESC 60A	4400

OTW133S

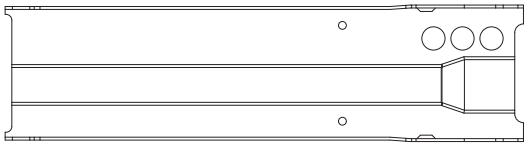

OT226

チェーン
Ladder Chain

OTT243S

S Soft

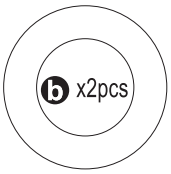

ピンタイヤ43x86x40mm S (オプティマ)
Pin Tire 43x86x40mm S (OPTIMA)

OTH244BK / SC

BK Black
SC SatinChrome

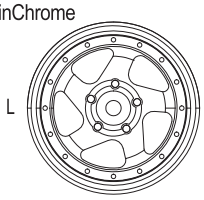

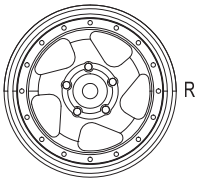

5スポークホイール43mm (2入/オプティマ)
5 Spoke Wheel 43mm (2pcs/OPTIMA)

OTT244H / S

H Hard
S Soft

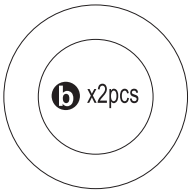

ブロックタイヤ 50x83x36mm
(オプティマ)
Block Tire 50x83x36mm
(OPTIMA)

OTH245BK / SC

BK Black
SC SatinChrome

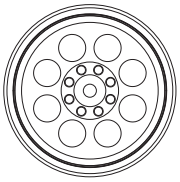

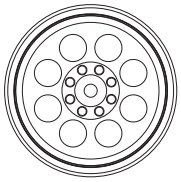

8ホールホイール 50mm
8 Hole Wheel 50mm

★ 定価(税込)

OTW133S	Center Under Guard (Silver/OPTIMA)	センターアンダーガード (シルバー/オプティマ)	1210
OT226	Ladder Chain (OPTIMA)	チェーン (オプティマ)	2640
OTT243S	Pin Tire 43x86x40mm S (OPTIMA)	ピンタイヤ43x86x40mm S (オプティマ)	1430
OTH244BK	5sp Wheel 43mm (Black/2pcs/Optima)	5スポークホイール43mm (ブラック/2入/オプティマ)	770
OTH244SC	5sp Wheel 43mm (SatinChrome/2pcs/Optima)	5スポークホイール43mm (サテンクロームメッキ/2入/オプティマ)	1100
OTT244H	Block Tire 50x83x36mm Hard (OPTIMA)	ブロックタイヤ 50x83x36mm ハード (オプティマ)	1430
OTT244S	Block Tire 50x83x36mm Soft (OPTIMA)	ブロックタイヤ 50x83x36mm ソフト (オプティマ)	1430
OTH245BK	8 Hole Wheel 50mm (2pcs/Black)	8ホールホイール 50mm (2入/ブラック)	770
OTH245SC	8 Hole Wheel 50mm (2pcs/Satin Chrome)	8ホールホイール 50mm (2入/サテンクローム)	1100

★ FOR JAPANESE MARKET ONLY.

TURBO OPTIMA Option Parts List

OTH246BK / W / Y

BK Black
W White
Y Yellow

10ホール2.2インチ
フロントホイール
10 Hole 2.2
Front Wheel

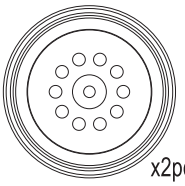

x2pcs

OTH247BK / W / Y

BK Black
W White
Y Yellow

10ホール2.2インチ
リヤホイール
10 Hole 2.2
Rear Wheel

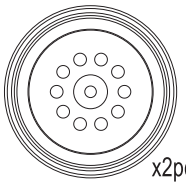

x2pcs

FAT201S

FAT201S Soft

2.2 Inch

a x2pcs

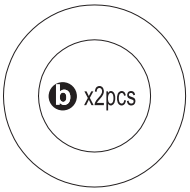

b x2pcs

フロントタイヤ/2入(ダートホグ)
Front Tire/2pcs (Dirt Hog)

FAT202S / SS

FAT202S Soft
FAT202SS Super Soft

2.2 Inch

a x2pcs

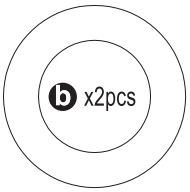

b x2pcs

リヤタイヤ(2入/インナー付)
Rear Tire (2pcs/with Inner)

FAH203BK

2.2 Inch

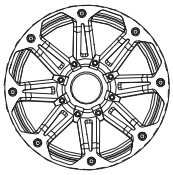

x2pcs

フロントホイール/ブラック/2入(ダートホグ)
FrontWheel/Black/2pcs (Dirt Hog)

FAH204BK

2.2 Inch

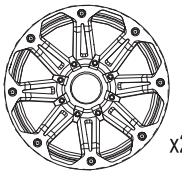

x2pcs

リヤホイール/ブラック/2入(ダートホグ)
Rear Wheel/Black/2pcs (Dirt Hog)

TFW004

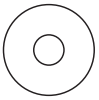

x2pcs

Aluminum Collar(Red)
4x12x0.5mm

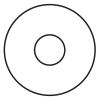

x2pcs

Aluminum Collar(Red)
4x12x0.75mm

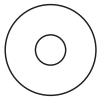

x2pcs

Aluminum Collar(Red)
4x12x1mm

★ 定価(税込)

OTH246BK	10 Hole 2.2 Front Wheel (2pcs/Black)	10ホール 2.2インチ フロントホイール(2入/ブラック)	WEB
OTH246W	10 Hole 2.2 Front Wheel (2pcs/White)	10ホール 2.2インチ フロントホイール(2入/ホワイト)	WEB
OTH246Y	10 Hole 2.2 Front Wheel (2pcs/Yellow)	10ホール 2.2インチ フロントホイール(2入/イエロー)	WEB
OTH247BK	10 Hole 2.2 Rear Wheel (2pcs/Black)	10ホール 2.2インチ リヤホイール(2入/ブラック)	WEB
OTH247W	10 Hole 2.2 Rear Wheel (2pcs/White)	10ホール 2.2インチ リヤホイール(2入/ホワイト)	WEB
OTH247Y	10 Hole 2.2 Rear Wheel (2pcs/Yellow)	10ホール 2.2インチ リヤホイール(2入/イエロー)	WEB
FAT201S	Front Tire/Soft/2pcs(Dirt Hog)	フロントタイヤ(ソフト/2入/2.2インチ/Dirt Hog)	990
FAT202S	Rear Tire/Soft/2pcs (Dirt Hog)	リヤタイヤ/ソフト/2入/2.2インチ	990
FAT202SS	Rear Tire/ Super Soft/ 2pcs/ 2.2 inch	リヤタイヤ/スーパーソフト/2入/ 2.2インチ	2200
FAH203BK	Front Wheel (2pcs/2.2inch/Black/Dirt Hog)	フロントホイール(2入/2.2インチ/ブラック/Dirt Hog)	495
FAH204BK	Rear Wheel (2pcs/2.2inch/Black/Dirt Hog)	リヤホイール(2入/2.2インチ/ブラック/Dirt Hog)	495
TFW004	Wheel Spacer Set (0.5, 0.75, 1.0/Red/TF-5 Series)	ホイールスペーサーセット(0.5、0.75、1.0/レッド/TF-5シリーズ)	605

OTB245

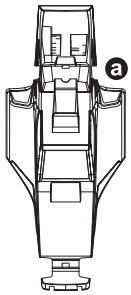

a

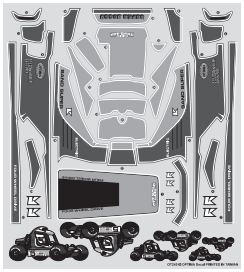

b

c

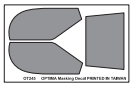

d

ノンデコレーションボディ(オプティマ)
Non-Decoration Body(OPTIMA)

OTB247GR / Y / W / OR / BK / R

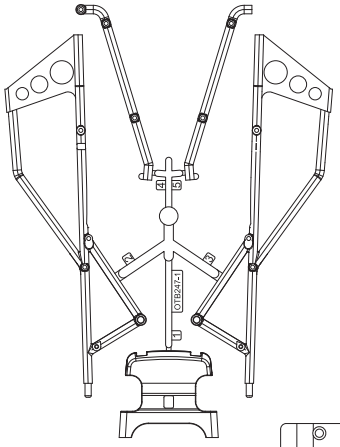

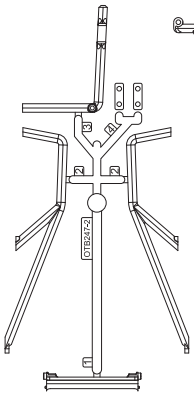

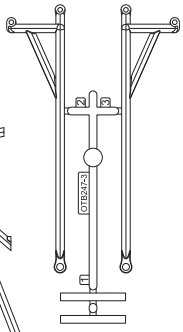

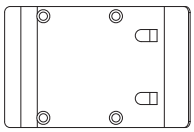

b

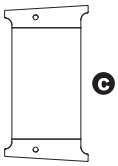

c

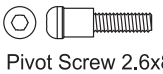

a

Pivot Screw 2.6x8mm x2

Pan Head Screw (M2.6x4) x2

Washer M2.6x5x0.5 x4

Button Screw (Hex/M3x5) x2

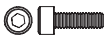

Cap Screw (M2.6x8) x12

Button Screw (Hex/M3x10) x2

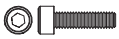

Cap Screw (M2.6x12) x1

Flat Head Screw (Hex/M2.6x6) x6

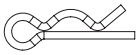

Snap Pin 6mm x3

d

OT250

Snap Pin 6mm x2

x2

Flat Head Screw
(Hex/M3x10)

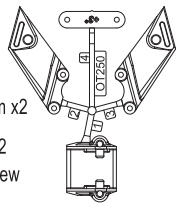

OT252GR / Y / W / OR / BK / R

GR Peppermint Green
Y Yellow
W White
OR Orange
BK Black
R Red

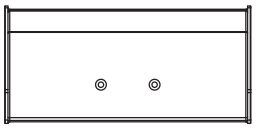

★ 定価(税込)

OTB245	Non-Decoration Body (OPTIMA)	ノンデコレーションボディ(オプティマ)	3520
OTB247OR	Body (Orange/Javelin)	ボディ(オレンジ/ジャベリン)	4620
OTB247GR	Body (Paper mint Green/Javelin)	ボディ(ペパーミントグリーン/ジャベリン)	4620
OTB247Y	Body (Yellow/Javelin)	ボディ(イエロー/ジャベリン)	4620
OTB247W	Body (White/Javelin)	ボディ(ホワイト/ジャベリン)	4620
OTB247BK	Body (Black/Javelin)	ボディ(ブラック/ジャベリン)	4620
OTB247R	Body (Red/Javelin)	ボディ(レッド/ジャベリン)	4620
OT250	Wing Stay	ウイングステー	825
OT252OR	Wing (Orange/Javelin)	ウイング(オレンジ/ジャベリン)	660
OT252GR	Wing (Paper mint Green/Javelin)	ウイング(ペパーミントグリーン/ジャベリン)	660
OT252Y	Wing (Yellow/Javelin)	ウイング(イエロー/ジャベリン)	660
OT252W	Wing (White/Javelin)	ウイング(ホワイト/ジャベリン)	660
OT252BK	Wing (Black/Javelin)	ウイング(ブラック/ジャベリン)	660
OT252R	Wing (Red/Javelin)	ウイング(レッド/ジャベリン)	660

★ FOR JAPANESE MARKET ONLY.

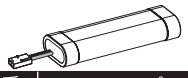

バッテリー　BATTERY

★ FOR JAPANESE MARKET ONLY.

品番 No.	パーツ名 Part Names	内容 Description	★定価 (税込)
71322	SPEED HOUSE 7.2V 22HV Ni-MH バッテリー SPEED HOUSE 7.2V 22HV Ni-MH Battery	高出力タイプ Ni-MH バッテリー High power type Ni-MH battery.	2750

品番 No.	パーツ名 Part Names	内容 Description	★定価 (税込)
71324	SPEED HOUSE 7.2V 36HV Ni-MH バッテリー SPEED HOUSE 7.2V 36HV Ni-MH Battery	大容量、高出力タイプ Ni-MH バッテリー High capacity and high power type Ni-MH battery.	4950
GAB4201	Gens ace LiPo 4000 ストレートパック(45C/7.4V) GA-B-45C-4000-2S1P-HardCase-8	リポバッテリー Li-Po Battery 高出力タイプバッテリー High power type battery	5280

ケミカル・オイル　CHEMICAL・OIL

★ FOR JAPANESE MARKET ONLY.

品番 No.	パーツ名 Part Names	内容 Description	★定価 (税込)
96162	リングギヤグリス(3g) Ring Gear Grease (3g)	フッ素樹脂特殊グリス Fluorine special grease. ギヤの磨耗を減少 Reduces wearing of gear	440
96508	HG ジョイントグリス HG Joint Grease	ジョイント部用グリス Grease for joint part. 金属パーツの干渉部に使用 磨耗を抑える Use into metal joint parts. Reduces the wear	880

品番 No.	パーツ名 Part Names	内容 Description	★定価 (税込)
96501	デフギヤグリス #1000 Diff. Gear Grease #1000		880
96502	デフギヤグリス #3000 Diff. Gear Grease #3000		880
96503	デフギヤグリス #5000 Diff. Gear Grease #5000		880
96504	デフギヤグリス #15000 Diff. Gear Grease #15000		880
96505	デフギヤグリス #30000 Diff. Gear Grease #30000		880

シリコンオイル　SILICONE OIL

★ FOR JAPANESE MARKET ONLY.

品番 No.	パーツ名 Part Names	内容 Description	★定価 (税込)
SIL 0300-8	シリコンオイル#300 (80cc) Silicone Oil #300 (80cc)	ダンパー用 for shocks.	各1210
SIL 0350-8	シリコンオイル#350 (80cc) Silicone Oil #350 (80cc)		
SIL 0400-8	シリコンオイル#400 (80cc) Silicone Oil #400 (80cc)		
SIL 0450-8	シリコンオイル#450 (80cc) Silicone Oil #450 (80cc)		
SIL 0500-8	シリコンオイル#500 (80cc) Silicone Oil #500 (80cc)		
SIL 0550-8	シリコンオイル#550 (80cc) Silicone Oil #550 (80cc)		
SIL 0600-8	シリコンオイル#600 (80cc) Silicone Oil #600 (80cc)		
SIL 0650-8	シリコンオイル#650 (80cc) Silicone Oil #650 (80cc)		
SIL 0700-8	シリコンオイル#700 (80cc) Silicone Oil #700 (80cc)		
SIL 0750-8	シリコンオイル#750 (80cc) Silicone Oil #750 (80cc)		
SIL 0800-8	シリコンオイル#800 (80cc) Silicone Oil #800 (80cc)		
SIL 0850-8	シリコンオイル#850 (80cc) Silicone Oil #850 (80cc)		

品番 No.	パーツ名 Part Names	内容 Description	★定価 (税込)
SIL 2000B	シリコンオイル#2000 (40cc) Silicone Oil #2000 (40cc)	デフ用 for diffs.	各990
SIL 3000B	シリコンオイル#3000 (40cc) Silicone Oil #3000 (40cc)		
SIL 4000B	シリコンオイル#4000 (40cc) Silicone Oil #4000 (40cc)		
SIL 5000B	シリコンオイル#5000 (40cc) Silicone Oil #5000 (40cc)		
SIL 6000B	シリコンオイル#6000 (40cc) Silicone Oil #6000 (40cc)		
SIL 7000B	シリコンオイル#7000 (40cc) Silicone Oil #7000 (40cc)		
SIL 8000B	シリコンオイル#8000 (40cc) Silicone Oil #8000 (40cc)		
SIL 9000B	シリコンオイル#9000 (40cc) Silicone Oil #9000 (40cc)		
SIL 10000B	シリコンオイル#10000 (40cc) Silicone Oil #10000 (40cc)		
SIL 15000B	シリコンオイル#15000 (40cc) Silicone Oil #15000 (40cc)		各1100
SIL 20000B	シリコンオイル#20000 (40cc) Silicone Oil #20000 (40cc)		
SIL 30000B	シリコンオイル#30000 (40cc) Silicone Oil #30000 (40cc)		
SIL 40000B	シリコンオイル#40000 (40cc) Silicone Oil #40000 (40cc)		
SIL 50000B	シリコンオイル#50000 (40cc) Silicone Oil #50000 (40cc)		

品番 No.	パーツ名 Part Names	内容 Description	★定価 (税込)
SIL 60000B	シリコンオイル#60000 (40cc) Silicone Oil #60000 (40cc)	デフ用 for diffs.	各1430
SIL 100000B	シリコンオイル#100000 (40cc) Silicone Oil #100000 (40cc)		
SIL 200000	シリコンオイル#200000 (40cc) Silicone Oil #200000 (40cc)		
SIL 300000	シリコンオイル#300000 (40cc) Silicone Oil #300000 (40cc)		
SIL 500000	シリコンオイル#500000 (40cc) Silicone Oil #500000 (40cc)		
SIL 1000000	シリコンオイル#1000000 (20cc) Silicone Oil #1000000 (20cc)		

アクセサリー　ACCESSORY

★ FOR JAPANESE MARKET ONLY.

品番 No.	パーツ名 Part Names	内容 Description	★定価 (税込)
36218	ダンパーピットスタンド(マグネット付) Shock Absorber Pits Holder W/Magnet	ダンパーの作業時に最適なスタンド Suitable Stand for shock maintenance	770
36219	SP ナイフエッジリーマー SP Knife Edge Reamer	ボディのマウント用穴開けに便利 Tool for making holes on bodies.	1980
GAC0100	Gens ace LiPoバッテリープロテクター(2-6セル/充電用) Gens ace LiPo Battery Protector (2-6cell/for Charging)	充電時の LiPo バッテリーを守るプロテクター Protector that protects the LiPo battery when charging	3520
GAC0101	Gens ace LiPoバッテリーセーフバッグ(BOXタイプ) Gens ace LiPo Battery Safe Bag (BOX type)	充電時、保管時に便利な保護バッグ Protective bag that is convenient for charging and storage	990

品番 No.	パーツ名 Part Names	内容 Description	★定価 (税込)
72002	SPEED HOUSE C-02B ACピークチャージャー SPEED HOUSE C-02B AC PEAK CHARGER	出力 1A のオートカット充電器。 1A Output Auto Cut-Off Charger.	3080
80907	KYOSHO SPEED HOUSE マルチバッテリーチェッカー KYOSHO SPEED HOUSE MULTI BATTERY CHECKER	バッテリーのコンディションを簡単計測 Easy measurement of battery condition	3850
72203	7.2V NiMH 用 USB チャージャー 7.2V USB Charger for NiMH	S プラグの NiCd または NiMH バッテリー専用の USB デルタピーク方式オートカット充電器。 USB Charger for 7.2V NiMh battery packs(Super Plug Type).	880

MEMO

MEMO

＊表示価格は2021年8月1日現在のものです。

"Kyosho Direct-Mail-Parts-Order-System" is available only for Japanese market.

京商スペアパーツ・オプションパーツの購入方法

※これらの購入方法は日本国内に限らせていただきます

●部品をこわしたり、なくしてしまった場合でもスペアパーツやオプションパーツを購入し、元どおりに直す事ができます。

●パーツはお店で直接購入していただくか、お店に行けない場合は、京商オンラインショップで購入することができます。

※お支払い方法により発送手数料が異なります。京商WEBサイトにてご確認ください。

※お届け予定日数は夏・冬期休業または交通事情等運送上の理由により、遅れる場合がございますのであらかじめご了承ください。

1.まずはお店でお求めください。

まずは、お近くのお店か、この商品をお買い求めいただいたお店にご来店ください。ご希望のパーツの在庫があれば即購入できます。その際に組立/取扱説明書をお持ちになると購入がスムーズになります。

お店で在庫切れの場合でも京商の『オンラインパーツ直送便』※ でお店から京商へ申し込めます

お店でご希望のパーツがたまたま品切れだった場合でも、京商の『オンラインパーツ直送便』※を利用すればその場で注文できます。
『オンラインパーツ直送便』は、ご希望のパーツの品番や数量等を直接お店にご注文してください。在庫確認後代金をお支払いいただければ結構です。お客様のご自宅か、お店にお届けします。

※一部取扱っていないお店もございます。

オンライン パーツ直送便 取扱店はこのステッカーが目印です。

A: 取扱説明書で必要なパーツの品番と数量を確認する。

B: お店で必要なパーツを注文し代金を支払う。

C: ご注文から約３～４日でお客様のご自宅か、お店にお届けします。

2.お店に行けない場合は 京商オンラインショップで購入できます。

京商オンラインショップで購入する。

https://rc.kyosho.com

スペアパーツや、オプションパーツ、アクセサリー等
写真を見て購入することができます。

京商株式会社

〒243-0021 神奈川県厚木市岡田3050 厚木アクストメインタワー7F

●お問い合せはユーザー相談室まで

電話 046-229-4115 受付時間：月～金曜（祝祭日を除く）13:00～18:00

The service mentioned below is available only for Japanese market.

組立や、操作上で不明な点のお問い合せ方法

これらのサービスは日本国内に限らせて頂きます

組立てたり、操作してみて上手くいかない点などございましたら、ご購入いただいた販売店または、京商ユーザー相談室へお問い合せください。
京商ユーザー相談室へお問い合せの際は、お電話いただくか、下記のお問い合せ用紙に必要事項をご記入のうえ、ファックスまたは郵便でお送りください。

京商へのお問い合せ先 →「京商ユーザー相談室」

京商にお問い合せの際は、「京商ユーザー相談室」にご連絡ください。
お問い合せの際は、お手元に商品や組立／取扱説明書をご用意のうえ、組立／取扱説明書のページ数, 行程番号, 部品番号(キーNo.)を用いるなど、なるべく具体的にお知らせください。

電話でのお問い合せは： 046-229-4115　電話でのお問い合せは、月曜～金曜(祝祭日を除く)13:00～18:00。

FAXでのお問い合せは： 046-229-4032　FAXでは、24時間お問い合せの受付をして居ります。回答は、翌営業日以降となる場合があります。営業日:月曜～金曜(祝祭日を除く)

郵便でのお問い合せは： 〒243-0021 神奈川県 厚木市 岡田3050 厚木アクストメインタワー7F
京商株式会社 ユーザー相談室宛

キリトリ線

お問い合せ用紙

お問い合せ用紙は、FAXまたは郵便でお送りください。回答方法は、京商で検討のうえ考慮させて頂きます。
郵送の場合は、お問い合せ用紙のコピーを保管してください。

品番	No.30619	商品名	TURBO OPTIMA		
ご購入店	店名 (電話　　－　　－　　)	都道府県		ご購入年月日	年　月　日
ご使用プロポ	メーカー名　商品名		ご使用の	モーターエンジン	
ご氏名	フリガナ		R/C歴	約　年	
ご自宅住所	〒＿＿＿－＿＿＿＿ 都道府県				
ご自宅の連絡先	電話　(　　)		FAX　(　　)		
平日の昼間に可能な連絡先	電話　(　　)		FAX　(　　)		
月曜～金曜(祝祭日を除く)13:00～18:00で電話連絡可能な時間帯　　:　　頃			受付No.(京商記入欄)		

お問い合せご記入欄：組立／取扱説明書のページ数や部品番号(キーNo.)を用いるなど、なるべく具体的にご記入ください。

※京商株式会社では、お客様の個人情報の保護に力を入れております。お客様よりの、注文及びお問い合せを通じて知りえたお客様の個人情報につきましては、(1)～(3)の場合を除き無断で第三者に提供したり開示するようなことはありません。 (1)お客様の事前の承諾を受けた場合。(2)法律に基づき開示請求を受けた場合。(3)サービスの提供のため当社の委託先に開示する場合。

京商株式会社

〒243-0021 神奈川県厚木市岡田3050 厚木アクストメインタワー7F
●ユーザー相談室直通電話 046-229-4115
お問い合せは：月曜～金曜(祝祭日を除く)13：00～18：00

66622108-1 PRINTED IN TAIWAN

メーカー指定の純正部品を使用して
安全にR/Cを楽しみましょう。

WWW.KYOSHO.COM