JAVELIN

1/10 BUGGY RADIO CONTROL OFF ROAD RACE CAR

INSTRUCTION MANUAL

組立/取扱説明書

※ご使用前にこの説明書を良くお読みになり十分に理解してください。

Before beginning assembly, please read these instructions thoroughly.

●本紙は組立て順に説明してあります。メンテナンスやパーツの交換の際に参考にしてください。メンテナンスや組立ての不慣れな方は、お買い求めの販売店もしくは当社ユーザー相談室までお問い合わせください。

●This instruction manual follows the model's order of assembly. Please keep and refer to this manual for maintenance or when replacing parts. Users unfamiliar with maintaining and assembling this model should contact their Kyosho distributor or hobby shop.

●メンテナンスやパーツ交換する際は、ビスや部品を無くさないように気を付けてください。

●Take care not to lose parts or screws etc. when performing maintenance or replacing parts.

KYOSHO®
THE FINEST RADIO CONTROL MODELS

※製品改良のため、予告なく仕様を変更する場合があります。 *Specifications are subject to change without prior notice!

© Copyright 2021 KYOSHO CORPORATION／禁無断転載複製

30618-MM05

（和英）
No. 30618

他にそろえる物 / ITEMS REQUIRED FOR OPERATION

1 組立てに必要な工具
Tools required

注意 使用する工具の取扱いには、十分注意してください。
CAUTION: Handle tools carefully!

キットに入っている工具
TOOLS INCLUDED

■六角レンチ
Hex Wrenches

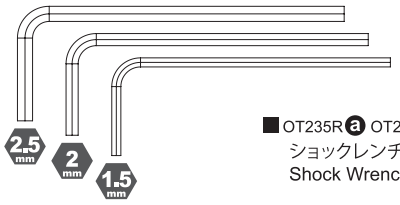

■OT235R ⓐ OT236R ⓑ
ショックレンチ
Shock Wrench

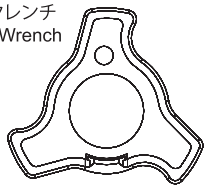

■十字レンチ
Cross Wrench

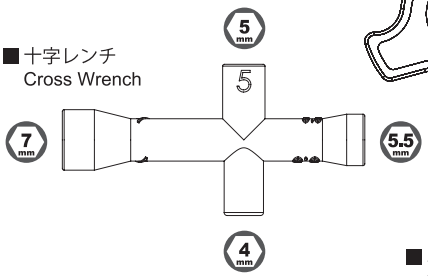

■SC222 ⓓ / SC223 ⓓ
ショックレンチ
Shock Wrench

■ネジロック剤
Screw Cement

一般的な工具
TOOLS

■ラジオペンチ
Needle Nose Pliers

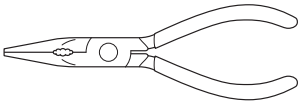

■ハサミ
Scissors

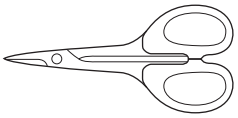

■ニッパー
Wire Cutters

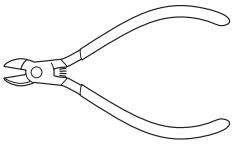

■カッターナイフ
Sharp Hobby Knife

アクセサリー
ACCESSORIES

■瞬間接着剤
Instant Glue

No.36219 / 36219P
SP ナイフエッジリーマー
SP KNIFE EDGE REAMER

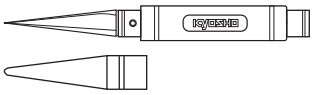

下穴加工が不要で、直接1 ~ 15mmの穴あけができる工具です。
No need to pre-drill! Drills neat 1 ~ 15mm holes directly!

■塗料
Paint

●ボディの塗装にはポリカーボネイト用塗料が必要です。
●For painting the body, use polycarbonate paints for models!

2 2チャンネル2サーボ無線操縦機（プロポ）
Radio transmitter with at least 2 channels for 2 servos.

●このキットには2チャンネル2サーボのプロポが必要です。
●This kit requires a 2 channel radio transmitter.

●プロポの取扱いは、プロポに付属の説明書を参考にしてください。
●For more information on the transmitter, kindly refer to the instruction manual of the transmitter.

送信機
Transmitter

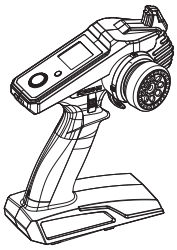

No.82274
サーボ KS4031-06W
SERVO KS4031-06W

受信機
Receiver

ブラシレスモーターの場合
for Brushless Motor

No.37032
ルマン 240S ブラシレス
モーター 15.5T/4WD用
LLE MANS 240S
Brushless Motor 15.5T

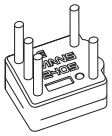

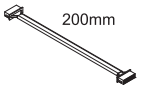

No.37051B
ルマン 240S ESC
(60A/MAX13.5ターン)
LE MANS 240S ESC
(60A/MAX13.5Turn)

ブラシモーターの場合
for Brushed Motor

No.37021
Le Mans モーター
（ブラシ・30ターン）
Le Mans MOTOR
(Brushed/30Turn)

No.82245
京商スピードハウス
KA060-91W ブラシモーター用
防水ESC 60A Sプラグ
KYOSHO SPEED HOUSE
KA060-91W Brushed WP
ESC 60A S-plug

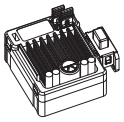

使用できるサーボ・受信機・アンプサイズ
Suitable servos, receiver, battery & electric speed controller

■サーボ
Servo

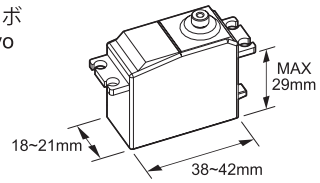

■アンプ
Electric speed controller

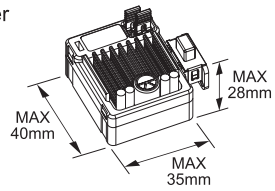

■受信機
Receiver

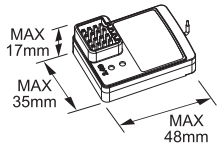

■バッテリー
Battery

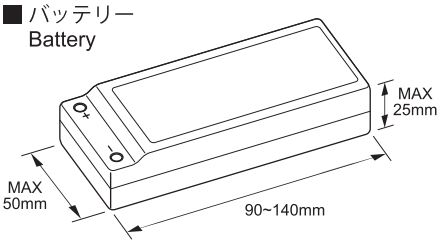

3

■走行用バッテリー
Battery

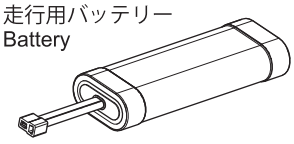

No. 71322 SPEED HOUSE 7.2V 22HV Ni-MH バッテリー
SPEED HOUSE 7.2V 22HV Ni-MH Battery
No. 71324 SPEED HOUSE 7.2V 36HV Ni-MH バッテリー
SPEED HOUSE 7.2V 36HV Ni-MH Battery
No. GAB4201 Gens ace LiPo 4000 ストレートパック（45C/7.4V）
GA-B-45C-4000-2S1P-HardCase-8

■充電器
Battery Charger

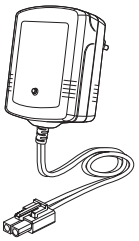

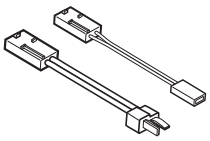

●使用するバッテリーに適した充電器を使用してください。
●Use the charger that is appropriate for your battery.

組立て前の注意 / BEFORE YOU BEGIN

1 組立ての前に下記のことに注意してください。

●この説明書を良く読み、構造を理解する。
●キットの内容を確かめる。
※万一不良、不足がありましたら、お買い求めの販売店か、当社「ユーザー相談室」までご連絡ください。
●小さな部品の形やサイズを間違えないようにする。図を参考にして確認しながら組立てる。
●TPビスを締めるときは・・・
締めこみが固くても部品が固定されるまで締めてください。
ただし、部品が変形するまで締めるとビスがきかなくなります。

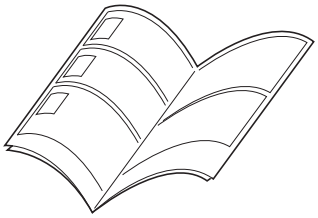

Before assembling, please read the following carefully:

●First, read this instruction manual and familiarise yourself with the model's construction.
●Check the kit contents. Should any parts be missing, contact the retail shop from where the model was purchased.
●Compare nuts, bolts, screws, etc to the "Actual Size" drawings on each page before fitting to ensure that you are installing the correct parts.
●Tighten Self tapping (TP) screws into parts until you have a secure attachment. However, be careful not to overly tighten TP screws as the threads may be damaged.

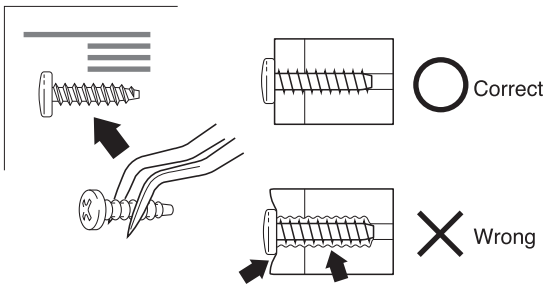

2 キットには、形や長さが違うビスや小物部品が多く入っています。説明書には原寸図がありますので確認してから組立ててください。
This kit contains screws and hardware in different metric sizes and shapes. Before using them, check the screws on the true-to-scale diagrams on the left side in each assembly step.

●小物部品のサイズ例 / OTHER HARDWARE

3x12mm ビス
Screw

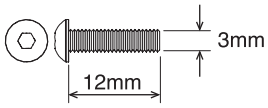

3x12mm サラビス
F/H Screw

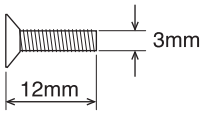

3mm ワッシャー・ナット
Washer・Nut

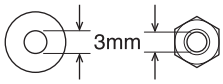

E5 Eリング
E-ring

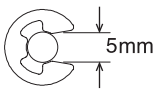

5.8mm ピロボール
Pillow Ball

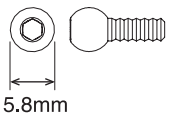

5x10mm メタル・ベアリング
Metal Bushing・Ball Bearing

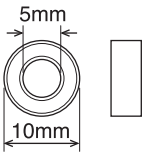

●ビスの種類 / SCREWS
Schrauben / VIS / TORNILLOS

ビス
Screw

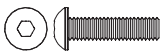

キャップビス
Cap Screw

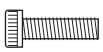

サラビス
Flat Head (F/H) Screw

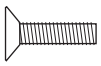

TPビス
Self-tapping (TP) Screw

セットビス
Set Screw

Screws / ネジ類品

1-E025 x12
E-Ring(E2.5)
Eリング

1-E050 x1
E-Ring(E5.0)
Eリング

1-N3024 x4
Nut (M3x2.4)
ナット

1-N3033N x20
Nut (M3x3.3) Nylon
ナット ナイロン

1-N4056FN x5
Nut (M4x5.6) Flanged Nylon
ナット フランジ ナイロン

1-S53003 x2
Set Screw (M3x3)
セットビス

1-S54004 x6
Set Screw (M4x4)
セットビス

OT241ⓐ x8
Cap Screw (M2x10)
キャップビス

1-S22608 x18
Cap Screw (M2.6x8)
キャップビス

1-S22612 x1
Cap Screw (M2.6x12)
キャップビス

1-S32606H x10
Flat Head Screw (Hex/M2.6x6)
サラビス (ヘックス)

OT241ⓒx4
Flat Head Screw (Hex/M2.6x8)
サラビス (ヘックス)

OT241ⓓx2
Flat Head Screw (Hex/M2.6x14)
サラビス (ヘックス)

1-S33008H x15
Flat Head Screw (Hex/M3x8)
サラビス (ヘックス)

1-S33012H x6
Flat Head Screw (Hex/M3x12)
サラビス (ヘックス)

1-S33015H x2
Flat Head Screw (Hex/M3x15)
サラビス (ヘックス)

1-S33018H x6
Flat Head Screw (Hex/M3x18)
サラビス (ヘックス)

OT242ⓐ x4
Flat Head Screw (Hex/M3x45)
サラビス (ヘックス)

OT241ⓑ x6
Flat Head Tapping Screw (M2.0x8)
サラタッピングビス

OT242ⓑ x6
Flat Head Tapping Screw (M3x6)
サラタッピングビス

OT242ⓒ x13
Flat Head Tapping Screw (M3x12)
サラタッピングビス

OT242ⓓ x6
Flat Head Tapping Screw (M3x16)
サラタッピングビス

1-S13005H x2
Button Screw (Hex/M3x5)
ボタンビス (ヘックス)

1-S13008H x6
Button Screw (Hex/M3x8)
ボタンビス (ヘックス)

1-S13010H x4
Button Screw (Hex/M3x10)
ボタンビス (ヘックス)

OT242ⓔ x2
Button Head Tapping Screw (Hex/M3x8)
ボタンタッピングビス

1-S23006F x2
Cap Screw(M3x6/Flanged)
フランジキャップビス

OT242ⓕ/OTB246ⓑ x6
Flange BH TP Screw (M3x10)
フランジボタンタッピングビス

OTB247ⓔ x2
Pan Head Screw (M2.6x4)
ナベビス

OT241ⓕ x4
Washer M2.6x5x0.5
ワッシャー

1-W300805 x4
Washer M3x8x0.5
ワッシャー

OT222ⓔ x4
Washer M5x12x0.15
ワッシャー

92643 x2
Snap Pin 4mm
スナップピン

92638 x5
Snap Pin 6mm
スナップピン

BRG007 x2
Shield Bearing (3x6x2.5)
シールドベアリング

BRG003 x2
Shield Bearing (4x8x3)
シールドベアリング

BRG001 x10
Shield Bearing (5x10x4)
シールドベアリング

BRG014 x4
Shield Bearing (10x15x4)
シールドベアリング

Rubber Parts, ETC / ラバーパーツ、その他

SC216 x2
Slipper Pad
スリッパーパッド

ORG03 x8
O-Ring (P3/Orange)
Oリング (P3/オレンジ)

ORG03BK x1
O-Ring (P3/Black)
Oリング (P3/ブラック)

OT222ⓓ x4
O-Ring (S05 4.5x1.5)
O-リング

OT223 x4
Diff Gasket
デフガスケット

OT253 x4
Shock Gasket 12mm
ショックガスケット 12mm

OTT243Mⓐ x4
Pin Tire M 43x86x40mm
ピンタイヤ

OTT243Mⓑ x4
Inner Sponge
インナースポンジ

OT206Bⓒ x1
GearCoverSponge
ギヤカバースポンジ

SIL0100 x1
Silicone OIL #100
シリコンオイル #100

96441B x1
Sponge Tape(1x100x150)
スポンジテープ

SC246 x2
Battery Strap (16X200mm)
バッテリーストラップ

OT227 x1
Belt
ベルト

Metal Parts / メタルパーツ

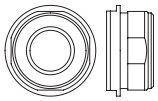

OT237R ⓑ / OT238R ⓑ x4
Seal Cartridge
シールカートリッジ

OT237R ⓐ x2
Shock Case S
ショックケースS

OT238R ⓐ x2
Shock Case L
ショックケースL

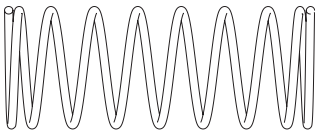

OTW123 ⓑ x2
Front Shock Spring Medium Black
フロントスプリング M ブラック

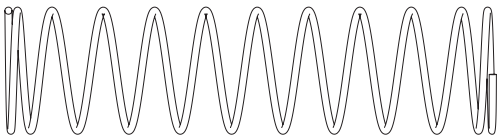

OTW124 ⓑ x2
Rear Shock Spring Medium Black
リヤスプリング M ブラック

OT239 x2
Front Shock Shaft
フロントショックシャフト

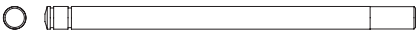

OT240 x2
Rear Shock Shaft
リヤショックシャフト

OT215S ⓒ x1
Joint Collar
ジョイントカラー

OT216S ⓑ x1
Motor Guard Joint
モーターガードジョイント

OT225ⓐ x1
Main Gear Shaft
メインギヤシャフト

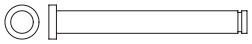

OT248 x2
Flange Shaft 3x26mm
フランジシャフト

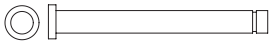

OT249 x2
Flange Shaft 3x30mm
フランジシャフト

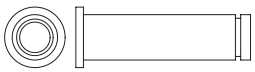

OT203ⓐ x1
Servo Saver Tube
サーボセーバーチューブ

OT203ⓑ x1
Servo Saver Spring
サーボセーバースプリング

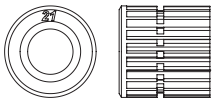

OT208 ⓗ x1
Counter Pinion Gear
カウンターピニオンギヤ

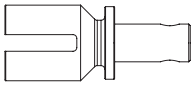

OT224ⓐ x4
Diff Shaft
デフシャフト

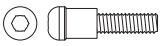

OTB247ⓐ x2
Pivot Screw
ピボットスクリュー

OT208 ⓘ x1
Spur Gear Crip
スパーギヤクリップ

OT212 x4
King Pin Flange Pipe
キングピンフランジパイプ

OT225ⓓ x1
Slipper Spring Guide
スリッパースプリング ガイド

OT225ⓔ x1
Slipper Spring
スリッパースプリング

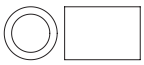

OT225ⓑ x2
Spacer 5x7x10mm
スペーサー

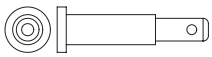

OT225 ⓒ x1
Counter Gear Shaft
カウンターギヤシャフト

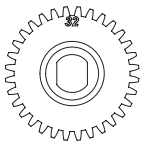

OT221ⓐ x1
Final Pinion Gear 32T
ファイナルピニオンギヤ

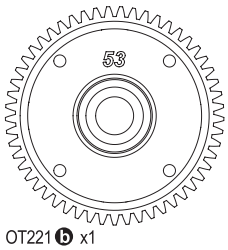

OT221ⓑ x1
Diff Gear 53T
デフギヤ

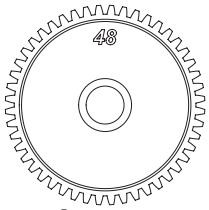

OT221ⓒ x1
Counter Gear
カウンターギヤ

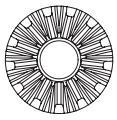

OT222ⓐ x4
Diff Bevel Gear13T
デフベベルギヤ

OT222ⓑ x4
Diff Bevel Gear10T
デフベベルギヤ

OT222ⓒ x2
Bevel Shaft
ベベルシャフト

OT208ⓖ x1
Pin3x12mm
ピン

OT224ⓑ x4
Pin2x7mm
ピン

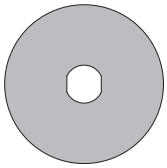

SC215 x2
Slipper Plate
スリッパープレート

OTB246 ⓔ x2
Driver Stop Washer
ドライバーストップワッシャー

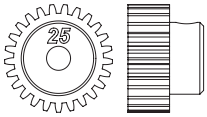

FA304-25 x1
Pinion Gear (25T-48P)
ピニオンギヤ

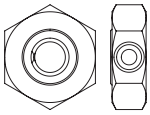

OT231ⓐ x4
Drive Washer
ドライブワッシャー

OT232ⓐ x1
Servo Saver Shaft L
サーボセーバーシャフトL

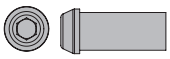

OT232ⓑ x1
Servo Saver Shaft R
サーボセーバーシャフトR

OT232ⓒ x1
Saver Shaft Plate
セーバーシャフトプレート

OT241ⓔ x6
M2.6 Counter Sink Washer
カウンターシンクワッシャー

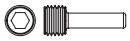

OT231ⓑ x4
Screw Pin (2x11xM4)
スクリューピン

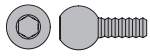

SC240 x2
5.8mmxM2.6 Pivot Ball
5.8mmxM2.6ピボットボール

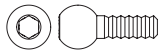

SC241 x6
5.8mmxM3 Pivot Ball
5.8mmxM3ピボットボール

OT232ⓓ x2
Ball Nut S M2.6x4.8mm
ボールナットS

SC242 x2
4.8mmxM2.6 Ball Nut
4.8mmxM2.6ボールナット

W0201 x8
5.8 Steel Ball
5.8 スチールボール

Metal Parts / メタルパーツ

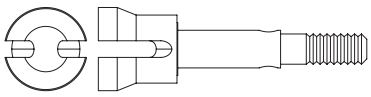

OT229 x2
Front Wheel Shaft
フロントホイールシャフト

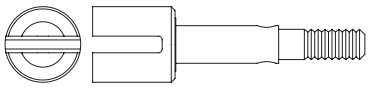

OT230 x2
Rear Wheel Shaft
リヤホイールシャフト

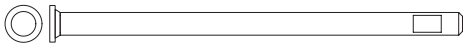

OT233 x2
Flange Shaft 3x54mm
フランジシャフト

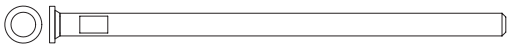

OT247 x2
Flange Shaft 3x60mm
フランジシャフト

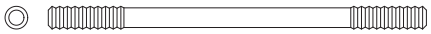

OT234 ⓐ x2
Tie Rod M3x50mm
タイロッド

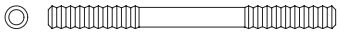

OT234 ⓑ x4
Tie Rod M3x38mm
タイロッド

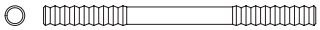

OT234 ⓒ x1
Steering Linkage Rod M2.6x36mm
ステアリングリンケージロッド

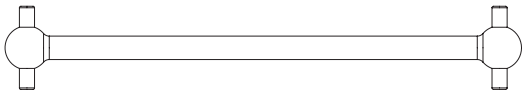

OT228 x4
Swing Shaft
スイングシャフト

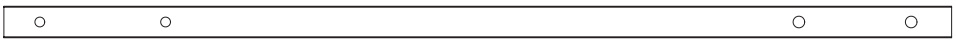

OT219S x2
Main Chassis (Silver)
メインシャシー

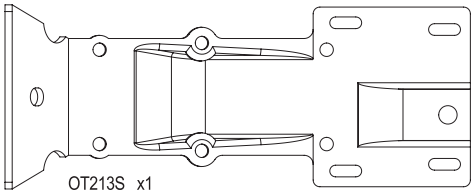

OT213S x1
Front Under Guard
フロントアンダーガード

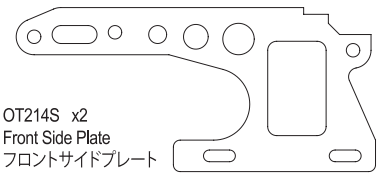

OT214S x2
Front Side Plate
フロントサイドプレート

OT217S ⓐ x1
Front Shock Stay
フロントショックステー

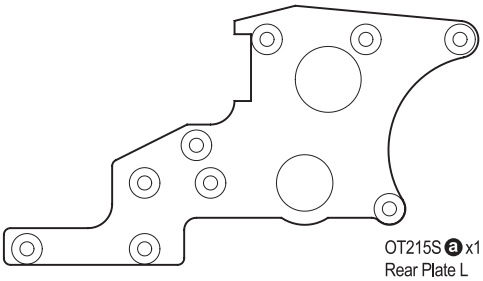

OT215S ⓐ x1
Rear Plate L
リヤプレートL

OT217S ⓑ x1
Rear Shock Stay
リヤショックステー

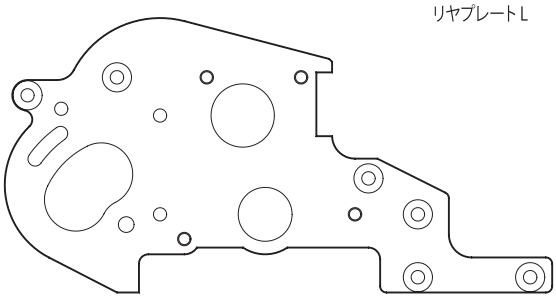

OT215S ⓑ x1
Rear Plate R
リヤプレートR

OT218S ⓐ x1
Front Strut Plate
フロントストラットプレート

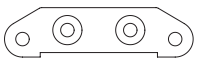

OT218S ⓑ x1
Front Sus Plate
フロントサスプレート

OT235R ⓐ /OT236R ⓐ x1
Shock Wrench
ショックレンチ

OT235R ⓑ /OT236R ⓑ x1
Shock Tool
ショックツール

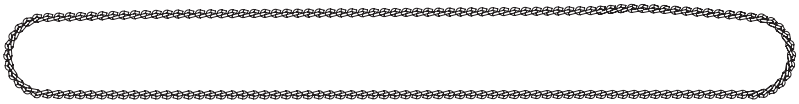

OT226 x1
Ladder Chain
チェーン

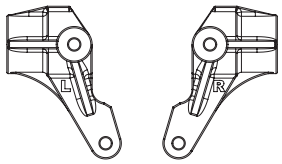

OT211 ⓐ x1
Knuckle Arm L
ナックルアームL

OT211 ⓑ x1
Knuckle Arm R
ナックルアームR

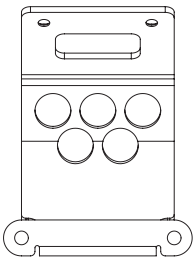

OT216S ⓐ x1
Motor Guard
モーターガード

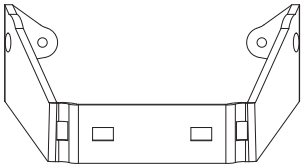

OT251 x1
Aluminum Roll Bar
アルミロールバー

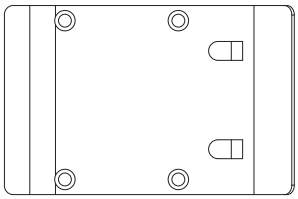

OTB247 ⓑ x1
Roll Cage Plate
ロールケージプレート

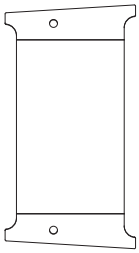

OTB247 ⓒ x1
Front Roll Bar Plate
フロントロールバープレート

Plastic Parts / プラスチックパーツ

OT206B ⓐ x1
Chain Cover A
チェーンカバーA

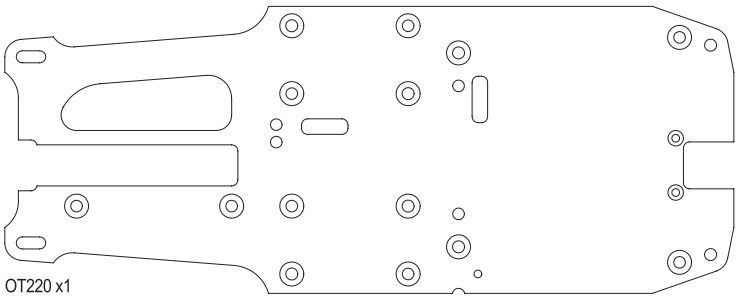

OT220 x1
Radio Plate
メカプレート

OT206B ⓑ x1
Chain Cover B
チェーンカバーB

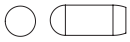

1708B ⓐ x1
Antenna cap
アンテナキャップ

1708B ⓑ x1
Antenna pipe
アンテナパイプ

Plastic Parts / プラスチックパーツ

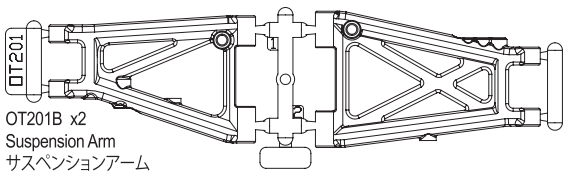

OT201B x2
Suspension Arm
サスペンションアーム

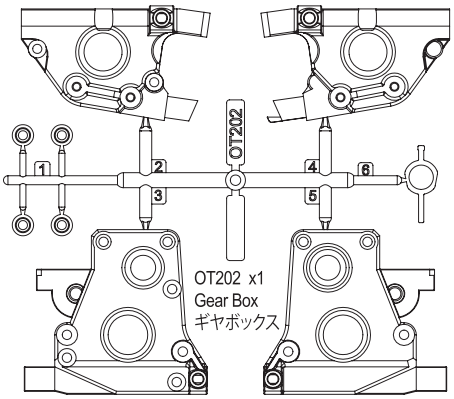

OT202 x1
Gear Box
ギヤボックス

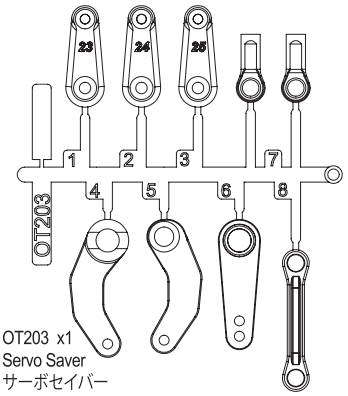

OT203 x1
Servo Saver
サーボセイバー

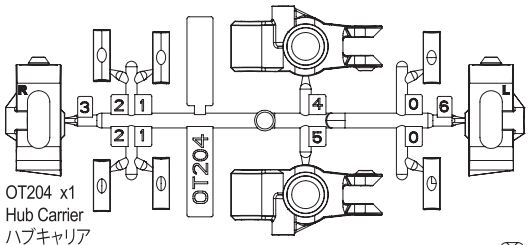

OT204 x1
Hub Carrier
ハブキャリア

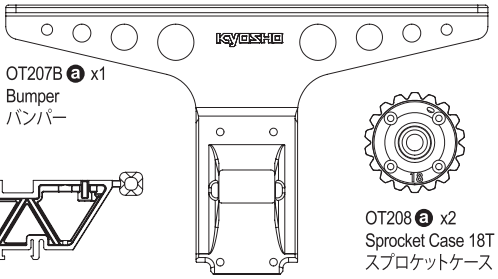

OT207B ⓐ x1
Bumper
バンパー

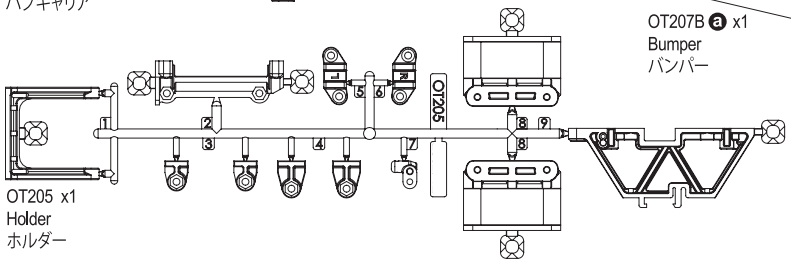

OT205 x1
Holder
ホルダー

OT208 ⓐ x2
Sprocket Case 18T
スプロケットケース

OT208 ⓑ x2
Pulley Case 32T
プーリーケース

OT208 ⓒ x2
Pulley Guide
プーリーガイド

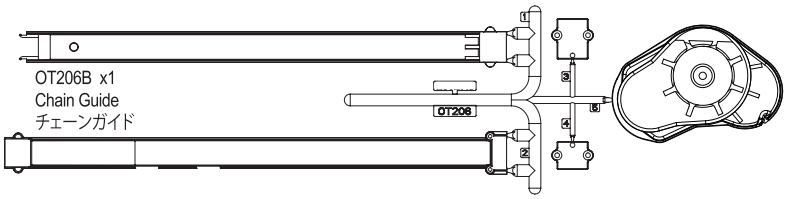

OT206B x1
Chain Guide
チェーンガイド

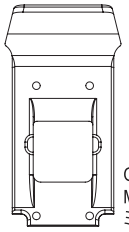

OT207B ⓑ x1
MiniBumper
ミニバンパー

OT208 ⓓ x1
Idle Pully
アイドルプーリー

OT208 ⓔ x1
Spur Gear 61T
スパーギヤ

OT208 ⓕ x1
Diff Case
デフケース

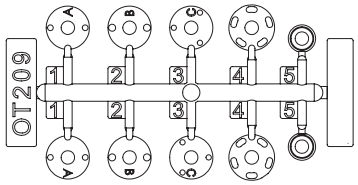

OT209 x2
Shock Piston
ショックピストン

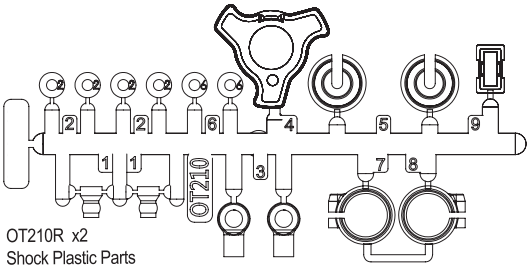

OT210R x2
Shock Plastic Parts
ショックプラパーツ

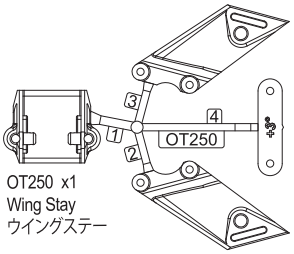

OT250 x1
Wing Stay
ウイングステー

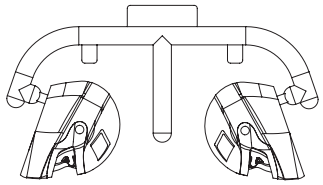

OTB246 ⓒ x1
Helmet
ヘルメット

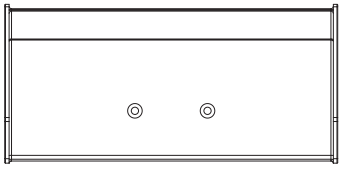

OT252OR x1
Wing
ウイング

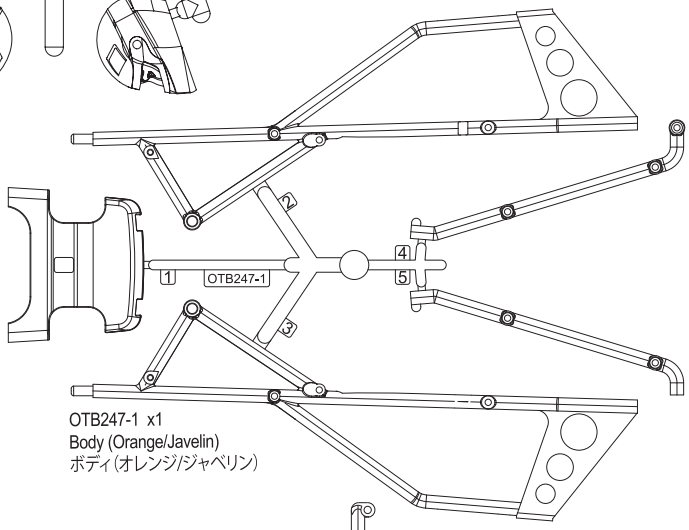

OTB247-1 x1
Body (Orange/Javelin)
ボディ(オレンジ/ジャベリン)

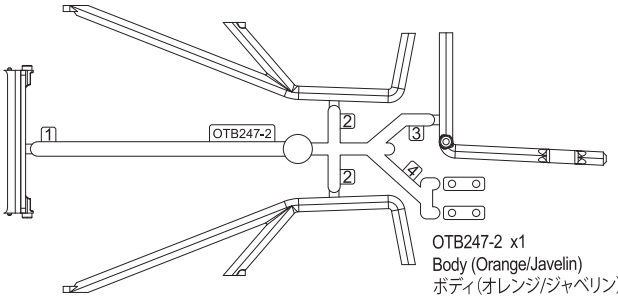

OTB247-2 x1
Body (Orange/Javelin)
ボディ(オレンジ/ジャベリン)

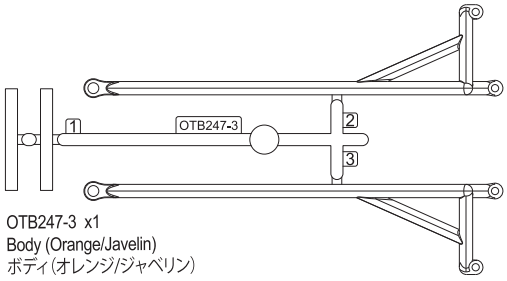

OTB247-3 x1
Body (Orange/Javelin)
ボディ(オレンジ/ジャベリン)

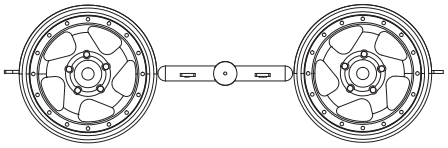

OTH244SC x2
5sp Wheel 43mm Satin Chrome
5スポークホイール43mm (サテンクロームメッキ)

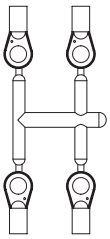

LA43 x3
5.8mm Ball End
ボールエンド

1 デフギヤ
Diff Gear

OPEN BAG A Plastic BAG

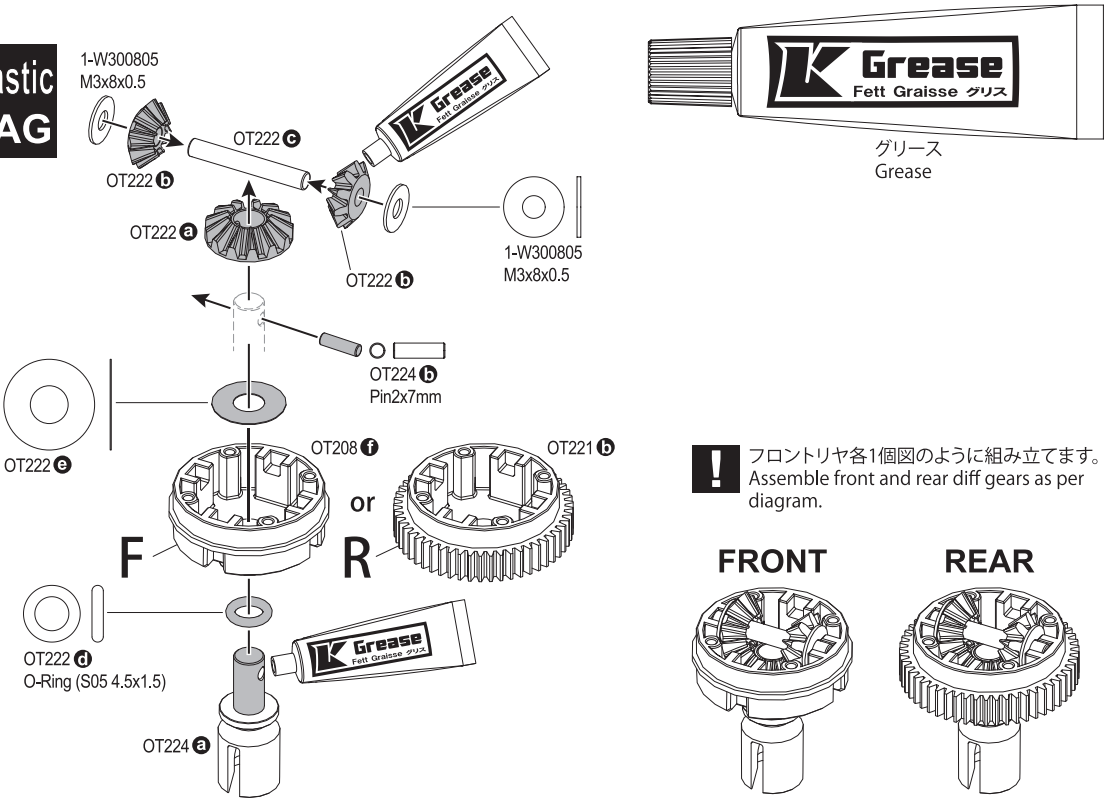

! フロントリヤ各1個図のように組み立てます。
Assemble front and rear diff gears as per diagram.

2 デフプーリー
Diff Pully

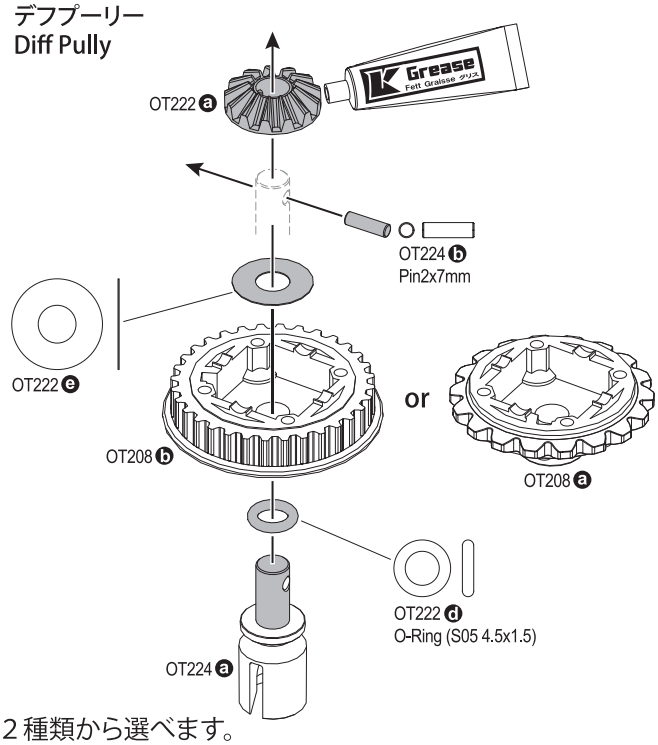

! 締めすぎ注意!
Do not over tighten!

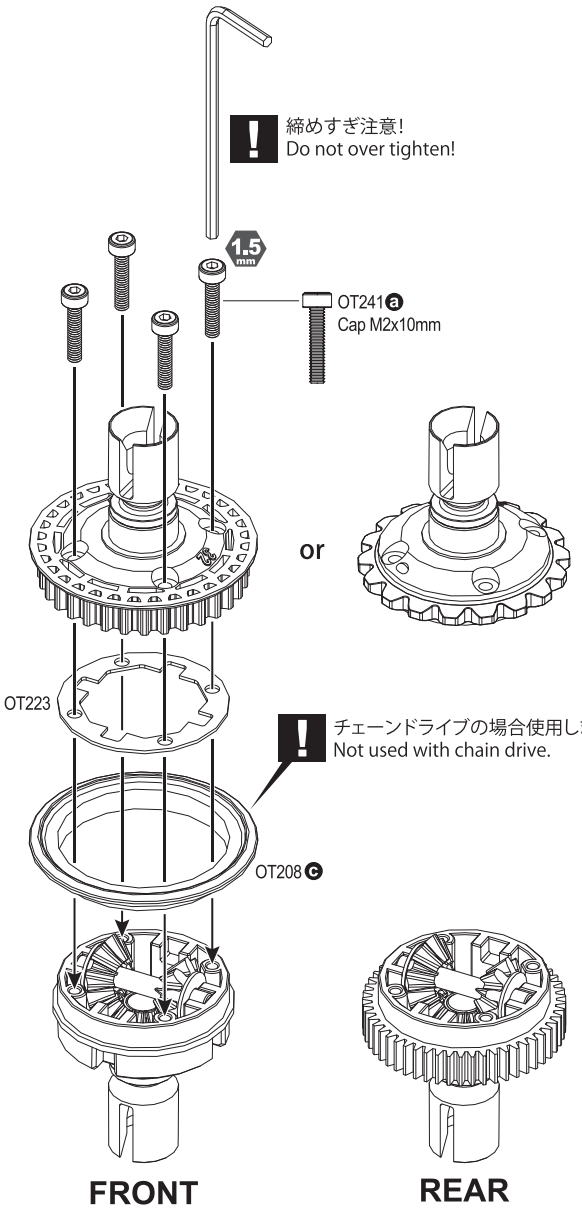

! チェーンドライブの場合使用しません。
Not used with chain drive.

! ２種類から選べます。
You have TWO options to choose from:

ベルトドライブの場合
Belt Drive

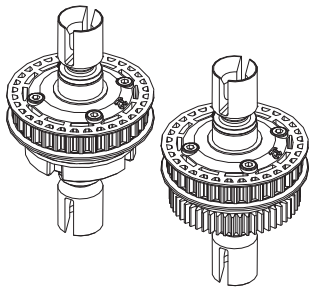

チェーンドライブの場合
Chain Drive

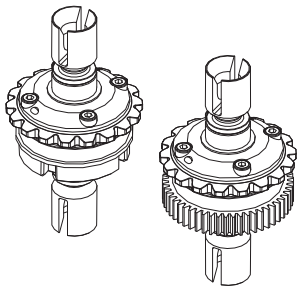

! 好みに合わせデフ用の別売シリコンオイル5000～30000対応しています。
Use Silicon Oil 5000 – 30000 (sold separately) to your preferred setting.

3 ギヤボックス
Gear Box

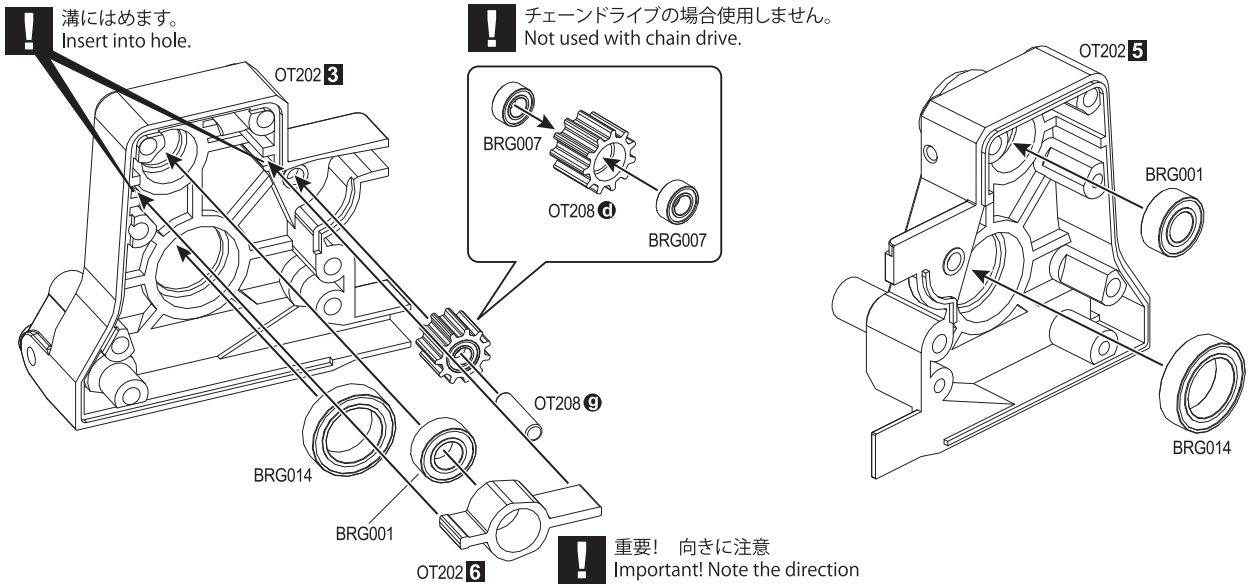

4 ベルト/チェーンドライブ選択
Choose Belt or Chain Drive

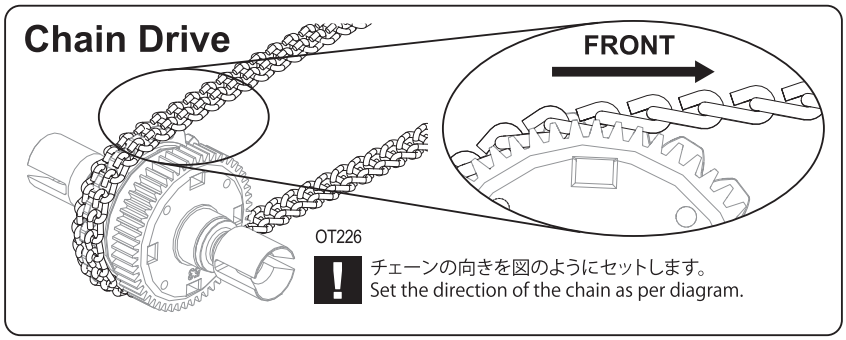

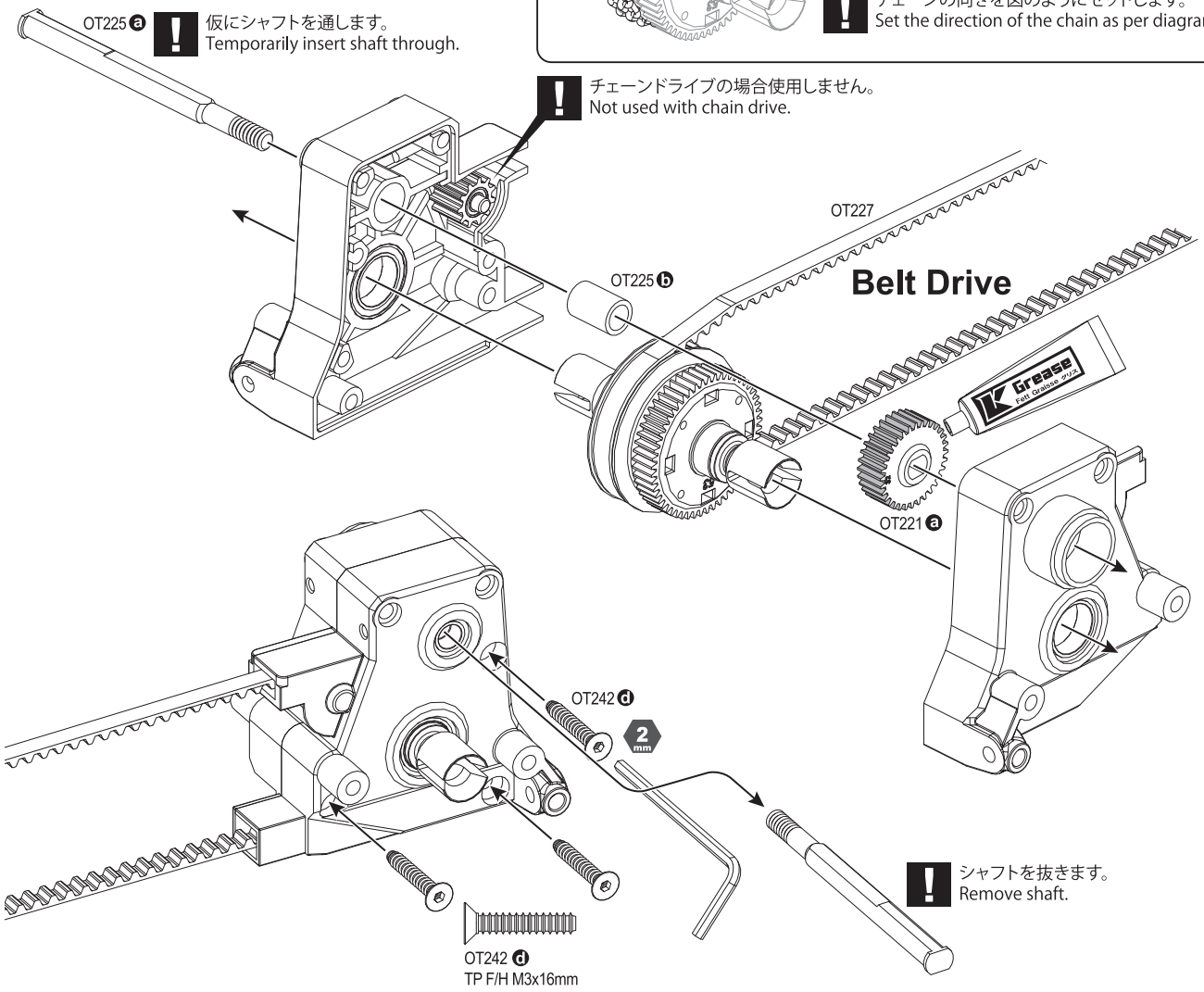

5 フロントバルクヘッド
Front Bulkhead

OPEN BAG B

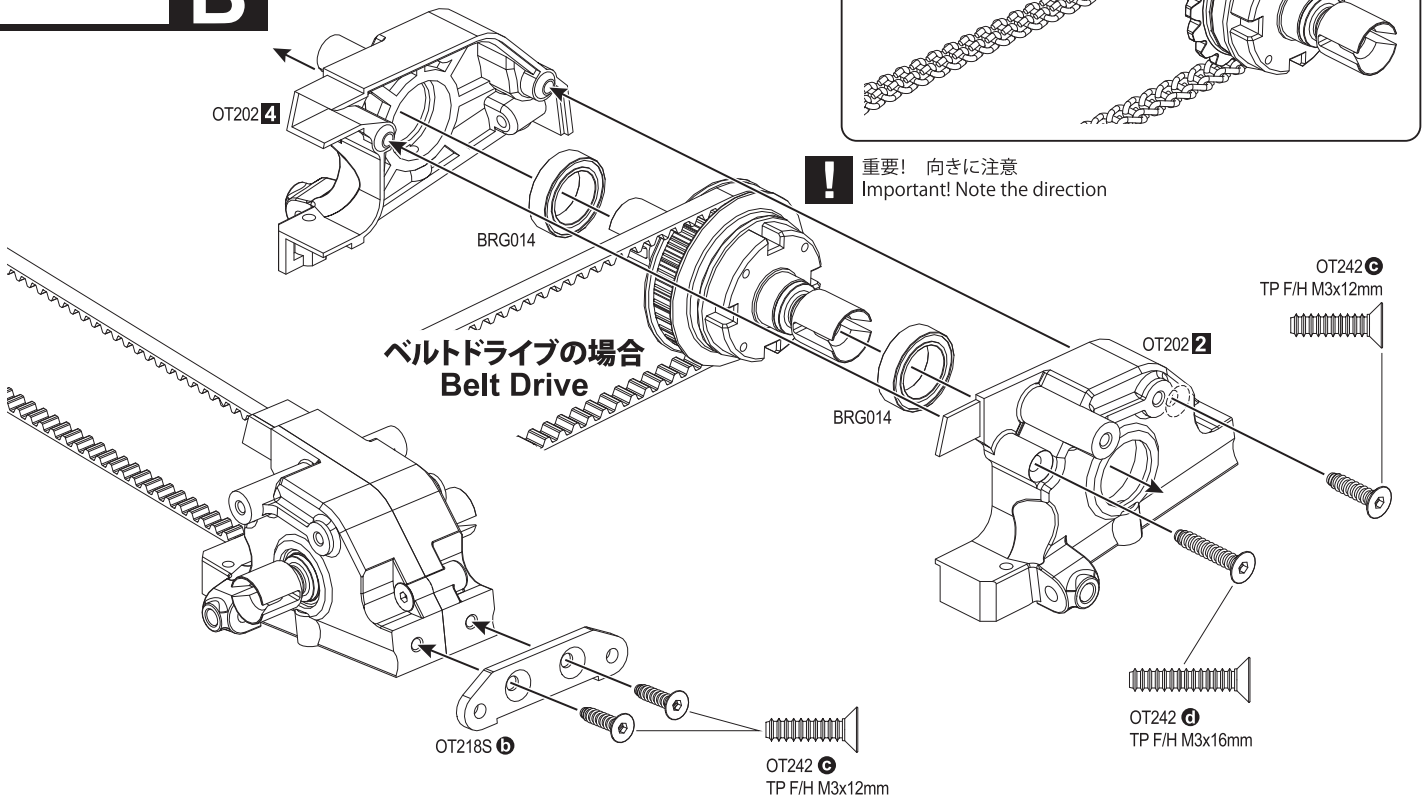

6 ドライブガイド
Drive Guide

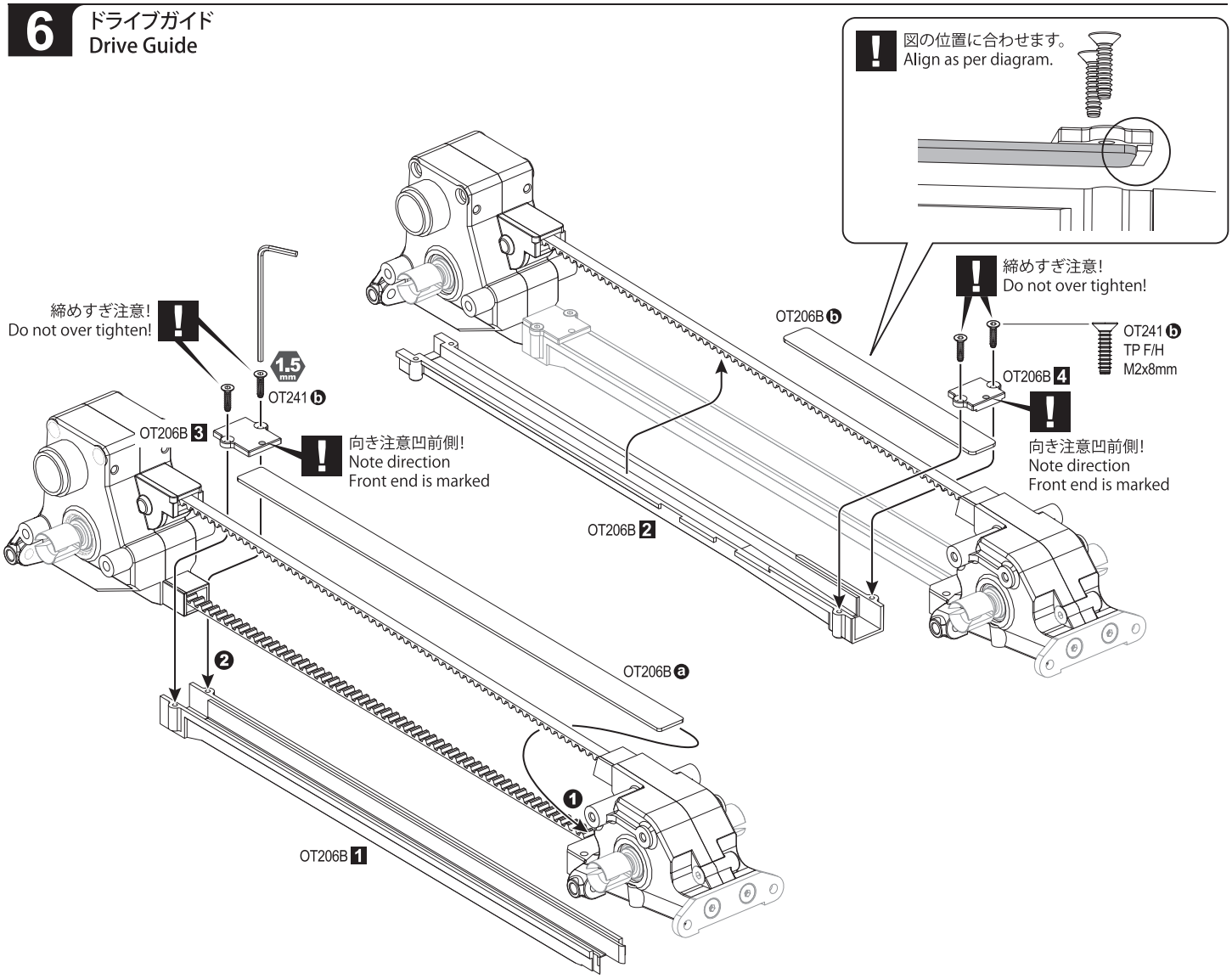

7 リヤプレート、モーターガード
Rear Plate Motor Guard

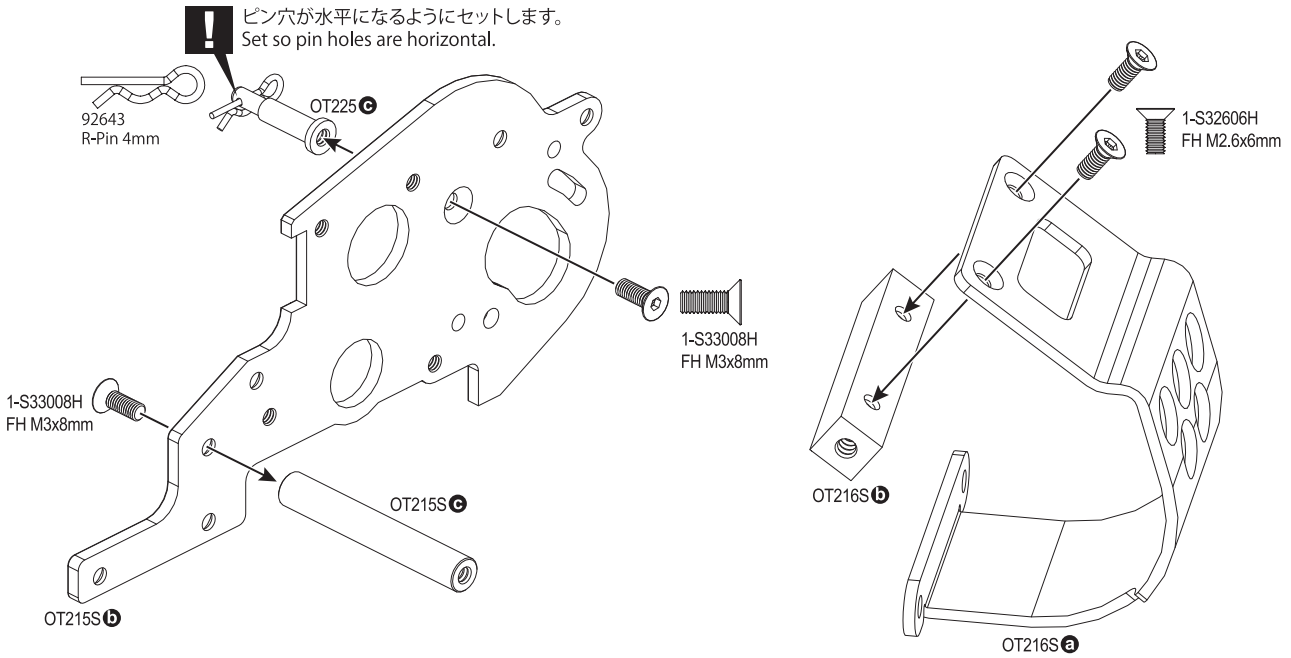

8 メインシャシー
Main Chassis

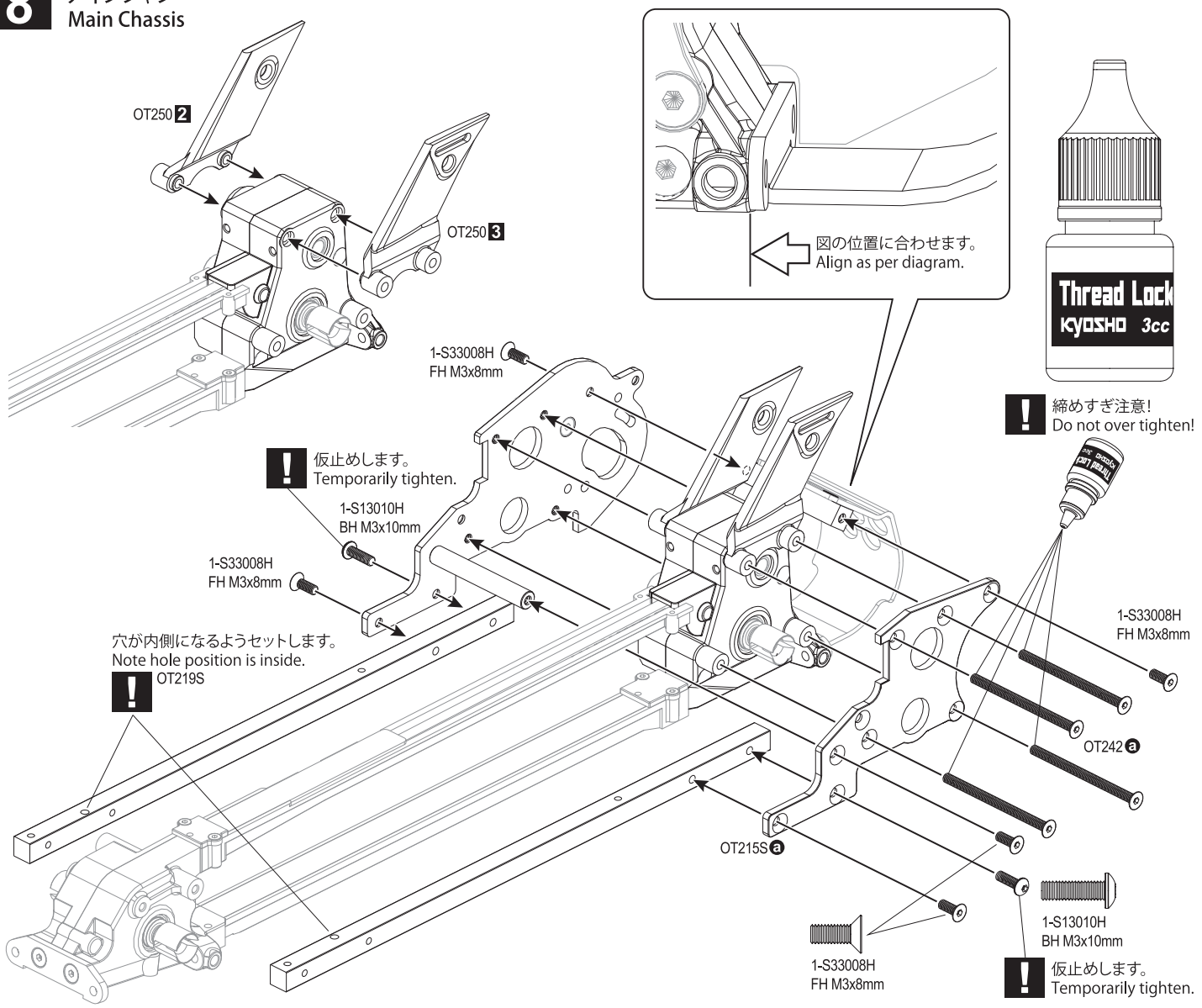

9 フロントアンダーガード
Front Under Guard

OPEN BAG C

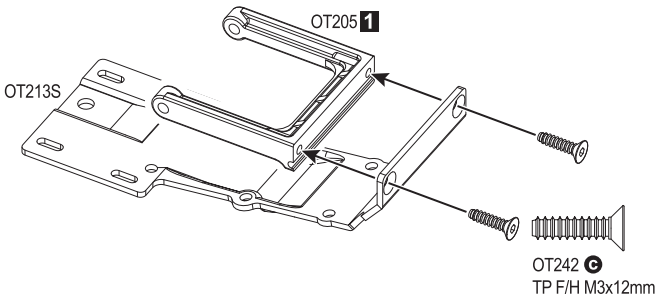

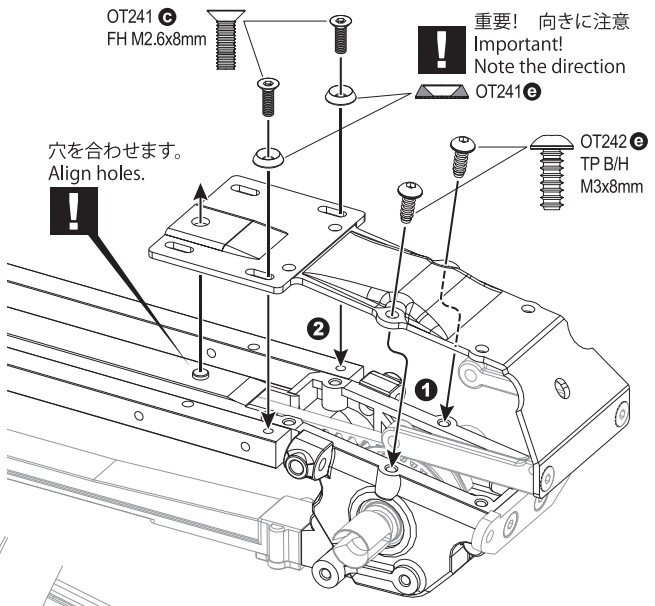

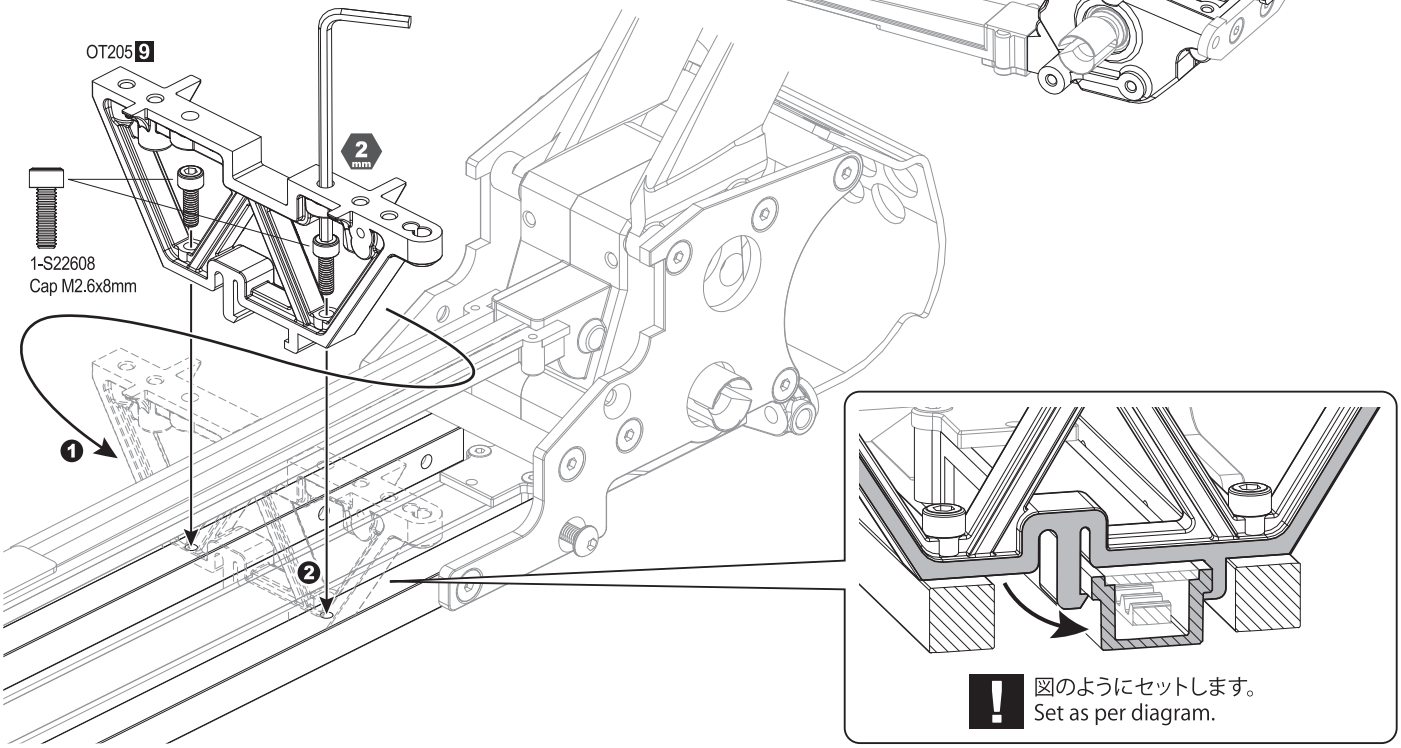

10 サーボセーバー
Servo Saver

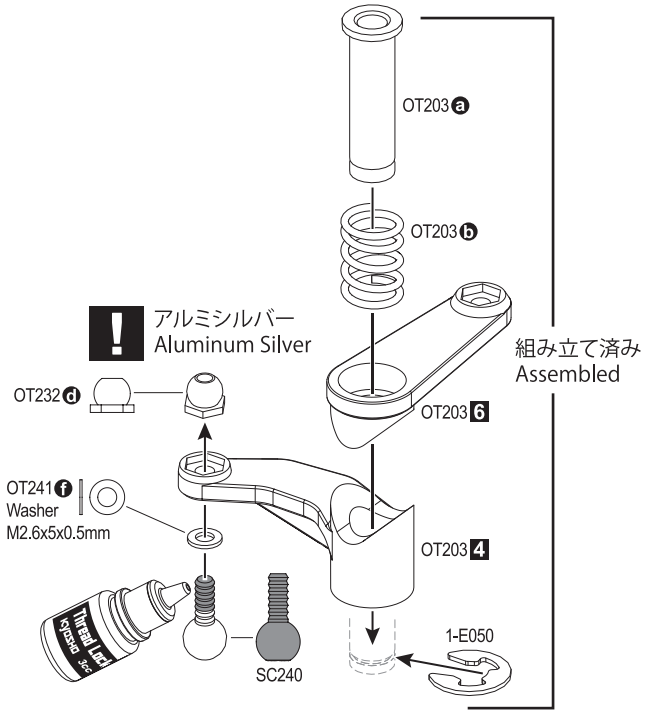

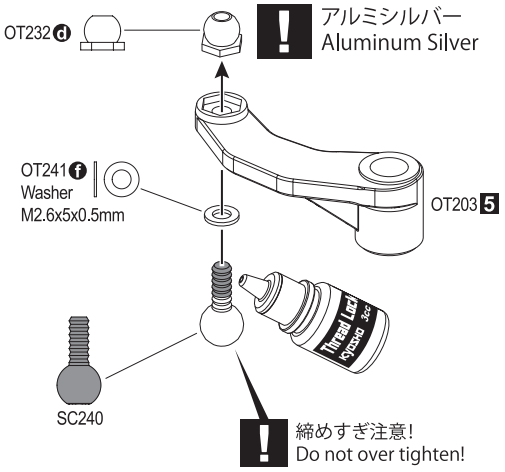

11 サーボセーバーリンク
Servo Saver Link

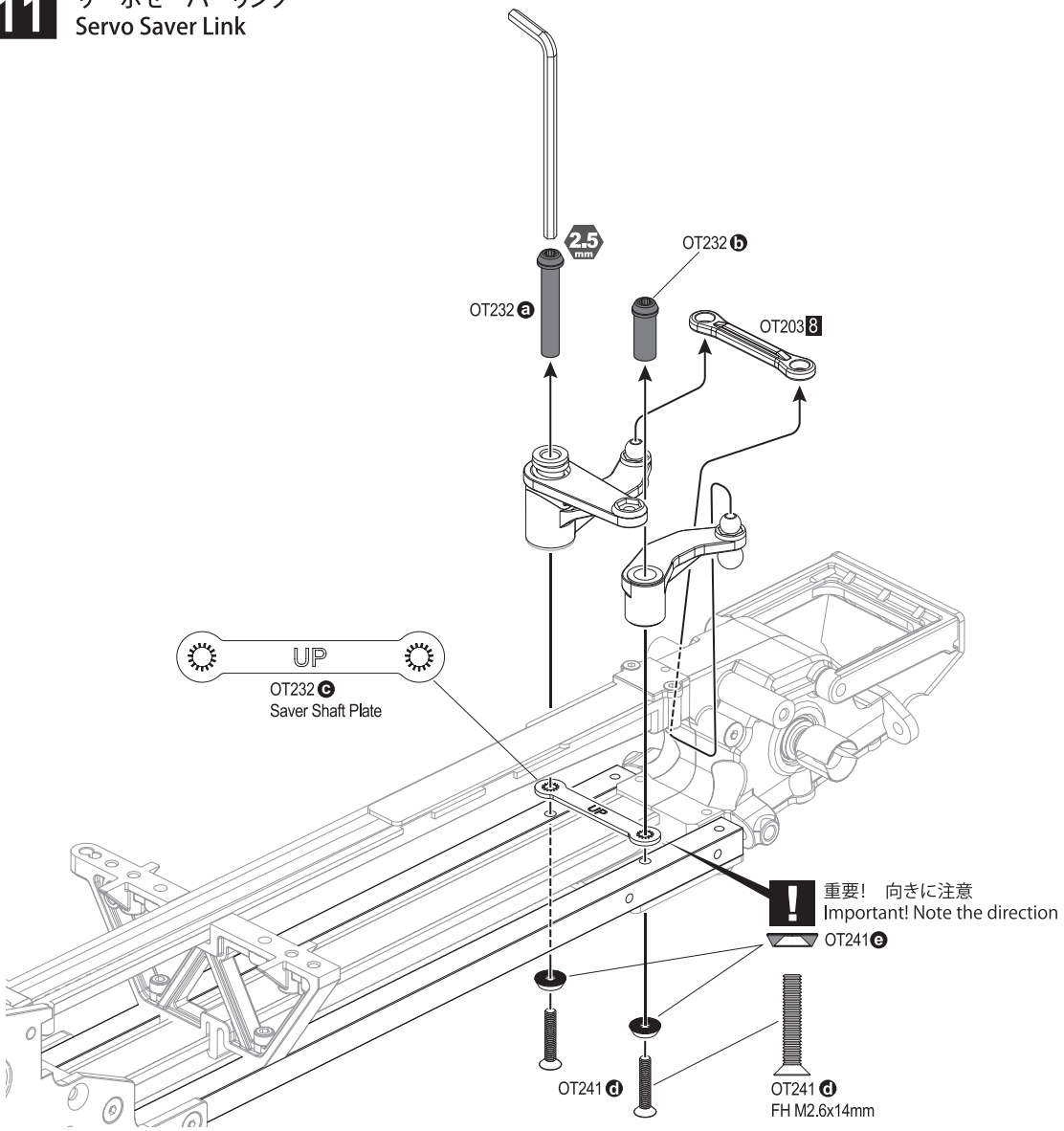

12 フロントサイドプレート
Front Side Plate

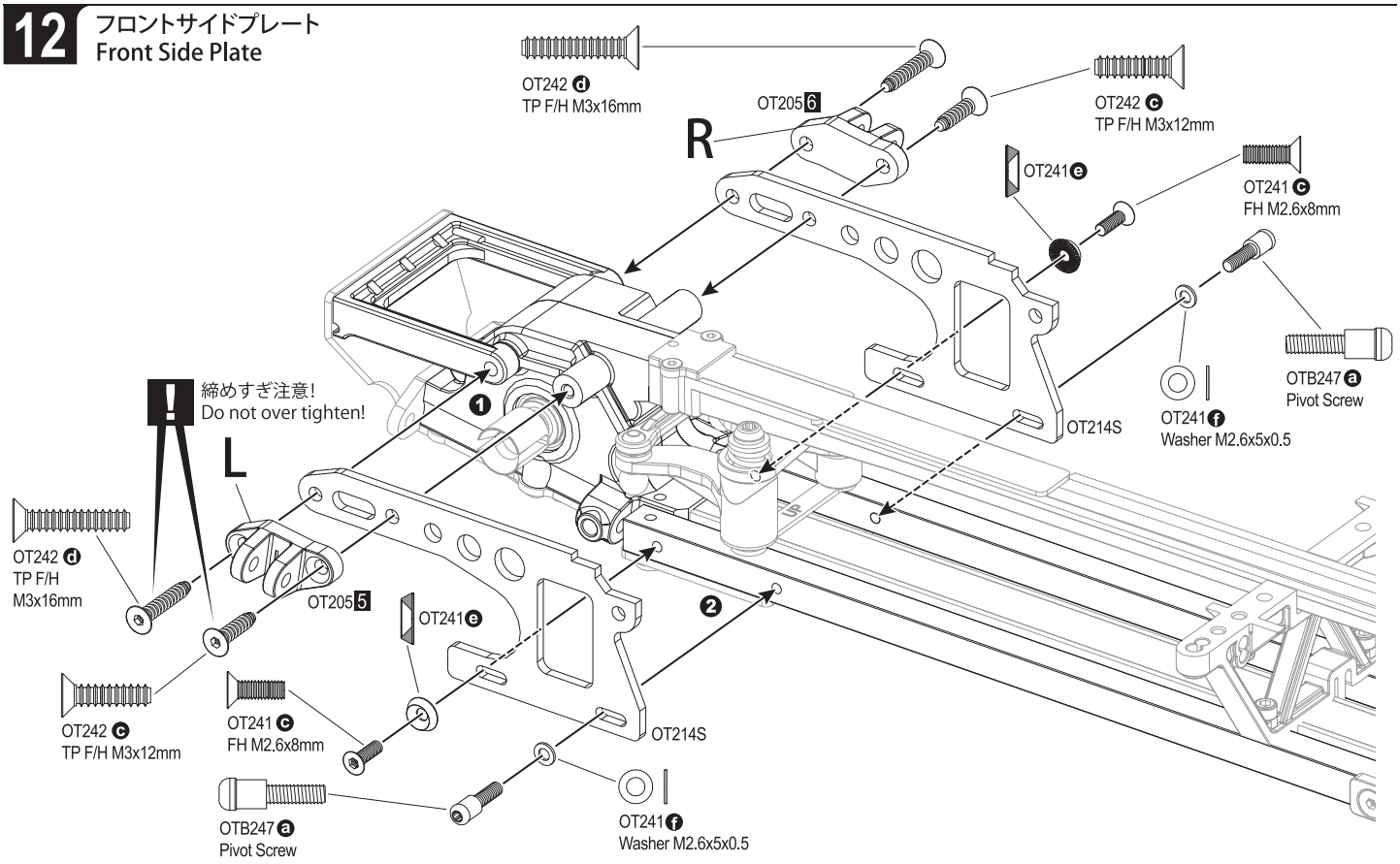

13 カウンターギヤ
Counter Gear

オプション　ハイパワーモーターにお勧め!
Recommended with optional high power motor.

SCW021

HD

x2pcs

OT225ⓐ

SC216
Slipper Pad

OT221ⓒ

SC215
Slipper Plate

OT225ⓑ

重要!　向きに注意
Important! Note the direction

向きに注意図のようにフランジを外側にセットします。
Note direction of flange is set to outside as per diagram.

5 mm

OT235Rⓐ / OT236Rⓐ

シャフトの面まで締め込みます。
Tighten to face of shaft.

OT225ⓓ

OT225ⓔ

1-N4056FN

14 アッパーロッド
Upper Rods

W0201

LA43 1

OT234ⓑ

LA43 1

W0201

1:1

Front 19mm

2x

Rear 20.5mm

2x

重要!　向きに注意
Important!
Note the direction

15 ショックステー Shock Stay

OPEN BAG D

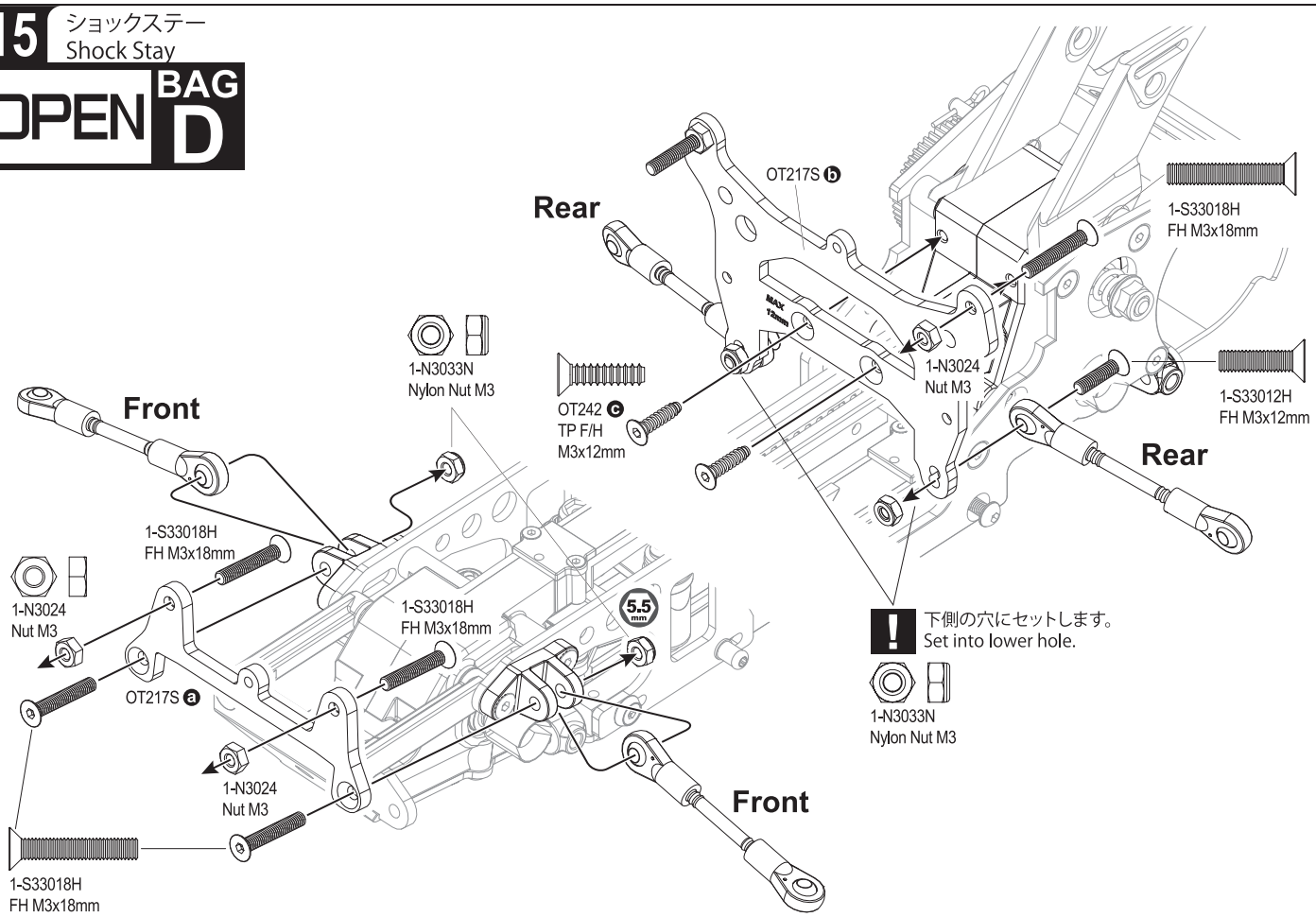

16 サスペンションアーム Suspension Arm

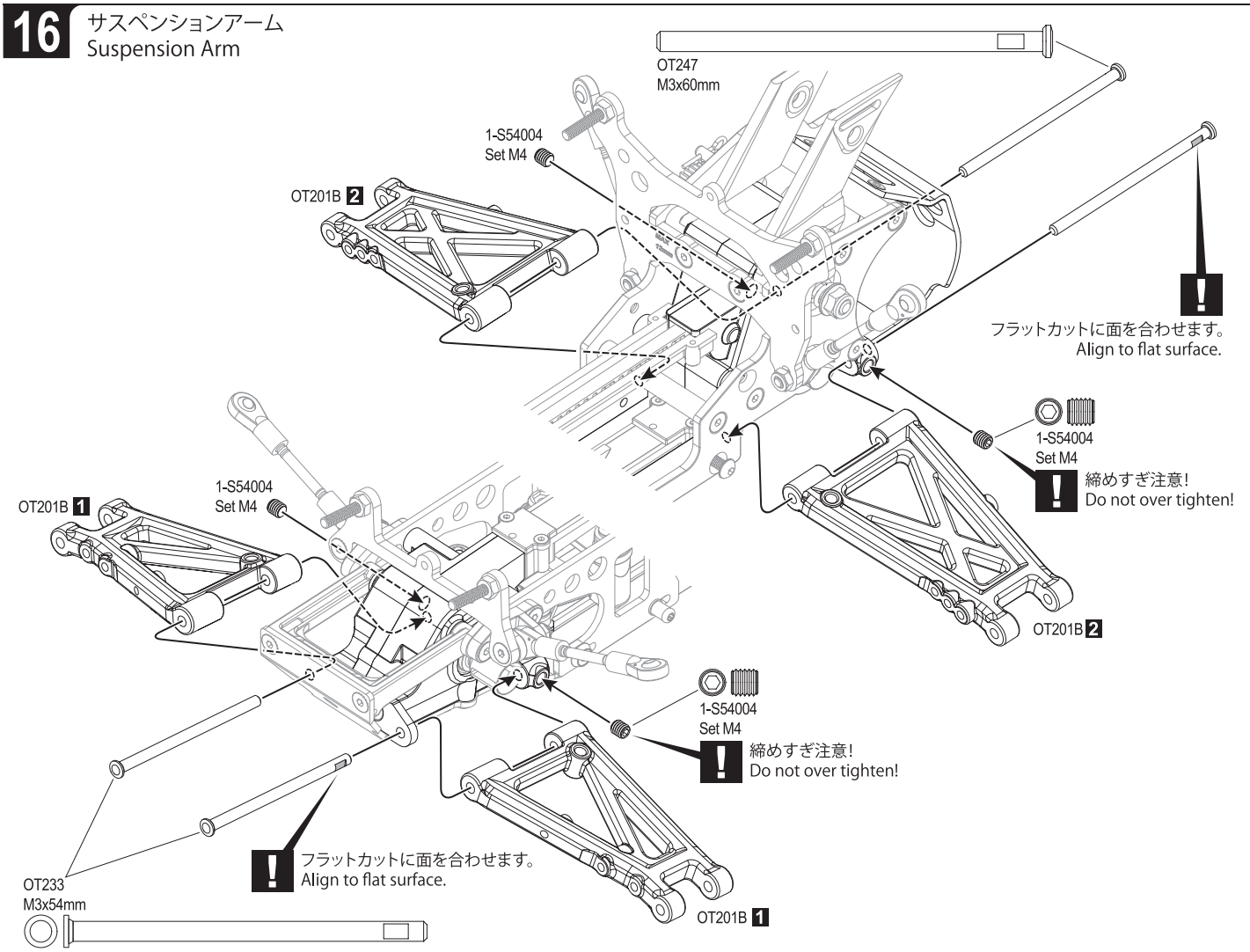

17 フロントハブキャリア
Front Hub Carrier

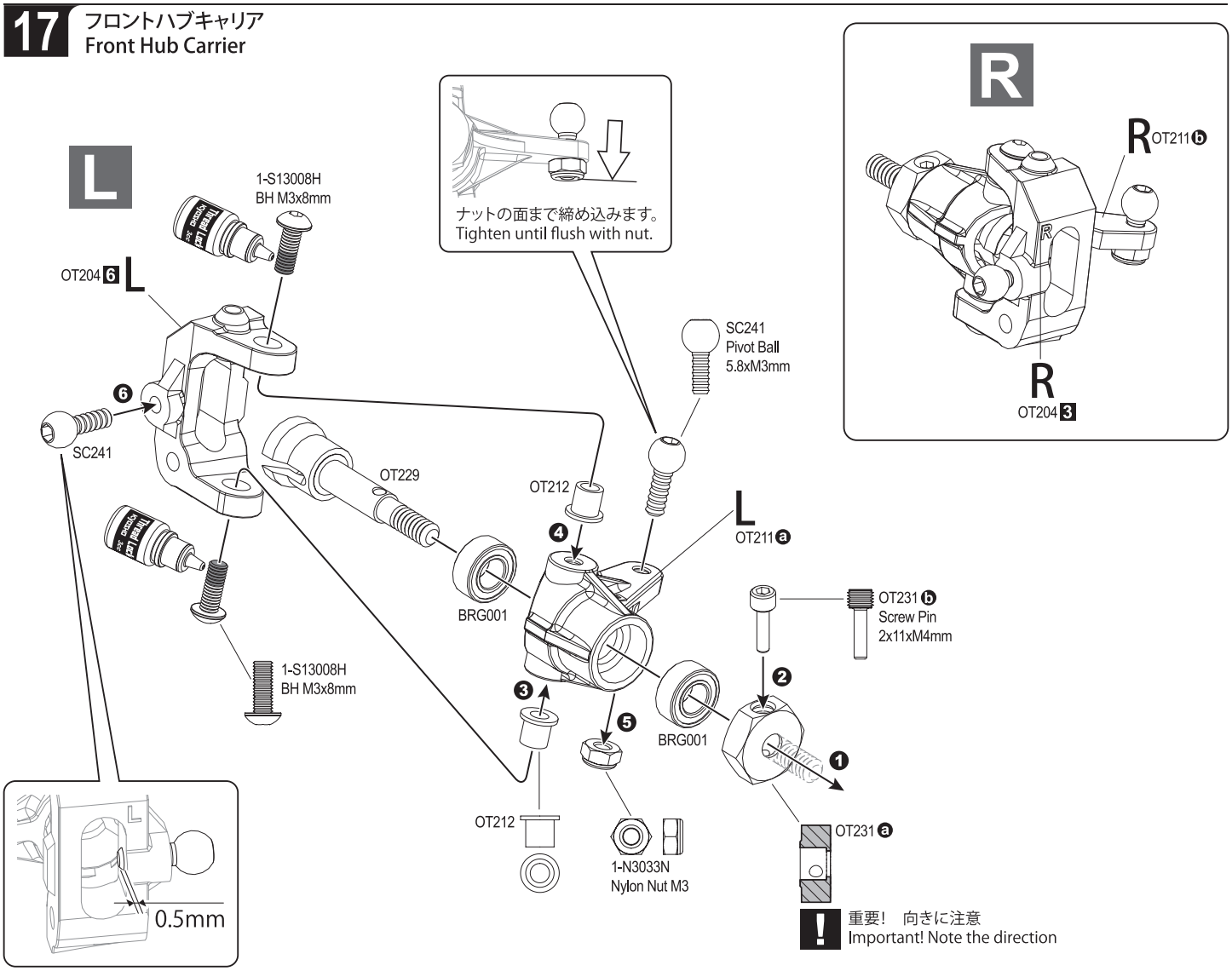

18 フロントサスペンション
Front Suspension

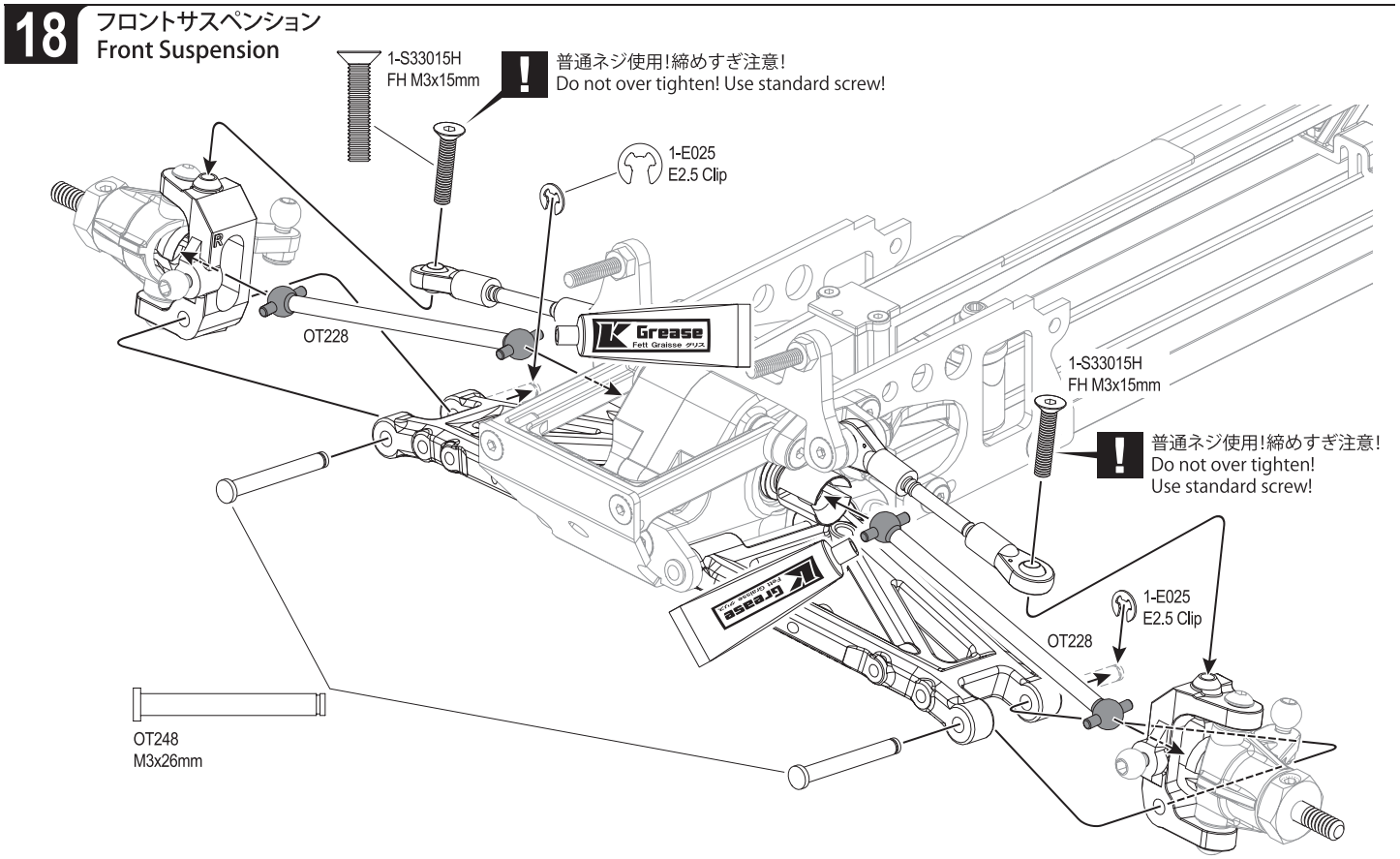

19 タイロッド
Tie Rod

OPEN BAG E

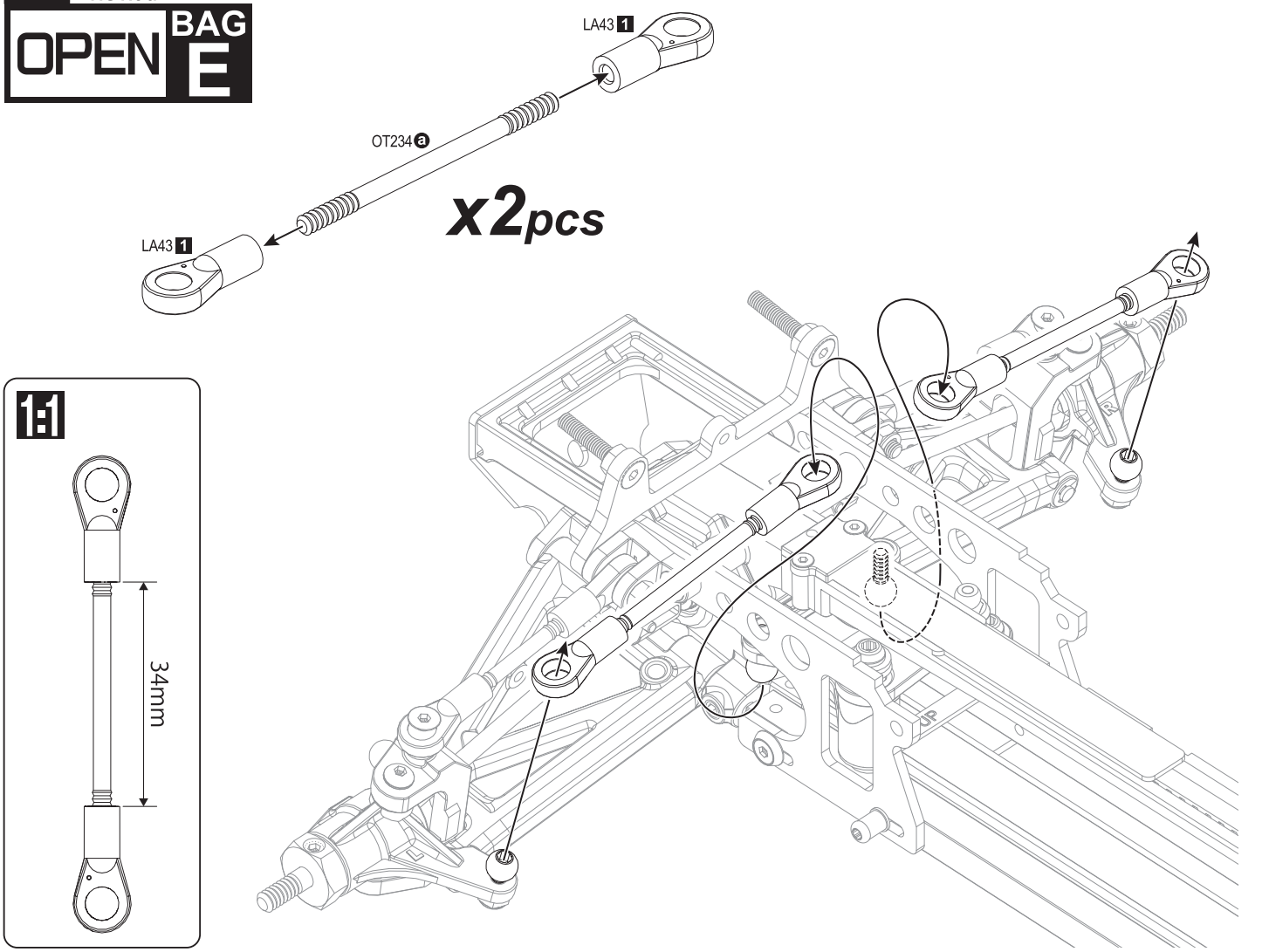

20 リヤハブキャリア
Rear Hub Carrier

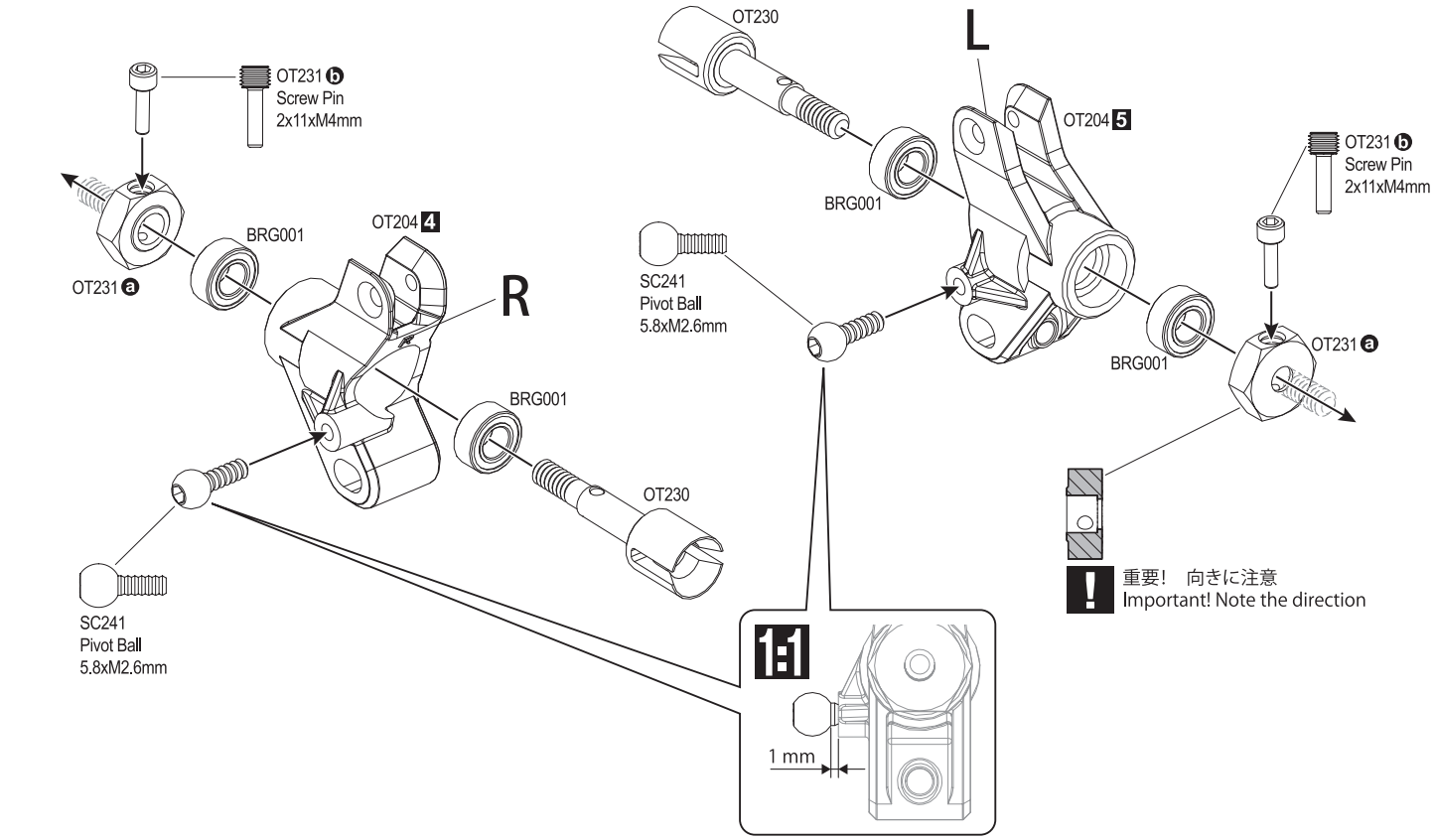

21 リヤサスペンション Rear Suspension

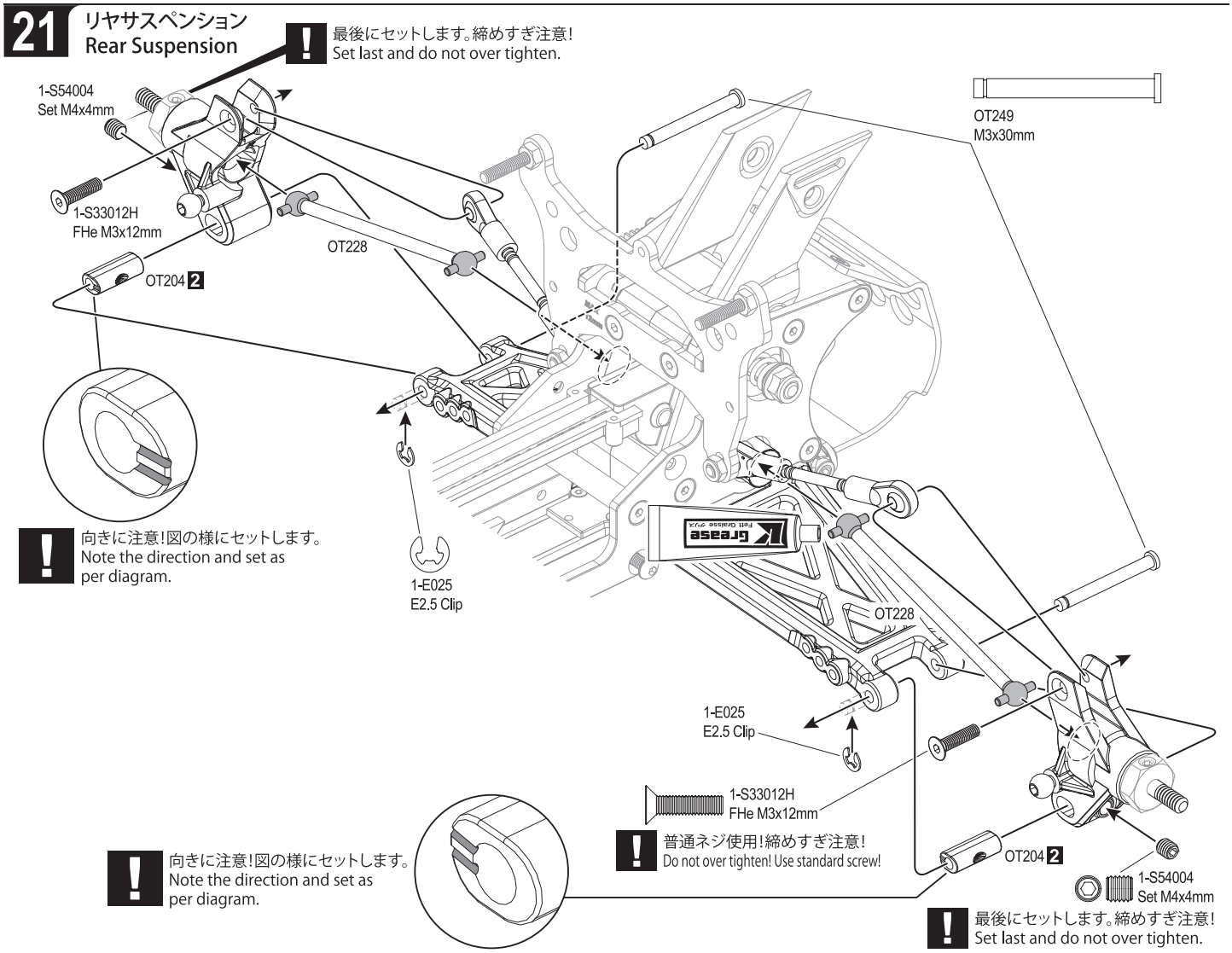

22 バッテリーホルダー Battery Holder

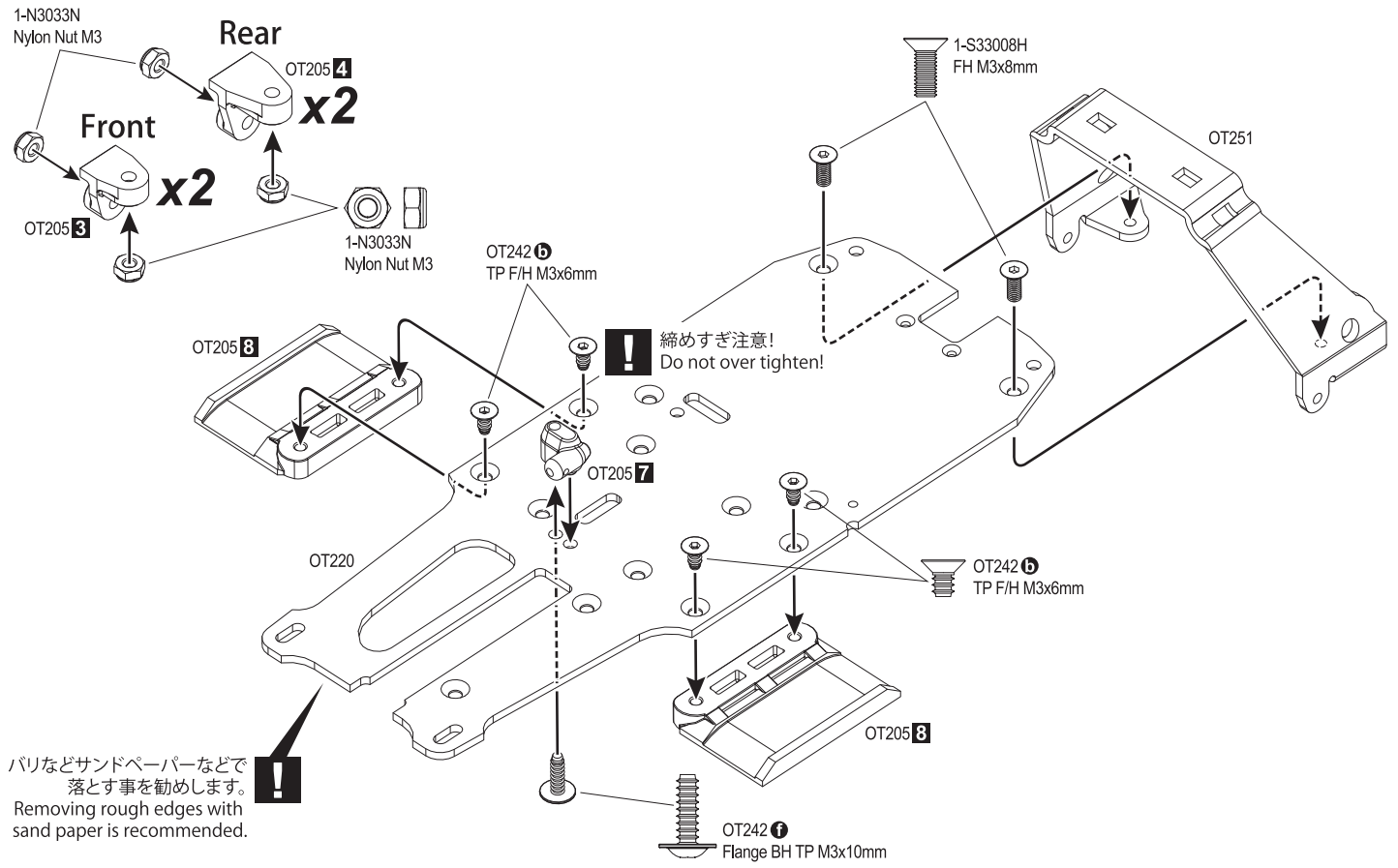

23 メカプレート Radio Plate

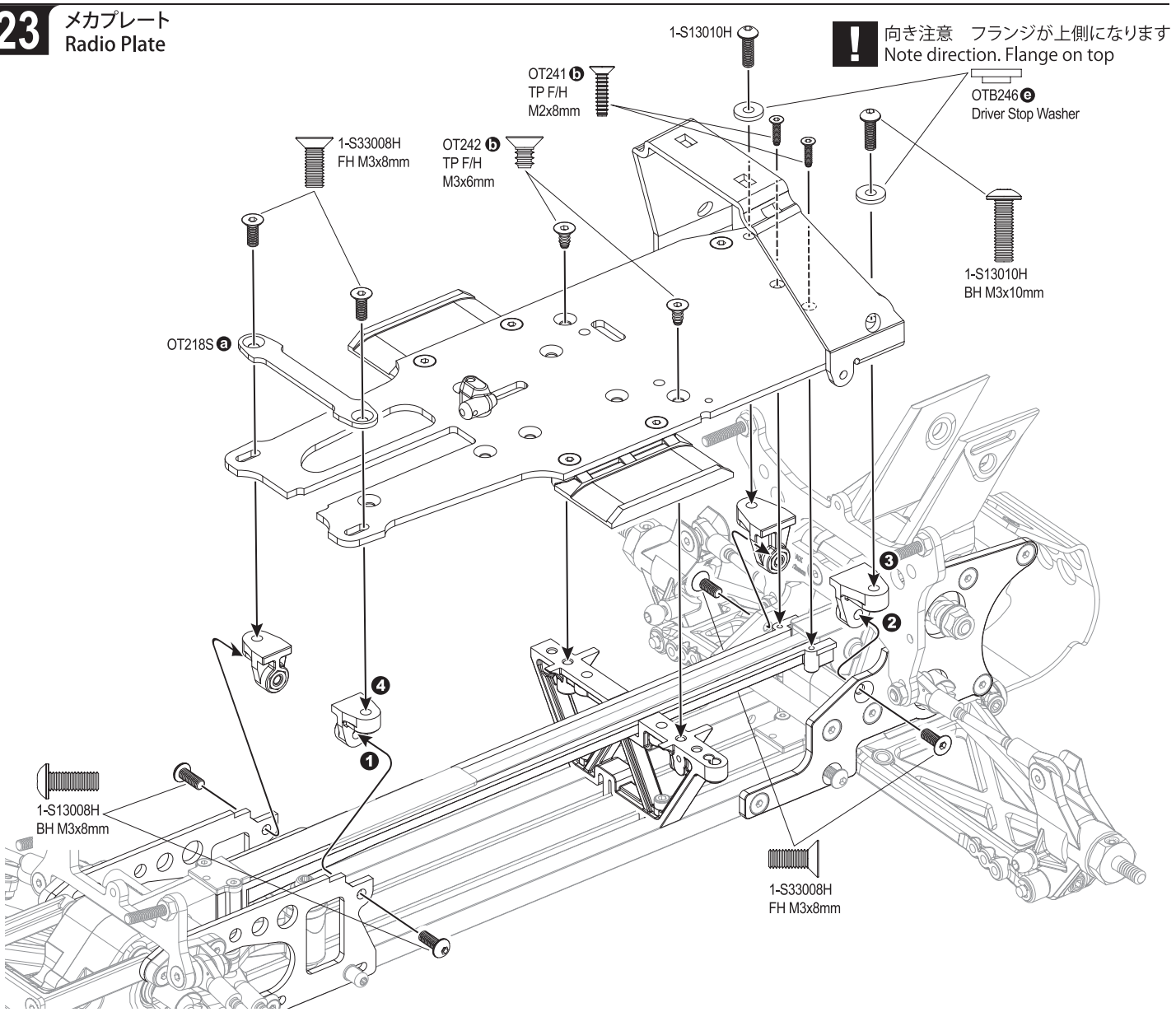

24 ショックツール Shock Tools

OPEN BAG F

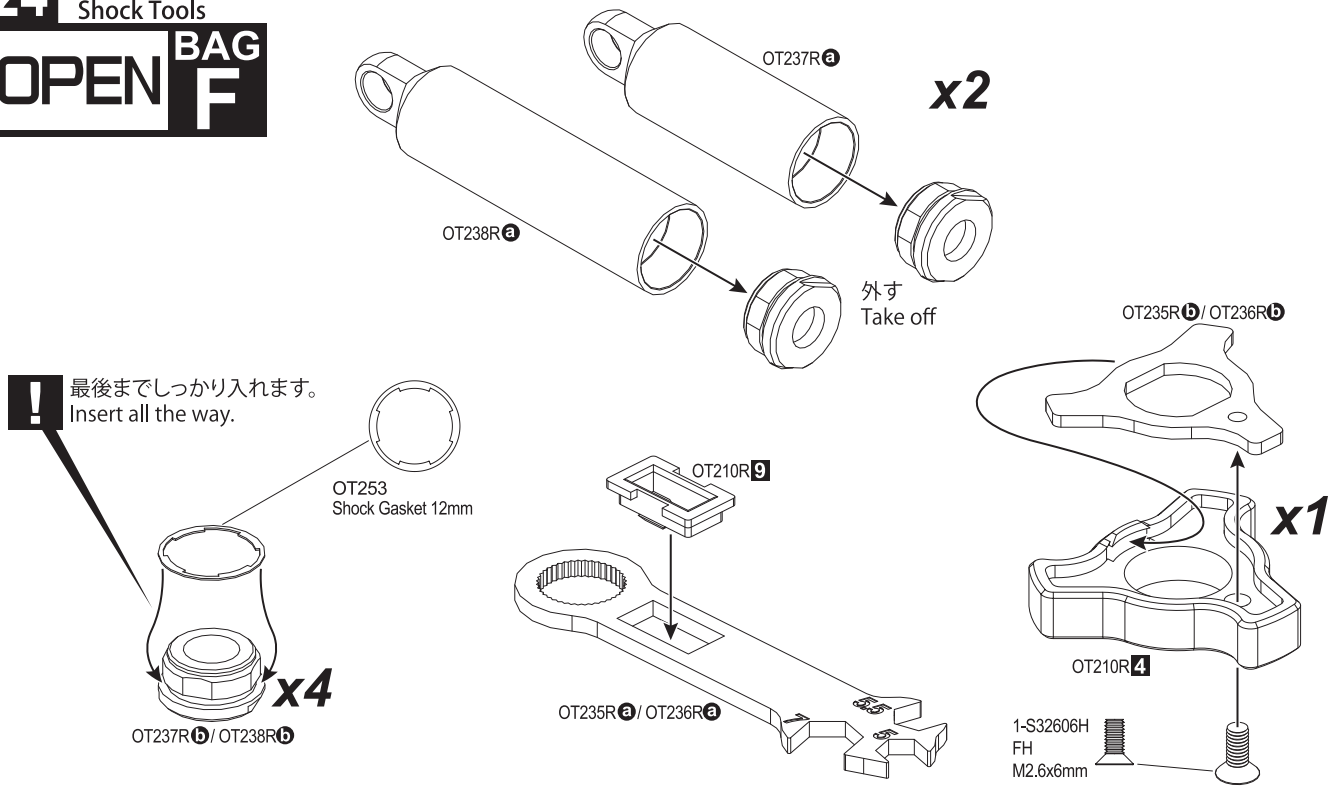

25 ショックピストン Shock Pistons

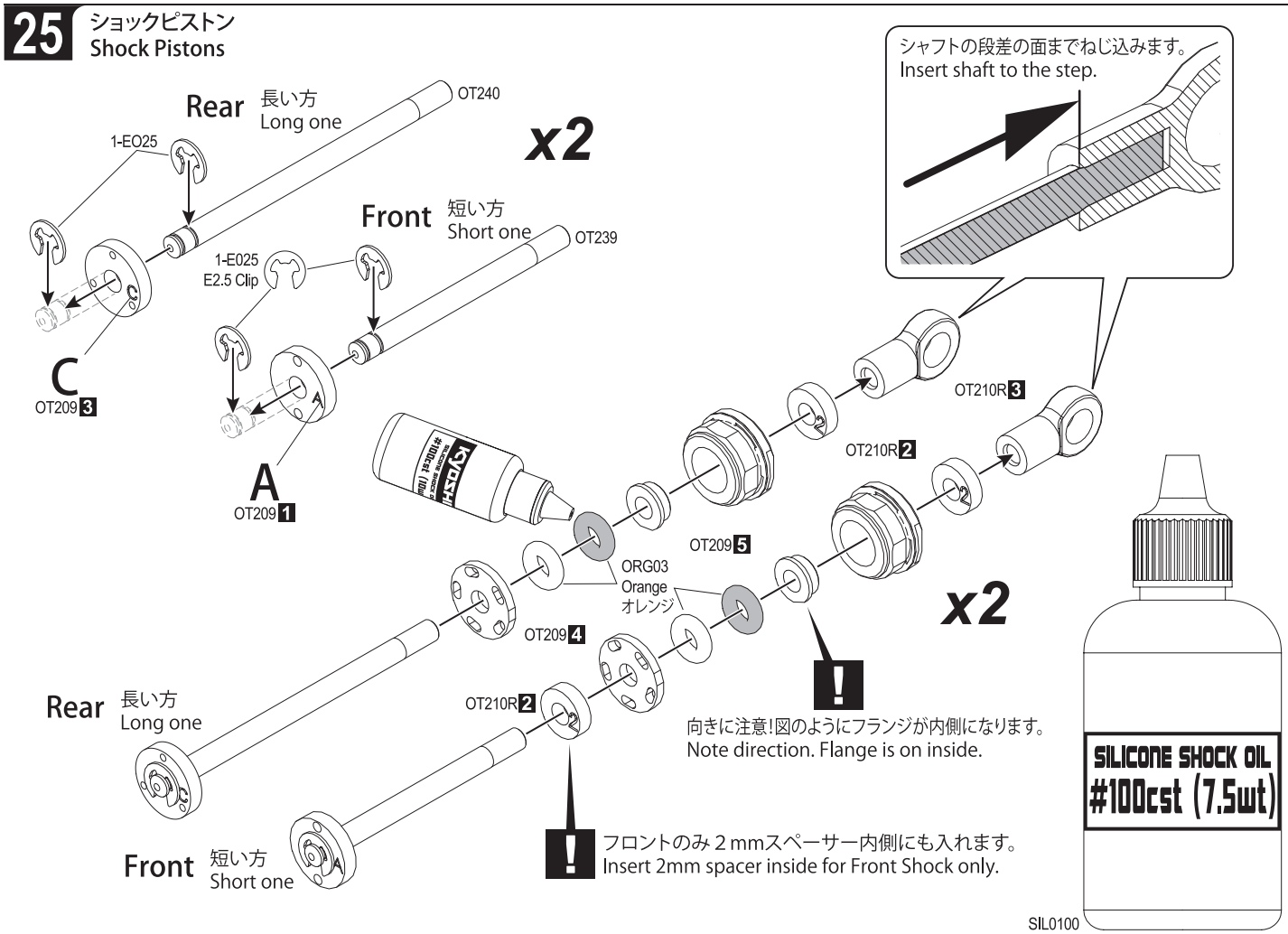

26 ショックオイル Shock Oil

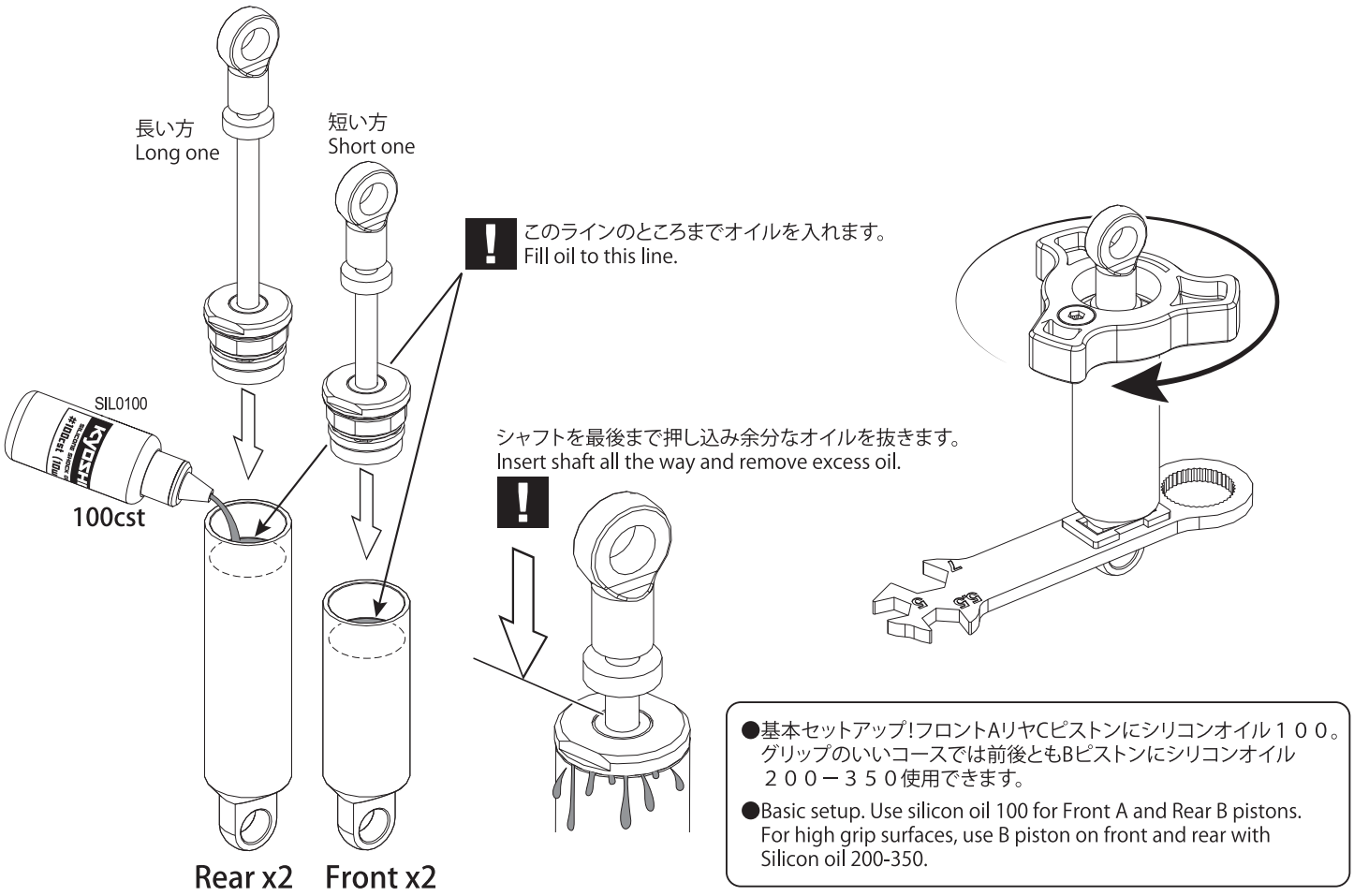

●基本セットアップ!フロントAリヤCピストンにシリコンオイル１００。グリップのいいコースでは前後ともBピストンにシリコンオイル２００ー３５０使用できます。

●Basic setup. Use silicon oil 100 for Front A and Rear B pistons. For high grip surfaces, use B piston on front and rear with Silicon oil 200-350.

27 ショックスプリング Shock Springs

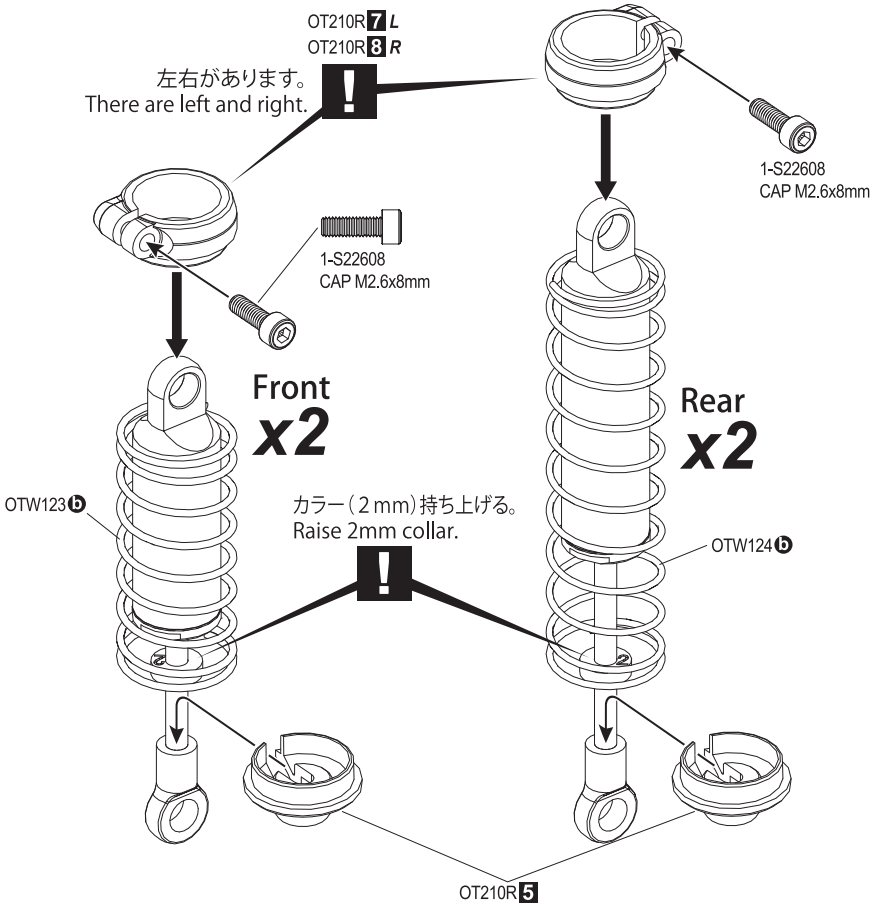

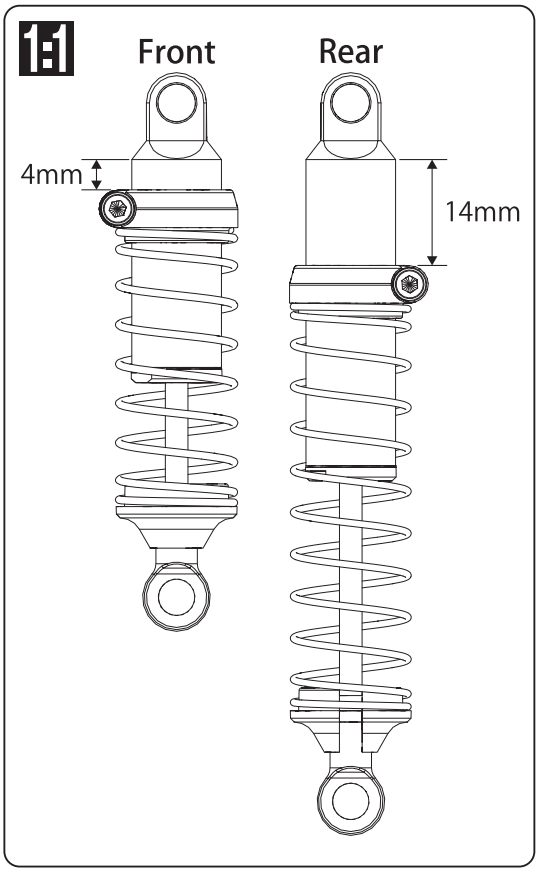

28 ショック Shocks

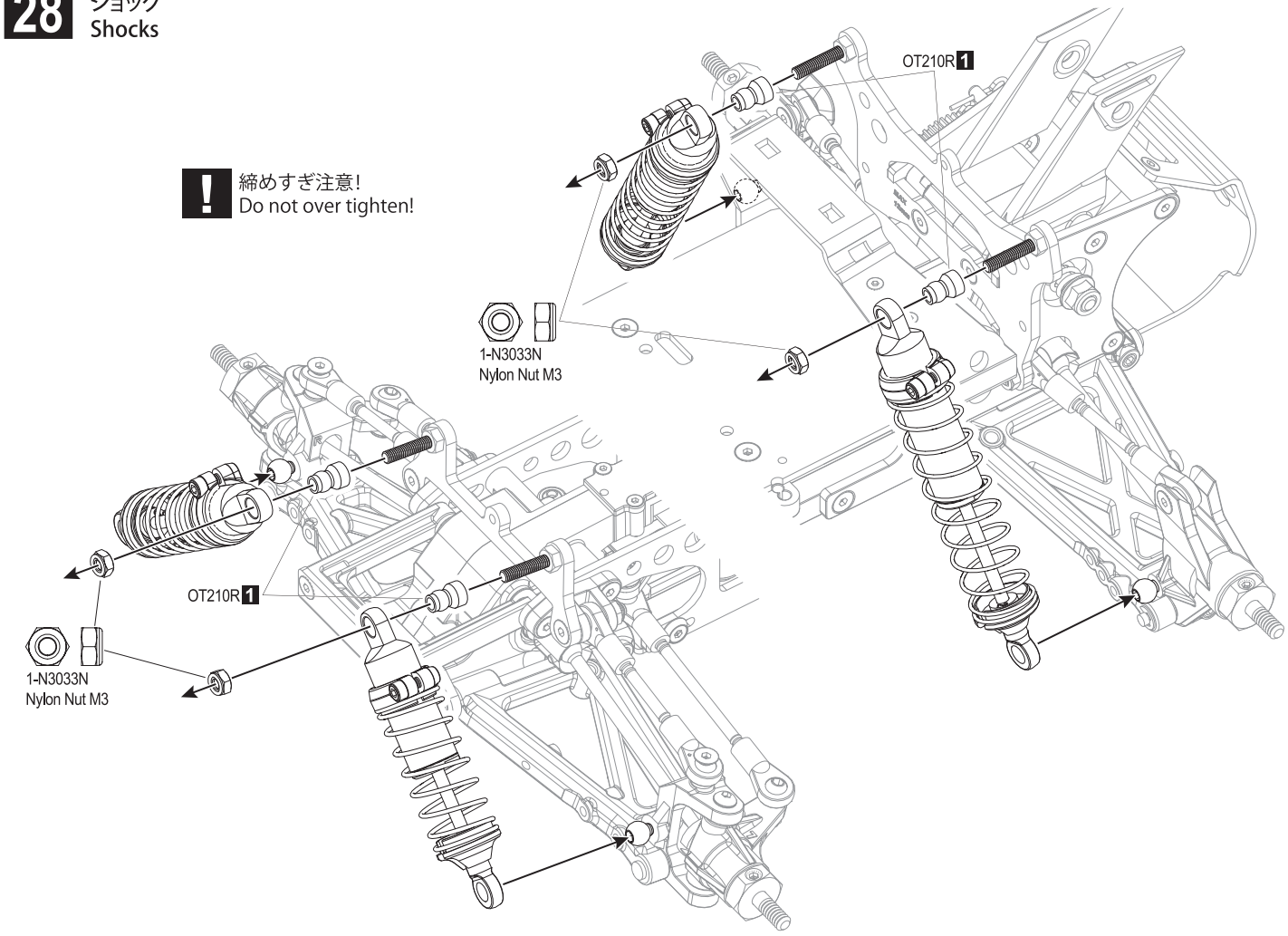

29 フロントバンパー RX ESC
Front Bumper RX ESC

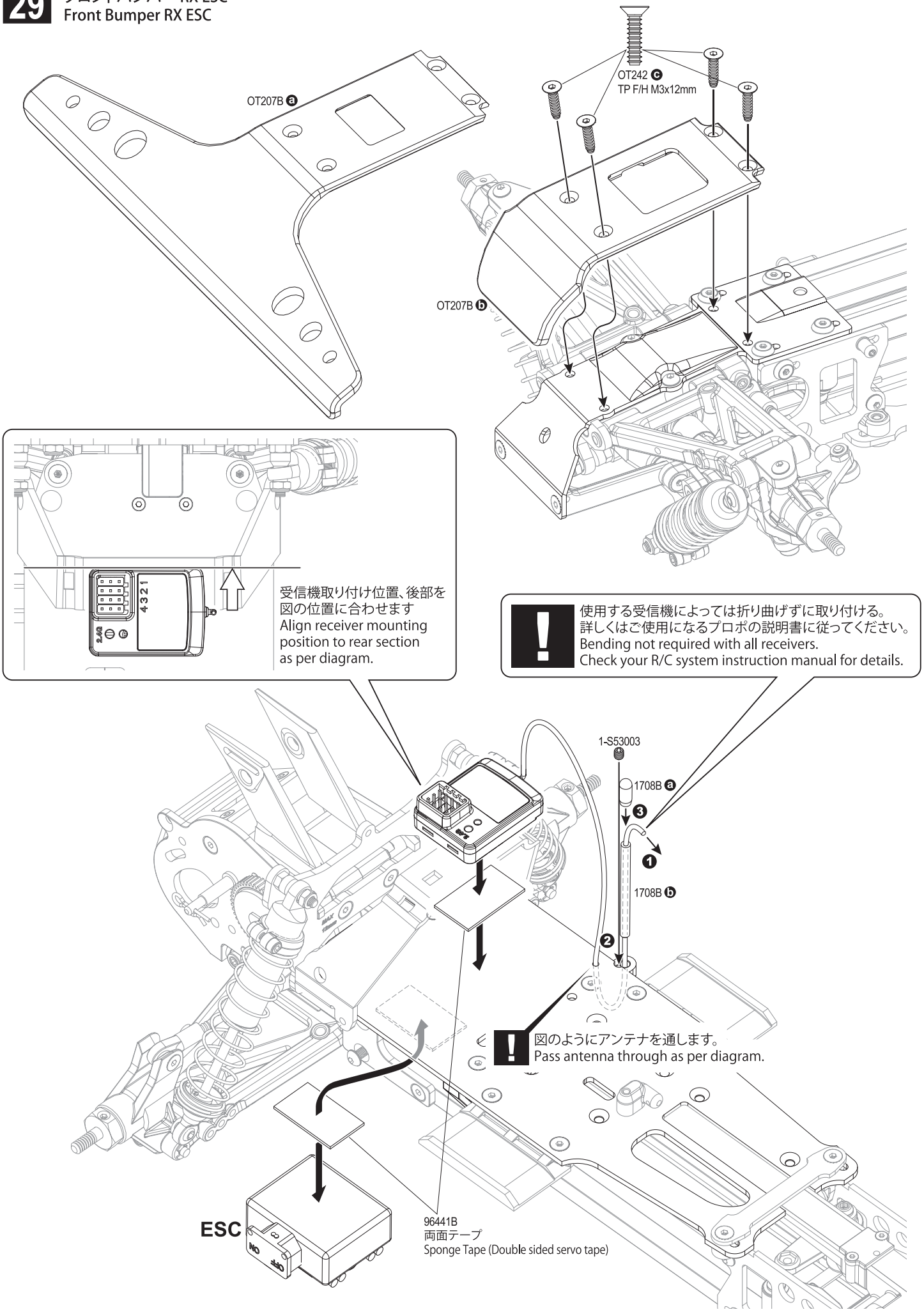

30 ステアリングサーボ Steering Servo

ステアリングサーボのニュートラルを設定し、サーボ付属のネジでサーボホーンを取り付けます。
Make sure Steering servo is in neutral position before installing servo horn.

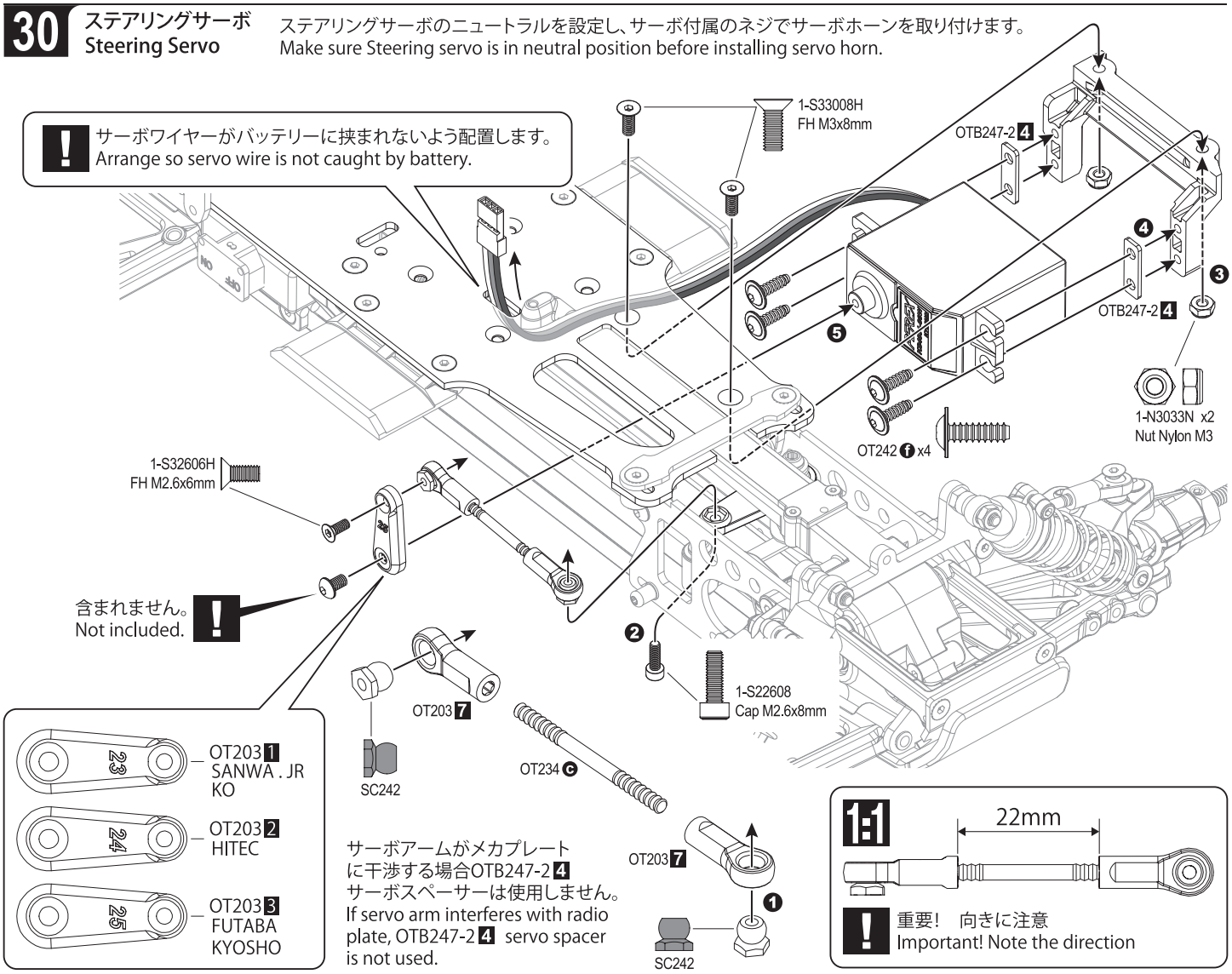

31 スパーギヤ Spur Gear

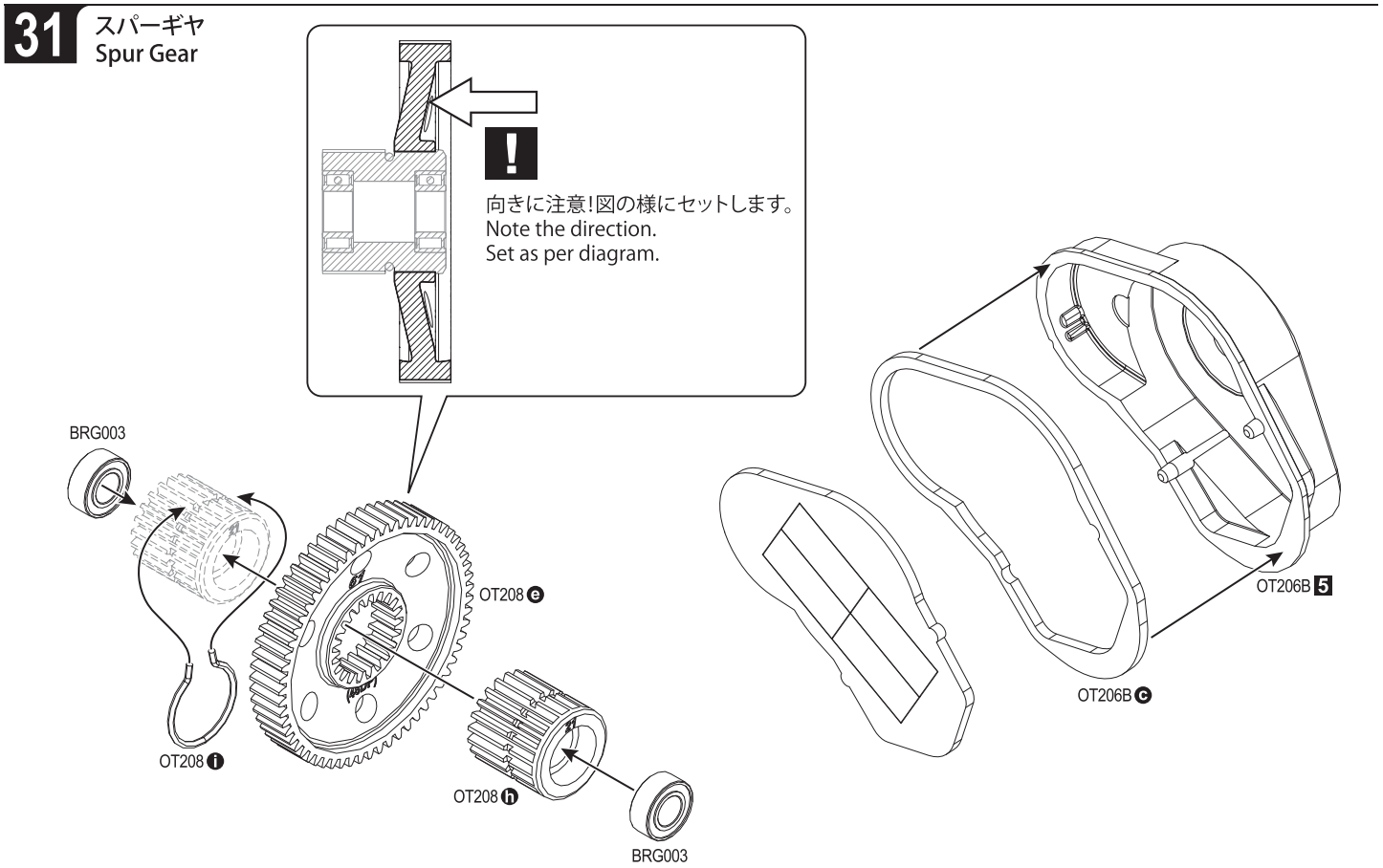

32 モーター Motor

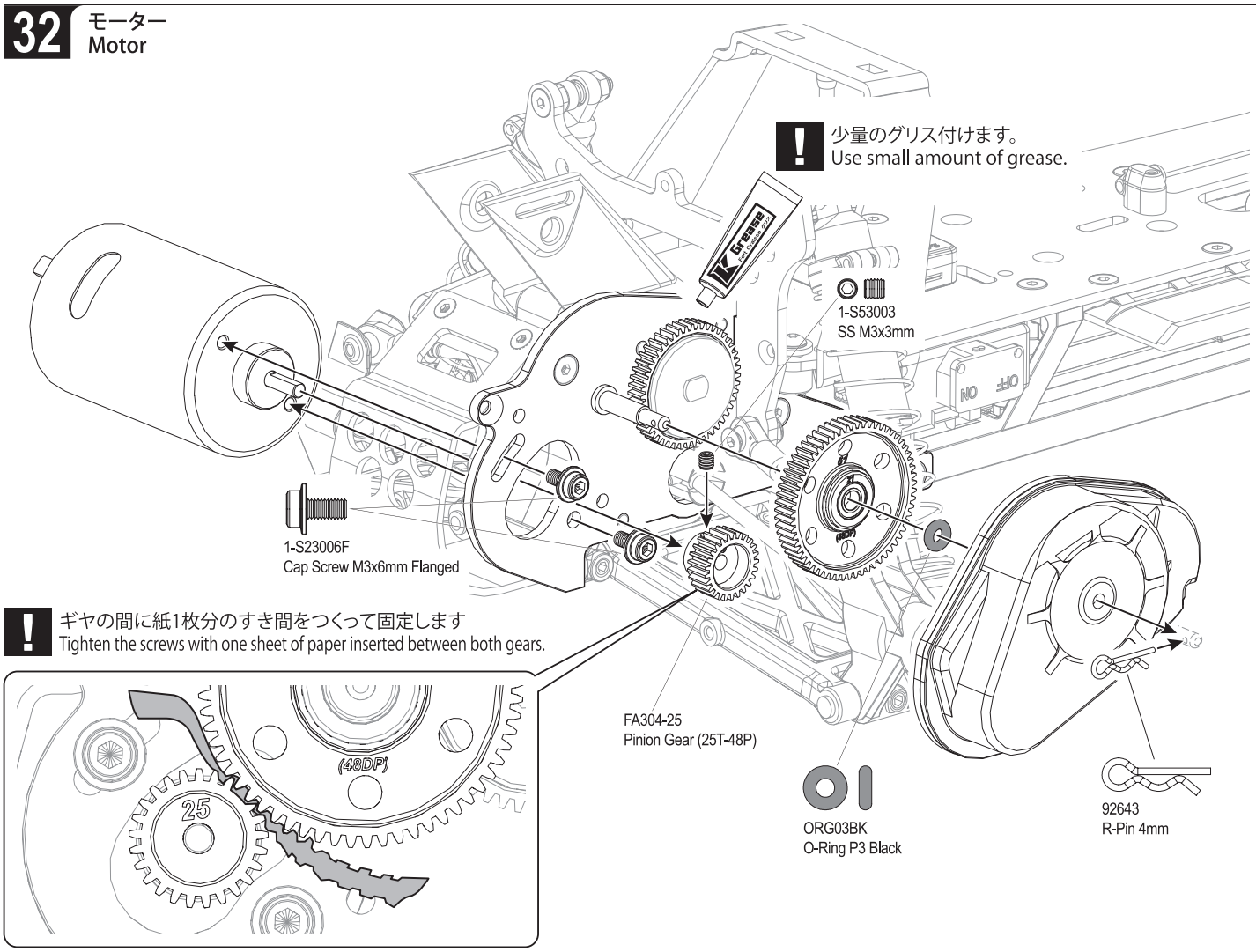

33 タイヤ Tires

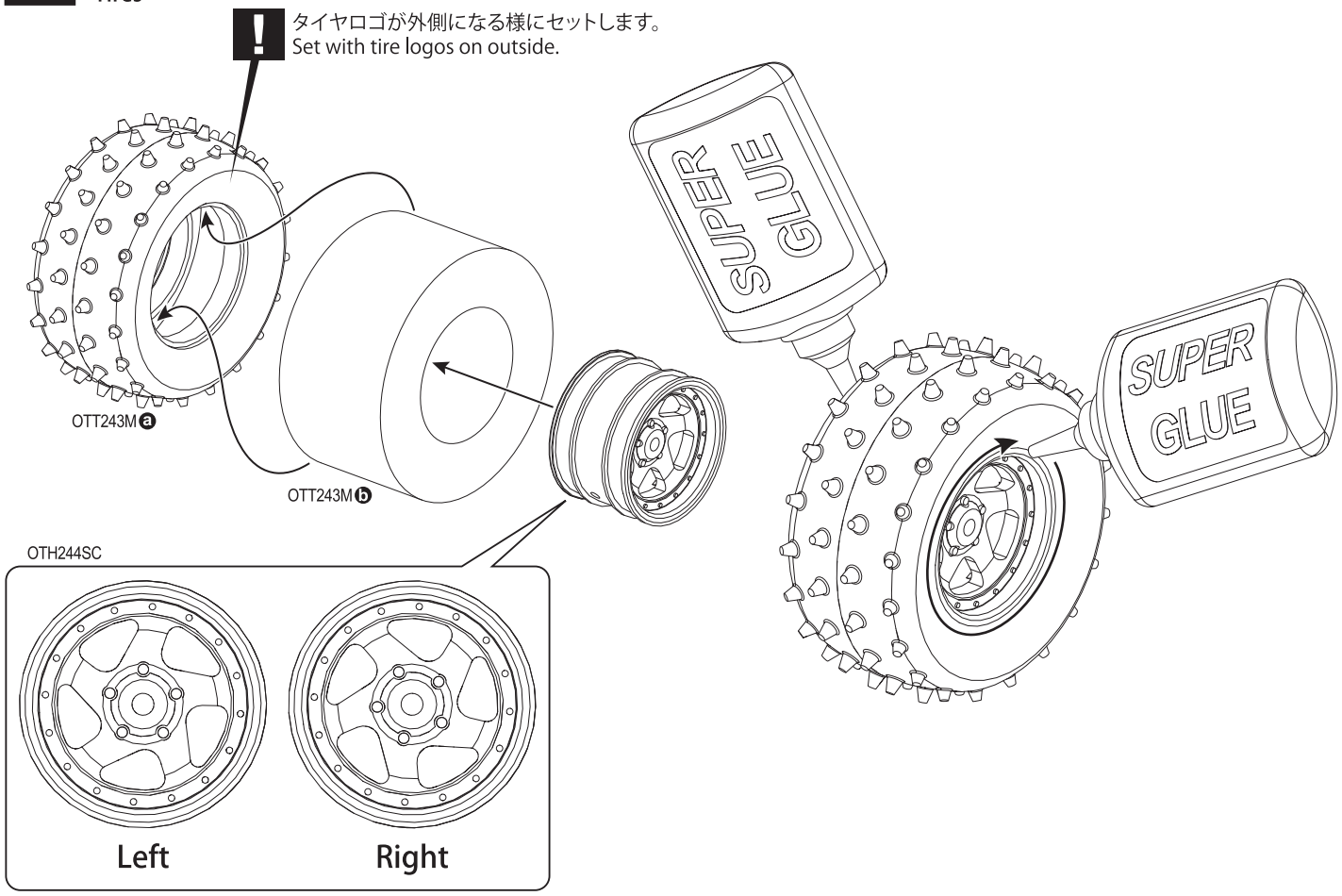

34 ホイール Wheels

OPEN BAG G

1-S13005H
BH M3x5mm

P11 8 で仮止めしたビス
Screws that were temporarily tightened at P11 8.

1-S13010H
BH M3x10mm

OTB247-3 3

OTB247-3 2

1-S13010H
BH M3x10mm

1-S13005H
BH M3x5mm

Right

P11 8 で仮止めしたビス
Screws that were temporarily tightened at P11 8.

Front

Rear

Left

1-N4056FN
Nylon Nut M4

35 バッテリー Battery

SC246

オプションショートタイプバッテリー (使用できる最大バッテリーサイズW48 x L100 x H2 5 mm)
Optional short-type battery (max size: W48xL100xH25mm).

36 リヤロールケージ
Rear Roll Cage

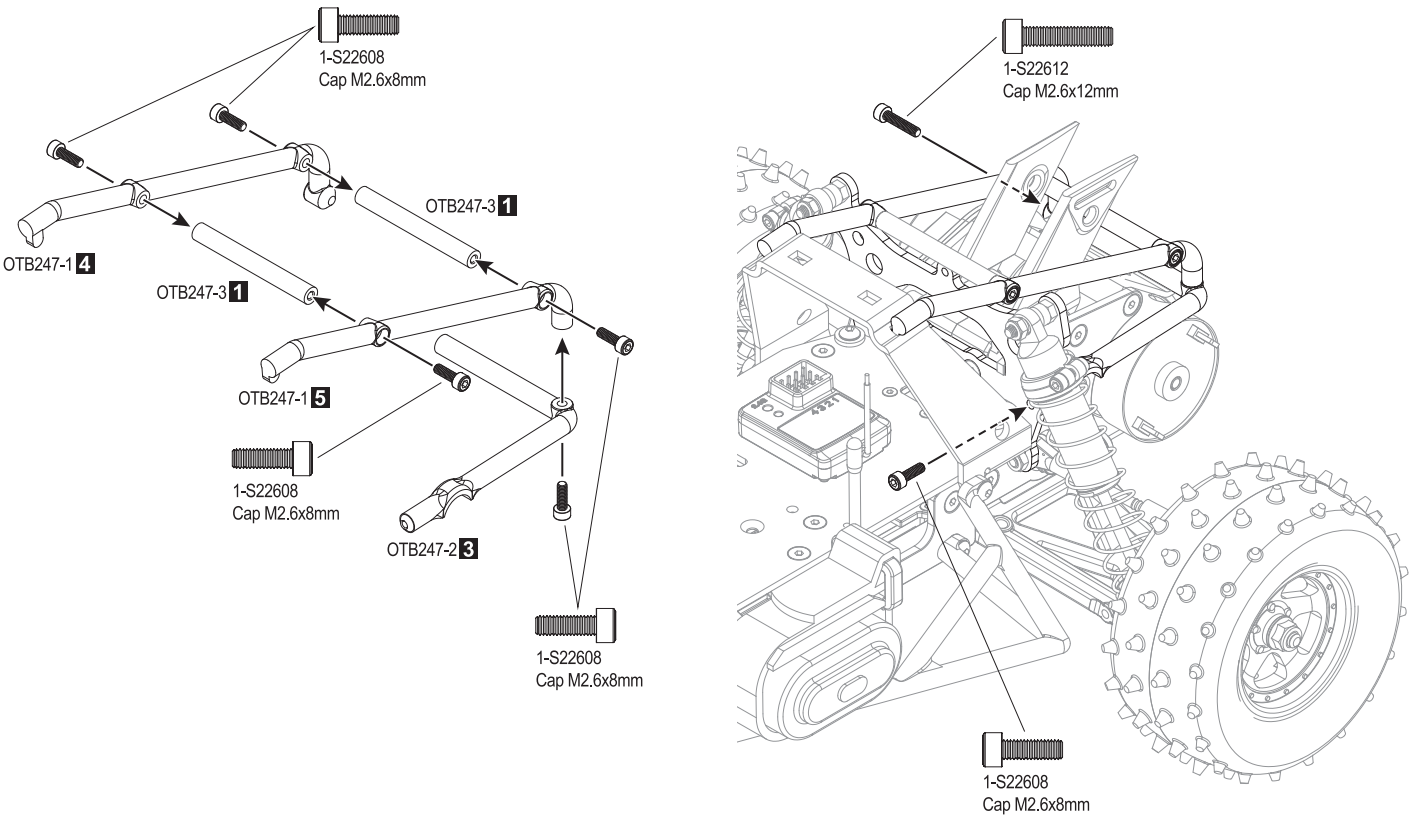

37 ウイング
Wing

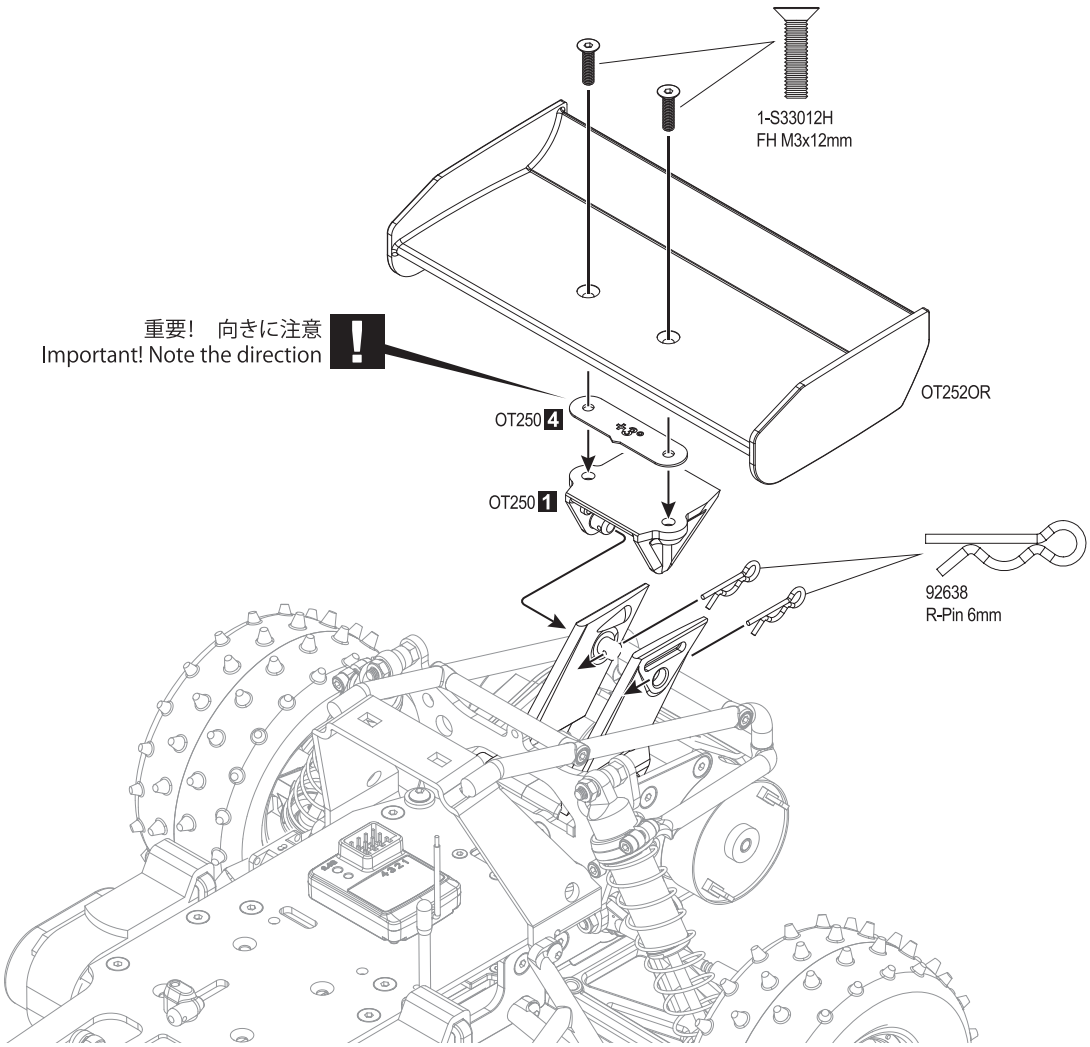

38 メインロールケージ
Main Roll Cage

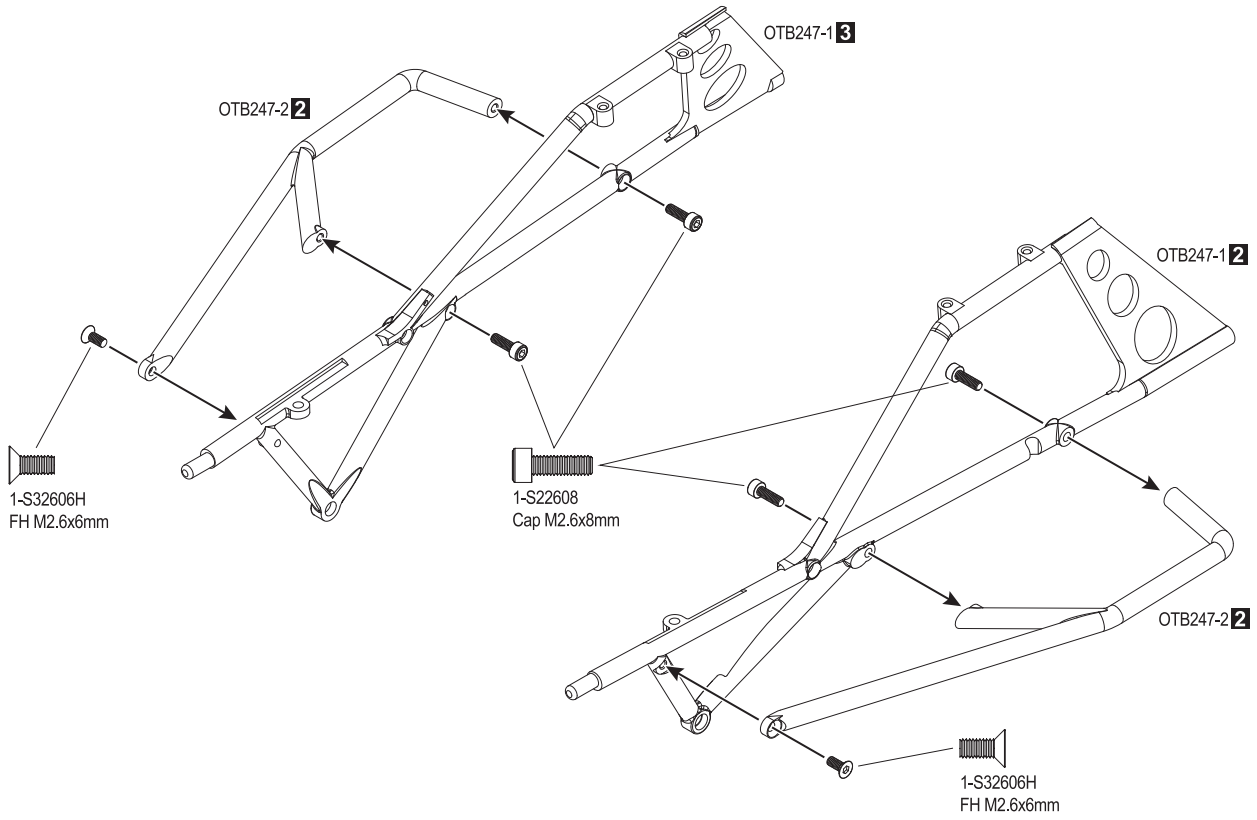

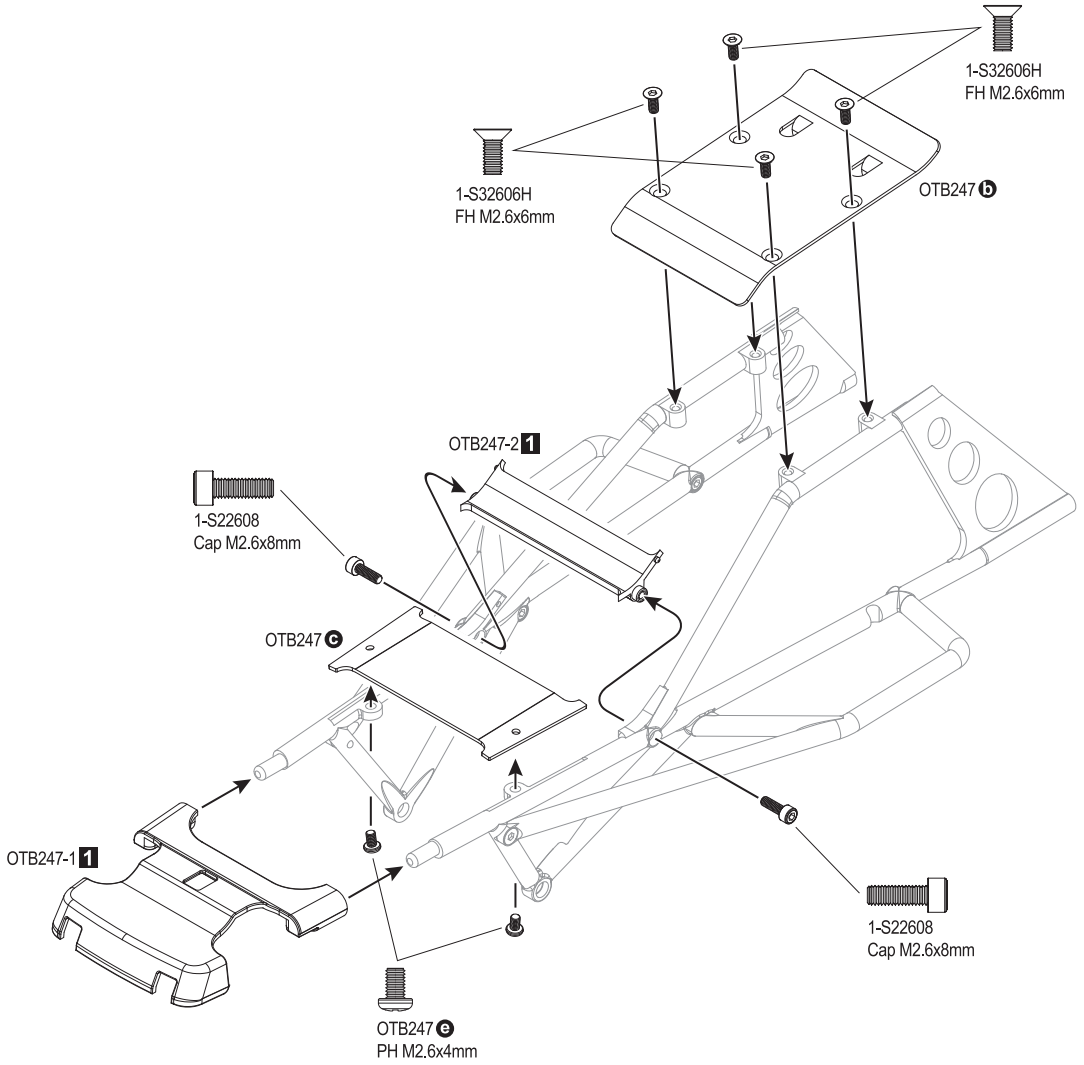

39 ペイント デカール
Paint Decals

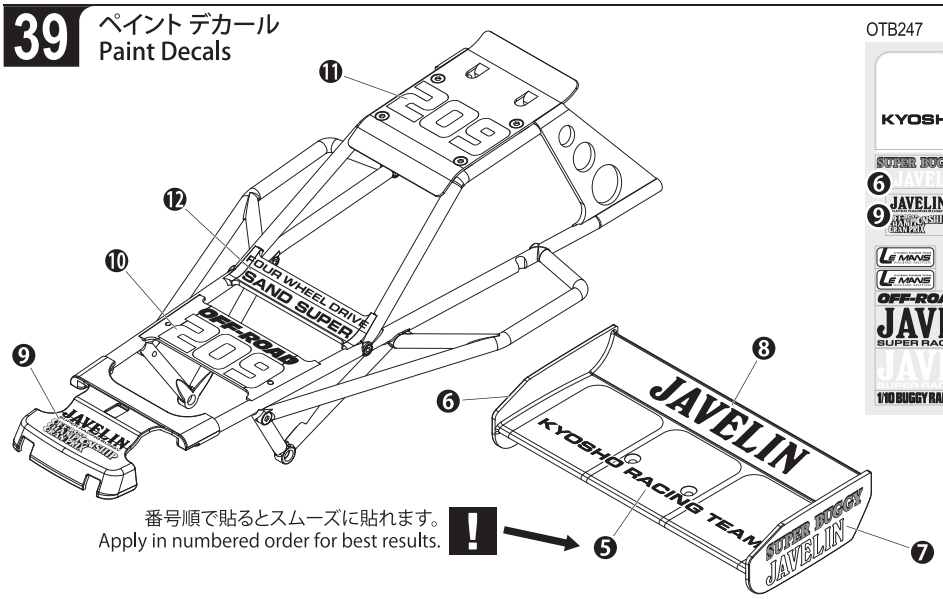

番号順で貼るとスムーズに貼れます。
Apply in numbered order for best results.

OTB247

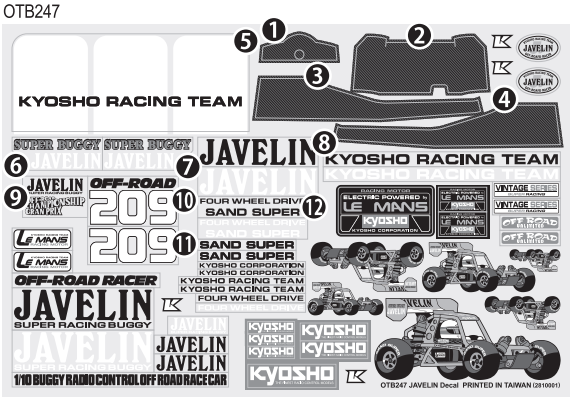

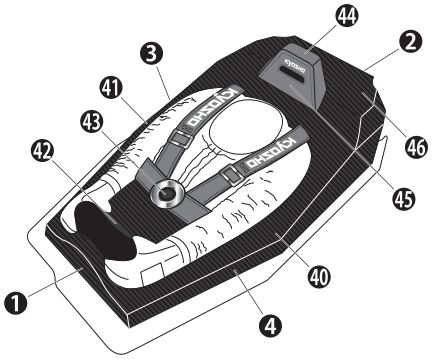

ポリカーボネイト用スプレーをお使いください。
Use spray for polycarbonate.

含まれません。
Not included.

OTB246ⓐ

OTB246ⓓ

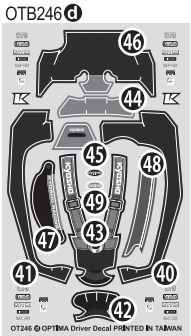

OTB246ⓒ

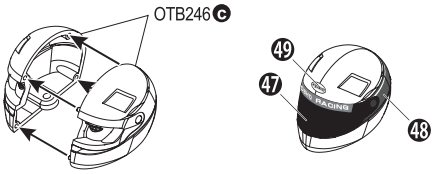

40 ドライバー／キャノピー
Driver / Canopy

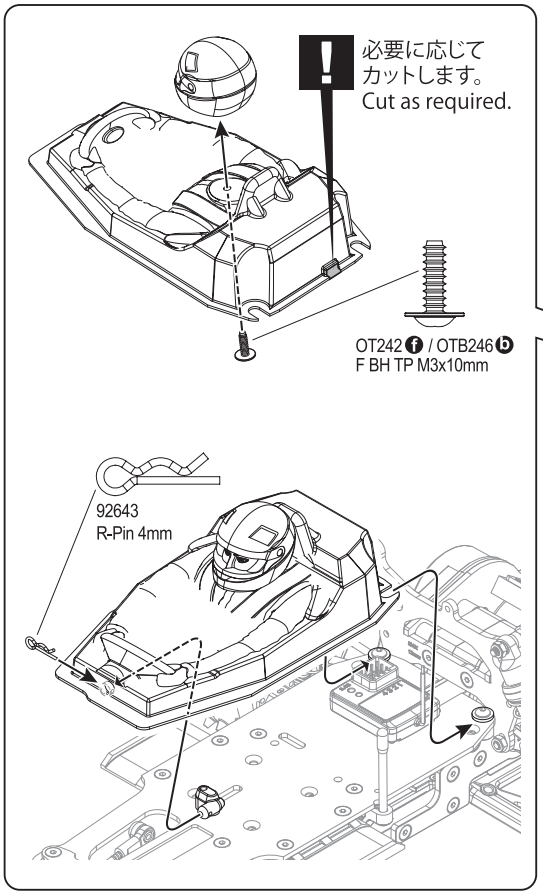

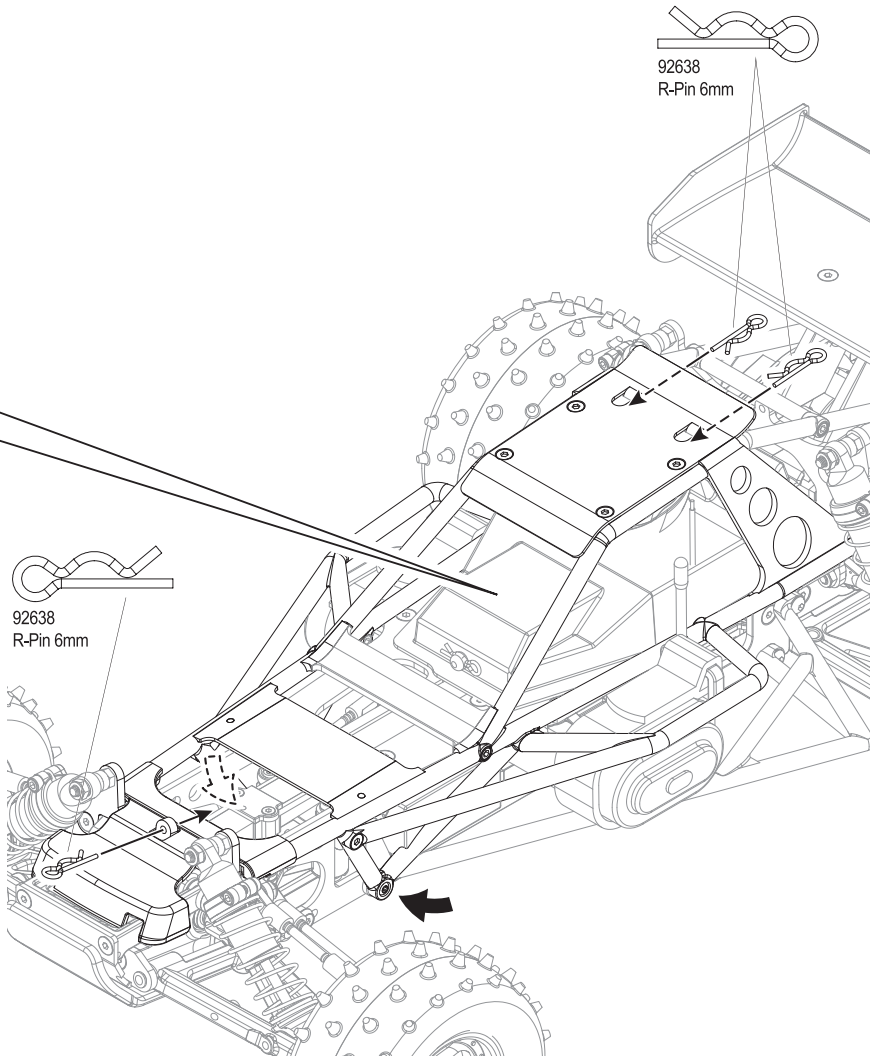

41 チェーンの調整 Adjustment of a chain

! 図のように合計10本のネジを緩め
チェーンの張りを調整します。
Chain tension can be adjusted by loosening
a total of 10 screws as shown in diagram.

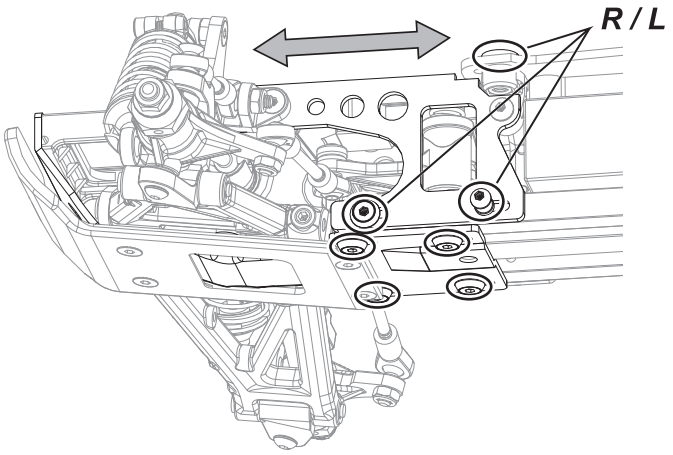

! 調整範囲を超えた場合1コマチェーンを
詰めてください。
If adjustment limit has been reached,
remove one chain.

42 リヤハブトーインの調整 Rear Toe Adjustment

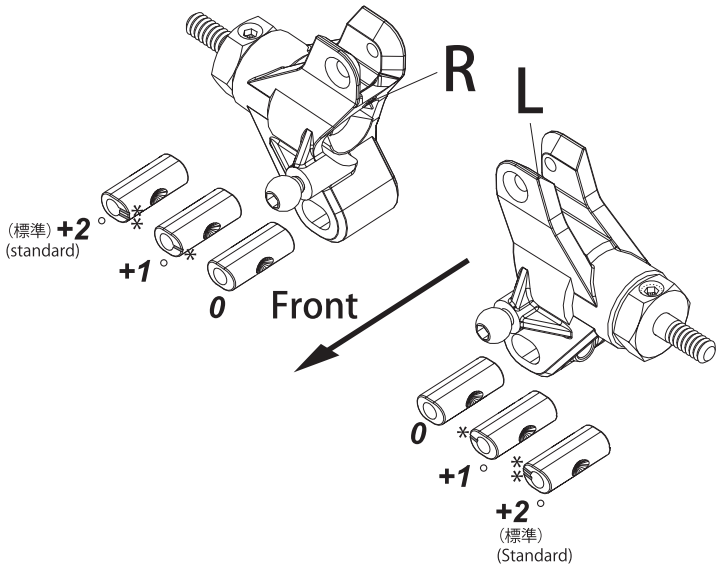

! *図のようにマークがフロント内側にセット
0ラインなし、+1度ライン1本 、+2度ライン2本 (標準)
*Position with mark inside front as per diagram.
No Line: 0°, 1 Line: +°, 2 Line: +2°

分解図 / EXPLODED VIEW

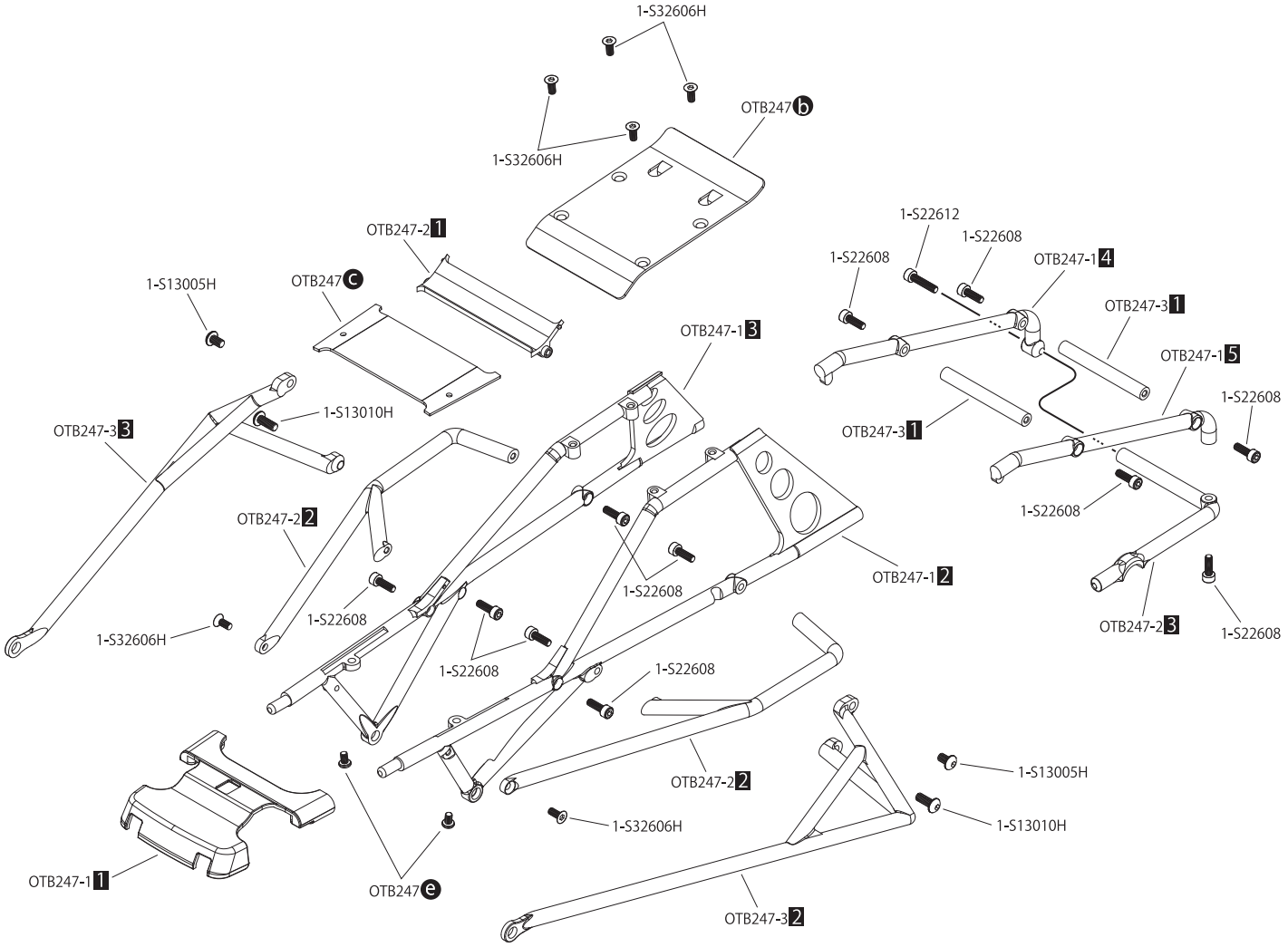

分解図 / EXPLODED VIEW

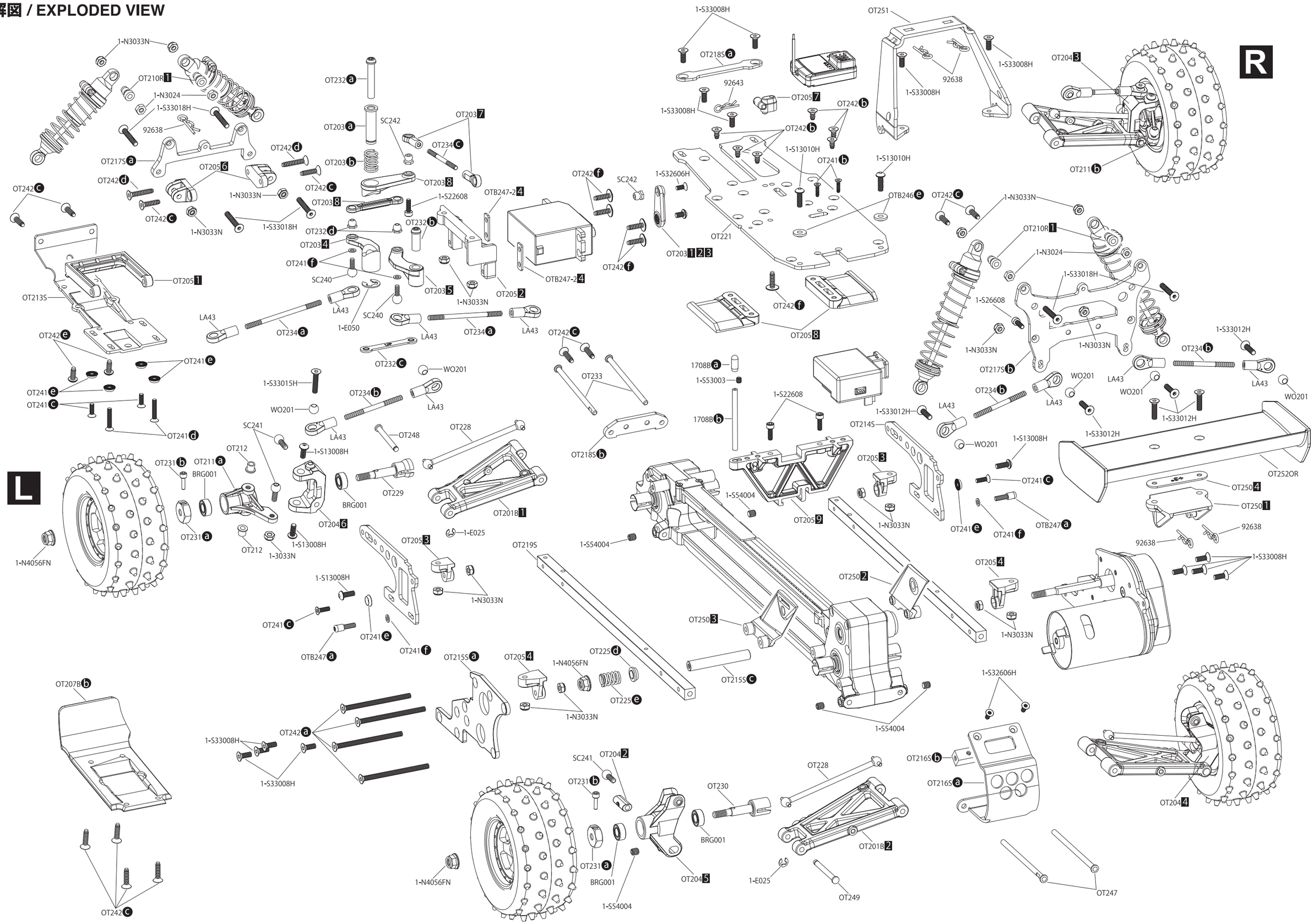

分解図 / EXPLODED VIEW

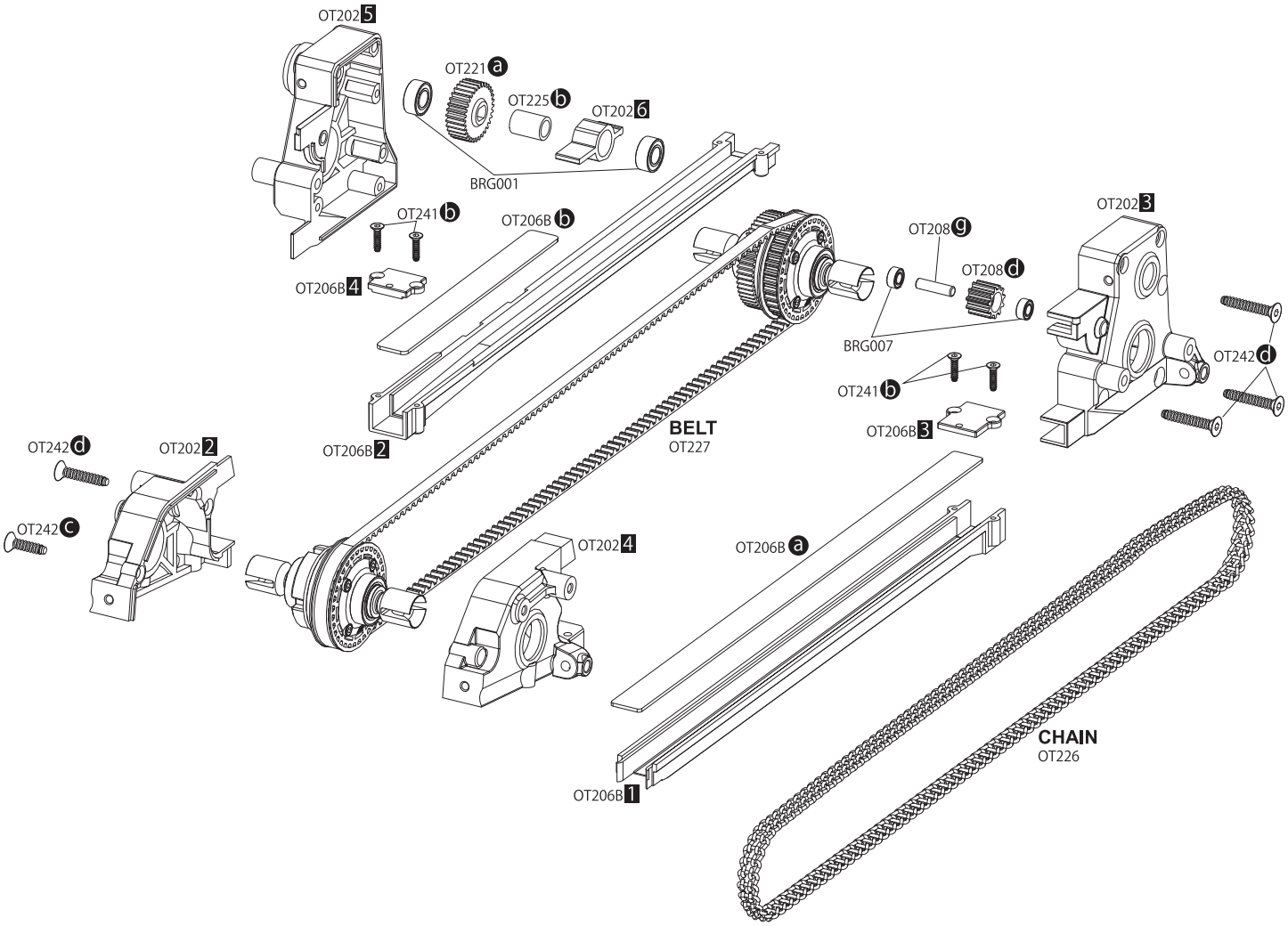

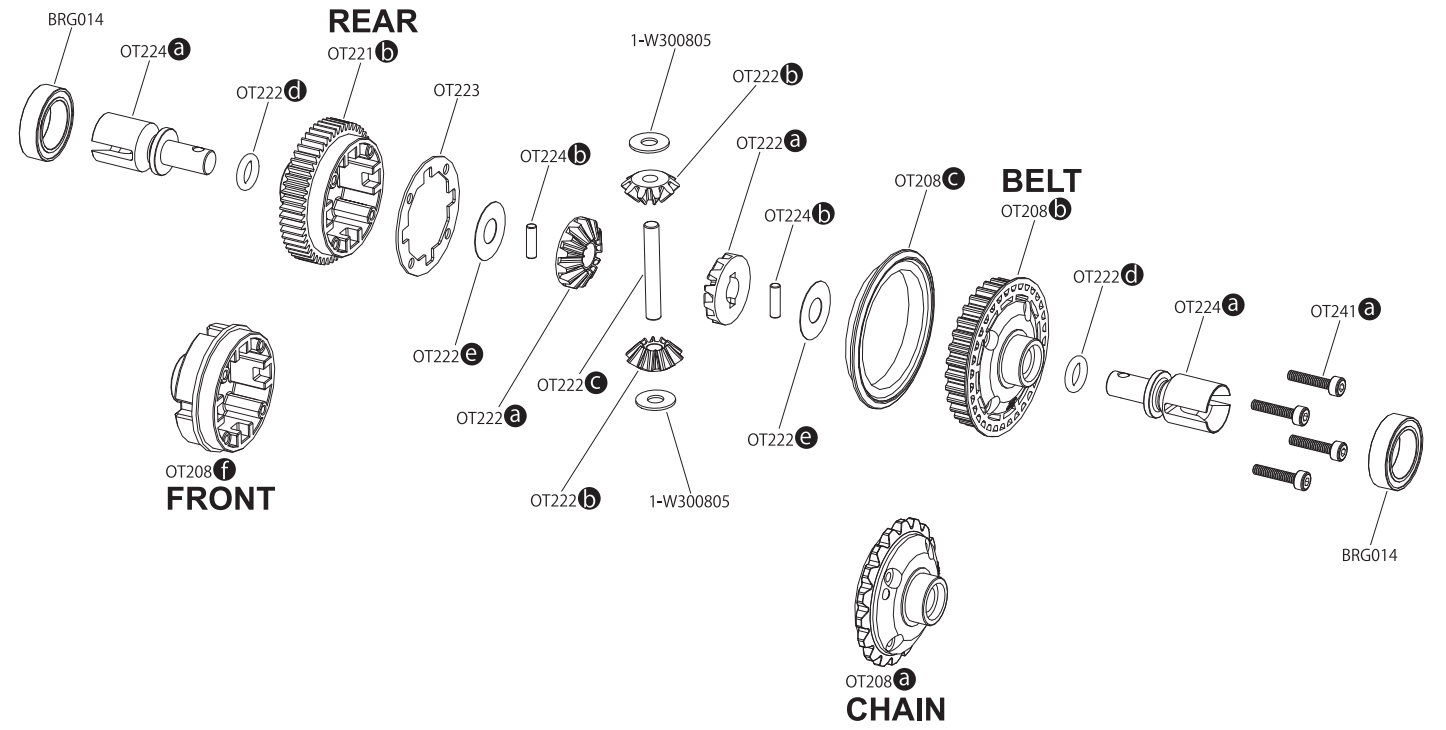

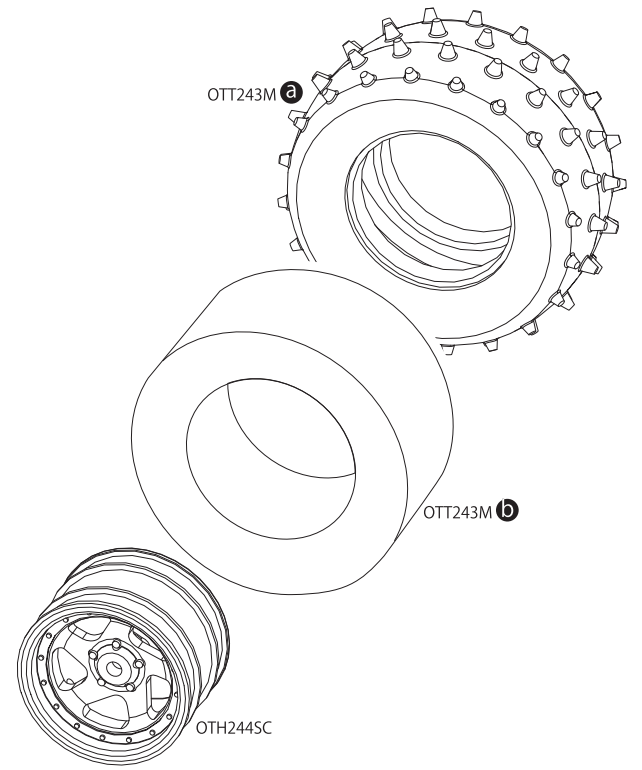

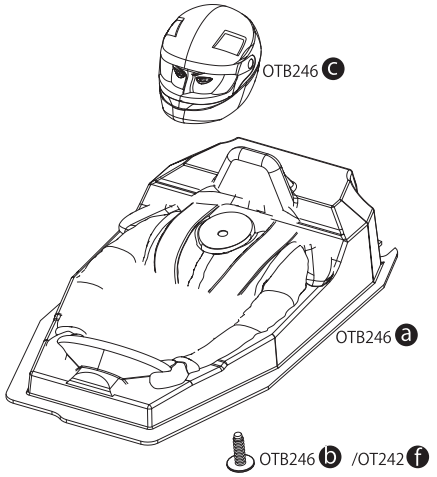

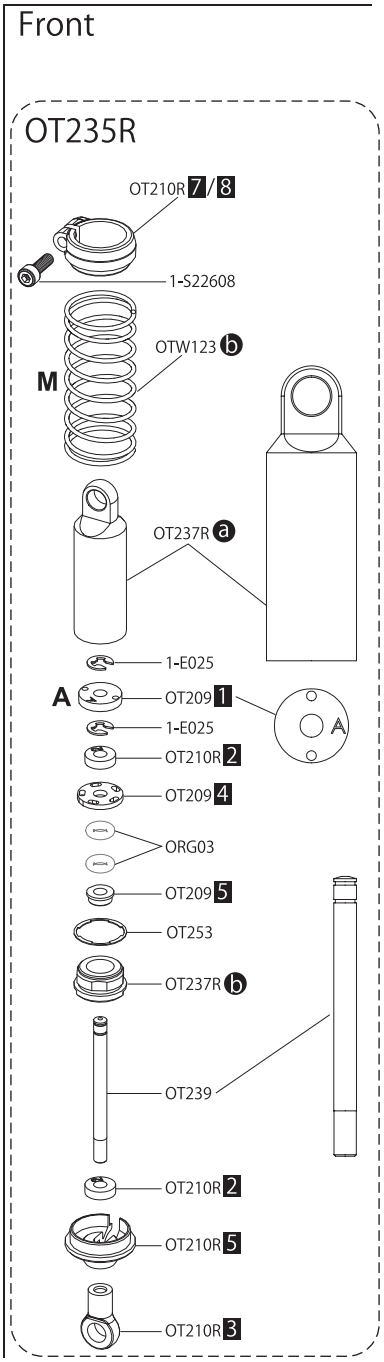

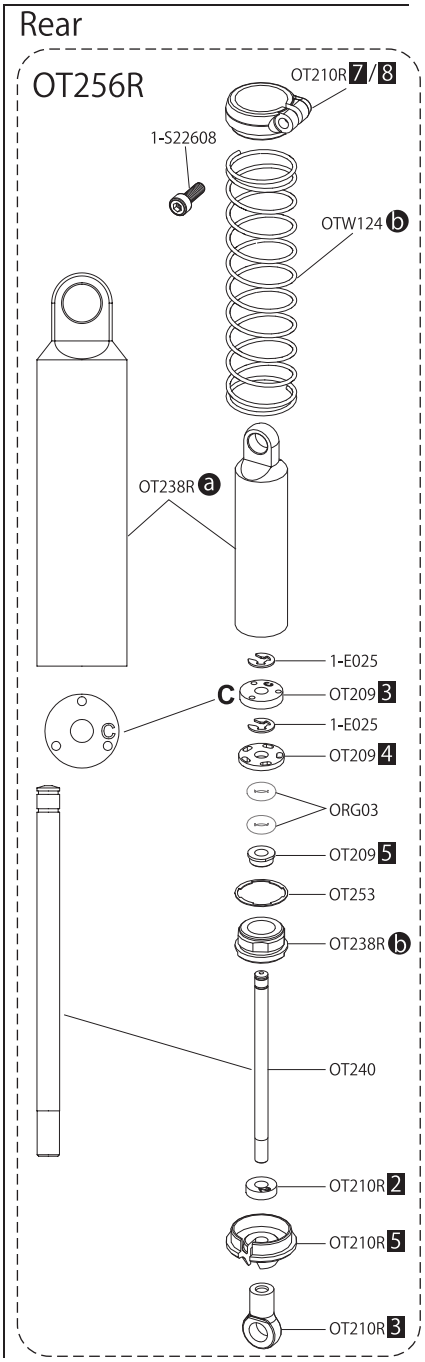

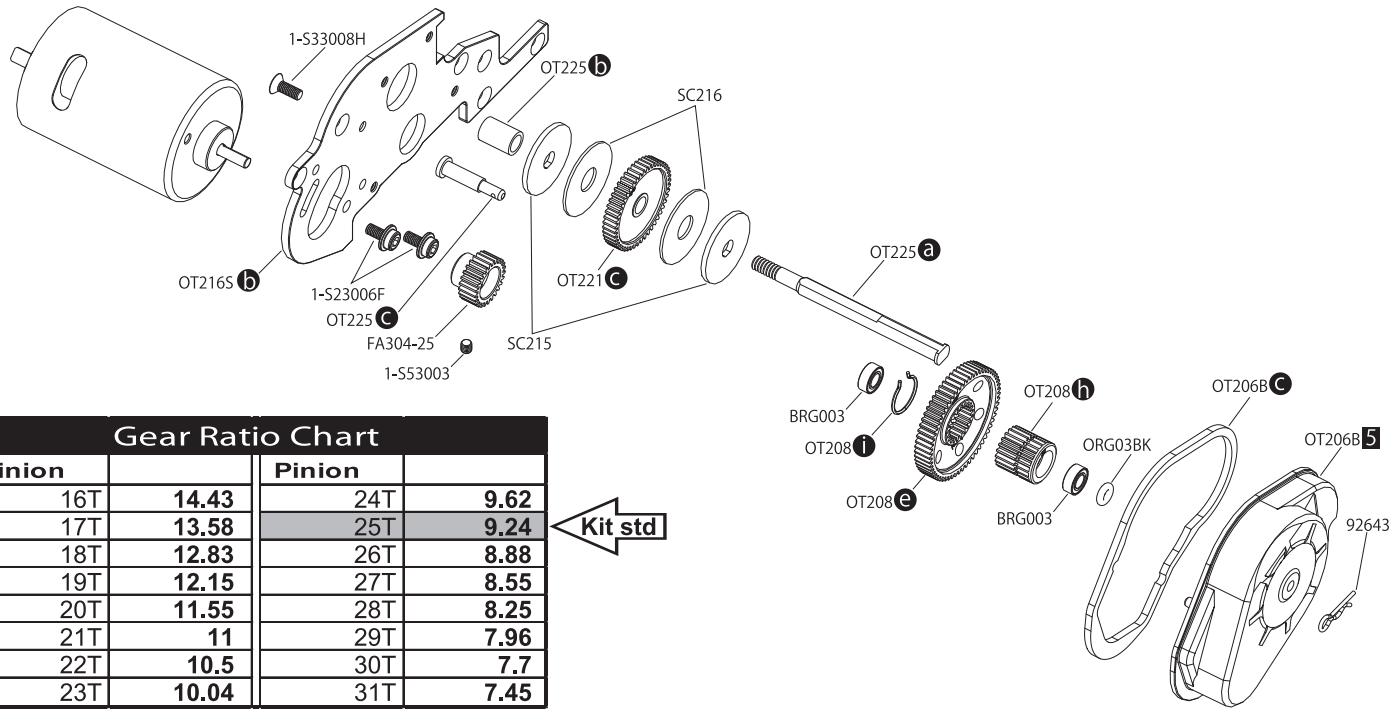

Gear Ratio Chart			
Pinion		Pinion	
16T	14.43	24T	9.62
17T	13.58	25T	9.24
18T	12.83	26T	8.88
19T	12.15	27T	8.55
20T	11.55	28T	8.25
21T	11	29T	7.96
22T	10.5	30T	7.7
23T	10.04	31T	7.45

Kit std

JAVELIN Parts List

BRG001

BB 5x10x4mm x4pcs

BRG002

BB 5x8x2.5mm x4pcs

BRG003

BB 4x8x3mm x4pcs

BRG007

BB 3x6x2.5mm x2pcs

BRG014

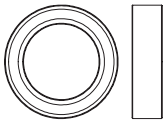

BB 10x15x4mm x2pcs

BRG100

x2pcs

x8pcs

FA304-25

Pinion Gear (25T-48P)

SS M3x3mm

LA43

x12pcs

5.8mm Ball End

ORG03

x10pcs

O-Ring P3 Orange

ORG03BK

x10pcs

O-Ring P3 Black

OT201B

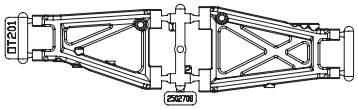

OT202

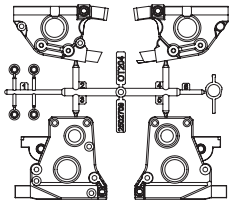

OT203

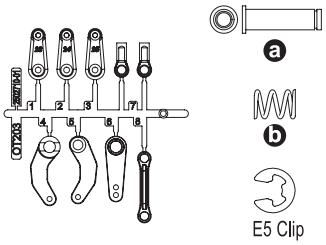

OT204

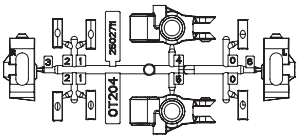

OT205

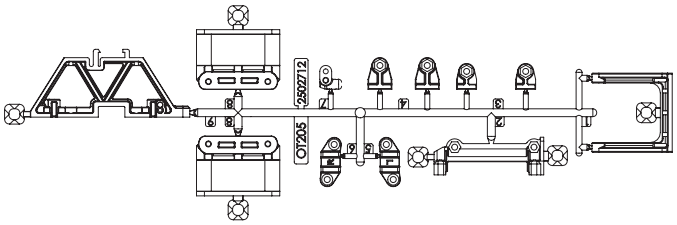

★ 定価(税込)

BRG001	Shield Bearing(5x10x4)4pcs	シールドベアリング(5x10x4)4入	1100
BRG002	Shield Bearing(5x8x2.5)4pcs	シールドベアリング(5x8x2.5)4入	1100
BRG003	Shield Bearing(4x8x3)4pcs	シールドベアリング(4x8x3)4入	1100
BRG007	Shield Bearing(3x6x2.5)2pcs	シールドベアリング(3x6x2.5)2入	770
BRG014	Shield Bearing(10x15x4)2pcs	シールドベアリング(10x15x4) 2入	1320
BRG100	Diff.Thrust Bearing	デフスラストベアリング(1入)	440
FA304-25	Pinion Gear (25T-48P)	ピニオンギヤ (25T-48P)	330
LA43	5.8mm Ball End(12pcs)	ボールエンド 5.8φ(12入)	330
ORG03	O-Ring(P3/Orange)10pcs	Oリング(P3/オレンジ) 10入	220
ORG03BK	O-Ring(P3/Black)10pcs	Oリング(P3/ブラック)10入	220
OT201B	Suspension Arm (OPTIMA)	サスペンションアーム (オプティマ)	550
OT202	Gear Box (OPTIMA)	ギヤボックス (オプティマ)	660
OT203	Servo Saver (OPTIMA)	サーボセイバー (オプティマ)	660
OT204	Hub Carrier (OPTIMA)	ハブキャリア (オプティマ)	770
OT205	Holder (OPTIMA)	ホルダー (オプティマ)	1100

★ FOR JAPANESE MARKET ONLY.

OT206B

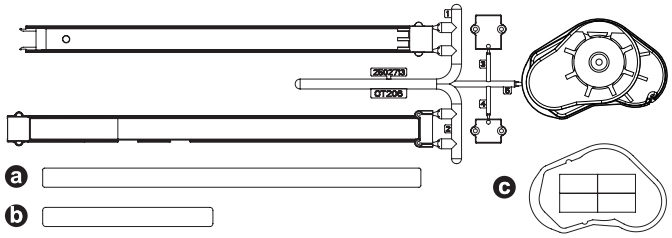

OT207B

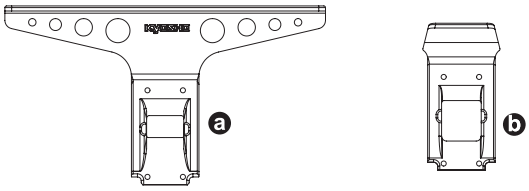

OT208

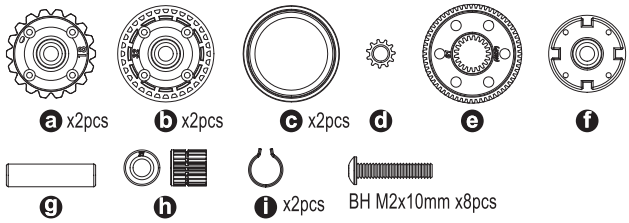

OT209

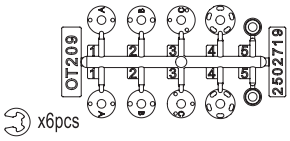

x6pcs

E2.5 Clip

OT210R

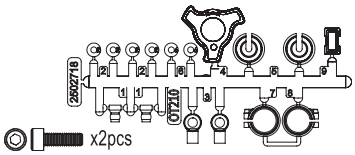

x2pcs

CAP M2.6x8mm

OT210BK

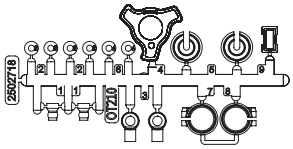

x2pcs

CAP M2.6x8mm

OT211

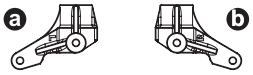

OT212

x4pcs BH M3x8mm x4pcs

OT213S

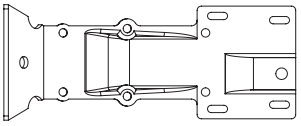

OT214S

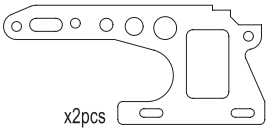

x2pcs

OT215S

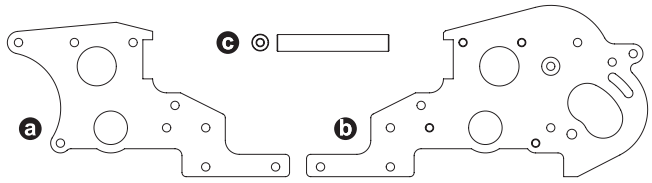

★ 定価(税込)

OT206B	Chain Guide (OPTIMA/for High Ratio)	チェーンガイド (オプティマ/ハイレシオ対応)	1210
OT207B	Bumper (OPTIMA)	バンパー (オプティマ)	880
OT208	Diff Gear Case & Pulley (OPTIMA)	デフギヤケース&プーリー (オプティマ)	1540
OT209	Shock Piston (OPTIMA)	ショックピストン (オプティマ)	440
OT210R	Shock Plastic Parts (Red/OPTIMA)	ショックプラパーツ(レッド/オプティマ)	440
OT210BK	Shock Plastic Parts (Black/OPTIMA)	ショックプラパーツ (ブラック/オプティマ)	440
OT211	Knuckle Arm (OPTIMA)	ナックルアーム (オプティマ)	990
OT212	King Pin Flange Pipe (OPTIMA)	キングピンフランジパイプ (オプティマ)	440
OT213S	Front Under Guard (OPTIMA)	フロントアンダーガード (シルバー/オプティマ)	770
OT214S	Front Side Plate (Silver/2pcs/OPTIMA)	フロントサイドプレート (シルバー/オプティマ)	1100
OT215S	Rear Plate (Silver/OPTIMA)	リヤプレート (シルバー/オプティマ)	1980

JAVELIN Parts List

OT216S

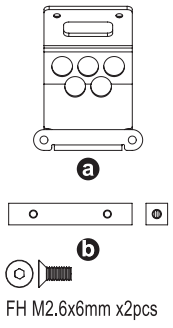

OT217S

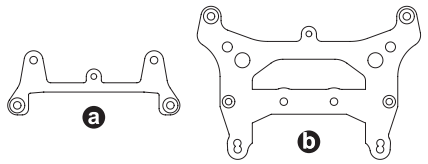

OT218S

OT219S

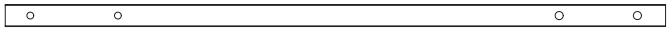

OT220

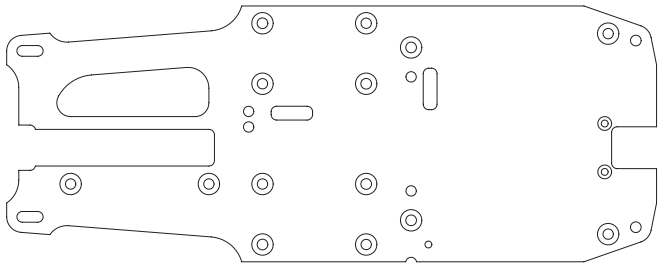

OT221

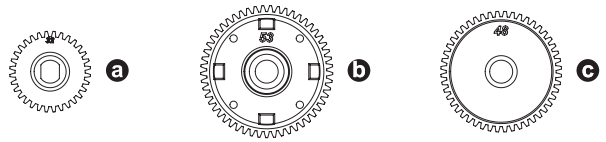

OT222

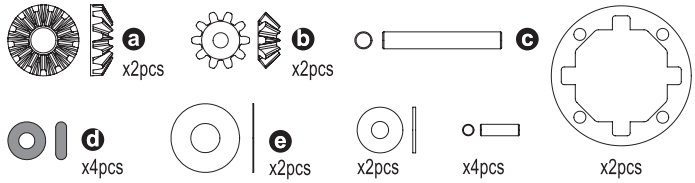

OT223

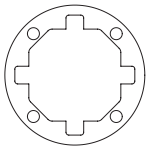

OT224

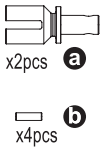

OT225

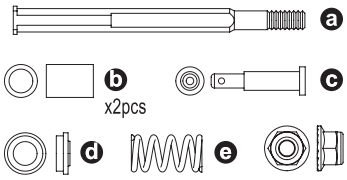

★ 定価(税込)

OT216S	Motor Guard (Silver/OPTIMA)	モーターガード (シルバー/オプティマ)	1650
OT217S	Shock Stay (Silver/OPTIMA)	ショックステー (シルバー/オプティマ)	1540
OT218S	Front Plate (Silver/OPTIMA)	フロントプレート (シルバー/オプティマ)	550
OT219S	Main Chassis (Silver/OPTIMA)	メインシャシー (シルバー/オプティマ)	2750
OT220	Radio Plate (OPTIMA)	メカプレート (オプティマ)	1650
OT221	Gear Set (OPTIMA)	ギヤセット (オプティマ)	990
OT222	Diff Inner Parts Set (OPTIMA)	デフインナーパーツセット (オプティマ)	1210
OT223	Diff Gasket (4pcs/OPTIMA)	デフガスケット (4入/オプティマ)	330
OT224	Diff Shaft (2pcs/OPTIMA)	デフシャフト (2入/オプティマ)	1100
OT225	Gear Shaft Set (OPTIMA)	ギヤシャフトセット (オプティマ)	1320

★ FOR JAPANESE MARKET ONLY.

OT226

OT227

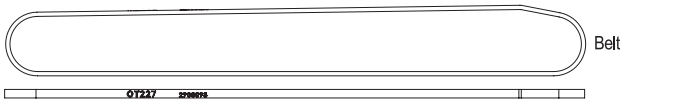

OT228

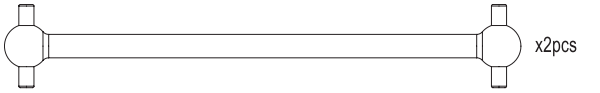

OT229

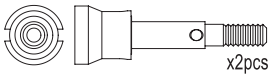

OT230

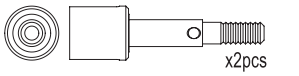

OT231

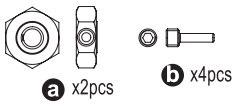

OT232

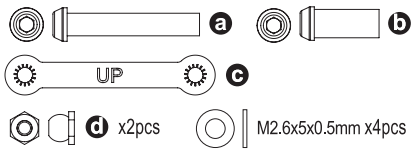

OT233

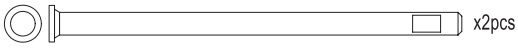

OT234

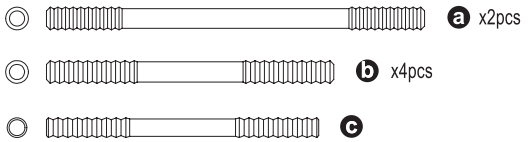

OT235R

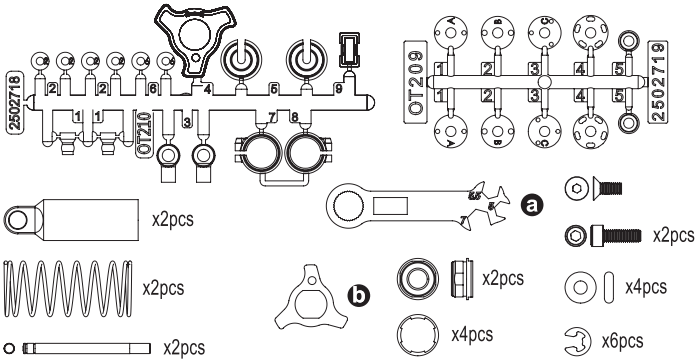

★ 定価(税込)

OT226	Ladder Chain (OPTIMA)	チェーン (オプティマ)	2640
OT227	Belt (OPTIMA)	ベルト (オプティマ)	880
OT228	Swing Shaft (OPTIMA)	スイングシャフト (2入/オプティマ)	880
OT229	Front Wheel Shaft (2pcs/OPTIMA)	フロントホイールシャフト(2入/オプティマ)	770
OT230	Rear Wheel Shaft (2pcs/OPTIMA)	リヤホイールシャフト(2入/オプティマ)	770
OT231	Wheel Hub Set (2pcs/OPTIMA)	ホイールハブセット(2入/オプティマ)	770
OT232	Servo Saver Shaft (OPTIMA)	サーボセーバーシャフト (オプティマ)	1100
OT233	Flange Shaft 3x54mm (2pcs/OPTIMA)	フランジシャフト(3x54mm) (2入/オプティマ)	770
OT234	Tie-Rod (OPTIMA)	タイロッド (オプティマ)	660
OT235R	Front Shock (Red/OPTIMA)	フロントショック (レッド / オプティマ)	3520

JAVELIN Parts List

OT236R

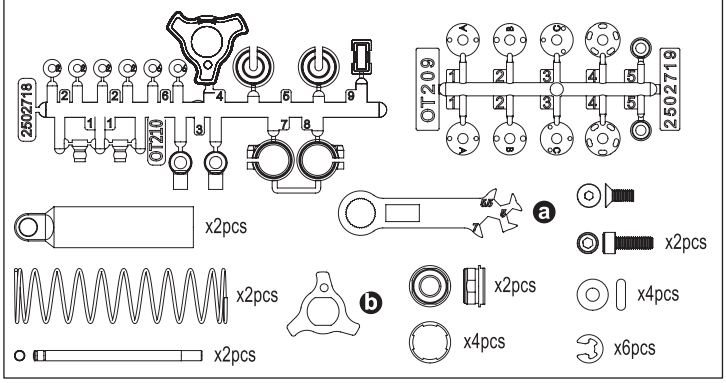

OT237R

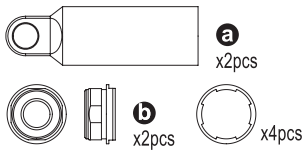

OT238R

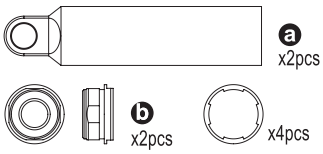

OT239

OT240

OT241

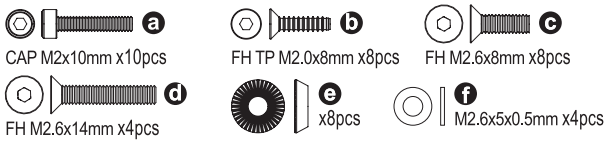

OT242

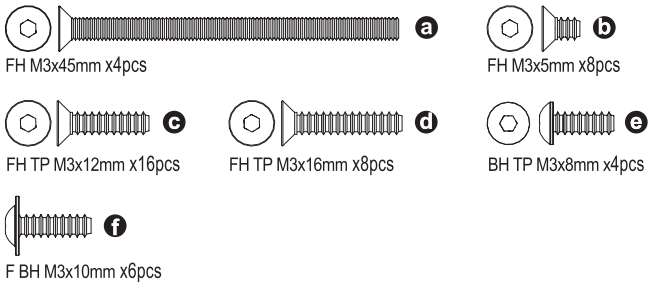

OT247

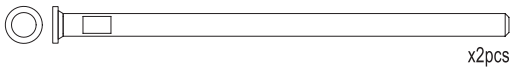

OT248

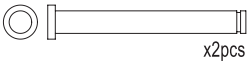

OT249

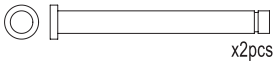

★ 定価(税込)

OT236R	Rear Shock (Red/OPTIMA)	リヤショック (レッド / オプティマ)	3630
OT237R	Front Shock Case (Red/OPTIMA)	フロントショックケース (レッド / オプティマ)	2090
OT238R	Rear Shock Case (Red/OPTIMA)	リヤショックケース (レッド / オプティマ)	2200
OT239	Front Shock Shaft (2pcs/OPTIMA)	フロントショックシャフト(2入/オプティマ)	550
OT240	Rear Shock Shaft (2pcs/OPTIMA)	リヤショックシャフト (2入/オプティマ)	550
OT241	M2/2.6 Screw Set (OPTIMA)	M2/2.6スクリューセット (オプティマ)	1430
OT242	M3 Screw Set (OPTIMA)	M3スクリューセット (オプティマ)	660
OT247	Flange Shaft 3x60mm (2pcs/OPTIMA)	フランジシャフト (3x60mm) (2入/オプティマ)	770
OT248	Flange Shaft 3x26mm (2pcs/OPTIMA)	フランジシャフト (3x26mm) (2入/オプティマ)	550
OT249	Flange Shaft 3x30mm (2pcs/OPTIMA)	フランジシャフト (3x30mm) (2入/オプティマ)	550

★ FOR JAPANESE MARKET ONLY.

OT250

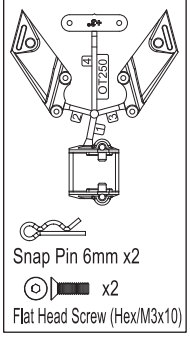

OT251

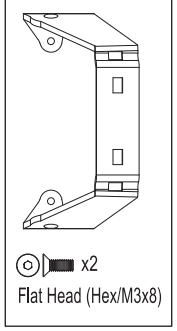

OT252OR

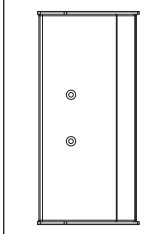

OT253

OTB246

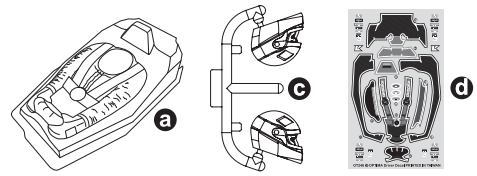

OTB247OR

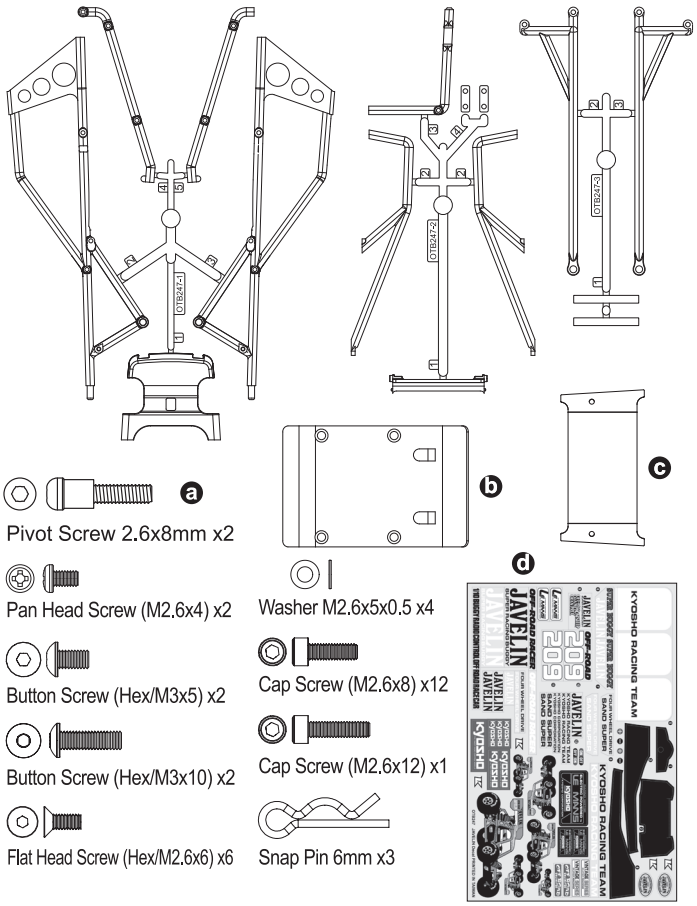

OTH244SC

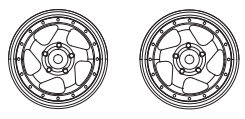

OTT243M

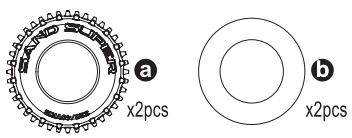

★ 定価(税込)

OT250	Wing Stay	ウイングステー	825
OT251	Aluminum Roll Bar	アルミロールバー	1320
OT252OR	Wing (Orange/Javelin)	ウイング(ジャベリン)オレンジ	660
OT253	Shock Gasket 12mm(4pcs)	ショックガスケット 12mm(4入)	330
OTB246	Driver Doll (OPTIMA)	ドライバー人形 (オプティマ)	1320
OTB247OR	Body (Orange/Javelin)	ボディ(オレンジ/ジャベリン)	4620
OTH244SC	5sp Wheel 43mm (SatinChrome/2pcs/Optima)	5スポークホイール43mm (サテンクロームメッキ/2入/オプティマ)	1100
OTT243M	Pin Tire 43x86x40mm M (OPTIMA)	ピンタイヤ43x86x40mm M (オプティマ)	1430

JAVELIN Parts List

SC215
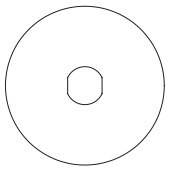
x2pcs

SC216
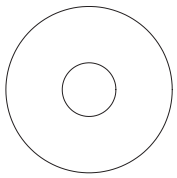
x2pcs

SC240
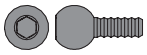
x8pcs
Pivot Ball 5.8xM2.6x11.5mm

SC241
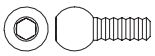
x4pcs
Pivot Ball 5.8M3x12.5mm

SC242

x2pcs
Ball Nut 4.8xM2.6mm

SC246
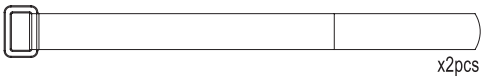
x2pcs

W0201

x10pcs

1708B
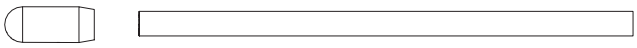
ⓐ x4pcs ⓑ x4pcs

92638
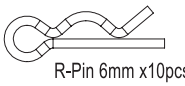
R-Pin 6mm x10pcs

92643
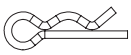
R-Pin 4mm x10pcs

96441B

Sponge Tape 100x150 mm

96647
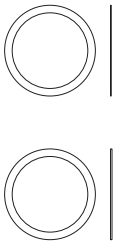
x4pcs
x4pcs

1-S32606H
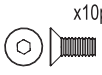
x10pcs
FH M2.6x6mm

1-S32608H
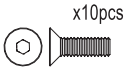
x10pcs
FH M2.6x8mm

1-S33008H
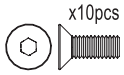
x10pcs
FH M3x8mm

1-S33012H
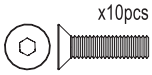
x10pcs
FH M3x12mm

1-S33015H
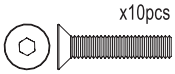
x10pcs
FH M3x15mm

1-S33018H
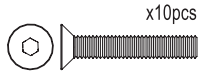
x10pcs
FH M3x18mm

1-S13008H
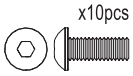
x10pcs
BH M3x8mm

1-S13010H
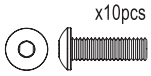
x10pcs
BH M3x10mm

1-S22608
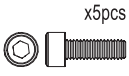
x5pcs
CAP M2.6x8mm

1-S22612
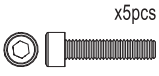
x5pcs
CAP M2.6x12mm

1-S23006F
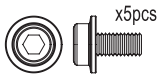
x5pcs
Cap Screw(M3x6/Flanged)

1-S53003

x10pcs
SS M3x3mm

1-S54004

x10pcs
SS M4x4mm

1-E025

x10pcs
E2.5 Clip

1-E050

x10pcs
E5 Clip

1-N3024

x10pcs
Nut M3

1-N3033N

x5pcs
Nylon Nut M3

1-N4056FN
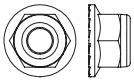
x5pcs
Flanged Nylon Nut M4

1-W300805

x10pcs
Washer M3x8x0.5

★ 定価(税込)

SC215	Slipper Plate (2pcs/Scorpion 2014)	スリッパープレート(2入/スコーピオン 2014)	220
SC216	Slipper Pad (2pcs/Scorpion 2014)	スリッパーパッド(2入/スコーピオン 2014)	165
SC240	5.8mmxM2.6 Pivot Ball (8pcs/Scorpion 2014)	ピボットボール(8入/スコーピオン 2014)	330
SC241	5.8mmxM3 Pivot Ball (4pcs/Scorpion 2014)	ピボットボール(4入/スコーピオン 2014)	220
SC242	4.8mmxM2.6 Ball Nut (2pcs/Scorpion 2014)	ボールナット(2入/スコーピオン2014)	275
SC246	Battery Strap (16X200mm)	バッテリーストラップ (16X200mm)	660
W0201	5.8 Steel Ball(10pcs)	5.8 スチールボール 10入	770
1708B	Color Antenna(Black/4pcs)	カラーアンテナ黒キャップ付き(4入)	550
92638	Snap Pin (10pcs)	スナップピン(10入)	220
92643	Snap Pin(4mm/10pcs)	スナップピン(4mm/10入)	220
96441B	Sponge Tape(1x100x150)	スポンジテープ(1x100x150)	330
96647	10x12mm Shim Set(0.1/0.2)4pcs	10x12mm シムセット(0.1/0.2)各4枚入	330

★ 定価(税込)

1-S32606H	Flat Head Screw (M2.6x6/10pcs)	サラビス(M2.6x6)(ヘックス/10入)	330
1-S32608H	Flat Head Screw (M2.6x8/10pcs)	サラビス(M2.6x8)(ヘックス/10入)	330
1-S33008H	Flat Head Screw(Hex/M3x8/10pcs)	サラビス(M3x8)(ヘックス/10入)	330
1-S33012H	Flat Head Screw(Hex/M3x12/10pcs)	サラビス(M3x12)(ヘックス/10入)	330
1-S33015H	Flat Head Screw(Hex/M3x15/10pcs)	サラビス(M3x15)(ヘックス/10入)	330
1-S33018H	Flat Head Screw(Hex/M3x18/10pcs)	サラビス(M3x18)(ヘックス/10入)	330
1-S13008H	Button Screw(Hex/M3x8/10pcs)	ボタンビス(M3x8)(ヘックス/10入)	330
1-S13010H	Button Screw(Hex/M3x10/10pcs)	ボタンビス(M3x10)(ヘックス/10入)	330
1-S22608	Cap Screw(M2.6x8/5pcs)	キャップビス(M2.6x8/5入)	220
1-S22612	Cap Screw(M2.6x12/5pcs)	キャップビス(M2.6x12/5入)	220
1-S23006F	Cap Screw(M3x6/Flanged/5pcs)	キャップビス(M3x6/フランジ付/5入)	440
1-S53003	Set Screw(M3x3/10pcs)	セットビス(M3x3/10入)	220
1-S54004	Set Screw(M4x4/10pcs)	セットビス(M4x4/10入)	220
1-E025	E-Ring(E2.5/10pcs)	Eリング(E2.5/10入)	165
1-E050	E-Ring(E5.0/10pcs)	Eリング(E5.0/10入)	165
1-N3024	Nut(M3x2.4/10pcs)	ナット(M3x2.4/10入)	220
1-N3033N	Nut(M3x3.3) Nylon (5pcs)	ナット(M3x3.3) ナイロン (5入)	220
1-N4056FN	Nut(M4x5.6) Flanged Nylon (5pcs)	ナット(M4x5.6)フランジ ナイロン(5入)	220
1-W300805	Washer(M3x8x0.5/10pcs)	ワッシャー(M3x8x0.5/10入)	220

★ FOR JAPANESE MARKET ONLY.

JAVELIN Option Parts List

OTW101

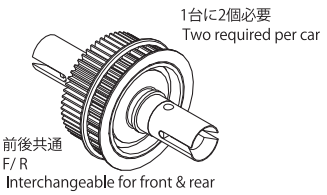

ボールデフ(ベルトドライブ用/オプティマ)
Ball Diff. (for Belt Drive / OPTIMA)

OTW102

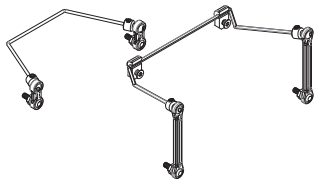

スタビライザー（オプティマ）
Stabilizer (OPTIMA)

OTW103

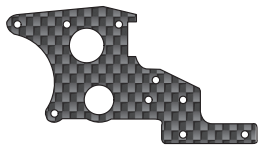

カーボンリヤプレートL (2入/オプティマ)
Carbon Rear Plate L(2pcs/OPTIMA)

OTW104GM

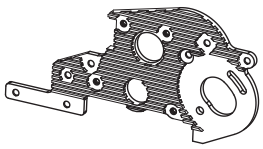

CNCモータープレート (ガンメタ/オプティマ)
CNC Motor Plate (Gunmetal/OPTIMA)

OTW105

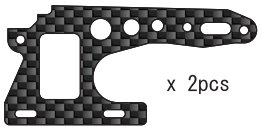

カーボンフロントサイドプレート (2入/オプティマ)
Carbon Front Side Plate (2pcs/OPTIMA)

OTW106

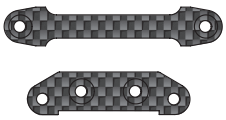

カーボンフロントサスプレート (オプティマ)
Carbon Front Sus Plate (OPTIMA)

OTW107

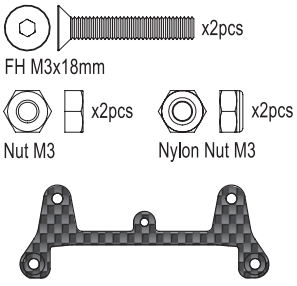

カーボンフロントショックステー (オプティマ)
Carbon Front Shock Stay (OPTIMA)

OTW108

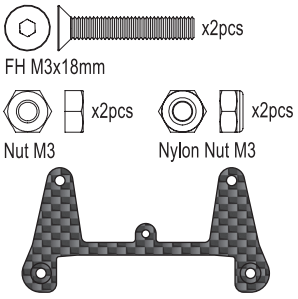

ワークスカーボンフロントショックステー (オプティマ)
Carbon Works Front Shock Stay (OPTIMA)

OTW109

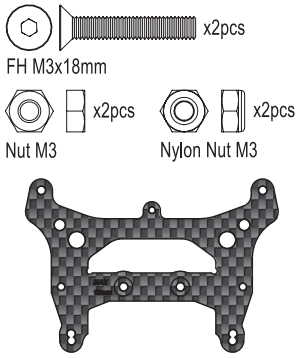

カーボンリヤショックステー (オプティマ)
Carbon Rear Shock Stay (OPTIMA)

OTW112

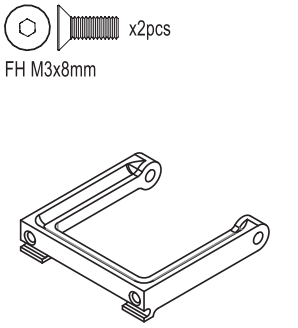

ハードフロントサポート (7075/オプティマ)
Hard Front Support (7075/OPTIMA)

OTW110B

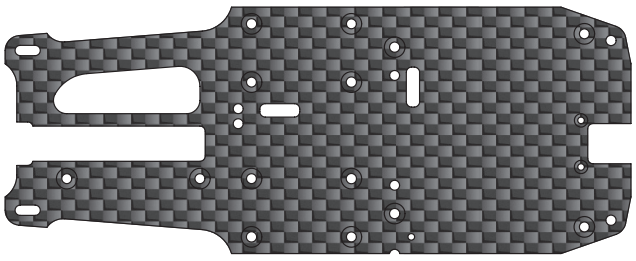

カーボンメカプレート (オプティマ)
Carbon Radio Plate (OPTIMA)

OTW111

ハードメインシャシー (7075/オプティマ)
Hard Main Chassis (7075/OPTIMA)

OTW114

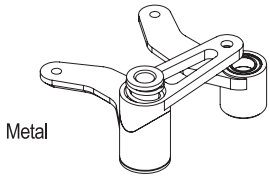

メタルサーボセイバー（オプティマ）
Metal Servo Saver (OPTIMA)

OTW115GM

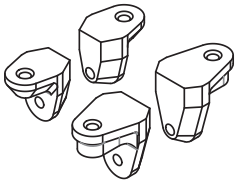

アルミメカポスト (ガンメタ/オプティマ)
Aluminum Mech Post (Gunmetal/OPTIMA)

OTW116GM

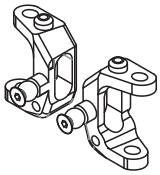

アルミフロントハブ（ガンメタ/オプティマ）
Aluminum Front Hub (Gunmetal/OPTIMA)

OTW117GM

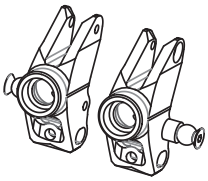

アルミリヤハブキャリア（ガンメタル/オプティマ）
Aluminum Rear Hub Carrier (Gunmetal/OPTIMA)

OTW118GM

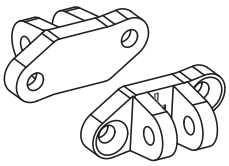

アルミフロントアッパーピボット
(ガンメタ/オプティマ)
Al Front Upper Pivot (Gunmetal/OPTIMA)

OTW119GM

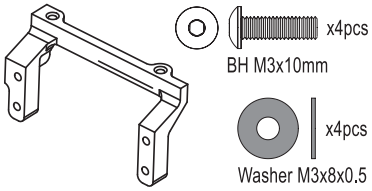

アルミサーボマウント (ガンメタ/オプティマ)
Aluminum Servo Mount (Gunmetal/OPTIMA)

OTW123

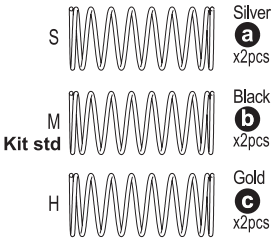

フロントショックスプリングセット (オプティマ)
Front Shock Spring Set (OPTIMA)

OTW124

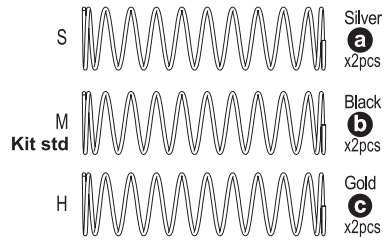

リヤショックスプリングセット (オプティマ)
Rear Shock Spring Set (OPTIMA)

OTW125B

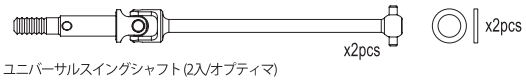

ユニバーサルスイングシャフト (2入/オプティマ)
Universal Swing Shaft (2pcs/OPTIMA)

★ 定価(税込)

OTW101	Ball Diff (for Belt Drive / OPTIMA)	ボールデフ(ベルトドライブ用/オプティマ)	5280
OTW102	Stabilizer (OPTIMA)	スタビライザー (オプティマ)	2520
OTW103	Carbon Rear Plate L (OPTIMA)	カーボンリヤプレートL (オプティマ)	2310
OTW104GM	CNC Motor Plate (Gunmetal/OPTIMA)	CNCモータープレート (ガンメタ/オプティマ)	3520
OTW105	Carbon Front Side Plate (2pcs/OPTIMA)	カーボンフロントサイドプレート (2入/オプティマ)	2750
OTW106	Carbon Front Sus. Plate (OPTIMA)	カーボンフロントサスプレート (オプティマ)	1650
OTW107	Carbon Front Shock Stay (OPTIMA)	カーボンフロントショックステー (オプティマ)	1320
OTW108	Carbon Works Front Shock Stay (OPTIMA)	ワークスカーボンフロントショックステー (オプティマ)	1980
OTW109	Carbon Rear Shock Stay (OPTIMA)	カーボンリヤショックステー (オプティマ)	2750
OTW110B	Carbon Radio Plate (OPTIMA)	カーボンメカプレート (オプティマ)	4180
OTW111	Hard Main Chassis (7075/OPTIMA)	ハードメインシャシー (7075/オプティマ)	6050
OTW112	Hard Front Support (7075/OPTIMA)	ハードフロントサポート (7075/オプティマ)	2860
OTW114	Metal Servo Saver (OPTIMA)	メタルサーボセイバー(オプティマ)	4620
OTW115GM	Aluminum Radio Post (Gunmetal/OPTIMA)	アルミメカポスト (ガンメタ/オプティマ)	6050
OTW116GM	Aluminum Front Hub (Gunmetal/OPTIMA)	アルミフロントハブ (ガンメタ/オプティマ)	6380
OTW117GM	Aluminum Rear Hub Carrier (Gunmetal/OPTIMA)	アルミリヤハブキャリア (ガンメタル/オプティマ)	6050
OTW118GM	Al Front Upper Pivot (Gunmetal/OPTIMA)	アルミフロントアッパーピボット (ガンメタ/オプティマ)	2420
OTW119GM	Aluminum Servo Mount (Gunmetal/OPTIMA)	アルミサーボマウント (ガンメタ/オプティマ)	2970
OTW123	Front Shock Spring Set (S/M/H /2pcs/Optima)	フロントショックスプリングセット (S/M/H /2入/オプティマ)	1320
OTW124	Rear Shock Spring Set (S/M/H /2pcs/Optima)	リヤショックスプリングセット (S/M/H /2入/オプティマ)	1320
OTW125B	Universal Swing Shaft (2pcs/Optima)	ユニバーサルスイングシャフト (2入/オプティマ)	4180

★ FOR JAPANESE MARKET ONLY.

JAVELIN Option Parts List

92413

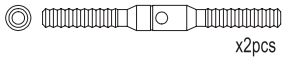

チタンアジャストロッド 38mm
Titanium Adjust Rod 38mm

92416

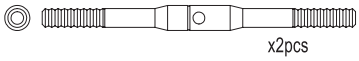

チタンアジャストロッド 50mm
Titanium Adjust Rod 50mm

LA43H / R

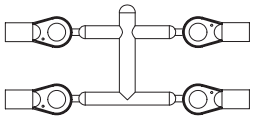

ボールエンド 5.8mm
5.8mm Ball End

H Hard Type
R Red

SCW021

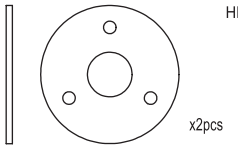

HD スリッパーパッド(2入/スコーピオン2014)
HD Slipper Pad (2pcs/Scorpion 2014)

PNGS4816 ~ PNGS4836

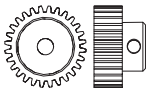

Steel Pinion Gear

SS M3x3mm

スチールピニオンギヤ 1/48ピッチ
Steel Pinion Gear 1/48 Pitch

PNGS4816	16T	PNGS4823	23T	PNGS4830	30T
PNGS4817	17T	PNGS4824	24T	PNGS4831	31T
PNGS4818	18T	PNGS4825	25T	PNGS4832	32T
PNGS4819	19T	PNGS4826	26T	PNGS4833	33T
PNGS4820	20T	PNGS4827	27T	PNGS4834	34T
PNGS4821	21T	PNGS4828	28T	PNGS4835	35T
PNGS4822	22T	PNGS4829	29T	PNGS4836	36T

OTT243S (Soft)

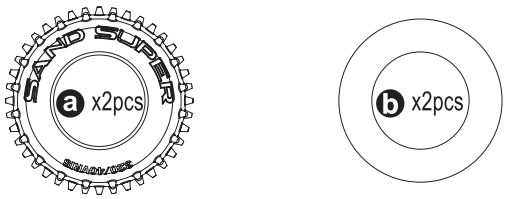

ピンタイヤ43x86x40mm S (オプティマ)
Pin Tire 43x86x40mm S (OPTIMA)

OTH244BK / W

BK Black
W White

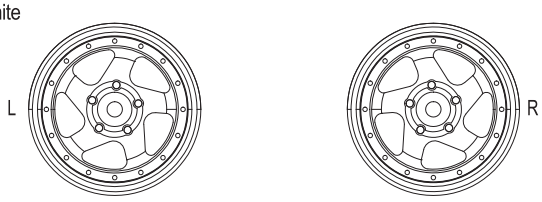

5スポークホイール43mm(2入/オプティマ)
5 Spoke Wheel 43mm (2pcs/OPTIMA)

Brushless Motor

OTW126

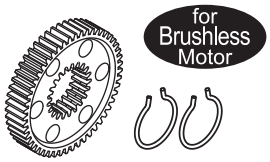

MCN スパーギヤ 51T/48P(ブラシレスモーター用)
MCN Spur Gear 51T/48P(for Brushless Motor)

R246-8584

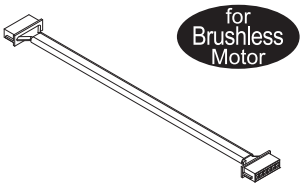

シリコンセンサーケーブル 210mm
Silicone Sensor Cable 210mm

37051B

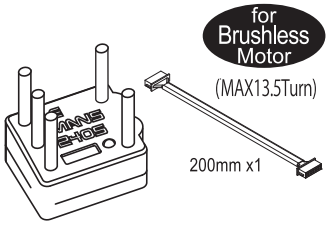

ルマン 240S ESC (ブラシレス用/MAX13.5ターン)
LE MANS 240S Brushless Motor 13.5T

37032

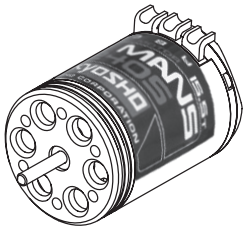

ルマン 240S ブラシレスモーター 15.5T 4WD用
LE MANS 240S Brushless Motor 15.5T

Brushed Motor

70703

G2X モーター (20ターン)
G2X Motor (20 Turn)

82245

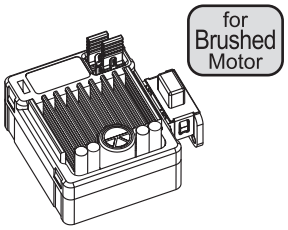

KA060-91W ブラシモーター用防水ESC 60A Sプラグ
KA060-91W Brushed WP ESC 60A S-plug

★ 定価(税込)

92413	Titanium Adjust Rod 38mm	チタンアジャストロッド 38mm	660
92416	Titanium Adjust Rod 50mm	チタンアジャストロッド 50mm	770
LA43H	Ball End(5.8mm/Hard/12pcs)	ボールエンド(5.8mm/ハード/12入)	660
LA43R	5.8mm Ball End(Red / 12pcs)	ボールエンド 5.8φ(レッド12入)	330
SCW021	HD Slipper Pad (2pcs/Scorpion 2014)	HD スリッパーパッド(2入/スコーピオン2014)	660
PNGS4816	Steel Pinion Gear(16T)1/48 Pitch	スチールピニオンギヤ(16T)1/48ピッチ	770
PNGS4817	Steel Pinion Gear(17T)1/48 Pitch	スチールピニオンギヤ(17T)1/48ピッチ	770
PNGS4818	Steel Pinion Gear(18T)1/48 Pitch	スチールピニオンギヤ(18T)1/48ピッチ	770
PNGS4819	Steel Pinion Gear(19T)1/48 Pitch	スチールピニオンギヤ(19T)1/48ピッチ	770
PNGS4820	Steel Pinion Gear(20T)1/48 Pitch	スチールピニオンギヤ(20T)1/48ピッチ	770
PNGS4821	Steel Pinion Gear(21T)1/48 Pitch	スチールピニオンギヤ(21T)1/48ピッチ	770
PNGS4822	Steel Pinion Gear(22T)1/48 Pitch	スチールピニオンギヤ(22T)1/48ピッチ	770
PNGS4823	Steel Pinion Gear(23T)1/48 Pitch	スチールピニオンギヤ(23T)1/48ピッチ	770
PNGS4824	Steel Pinion Gear(24T)1/48 Pitch	スチールピニオンギヤ(24T)1/48ピッチ	770
PNGS4825	Steel Pinion Gear(25T)1/48 Pitch	スチールピニオンギヤ(25T)1/48ピッチ	770
PNGS4826	Steel Pinion Gear(26T)1/48 Pitch	スチールピニオンギヤ(26T)1/48ピッチ	770
PNGS4827	Steel Pinion Gear(27T)1/48 Pitch	スチールピニオンギヤ(27T)1/48ピッチ	770
PNGS4828	Steel Pinion Gear(28T)1/48 Pitch	スチールピニオンギヤ(28T)1/48ピッチ	770
PNGS4829	Steel Pinion Gear(29T)1/48 Pitch	スチールピニオンギヤ(29T)1/48ピッチ	770
PNGS4830	Steel Pinion Gear(30T)1/48 Pitch	スチールピニオンギヤ(30T)1/48ピッチ	770
PNGS4831	Steel Pinion Gear(31T)1/48 Pitch	スチールピニオンギヤ(31T)1/48ピッチ	770
PNGS4832	Steel Pinion Gear(32T)1/48 Pitch	スチールピニオンギヤ(32T)1/48ピッチ	770
PNGS4833	Steel Pinion Gear(33T)1/48 Pitch	スチールピニオンギヤ(33T)1/48ピッチ	770
PNGS4834	Steel Pinion Gear(34T)1/48 Pitch	スチールピニオンギヤ(34T)1/48ピッチ	770
PNGS4835	Steel Pinion Gear(35T)1/48 Pitch	スチールピニオンギヤ(35T)1/48ピッチ	770
PNGS4836	Steel Pinion Gear(36T)1/48 Pitch	スチールピニオンギヤ(36T)1/48ピッチ	770
OTW126	MCN Spur Gear 51T/48P(for Brushless Motor)	MCN スパーギヤ 51T/48P(ブラシレスモーター用)	1100
R246-8584	Silicone Sensor Cable 210mm	シリコンセンサーケーブル 210mm	550
37032	LE MANS 240S Brushless Motor 15.5T	ルマン 240S ブラシレスモーター 15.5T 4WD用	11000
37051B	LE MANS 240S ESC (for Brushless/MAX13.5Turn)	ルマン 240S ESC (ブラシレス用/MAX13.5ターン)	9680
70703	G2X Motor (20 Turn)	G2X モーター (20ターン)	1980
82245	60A Brushed ESC KSH KA060-91W	KA060-91W ブラシモーター用防水ESC 60A Sプラグ	4400
OTT243S	Pin Tire 43x86x40mm S (OPTIMA)	ピンタイヤ43x86x40mm S (オプティマ)	1430
OTH244BK	5sp Wheel 43mm (Black/2pcs/Optima)	5スポークホイール43mm(ブラック/2入/オプティマ)	770
OTH244W	5sp Wheel 43mm (White/2pcs/Optima)	5スポークホイール43mm(ホワイト/2入/オプティマ)	770

★ FOR JAPANESE MARKET ONLY.

JAVELIN Option Parts List

FAT201 / S

FAT201 Hard
FAT201S Soft

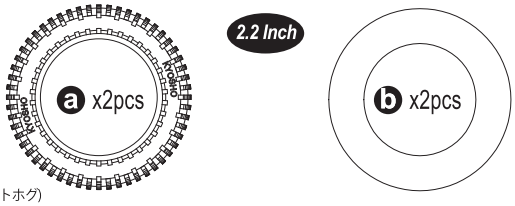

フロントタイヤ/2入(ダートホグ)
Front Tire/2pcs (Dirt Hog)

FAT202S / SS

FAT202S Soft
FAT202SS Super Soft

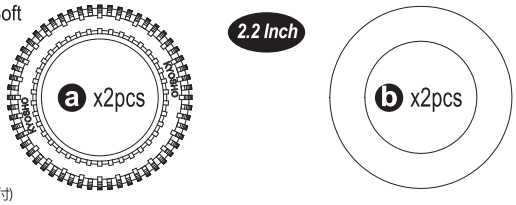

リヤタイヤ(2入/インナー付)
Rear Tire (2pcs/with Inner)

FAH203BK

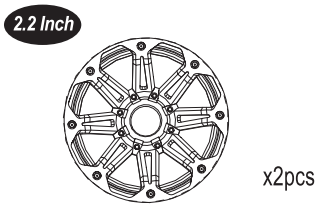

フロントホイール/ブラック/2入(ダートホグ)
FrontWheel/Black/2pcs (Dirt Hog)

FAH204BK

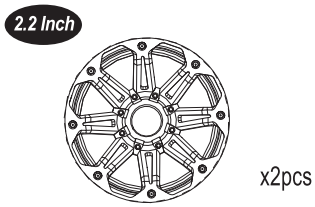

リヤホイール/ブラック/2入(ダートホグ)
Rear Wheel/Black/2pcs (Dirt Hog)

TFW004

Aluminum Collar(Red) 4x12x0.5mm
Aluminum Collar(Red) 4x12x0.75mm
Aluminum Collar(Red) 4x12x1mm

★ 定価(税込)

FAT201	Front Tire/2pcs(Dirt Hog)	フロントタイヤ(2入/2.2インチ/Dirt Hog)	660
FAT201S	Front Tire/Soft/2pcs(Dirt Hog)	フロントタイヤ(ソフト/2入/2.2インチ/Dirt Hog)	990
FAT202S	Rear Tire/Soft/2pcs (Dirt Hog)	リヤタイヤ/ソフト/2入/2.2インチ	990
FAT202SS	Rear Tire/ Super Soft/ 2pcs/ 2.2 inch	リヤタイヤ/スーパーソフト/2入/ 2.2インチ	2200
FAH203BK	Front Wheel (2pcs/2.2inch/Black/Dirt Hog)	フロントホイール(2入/2.2インチ/ブラック/Dirt Hog)	660
FAH204BK	Rear Wheel (2pcs/2.2inch/Black/Dirt Hog)	リヤホイール(2入/2.2インチ/ブラック/Dirt Hog)	660
TFW004	Wheel Spacer Set (0.5, 0.75, 1.0/Red/TF-5 Series)	ホイールスペーサーセット(0.5、0.75、1.0/レッド/TF-5シリーズ)	605

OTB245

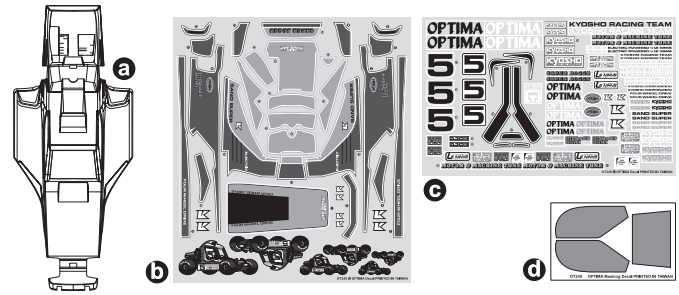

ノンデコレーションボディ(オプティマ)
Non-Decoration Body(OPTIMA)

OTB247GR / Y / W / OR / BK / R

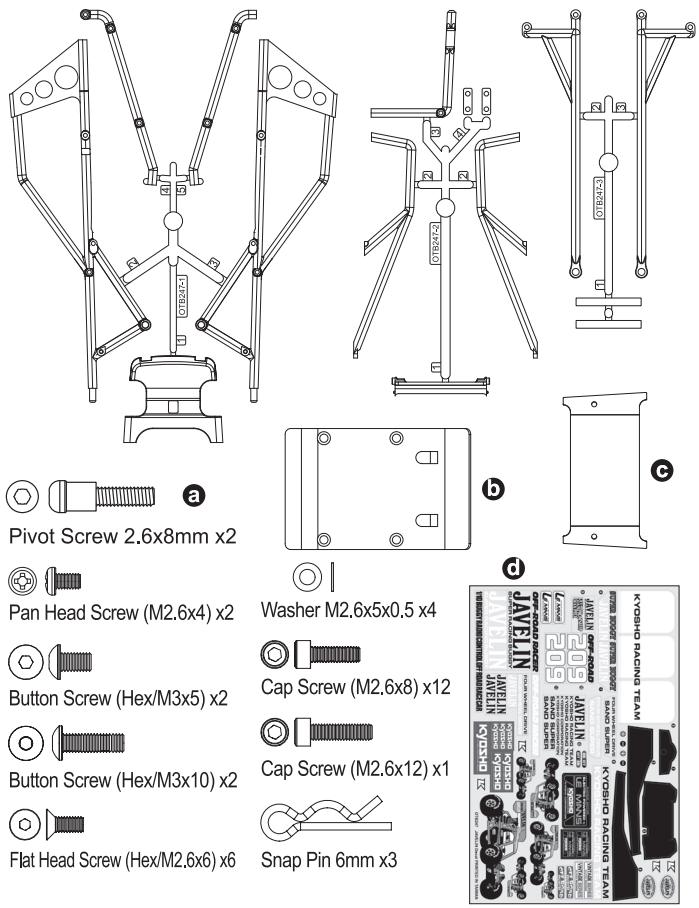

OT252GR / Y / W / OR / BK / R

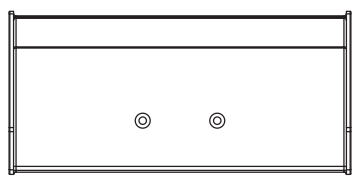

GR	Peppermint Green
Y	Yellow
W	White
OR	Orange
BK	Black
R	Red

★ 定価(税込)

OTB245	Non-Decoration Body (OPTIMA)	ノンデコレーションボディ(オプティマ)	3520
OTB247OR	Body (Orange/Javelin)	ボディ(オレンジ/ジャベリン)	4620
OTB247GR	Body (Paper mint Green/Javelin)	ボディ(ペパーミントグリーン/ジャベリン)	4620
OTB247Y	Body (Yellow/Javelin)	ボディ(イエロー/ジャベリン)	4620
OTB247W	Body (White/Javelin)	ボディ(ホワイト/ジャベリン)	4620
OTB247BK	Body (Black/Javelin)	ボディ(ブラック/ジャベリン)	4620
OTB247R	Body (Red/Javelin)	ボディ(レッド/ジャベリン)	4620
OT252OR	Wing (Orange/Javelin)	ウイング(オレンジ/ジャベリン)	660
OT252GR	Wing (Paper mint Green/Javelin)	ウイング(ペパーミントグリーン/ジャベリン)	660
OT252Y	Wing (Yellow/Javelin)	ウイング(イエロー/ジャベリン)	660
OT252W	Wing (White/Javelin)	ウイング(ホワイト/ジャベリン)	660
OT252BK	Wing (Black/Javelin)	ウイング(ブラック/ジャベリン)	660
OT252R	Wing (Red/Javelin)	ウイング(レッド/ジャベリン)	660

★ FOR JAPANESE MARKET ONLY.

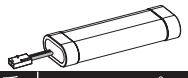

バッテリー　BATTERY

★ FOR JAPANESE MARKET ONLY.

品番 No.	パーツ名 Part Names	内容 Description	★定価 (税込)
71322	SPEED HOUSE 7.2V 22HV Ni-MH バッテリー SPEED HOUSE 7.2V 22HV Ni-MH Battery	高出力タイプ Ni-MH バッテリー High power type Ni-MH battery.	2750

品番 No.	パーツ名 Part Names	内容 Description	★定価 (税込)
71324	SPEED HOUSE 7.2V 36HV Ni-MH バッテリー SPEED HOUSE 7.2V 36HV Ni-MH Battery	大容量、高出力タイプ Ni-MH バッテリー High capacity and high power type Ni-MH battery.	4950
GAB4201	Gens ace LiPo 4000 ストレートパック(45C/7.4V) GA-B-45C-4000-2S1P-HardCase-8	リポバッテリー Li-Po Battery 高出力タイプバッテリー High power type battery	5280

ケミカル・オイル　CHEMICAL・OIL

★ FOR JAPANESE MARKET ONLY.

品番 No.	パーツ名 Part Names	内容 Description	★定価 (税込)
96162	リングギヤグリス(3g) Ring Gear Grease (3g)	フッ素樹脂特殊グリス Fluorine special grease. ギヤの磨耗を減少 Reduces wearing of gear	440
96508	HG ジョイントグリス HG Joint Grease	ジョイント部用グリス Grease for joint part. 金属パーツの干渉部に使用 磨耗を抑える Use into metal joint parts. Reduces the wear	880

品番 No.	パーツ名 Part Names	内容 Description	★定価 (税込)
96501	デフギヤグリス #1000 Diff. Gear Grease #1000		880
96502	デフギヤグリス #3000 Diff. Gear Grease #3000		880
96503	デフギヤグリス #5000 Diff. Gear Grease #5000		880
96504	デフギヤグリス #15000 Diff. Gear Grease #15000		880
96505	デフギヤグリス #30000 Diff. Gear Grease #30000		880

シリコンオイル　SILICONE OIL

★ FOR JAPANESE MARKET ONLY.

品番 No.	パーツ名 Part Names	内容 Description	★定価 (税込)
SIL 0300-8	シリコンオイル#300 (80cc) Silicone Oil #300 (80cc)	ダンパー用 for shocks.	各1210
SIL 0350-8	シリコンオイル#350 (80cc) Silicone Oil #350 (80cc)		
SIL 0400-8	シリコンオイル#400 (80cc) Silicone Oil #400 (80cc)		
SIL 0450-8	シリコンオイル#450 (80cc) Silicone Oil #450 (80cc)		
SIL 0500-8	シリコンオイル#500 (80cc) Silicone Oil #500 (80cc)		
SIL 0550-8	シリコンオイル#550 (80cc) Silicone Oil #550 (80cc)		
SIL 0600-8	シリコンオイル#600 (80cc) Silicone Oil #600 (80cc)		
SIL 0650-8	シリコンオイル#650 (80cc) Silicone Oil #650 (80cc)		
SIL 0700-8	シリコンオイル#700 (80cc) Silicone Oil #700 (80cc)		
SIL 0750-8	シリコンオイル#750 (80cc) Silicone Oil #750 (80cc)		
SIL 0800-8	シリコンオイル#800 (80cc) Silicone Oil #800 (80cc)		
SIL 0850-8	シリコンオイル#850 (80cc) Silicone Oil #850 (80cc)		

品番 No.	パーツ名 Part Names	内容 Description	★定価 (税込)
SIL 2000B	シリコンオイル#2000 (40cc) Silicone Oil #2000 (40cc)	デフ用 for diffs.	各990
SIL 3000B	シリコンオイル#3000 (40cc) Silicone Oil #3000 (40cc)		
SIL 4000B	シリコンオイル#4000 (40cc) Silicone Oil #4000 (40cc)		
SIL 5000B	シリコンオイル#5000 (40cc) Silicone Oil #5000 (40cc)		
SIL 6000B	シリコンオイル#6000 (40cc) Silicone Oil #6000 (40cc)		
SIL 7000B	シリコンオイル#7000 (40cc) Silicone Oil #7000 (40cc)		
SIL 8000B	シリコンオイル#8000 (40cc) Silicone Oil #8000 (40cc)		
SIL 9000B	シリコンオイル#9000 (40cc) Silicone Oil #9000 (40cc)		
SIL 10000B	シリコンオイル#10000 (40cc) Silicone Oil #10000 (40cc)		
SIL 15000B	シリコンオイル#15000 (40cc) Silicone Oil #15000 (40cc)		各1100
SIL 20000B	シリコンオイル#20000 (40cc) Silicone Oil #20000 (40cc)		
SIL 30000B	シリコンオイル#30000 (40cc) Silicone Oil #30000 (40cc)		
SIL 40000B	シリコンオイル#40000 (40cc) Silicone Oil #40000 (40cc)		
SIL 50000B	シリコンオイル#50000 (40cc) Silicone Oil #50000 (40cc)		

品番 No.	パーツ名 Part Names	内容 Description	★定価 (税込)
SIL 60000B	シリコンオイル#60000 (40cc) Silicone Oil #60000 (40cc)	デフ用 for diffs.	各1430
SIL 100000B	シリコンオイル#100000 (40cc) Silicone Oil #100000 (40cc)		
SIL 200000	シリコンオイル#200000 (40cc) Silicone Oil #200000 (40cc)		
SIL 300000	シリコンオイル#300000 (40cc) Silicone Oil #300000 (40cc)		
SIL 500000	シリコンオイル#500000 (40cc) Silicone Oil #500000 (40cc)		
SIL 1000000	シリコンオイル#1000000 (20cc) Silicone Oil #1000000 (20cc)		

アクセサリー　ACCESSORY

★ FOR JAPANESE MARKET ONLY.

品番 No.	パーツ名 Part Names	内容 Description	★定価 (税込)
36218	ダンパーピットスタンド(マグネット付) Shock Absorber Pits Holder W/Magnet	ダンパーの作業時に最適なスタンド Suitable Stand for shock maintenance	770
36219	SP ナイフエッジリーマー SP Knife Edge Reamer	ボディのマウント用穴開けに便利 Tool for making holes on bodies.	1980
GAC0100	Gens ace LiPoバッテリープロテクター(2-6セル/充電用) Gens ace LiPo Battery Protector (2-6cell/for Charging)	充電時の LiPo バッテリーを守るプロテクター Protector that protects the LiPo battery when charging	3520
GAC0101	Gens ace LiPoバッテリーセーフバッグ(BOXタイプ) Gens ace LiPo Battery Safe Bag (BOX type)	充電時、保管時に便利な保護バッグ Protective bag that is convenient for charging and storage	990

品番 No.	パーツ名 Part Names	内容 Description	★定価 (税込)
72002	SPEED HOUSE C-02B ACピークチャージャー SPEED HOUSE C-02B AC PEAK CHARGER	出力 1A のオートカット充電器。 1A Output Auto Cut-Off Charger.	3080
80907	KYOSHO SPEED HOUSE マルチバッテリーチェッカー KYOSHO SPEED HOUSE MULTI BATTERY CHECKER	バッテリーのコンディションを簡単計測 Easy measurement of battery condition	3850
72203	7.2V NiMH 用 USB チャージャー 7.2V USB Charger for NiMH	S プラグの NiCd または NiMH バッテリー専用の USB デルタピーク方式オートカット充電器。 USB Charger for 7.2V NiMh battery packs(Super Plug Type).	880

＊表示価格は2021年8月1日現在のものです。

"Kyosho Direct-Mail-Parts-Order-System" is available only for Japanese market.

京商スペアパーツ・オプションパーツの購入方法

※これらの購入方法は日本国内に限らせていただきます

●部品をこわしたり、なくしてしまった場合でもスペアパーツやオプションパーツを購入し、元どおりに直す事ができます。

●パーツはお店で直接購入していただくか、お店に行けない場合は、京商オンラインショップで購入することができます。

※お支払い方法により発送手数料が異なります。京商WEBサイトにてご確認ください。

※お届け予定日数は夏・冬期休業または交通事情等運送上の理由により、遅れる場合がございますのであらかじめご了承ください。

1.まずはお店でお求めください。

まずは、お近くのお店か、この商品をお買い求めいただいたお店にご来店ください。ご希望のパーツの在庫があれば即購入できます。その際に組立/取扱説明書をお持ちになると購入がスムーズになります。

お店で在庫切れの場合でも京商の『オンラインパーツ直送便』※ でお店から京商へ申し込めます

お店でご希望のパーツがたまたま品切れだった場合でも、京商の『オンラインパーツ直送便』※を利用すればその場で注文できます。
『オンラインパーツ直送便』は、ご希望のパーツの品番や数量等を直接お店にご注文してください。在庫確認後代金をお支払いいただければ結構です。お客様のご自宅か、お店にお届けします。

※一部取扱っていないお店もございます。

オンライン パーツ直送便 取扱店はこのステッカーが目印です。

A: 取扱説明書で必要なパーツの品番と数量を確認する。

B: お店で必要なパーツを注文し代金を支払う。

C: ご注文から約３～４日でお客様のご自宅か、お店にお届けします。

2.お店に行けない場合は 京商オンラインショップで購入できます。

京商オンラインショップで購入する。

https://rc.kyosho.com

スペアパーツや、オプションパーツ、アクセサリー等
写真を見て購入することができます。

京商株式会社

〒243-0021 神奈川県厚木市岡田3050 厚木アクストメインタワー7F

●お問い合せはユーザー相談室まで

電話 046-229-4115 受付時間：月～金曜（祝祭日を除く）13:00～18:00

The service mentioned below is available only for Japanese market.

組立や、操作上で不明な点のお問い合せ方法

これらのサービスは日本国内に限らせて頂きます

組立てたり、操作してみて上手くいかない点などございましたら、ご購入いただいた販売店または、京商ユーザー相談室へお問い合せください。
京商ユーザー相談室へお問い合せの際は、お電話いただくか、下記のお問い合せ用紙に必要事項をご記入のうえ、ファックスまたは郵便でお送りください。

京商へのお問い合せ先 →「京商ユーザー相談室」

京商にお問い合せの際は、「京商ユーザー相談室」にご連絡ください。
お問い合せの際は、お手元に商品や組立／取扱説明書をご用意のうえ、組立／取扱説明書のページ数, 行程番号, 部品番号(キーNo.)を用いるなど、なるべく具体的にお知らせください。

電話でのお問い合せは： 046-229-4115　電話でのお問い合せは、月曜～金曜(祝祭日を除く)13:00～18:00。

FAXでのお問い合せは： 046-229-4032　FAXでは、24時間お問い合せの受付をして居ります。回答は、翌営業日以降となる場合があります。営業日:月曜～金曜(祝祭日を除く)

郵便でのお問い合せは： 〒243-0021 神奈川県 厚木市 岡田3050 厚木アクストメインタワー7F
京商株式会社 ユーザー相談室宛

キリトリ線

お問い合せ用紙

お問い合せ用紙は、FAXまたは郵便でお送りください。回答方法は、京商で検討のうえ考慮させて頂きます。
郵送の場合は、お問い合せ用紙のコピーを保管してください。

品番	No.30618	商品名	JAVELIN		
ご購入店	店名　(電話　－　－　)	都道府県		ご購入年月日	年　月　日
ご使用プロポ	メーカー名　商品名		ご使用の　モーター エンジン		
ご氏名	フリガナ		R/C歴	約　年	
ご自宅住所	〒＿＿＿－＿＿＿＿　都道府県				
ご自宅の連絡先	電話　(　)		FAX　(　)		
平日の昼間に可能な連絡先	電話　(　)		FAX　(　)		
月曜～金曜(祝祭日を除く)13:00～18:00で電話連絡可能な時間帯　:　頃			受付No.(京商記入欄)		

お問い合せご記入欄：組立／取扱説明書のページ数や部品番号(キーNo.)を用いるなど、なるべく具体的にご記入ください。

※京商株式会社では、お客様の個人情報の保護に力を入れております。お客様よりの、注文及びお問い合せを通じて知りえたお客様の個人情報につきましては、(1)～(3)の場合を除き無断で第三者に提供したり開示するようなことはありません。 (1)お客様の事前の承諾を受けた場合。(2)法律に基づき開示請求を受けた場合。(3)サービスの提供のため当社の委託先に開示する場合。

京商株式会社

〒243-0021 神奈川県厚木市岡田3050 厚木アクストメインタワー7F
●ユーザー相談室直通電話 046-229-4115
お問い合せは：月曜～金曜(祝祭日を除く)13：00～18：00

66622108-1 PRINTED IN TAIWAN

メーカー指定の純正部品を使用して
安全にR/Cを楽しみましょう。

WWW.KYOSHO.COM