OFF-ROAD RACER

TURBO SCORPION

1/10th SCALE RADIO CONTROL ELECTRIC POWERED RACING BUGGY

INSTRUCTION MANUAL

組立/取扱説明書

※ご使用前にこの説明書を良くお読みになり十分に理解してください。

Before beginning assembly, please read these instructions thoroughly.

●本紙は組立て順に説明してあります。メンテナンスやパーツの交換の際に参考にしてください。メンテナンスや組立ての不慣れな方は、お買い求めの販売店もしくは当社ユーザー相談室までお問い合わせください。

●This instruction manual follows the model's order of assembly. Please keep and refer to this manual for maintenance or when replacing parts. Users unfamiliar with maintaining and assembling this model should contact their Kyosho distributor or hobby shop.

●メンテナンスやパーツ交換する際は、ビスや部品を無くさないように気を付けてください。

●Take care not to lose parts or screws etc. when performing maintenance or replacing parts.

KYOSHO®
THE FINEST RADIO CONTROL MODELS

※製品改良のため、予告なく仕様を変更する場合があります。 *Specifications are subject to change without prior notice!

© Copyright 2021 KYOSHO CORPORATION／禁無断転載複製

30616-MM03

（和英）
No. 30616

他にそろえる物 / ITEMS REQUIRED FOR OPERATION

1 組立てに必要な工具
Tools required

注意 使用する工具の取扱いには、十分注意してください。
CAUTION: Handle tools carefully!

キットに入っている工具
TOOLS INCLUDED

■六角レンチ
Hex wrenches

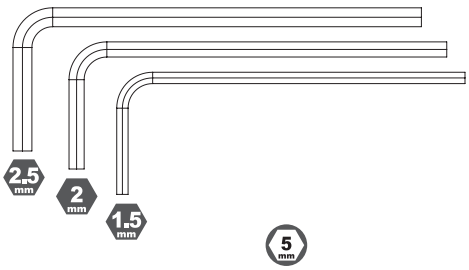

■十字レンチ
Cross Wrench

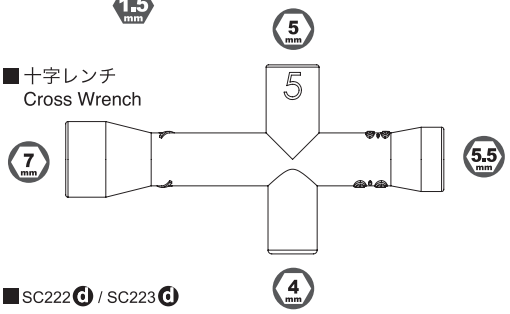

■SC222ⓓ / SC223ⓓ
ショックレンチ
Shock Wrench

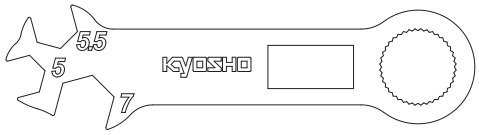

一般的な工具
TOOLS

■ラジオペンチ
Needle Nose Pliers

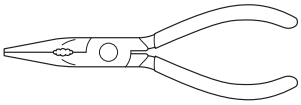

■ハサミ
Scissors

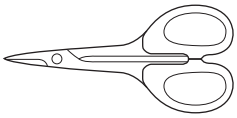

■ニッパー
Wire Cutters

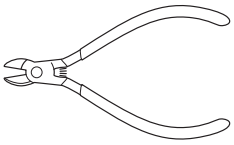

■カッターナイフ
Sharp Hobby Knife

アクセサリー
ACCESSORIES

■瞬間接着剤
Instant Glue

No.36219 / 36219P
SP ナイフエッジリーマー
SP KNIFE EDGE REAMER

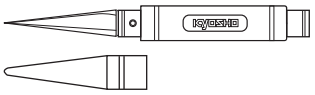

下穴加工が不要で、直接1 ~ 15mmの穴あけができる工具です。
No need to pre-drill! Drills neat 1 ~ 15mm holes directly!

■塗料
Paint

●ボディの塗装にはポリカーボネイト用塗料が必要です。
●For painting the body, use polycarbonate paints for models!

2 2チャンネル2サーボ無線操縦機（プロポ） Radio transmitter with at least 2 channels for 2 servos.

●このキットには2チャンネル2サーボのプロポが必要です。
●This kit requires a 2 channel radio transmitter.

●プロポの取扱いは、プロポに付属の説明書を参考にしてください。
●For more information on the transmitter, kindly refer to the instruction manual of the transmitter.

送信機
Transmitter

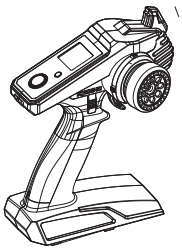

82274 ●5500
サーボ KS4031-06W
SERVO KS4031-06W

受信機
Receiver

ブラシレスモーターの場合
for Brushless Motor

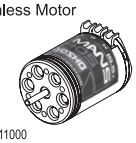

37031 ●11000
ル・マン 240S
ブラシレスモーター 19.5T/2WD用
LE MANS 240S
Brushless Motor 19.5T

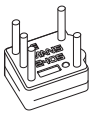

37051 ●7480
ル・マン 240S ESC(60A/MAX 13.5ターン)
LE MANS 240S ESC(60A/MAX 13.5T)

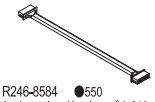

R246-8584 ●550
シリコンセンサーケーブル 210mm
Silicone Sensor Cable 210mm

ブラシモーターの場合
for Burushed Motor

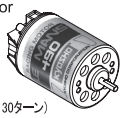

37021 ●4400
Le Mans モーター(ブラシ・30ターン)
Le Mans motor (Brush,30turn)

82245 ●4400
京商スピードハウス
KA060-91W ブラシモーター用
防水ESC 60A Sプラグ
KYOSHO SPEED HOUSE KA060-91W
Brushed WP ESC 60A S-plug

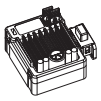

使用できるサーボ・受信機・アンプサイズ
Suitable servos,receiver,Battery & electric speed controller

■サーボ
Servo

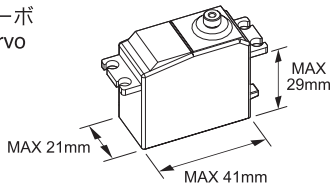

■アンプ
Electric speed controller

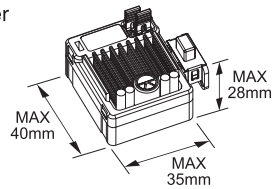

■受信機
Receiver

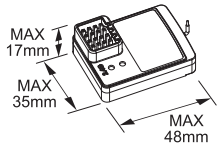

■バッテリー
Battery

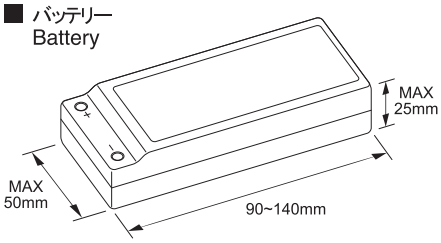

3 ■走行用バッテリー
Battery

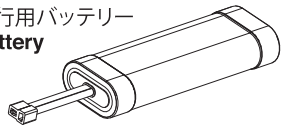

No. 71322 ●2750
SPEED HOUSE 7.2V 22HV Ni-MH バッテリー
SPEED HOUSE 7.2V 22HV Ni-MH Battery

No. 71324 ●4950
SPEED HOUSE 7.2V 36HV Ni-MH バッテリー
SPEED HOUSE 7.2V 36HV Ni-MH Battery

No. GAB1202P ●12100
Gens ace PSE LiPo HV 6000（100C/7.6V/LCG）
GA-B-100C-6000-2S1P-HC-49-HV-LCG

No. GAB4201 ●5280
Gens ace LiPo 4000 ストレートパック（45C/7.4V）
GA-B-45C-4000-2S1P-HardCase-8

■充電器
Battery Charger

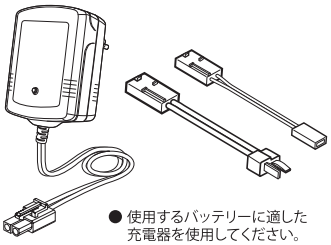

● 使用するバッテリーに適した充電器を使用してください。
Use the charger that is appropriate for your battery.

組立て前の注意 / BEFORE YOU BEGIN

1 組立ての前に下記のことに注意してください。

●この説明書を良く読み、構造を理解する。
●キットの内容を確かめる。
※万一不良、不足がありましたら、お買い求めの販売店か、当社「ユーザー相談室」までご連絡ください。
●小さな部品の形やサイズを間違えないようにする。図を参考にして確認しながら組立てる。
●TPビスを締めるときは・・・
締めこみが固くても部品が固定されるまで締めてください。
ただし、部品が変形するまで締めるとビスがきかなくなります。

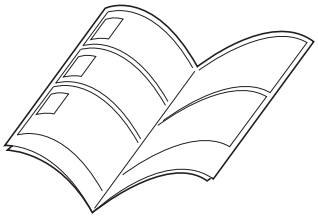

Before assembling, please read the following carefully:

●First, read this instruction manual and familiarise yourself with the model's construction.
●Check the kit contents. Should any parts be missing, contact the retail shop from whom the model was purchased.
●Compare nuts, bolts, screws, etc to the "Actual Size" drawings on each page before fitting to ensure that you are installing the correct parts.
●Tighten Self tapping (TP) screws into parts until you have a secure attachment. However, be careful not to overly tighten TP screws as the threads may be damaged.

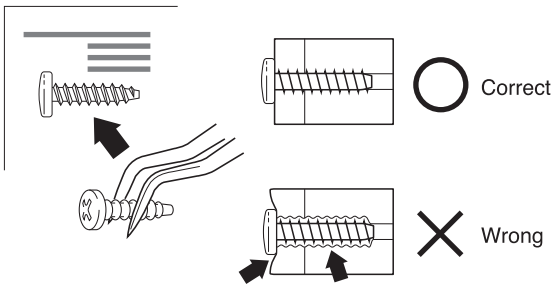

2 キットには、形や長さが違うビスや小物部品が多く入っています。説明書には原寸図がありますので確認してから組立ててください。
This kit contains screws and hardware in different metric sizes and shapes. Before using them, check the screws on the true-to-scale diagrams on the left side in each assembly step.

●小物部品のサイズ例 / OTHER HARDWARE

3x12mm ビス
Screw

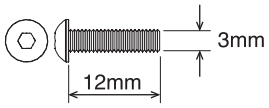

3x12mm サラビス
F/H Screw

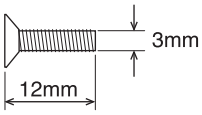

3mm ワッシャー・ナット
Washer・Nut

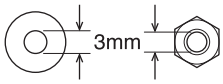

E5 Eリング
E-ring

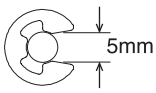

5.8mm ピロボール
Pillow Ball

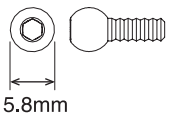

5x10mm メタル・ベアリング
Metal Bushing・Ball Bearing

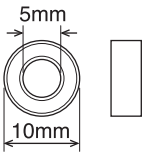

●ビスの種類 / SCREWS

ビス
Screw

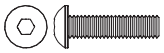

キャップビス
Cap Screw

サラビス
Flat Head (F/H) Screw

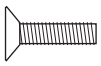

TPビス
Self-tapping (TP) Screw

セットビス
Set Screw

Screws / ネジ類品

1-E025 x8
E-Ring(E2.5)
Eリング

1-E030 x1
E-Ring(E3.0)
Eリング

1-E050 x1
E-Ring(E5.0)
Eリング

1-N2620 x8
Nut (M2.6x2.0)
ナット

1-N3024 x8
Nut (M3x2.4)
ナット

1-N3033N x9
Nut (M3x3.3) Nylon
ナット ナイロン

1-N4032 x1
Nut (M4x3.2)
ナット

1-N4055N x5
Nut (M4x5.5) Nylon
ナット ナイロン

1-N4056FN x3
Nut (M4x5.6) Flanged Nylon
ナット フランジ ナイロン

1-S53003 x6
Set Screw (M3x3)
セットビス

SC206ⓓ x2
Set Screw (M5x5)
セットビス

1-S22608 x16
Cap Screw (M2.6x8)
キャップビス

1-S22612 x4
Cap Screw (M2.6x12)
キャップビス

1-S22616 x2
Cap Screw (M2.6x16)
キャップビス

1-S32606H x12
Flat Head Screw (M2.6x6)
サラビス (ヘックス)

1-S32608H x2
Flat Head Screw (M2.6x8)
サラビス (ヘックス)

1-S33008H x23
Flat Head Screw (M3x8)
サラビス (ヘックス)

1-S33010H x2
Flat Head Screw (M3x10)
サラビス (ヘックス)

1-S33012H x4
Flat Head Screw (M3x12)
サラビス (ヘックス)

1-S33015H x4
Flat Head Screw (M3x15)
サラビス (ヘックス)

1-S13005H x2
Button Screw (Hex/M3x5)
ボタンビス (ヘックス)

1-S13008H x21
Button Screw (Hex/M3x8)
ボタンビス (ヘックス)

1-S13018H x4
Button Screw (Hex/M3x18)
ボタンビス (ヘックス)

1-S13025H x1
Button Screw (Hex/M3x25)
ボタンビス (ヘックス)

SC226ⓒ x1
Button Screw Hex M4x35mm
ボタンビス（ヘックス）

SCB006ⓑ / SC219W ⓓ x5
Flange BH M3x10mm
フランジボタンTPビス

92643 x3
Snap Pin 4mm
スナップピン

BRG003 x7
Shield Bearing (4x8x3)
シールドベアリング

BRG001 x1
Shield Bearing (5x10x4)
シールドベアリング

BRG022 x4
Shield Bearing (6x10x3)
シールドベアリング

BRG014 x2
Shield Bearing (10x15x4)
シールドベアリング

Rubber Parts / ラバーパーツ

SC216 x2
Slipper Pad
スリッパーパッド

SC217 x1
Diff Gasket & Screw Set
デフガスケットセット

SC238B x1
Dust boot
ダストブーツ

ⓐ x2 ⓑ x2
SCT003M
Front Tire (Medium)
フロントタイヤ（ミディアム）

OT237Rⓒ x4
Shock Gasket
ショックガスケット

SC228ⓓ x2
O-Ring (SS048 4.8x1)
O-リング (SS048 4. 8x1)

ORG03 x8
O-Ring (P3/Orange)
Oリング (P3/オレンジ)

ORG03BK x1
O-Ring (P3/Black)
Oリング (P3/ブラック)

ⓐ x2 ⓑ x2
FAT202S
Rear Tire (Soft)
リヤタイヤ（ソフト）

Metal Parts / メタルパーツ

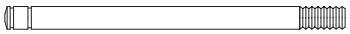
OT239 x4
Shock Shaft
ショックシャフト

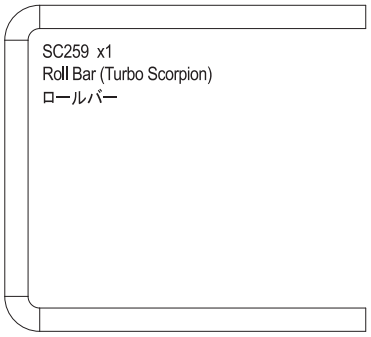
SC259 x1
Roll Bar (Turbo Scorpion)
ロールバー

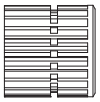
SC225ⓓ x1
Counter Pinion Gear
カウンターピニオンギヤ

SC226Bⓐ x1
Servo Saver Tube
サーボセーバーチューブ

OT237Rⓑ x4
Seal Cartridge
シールカートリッジ

SC225ⓔ x1
Spur Gear Crip
スパーギャクリップ

SC226Bⓑ x1
Servo Saver Spring
サーボセーバースプリング

OT237Rⓐ x4
Shock Case S
ショックケースS

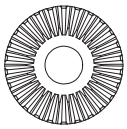
SC228ⓐ x2
Diff Bevel Gea r26T
デフベベルギヤ26T

SC229ⓐ x1
Final Pinion Gear
ファイナルピニオンギヤ

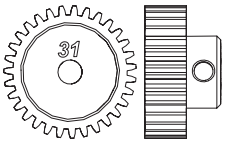

SC230ⓐ x1
Pinion Gear (31T)
ピニオンギヤ (31T)

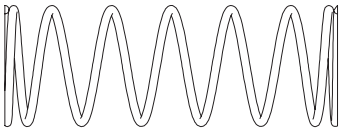
SCW026ⓒ x2
Front Shock Spring Medium Black#75
フロントスプリングMブラック#75

SC228ⓑ x4
Diff Bevel Gear 10T
デフベベルギヤ10T

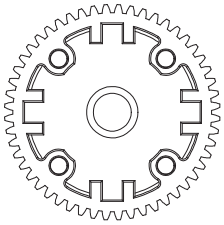
SC229ⓑ x1
Diff Gear
デフギヤ

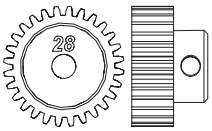

SC230ⓑ x1
Pinion Gear (28T)
ピニオンギヤ (28T)

SC228ⓒ x2
Bevel Shaft
ベベルシャフト

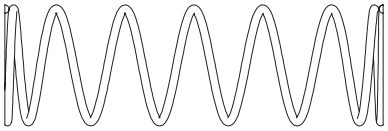
SCW027ⓐ x2
Rear Shock Spring Medium Black#50
リヤスプリングMブラック#50

SC228ⓔ / UM612ⓑ x2
1.5x9 Pin
1.5x9 ピン

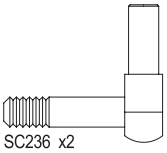
SC236 x2
Up Right King pin
アップライトキングピン

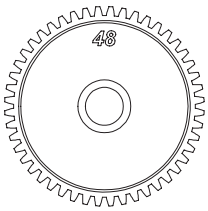

SC229ⓒ x1
Counter Gear
カウンターギヤ

SC237 x1
Front Sus Joint
フロントサスジョイント

SC228ⓕ x2
Waher (5x12x0.15)
ワッシャー(5x12x0.15)

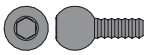
SC240 x8
5.8mmxM2.6 Pivot Ball
5.8mmxM2.6 ピボットボール

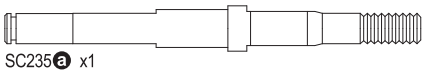
SC235ⓐ x1
Main Gear Shaft
メインギヤシャフト

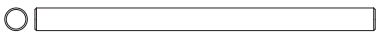
SC256ⓐ x2
3x44mm Shaft
3x44mm シャフト

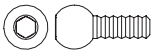
SC241 x4
5.8mmxM3 Pivot Ball
5.8mmxM3 ピボットボール

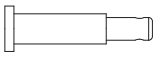
SC235ⓑ x1
Counter Gear Shaft
カウンターギヤシャフト

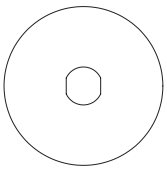
SC215 x2
Slipper Plate
スリッパープレート

SC256ⓑ x2
Rear Sus Post S
リヤサスポストS

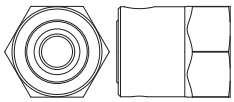
SCW020ⓐ x2
Hex Drive Washer Set
HEX ドライブワッシャーセット

SC242 x2
4.8mmxM2.6 Ball Nut
4.8mmxM2.6 ボールナット

SC235ⓒ x1
Spacer
スペーサー

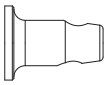
SC256ⓒ x2
HD Rear Sus Post L
HD リヤサスポストL

SCW020ⓑ x2
Screw Pin (2x11xM4)
スクリューピン(2x11xM4)

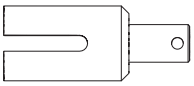
UM612ⓐ x2
Diff Shaft
デフシャフト

SC235ⓓ x1
Slipper Spring
スリッパースプリング

SC257 x1
Wide Front Arm Shaft (Turbo Scorpion)
ワイドフロントアームシャフト

Metal Parts / メタルパーツ

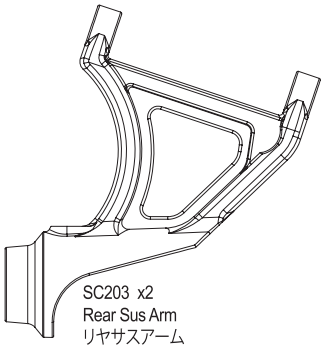

SC203 x2
Rear Sus Arm
リヤサスアーム

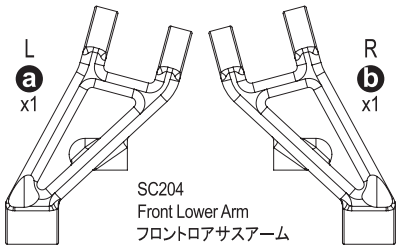

SC204
Front Lower Arm
フロントロアサスアーム

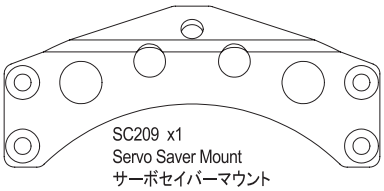

SC209 x1
Servo Saver Mount
サーボセイバーマウント

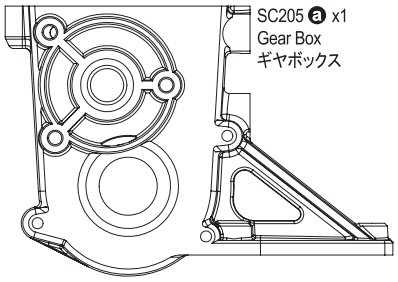

SC205 a x1
Gear Box
ギヤボックス

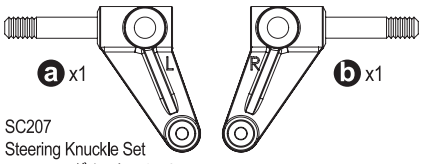

SC207
Steering Knuckle Set
ステアリングナックルセット

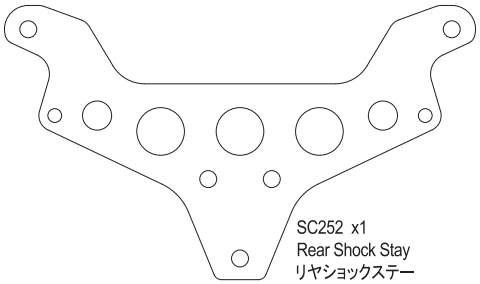

SC252 x1
Rear Shock Stay
リヤショックステー

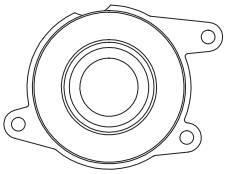

SC205 c x1
Side Cover
サイドカバー

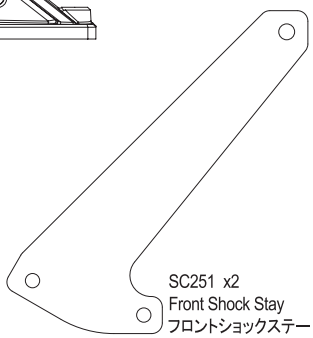

SC251 x2
Front Shock Stay
フロントショックステー

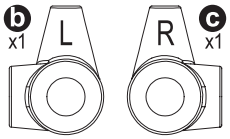

SC206
Arm Shaft Block Set
アームシャフトブロックセット

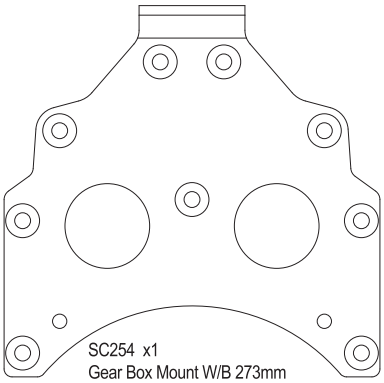

SC254 x1
Gear Box Mount W/B 273mm
ギヤボックスマウントW/B 273mm

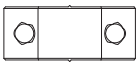

SC206 a x2
Pivot
ピボット

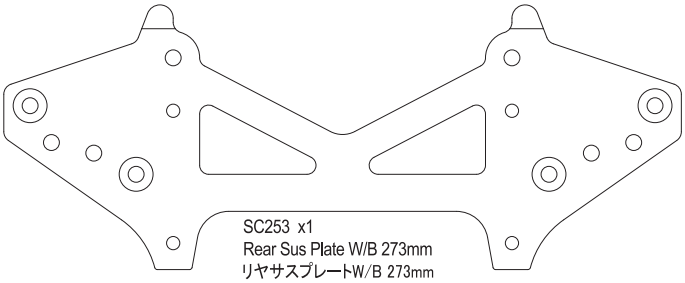

SC253 x1
Rear Sus Plate W/B 273mm
リヤサスプレートW/B 273mm

SC219W c x1
Hatch Post
ハッチポスト

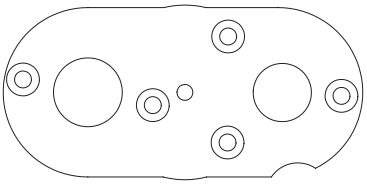

SC213 x1pcs
Motor Plate
モータープレート

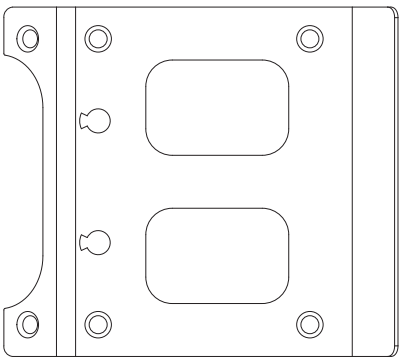

SC255 a x1
Top Plate
トッププレート

SC219W b x1
Body Post
ボディポスト

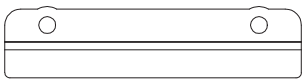

SC219W a x1
Hatch Stopper
ハッチストッパー

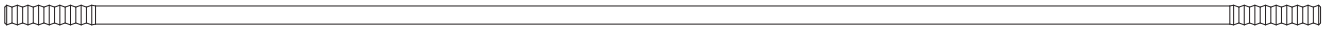

SC258 a x1
Steering Linkage Rod
ステアリングリンケージロッド

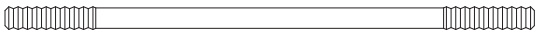

SC258 b x2
Tie Rod M3x70mm
タイロッド

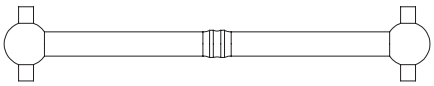

SC232 x2
Swing Shaft
スイングシャフト

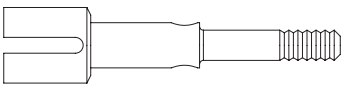

SC233 x2
Rear Wheel Axle
リヤホイールアクスル

SC258 c x2
Tie Rod M3x30mm
タイロッド

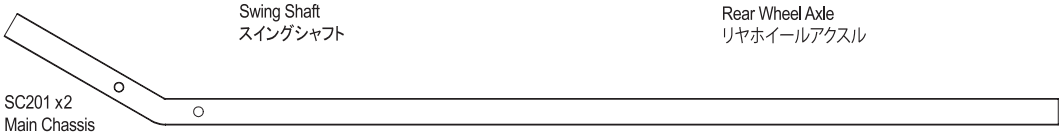

SC201 x2
Main Chassis
メインシャシー

Plastic Parts / プラスチックパーツ

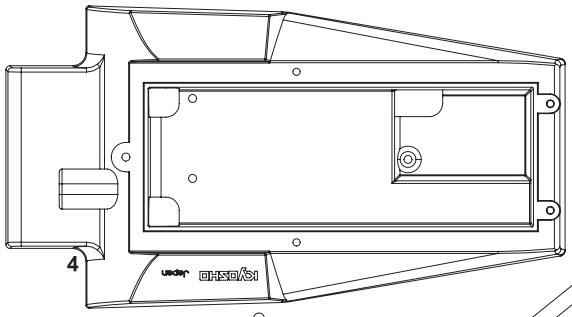

SCW014 x1
Front Bumper (Small Type)
フロントバンパー（スモールタイプ）

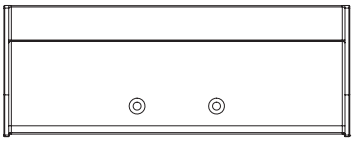

SC224WB x1
Wing (White/Turbo Scorpion)
ウイング（ホワイト）

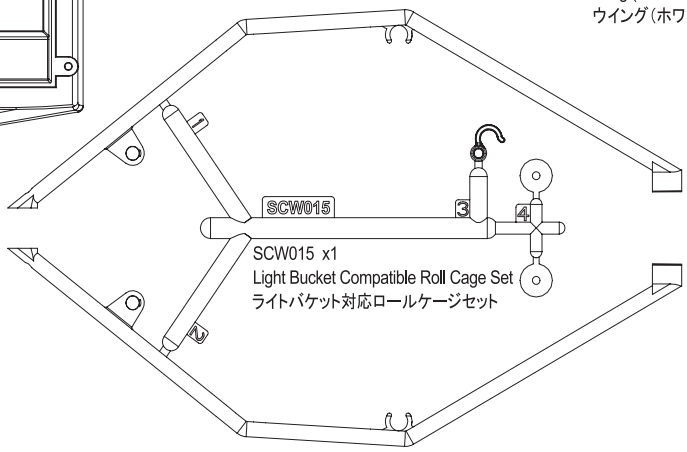

SCW015 x1
Light Bucket Compatible Roll Cage Set
ライトバケット対応ロールケージセット

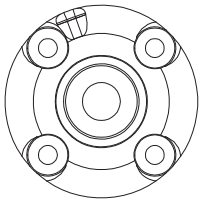

SC225 ⓐ x1
Diff Case Cap
デフケースキャップ

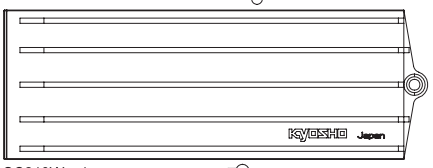

SC219W x1
Radio Box Set
ラジオボックスセット

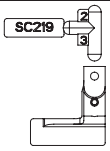

SC225 ⓑ x1
Spur Gear 41T
スパーギヤ41T

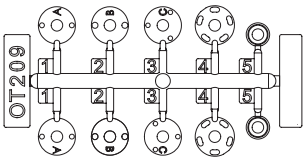

OT209 x2
Shock Piston
ショックピストン

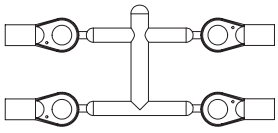

LA43 x2 LA43R(Red) x1
5.8mm Ball End
ボールエンド 5.8φ

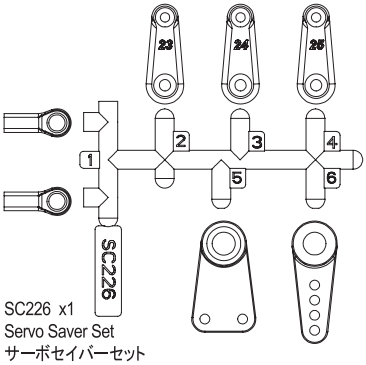

SC226 x1
Servo Saver Set
サーボセイバーセット

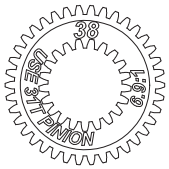

SC225 ⓒ x1
Spur Gear 38T
スパーギヤ38T

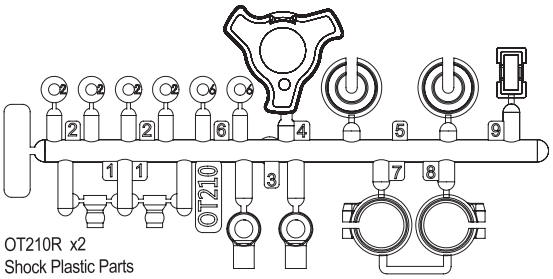

OT210R x2
Shock Plastic Parts
ショックプラパーツ

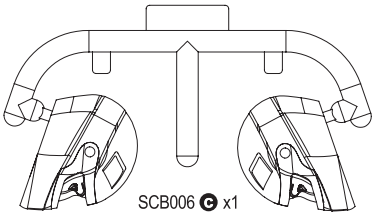

SCB006 ⓒ x1
Helmet
ヘルメット

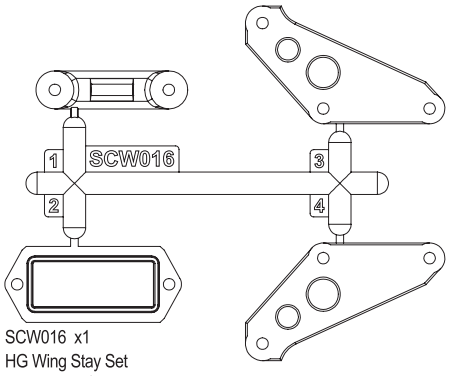

SCW016 x1
HG Wing Stay Set
強化ウイングステイ

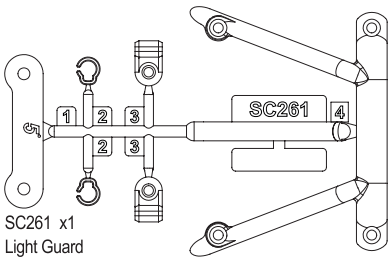

SC261 x1
Light Guard
ライトガード

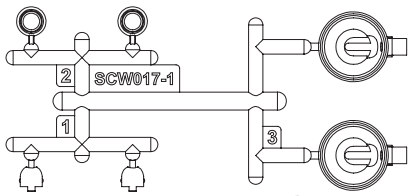

SCW017 x2
Light Bucket Set
ライトバケットセット

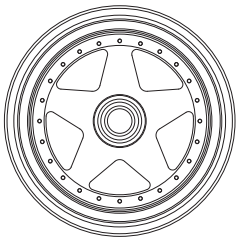

SCH005W x2
2.2 Front Wheel
2.2インチ用 フロントホイール

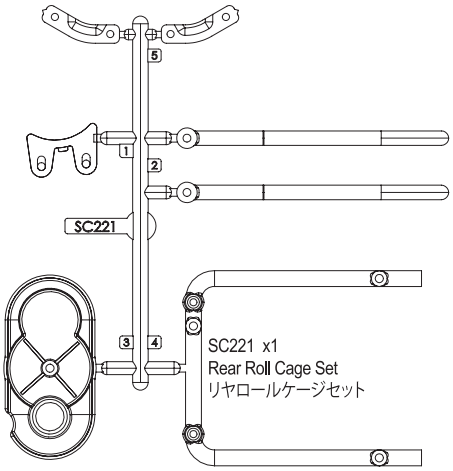

SC221 x1
Rear Roll Cage Set
リヤロールケージセット

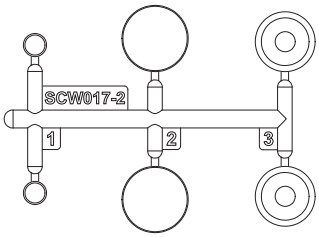

36105 ⓐ x1
Antenna cap
アンテナキャップ

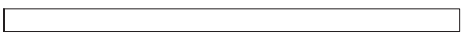

36105 ⓑ x1
Antenna pipe
アンテナパイプ

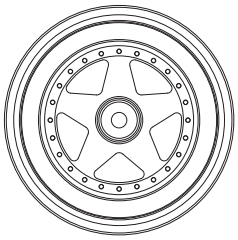

SCH006W x2
2.2 Rear Wheel
2.2インチ用リヤホイール

1 フロントシャーシ
Chassis Front

OPEN BAG A Plastic BAG

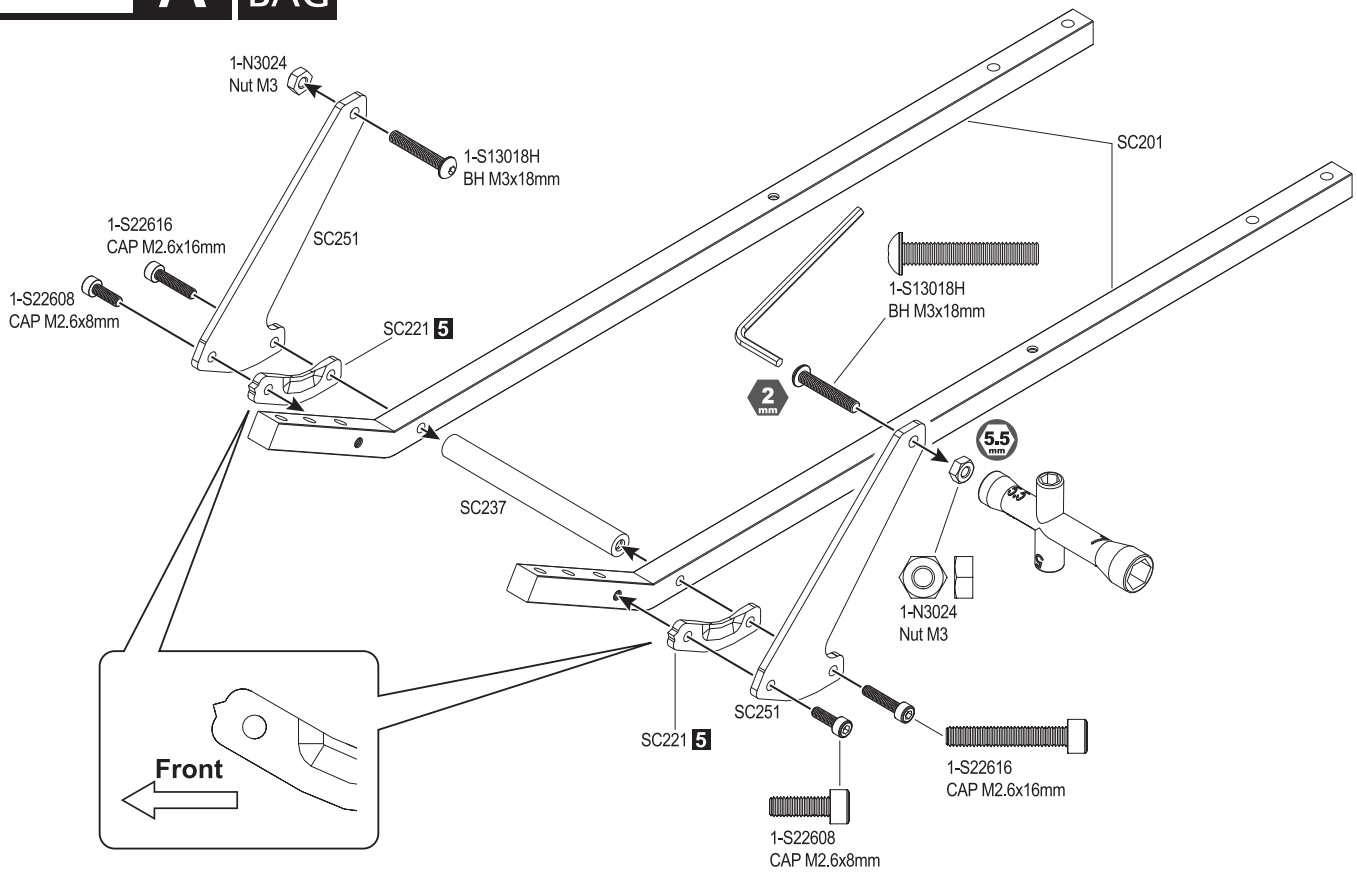

2 サーボセイバー
Servo Saver

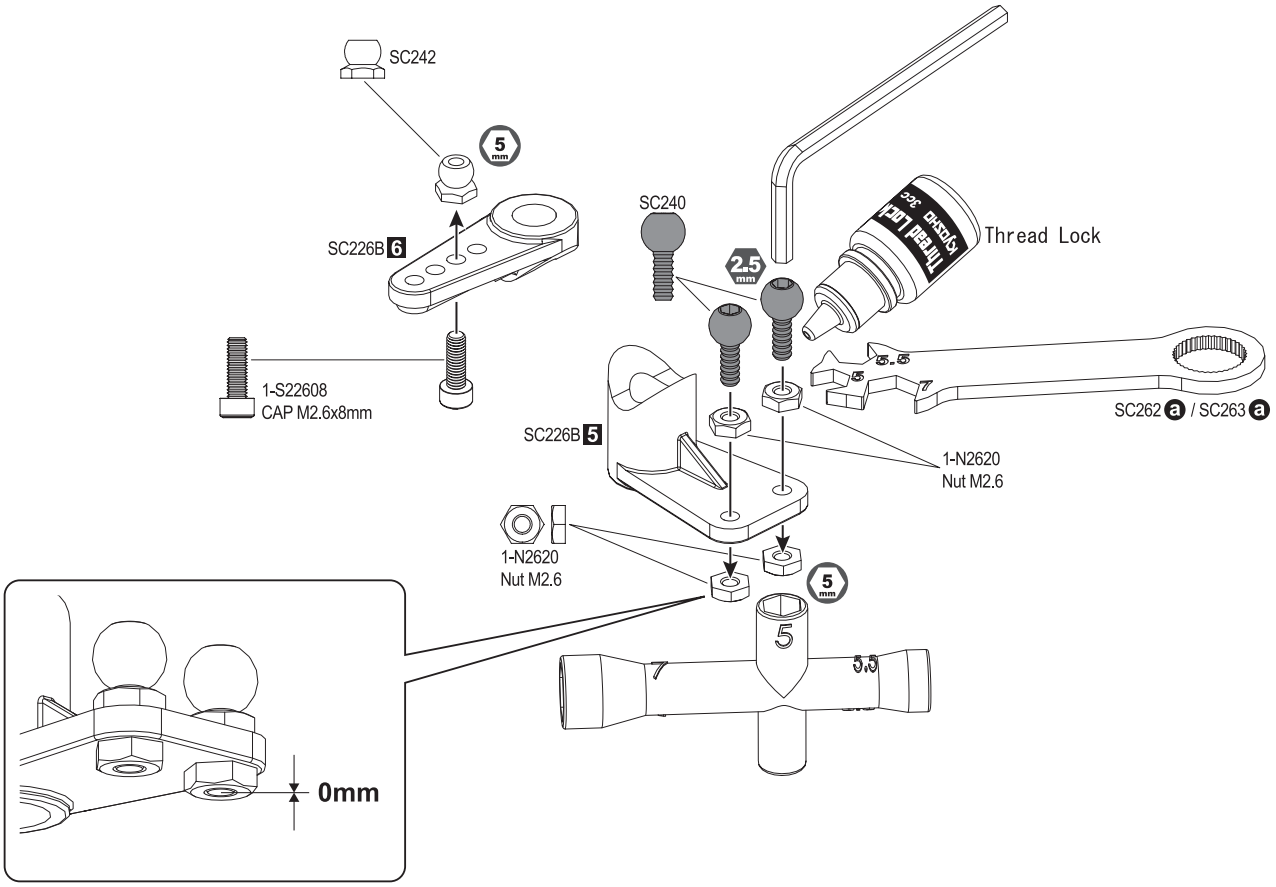

3 サーボセイバー
Servo Saver

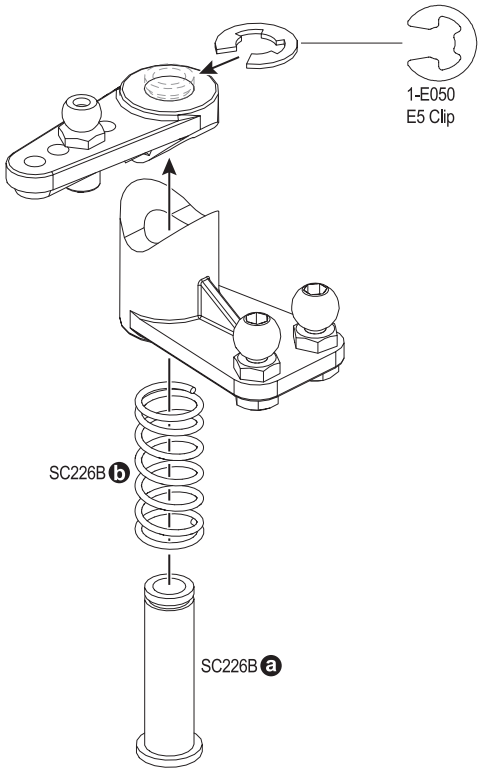

4 サーボセイバーマウント
Servo Saver Mount

1-N4055N
Nut M4

7 mm

2.5 mm

1-N4032
Nut M4

SC209

SC226 ⓒ
Button Screw Hex M4x35mm

❷ 1/4回転戻します
1/4 back

❶

7 mm

❸ 軽く動くか確かめます
Make sure that this moves freely.

5 メインシャシー Main Chassis

OPEN BAG B

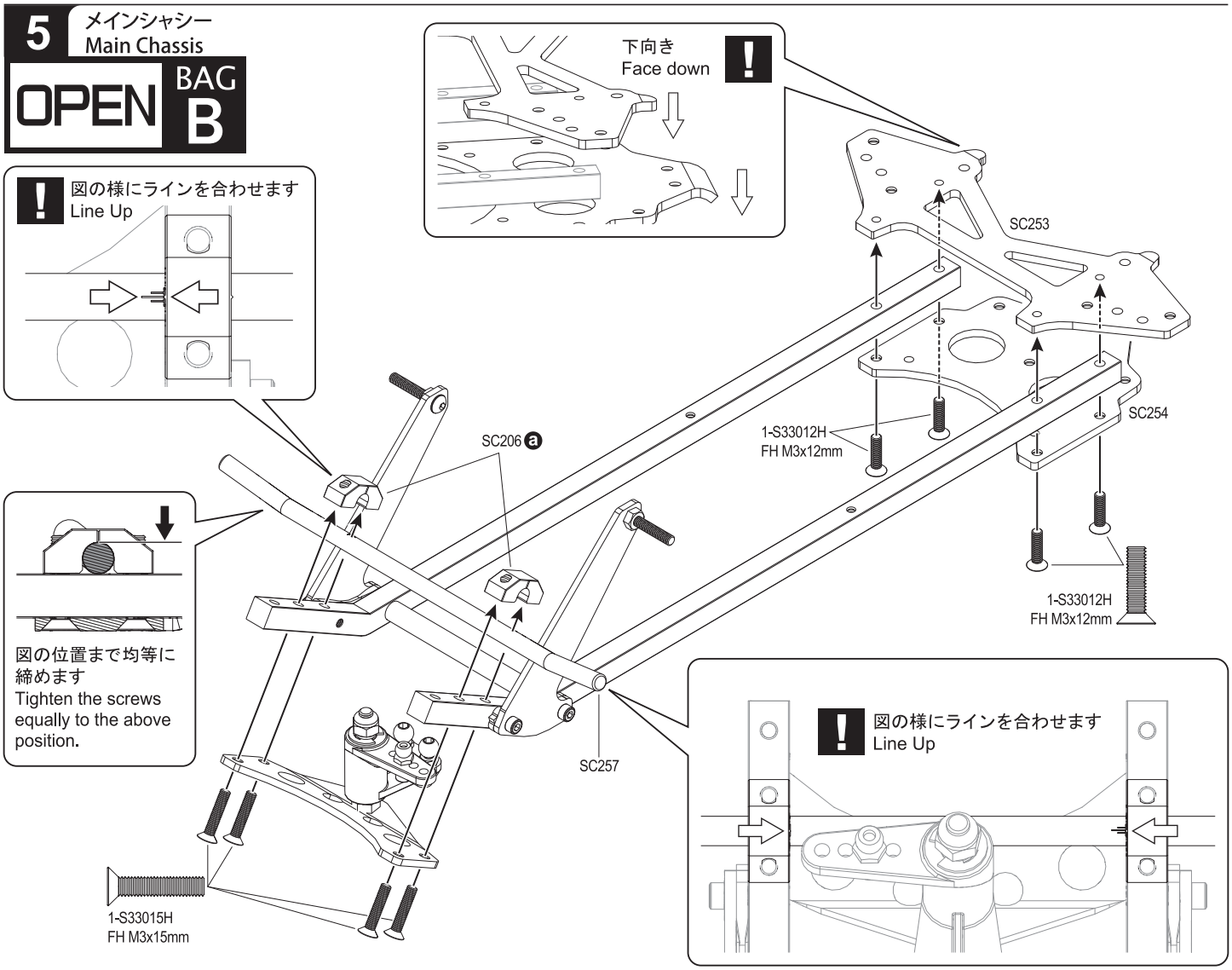

6 デフギア Diff Gear

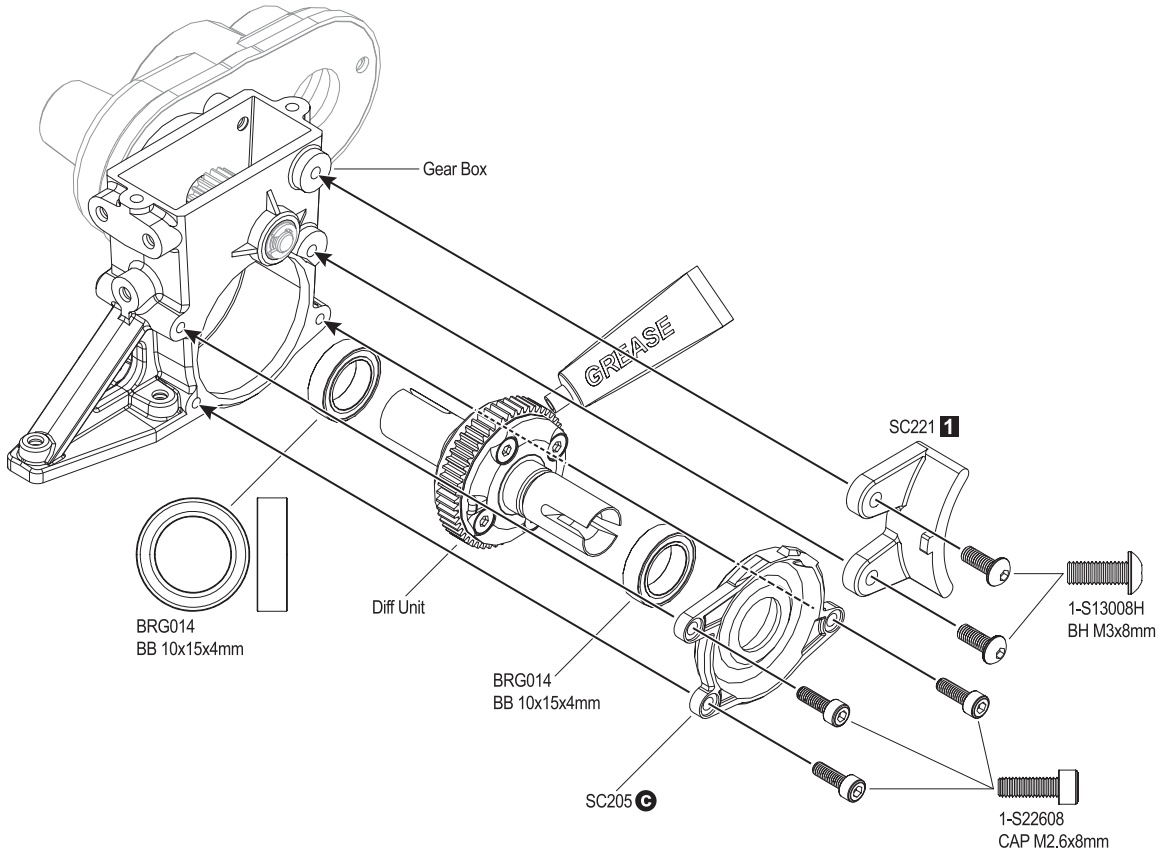

7 リヤショックステー
Rear Shock Stay

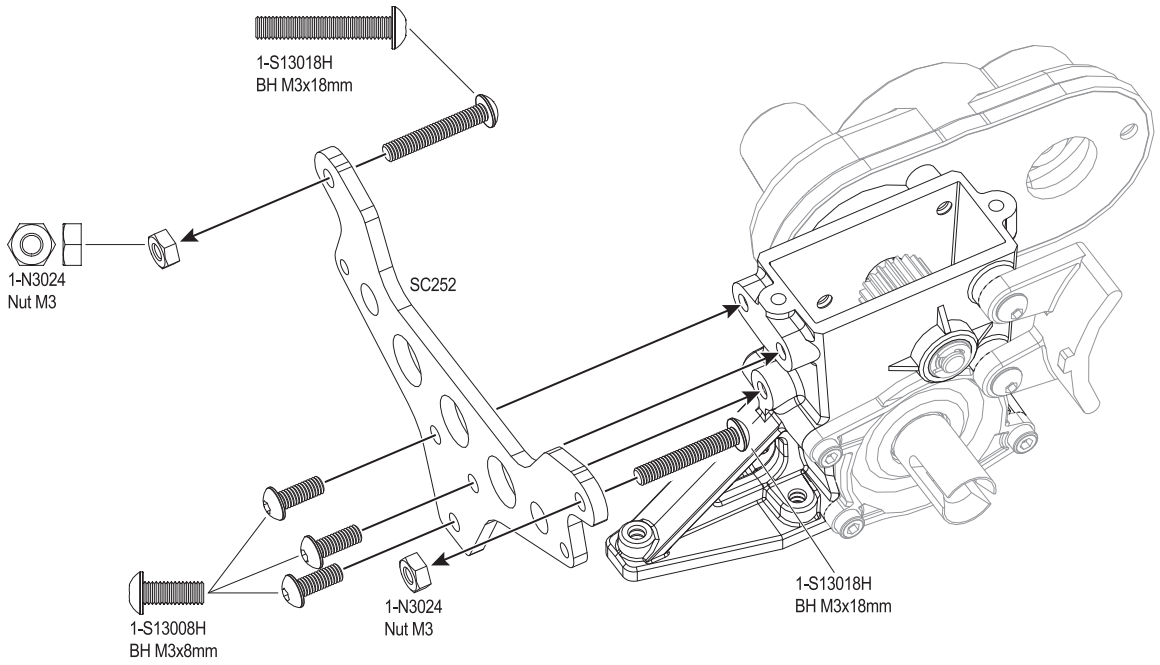

8 モーター
Motor

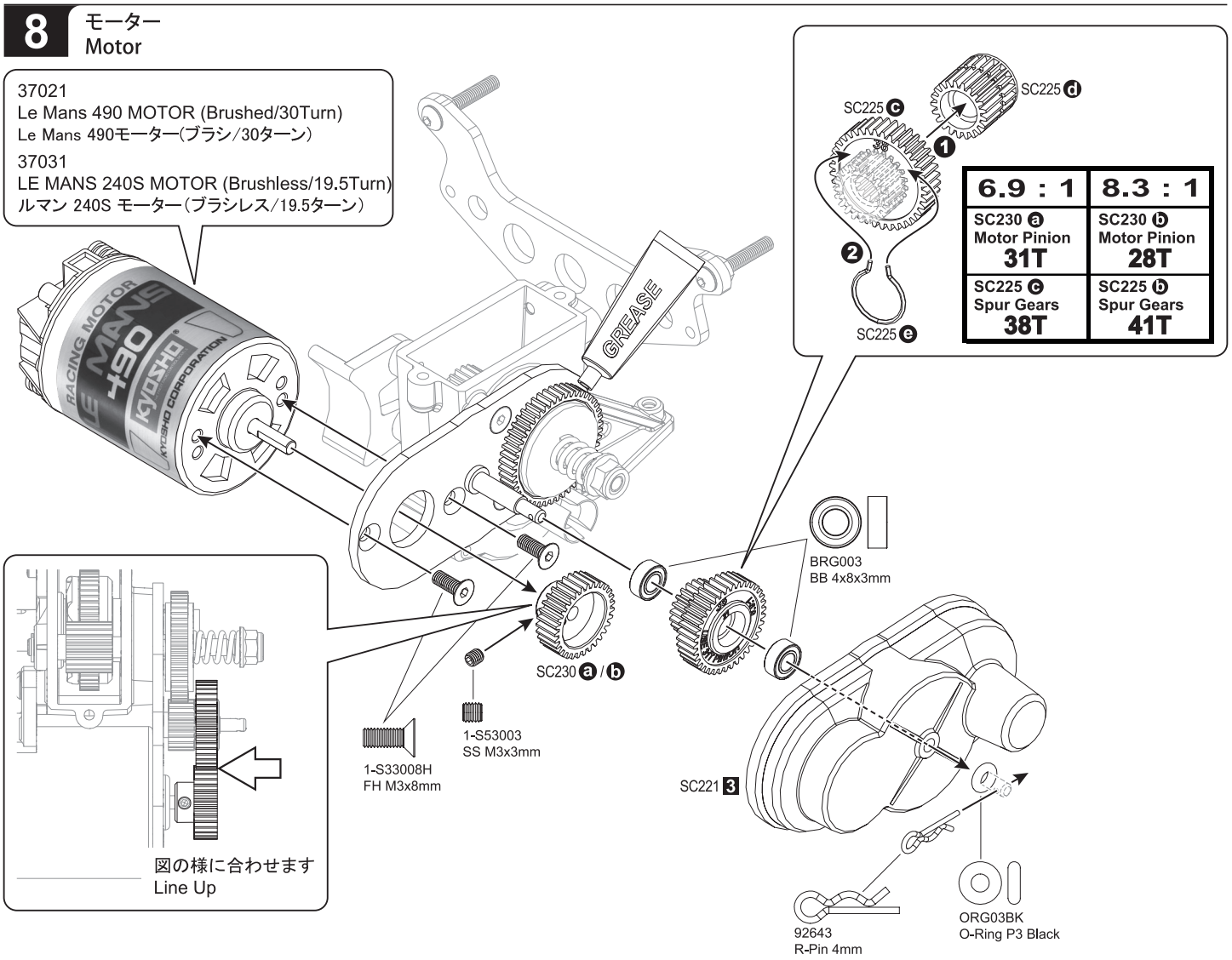

9 リヤロールケージ
Rear Roll Cage

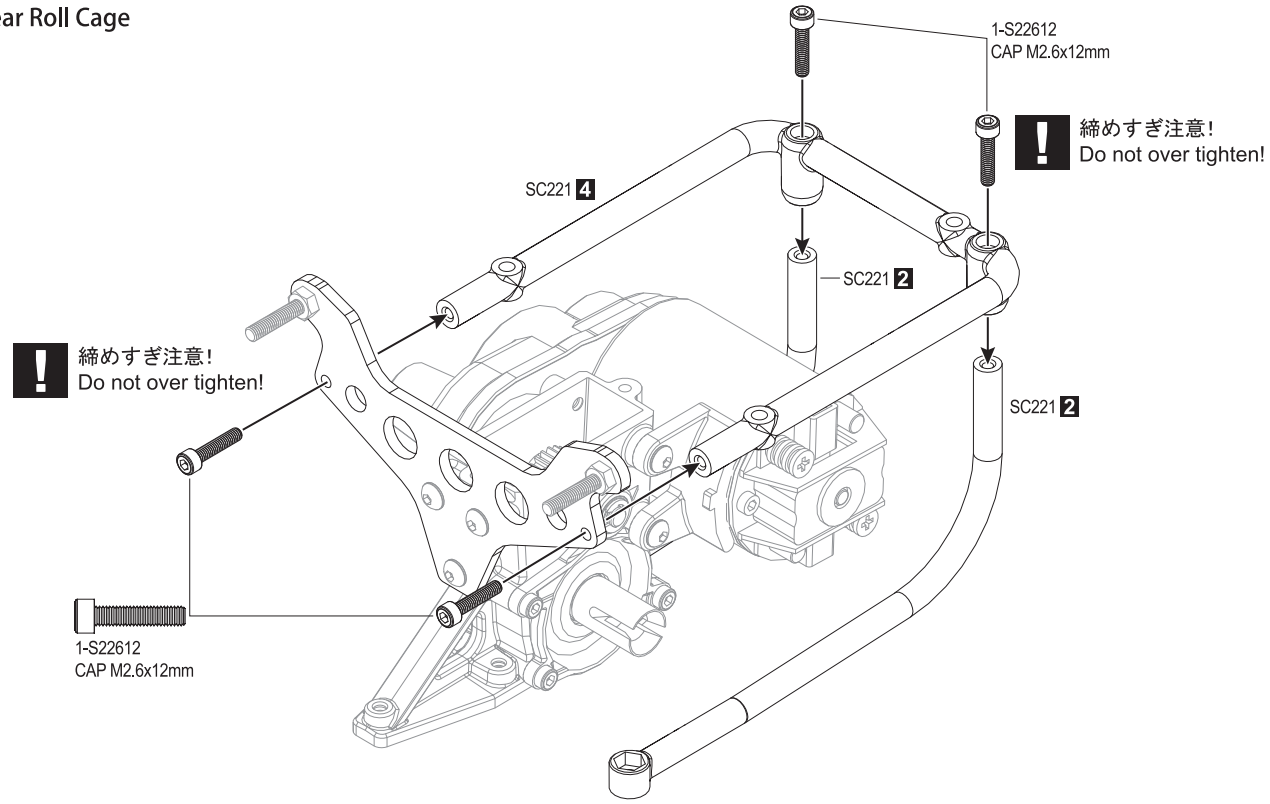

10 ギヤボックス
Gear Box

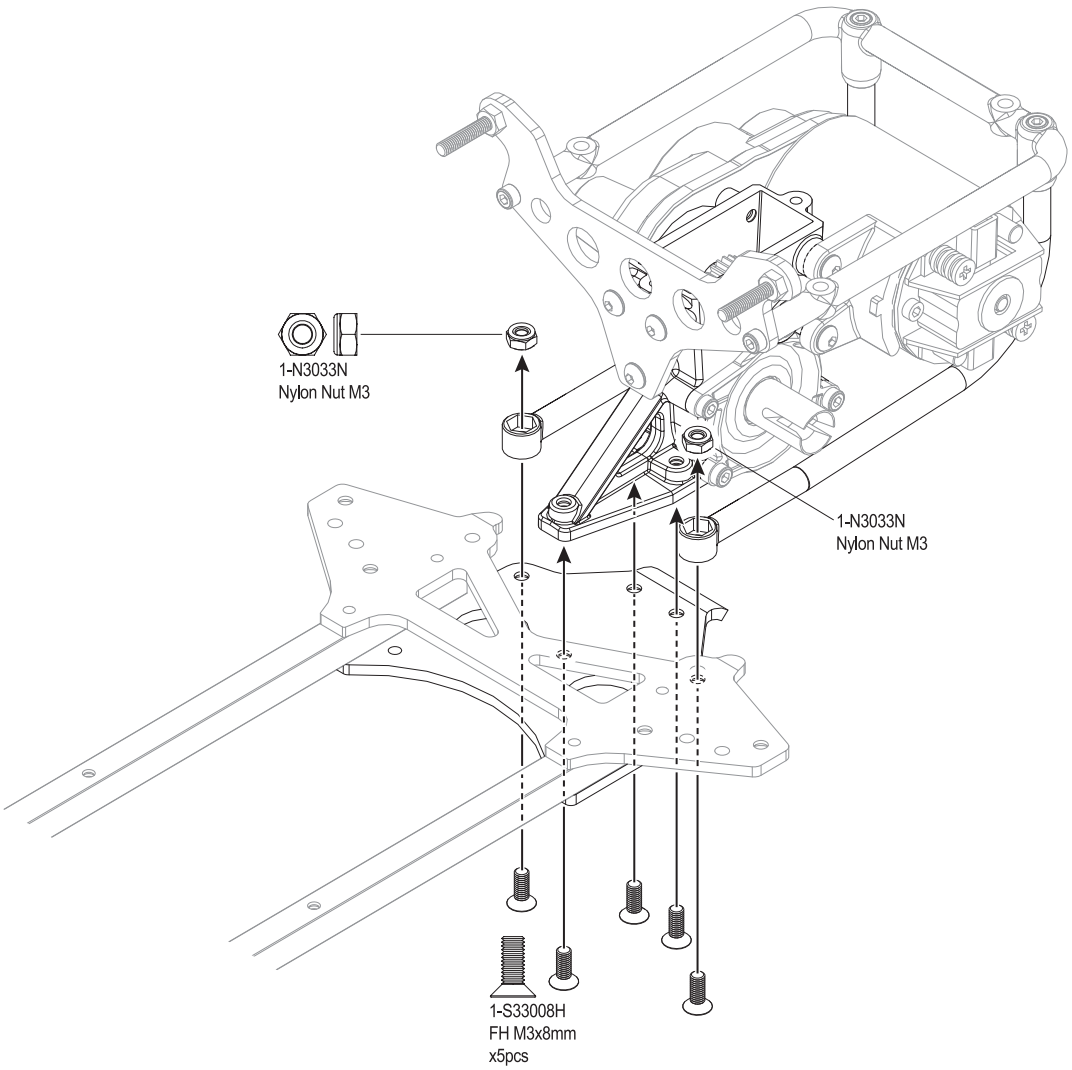

11 リヤサスアーム
Rear Sus Arm

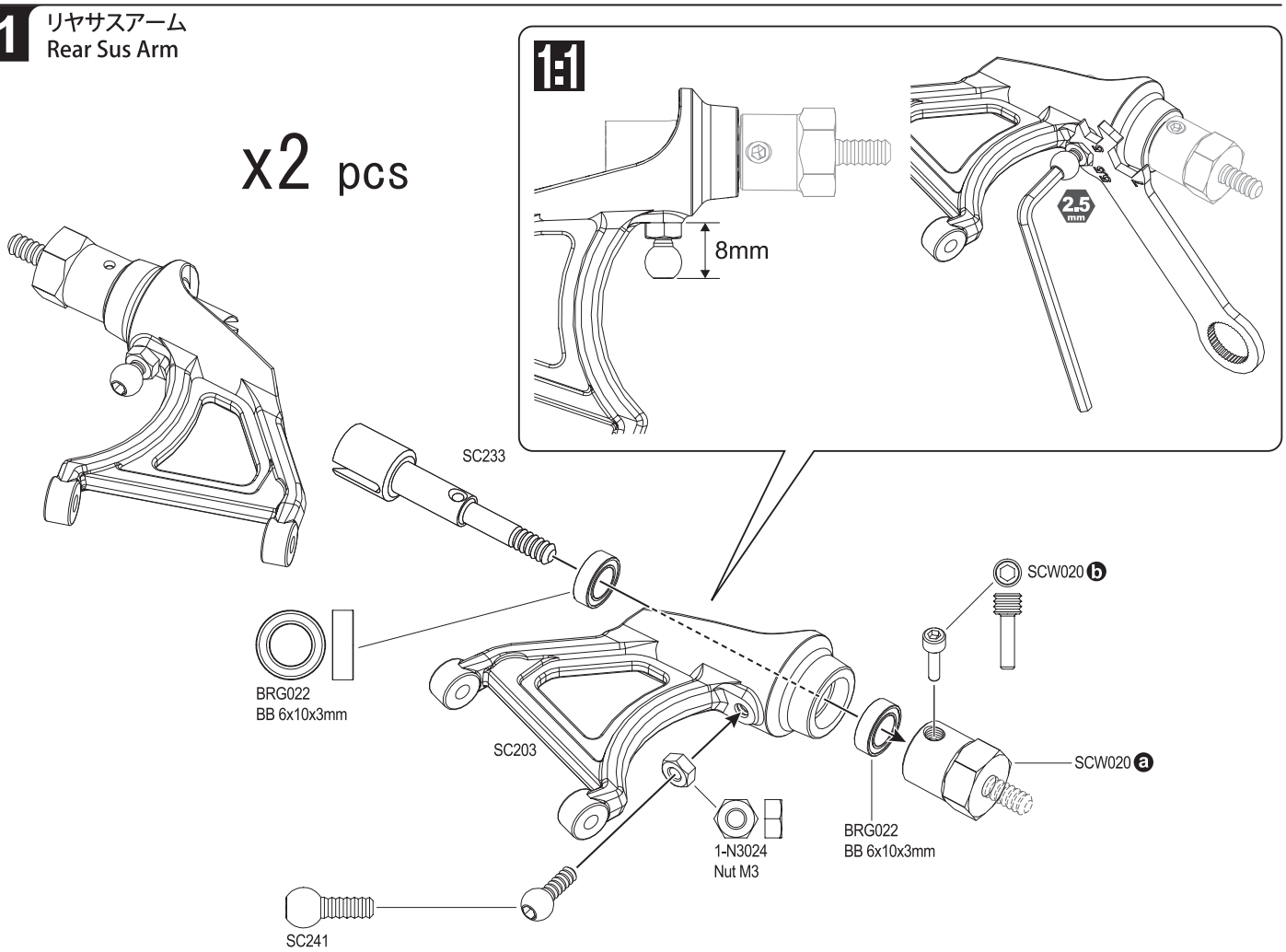

12 リヤサスポスト
Rear Sus Post

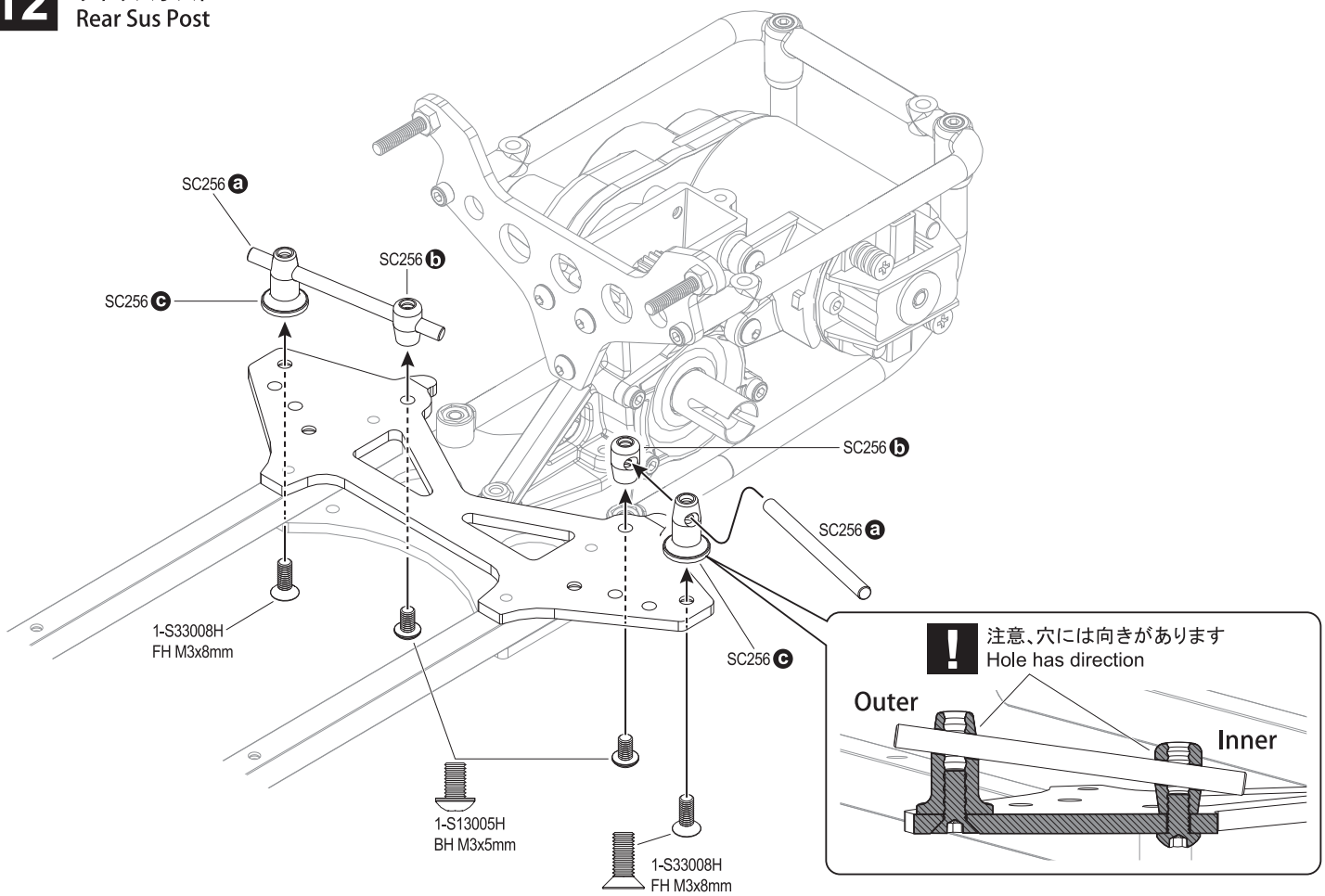

13 スイングシャフト Swing Shaft

GREASE

SC232

GREASE

OIL
オイル

1-S53003
SS M3x3mm

OIL
オイル

!

14 ショックツール Shock Tools

OPEN BAG C

OT237R ⓐ

x4

OT237R ⓑ

SC262 ⓑ / SC263 ⓑ

!

最後までしっかり入れます。
Put in tightly until the end.

OT237R ⓒ
Shock Gasket 12mm

x4

OT237R ⓑ

OT210R 9

SC262 ⓐ / SC263 ⓐ

x1

OT210R 4

1-S32606H
FH
M2.6x6mm

15 ショックピストン Shock Piston

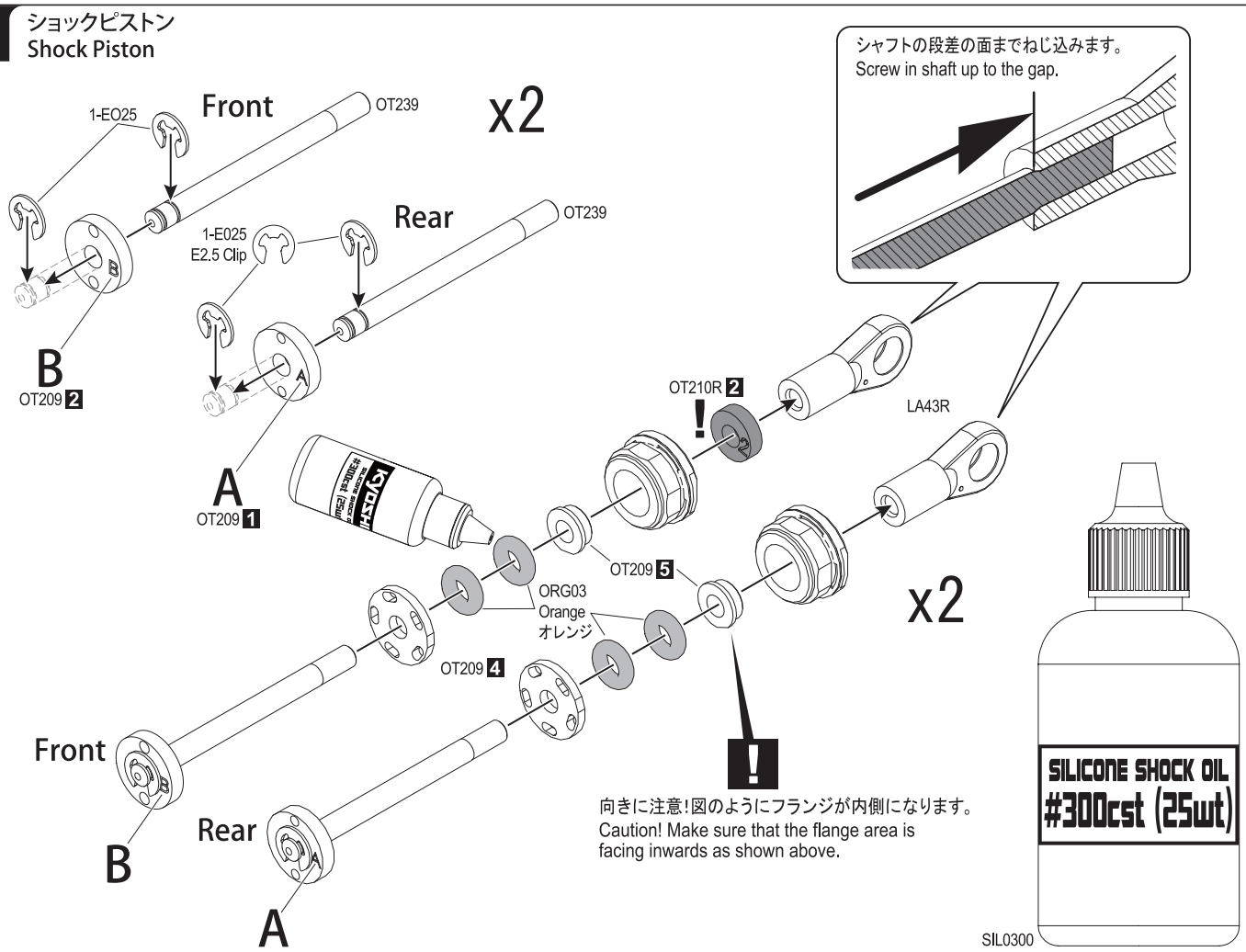

16 ショックオイル Shock Oil

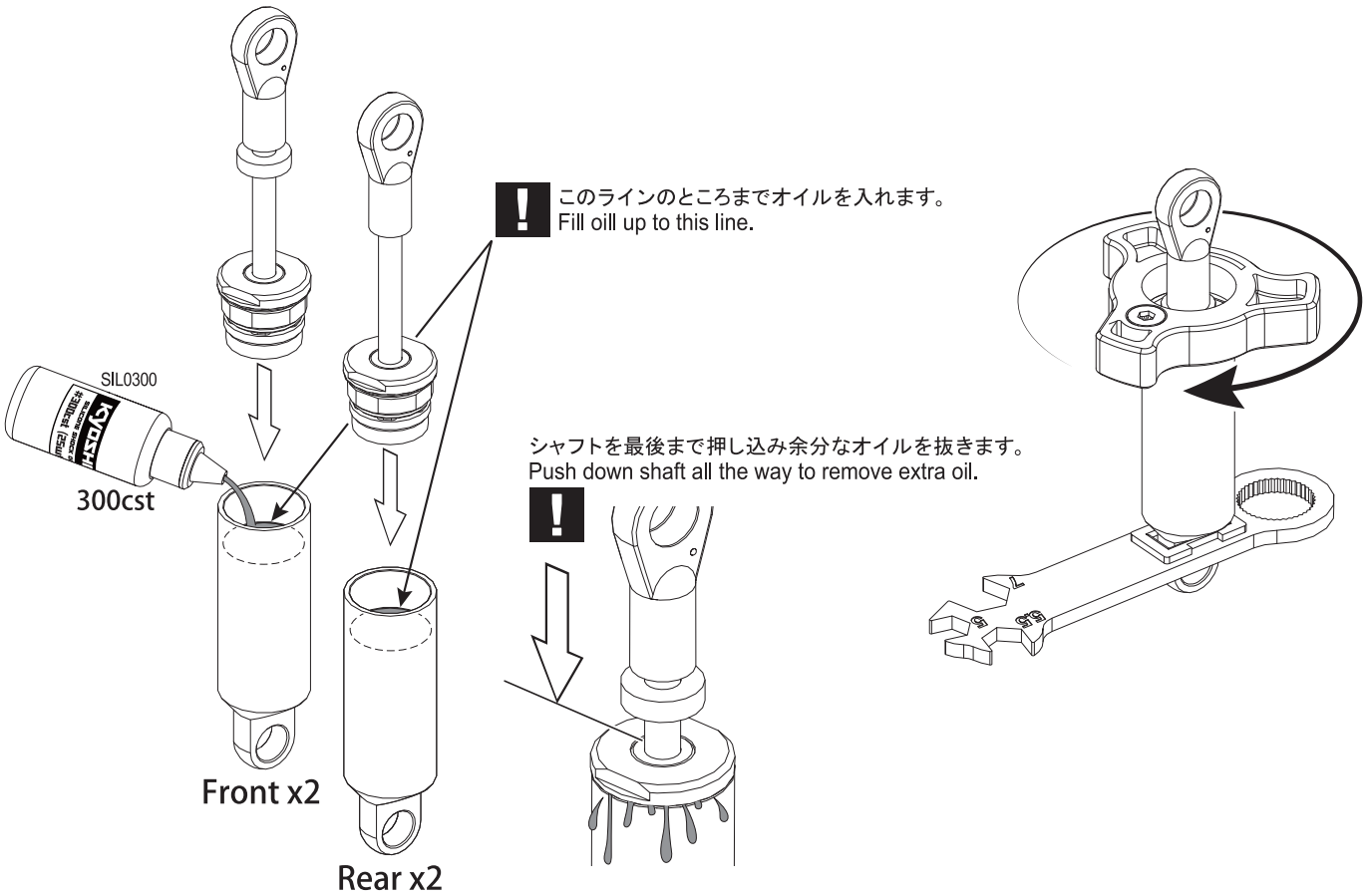

17 ショックスプリング Shock Spring

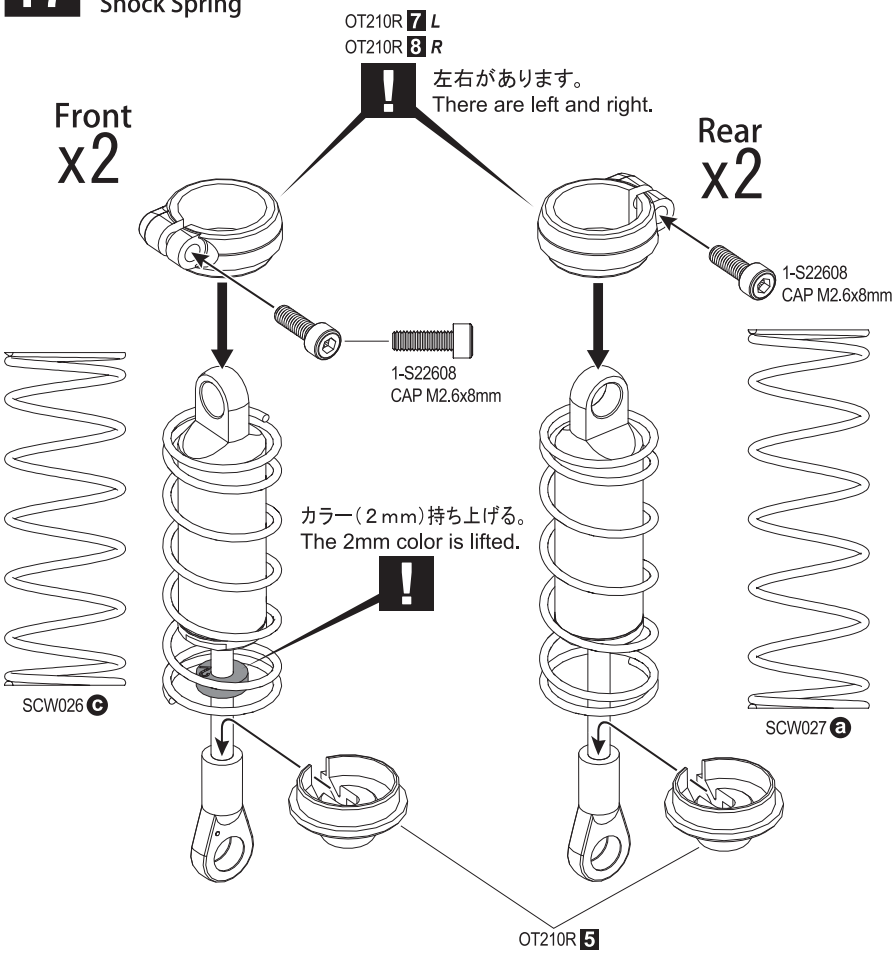

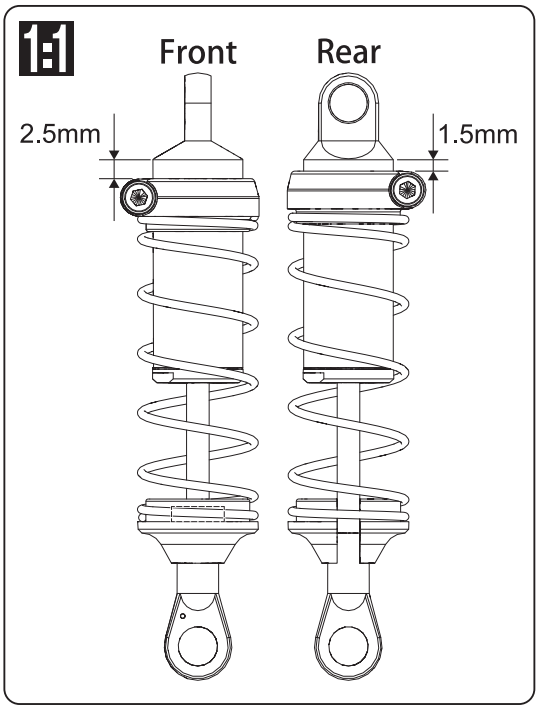

18 リヤショック Rear Shock

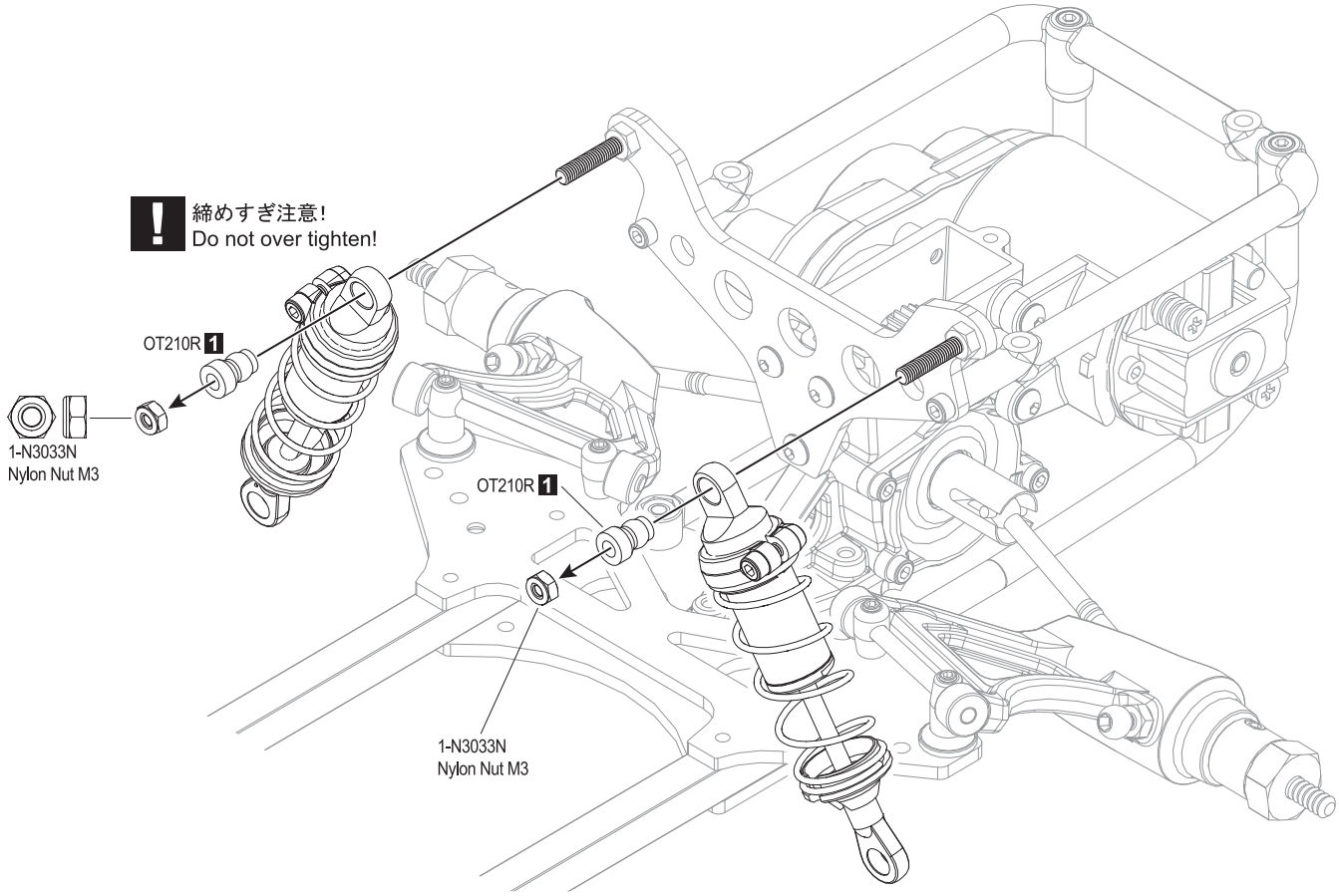

19 ロールバー
Roll Bar

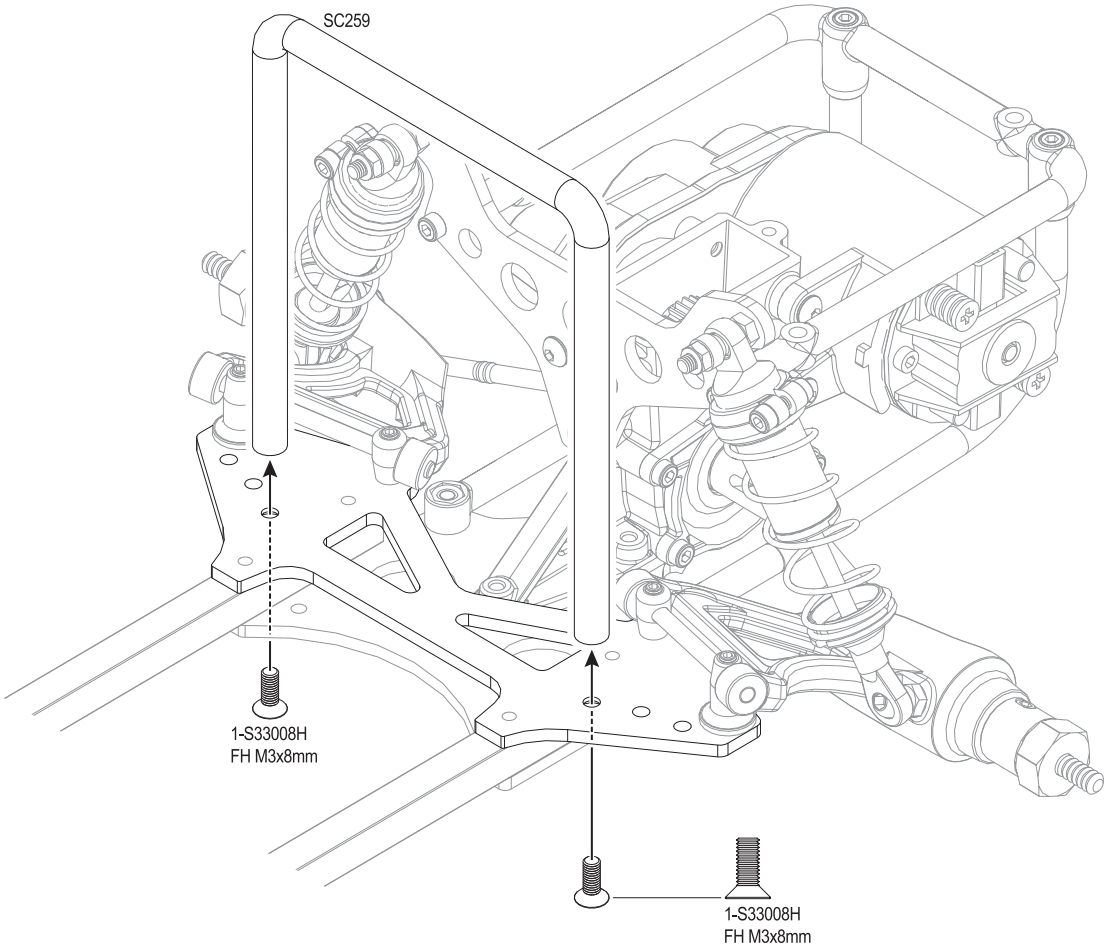

20 フロントロアサスアーム
Front Lower Arm

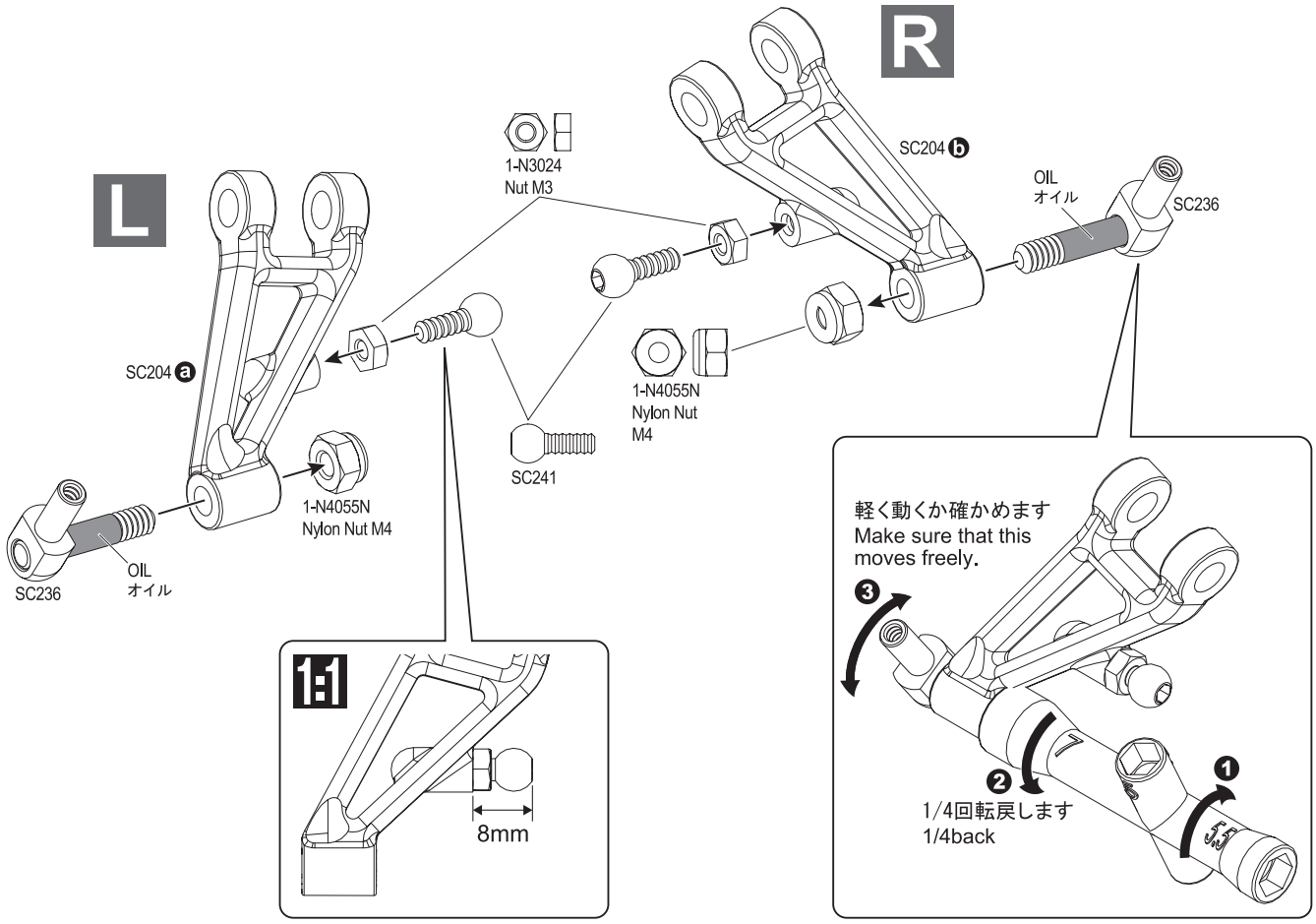

21 ステアリングナックル Steering Knuckle

OPEN BAG D

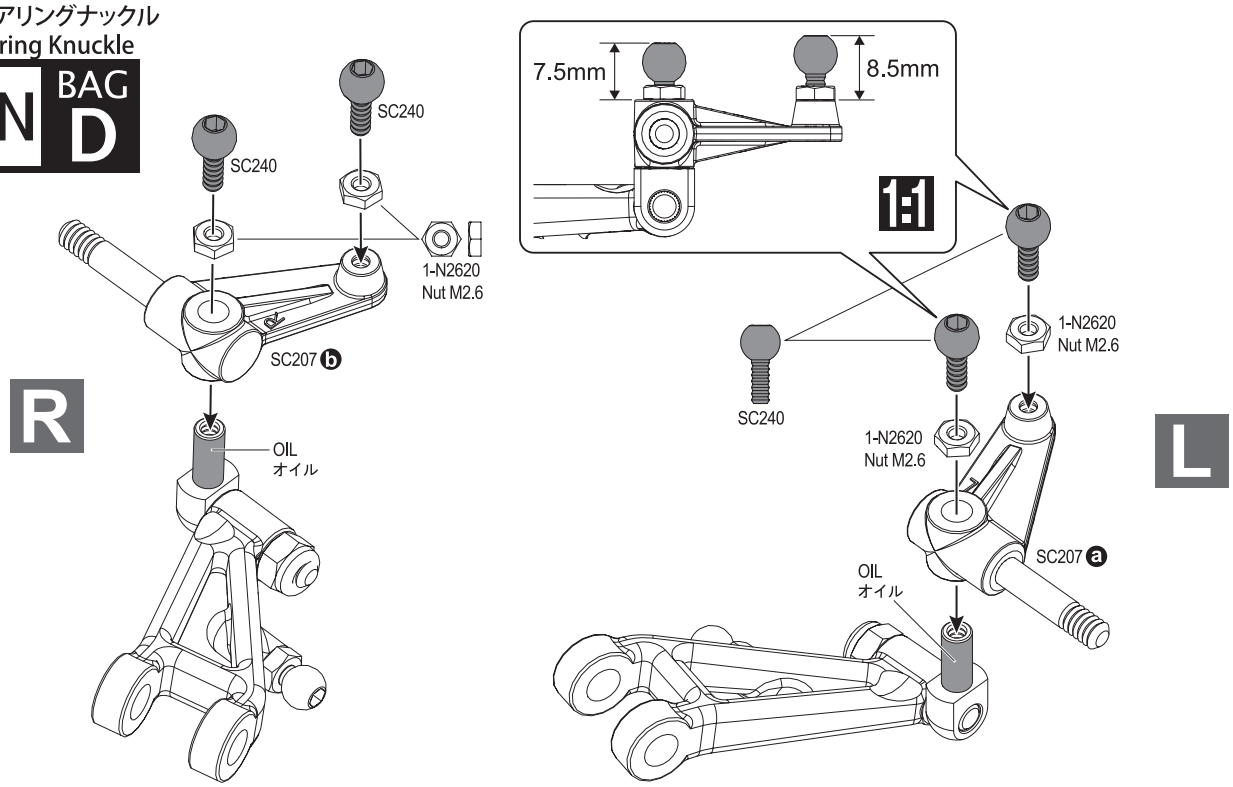

22 フロントキャスターブロック Front Caster Block

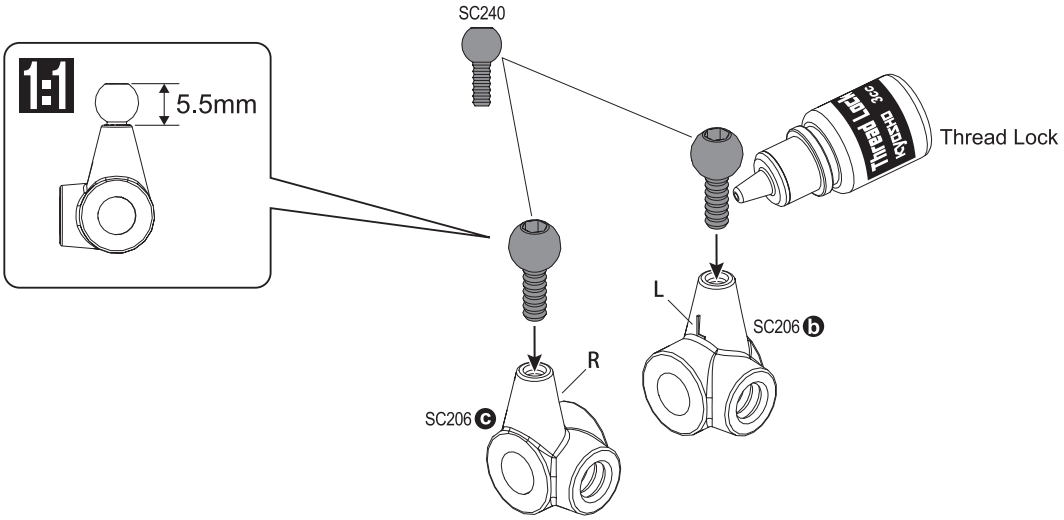

23 アッパー、タイロッド Upper / Tie Rod

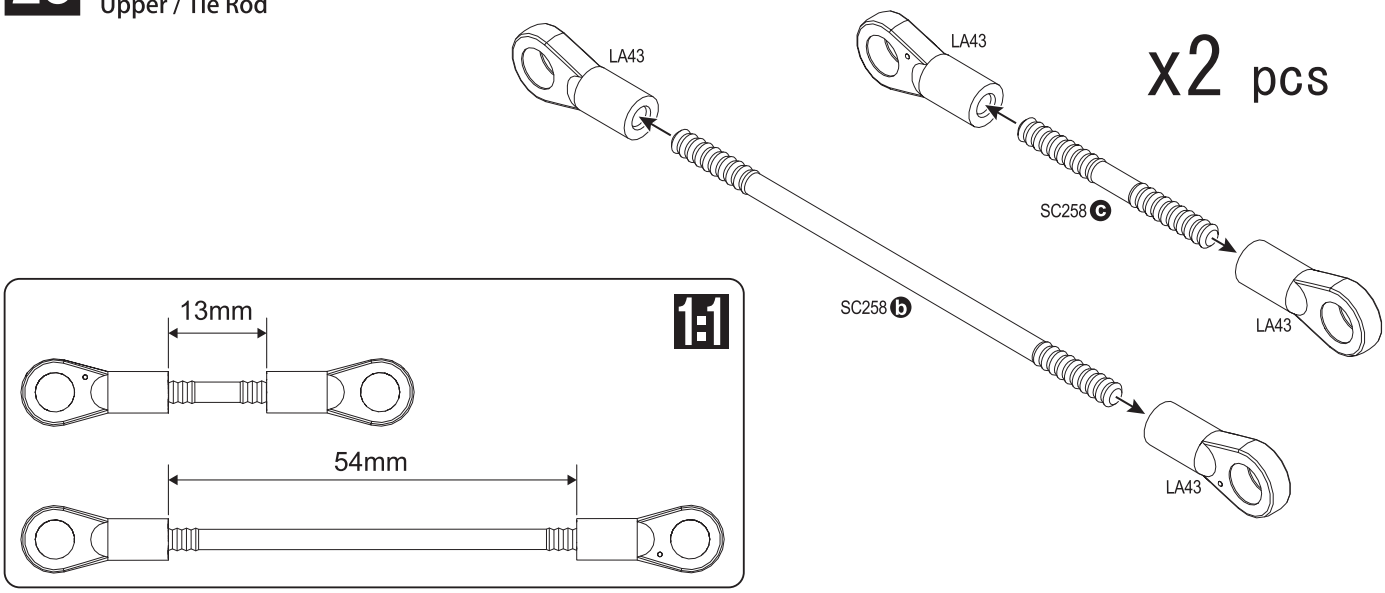

24 フロントロアサスペンション
Front Suspension

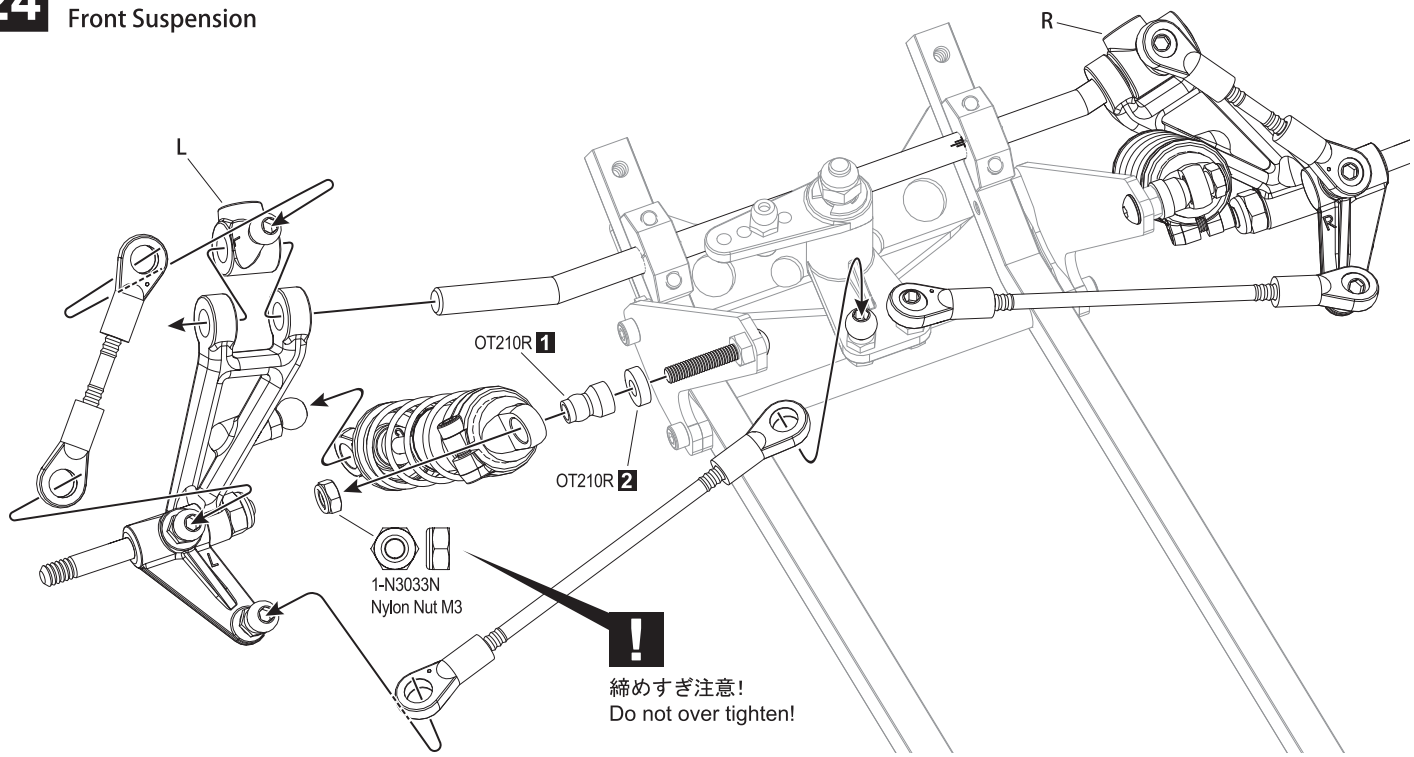

25 フロントロアサスペンション
Front Suspension

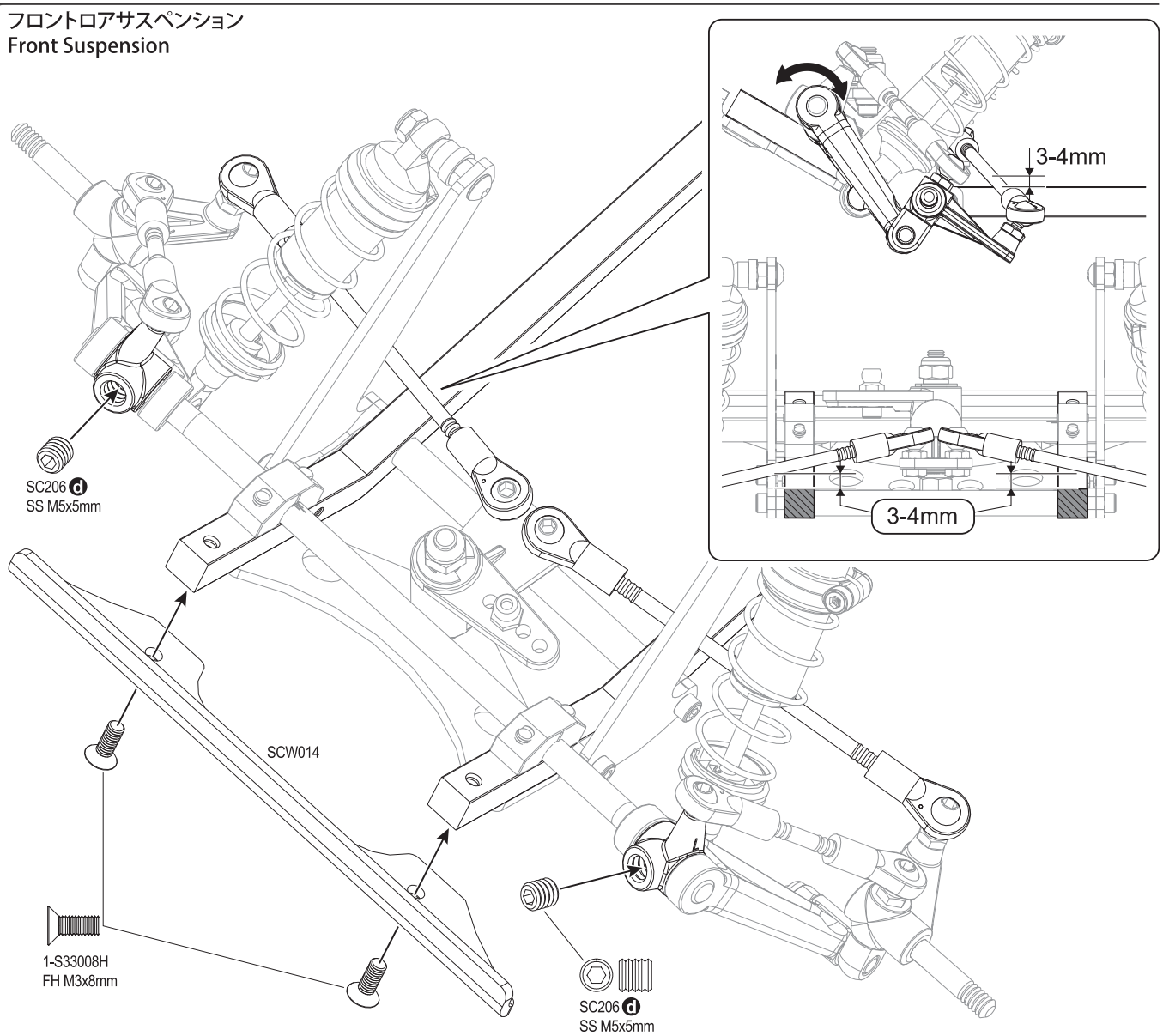

26 ラジオボックス
Radio Box

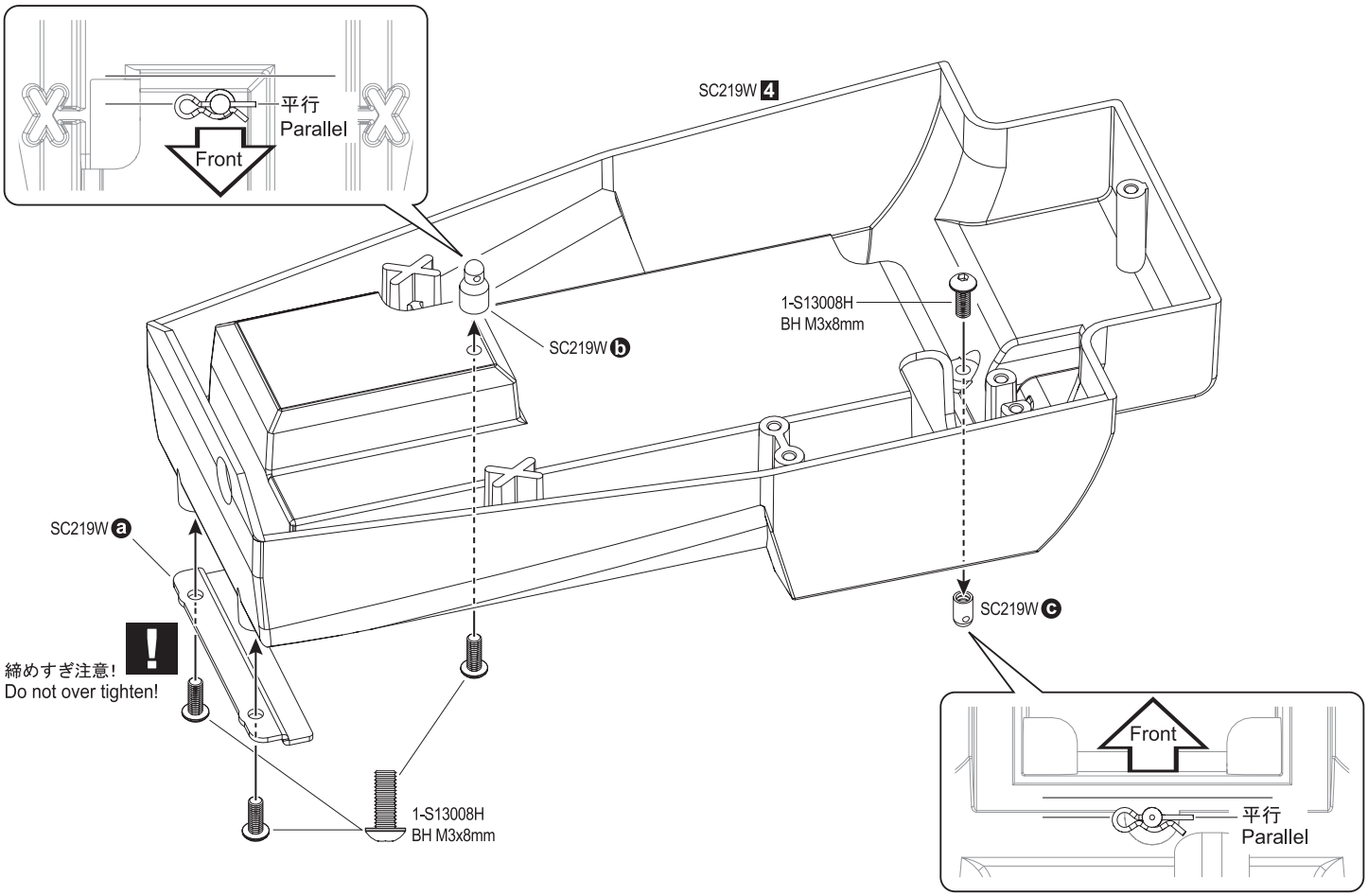

27 ステアリングサーボ
Steering Servo

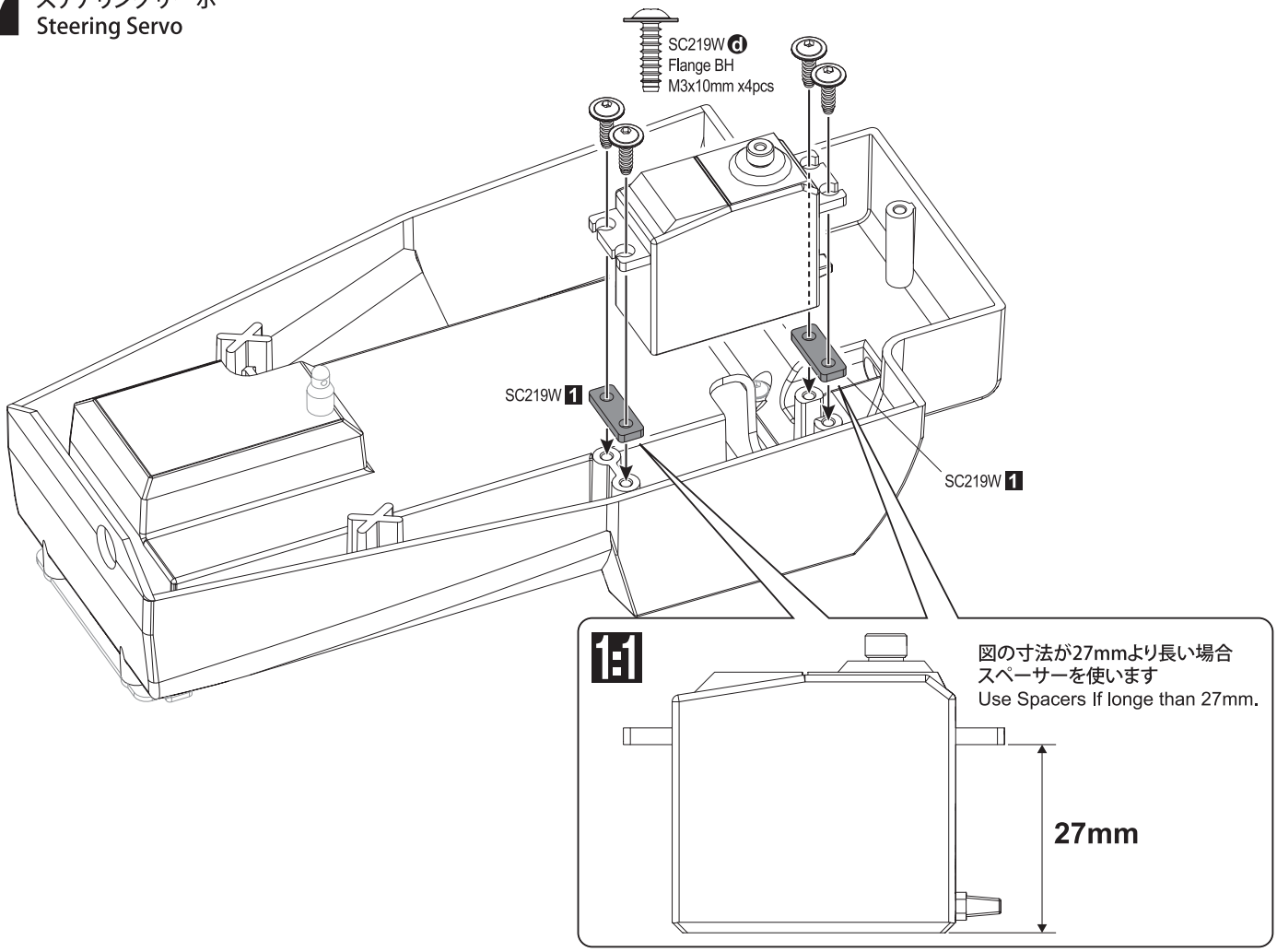

28 ラジオボックス
Radio Box

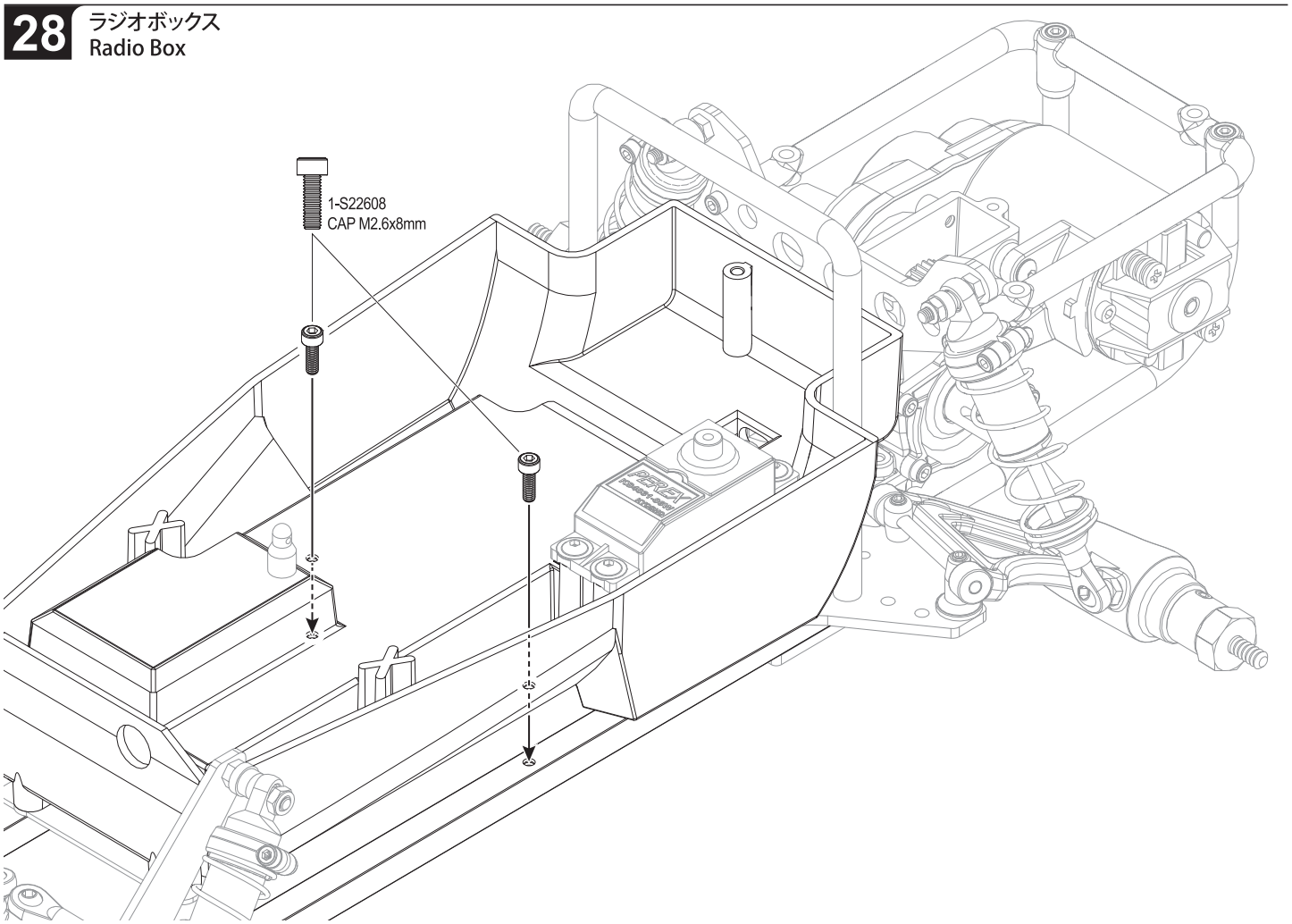

29 受信機、スピードコンロラー
RX / Speed Controller

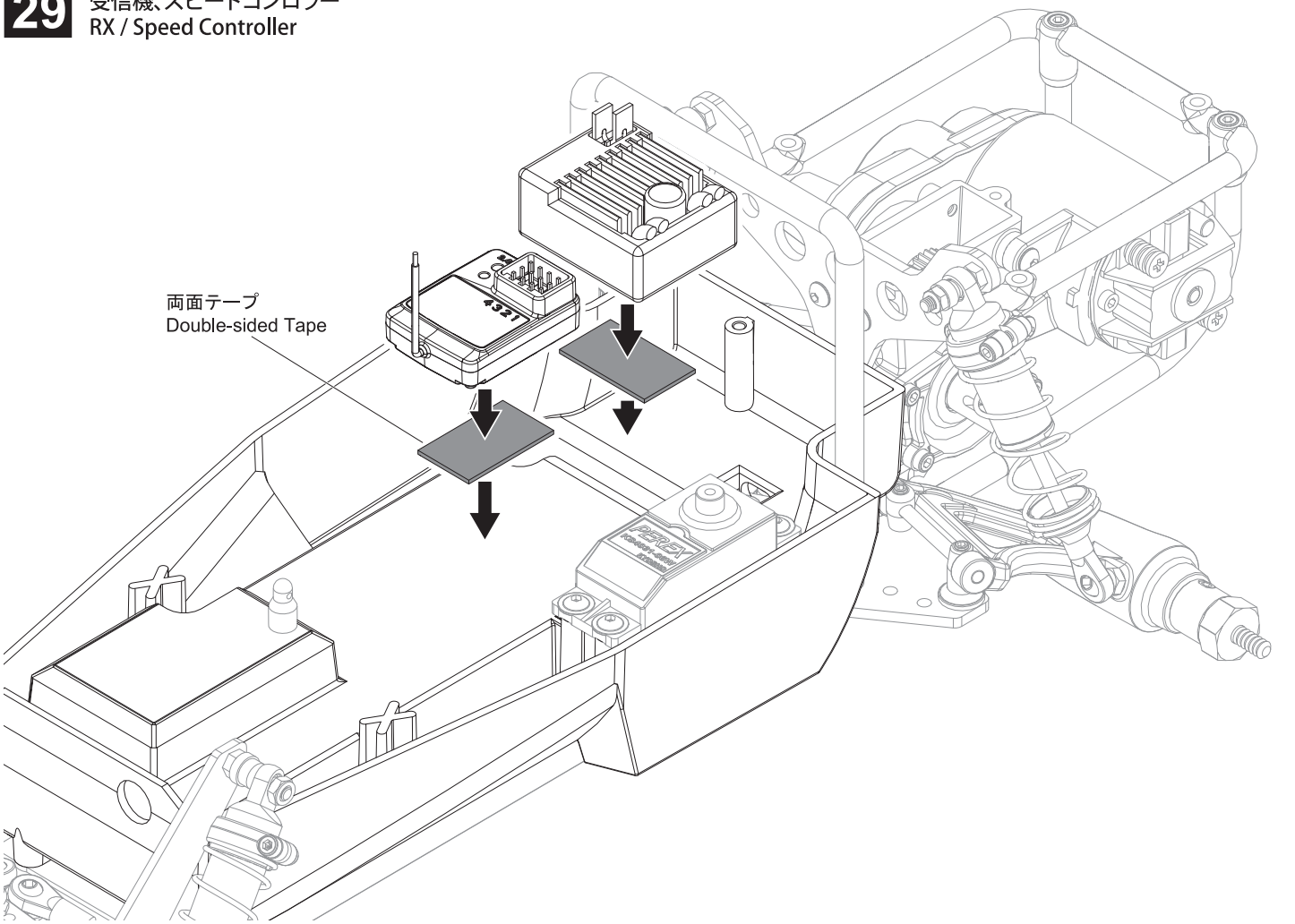

30 アンテナマウント
Antenna Mount

1-S53003
SS M3x3mm

36105 a

36105 b

両面テープ
Double-sided Tape

1-S13008H
BH M3x8mm

SC219W 3

先に受信機のアンテナを通す。
Push RX antenna wire through first as indicated above.

31 ステアリングロッド
Steering Rod

SC226 1

SC258 a

1:1

SC226 2
SANWA . JR KO

SC226 3
HITEC

SC226 4
FUTABA

1-S32606H
FH M2.6x6mm

SC242

SC238B

SC226 1

32 ステアリングロッド
Steering Rod

平行
Parallel

スロットルサーボのニュートラルを設定し、サーボ付属のネジでサーボホーンを取り付けます。
Make sure throttle servo is in neutral position before installing servo horn.

付属しません。
*NOT INCLUDED

33 ウイング
Wing

OPEN BAG E

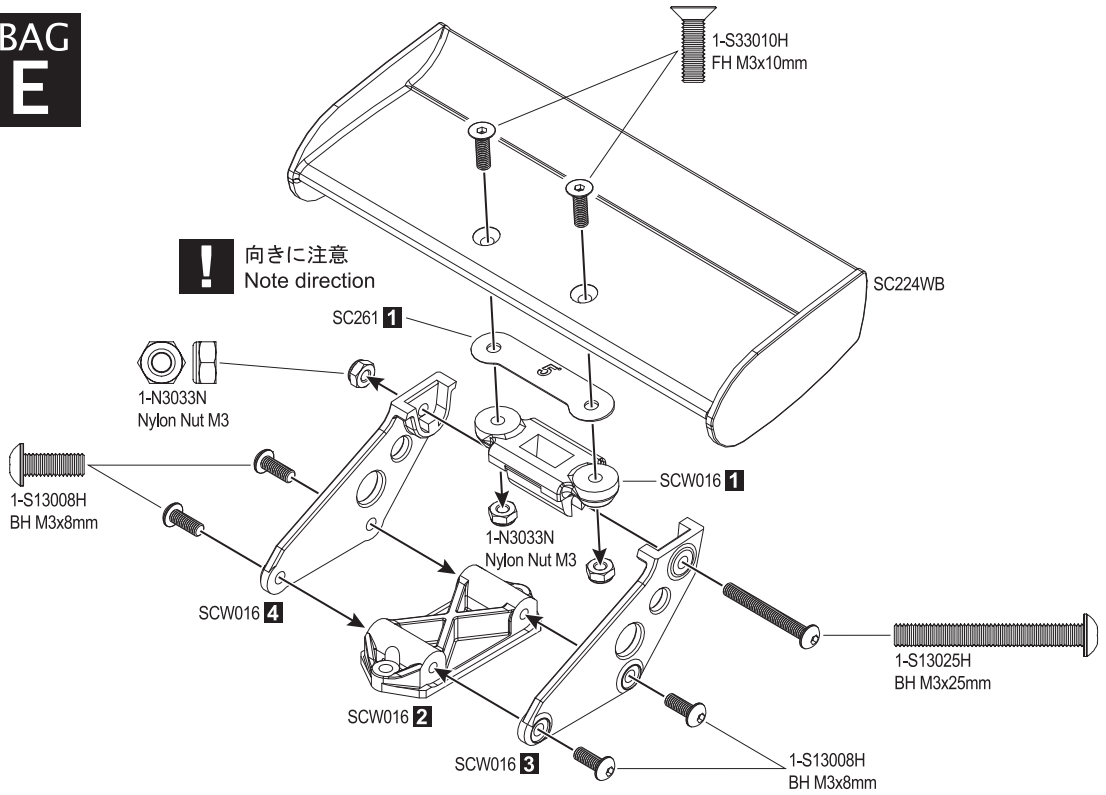

34 タイヤホイール
Tire / Wheel

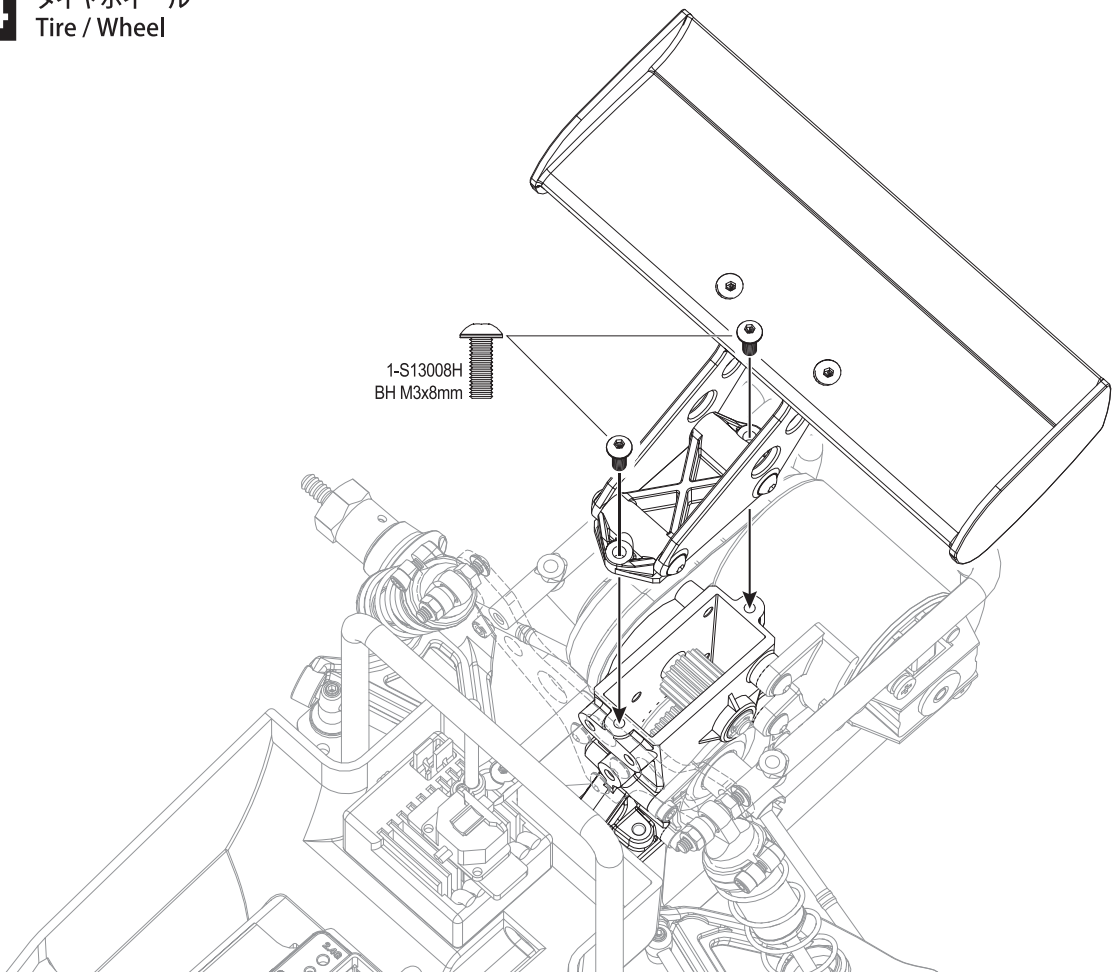

35 タイヤホイール
Tire / Wheel

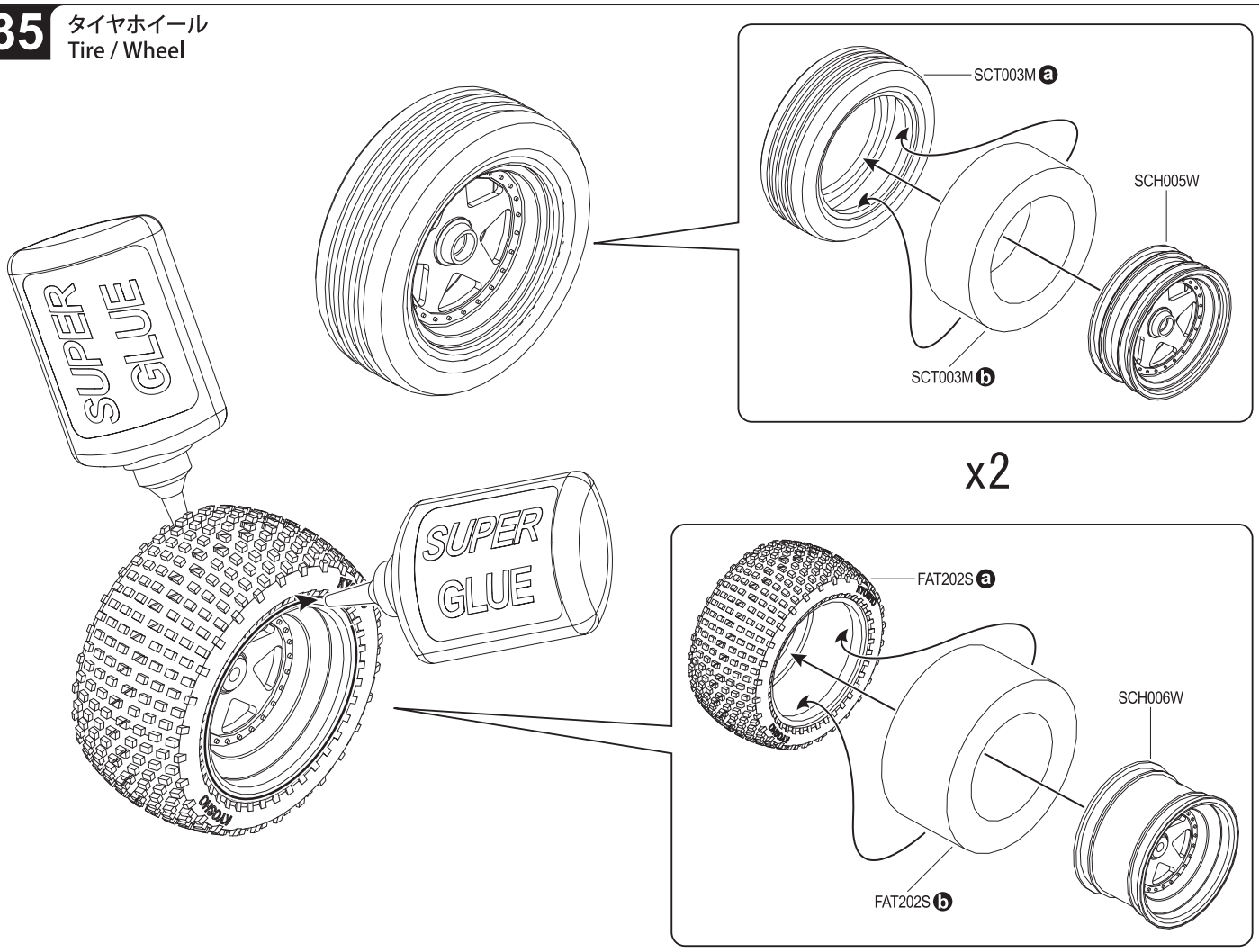

36 タイヤホイール
Tire / Wheel

BRG003
BB 4x8x3mm

1-N4056FN
FLANG Nylon Nut M4

1-N4055N
Nylon Nut M4

37 ロールケージ、ヘルメット
Roll Cage / Helmet

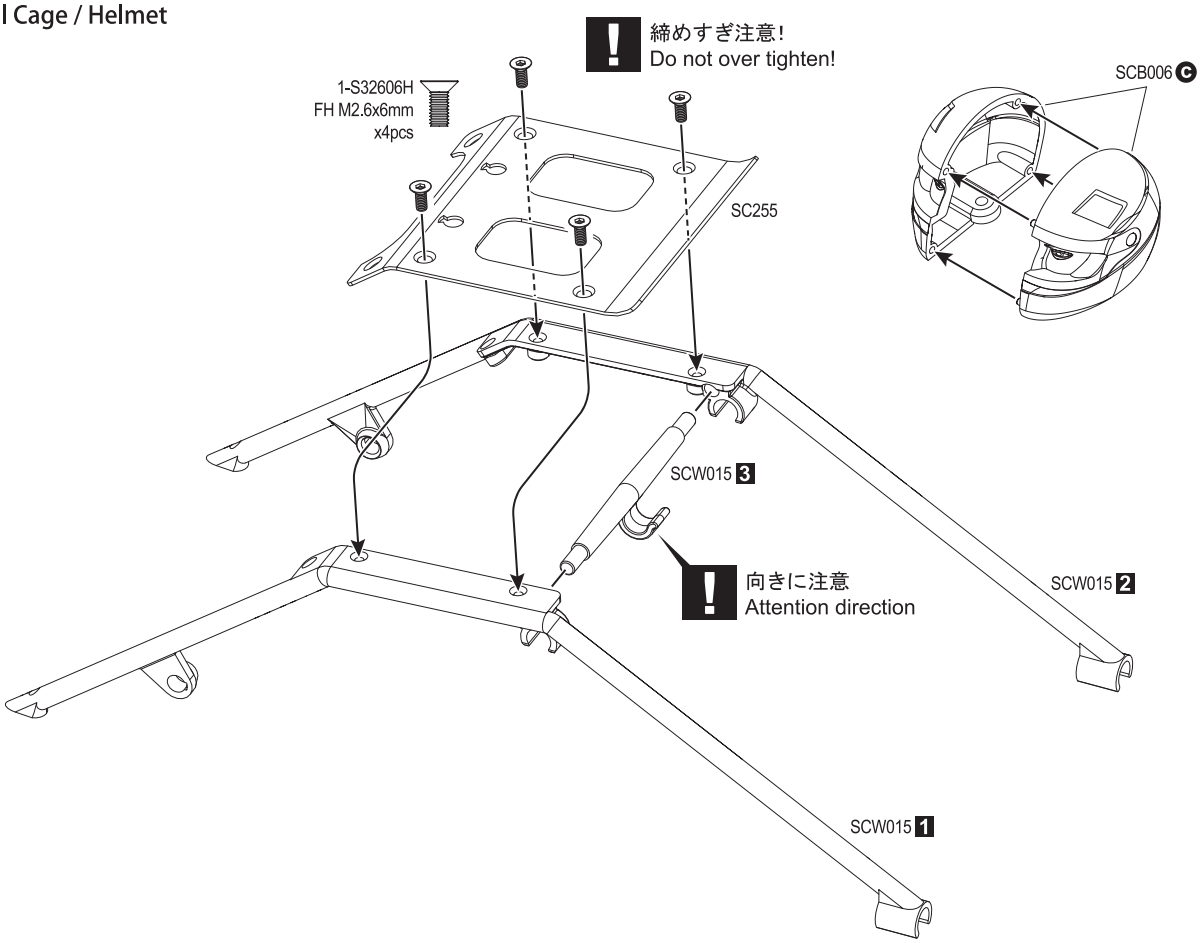

38 ペイント / デカール
Paint / Decal

番号順で貼るとスムーズに仕上がります。数滴の中性洗剤を混ぜた水で、ボディとステッカーの糊面を濡らして貼ると、位置決めがし易いです。水、気泡を抜きながらステッカーを密着させます。

Follow the numbers in order when applying for best result.We recommend to use dish detergent to fix the position of the decals. Add few drops of detergent between the decal and body, then position the location. Make sure that there is no air left between the decal and body when applying.

SCB006 d

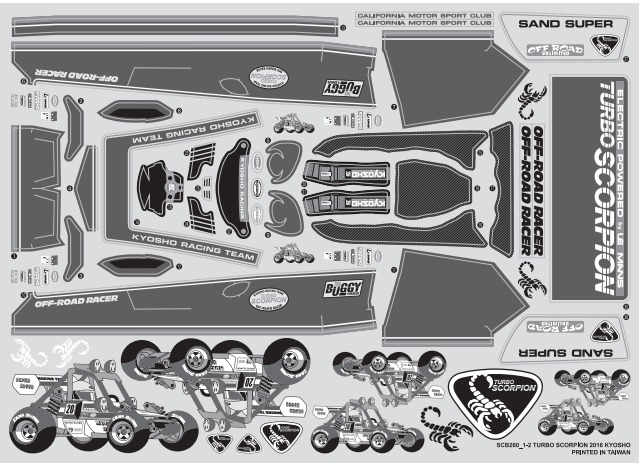

SCB006 a

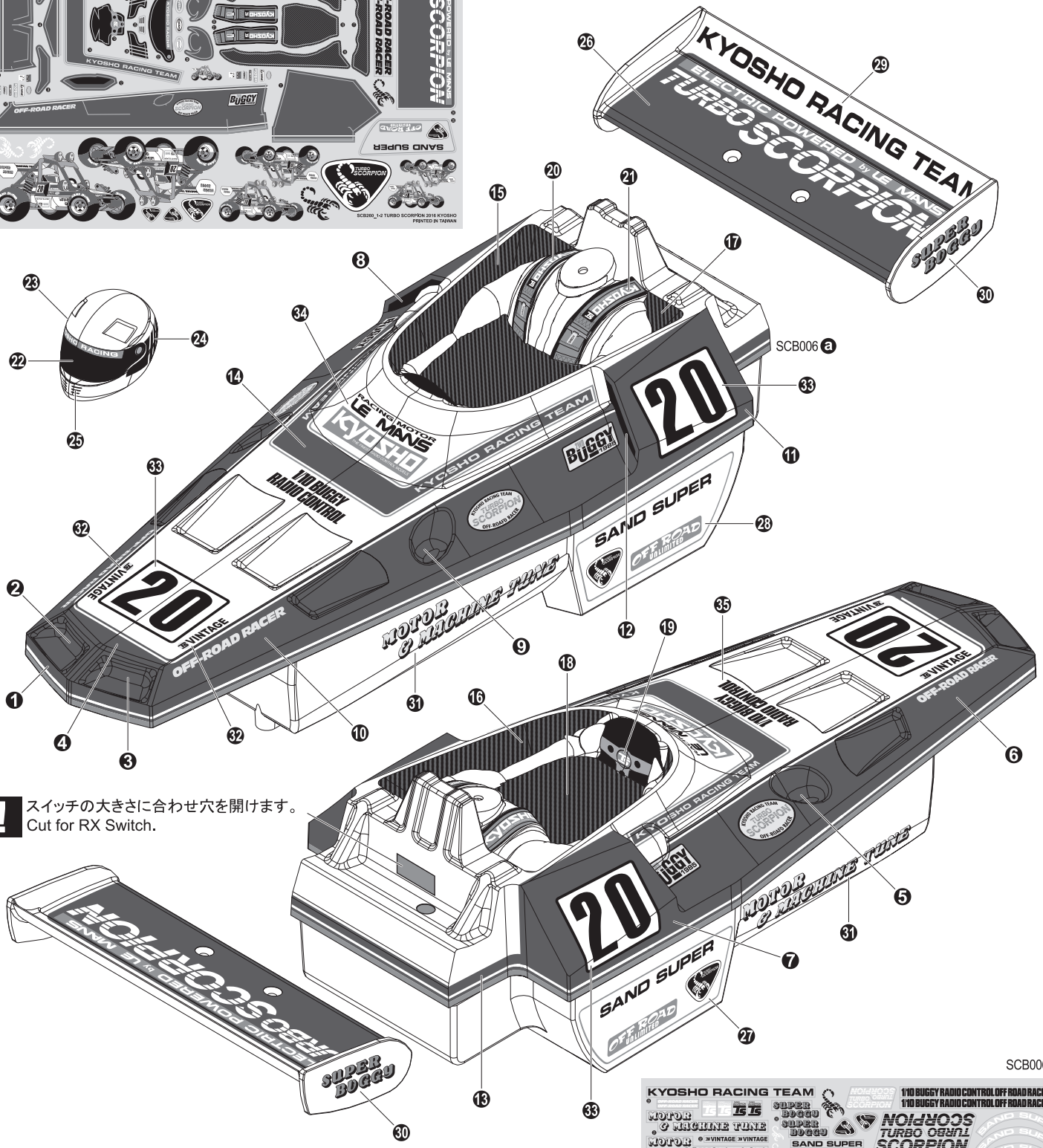

! スイッチの大きさに合わせ穴を開けます。
Cut for RX Switch.

SCB006 e

39 ボディ Body

＊オプションのSCW018 LEDライトバルブセットを使用する時は、穴をあけLEDを通してからライトバケットを組み立てます。

＊When installing SCW018 LED light valveset, make a hole and put the LED through before the light bucket assembly.

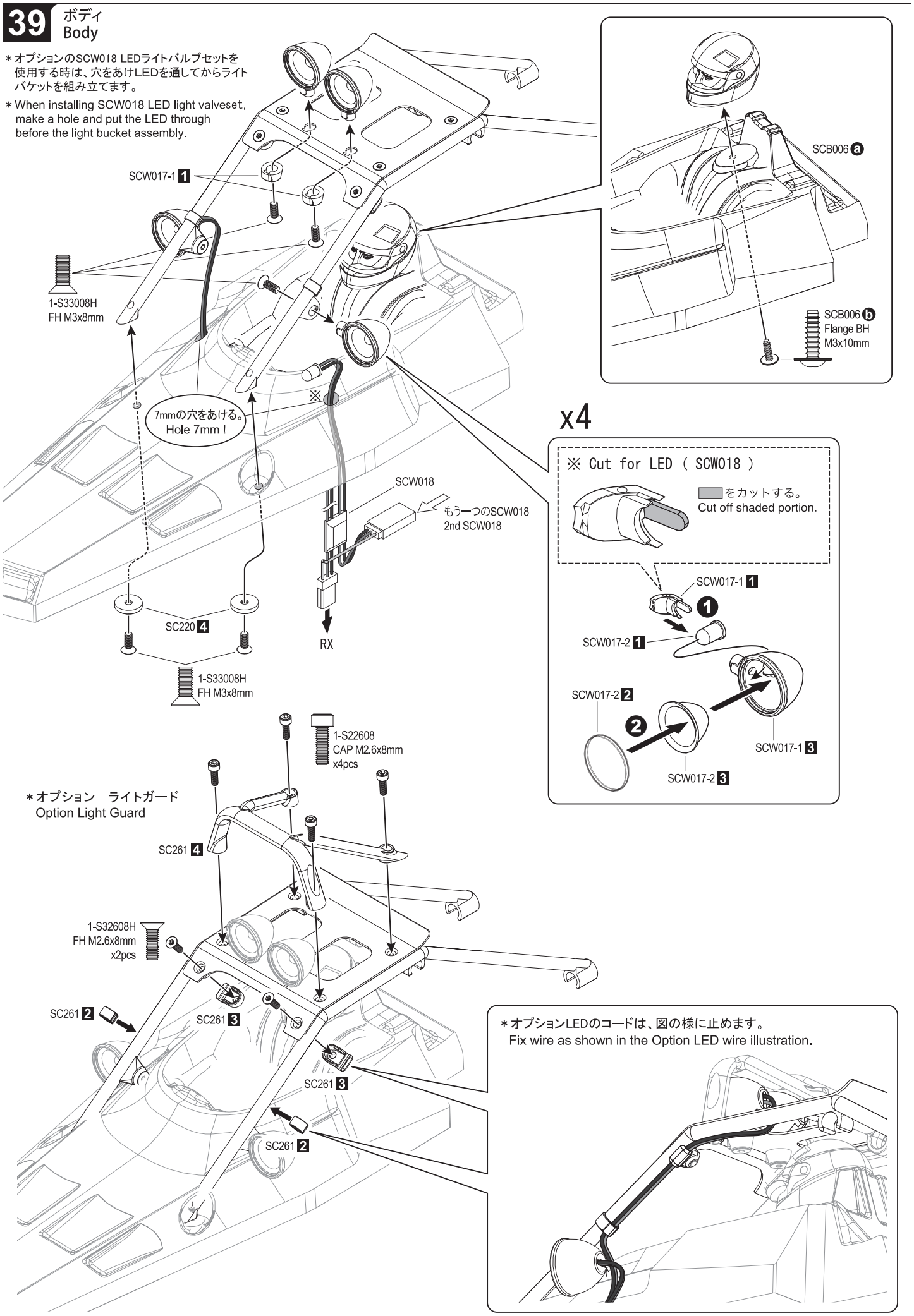

40 ボディ Body

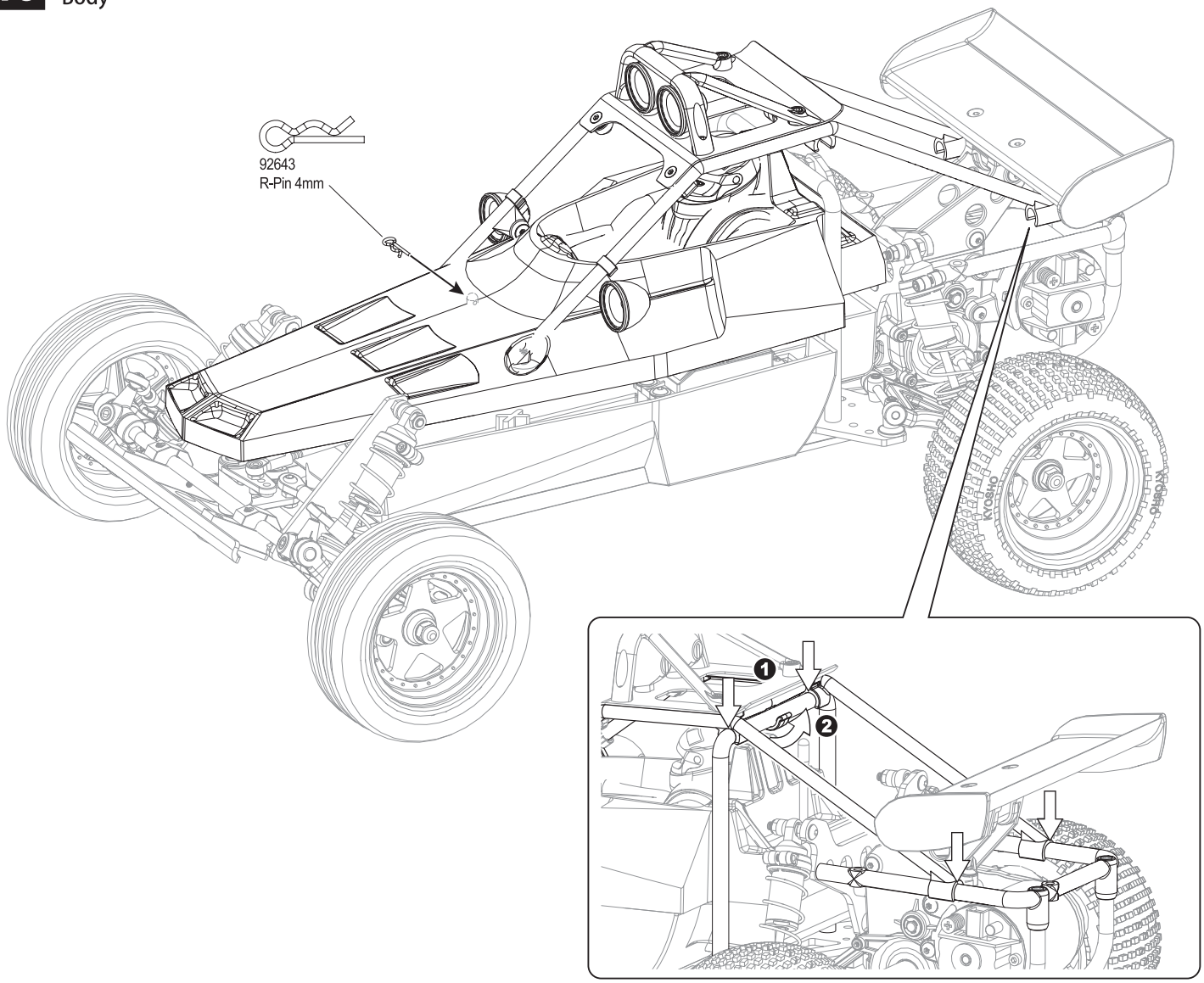

41 ボディ Body

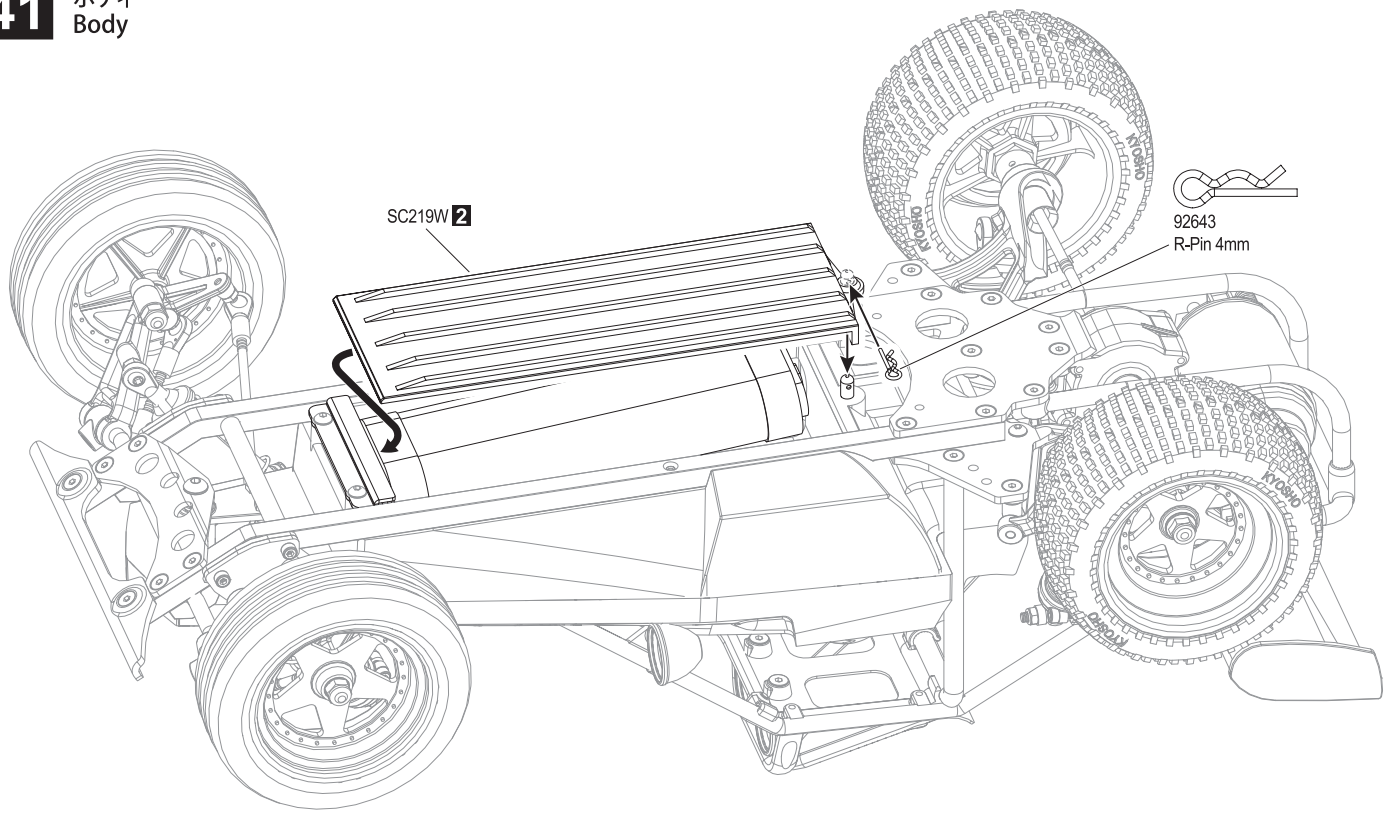

分解図 / EXPLODED VIEW

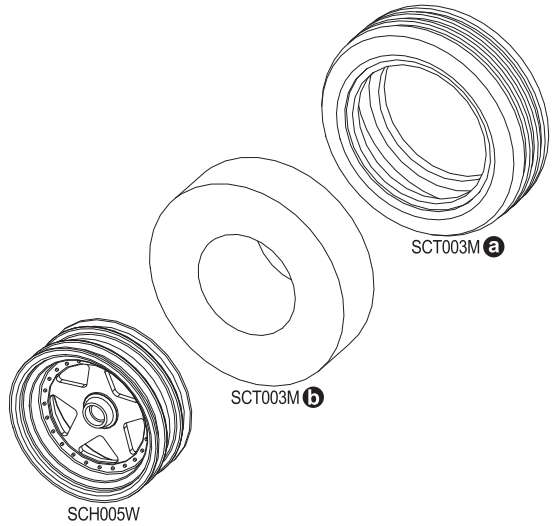

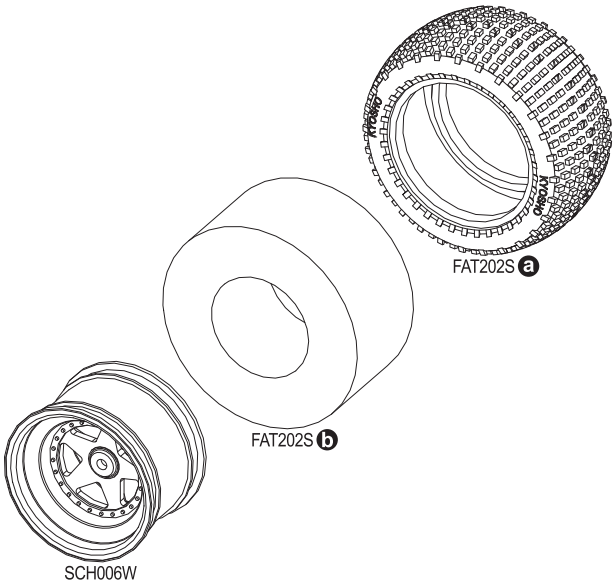

Front SC262

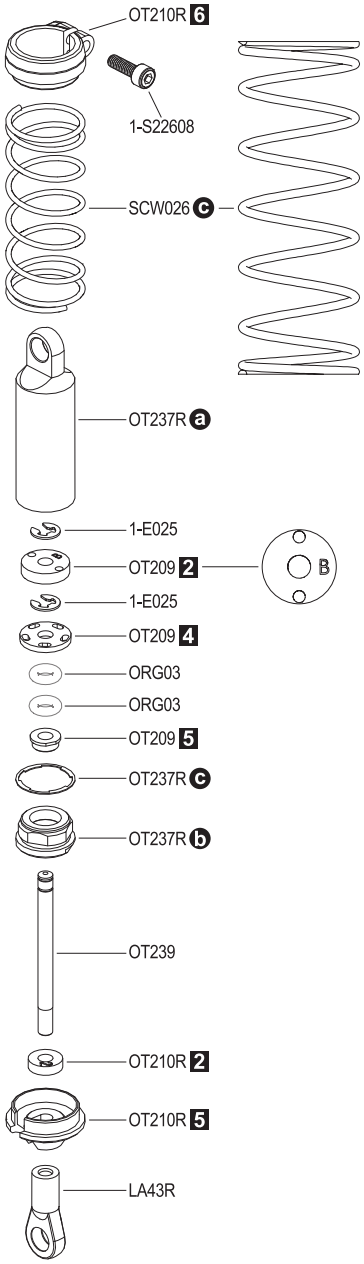

Rear SC263

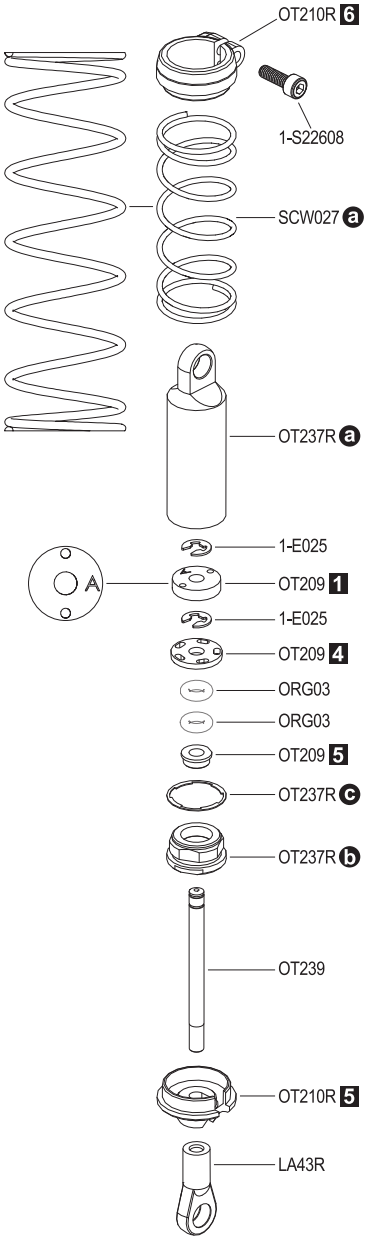

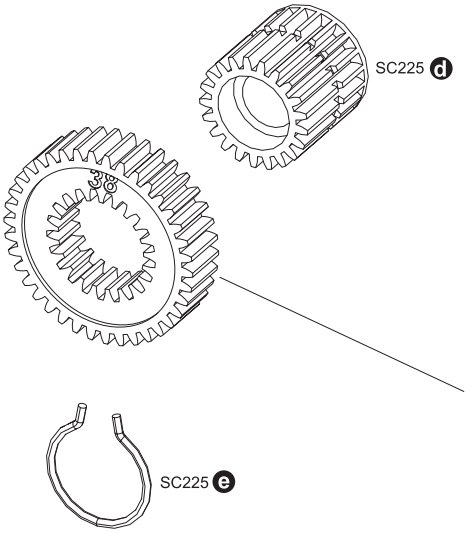

Gear Ratio Chart

1:1 6.9 : 1	8.3 : 1
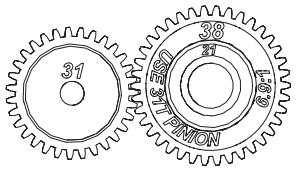	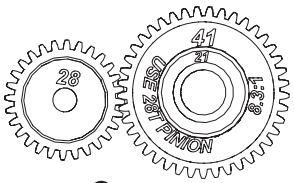
SC230 a Motor Pinion 31T Gear / SC225 c Spur Gears 38T	SC230 b Motor Pinion 28T Gear / SC225 b Spur Gears 41T

分解図 / EXPLODED VIEW

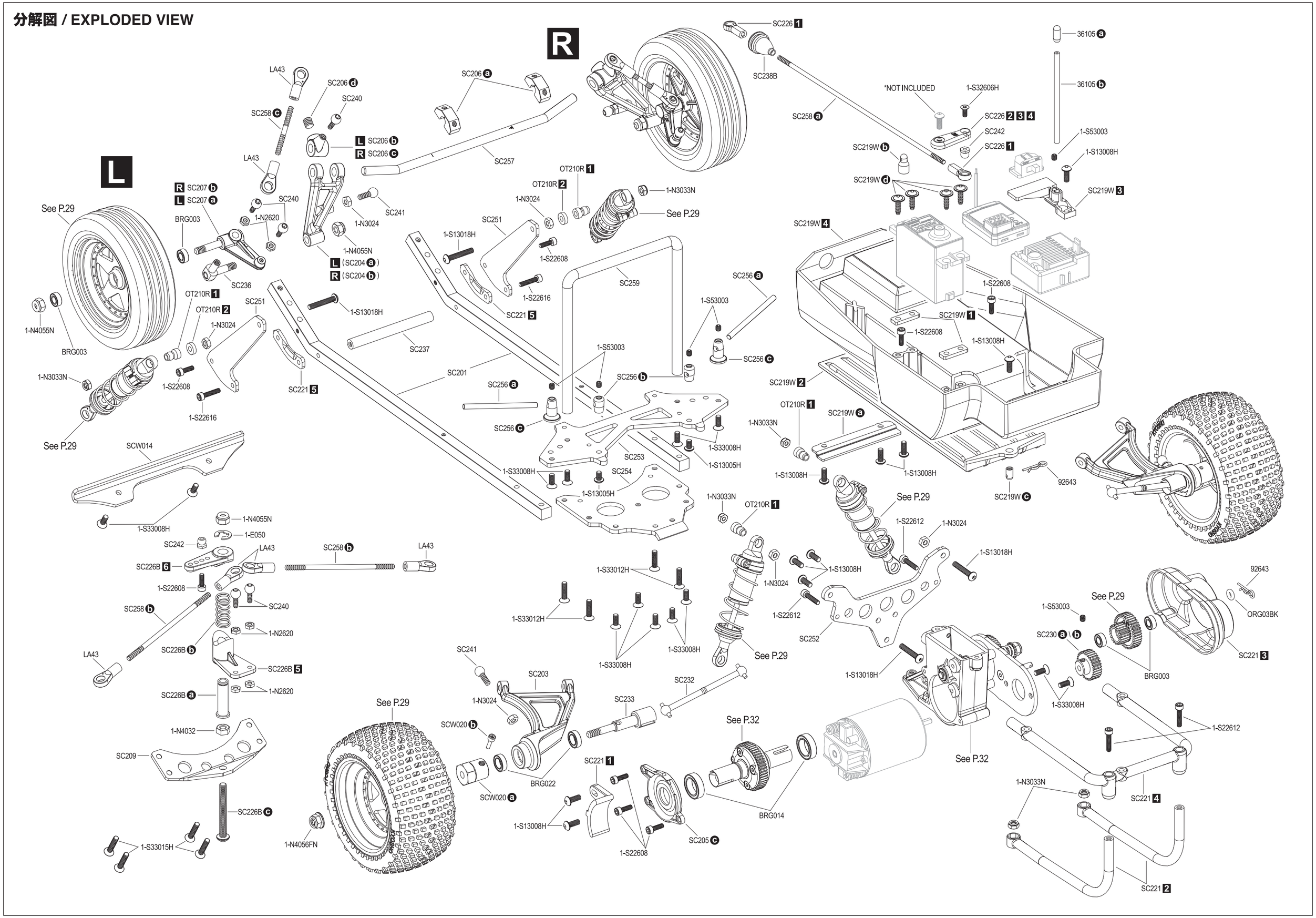

分解図 / EXPLODED VIEW

SCW017-2 3
SCW017-2 1
SCW017-1 3
SCW017-1 1
1-S22608
SCW017-2 2
SC255
SC261 4
1-S32608H
SCW017-1 3
SCW017-2 1
SCW017-1 1
SCW017-2 2
SCW015 2
SC224WB
1-S33010H
SCW017-1 2
SCW015 3
SC261 3
SCW015 1
SC261 1
SC261 2
SCB006 c
1-N3033N
SCW017-2 3
1-S33008H
SC261 3
1-S13008H
SCW016 1
1-S33008H
SC261 2
SCW017-1 1
1-N3033N
SCW017-2 1
1-S13008H
1-S13025H
SCW017-2 3
SCW016 4
SCW015 4
SCW017-2 2
1-S33008H
SCW016 2
SCW016 3
1-S13008H
SCB006 a
SCB006 b

SC228 b
SC228 f
SC228 e
UM612 b
SC228 a
SC228 d
SC228 a
UM612 a
SC229 b
SC228 e
UM612 b
UM612 a
SC228 d
SC228 f
SC228 b
SC217
SC228 c
1-S32606H
SC225 a

SC229 c
SC235 d
SC215
1-N4056FN
SC229 a
1-S33008H
BRG001
SC216
SC235 b
SC235 c
1-E030
SC235 a
BRG003
SC205 a
SC213

! 図の様に合わせます。
Line Up

TURBO SCORPION Parts List

36105

ⓐ x3pcs ⓑ x3pcs

92643

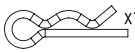

x10pcs
Snap Pin 4mm

1-E025

x10pcs
E2.5 Clip

1-E030

x10pcs
E3 Clip

1-E050

x10pcs
E5 Clip

1-N2620

x10pcs
Nut M2.6

1-N3024

x10pcs
Nut M3

1-N3033N

x5pcs
Nylon Nut M3

1-N4032

x10pcs
Nut M4

1-N4055N

x5pcs
Nylon Nut M4

1-N4056FN

x5pcs
Flanged Nylon Nut M4

1-S13005H

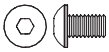

x10pcs
BH M3x5mm

1-S13008H

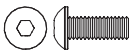

BH M3x8mm x10pcs

1-S13018H

BH M3x18mm x10pcs

1-S13025H

BH M3x25mm x10pcs

1-S22608

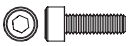

x5pcs
CAP M2.6x8mm

1-S22612

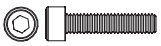

x5pcs
CAP M2.6x12mm

1-S22616

x5pcs
CAP M2.6x16mm

1-S32606H

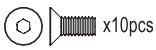

x10pcs
FH M2.6x6mm

1-S32608H

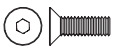

x10pcs
FH M2.6x8mm

1-S33008H

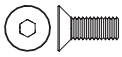

FH M3x8mm x10pcs

1-S33010H

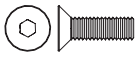

FH M3x10mm x10pcs

1-S33012H

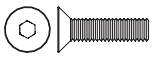

FH M3x12mm x10pcs

1-S33015H

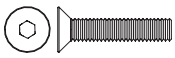

FH M3x15mm x10pcs

1-S53003

x10pcs
SS M3x3mm

BRG001

BB 5x10x4mm x4pcs

BRG003

BB 4x8x3mm x4pcs

BRG014

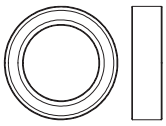

BB 10x15x4mm x2pcs

BRG022

BB 6x10x3mm x2pcs

ORG03

x10pcs
O-Ring P3 Orange

ORG03BK

x10pcs
O-Ring P3 Black

★ FOR JAPANESE MARKET ONLY.

★ 定価(税込)

36105	2.4GHz Antenna Pipe	2.4GHz アンテナパイプ	275
92643	Snap Pin(4mm/10Pcs)	スナップピン (4mm/10P入)	220
1-E025	E-Ring(E2.5/10pcs)	Eリング(E2.5/10入)	165
1-E030	E-Ring(E3.0/10pcs)	Eリング(E3.0/10入)	165
1-E050	E-Ring(E5.0/10pcs)	Eリング(E5.0/10入)	165
1-N2620	Nut(M2.6x2.0/10pcs)	ナット(M2.6x2.0/10入)	220
1-N3024	Nut(M3x2.4/10pcs)	ナット(M3x2.4/10入)	220
1-N3033N	Nut(M3x3.3) Nylon (5pcs)	ナット(M3x3.3) ナイロン (5入)	220
1-N4032	Nut(M4x3.2) (5pcs)	ナット(M4x3.2/5入)	220
1-N4055N	Nut(M4x5.5) Nylon (5pcs)	ナット(M4x5.5) ナイロン (5入)	220
1-N4056FN	Nut(M4x5.6) Flanged Nylon (5pcs)	ナット(M4x5.6)フランジ ナイロン(5入)	220
1-S13005H	Button Screw(Hex/M3x5/10pcs)	ボタンビス(M3x5)(ヘックス/10入)	330
1-S13008H	Button Screw(Hex/M3x8/10pcs)	ボタンビス(M3x8)(ヘックス/10入)	330
1-S13018H	Button Screw(Hex/M3x18/10pcs)	ボタンビス(M3x18)(ヘックス/10入)	330
1-S13025H	Button Screw(Hex/M3x25/10pcs)	ボタンビス(M3x25)(ヘックス/10入)	330
1-S22608	Cap Screw(M2.6x8/5pcs)	キャップビス(M2.6x8/5入)	220
1-S22612	Cap Screw(M2.6x12/5pcs)	キャップビス(M2.6x12/5入)	220
1-S22616	Cap Screw(M2.6x16/5pcs)	キャップビス(M2.6x16/5入)	220
1-S32606H	Flat Head Screw (M2.6x6/10pcs)	サラビス(M2.6x6)(ヘックス/10入)	330
1-S32608H	Flat Head Screw (M2.6x8/10pcs)	サラビス(M2.6x8)(ヘックス/10入)	330
1-S33008H	Flat Head Screw(Hex/M3x8/10pcs)	サラビス(M3x8)(ヘックス/10入)	330
1-S33010H	Flat Head Screw(Hex/M3x10/10pcs)	サラビス(M3x10)(ヘックス/10入)	330
1-S33012H	Flat Head Screw(Hex/M3x12/10pcs)	サラビス(M3x12)(ヘックス/10入)	330
1-S33015H	Flat Head Screw(Hex/M3x15/10pcs)	サラビス(M3x15)(ヘックス/10入)	330
1-S53003	Set Screw(M3x3/10pcs)	セットビス(M3x3/10入)	220
BRG001	Shield Bearing(5x10x4)4Pcs	シールドベアリング(5x10x4)4入	1100
BRG003	Shield Bearing(4x8x3)4Pcs	シールドベアリング(4x8x3)4入	1100
BRG014	Shield Bearing(10x15x4)2Pcs	シールドベアリング(10x15x4) 2入り	1320
BRG022	Shield Bearing(6x10x3)2Pcs	シールドベアリング(6x10x3)2入り	1100
ORG03	O-Ring(P3/Orange) 10Pcs	Oリング(P3/オレンジ) 10入り	220
ORG03BK	O-Ring(P3/Black)10Pcs	Oリング(P3/ブラック)10入	220

OT209

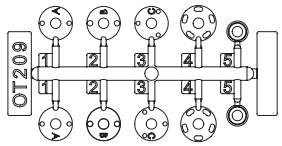

OT210R

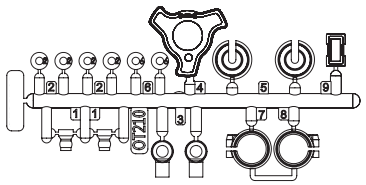

OT237R

ⓐ x2pcs ⓑ x2pcs ⓒ x4pcs

OT239

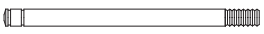

x2pcs

SC201

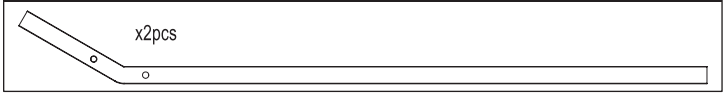

x2pcs

SC203

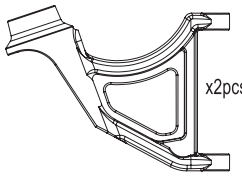

x2pcs

SC204

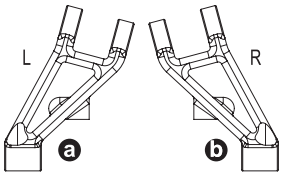

L R ⓐ ⓑ

SC205

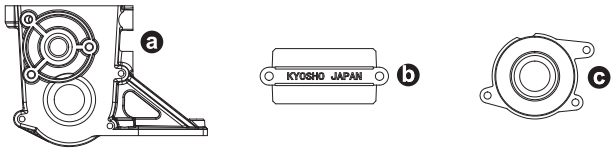

ⓐ ⓑ ⓒ

SC206

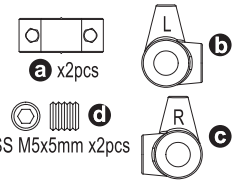

ⓐ x2pcs
ⓓ SS M5x5mm x2pcs
L ⓑ
R ⓒ

SC207

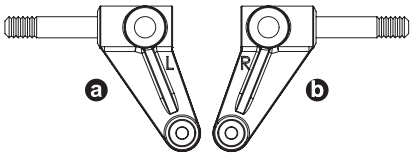

ⓐ L R ⓑ

SC209

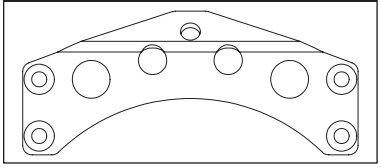

SC213

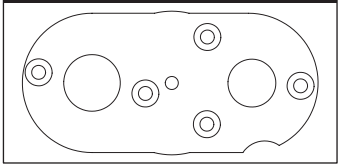

SC215

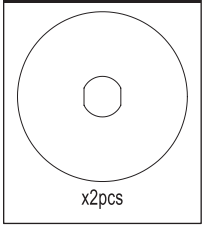

x2pcs

SC216

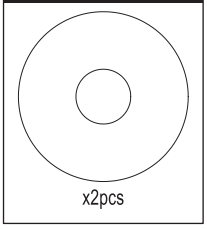

x2pcs

SC217

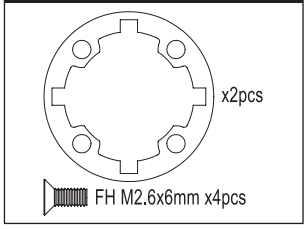

x2pcs
FH M2.6x6mm x4pcs

★ 定価(税込)

OT209	Shock Piston (OPTIMA)	ショックピストン	440
OT210R	Shock Plastic Parts (Red/OPTIMA)	ショックプラパーツ(レッド)	440
OT237R	Front Shock Case (Red/OPTIMA)	フロントショックケース(レッド)	2090
OT239	Front Shock Shaft (2pcs/OPTIMA)	フロントショックシャフト	550
SC201	Main Chassis (Scorpion 2014)	メインシャシー	2200
SC203	Rear Sus Arm (Scorpion 2014)	リヤサスアーム	2640
SC204	Front Lower Arm (Scorpion 2014)	フロントロアサスアーム	1980
SC205	Gear Box (Scorpion 2014)	ギヤボックス	2640
SC206	Arm Shaft Block Set(Scorpion 2014)	アームシャフトブロックセット	1650
SC207	Steering Knuckle Set (Scorpion 2014)	ステアリングナックルセット	880
SC209	Servo Saver Mount (Scorpion 2014)	サーボセイバーマウント	385
SC213	Motor Plate (Scorpion 2014)	モータープレート	440
SC215	Slipper Plate (2pcs/Scorpion 2014)	スリッパープレート	220
SC216	Slipper Pad (2pcs/Scorpion 2014)	スリッパーパッド	165
SC217	Gasket & Screw Set (Scorpion 2014)	デフガスケットセット	165

TURBO SCORPION Parts List

SC219W (White)

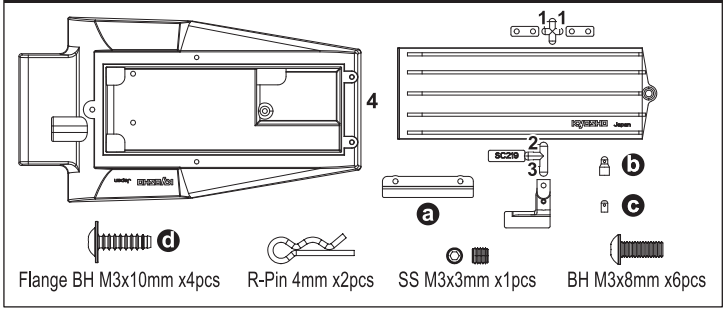

SC221

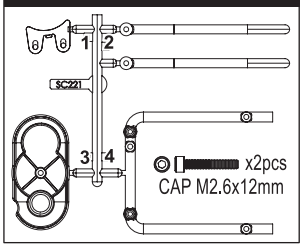

SC224WB (White)

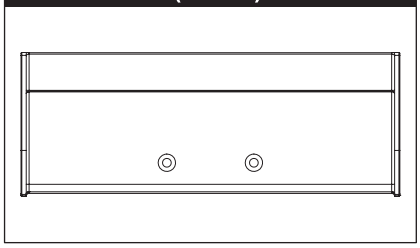

SC225

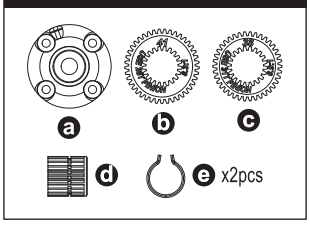

SC226B

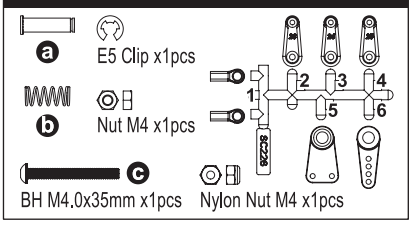

SC228

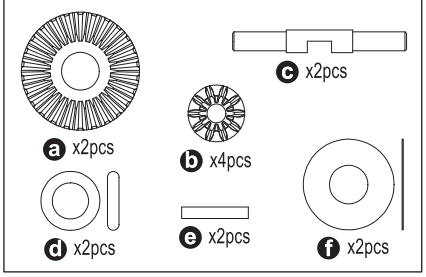

SC229

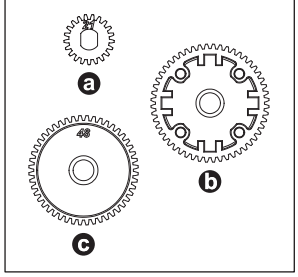

SC230

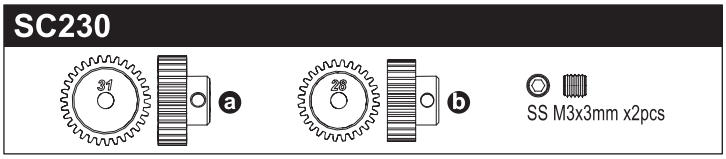

SC232

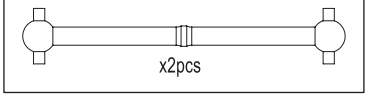

SC233

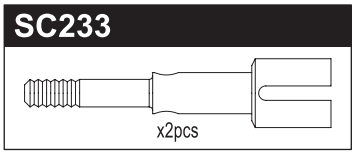

SC235

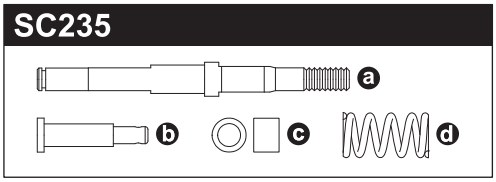

SC236

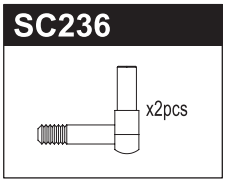

SC237

SC238B

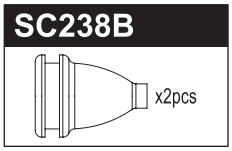

SC240

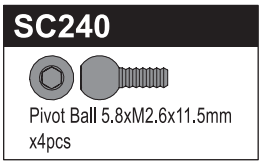

SC241

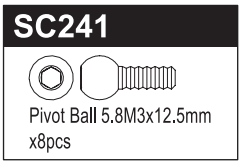

SC242

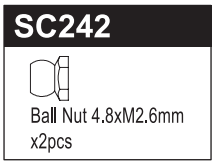

SC251

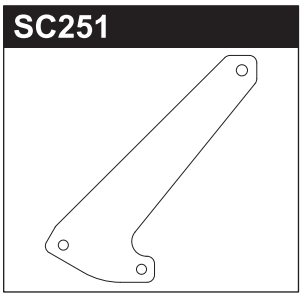

SC252

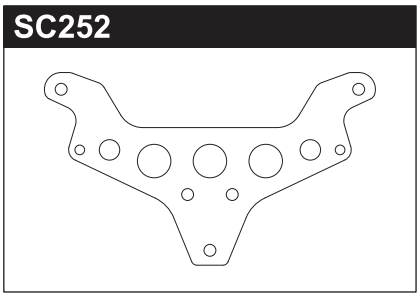

SC253

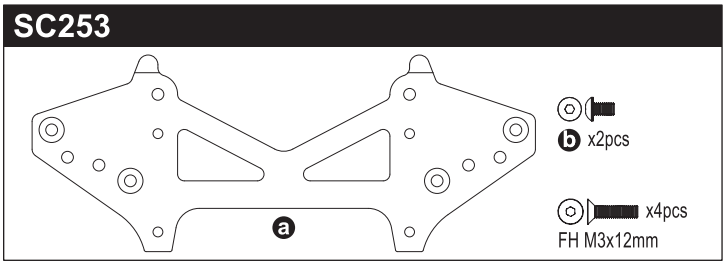

SC254

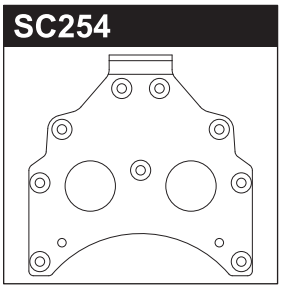

SC255

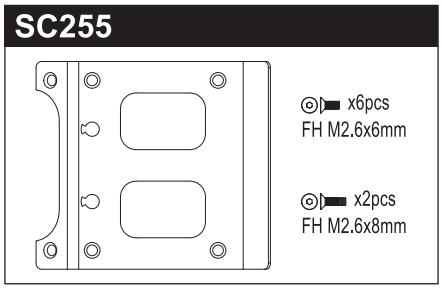

SC256

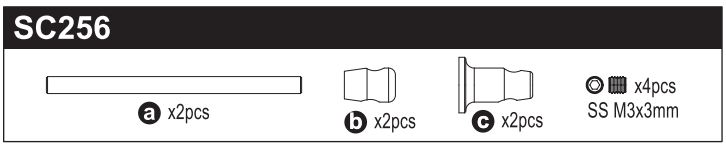

SC257

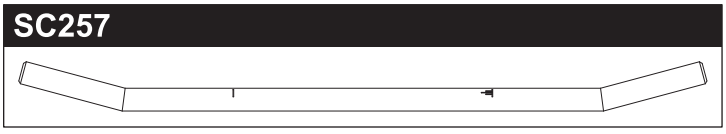

SC258

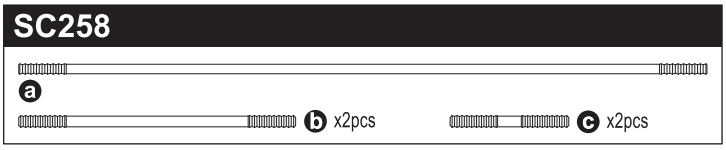

★ 定価(税込)

SC219W	Radio Box Set (White/Turbo Scorpion)	ラジオボックスセット	1540
SC221	Rear Roll Cage Set (Scorpion 2014)	リヤロールケージセット	440
SC224WB	Wing (White/Turbo Scorpion)	ウイング(ホワイト)	550
SC225	Spur Gear Set (Scorpion 2014)	スパーギヤセット	440
SC226B	Servo Saver Set (Scorpion 2014)	サーボセイバーセット	660
SC228	Diff.Inner Parts Set (Scorpion 2014)	デフインナーパーツセット	990
SC229	Gear Set (Scorpion 2014)	ギヤセット	880
SC230	Pinion Gear Set (Scorpion 2014)	ピニオンギヤセット	330
SC232	Swing Shaft (2pcs/Scorpion 2014)	スイングシャフト	660
SC233	Rear Wheel Axle (2pcs/Scorpion 2014)	リヤホイールアクスル	660
SC235	Gear Shaft Set (Scorpion 2014)	ギヤシャフトセット	770
SC236	Up Right King pin (2pcs/Scorpion 2014)	アップライトキングピン	825

★ 定価(税込)

SC237	Front Sus Joint (Scorpion 2014)	フロントサスジョイント	330
SC238B	Dust boot (2pcs/Scorpion 2014)	ダストブーツ	220
SC240	5.8mmxM2.6 Pivot Ball (8pcs/Scorpion 2014)	5.8mmxM2.6ピボットボール	330
SC241	5.8mmxM3 Pivot Ball (4pcs/Scorpion 2014)	5.8mmxM3ピボットボール	220
SC242	4.8mmxM2.6 Ball Nut (2pcs/Scorpion 2014)	4.8mmxM2.6ボールナット	275
SC251	Front Shock Stay (Turbo Scorpion)	フロントショックステー	440
SC252	Rear Shock Stay (Turbo Scorpion)	リヤショックステー	550
SC253	Rear Sus Plate W/B 273mm (Turbo Scorpion)	リヤサスプレートW/B 273mm	880
SC254	Gear Box Mount W/B 273mm (Turbo Scorpion)	ギヤボックスマウントW/B 273mm	770
SC255	Top Plate (Turbo Scorpion)	トッププレート	550
SC256	Hard Rear Sus Post (Turbo Scorpion)	ハードリヤサスポスト	1320
SC257	Wide Front Arm Shaft (Turbo Scorpion)	ワイドフロントアームシャフト	550
SC258	Tie-Rod (Turbo Scorpion)	タイロッド	495

★ FOR JAPANESE MARKET ONLY.

TURBO SCORPION Parts List

SC259

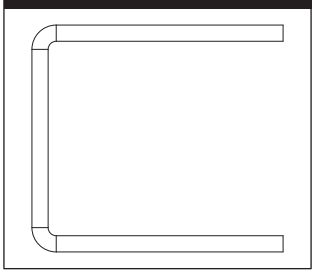

SC261

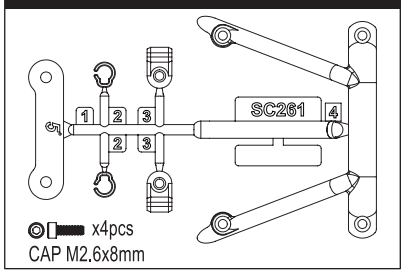

SC262

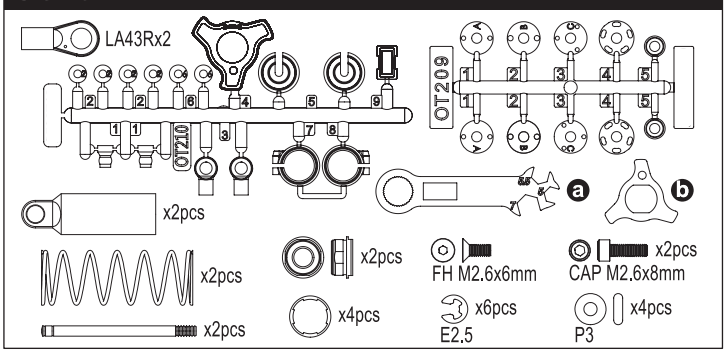

SC263

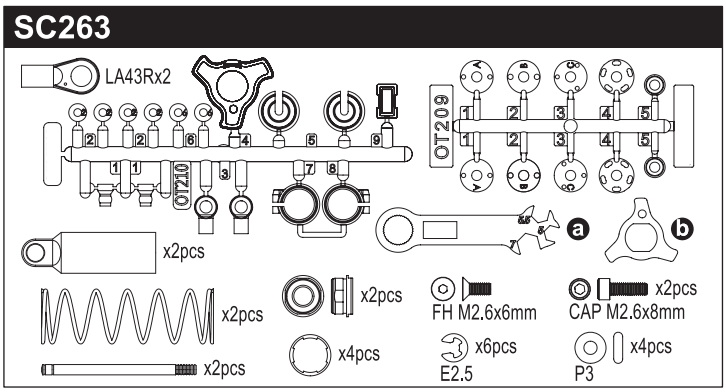

SCB006

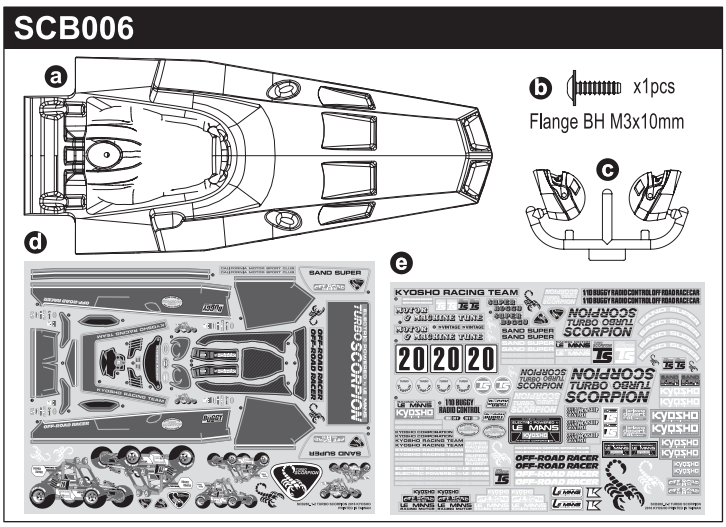

SCH005W (White)

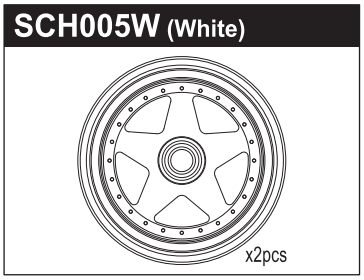

SCH006W (White)

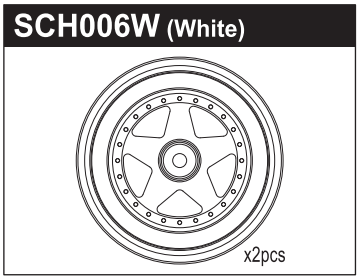

★ 定価(税込)

SC259	Roll Bar (Turbo Scorpion)	ロールバー	660
SC261	Light Guard (Turbo Scorpion)	ライトガード	440
SC262	Front Shock (Turbo Scorpion)	フロントショック	3630
SC263	Rear Shock (Turbo Scorpion)	リヤショック	3630
SCB006	Non Decoration Body (Turbo Scorpion)	ノンデコレーションボディ	3300
SCH005W	2.2 Front Wheel (2pcs./White/Scorpion 2014)	2.2インチ用 フロントホイール	880
SCH006W	2.2 Rear Wheel (2pcs./White/Scorpion 2014)	2.2インチ用 リヤホイール	880

SCT003M (Medium)

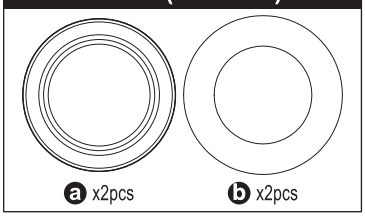

SCW014

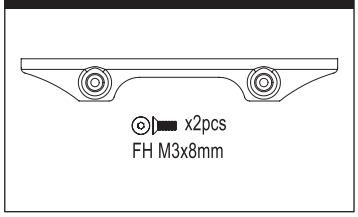

SCW015

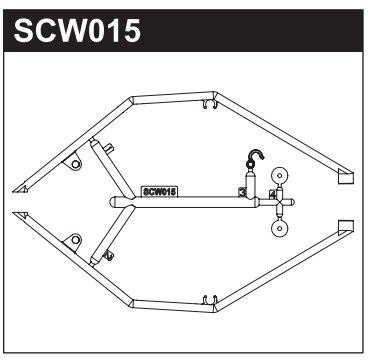

SCW016

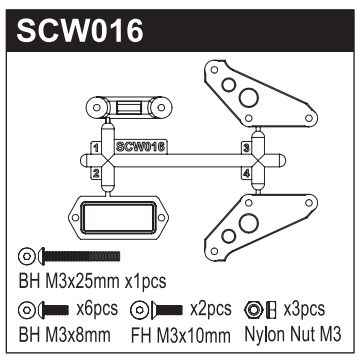

SCW017

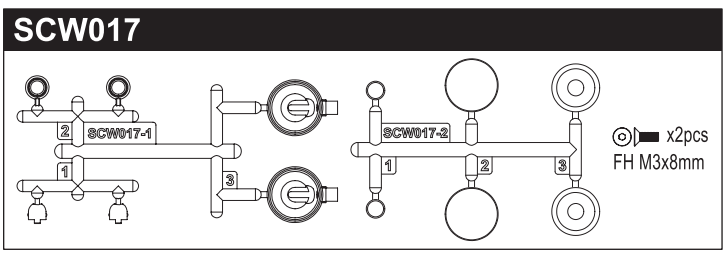

SCW020

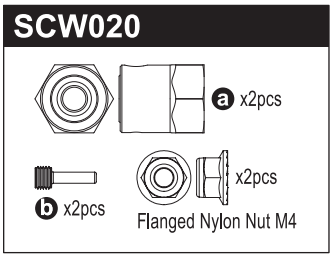

FAT202S (Soft)

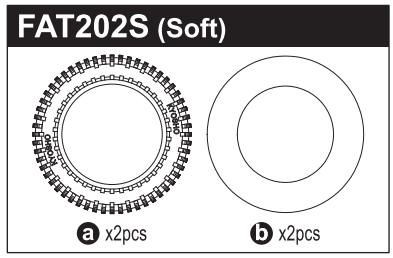

LA43 (Black) / R (Red)

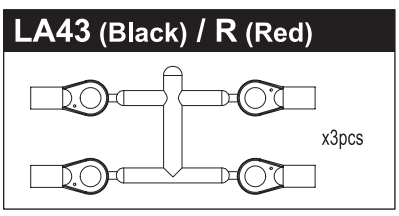

UM612

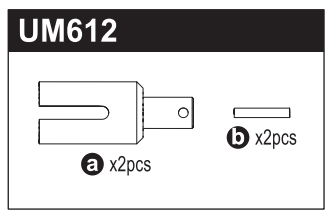

★ 定価(税込)

SCT003M	Front Tire Medium/2WD/2.2inch	フロントタイヤ ミディアム/2WD/2.2インチ	1430
SCW014	Front Bumper (Small Type/Scorpion 2014)	フロント バンパー (スモールタイプ)	275
SCW015	Light Bucket Compatible Roll Cage Set	ライトバケット対応ロールケージセット	330
SCW016	HG Wing Stay Set (Scorpion 2014)	強化ウイングステイ	385
SCW017	Light Bucket Set(2pcs/Scorpion 2014)	ライトバケットセット	1760
SCW020	Hex Drive Washer Set (2pcs/Scorpion 2014)	ヘックスドライブワッシャーセット	880
FAT202S	Rear Tire/Soft/2pcs (Dirt Hog)	リヤタイヤ/ソフト/2pcs	990
LA43	5.8mm Ball End(12pcs)	ボールエンド 5.8φ(12pcs)	330
LA43R	5.8mm Ball End(Red / 12pcs)	ボールエンド 5.8φ(レッド12pcs)	330
UM612	Diff Shaft (2pcs/ULTIMA SC)	デフシャフト (2pcs/ULTIMA SC)	770

★ FOR JAPANESE MARKET ONLY.

TURBO SCORPION Option Parts List

37021

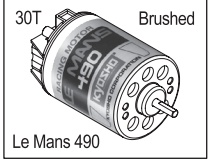

37031

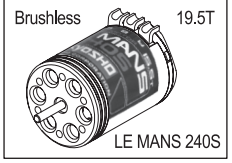

37051

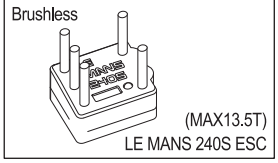

82245

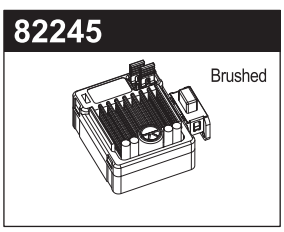

92411

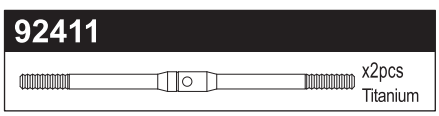

92417

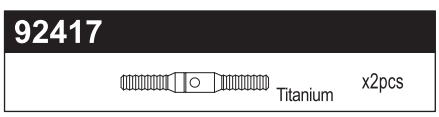

OT210BK (Black)

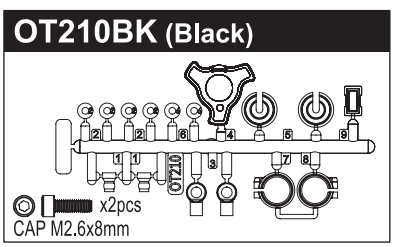

R246-8584

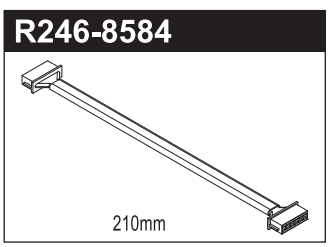

SC219BK (Black) / R (Red) / Y (Yellow)

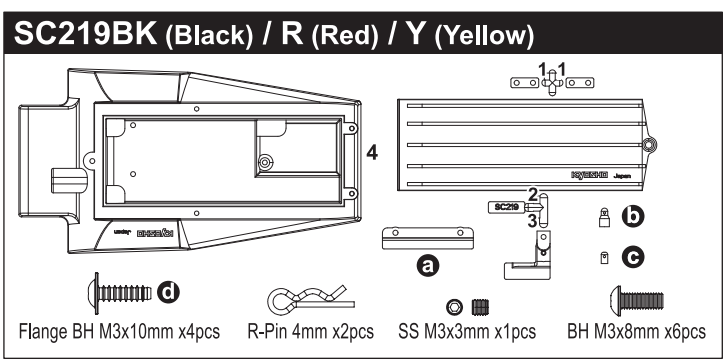

SC224BKB (Black) / R (Red) / YB (Yellow)

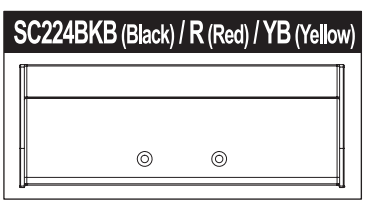

SC227

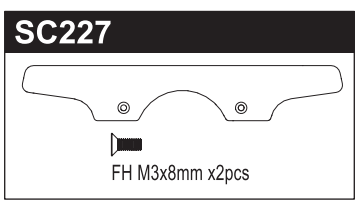

SCH005BK / SC

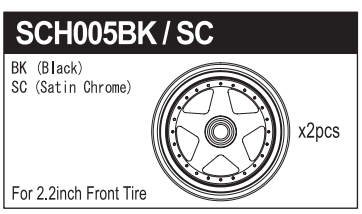

SCH006BK / SC

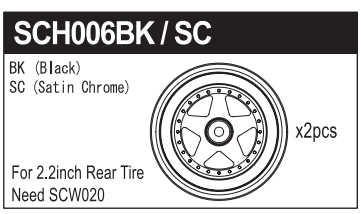

SCT003H / S

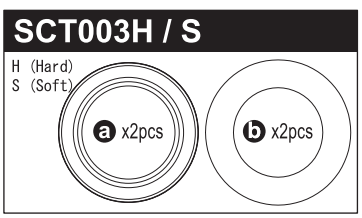

FAT202SS (Super Soft)

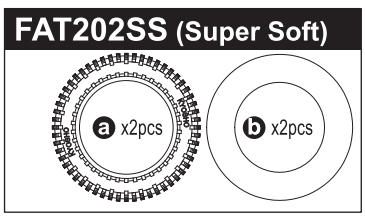

★ 定価(税込)

37021	Le Mans 490 MOTOR (Brushed/30Turn)	Le Mans 490モーター(ブラシ/30ターン)	4400
37031	LE MANS 240S MOTOR (Brushless/19.5Turn)	ルマン 240S モーター(ブラシレス/19.5ターン)	11000
37051	LE MANS 240S ESC (for Brushless/MAX13.5Turn)	ルマン 240S ESC(ブラシレス用/MAX13.5ターン)	7480
82245	60A Brushed ESC KSH KA060-91W	KA060-91W ブラシモーター用 防水ESC 60A Sプラグ	4400
92411	Titanium Adjust Rod 30mm	チタンアジャストロッド 30mm	660
92417	Titanium Adjust Rod 68mm	チタンアジャストロッド 68mm	990
OT210BK	Shock Plastic Parts (Black/OPTIMA)	ショックプラパーツ(ブラック)	440
R246-8584	Silicone Sensor Cable 210mm	シリコンセンサーケーブル 210mm	550
SC219BK	Radio Box Set (Black/Scorpion 2014)	ラジオボックスセット(ブラック)	1540
SC219R	Radio Box Set (Red/Scorpion 2014)	ラジオボックスセット(レッド)	1540
SC219Y	Radio Box Set (Yellow/Scorpion 2014)	ラジオボックスセット(イエロー)	1540
SC224BKB	Wing (Black/Scorpion 2014)	ウイング(ブラック)	550
SC224R	Wing (Red/Scorpion 2014)	ウイング(レッド)	440
SC224YB	Wing (Yellow/Scorpion 2014)	ウイング(イエロー)	550
SC227	Front Bumper (Scorpion 2014)	フロントバンパー	275
SCH005BK	2.2 Front Wheel (2pcs./Black/Scorpion 2014)	2.2インチ用 フロントホイール(ブラック)	880
SCH005SC	2.2 Front Wheel (2pcs./Satin Chrome/Scorpion 2014)	2.2インチ用 フロントホイール(サテンクロームメッキ)	1320
SCH006BK	2.2 Rear Wheel (2pcs./Black/Scorpion 2014)	2.2インチ用 リヤホイール(ブラック)	880
SCH006SC	2.2 Rear Wheel (2pcs./Satin Chrome/Scorpion 2014)	2.2インチ用 リヤホイール(サテンクロームメッキ)	1320
SCT003H	Front Tire Hard/2WD/2.2inch	フロントタイヤ ハード/2WD/2.2インチ	1430
SCT003S	Front Tire Soft/2WD/2.2inch	フロントタイヤ ソフト/2WD/2.2インチ	1870
FAT202SS	Rear Tire/ Super Soft/ 2pcs/ 2.2 inch	リヤタイヤ/スーパーソフト/2pcs/ 2.2インチ	2200

SCW001

SCW003

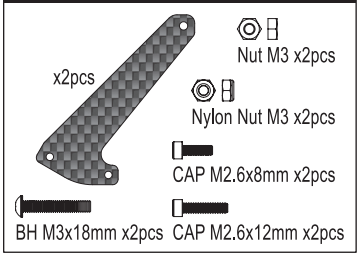

SCW004

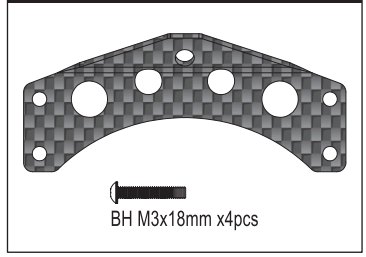

SCW007

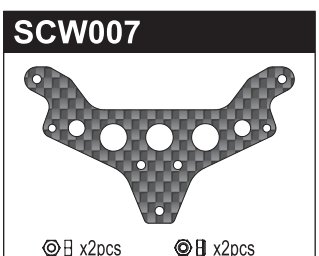

SCW009

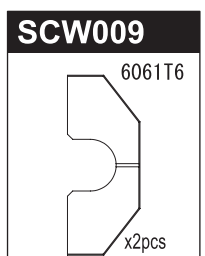

SCW010

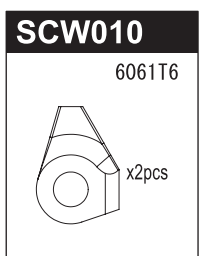

SCW011GM

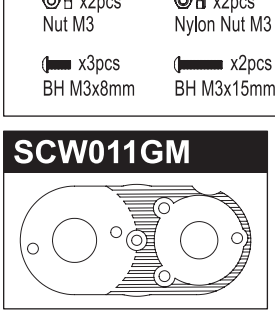

SCW012

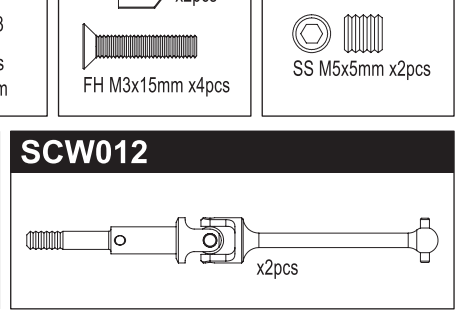

SCW013

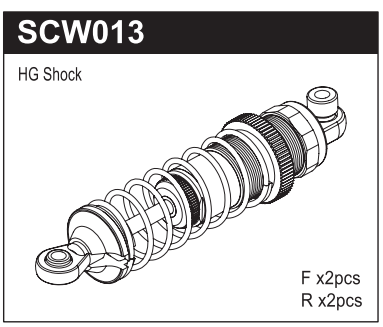

SCW018

SCW019

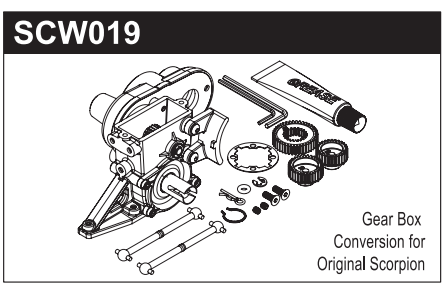

SCW021

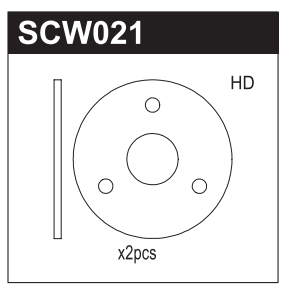

★ 定価(税込)

SCW001	Hard Main Chassis Rail (7075/Scorpion 2014)	ハードメインシャシーレール(7075)	6600
SCW003	Carbon Front Shock Stay (HG Shock/2pcs/Scorpion 2014)	HGショック用カーボンフロントショックステー(2入)	1540
SCW004	Carbon Servo Saver Mount (Scorpion 2014)	カーボンサーボセイバーマウント	5280
SCW007	Carbon Rear Shock Stay (HG Shock/Scorpion 2014)	HGショック用カーボンリアショックステー	1650
SCW009	CNC Arm Shaft Block (2pcs/Scorpion 2014)	CNCアームシャフトブロック(2入)	1870
SCW010	CNC Front Caster Lock Set (2pcs/Scorpion 2014)	CNCフロントキャスターロックセット(2入)	2970
SCW011GM	CNC Motor Plate (Gunmetal/Scorpion 2014)	CNCモータープレート(ガンメタ)	2200
SCW012	Universal Swing Shaft(2pcs/Scorpion 2014)	ユニバーサルスイングシャフト(2入)	3300
SCW013	HG Shock Set (4pcs/Scorpion 2014)	スコーピオンHGショックセット(4入)	8580
SCW018	LED Light Bulb Set(Scorpion 2014)	LEDライトバルブセット	1320
SCW019	Scorpion Gear Box Conversion Set	スコーピオンギアボックスコンバージョンセット	8250
SCW021	HD Slipper Pad (2pcs/Scorpion 2014)	HDスリッパーパッド(2入)	660

★ FOR JAPANESE MARKET ONLY.

TURBO SCORPION Option Parts List

SCW022

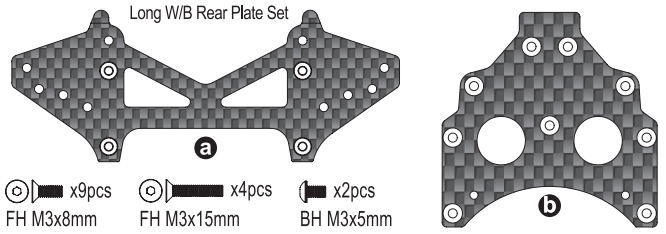

SCW026

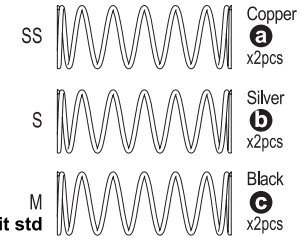

SCW027

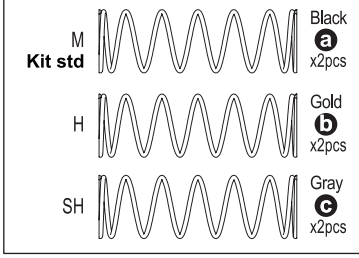

SCW028

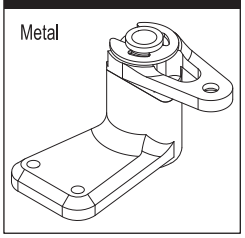

SCW029

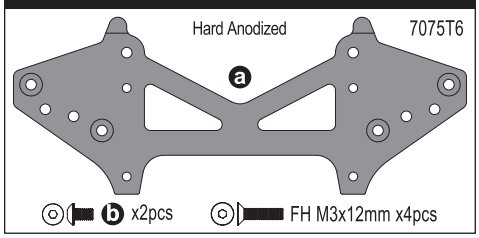

SCW030

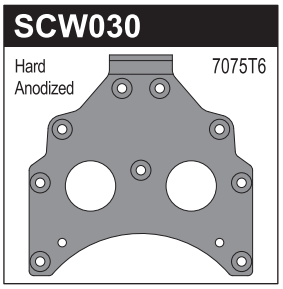

UMW602

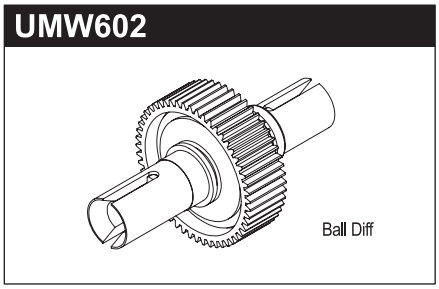

LA43H

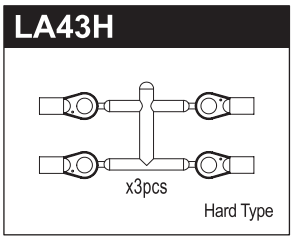

PNGS4828 / PNGS4831

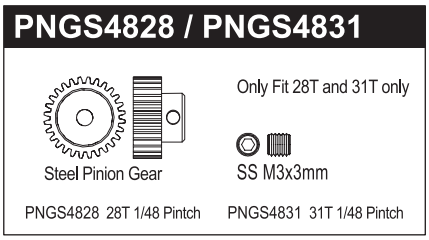

★ 定価(税込)

SCW022	Long W/B Rear Plate Set (273mm/Carbon)	ロングホイールベースリアプレートセット(273mm/カーボン)	6380
SCW026	Front Shock Spring Set (SS/S/M/2pcs)	フロントショックスプリングセット(SS/S/M/2入)	1320
SCW027	Rear Shock Spring Set (M/H/SH /2pcs)	リヤショックスプリングセット(SS/S/M/2入)	1320
SCW028	Metal Servo Saver (Scorpion)	メタルサーボセイバー(スコーピオン)	3680
SCW029	HD Rear Sus Plate W/B 273mm (7075)	HD リヤサスプレートW/B 273mm(7075)	1320
SCW030	HD Gear Box Mount W/B 273mm (7075)	HD ギヤボックスマウントW/B 273mm(7075)	1320
UMW602	Ball Diff Set (Ultima SC/DB/RB/RT)	ボールデフセット (ULTIMA SC/DB/RB5/RT5)	4180
LA43H	Ball End(5.8mm/Hard/12Pcs)	ボールエンド(5.8mm/ハード/12pcs)	660
PNGS4828	Steel Pinion Gear(28T)1/48 Pitch	スチールピニオンギヤ(28T) 1/48ピッチ	770
PNGS4831	Steel Pinion Gear(31T)1/48 Pitch	スチールピニオンギヤ(31T) 1/48ピッチ	770

★ FOR JAPANESE MARKET ONLY.

MEMO

＊表示価格は2021年4月1日現在のものです。

"Kyosho Direct-Mail-Parts-Order-System" is available only for Japanese market.

京商スペアパーツ・オプションパーツの購入方法

※これらの購入方法は日本国内に限らせていただきます

●部品をこわしたり、なくしてしまった場合でもスペアパーツやオプションパーツを購入し、元どおりに直す事ができます。

●パーツはお店で直接購入していただくか、お店に行けない場合は、京商オンラインショップで購入することができます。

※お支払い方法により発送手数料が異なります。京商WEBサイトにてご確認ください。

※お届け予定日数は夏・冬期休業または交通事情等運送上の理由により、遅れる場合がございますのであらかじめご了承ください。

1.まずはお店でお求めください。

まずは、お近くのお店か、この商品をお買い求めいただいたお店にご来店ください。ご希望のパーツの在庫があれば即購入できます。その際に組立/取扱説明書をお持ちになると購入がスムーズになります。

お店で在庫切れの場合でも京商の『オンラインパーツ直送便』※ でお店から京商へ申し込めます

お店でご希望のパーツがたまたま品切れだった場合でも、京商の『オンラインパーツ直送便』※を利用すればその場で注文できます。
『オンラインパーツ直送便』は、ご希望のパーツの品番や数量等を直接お店にご注文してください。在庫確認後代金をお支払いいただければ結構です。お客様のご自宅か、お店にお届けします。

※一部取扱っていないお店もございます。

オンラインパーツ直送便取扱店はこのステッカーが目印です。

A: 取扱説明書で必要なパーツの品番と数量を確認する。

B: お店で必要なパーツを注文し代金を支払う。

C: ご注文から約３～４日でお客様のご自宅か、お店にお届けします。

2.お店に行けない場合は 京商オンラインショップで購入できます。

京商オンラインショップで購入する。

https://rc.kyosho.com

スペアパーツや、オプションパーツ、アクセサリー等
写真を見て購入することができます。

京商株式会社

〒243-0021 神奈川県厚木市岡田3050 厚木アクストメインタワー7F

●お問い合せはユーザー相談室まで

電話 046-229-4115 受付時間：月～金曜（祝祭日を除く）13:00～18:00

The service mentioned below is available only for Japanese market.

組立や、操作上で不明な点のお問い合せ方法

これらのサービスは日本国内に限らせて頂きます

組立てたり、操作してみて上手くいかない点などございましたら、ご購入いただいた販売店または、京商ユーザー相談室へお問い合せください。
京商ユーザー相談室へお問い合せの際は、お電話いただくか、下記のお問い合せ用紙に必要事項をご記入のうえ、ファックスまたは郵便でお送りください。

京商へのお問い合せ先 →「京商ユーザー相談室」

京商にお問い合せの際は、「京商ユーザー相談室」にご連絡ください。
お問い合せの際は、お手元に商品や組立／取扱説明書をご用意のうえ、組立／取扱説明書のページ数, 行程番号, 部品番号(キーNo.)を用いるなど、なるべく具体的にお知らせください。

電話でのお問い合せは： 046-229-4115　電話でのお問い合せは、月曜～金曜(祝祭日を除く)13:00～18:00。

FAXでのお問い合せは： 046-229-1501　FAXでは、24時間お問い合せの受付をして居ります。回答は、翌営業日以降となる場合があります。営業日:月曜～金曜(祝祭日を除く)

郵便でのお問い合せは： 〒243-0021 神奈川県 厚木市 岡田3050 厚木アクストメインタワー7F
京商株式会社 ユーザー相談室宛

キリトリ線

お問い合せ用紙

お問い合せ用紙は、FAXまたは郵便でお送りください。回答方法は、京商で検討のうえ考慮させて頂きます。
郵送の場合は、お問い合せ用紙のコピーを保管してください。

品番	No.30616	商品名	ターボスコーピオン		
ご購入店	店名　都道府県 (電話　－　－　)			ご購入年月日	年　月　日
ご使用プロポ	メーカー名　商品名		ご使用の　モーター エンジン		
ご氏名	フリガナ		R/C歴	約　年	
ご自宅住所	〒＿＿＿－＿＿＿＿ 都道府県				
ご自宅の連絡先	電話　(　)		FAX　(　)		
平日の昼間に可能な連絡先	電話　(　)		FAX　(　)		
月曜～金曜(祝祭日を除く)13:00～18:00で電話連絡可能な時間帯　:　頃			受付No.(京商記入欄)		

お問い合せご記入欄：組立／取扱説明書のページ数や部品番号(キーNo.)を用いるなど、なるべく具体的にご記入ください。

※京商株式会社では、お客様の個人情報の保護に力を入れております。お客様よりの、注文及びお問い合せを通じて知りえたお客様の個人情報につきましては、(1)～(3)の場合を除き無断で第三者に提供したり開示するようなことはありません。 (1)お客様の事前の承諾を受けた場合。(2)法律に基づき開示請求を受けた場合。(3)サービスの提供のため当社の委託先に開示する場合。

*KYOSHO CORPORATION hereby declare that this product is in compliance with the essential requirements and other relevant provisions of Directive 1999/5/EC. The Declaration of Conformity (DoC) can be downloaded at following URL. www.kyosho.com/eng/support/doc/index.html

*Hiermit erklärt die KYOSHO Corporation, dass dieses Produkt in Übereinstimmung mit der Richtlinie 1999/5/EC ist und ihr in allen relevanten Punkten entspricht. Die Konformitätserklärung kann unter dem folgenden Link abgerufen werden: www.kyosho.com/eng/support/doc/index.html

*Par la présente, KYOSHO CORPORATION déclare que cet équipement est conforme aux exigences essentielles et aux autres dispositions de la directive 1999/5/CE qui lui sont applicables. La déclaration de conformité peut être consultée à l'adresse suivante: www.kyosho.fr/rtte-doc.htm

*Por medio de la presente KYOSHO declara que este producto cumple con los requisitos esenciales y cualesquiera otras disposiciones aplicables o exigibles de la Directiva 1999/5/CE. La Declaracion de Conformidad (DoC) puede descargarse en la siguiente direccion de Internet: www.kyosho.com/eng/support/doc/index.html

メーカー指定の純正部品を使用して
安全にR/Cを楽しみましょう。

京商株式会社

〒243-0021 神奈川県厚木市岡田3050 厚木アクストメインタワー7F
●ユーザー相談室直通電話 046-229-4115
お問い合せは：月曜～金曜(祝祭日を除く)13：00～18：00
PRINTED IN TAIWAN

WWW.KYOSHO.COM