※ご使用前にこの説明書を良くお読みになり十分に理解してください。
Before beginning assembly, please read these instructions thoroughly.
Bitte lesen Sie die Anweisungen vor Gebrauch genau durch!
Veuillez attentivement lire les instructions avant l'emploi!
Lea cuidadosamente este manual de instrucciones antes de comenzar el montaje

Inferno GT2 VE RACE SPEC

KYOSHO MotorSports

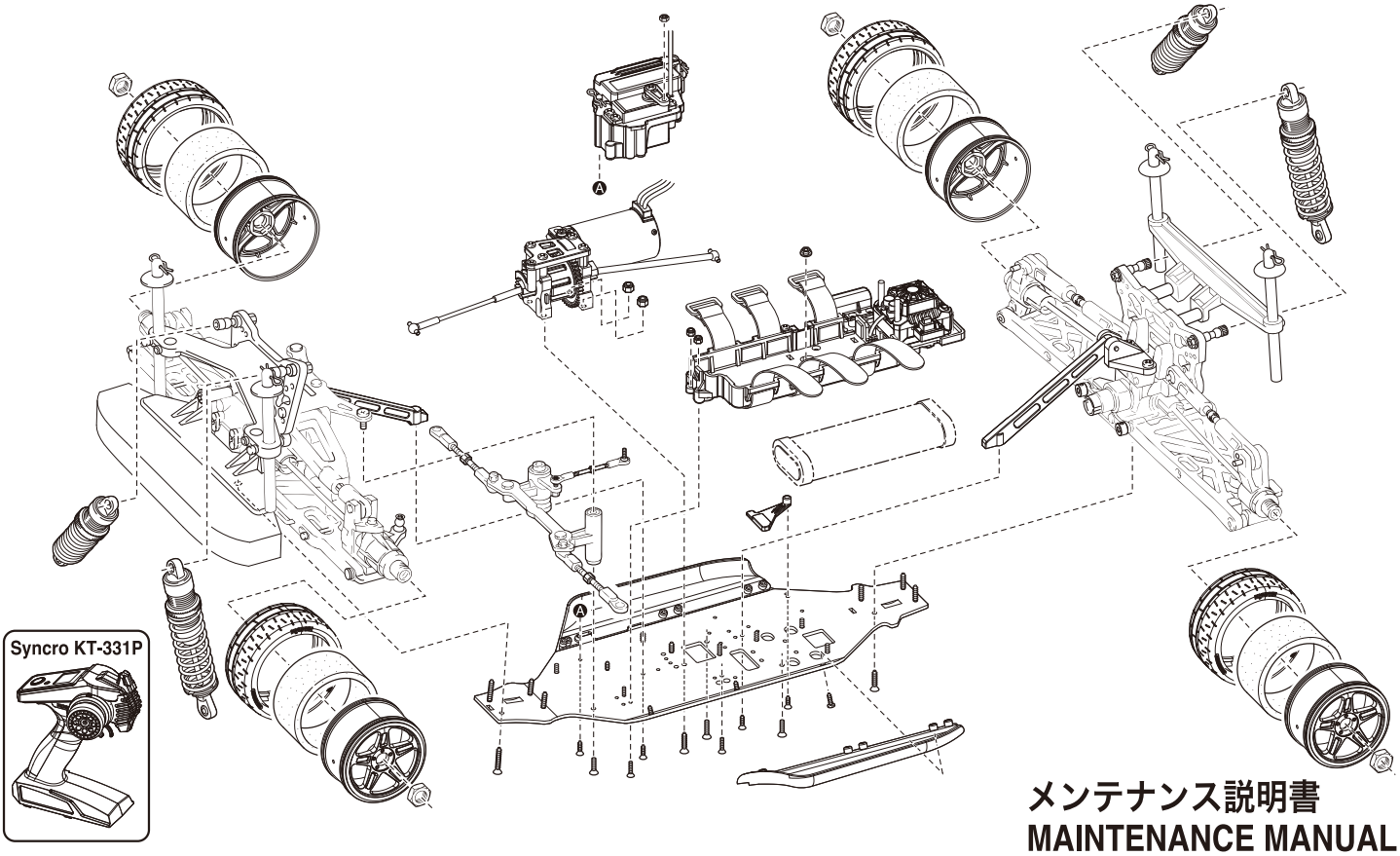

メンテナンス説明書
MAINTENANCE MANUAL

Inferno GT2 VE Race Spec readyset (with Syncro KT-331P)

1:8 Scale Radio Controlled Brushless Motor Powered 4WD Touring Car

- 本紙は組立て順に説明してあります。メンテナンスやパーツの交換の際に参考にしてください。メンテナンスや組立ての不慣れな方は、お買い求めの販売店もしくは当社ユーザー相談室までお問い合わせください。
- This instruction manual follows the model's order of assembly. Please keep and refer to this manual for maintenance or when replacing parts. Users unfamiliar with maintaining and assembling this model should contact their Kyosho distributor or hobby shop.
- Diese Bauanleitung beschreibt die Montage des Modells. Bewahren Sie diese Dokumentation unbedingt fuer Ersatzteilbestellungen oder Reparaturen am Modell auf. Falls Sie Fragen haben, wenden Sie sich bitte an Ihren Fachhaendler oder direkt an KYOSHO Deutschland.
- Cette notice décrit les différentes phases de montage et de maintenance du modèle. Pour les utilisateurs peu familier avec le modélisme, en cas de doute ou de problème, contacter votre revendeur afin d'obtenir les conseils d'un spécialiste.
- Este manual de instrucciones explica los pasos de montaje del modelo. Por favor conserve este manual siempre a mano para realizar un correcto mantenimiento y consultar la lista de piezas a la hora de cambiar algún repuesto.
- メンテナンスやパーツ交換する際は、ビスや部品を無くさないように気を付けてください。
- Take care not to lose parts or screws etc. when performing maintenance or replacing parts.
- Achten Sie darauf, dass Sie keine Teile oder Schrauben waehrend der Montage am Modell verlieren.
- Faire attention de ne pas perdre de vis ou autres petites pièces du châssis ... En cas de perte, les remplacer immédiatement.
- Tenga precaución de no perder ninguna pieza a la hora de realizar el mantenimiento o de cambiar algún repuesto.

KYOSHO® THE FINEST RADIO CONTROL MODELS

※製品改良のため、予告なく仕様を変更する場合があります。 *Specifications are subject to change without prior notice! *Technische Änderungen sind ohne vorherige Ankündigungen möglich!
*Les spécifications peuvent changer sans préavis! *El fabricante puede modificar los kits sin previo aviso
© Copyright 2019 KYOSHO CORPORATION／禁無断転載複製
34107-MM01
（和英独仏西）
No. 34107

他にそろえる物 / ITEMS REQUIRED FOR OPERATION
DAS NOTWENDIGE ZUBEHÖR / MATÉRIEL NÉCESSAIRE / PARA SU FUNCIONAMIENTO

組立てに必要な工具
Tools required
Die notwendigen Werkzeuge
Les outils utilisés
Herramientas necesarias

注意
使用する工具の取扱いには、十分注意してください。
CAUTION: Handle tools carefully!
WICHTIG: Gehen Sie vorsichtig mit Werkzeugen um!
IMPORTANT: Maniez les outils avec prudence!
AVISO: Maneje las herramientas cuidadosamente!

キットに入っている工具
TOOLS INCLUDED / GELIEFERTE WERKZEUGE
OUTILS FOURNIS / HERRAMIENTAS INCLUIDAS

■六角レンチ（1.5mm, 2mm, 2.5mm, 3mm）
Hex wrenches (1.5mm, 2mm, 2.5mm, 3mm)
Sechskantschlüssel (1.5mm, 2mm, 2.5mm, 3mm)
Clé allen (1.5mm, 2mm, 2.5mm, 3mm)
Llaves Allen (1.5mm, 2mm, 2.5mm, 3mm)

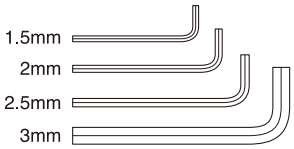

■十字レンチ（大）
Cross Wrench (big)
Kreuzschlüssel (groß)
Clé en croix (grande)
Llave de cruz (Grande)

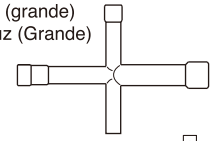

■ホイールレンチ
Wheel Wrench
Felgenschluessel
Clé démonte pneus
Llave de ruedas

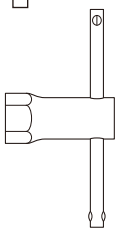

一般的な工具
TOOLS / Werkzeug
OUTILS / HERRAMIENTAS

■＋ドライバー（大、中、小）
Phillips screwdrivers (sizes: L, M, S)
Kreuzschlitzschraubendreher
Tournevis cruciforme
Destornilladores Phillips

■ラジオペンチ
Needle Nose Pliers
Flachzange
Pinces plates
Alicates de punta fina

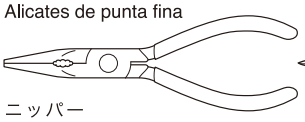

■ハサミ
Scissors
Schere
Ciseaux
Tijera

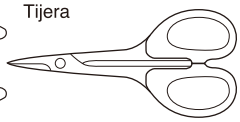

■ニッパー
Wire Cutters
Seitenschneider
Pince coupante
Alicate cortacables

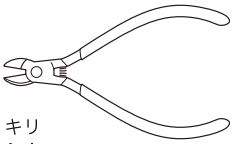

■カッターナイフ
Sharp Hobby Knife
Scharfes Bastelmesser
Cutter
Cuchilla de Hobby

■キリ
Awl
Spitzahle
Poinçon
Punzón

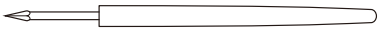

アクセサリー
ACCESSORIES / Zubehör
ACCESSOIRES / ACCESORIOS

■瞬間接着剤
Instant Glue / Sekundenkleber
Colle cyanoacrylate / Pegamento instantáneo

■ネジロック剤
Screw Cement
Schraubensicherung
Frein filet
Fijatornillos

No.96178B
ロックタイト（中強度/10cc）
Loctite (Medium Strength / 10cc)
Loctite (mittelstark / 10ml)
Loctite (Moyenne / 10cc)
Loctite (Medio / 10cc)

No.36219 / 36219P
SP ナイフエッジリーマー
SP KNIFE EDGE REAMER
REIBAHLE
ALESOIR SPECIAL
HERRAMIENTA TALADRO CARROCERíA

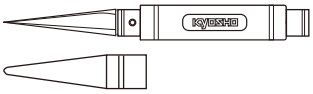

下穴加工が不要で、直接1～15mmの穴あけができる工具です。
No need to pre-drill! Drills neat 1 ~ 15mm holes directly!
Unerläßlich, nützlich! Diese Ahle bohrt Ihnen 1 ~ 15mm Löcher, einfach und sauber!
Un must! Permet de faire des trous de 1 ~ 15mm sans effort! Idéal pour les carrosseries.
Perfora agujeros desde 1 a 15mm.

組立て前の注意（1） / BEFORE YOU BEGIN(1)
BEVOR SIE BEGINNEN(1) / AVANT DE COMMENCER(1) / ANTES DE EMPEZAR(1)

1 組立ての前に下記のことに注意してください。

●この説明書を良く読み、構造を理解する。
●キットの内容を確かめる。
※万一不良、不足がありましたら、お買い求めの販売店か、当社「ユーザー相談室」までご連絡ください。
●小さな部品の形やサイズを間違えないようにする。図を参考にして確認しながら組立てる。
●TPビスを締めるときは・・・
締めこみが固くても部品が固定されるまで締めてください。
ただし、部品が変形するまで締めるとビスがきかなくなります。

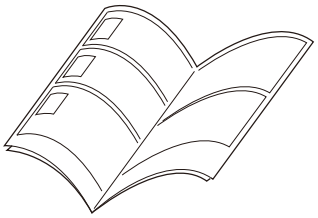

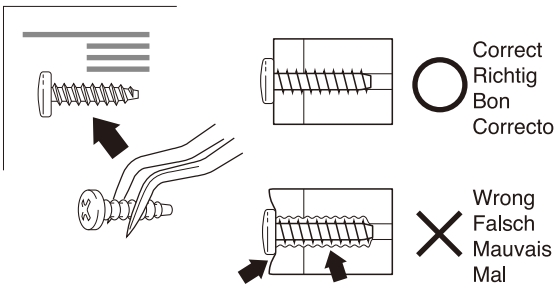

Before assembling, please read the following carefully:

●First, read this instruction manual and familiarise yourself with the model's construction.
●Check the kit contents. Should any parts be missing, contact the retail shop from where the model was purchased.
●Compare nuts, bolts, screws, etc to the "Actual Size" drawings on each page before fitting to ensure that you are installing the correct parts.
●Tighten Self tapping (TP) screws into parts until you have a secure attachment. However, be careful not to overly tighten TP screws as the threads may be damaged.

Avant l'assemblage, veuillez lire les points suivants attentivement:

●Lisez d'abord complètement cette notice; ainsi vous aurez un aperçu du déroulement et pourrez mieux vous orienter.
●Vérifiez ensuite le contenu du kit.
Si jamais il y a des pièces manquantes, adressez-vous directement à votre magazin spécialisé ou au distributeur Kyosho dans votre pays.
●Ne confondez pas les vis et les petites pièces! Vérifiez-les à l'aide des illustrations dans chaque plage de montage, puis assemblez les.
●Lorsque vous serrez une vis autotaraudeuse:
Serrez jusqu'à ce que la pièce à monter soit bien installée. Pourtant, veillez à ne pas trop la serrer puisque vous risquez d'abîmer le filet dans la pièce.

Lesen Sie folgendes vor dem Zusammenbau aufmerksam durch:

●Lesen Sie zuerst die Bauanleitung ganz durch und verstehen Sie den Aufbau Ihres Modelles.
●Überprüfen Sie den Verpackungsinhalt.
Sollten Teile fehlen, wenden Sie sich direkt an Ihren Fachhändler oder an den Kyosho-Vertreiber in Ihrem Land.
●Verwechseln Sie Schrauben sowie kleine Bauteile nicht! Vergleichen Sie sie vor dem Einbau mit den Darstellungen in Originalgröße in den Baustufen.
●Beachten Sie beim Festziehen einer Treibschraube folgendes:
Schrauben Sie solange, bis das anzubringende Teil sicher und fest sitzt. Achten Sie jedoch darauf, daß Sie den Gewindegang im Material nicht überdrehen!

Antes de comenzar el montaje, lea atentamente lo siguiente:

●Lea, en primer lugar, este manual para obtener una idea general.
●Compruebe la conformidad de todas las piezas.
Si faltara alguna pieza, contacte con la tienda donde lo adquirió.
No se admitirán reclamaciones en modelos en proceso de montaje.
●Antes de colocar las piezas y tornillos, asegurese mirando la tabla en cada paso.
●A la hora de apretar Tornillos Autorroscantes(TP):
Apriételos firmemente en la pieza donde corresponda.
No intente apretarlos demasiado, ya que podrían deformar la pieza.

組立て前の注意（2） / BEFORE YOU BEGIN(2)
BEVOR SIE BEGINNEN(2) / AVANT DE COMMENCER(2) / ANTES DE EMPEZAR(2)

2 キットには、形や長さが違うビスや小物部品が多く入っています。説明書には原寸図がありますので確認してから組立ててください。

This kit contains screws and hardware in different metric sizes and shapes. Before using them, check the screws on the true-to-scale diagrams on the left side in each assembly step.

Dieses Kit enthält Schrauben und Teile in unterschiedlichen metrischen Größen und Formen. Vor der Montage sollten diese während jedes Bauschritts mit den maßstabsgetreuen Schaubildern auf der linken Seite verglichen werden.

Ce kit contient des vis et des pièces de différentes tailles et formes. Avant de les utiliser, vérifiez les vis sur les dessins à échelle réelle à gauche de chaque étape de montage.

Este juego contiene tornillos y hardware en differente tamano metrico y formas. Antes de utilizarlos, verifique los tornillos en el verdadero escalar esquemas en el lado izquierdo en cada paso de la asemblea.

●ビスの種類 / SCREWS
Schrauben / VIS / TORNILLOS

ビス
Screw
LK Schraube
Vis
Tornillo

TPビス
Self-tapping (TP) Screw
LK Treibschr
Vis TP
Tornillo TP

キャップビス
Cap Screw
Inbusschraube
Vis
Tornillo allen

TPサラビス
TP F/H Screw
SK Treibschraube
Vis TP F/H
Tornillo TP F/H

サラビス
Flat Head (F/H) Screw
SK Schraube
Vis F/H
Tornillo F/H

セットビス
Set Screw
Gewindestift
Vis BTR
Prisionero

●小物部品のサイズ例 / OTHER HARDWARE
Andere Teile / AUTRES / OTROS ACCESORIOS

3x12mm ビス
Screw
LK Schraube
Vis 3x12mm
Tornillo 3x12mm

3mm
12mm

3x12mm サラビス
F/H Screw
SK Schraube
Vis F/H 3x12mm
Tornillo 3x12mm F/H

3mm
12mm

3mm ワッシャー・ナット
Washer・Nut
Scheibe・Mutter
Rondelle・Ecrou
Arandela・Tuerca

3mm

5x10mm メタル・ベアリング
Metal Bushing・Ball Bearing
Lager・Kugellager
Bague Métal・Roulements à billes
Casquillo Metálico・Rodamiento

5mm
10mm

E4 Eリング
E-ring
E-Ring E4
Clips 4mm
Clip E4

4mm

5.8mm ピロボール
Pillow Ball
Kugelschraube
Rotule 5.8mm
Rótula 5.8mm

5.8mm

3 説明書の見かた
How to read the instruction manual:
So funktioniert die Bauanleitung:
Comment lire le instruction:
Cómo leer el manual de instrucciones:

（説明例 Example）
（Exemple Beispiel Ejemplo）

A: この項目で組立てるおおよその場所。
B: 小物部品の名前、原寸図、使用数。
C: キット内の部品は、ビス類を除いてキーNo.が付けられています。スペアパーツを購入する時はキーNo.を参照してください。
D: 説明書内では多くのマークが使用されています。マークに注意して組立てを進めてください。マークの説明は、各ページの下にあります。

A: Gives the name of the part being made and the serial number of steps for assembling.
B: Details the key-number of parts, actual-size drawings and quantity of parts to use.
C: All parts, except screws, are identified by key Numbers. When purchasing spare parts, identify the key number of the part required and cross reference this to the Spare Parts page, which shows the purchasable spare parts and the key numbers contained within.
D: This instruction manual uses several symbols. Pay careful attention to them during construction. Details are given at the bottom of each page.

1 フロントサスペンション / Front Suspension / Vordere Aufhängung
Suspension avant / Suspensión Delantera

④5 x 10mm メタル
Metal Bushing
Lager
Bague Métal 5x10mm
Casquillo Metálico 5x10mm
4

⑤キングピン
King Pin
Achsschenkelbolzen
Vis à fusée
King Pin
4

A B C C D

A: Die Nummer der Baustufe sowie das zu bauende Teil werden angegeben.
B: Teilenummer, Teilename, Darstellung in Originalgröße und Anzahl.
C: Die Teilenummer stellt den Bezug zu unserer Bestellnummer her. Am Ende der Bauanleitung finden Sie eine Ersatzteilliste, die zu der Teilenummer die entsprechende Bestellnummer liefert.
D: Diese Bauanleitung verwendet verschiedene Piktogramme, deren Bedeutungen unten auf jeder Seite erklärt werden.

A: Numéro de la plage de montage et le nom de la pièce à assembler.
B: Numéro de référence de la pièce, nom, illust-ration en grandeur réelle et quantité utilisée.
C: Toutes les pièces, exceptées les vis, sont identifiées par un numéro de référence. Pour l'achat de pièces de rechange, trouvez ce numéro dans la liste pour pièces de rechange à la fin de cette notice. Toute à la gauche de cette même liste, vous trouverez ainsi le numéro de commande correspondant.
D: Cette notice utilise des icônes dans les plages de montage. Référez-vous au bas de chaque page pour savoir leur signification.

A: Indica el número del Paso y la Parte a ser montada.
B: Número, Nombre de la Pieza, Dibujo a escala real, Cantidad utilizada.
C: Todas las piezas, excepto los tornillos vienen identificadas por un número. Para comprarlas por separado, mire el número en la lista de piezas y apunte la referencia de la columna izquierda.
D: Este manual de instrucciones utiliza diversos símbolos. Téngalos en cuenta durante el montaje.

組立て前の注意（3） / BEFORE YOU BEGIN(3)
BEVOR SIE BEGINNEN(3) / AVANT DE COMMENCER(3) / ANTES DE EMPEZAR(3)

4 説明書に使われているマーク

Symbols used throughout the instruction manual, comprise:

Erklaerung zu den Symbolen in dieser Anleitung
Liste des symboles à respecter lors du montage:
Pictogramas utilizados en este manual de instrucciones

注意して組立てる所。
Pay close attention here!
Vorsicht! Wichtiger Hinweis!
Attention! Avis important!
Preste atención.

左右同じように組立てる。
Assemble left and right sides the same way.
Bauen Sie eine linke und eine rechte Seite.
Assemblez le côté gauche comme le côté droit.
Realice el montaje de igual forma en ambos lados.

番号の順に組立てる。
Assemble in the specified order.
In der angegebenen Reihenfolge zusammenbauen.
Assemblez dans l'ordre indiqué.
Realice el montaje en el orden indicado.

瞬間接着剤で接着する。
Apply instant glue (CA glue, super glue).
Verwenden Sie Sekundenkleber.
Collez avec de la colle cyanoacrylate.
Aplique pegamento cianocrilato

仮止め。
Temporarily tighten.
Vorläufig festziehen.
Vissez temporairement.
Apriete de manera provisional.

２セット組立てる（例）。
Assemble as many times as specified.
Sooft wie angegeben zusammenbauen.
Assemblez aussi souvent qu'indiqué.
Repita las veces señaladas.

別購入品。
Must be purchased separately!
Das Teil ist nicht im Bausatz enthalten!
Doit être acheté séparément!
Debe comprarse por separado.

ネジロック剤を塗る。
Apply threadlocker (screw cement).
Verwenden Sie Schraubensicherungslack.
Appliquer du frein filet.
Aplique líquido fijatornillos.

原寸図。
True-to-scale diagram.
Maßstabsgetreue Darstellung.
Illustration à l'échelle.
Dibujo a tamaño real.

グリスを塗る。
Apply grease.
Fetten.
Graissez.
Aplicar grasa.

□をカットする。
Cut off shaded portion.
Schneiden Sie die schraffierten Flächen heraus.
Coupez la partie grisée.
Corte la zona oscurecida.

2mmの穴をあける（例）。
Drill holes with the specified diameter.
Bohren Sie Löcher im angegebenen Ø.
Percez des trous dans le Ø indiqué.
Perfore agujeros con la medida indicada.

1 デフギヤ / Differential / Gear Differential / Différentiel / Diferencial

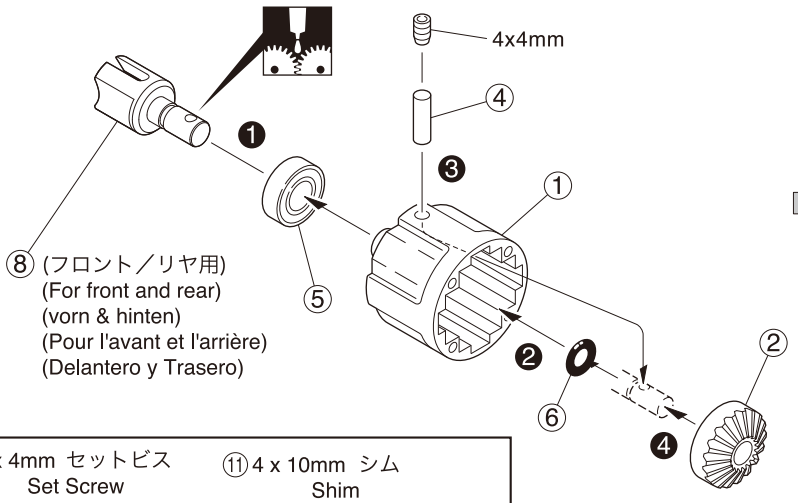

x2 フロント／リヤ用
For front and rear
vorn & hinten
Pour l'avant et l'arrière
Delantero y Trasero

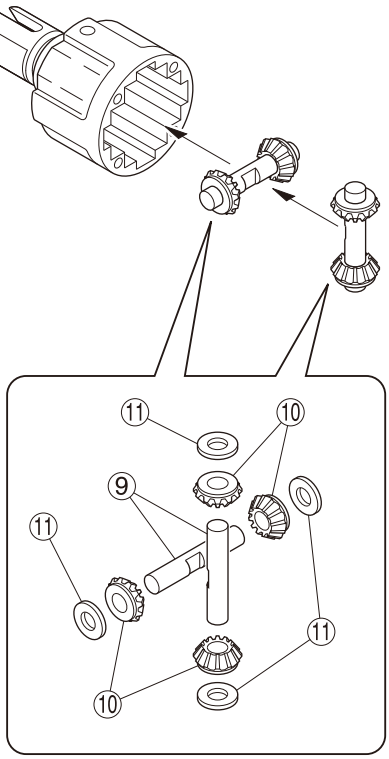

4 x 4mm セットビス
Set Screw
Gewindestift
Vis BTR 4x4mm
Prisionero 4x4mm
---------- 2

⑥ 6mm Oリング
O-ring
O-Ring
Joint thorique
Junta Tórica
---------- 2

⑪ 4 x 10mm シム
Shim
Unterlegscheibe
Rondelle de callage
Arandela
---------- 8

④ 2.5 x 12.8mm シャフト
Shaft
Welle
Axe 2.5x12.8mm
Eje 2.5x12.8mm
---------- 2

⑤ 8 x 16 x 5mm ベアリング
Ball Bearing
Kugellager
Roulements à billes
Rodamiento
---------- 2

2 デフギヤ / Differential / Gear Differential / Différentiel / Diferencial

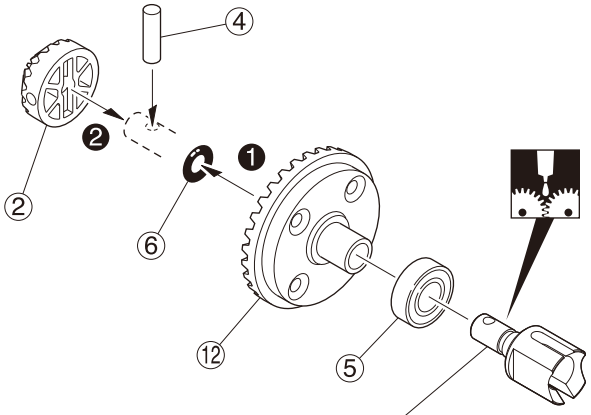

x2 フロント／リヤ用
For front and rear
vorn & hinten
Pour l'avant et l'arrière
Delantero y Trasero

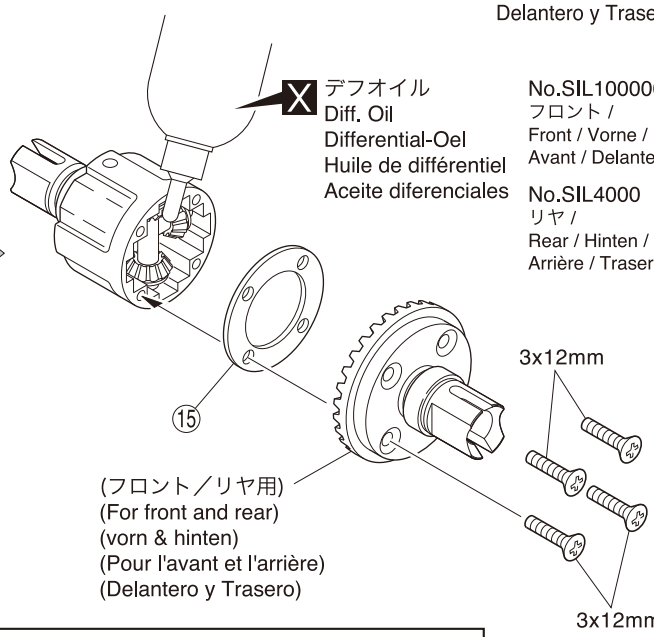

X デフオイル
Diff. Oil
Differential-Oel
Huile de différentiel
Aceite diferenciales

No.SIL100000
フロント /
Front / Vorne /
Avant / Delanteros

No.SIL4000
リヤ /
Rear / Hinten /
Arrière / Traseros

⑤ 8 x 16 x 5mm ベアリング
Ball Bearing
Kugellager
Roulements à billes
Rodamiento
---------- 2

④ 2.5 x 12.8mm シャフト
Shaft
Welle
Axe 2.5x12.8mm
Eje 2.5x12.8mm
---------- 2

3 x 12mm サラビス
F/H Screw
SK Schraube
Vis F/H 3x12mm
Tornillo 3x12mm F/H
---------- 8

⑥ 6mm Oリング
O-ring
O-Ring
Joint thorique
Junta Tórica
---------- 2

x2 ２セット組立てる（例）。
Assemble as many times as specified.
Sooft wie angegeben zusammenbauen.
Assemblez aussi souvent qu'indiqué.
Repita las veces señaladas.

番号の順に組立てる。
Assemble in the specified order.
In der angegebenen Reihenfolge zusammenbauen.
Assemblez dans l'ordre indiqué.
Realice el montaje en el orden indicado.

X 別購入品。
Must be purchased separately!
Das Teil ist nicht im Bausatz enthalten!
Doit être acheté séparément!
Debe comprarse por separado.

グリスを塗る。
Apply grease.
Fetten.
Graissez.
Aplicar grasa.

3 デフギヤ / Differential / Gear Differential / Différentiel / Diferencial

x1 センター用
For center
Mitte
Pour le centre
Central

4 x 4mm セットビス
Set Screw
Gewindestift
Vis BTR 4x4mm
Prisionero 4x4mm
1

⑥ 6mm Oリング
O-ring
O-Ring
Joint thorique
Junta Tórica
1

⑤ 8 x 16 x 5mm ベアリング
Ball Bearing
Kugellager
Roulements à billes
Rodamiento
1

⑪ 4 x 10mm シム
Shim
Unterlegscheibe
Rondelle de callage
Arandela
2

④ 2.5 x 12.8mm シャフト
Shaft
Welle
Axe 2.5x12.8mm
Eje 2.5x12.8mm
1

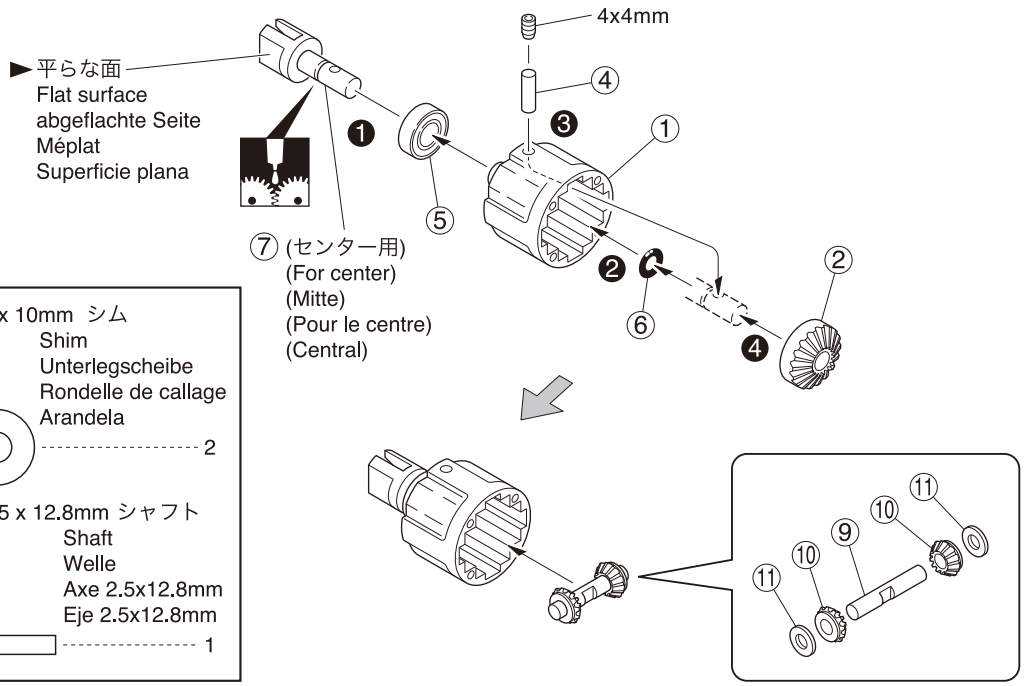

4 デフギヤ / Differential / Gear Differential / Différentiel / Diferencial

x1 センター用
For center
Mitte
Pour le centre
Central

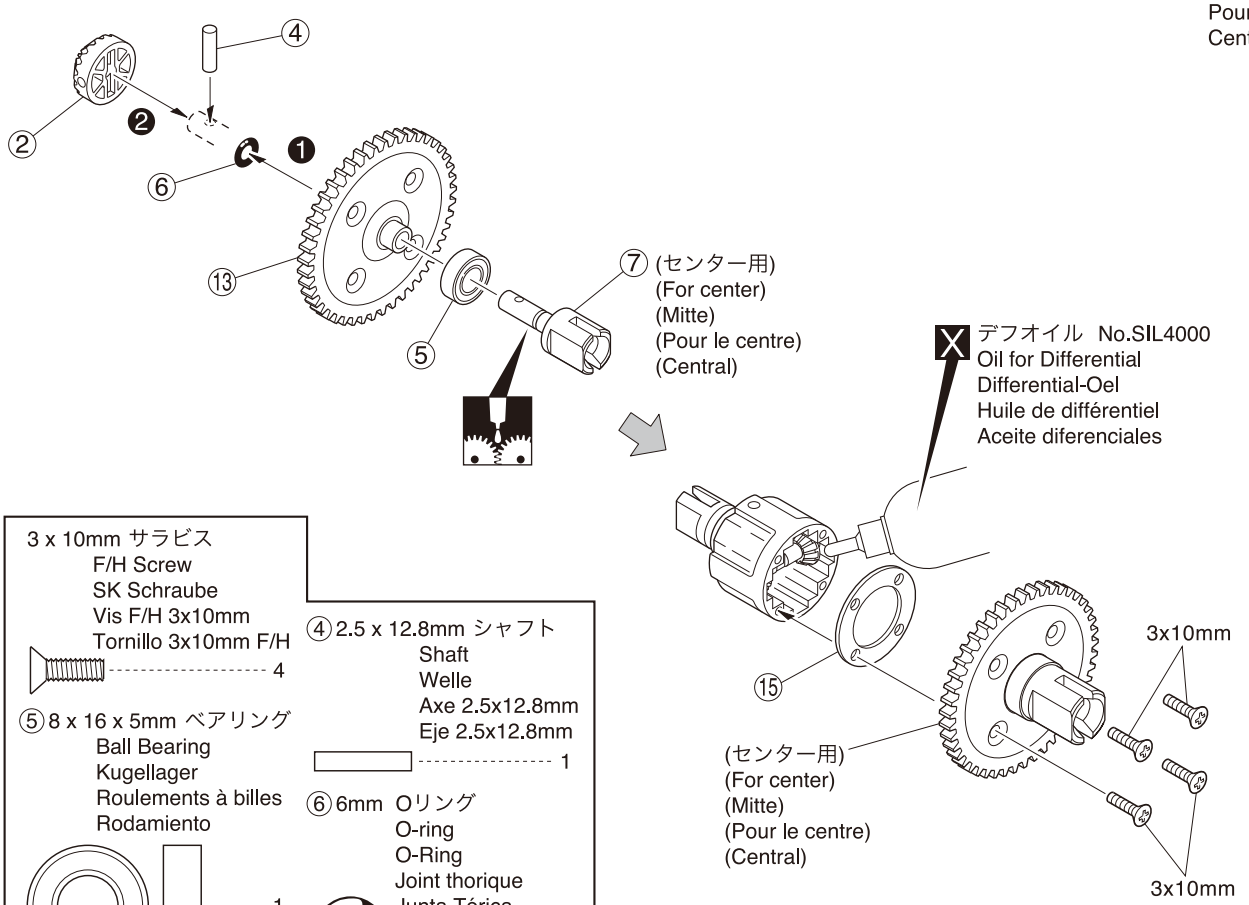

3 x 10mm サラビス
F/H Screw
SK Schraube
Vis F/H 3x10mm
Tornillo 3x10mm F/H
4

⑤ 8 x 16 x 5mm ベアリング
Ball Bearing
Kugellager
Roulements à billes
Rodamiento
1

④ 2.5 x 12.8mm シャフト
Shaft
Welle
Axe 2.5x12.8mm
Eje 2.5x12.8mm
1

⑥ 6mm Oリング
O-ring
O-Ring
Joint thorique
Junta Tórica
1

x2 2セット組立てる(例)。
Assemble as many times as specified.
Sooft wie angegeben zusammenbauen.
Assemblez aussi souvent qu'indiqué.
Repita las veces señaladas.

番号の順に組立てる。
Assemble in the specified order.
In der angegebenen Reihenfolge zusammenbauen.
Assemblez dans l'ordre indiqué.
Realice el montaje en el orden indicado.

X 別購入品。
Must be purchased separately!
Das Teil ist nicht im Bausatz enthalten!
Doit être acheté séparément!
Debe comprarse por separado.

グリスを塗る。
Apply grease.
Fetten.
Graissez.
Aplicar grasa.

5 リヤギヤボックス / Rear Gearbox / Hintere Getriebegehäuse
Carter de différentiel arrière / Caja de transmisión Trasera

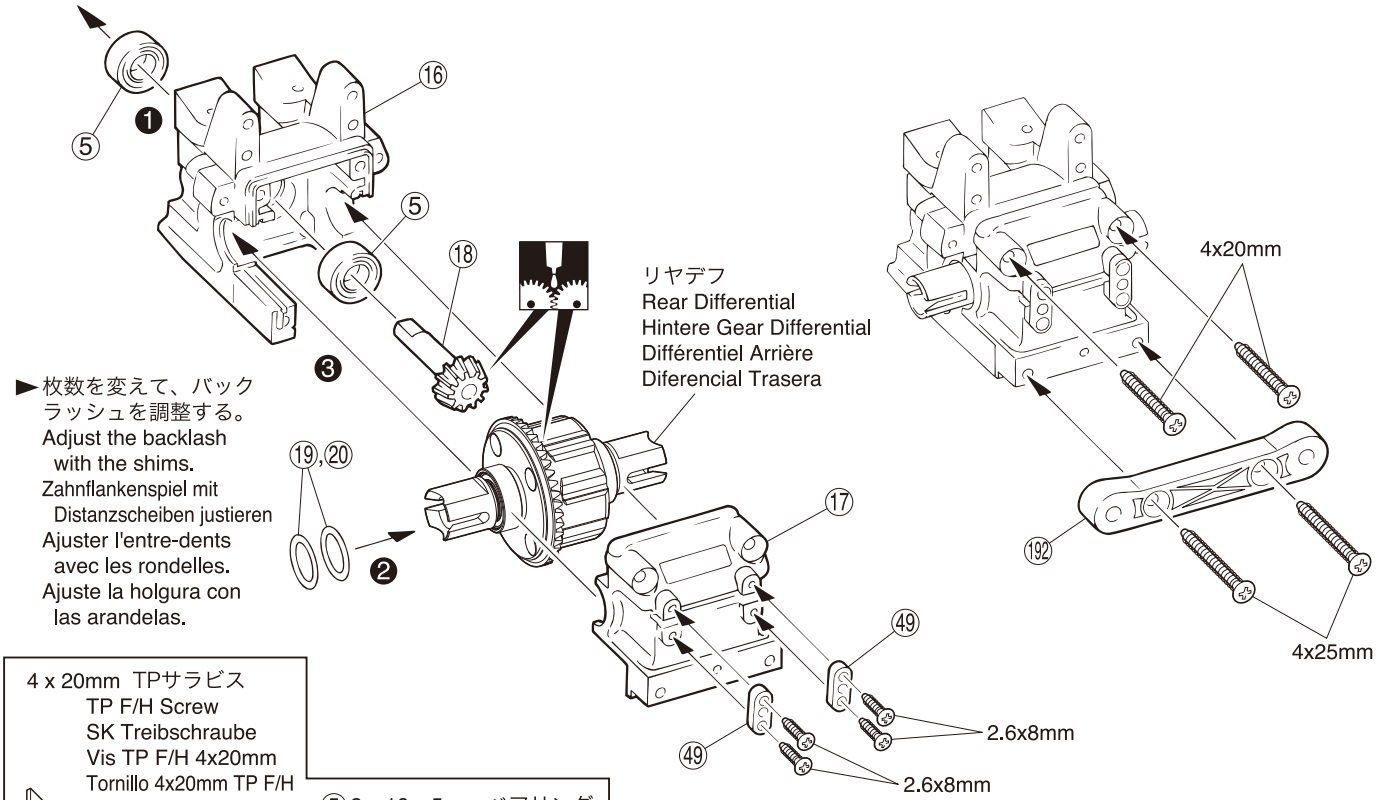
⑤
❶
⑯
⑤
⑱
❸
リヤデフ
Rear Differential
Hintere Gear Differential
Différentiel Arrière
Diferencial Trasera
4x20mm
►枚数を変えて、バックラッシュを調整する。
Adjust the backlash with the shims.
Zahnflankenspiel mit Distanzscheiben justieren
Ajuster l'entre-dents avec les rondelles.
Ajuste la holgura con las arandelas.
⑲,⑳
❷
⑰
⑲2
⑳2
⑲2
⑳2
⑲2
⑳2

7 シャシー / Chassis / Das Chassis Chassis / Chasis

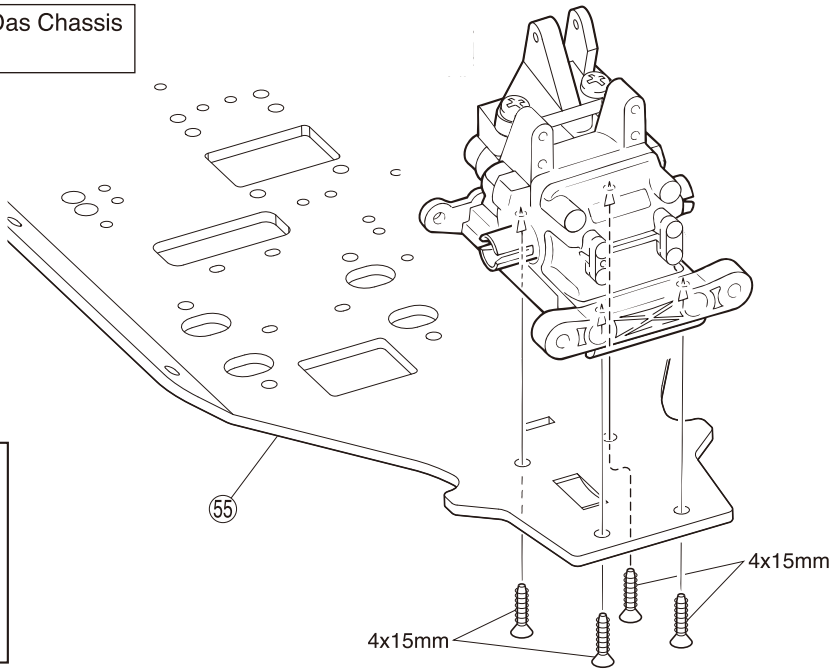

4 x 15mm TPサラビス
TP F/H Screw
SK Treibschraube
Vis TP F/H 4x15mm
Tornillo 4x15mm TP F/H
---------- 4

8 フロントギヤボックス / Front Gearbox / Vorderes Getriebegehäuse Carter de différentiel avant / Caja de transmisión Delantera

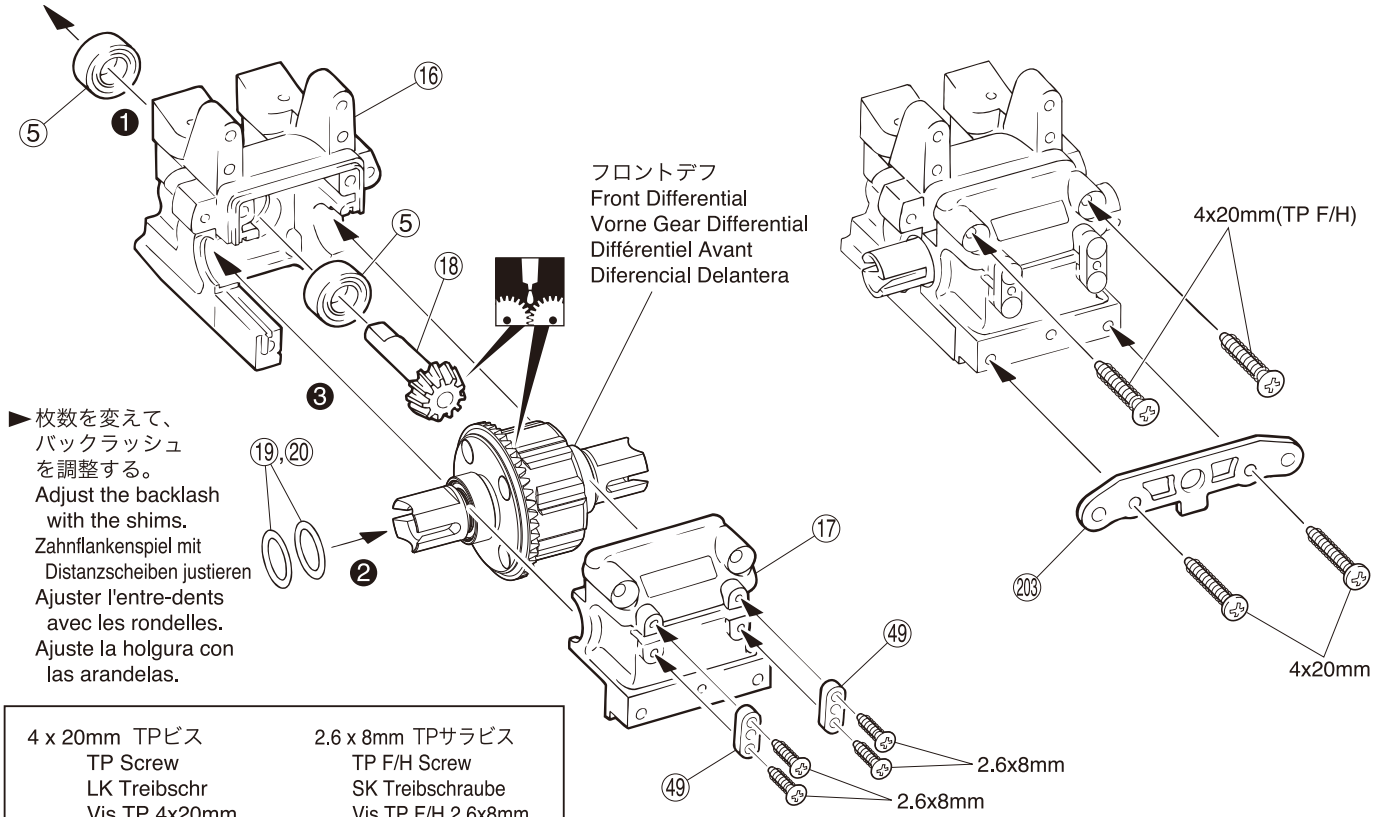

►枚数を変えて、バックラッシュを調整する。
Adjust the backlash with the shims.
Zahnflankenspiel mit Distanzscheiben justieren
Ajuster l'entre-dents avec les rondelles.
Ajuste la holgura con las arandelas.

4 x 20mm TPビス
TP Screw
LK Treibschr
Vis TP 4x20mm
Tornillo 4x20mm TP
-------- 2

2.6 x 8mm TPサラビス
TP F/H Screw
SK Treibschraube
Vis TP F/H 2.6x8mm
Tornillo 2.6x8mm TP F/H
---------- 4

⑤ 8 x 16 x 5mm ベアリング
Ball Bearing
Kugellager
Roulements à billes
Rodamiento
------ 2

4 x 20mm TPサラビス
TP F/H Screw
SK Treibschraube
Vis TP F/H 4x20mm
Tornillo 4x20mm TP F/H
---------- 2

⑲ 13 x 16 x 0.5mm シム（厚 Thick）
⑳ 13 x 16 x 0.3mm シム（薄 Thin）
Shim
Unterlegscheibe
Rondelle de callage
Arandela

番号の順に組立てる。
Assemble in the specified order.
In der angegebenen Reihenfolge zusammenbauen.
Assemblez dans l'ordre indiqué.
Realice el montaje en el orden indicado.

グリスを塗る。
Apply grease.
Fetten.
Graissez.
Aplicar grasa.

9 フロントギヤボックス / Front Gearbox / Vorderes Getriebegehäuse
Carter de différentiel avant / Caja de transmisión Delantera

►平らな面にセットビスを固定する。
Firmly tighten the set screws onto the flat spots.
Ziehen Sie die Gewindestifte auf die ab-geflachten Flächen fest.
Vissez les vis type BTR sur les méplats.
Apriete los prisioneros firmemente en las partes planas del eje.

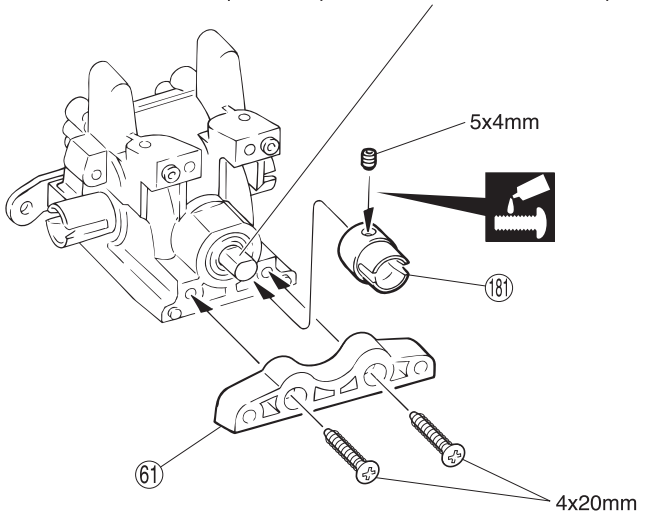

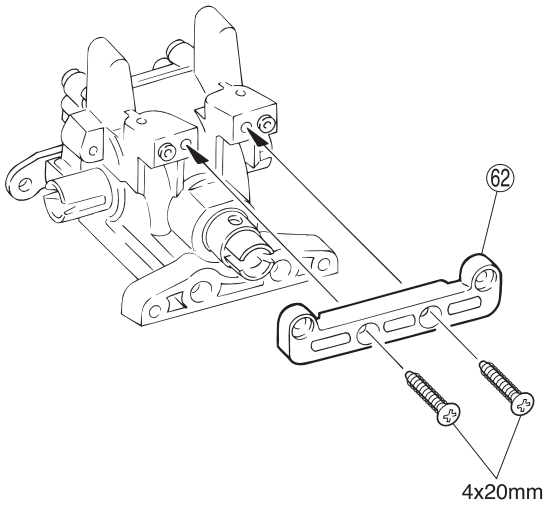

5 x 4mm セットビス
Set Screw
Gewindestift
Vis BTR 5x4mm
Prisionero 5x4mm
1

4 x 20mm TPサラビス
TP F/H Screw
SK Treibschraube
Vis TP F/H 4x20mm
Tornillo 4x20mm TP F/H
4

181 ジョイントカップ(L)
Joint Cup (L)
Getriebeausgang (L)
Noix de cardan (Longue)
Vaso Salida Palier (L)
1

10 シャシー / Chassis / Das Chassis
Chassis / Chasis

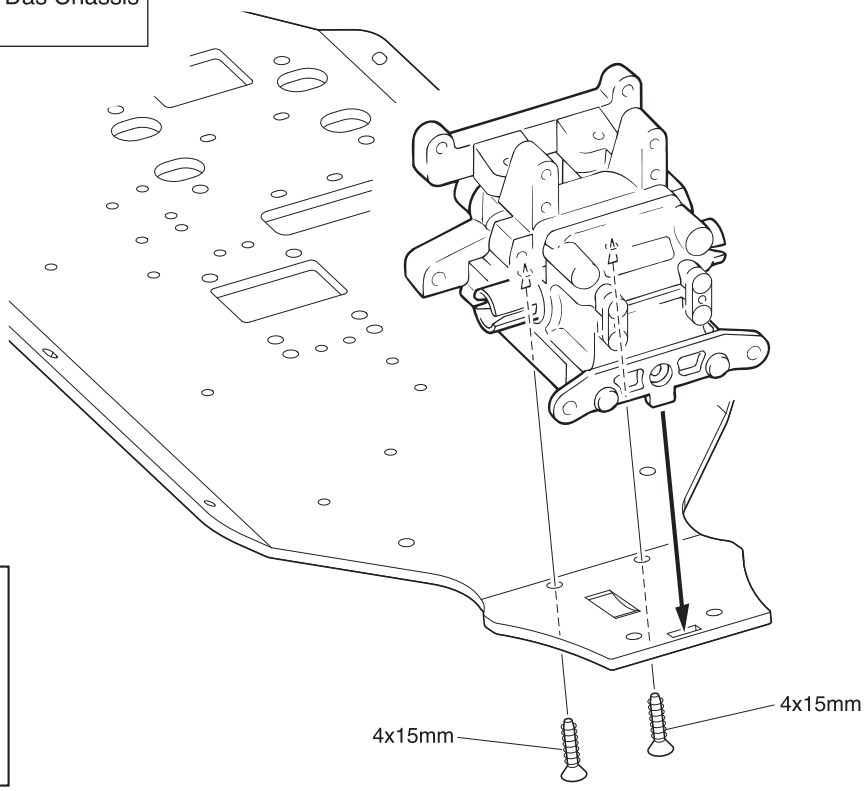

4 x 15mm TPサラビス
TP F/H Screw
SK Treibschraube
Vis TP F/H 4x15mm
Tornillo 4x15mm TP F/H
2

ネジロック剤を塗る。
Apply threadlocker (screw cement).
Verwenden Sie Schraubensicherungslack.
Appliquer du frein filet.
Aplique líquido fijatornillos.

11 センターギヤボックス / Center Gearbox / Die mittlere Getriebegehäuse
Carter de différentiel central / Caja central

4 x 8mm ボタンヘックスビス
Button Hex Screw
Inbus-Halbrundschraube
Vis BTR à tête ronde
Button hex tornillo
1

4 x 8mm サラヘックスビス
F/H Hex Screw
Inbus-Senkkopfschraube
Vis BTR à tête fraisée
F/H hex tornillo
1

3 x 8mm フランジ付キャップビス
Flanged Cap Screw
Stopp inbusschraube
Vis épaulé
Tornillo allen
1

4 x 10mm フランジ付キャップビス
Flanged Cap Screw
Stopp inbusschraube
Vis épaulé
Tornillo allen
1

3 x 10mm TPビス
TP Screw
LK Treibschr
Vis TP 3x10mm
Tornillo 3x10mm TP
2

3 x 8mm TPサラビス
TP F/H Screw
SK Treibschraube
Vis TP F/H 3x8mm
Tornillo 3x8mm TP F/H
1

3 x 10mm ビス
Screw
LK Schraube
Vis 3x10mm
Tornillo 3x10mm
2

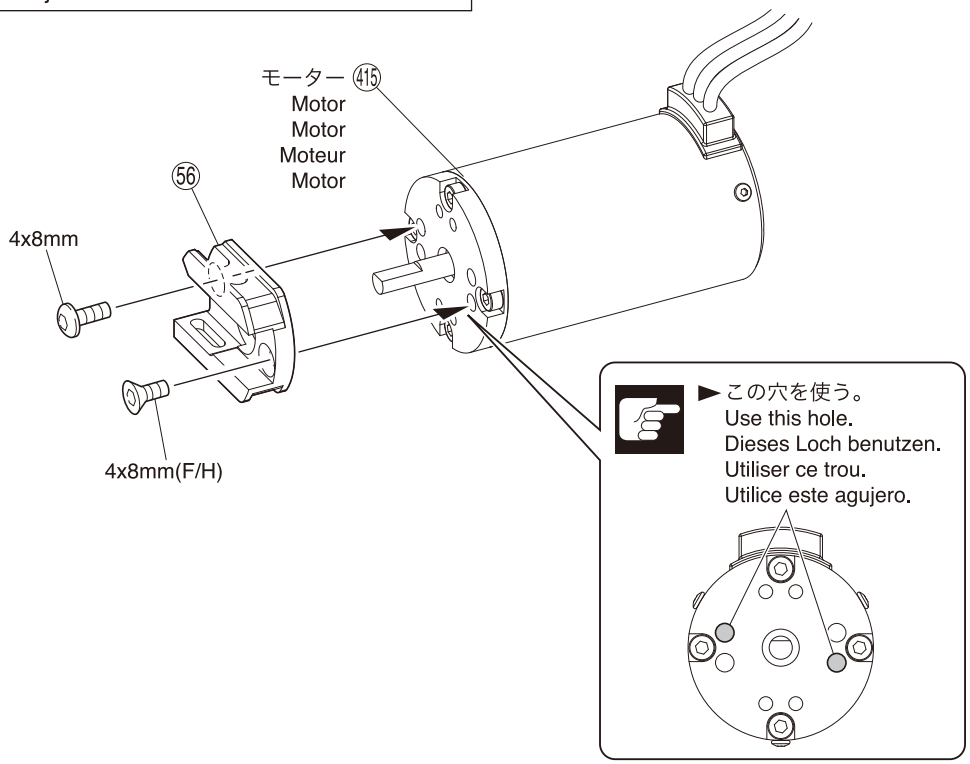

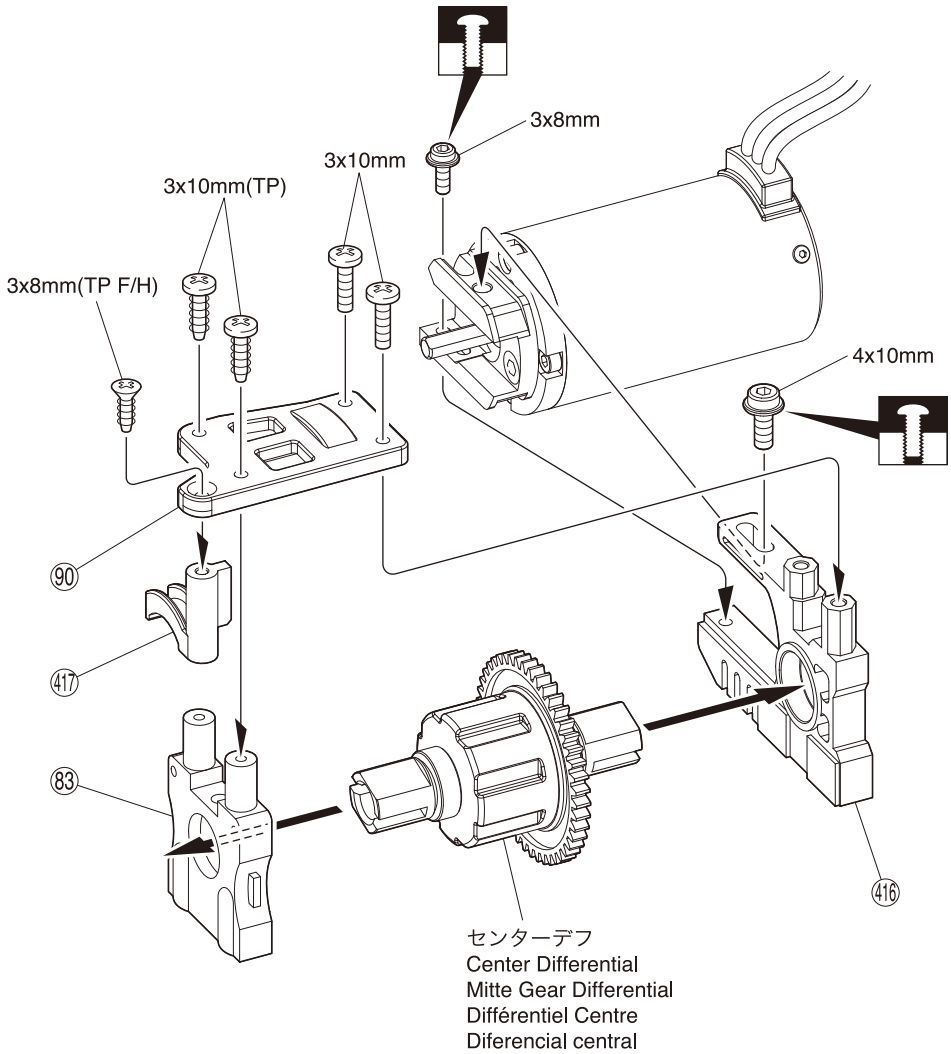

注意して組立てる所。
Pay close attention here!
Vorsicht! Wichtiger Hinweis!
Attention! Avis important!
Preste atención.

仮止め。
Temporarily tighten.
Vorläufig festziehen.
Vissez temporairement.
Apriete de manera provisional.

12 ピニオンギヤ / Pinion Gear / Motorritzel / Pignons / Engranajes

4 x 4mm セットビス
Set Screw
Gewindestift
Vis BTR 4x4mm
Prisionero 4x4mm
1

►平らな面にセットビスを固定する。
Firmly tighten the set screws onto the flat spots.
Ziehen Sie die Gewindestifte auf die ab-geflachten Flächen fest.
Vissez les vis type BTR sur les méplats.
Apriete los prisioneros firmemente en las partes planas del eje.

►紙一枚分のすき間を使って2本のビスを固定する。
Allow gap of one sheet of paper and screw in the two screws.
Unter Einhalten des Spaltmaßes eines Blattes Papier die beiden Schrauben hineindrehen.
Laisser l'espace d'une feuille de papier et serrez les 2 vis.
Permita el espacio de una hoja de papel y atornille los dos tornillos.

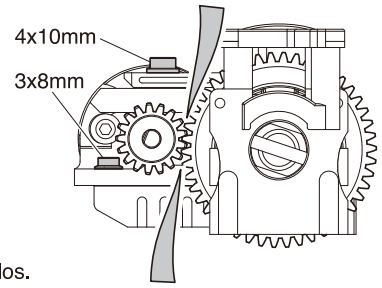

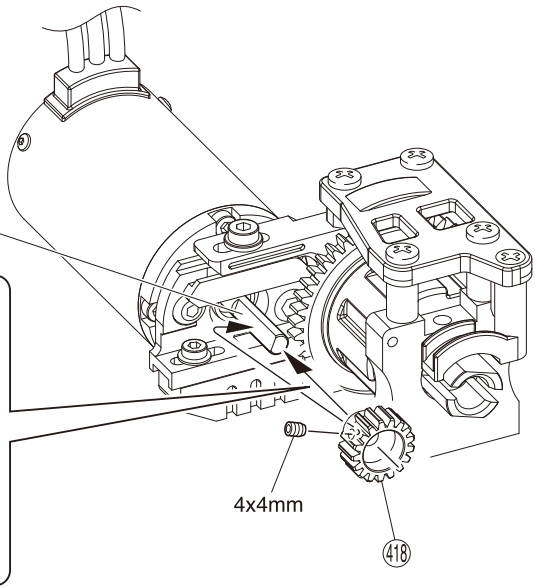

13 センターギヤボックス / Center Gearbox / Die mittlere Getriebegehäuse / Carter de différentiel central / Caja central

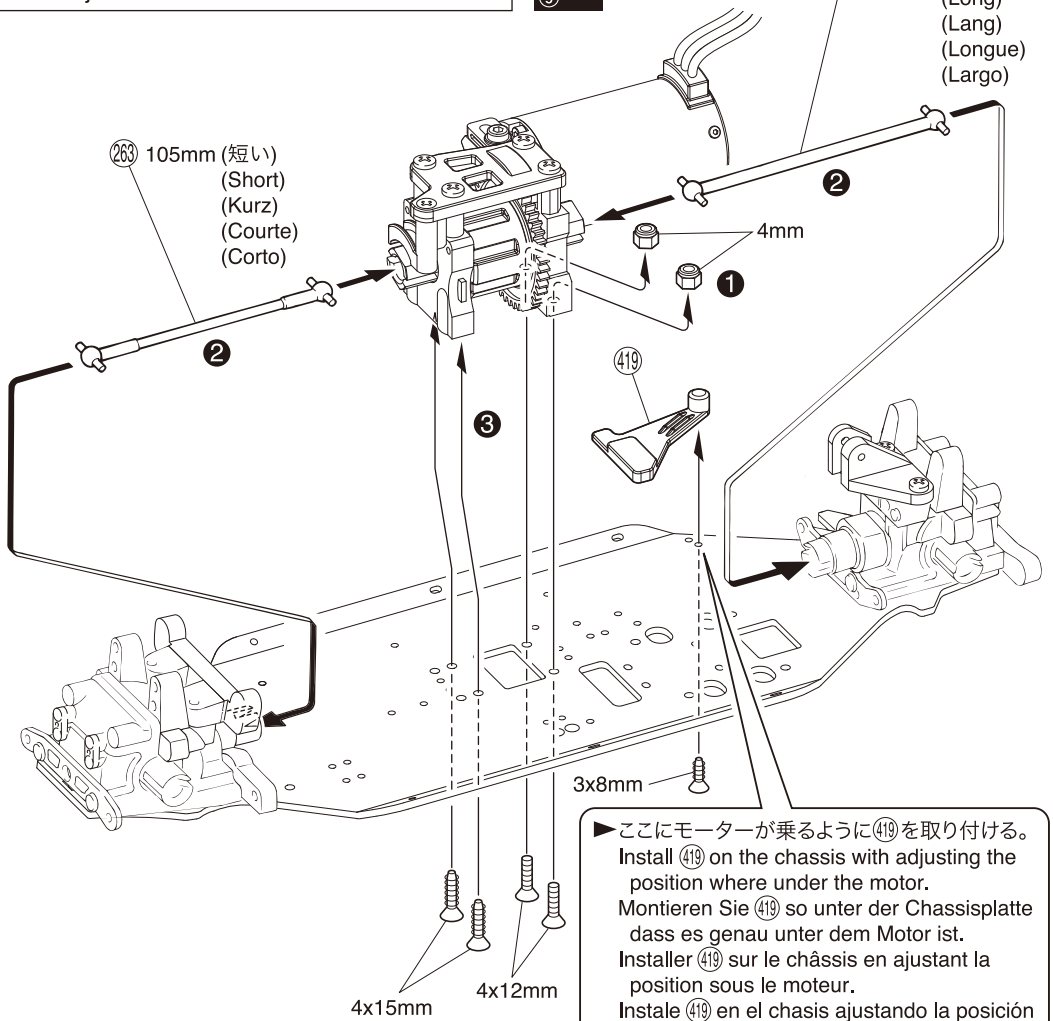

4 x 15mm TPサラビス
TP F/H Screw
SK Treibschraube
Vis TP F/H 4x15mm
Tornillo 4x15mm TP F/H
2

4 x 12mm サラビス
F/H Screw
SK Schraube
Vis F/H 4x12mm
Tornillo 4x12mm F/H
2

3 x 8mm TPサラビス
TP F/H Screw
SK Treibschraube
Vis TP F/H 3x8mm
Tornillo 3x8mm TP F/H
1

4mm ナイロンナット
Nylon Nut
Kunststoffmutter
Ecrou nylon
Tuerca Nylon
2

►ここにモーターが乗るように419を取り付ける。
Install 419 on the chassis with adjusting the position where under the motor.
Montieren Sie 419 so unter der Chassisplatte dass es genau unter dem Motor ist.
Installer 419 sur le châssis en ajustant la position sous le moteur.
Instale 419 en el chasis ajustando la posición debajo del motor.

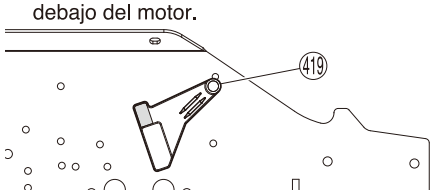

注意して組立てる所。
Pay close attention here!
Vorsicht! Wichtiger Hinweis!
Attention! Avis important!
Preste atención.

番号の順に組立てる。
Assemble in the specified order.
In der angegebenen Reihenfolge zusammenbauen.
Assemblez dans l'ordre indiqué.
Realice el montaje en el orden indicado.

別購入品。
Must be purchased separately!
Das Teil ist nicht im Bausatz enthalten!
Doit être acheté séparément!
Debe comprarse por separado.

14 シャシー / Chassis / Das Chassis Chassis / Chasis

3 x 10mm TPサラビス
TP F/H Screw
SK Treibschraube
Vis TP F/H 3x10mm
Tornillo 3x10mm TP F/H
1

3 x 18mm TPビス
TP Screw
LK Treibschr
Vis TP 3x18mm
Tornillo 3x18mm TP
1

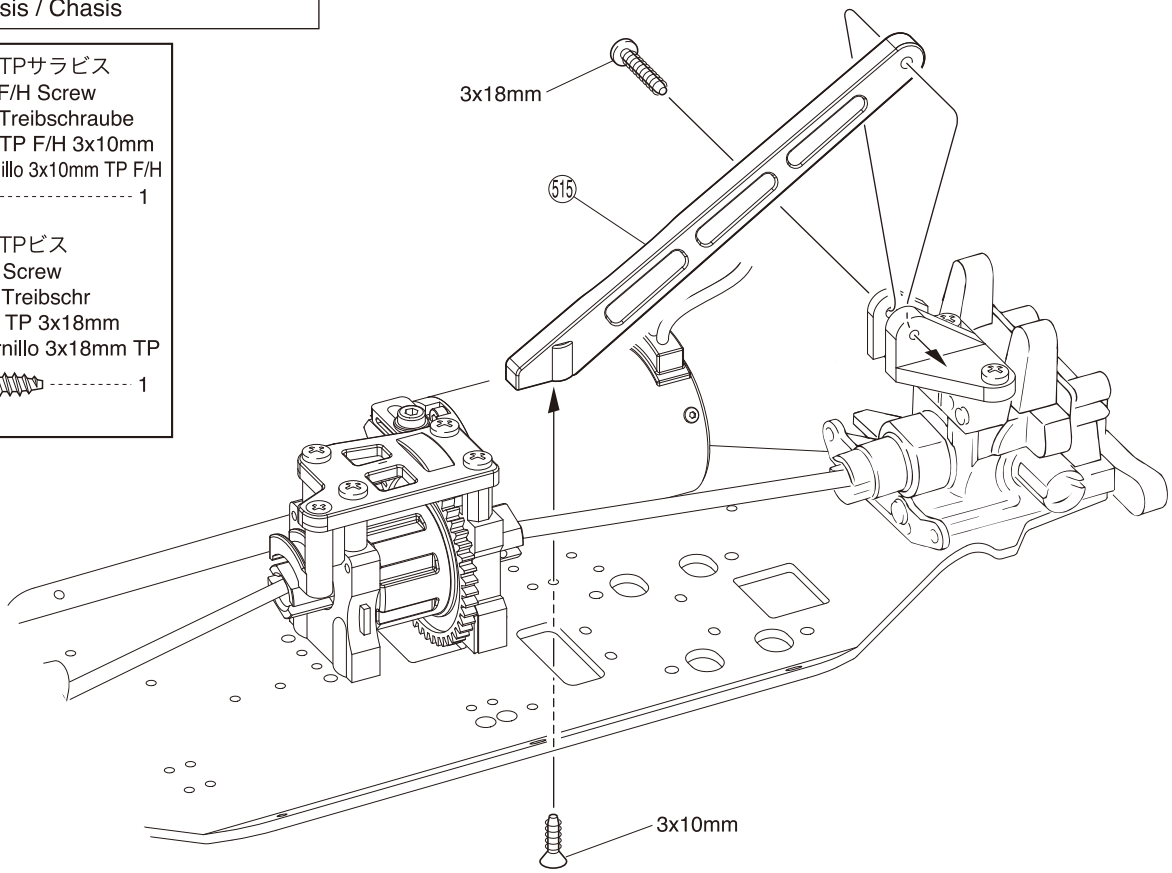

15 リヤダンパーステー / Rear Shock Stay / Hintere Dämpferbrücke Support amortisseurs arrière / Soporte amortiguadores trasero

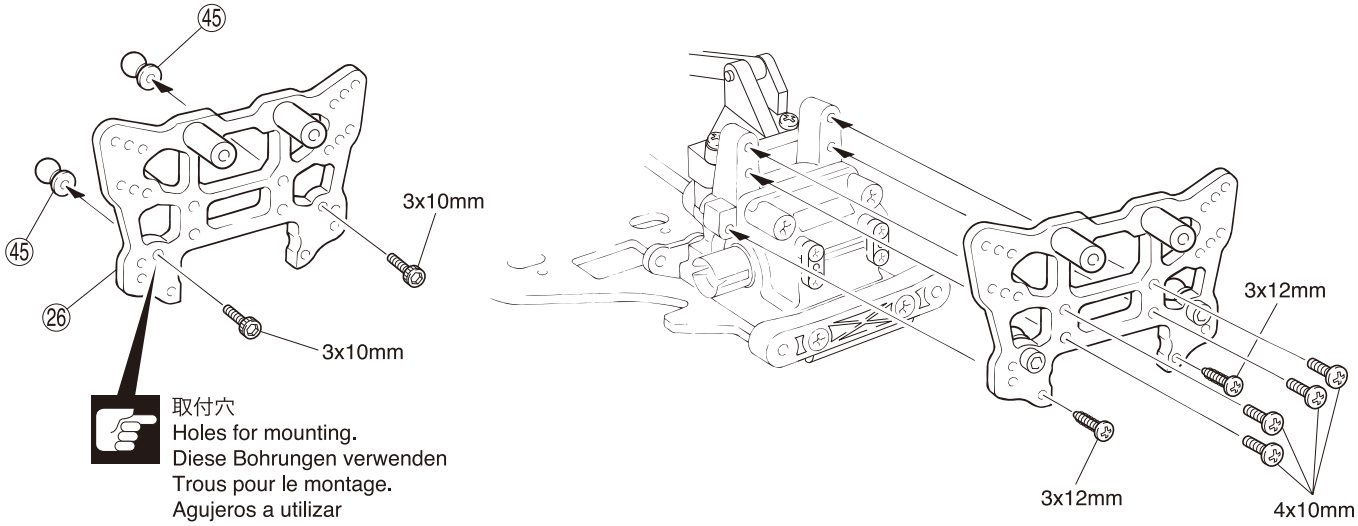

4 x 10mm ビス
Screw
LK Schraube
Vis 4x10mm
Tornillo 4x10mm
4

3 x 12mm TPビス
TP Screw
LK Treibschr
Vis TP 3x12mm
Tornillo 3x12mm TP
2

㊺ 7.8mm 座付ボール
Flange Ball
Kugel m. Bund
Boule épaulée
Rótula biselada
2

3 x 10mm キャップビス
Cap Screw
Inbusschraube
Vis
Tornillo allen
2

注意して組立てる所。
Pay close attention here!
Vorsicht! Wichtiger Hinweis!
Attention! Avis important!
Preste atención.

16 リヤサスペンション / Rear Suspension / Hintere Aufhängung Suspension arrière / Suspensión Trasera

●左側用
For Left
Links
Gauche
Izquierda

►Lのマーク
Marked "L"
L links markiert
Marqué "L"
"L" derecha

●右側用
For Right
Rechts
Drolte
Derecha

►Rのマーク
Marked "R"
R links markiert
Marqué "R"
"R" derecha

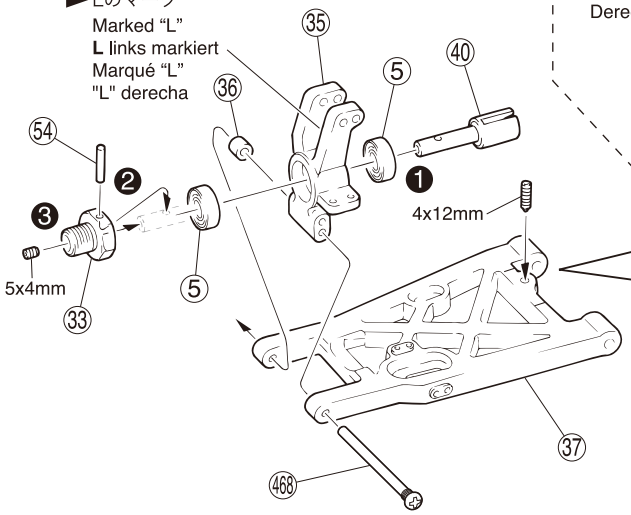

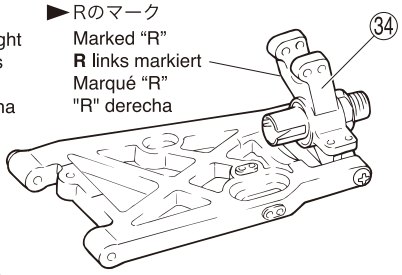

上
Top Oben
Haut Parte superior

3mm

下
Bottom unten
Bas Parte inferior

►車高調整用
For adjusting the ground clearance.
Zur Justierung der Bodenfreiheit.
Réglage de la garde au sol.
Para ajustar la altura.

0 10mm

L/R

4 x 12mm セットビス
Set Screw
Gewindestift
Vis BTR 4x12mm
Prisionero 4x12mm
---------- 2

⑤ 8 x 16 x 5mm ベアリング
Ball Bearing
Kugellager
Roulements à billes
Rodamiento
-------- 4

㊱ 3 x 8 x 5mm プラカラー
Plastic Collar
Kunststofflager
Entretoise plastique
Casquillo Plástico
---------- 2

㊽ 3 x 46mm スクリューピン
Screw Pin
Schraubachse
Vis
Tornillo Pasador
---------- 2

㊹ 2.6 x 17mm シャフト
Shaft
Welle
Axe 2.6x17mm
Eje 2.6x17mm
---------- 2

5 x 4mm セットビス
Set Screw
Gewindestift
Vis BTR 5x4mm
Prisionero 5x4mm
---------- 2

17 リヤサスペンション / Rear Suspension / Hintere Aufhängung Suspension arrière / Suspensión Trasera

㊾ 4 x 78mm フランジシャフト
Flange Shaft Flanschwelle
Axe épaulé Eje con pestaña
---------- 2

㊿ 4 x 10 x 6mm ストッパー
Stopper
Stellring
Bague d'arrêt
Prisionero
---------- 2

3 x 3mm セットビス
Set Screw
Gewindestift
Vis BTR 3x3mm
Prisionero 3x3mm
---------- 2

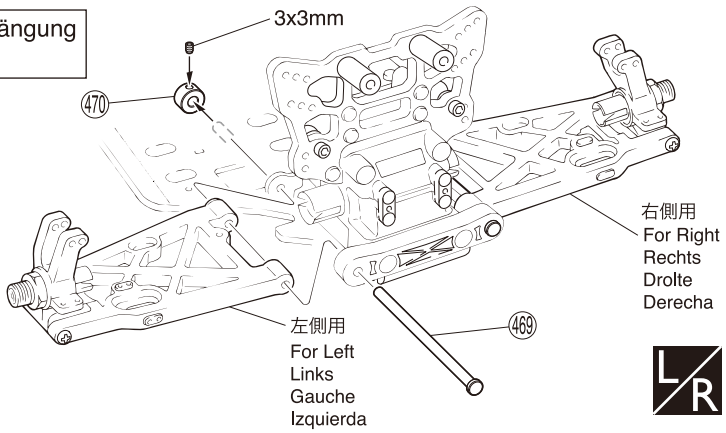

18 リヤサスペンション / Rear Suspension / Hintere Aufhängung Suspension arrière / Suspensión Trasera

約17.5mm / approx. 17.5mm / ca. 17.5mm / environ 17.5mm / aprox. 17.5mm

0 10 20mm

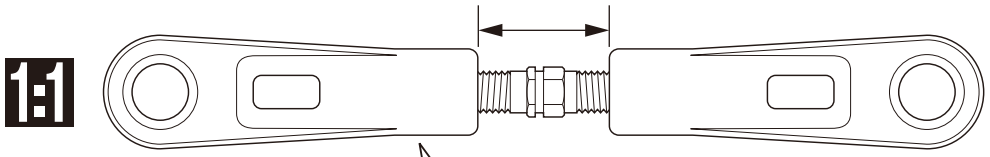

1:1

㉑ 5 x 38mm アジャストロッド
Adjust Rod
Gestaenge
Biellette réglable
Tirante ajustable
---------- 2

㊶ 7.8mm ボールエンド
Ball End / Kugelpfanne
Chape / Rótula
---------- 4

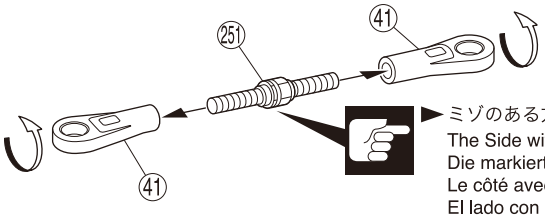

►ミゾのある方が逆ネジ。
The Side with groove is reverse screw.
Die markierte Seite hat ein Linksgewinde.
Le côté avec le déport est le pas inversé.
El lado con la muesca es el lado con rosca inversa.

x2

番号の順に組立てる。
Assemble in the specified order.
In der angegebenen Reihenfolge zusammenbauen.
Assemblez dans l'ordre indiqué.
Realice el montaje en el orden indicado.

L/R 左右同じように組立てる。
Assemble left and right sides the same way.
Bauen Sie eine linke und eine rechte Seite.
Assemblez le côté gauche comme le côté droit.
Realice el montaje de igual forma en ambos lados.

1:1 原寸図。
True-to-scale diagram.
Maßstabsgetreue Darstellung.
Illustration à l'échelle.
Dibujo a tamaño real.

x2 2セット組立てる(例)。
Assemble as many times as specified.
Sooft wie angegeben zusammenbauen.
Assemblez aussi souvent qu'indiqué.
Repita las veces señaladas.

注意して組立てる所。
Pay close attention here!
Vorsicht! Wichtiger Hinweis!
Attention! Avis important!
Preste atención.

19 リヤサスペンション / Rear Suspension / Hintere Aufhängung / Suspension arrière / Suspensión Trasera

㊻ 3 x 25mm スクリューピン
Screw Pin
Schraubachse
Vis
Tornillo Pasador
---- 2

㊽ 7.8mm ツバ付ボール
Ball
Kugel
Rotule 7.8mm
Rótula 7.8mm
---- 2

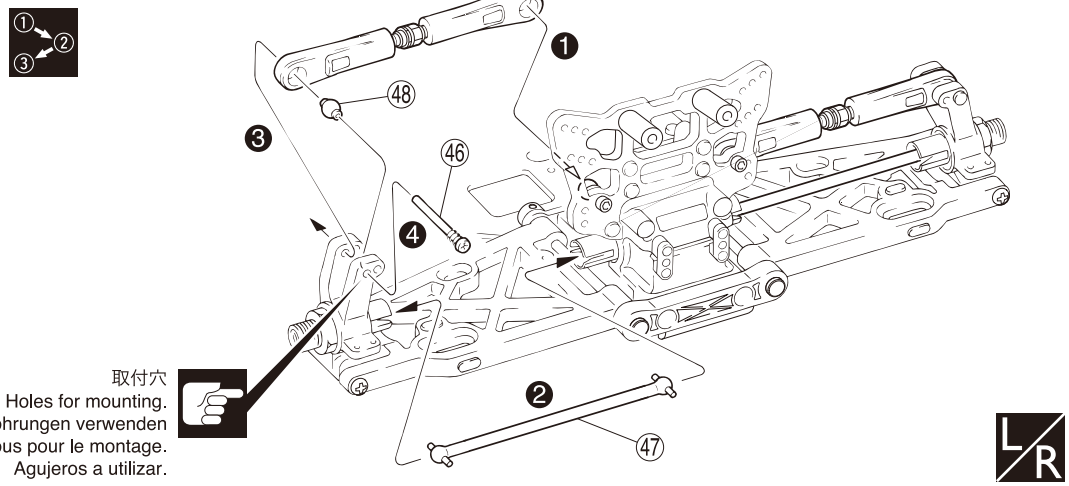

20 フロントダンパーステー / Front Shock Stay / Vordere Dämpferbrücke / Support amortisseurs avant / Soporte amortiguadores delantero

3 x 12mm TPビス
TP Screw
LK Treibschr
Vis TP 3x12mm
Tornillo 3x12mm TP
---- 2

4 x 10mm ビス
Screw
LK Schraube
Vis 4x10mm
Tornillo 4x10mm
---- 2

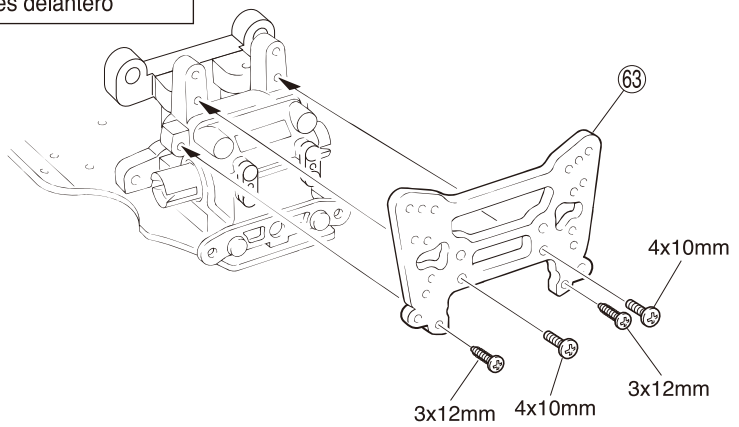

21 フロントサスペンション / Front Suspension / Vordere Aufhängung / Suspension avant / Suspensión Delantera

●右側用
For Right
Rechts
Droite
Derecha

►Rのマーク
Marked "R"
R links markiert
Marqué "R"
"R" derecha

⑤ 8 x 16 x 5mm ベアリング
Ball Bearing
Kugellager
Roulements à billes
Rodamiento
---- 4

㊹ 2.6 x 17mm シャフト
Shaft
Welle
Axe 2.6x17mm
Eje 2.6x17mm
---- 2

5 x 4mm セットビス
Set Screw
Gewindestift
Vis BTR 5x4mm
Prisionero 5x4mm
---- 2

㊾ ナックルカラー
Knuckle Collar
Lager
Bague épaulée de fusée
Casquillo
---- 4

4 x 10mm キャップビス
Cap Screw
Inbusschraube
Vis
Tornillo allen
---- 4

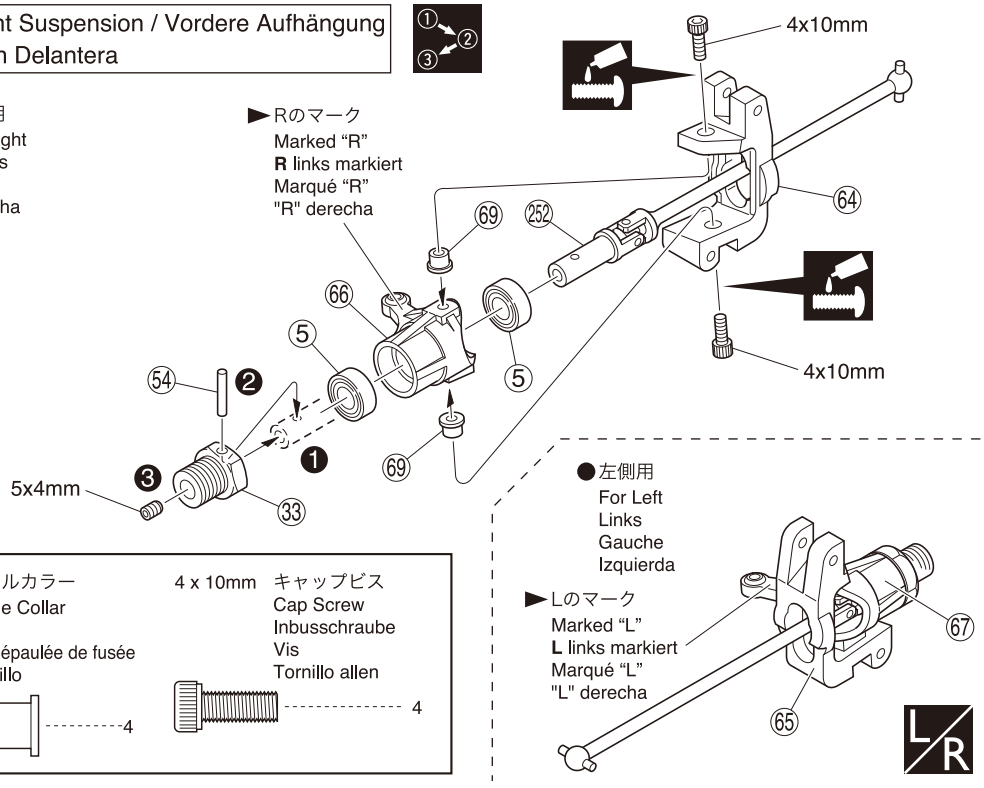

L/R 左右同じように組立てる。
Assemble left and right sides the same way.
Bauen Sie eine linke und eine rechte Seite.
Assemblez le côté gauche comme le côté droit.
Realice el montaje de igual forma en ambos lados.

番号の順に組立てる。
Assemble in the specified order.
In der angegebenen Reihenfolge zusammenbauen.
Assemblez dans l'ordre indiqué.
Realice el montaje en el orden indicado.

ネジロック剤を塗る。
Apply threadlocker (screw cement).
Verwenden Sie Schraubensicherungslack.
Appliquer du frein filet.
Aplique líquido fijatornillos.

注意して組立てる所。
Pay close attention here!
Vorsicht! Wichtiger Hinweis!
Attention! Avis important!
Preste atención.

22 フロントサスペンション / Front Suspension / Vordere Aufhängung Suspension avant / Suspensión Delantera

3 x 3mm セットビス
Set Screw
Gewindestift
Vis BTR 3x3mm
Prisionero 3x3mm
---------- 2

4 x 12mm セットビス
Set Screw
Gewindestift
Vis BTR 4x12mm
Prisionero 4x12mm
---------- 2

㊿ 4 x 10 x 6mm ストッパー
Stopper
Stellring
Bague d'arrêt
Prisionero
---------- 2

㊶ 3 x 40mm スクリューピン
Screw Pin
Schraubachse
Vis
Tornillo Pasador
---------- 2

㊾ 4 x 78mm フランジシャフト
Flange Shaft
Flanschwelle
Axe épaulé
Eje con pestaña
---------- 2

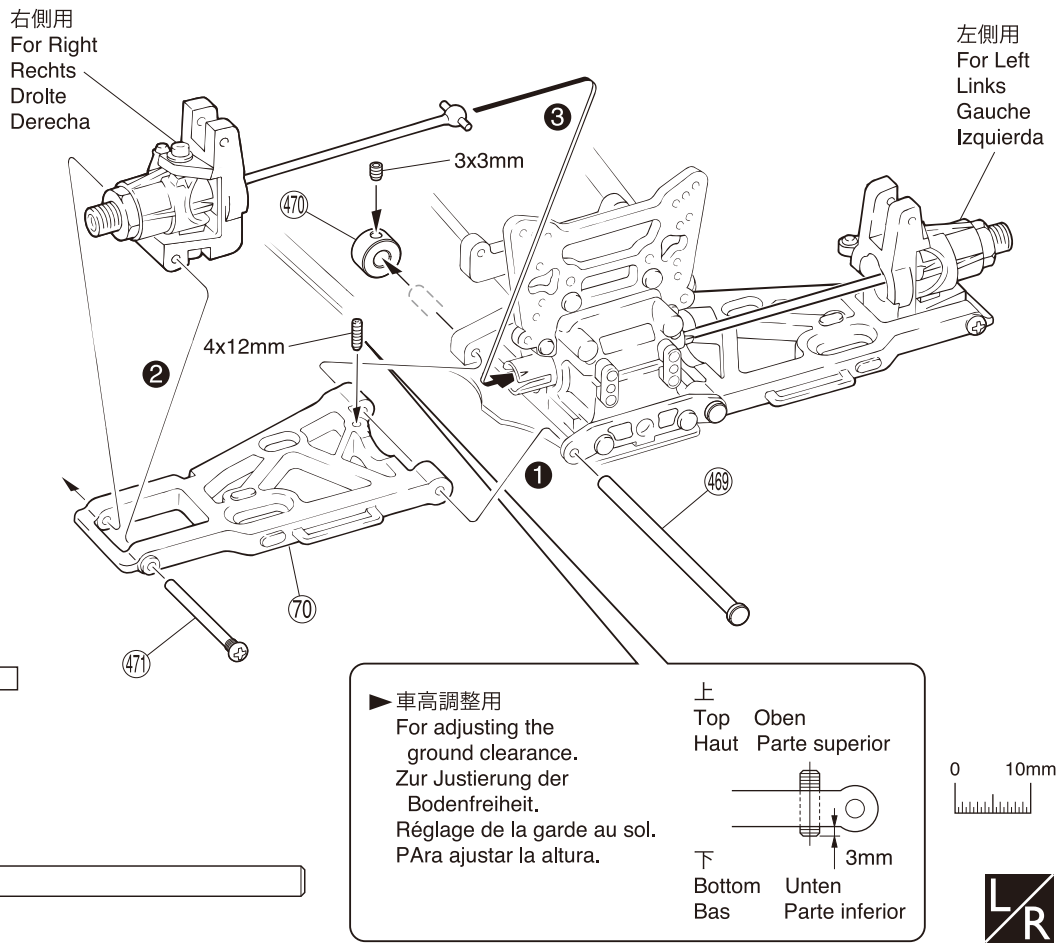

23 フロントサスペンション / Front Suspension / Vordere Aufhängung Suspension avant / Suspensión Delantera

㊻ 6.8mm ツバ付ボール
Ball
Kugel
Rotule 6.8mm
Rótula 6.8mm
---------- 2

㊷ 6.8mm ボールエンド
Ball End
Kugelpfanne
Chape
Rótula
---------- 2

㊸ 5 x 24mm アジャストロッド
Adjust Rod
Gestaenge
Biellette réglable
Tirante ajustable
---------- 2

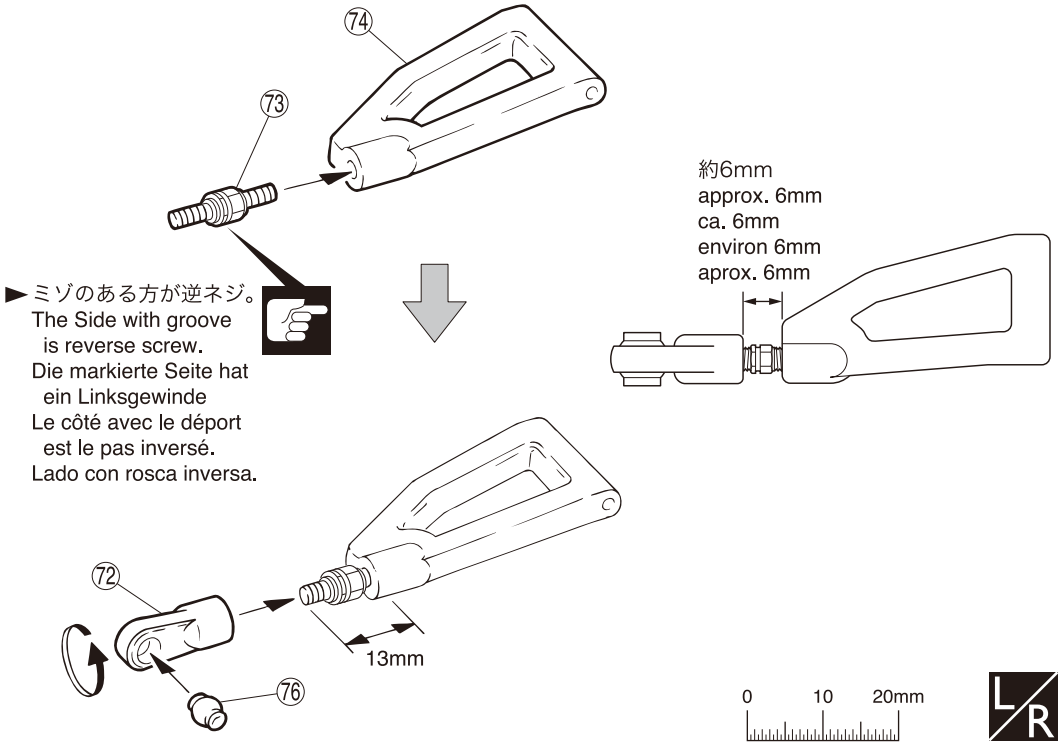

番号の順に組立てる。
Assemble in the specified order.
In der angegebenen Reihenfolge zusammenbauen.
Assemblez dans l'ordre indiqué.
Realice el montaje en el orden indicado.

左右同じように組立てる。
Assemble left and right sides the same way.
Bauen Sie eine linke und eine rechte Seite.
Assemblez le côté gauche comme le côté droit.
Realice el montaje de igual forma en ambos lados.

注意して組立てる所。
Pay close attention here!
Vorsicht! Wichtiger Hinweis!
Attention! Avis important!
Preste atención.

24 フロントサスペンション / Front Suspension / Vordere Aufhängung Suspension avant / Suspensión Delantera

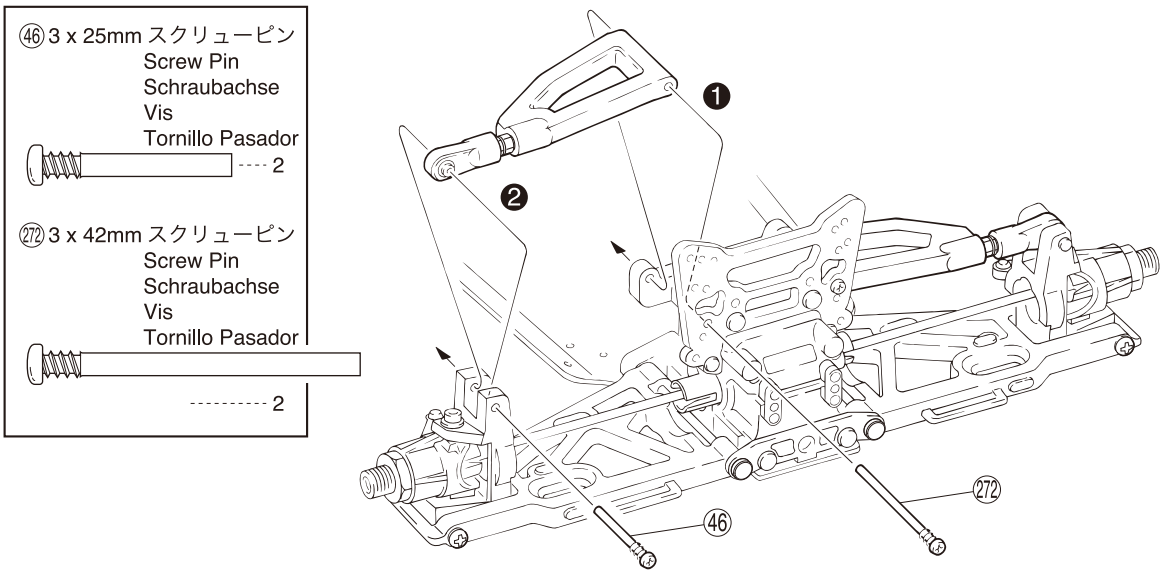

25 バンパー / Bumper / Stoßstange Pare-choc / Parachoques

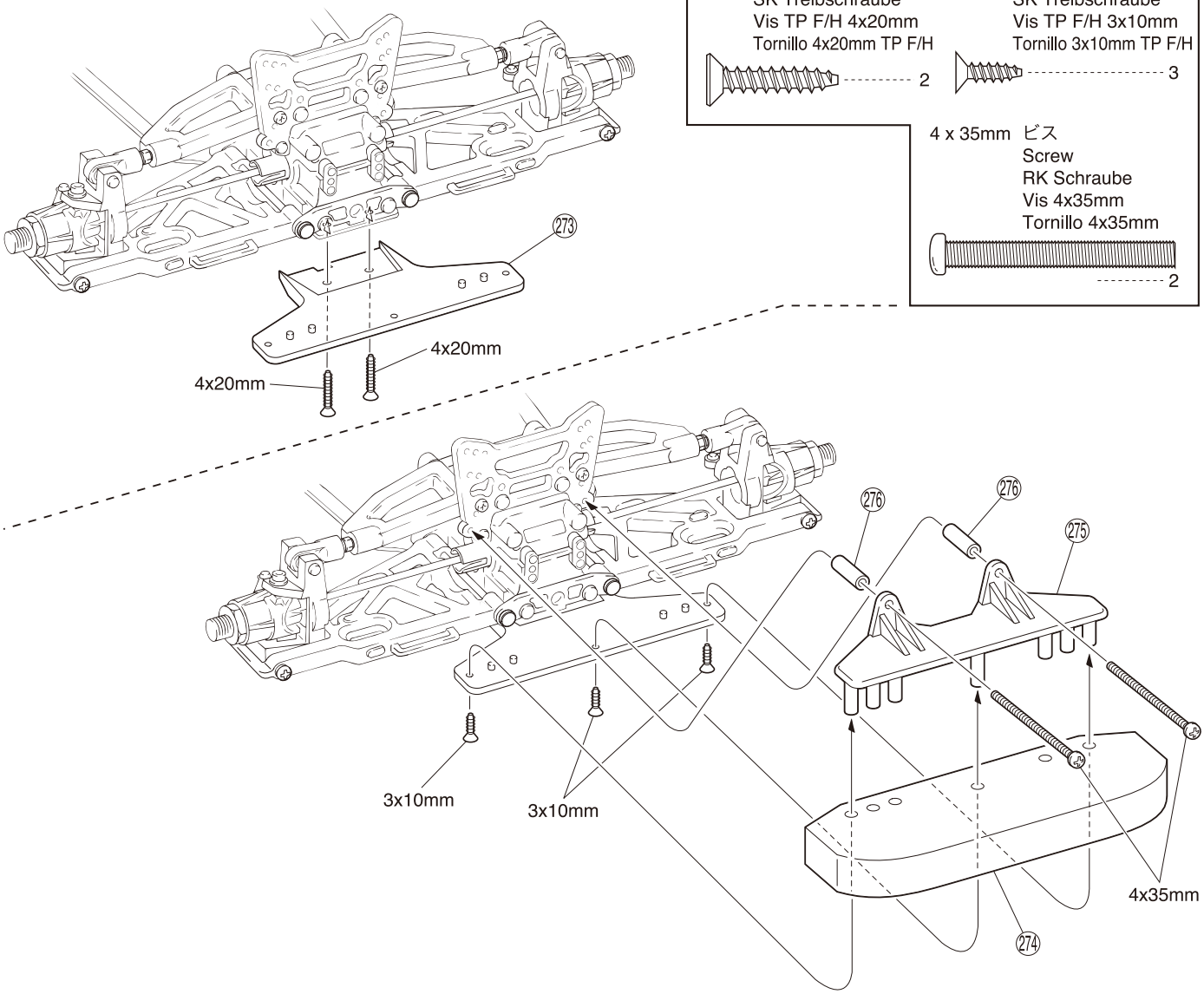

番号の順に組立てる。
Assemble in the specified order.
In der angegebenen Reihenfolge zusammenbauen.
Assemblez dans l'ordre indiqué.
Realice el montaje en el orden indicado.

左右同じように組立てる。
Assemble left and right sides the same way.
Bauen Sie eine linke und eine rechte Seite.
Assemblez le côté gauche comme le côté droit.
Realice el montaje de igual forma en ambos lados.

26 ステアリング / Steering / Lenkung Direction / Dirección

302 5.8mm ピロボール（銀）
Pillow Ball (silver)
Kugelschraube (silber)
Rotule (argent) 5.8mm
Rótula 5.8mm (Plateado) ---------- 1

96 6 x 10mm メタル
Metal Bushing
Lager
Bague Métal 6x10mm
Casquillo Metálico 6x10mm ---------- 2

98 ステアリングカラー
Steering Collar
Lager
Entretoise
Casquillo dirección ---------- 2

3mm ナイロンナット
Nylon Nut
Kunststoffmutter
Ecrou nylon
Tuerca Nylon ---------- 3

4 x 10mm ビス
Screw
LK Schraube
Vis 4x10mm
Tornillo 4x10mm ---------- 2

3 x 10mm ワッシャー
Washer
Scheibe
Rondelle 3x10mm
Arandela 3x10mm ---------- 2

99 ステアリングピン
Steering Pin
Lenkungsstift
Axe Direction
Hexágono dirección ---------- 2

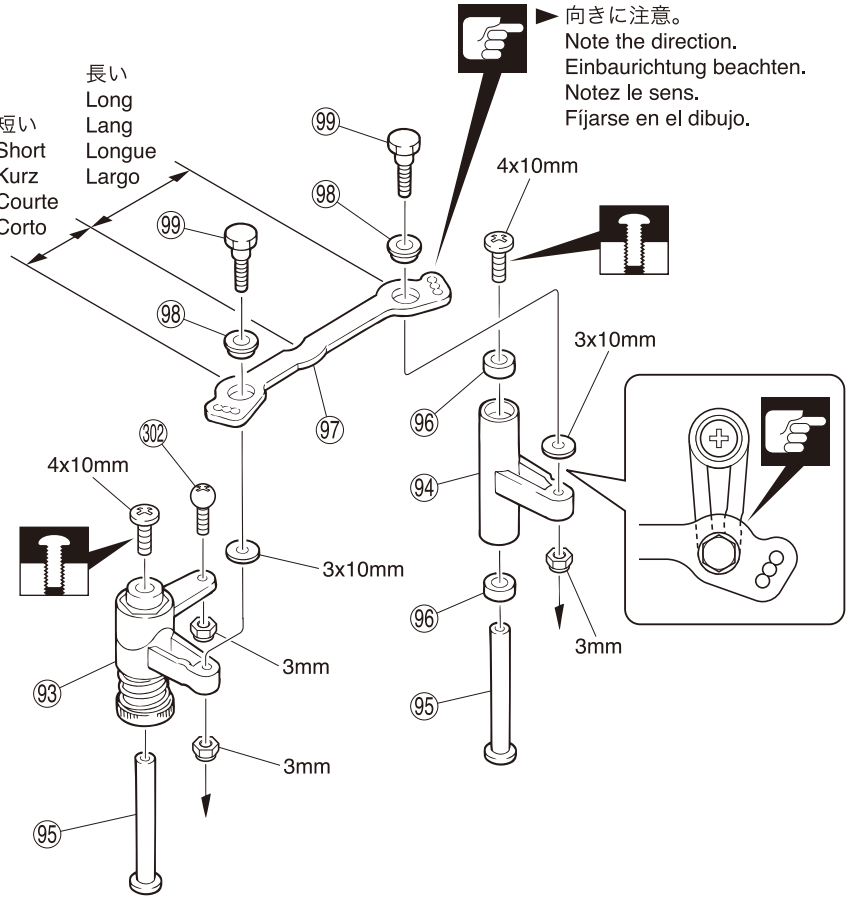

27 ステアリング / Steering Lenkung / Direction / Dirección

4 x 10mm TPビス
TP Screw
LK Treibschr
Vis TP 4x10mm
Tornillo 4x10mm TP ---------- 2

3 x 10mm TPサラビス
TP F/H Screw
SK Treibschraube
Vis TP F/H 3x10mm
Tornillo 3x10mm TP F/H ---------- 1

3 x 10mm TPビス
TP Screw
LK Treibschr
Vis TP 3x10mm
Tornillo 3x10mm TP ---------- 1

4 x 10mm サラビス
F/H Screw
SK Schraube
Vis F/H 4x10mm
Tornillo 4x10mm F/H ---------- 2

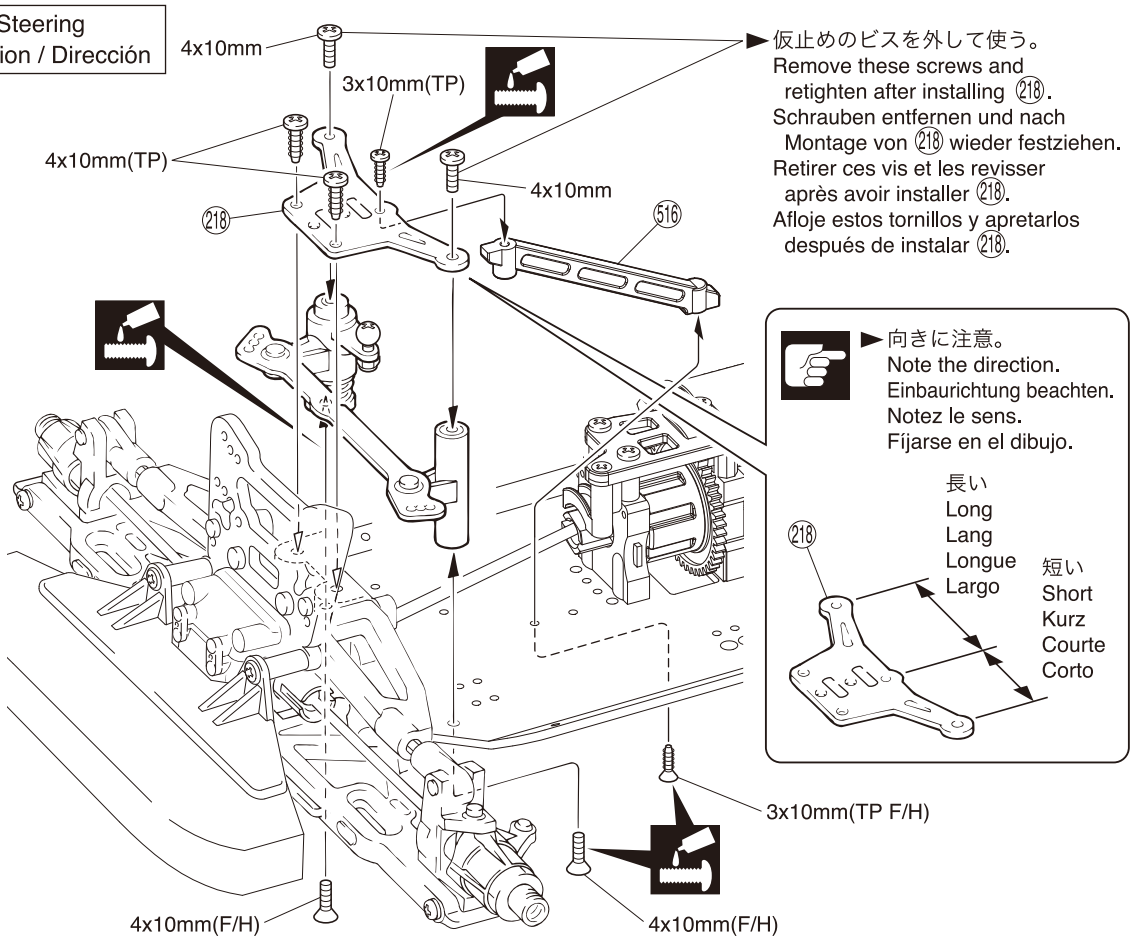

注意して組立てる所。
Pay close attention here!
Vorsicht! Wichtiger Hinweis!
Attention! Avis important!
Preste atención.

仮止め。
Temporarily tighten.
Vorläufig festziehen.
Vissez temporairement.
Apriete de manera provisional.

ネジロック剤を塗る。
Apply threadlocker (screw cement).
Verwenden Sie Schraubensicherungslack.
Appliquer du frein filet.
Aplique líquido fijatornillos.

28 ステアリング / Steering
Lenkung / Direction / Dirección

3 x 15mm サラビス
F/H Screw
SK Schraube
Vis F/H 3x15mm
Tornillo 3x15mm F/H
---------- 4

3mm ナイロンナット
Nylon Nut
Kunststoffmutter
Ecrou nylon
Tuerca Nylon
---------- 2

(103) テーパーカラー
Tapered Collar
Scheibe, konisch
Rondelle incurvée
Arandela biselada
---------- 2

(59) 6.8mm ボール (銀)
Ball (silver)
Kugel (silber)
Rotule (argent)
Rótula (Plateada)
---------- 4

3mm ナット
Nut Mutter
Ecrou Tuerca 3mm
---------- 2

(225) 6.8mm ボールエンド (L)
Ball End (L) Kugelpfanne (L)
Chape (L) Rótula (L)
---------- 4

(254) 4 x 40mm アジャストロッド
Adjust Rod Gestaenge
Biellette réglable Tirante ajustable
---------- 2

1:1

約24.5mm /
approx. 24.5mm / ca. 24.5mm
environ 24.5mm / aprox. 24.5mm

0 10 20 30mm

(59) (254) (225) (59) (225)

► 段のある方が逆ネジ。
The side with the step is a reverse screw.
Die markierte Seite hat ein Linksgewinde.
Le côté avec le déport est le pas inversé.
Lado con rosca inversa.

3mm (ナイロンナット)
(Nylon Nut)
(Kunststoffmutter)
(Ecrou nylon)
(Tuerca Nylon)

取付穴
Holes for mounting.
Diese Bohrungen verwenden.
Trous pour le montage.
Agujeros a utilizar.

(103) 3x15mm 3x15mm 3mm

► ビスの種類に注意。
Note the types of screws !
Auf verschiedene Schraubentypen achten !
Vérifier bien le type de vis à utiliser !
Fijarse bien en los diferentes tipos de tornillos

L/R

29 サイドガード / Side Guard / Seitenschutz
Bavettes de protection / Paragolpes lateral

3 x 10mm TPビス
TP Screw
LK Treibschr
Vis TP 3x10mm
Tornillo 3x10mm TP
---------- 6

(175) 3x10mm 3x10mm 3x10mm 3x10mm 3x10mm (174)

► この穴を使う。
Use this hole.
Dieses Loch benutzen.
Utiliser ce trou.
Utilice este agujero.

前
Front
Vorne
Avant
Delantera

前
Front
Vorne
Avant
Delantera

注意して組立てる所。
Pay close attention here!
Vorsicht! Wichtiger Hinweis!
Attention! Avis important!
Preste atención.

ネジロック剤を塗る。
Apply threadlocker (screw cement).
Verwenden Sie Schraubensicherungslack.
Appliquer du frein filet.
Aplique líquido fijatornillos.

1:1 原寸図。
True-to-scale diagram.
Maßstabsgetreue Darstellung.
Illustration à l'échelle.
Dibujo a tamaño real.

L/R 左右同じように組立てる。
Assemble left and right sides the same way.
Bauen Sie eine linke und eine rechte Seite.
Assemblez le côté gauche comme le côté droit.
Realice el montaje de igual forma en ambos lados.

をカットする。
Cut off shaded portion.
Schneiden Sie die schraffierten Flächen heraus.
Coupez la partie grisée.
Corte la zona oscurecida.

30 バッテリートレー / Battery Tray
Akkuwanne / Support Batterie / Bandeja de la bateria

3 x 8mm TPサラビス
TP F/H Screw
SK Treibschraube
Vis TP F/H 3x8mm
Tornillo 3x8mm TP F/H ---------- 3

3 x 8mm TPビス
TP Screw
LK Treibschr
Vis TP 3x8mm
Tornillo 3x8mm TP ---------- 2

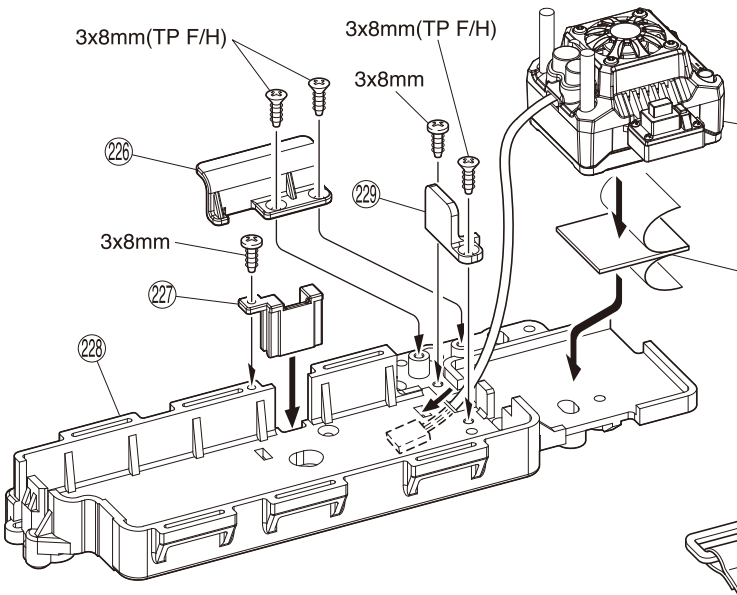

428 スピードコントローラー(ESC)
Electronic Speed Controller
Mechanischer Fahrtenregler
Variateur mécanique
Variador de velocidad

429 両面テープ
Double-sided Tape
Doppelseitiges Klebeband
Adhésif double face
Cinta de doble cara

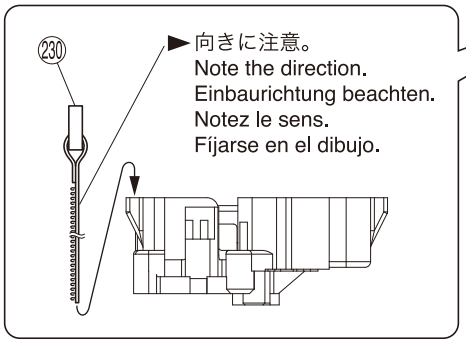

►向きに注意。
Note the direction.
Einbaurichtung beachten.
Notez le sens.
Fíjarse en el dibujo.

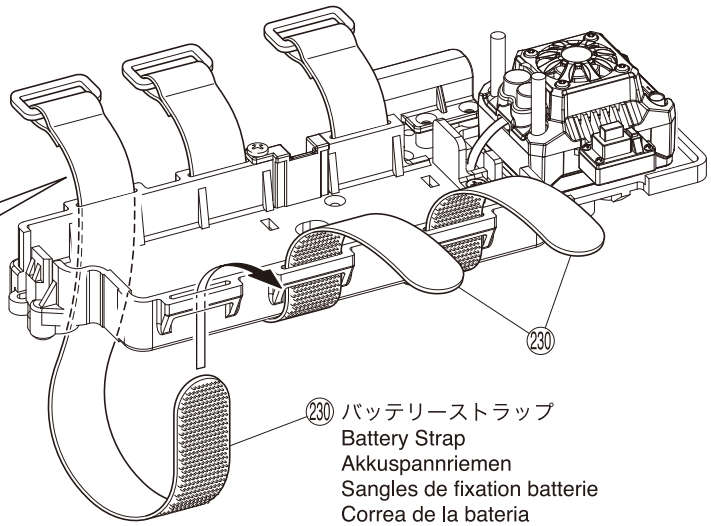

230 バッテリーストラップ
Battery Strap
Akkuspannriemen
Sangles de fixation batterie
Correa de la bateria

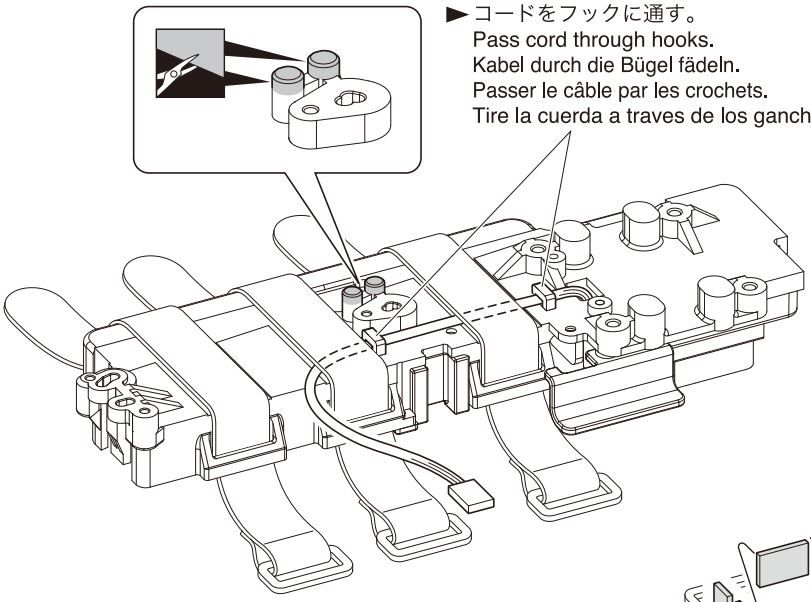

►コードをフックに通す。
Pass cord through hooks.
Kabel durch die Bügel fädeln.
Passer le câble par les crochets.
Tire la cuerda a traves de los ganchos.

►カットしてバッテリートレーの内側に貼る。
Cut and apply inside battery tray.
In Streifen schneiden und innerhalb der Akkuwanne befestigen.
Couper et poser dans le support batterie.
Corte y appliqué la bandeja interior de la bateria.

463 バッテリークッション
Battery Cushion
Akkupolster
Mousse pour batterie
Cojin de bateria

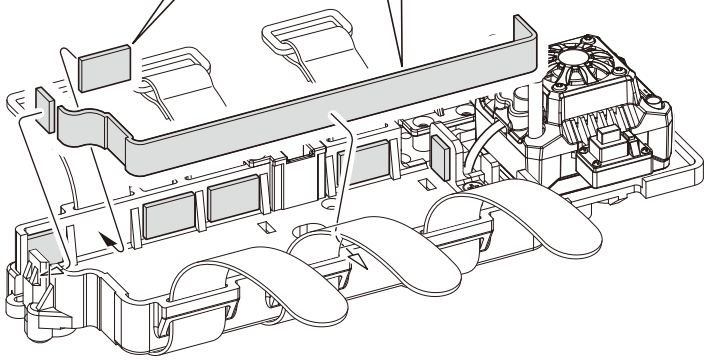

をカットする。
Cut off shaded portion.
Schneiden Sie die schraffierten Flächen heraus.
Coupez la partie grisée.
Corte la zona oscurecida.

31 ラジオボックス / Radio Box
Empfängerbox / Boitier radio / Caja de radio

3 x 15mm TPビス
TP Screw
LK Treibschr
Vis TP 3x15mm
Tornillo 3x15mm TP
---------- 4

►コネクターを接続する。
Connect the servos to the receiver.
Verbinden Sie die Stecker.
Brancher les fiches.
Conectar.

スピードコントローラー（ESC）
Electronic Speed Controller
Mechanischer Fahrtenregler
Variateur mécanique
Variador de velocidad
（CH2へ）
(for CH2)
(für CH2)
(pour CH2)
(para CH2)

ステアリングサーボ
Steering Servo
Lenkservo
Servo de direction
Servo de dirección
（CH1へ）
(for CH1)
(für CH1)
(pour CH1)
(para CH1)

スポンジ
Sponge
Schwamm
Mousse
Esponja

3x15mm
3x15mm
(223) ステアリングサーボ
Steering Servo
Lenkservo
Servo de direction
Servo de dirección
(430)
(133)

受信機 (224)
Receiver
Empfänger
Récepteur
Receptor

32 ラジオボックス / Radio Box
Empfängerbox / Boitier radio / Caja de radio

3 x 3mm セットビス
Set Screw
Gewindestift
Vis BTR 3x3mm
Prisionero 3x3mm
---------- 1

3 x 6mm TPビス
TP Screw
RK Treibschr
Vis TP 3x6mm
Tornillo 3x6mm TP
---------- 1

アンテナ
Antenna
Antenne
Antenne
Antena

アンテナパイプ (131)
Antenna Tube
Antennenrohr
Tube d'antenne
Tubo Antena

(431)
❶
3x6mm
❷

(130)
(130)
(432)
3x3mm

番号の順に組立てる。
Assemble in the specified order.
In der angegebenen Reihenfolge zusammenbauen.
Assemblez dans l'ordre indiqué.
Realice el montaje en el orden indicado.

33 シャシー / Chassis
Das Chassis / Chassis / Chasis

3mm

3mm(フランジ付ナット)
(Flanged Nut)
(Stoppmutter)
(Ecrou épaulé)
(Tuerca con collarín)

3x12mm

3x10mm

3x10mm

4x10mm

4x10mm

3x12mm

► スピードコントローラーコードを㊼に通す。
Pass ESC cord through ㊼.
Kabel des Drehzahlstellers durch ㊼ durchfädeln.
Passer le cordon ESC ainsi.
Pase la cuerda del ESC a traves.

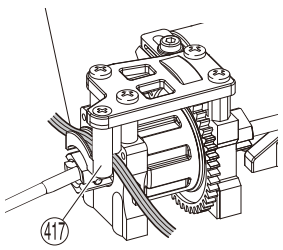

4 x 10mm サラビス
F/H Screw
SK Schraube
Vis F/H 4x10mm
Tornillo 4x10mm F/H
---------- 4

3 x 12mm サラビス
F/H Screw
SK Schraube
Vis F/H 3x12mm
Tornillo 3x12mm F/H
---------- 3

3mm フランジ付ナット
Flanged Nut
Stoppmutter
Ecrou épaulé
Tuerca con collarín
---------- 1

3mm ナイロンナット
Nylon Nut
Kunststoffmutter
Ecrou nylon
Tuerca Nylon
---------- 2

3 x 10mm TPサラビス
TP F/H Screw
SK Treibschraube
Vis TP F/H 3x10mm
Tornillo 3x10mm TP F/H
---------- 3

► 下記の穴を使用。/ Use holes shown below. / Bitte die markierten Bohrungen verwenden. / Utiliser les trous comme montrés ci-contre. / Utilice los agujeros demstrados abajo.

< バッテリートレー >
< Battery Tray >
< Akkuwanne >
< Support Batterie >
< Bandeja de la bateria >

4x10mm
4x10mm
3x12mm
3x12mm
3x12mm
4x10mm
4x10mm

< ラジオボックス >
< Radio Box >
< Empfängerbox >
< Boitier radio >
< Caja de radio >

3x10mm
3x10mm
3x10mm

34 モーター / Motor
Motor / Moteur / Motor

►ESC/モーターの説明書に従ってコードをつなぐ。
Plug in the cords by referring to the instruction manuals of the ESC and motor.
Stecken Sie die Schnüre durch Bezugnahme auf die Bedienungsanleitungen der ESC und Motor.
Branchez les cordons en se référant aux manuels d'utilisation de l'ESC et le moteur.
Enchufe los cables haciendo referencia a los manuales de instrucciones de la ESC y el motor.

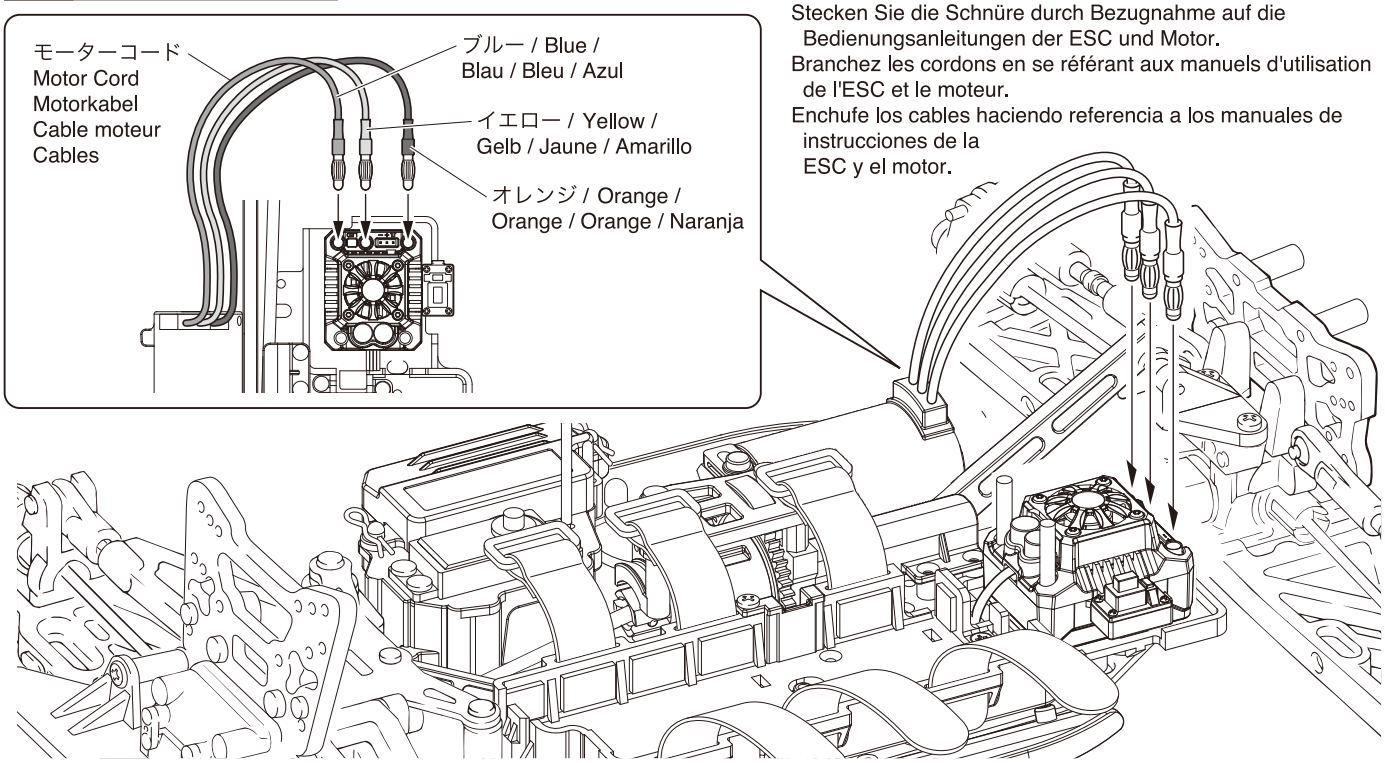

35 プロポ / Radio / RC-Anlage
Radio / Equipo de Radio

3 x 8mm ビス
Screw
RK Schraube
Vis 3x8mm
Tornillo 3x8mm
1

302 5.8mm ピロボール（銀）
Pillow Ball (silver)
Kugelschraube (silber)
Rotule (argent) 5.8mm
Rótula 5.8mm (Plateado)
1

3mm ナイロンナット
Nylon Nut
Kunststoffmutter
Ecrou nylon
Tuerca Nylon
1

301 5.8mm ボールエンド
Ball End
Kugelpfanne
Chape
Rótula
2

300 3 x 50mm アジャストロッド
Adjust Rod
Gestaenge
Biellette réglable
Tirante ajustable
1

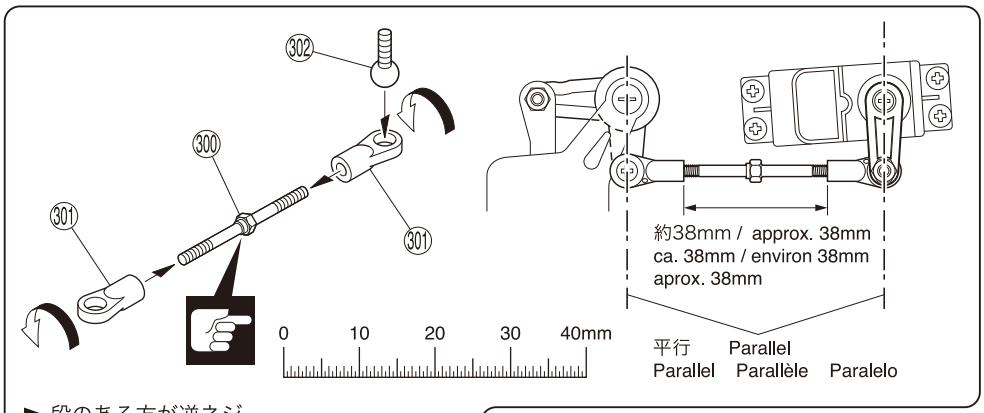

►段のある方が逆ネジ。
The side with the step is a reverse screw.
Die markierte Seite hat ein Linksgewinde.
ThLe côté avec le déport est le pas inversé.
Lado con rosca inversa.

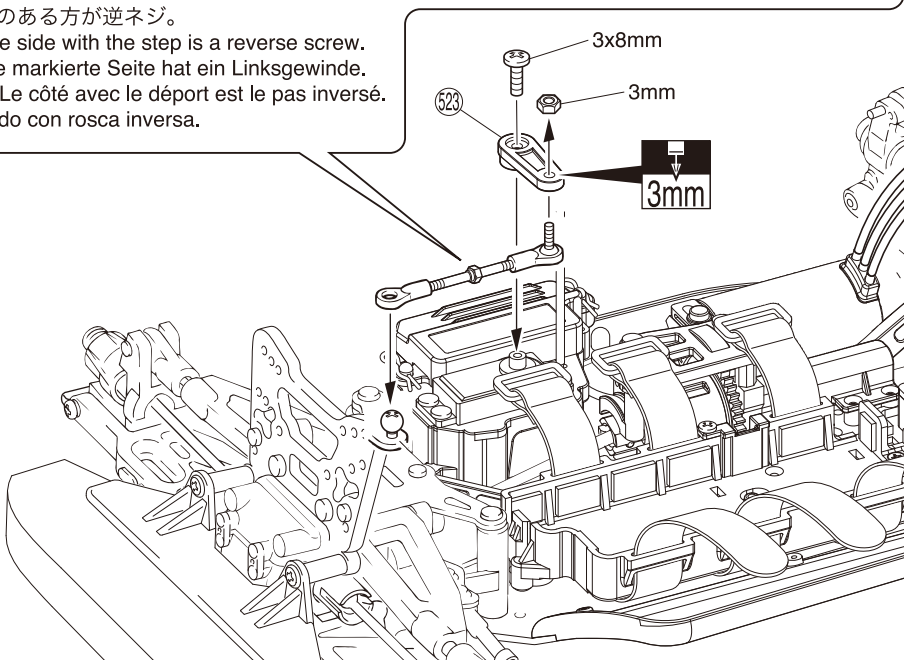

注意して組立てる所。
Pay close attention here!
Vorsicht! Wichtiger Hinweis!
Attention! Avis important!
Preste atención.

3mm
3mmの穴をあける（例）。
Drill holes with the specified diameter.
Bohren Sie Löcher im angegebenen Ø.
Percez des trous dans le Ø indiqué.
Perfore agujeros con la medida indicada.

36 ダンパー / Shock Absorber / Stoßdämpfer Amortisseur / Amortiguador

2.6mm ナイロンナット
Nylon Nut Kunststoffmutter
Ecrou nylon Tuerca Nylon
4

154 Oリング
O-ring O-Ring
Joint thorique Junta Tórica
4

158 6.8mm ボールエンド(S)
Ball End (S) Kugelpfanne (S)
Chape (S) Rótula (S)
4

159 ピストン
Piston Kolben
Piston Pistón
4

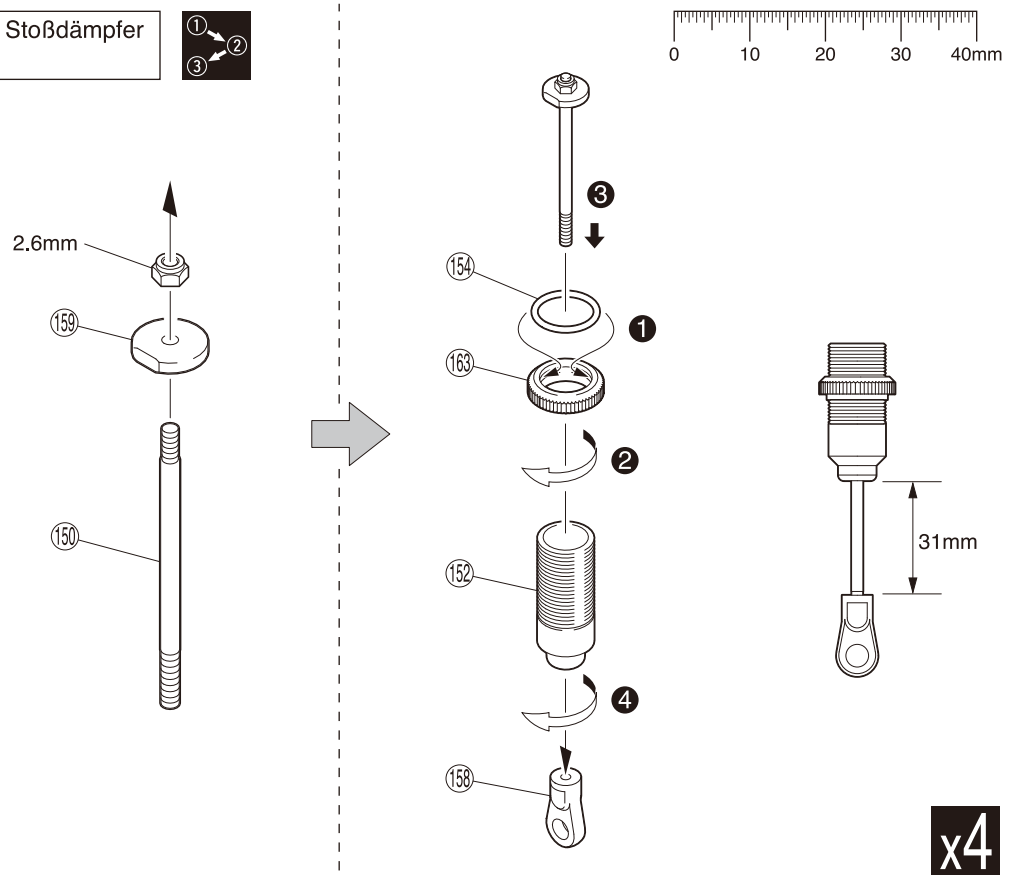

37 ダンパー / Shock Absorber / Stoßdämpfer Amortisseur / Amortiguador

►多少もり上がるぐらいまで入れる。
Fill until shock oil nearly overflows.
Daempfer bis zum Rand befuellen
Remplir jusqu'à la limite du débordement.
Rellenar hasta el borde.

X ダンパーオイル(#350)
Shock Oil (#350)
Silikon-Oel
Huile silicone
Aceite amortiguadores

►上下させ、気泡をとる。
Then, gently move the piston up and down to get rid of air bubbles.
Kolben auf und ab bewegen, bis keine Luftblasen mehr zu sehen sind
Puis, actionner doucement le piston vers le bas et vers le haut afin d'éliminer les bulles d'airs.
Mueva el pistón hacia arriba y hacia abajo para eliminar las burbujas de aire.

►ピストンを下げて、Ⓐをかぶせて余分なオイルを出します。その後、ゆっくりとⒷをしめこみます。
Pull piston down, cover with Ⓐ & remove excess oil. Then slowly screw on Ⓑ.
Kolbenstange nach unten ziehen, Teil Ⓐ montieren und Oel abwischen. Danach Teil Ⓑ langsam aufschrauben.
Tirer le piston vers le bas comme indiqué, puis couvrer avec les pièces Ⓐ. Essuyer l'excès d'huile.
Tire del pistón hacia abajo, coloque Ⓐ y elimine el aceite sobrante. Ahora enrosque Ⓑ lentamente.

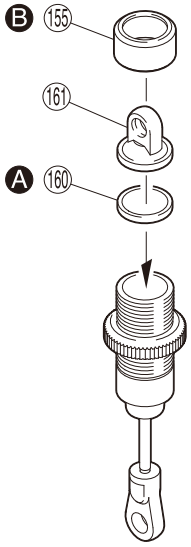

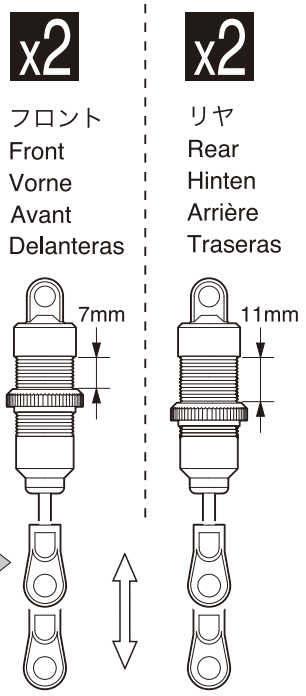

►スムーズに動くか確認する。
Check if piston moves smoothly.
Kolben muss sich leichtgaengig bewegen.
Vérifier que le pitson bouge librement.
Compruebe si el pistón se mueve suavemente.

0 10 20mm

番号の順に組立てる。
Assemble in the specified order.
In der angegebenen Reihenfolge zusammenbauen.
Assemblez dans l'ordre indiqué.
Realice el montaje en el orden indicado.

X 別購入品。
Must be purchased separately!
Das Teil ist nicht im Bausatz enthalten!
Doit être acheté séparément!
Debe comprarse por separado.

x4 4セット組立てる(例)。
Assemble as many times as specified.
Sooft wie angegeben zusammenbauen.
Assemblez aussi souvent qu'indiqué.
Repita las veces señaladas.

38 ダンパー / Shock Absorber / Stoßdämpfer Amortisseur / Amortiguador

⑯⑤ 6.8mm ボール
Ball (Black)
Kugel (Schwarz)
Rotule (Noir)
Rótula (Negra) ---------- 4

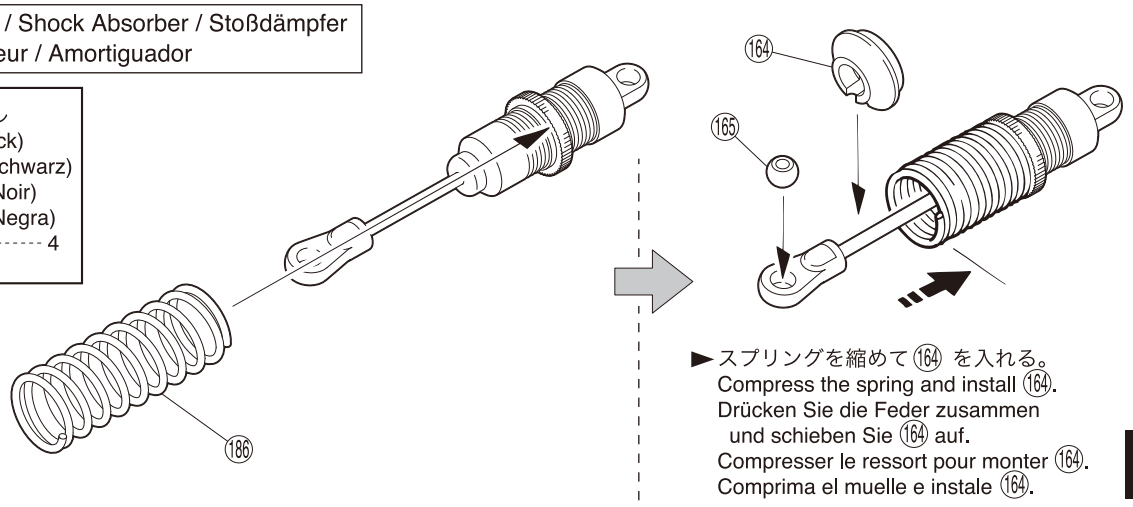

►スプリングを縮めて ⑯④ を入れる。
Compress the spring and install ⑯④.
Drücken Sie die Feder zusammen und schieben Sie ⑯④ auf.
Compresser le ressort pour monter ⑯④.
Comprima el muelle e instale ⑯④.

x4

39 ダンパー / Shock Absorber / Stoßdämpfer Amortisseur / Amortiguador

3 x 20mm キャップビス
Cap Screw
Inbusschraube
Vis
Tornillo allen ---------- 4

3mm フランジ付ナット
Flanged Nut
Stoppmutter
Ecrou épaulé
Tuerca con collarín ---------- 4

③⓪⑦ 5.8mm ボールピボット
Ball Pivot
Kugelpfosten
Rotule de pivot 5.8mm
Rótula ---------- 4

④⑥ 3 x 25mm スクリューピン
Screw Pin
Schraubachse
Vis
Tornillo Pasador ---------- 4

< フロント >
< Front >
< Vorne >
< Avant >
< Delanteros >

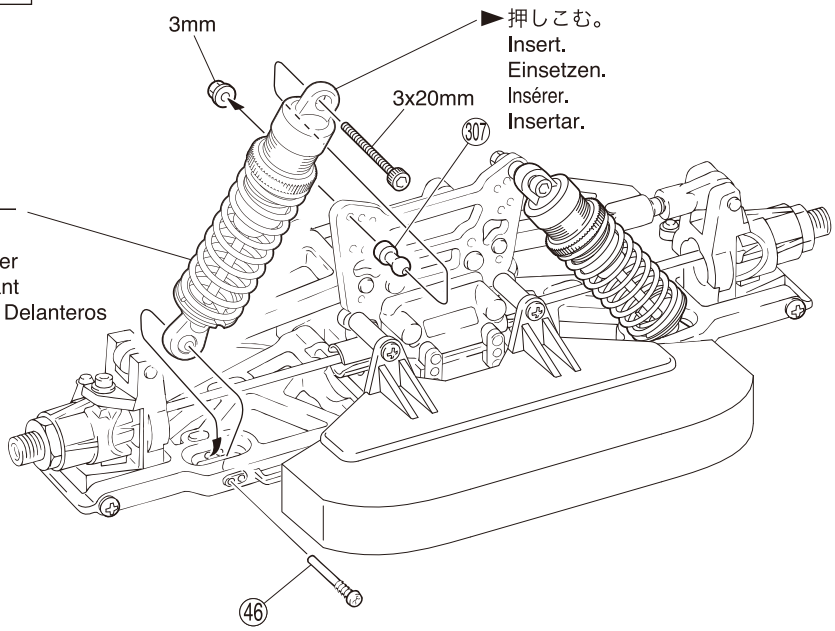

< リヤ >
< Rear >
< Hinten >
< Arrière >
< Traseros >

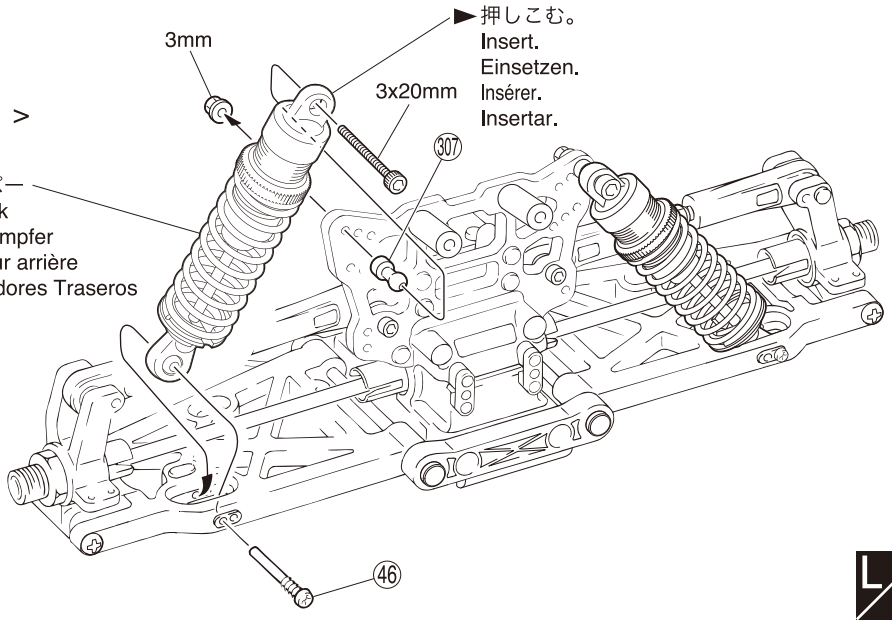

L/R

x4 4セット組立てる（例）。
Assemble as many times as specified.
Sooft wie angegeben zusammenbauen.
Assemblez aussi souvent qu'indiqué.
Repita las veces señaladas.

L/R 左右同じように組立てる。
Assemble left and right sides the same way.
Bauen Sie eine linke und eine rechte Seite.
Assemblez le côté gauche comme le côté droit.
Realice el montaje de igual forma en ambos lados.

40 タイヤ＆ホイール / Tire & Wheels / Reifen & Felgen Jantes et pneus / Neumáticos y Llantas

► あらかじめシンナー等で接着面をきれいにしておく。
Clean the tire rims with thinner beforehand.
Klebeflaechen der Reifen und Felgen fettfrei machen!
Nettoyer la surface à coller du pneu avec un papier abrasif.
Limpie cuidadosamente los bordes.

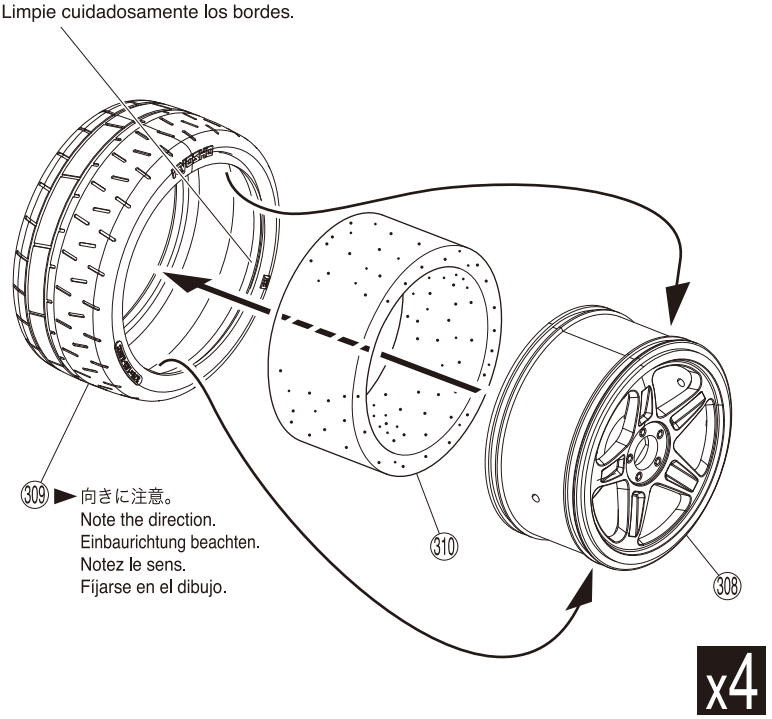

309 ► 向きに注意。
Note the direction.
Einbaurichtung beachten.
Notez le sens.
Fíjarse en el dibujo.

► タイヤを手で押さえ、瞬間接着剤を少しづつ流しこみ、最後に全体を接着します。
Apply instant glue little by little in the order.
Reifen mit Sekundenkleber auf der Felge verkleben.
Appliquer de la colle cyanoacrylate par petites gouttes successives.
Aplique unas gotas de cianocrilato en el borde de la llanta tal y como indica el dibujo.

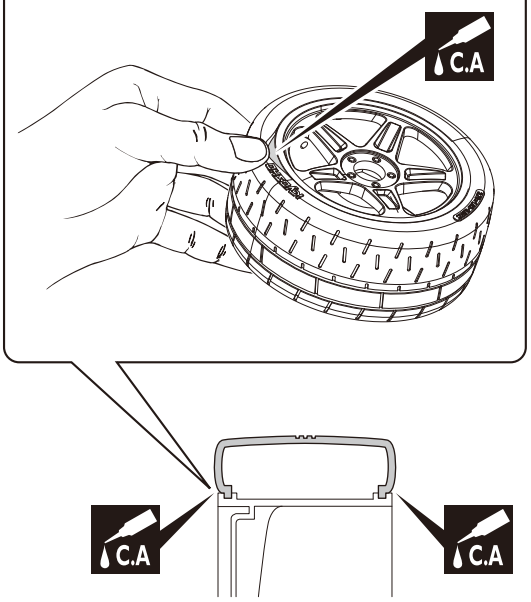

41 タイヤ＆ホイール / Tire & Wheels / Reifen & Felgen Jantes et pneus / Neumáticos y Llantas

< フロント >
< Front >
< Vorne >
< Avant >
< Delanteras >

173 ホイールストッパーナット
Wheel Stopper Nut
Radmutter
Ecrou de roue
Hexágono rueda

4

< リヤ >
< Rear >
< Hinten >
< Arrière >
< Traseras >

173

L/R

C.A 瞬間接着剤で接着する。
Apply instant glue (CA glue, super glue).
Verwenden Sie Sekundenkleber.
Collez avec de la colle cyanoacrylate.
Aplique pegamento instantáneo.

x2 ２セット組立てる（例）。
Assemble as many times as specified.
Sooft wie angegeben zusammenbauen.
Assemblez aussi souvent qu'indiqué.
Repita las veces señaladas.

L/R 左右同じように組立てる。
Assemble left and right sides the same way.
Bauen Sie eine linke und eine rechte Seite.
Assemblez le côté gauche comme le côté droit.
Realice el montaje de igual forma en ambos lados.

42 ボディマウント / Body Mounts / Karrosseriestützen
Fixations de carrosserie / Soportes de carrocería

2.6 x 6mm TPビス
TP Screw
LK Treibschr
Vis TP 2.6x6mm
Tornillo 2.6x6mm TP
4

4 x 10mm ビス
Screw
LK Schraube
Vis 4x10mm
Tornillo 4x10mm
2

4 x 15mm TPビス
TP Screw
LK Treibschr
Vis TP 4x15mm
Tornillo 4x15mm TP
2

< フロント >
< Front >
< Vorne >
< Avant >
< Delanteros >

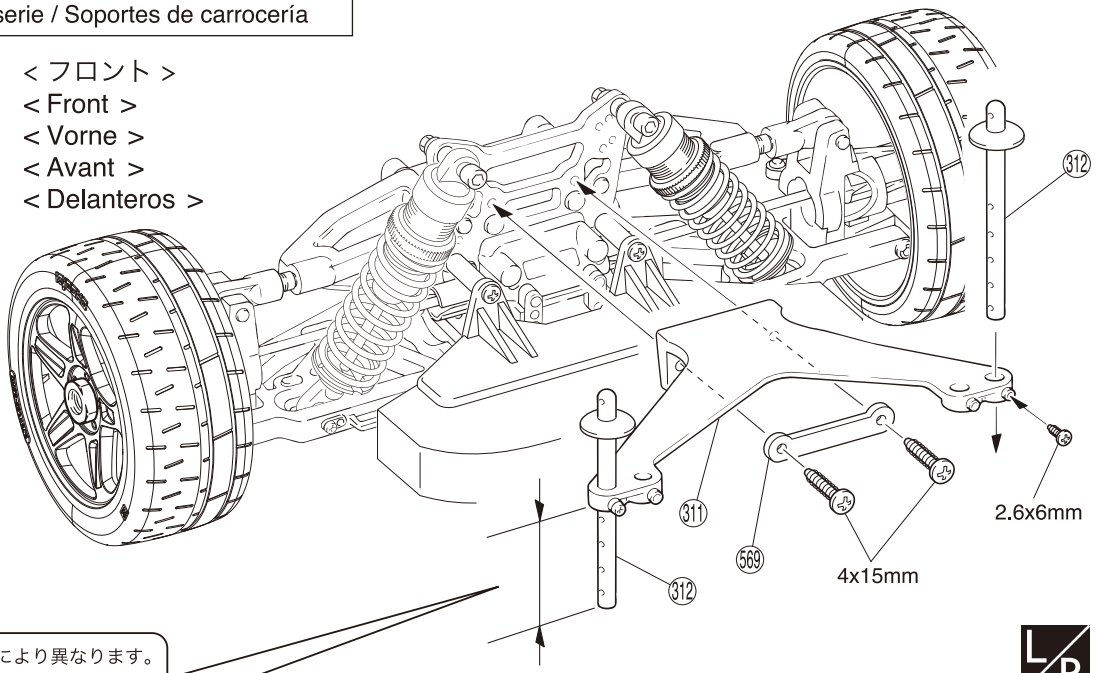

► ボディマウントの高さは車種により異なります。
追加説明書をご覧ください。
Height of body mounts depends on type of car.
Refer to Supplementary Instructions.
Die Länge der Karosseriehalter hängt von der verwendeten Karosserie ab, Beziehen Sie sich auf Zusätzliche Anweisungen.
La hauteur du support de carrosserie dépend de la voiture.
Faites référence aux Directives Supplémentaires.
La altura de los soportes depende del tipo de coche.
Refiérase a las Instrucciones Suplementarias.

2018 ダッジチャレンジャー SRT Demon 2018 Dodge Challenger SRT Demon	アウディ R8 Audi R8	セプター Ceptor	コルベット C6-R 2007 Corvette C6-R 2007
約21.5mm approx. 21.5mm ca. 21.5mm environ 21.5mm aprox. 21.5mm	約32mm approx. 32mm ca. 32mm environ 32mm aprox. 32mm	約47mm approx. 47mm ca. 47mm environ 47mm aprox. 47mm	約50mm approx. 50mm ca. 50mm environ 50mm aprox. 50mm

< リヤ >
< Rear >
< Hinten >
< Arrière >
< Traseros >

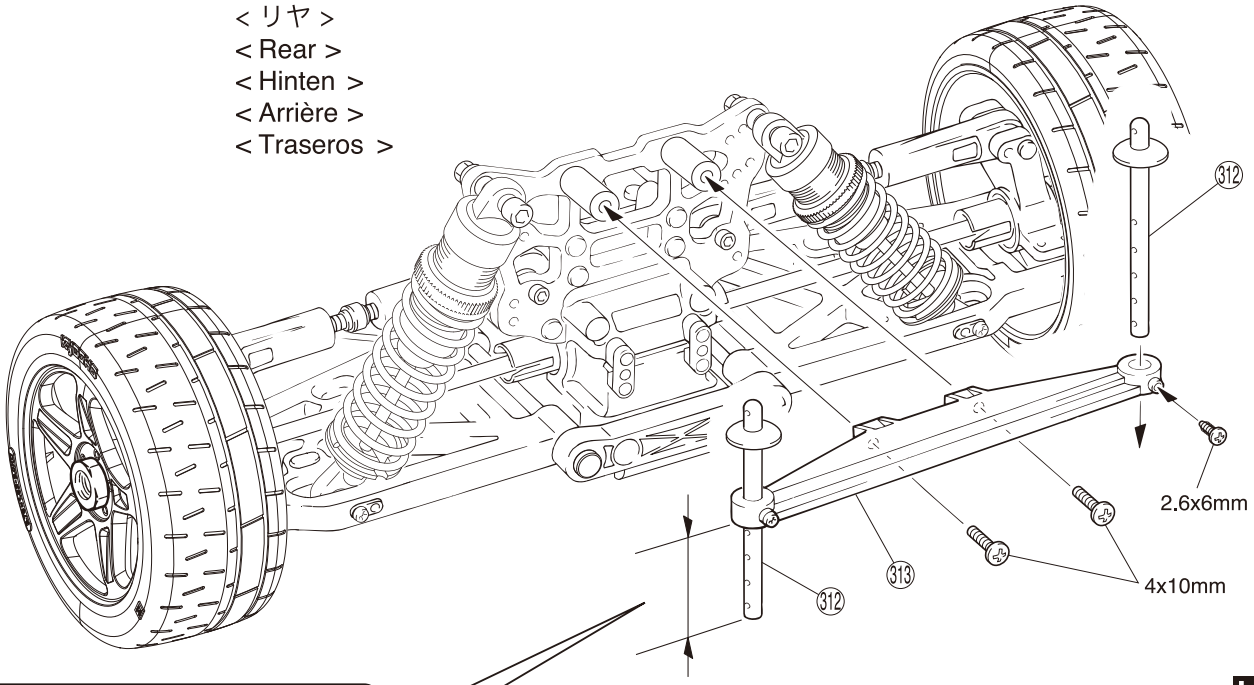

► ボディマウントの高さは車種により異なります。
追加説明書をご覧ください。
Height of body mounts depends on type of car.
Refer to Supplementary Instructions.
Die Länge der Karosseriehalter hängt von der verwendeten Karosserie ab, Beziehen Sie sich auf Zusätzliche Anweisungen.
La hauteur du support de carrosserie dépend de la voiture.
Faites référence aux Directives Supplémentaires.
La altura de los soportes depende del tipo de coche.
Refiérase a las Instrucciones Suplementarias.

2018 ダッジチャレンジャー SRT Demon 2018 Dodge Challenger SRT Demon	アウディ R8 Audi R8	セプター Ceptor	コルベット C6-R 2007 Corvette C6-R 2007
約29.5mm approx. 29.5mm ca. 29.5mm environ 29.5mm aprox. 29.5mm	約49mm approx. 49mm ca. 49mm environ 49mm aprox. 49mm	約52mm approx. 52mm ca. 52mm environ 52mm aprox. 52mm	約46mm approx. 46mm ca. 46mm environ 46mm aprox. 46mm

L/R 左右同じように組立てる。
Assemble left and right sides the same way.
Bauen Sie eine linke und eine rechte Seite.
Assemblez le côté gauche comme le côté droit.
Realice el montaje de igual forma en ambos lados.

43 ボディ / Body Shell / Karrosserie Carrosserie / Carrocería

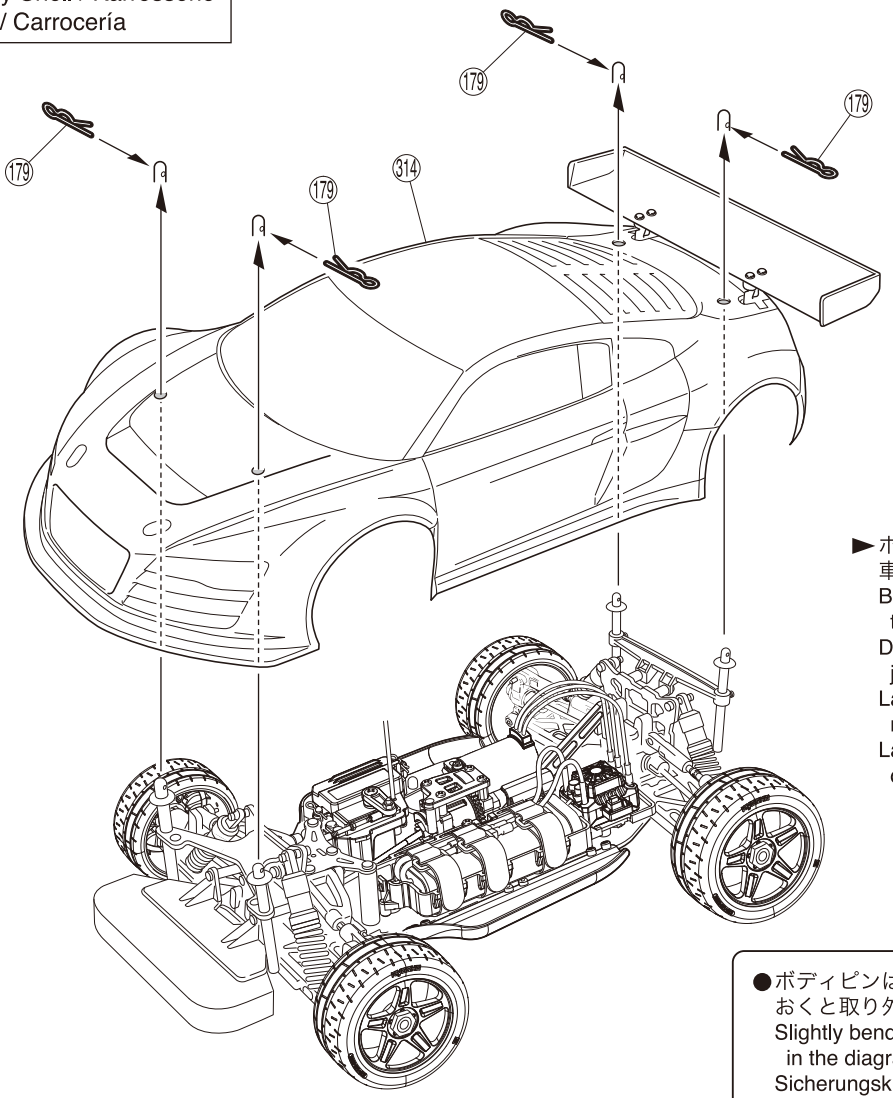

►ボディはお買い上げの車種により異なります。
Body depends on the type of car purchased.
Die Karosserie hängt vom jeweiligen Fahrzeugtyp ab.
La carrosserie dépend du modèle de voiture acheté.
La carrocería depende del tipo de coche que haya adquirido.

●ボディピンは、図のように曲げておくと取り外しが楽です。
Slightly bend the body pins as shown in the diagram for easier removal.
Sicherungsklammern zum besseren Greifen leicht biegen, wie dargestellt.
Courber les clips de carrosserie comme indiqué.
Doble ligeramente las presillas de carrocería para facilitar la instalación.

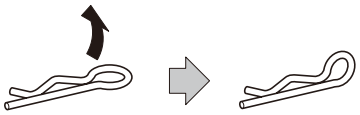

(179) ボディピン
Body Pin
Karosserieklammer
Goupille de carrosserie
Clip carrocería

--- 4

セッティングガイド / Adjustment / Einstellung / R glage / Ajustes

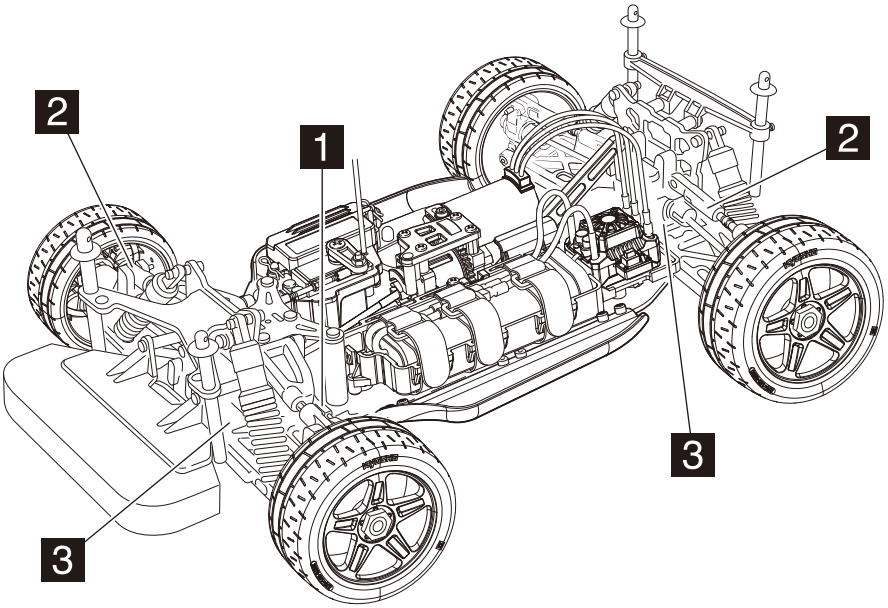

1 トー角（フロント） / Toe Adjustment (Front) / Spurjustierung (vorn) / Pincement (avant) / Ajuste de la convergencia (Delantera)

●タイロッドの長さを変えて、トー角の調整ができます。
Adjust the front toe either by making the tie rods longer or by making them shorter.
Die Einstellung wird an der Spurstange vorgenommen.
Ajuster le pincement avant en agissant sur la longueur des biellettes.
Ajuste la convergencia de las ruedas delanteras alargando o acortando la longitud de los tirantes ajustables.

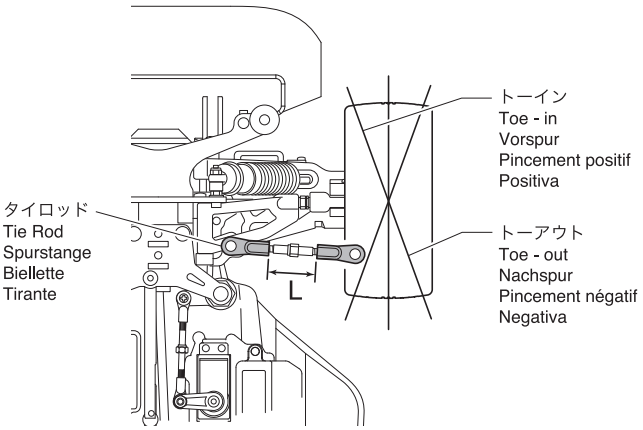

Lの長さ Length (L) Laenge Longueur Longitud (L)	特性 Steering Characteristics Lenkeigenschaften Comportement Características Dirección	Lの長さ Length (L) Laenge Longueur Longitud (L)	特性 Steering Characteristics Lenkeigenschaften Comportement Características Dirección
長くする Making longer. laenger Allonger. Más largo. トーイン Toe - in Vorspur Pincement positif Convergencia Positiva	ステアリング特性はマイルド傾向になる。 Steering becomes milder. weicheres Einlenkverhalten Entrée de virage plus agressive. Conducción más suave.	短くする Shortening. kuerzer Racourcir. Más corto. トーアウト Toe - out Nachspur Pincement négatif Convergencia Negativa	コーナリング初期の反応が良くなる。 Enters corners more aggressively. direkteres Einlenkverhalten Train avant plus neutre. Entrada en curva más agresiva.

▶タイロッドの長さは、左右同じにすること。
Ensure that the length of both the left and right tie rods is the same.
Sie Spurstangen muessen auf beiden Seiten gleich lang sein.
ATTENTION ! Vérifier que les biellettes soient de la même longueur de chaque côté.
Asegurarse que la longitud de los tirantes derecho e izquierdo es idéntica.

2 キャンバー角 / Camber Adjustment / Der Sturz / Carrossage / Ajuste del Camber

●アッパーロッドの長さを変えてキャンバー角の調整ができます。
Adjust the front / rear camber either by making the upper rods longer or by making them shorter.
Der Sturz an Vorder- & Hinterachse wird an den oberen Querlenkern justiert.
Ajuster le carrossage avant et arrière en agissant sur les biellettes de tirants supérieurs.
Ajuste el ángulo de camber delantero/trasero acortando o alargando la longitud de los tirantes ajustables.

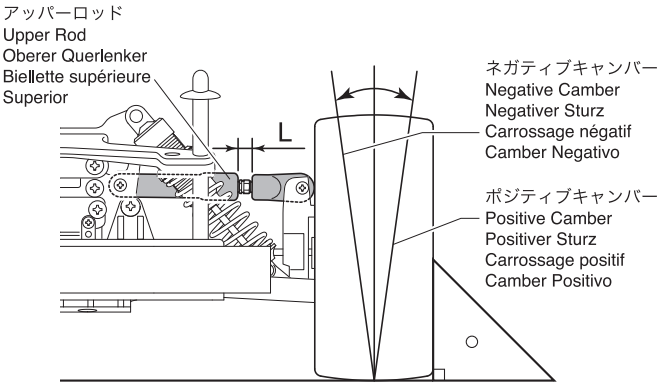

Lの長さ Length (L) Laenge Longueur Longitud (L)	フロント／リヤ Front / Rear Vorne / Hinten Avant / Arrière Delanteros / Traseros	特性 Steering Characteristics Lenkeigenschaften Comportement Características Dirección
長くする Making longer. laenger Allonger. Más largo.	フロント Front Vorne Avant Delanteros	ステアリング特性はマイルド傾向になる。 Steering becomes milder. weicheres Einlenkverhalten Entrée de virage plus agressive. Conducción más suave.
ポジティブキャンバー Positive Camber Positiver Sturz Carrossage positif Camber Positivo	リヤ Rear Hinten Arrière Traseros	コーナリング初期にリヤタイヤがすべりやすくなる。 Rear tire grip becomes worse when entering corners. weniger Grip in Kurven L'accroche des pneus arrière en entrée de virage est moins efficace. Peor agarre de las ruedas en la entrada en curva.
短くする Shortening. kuerzer Raccourcir. Más corto.	フロント Front Vorne Avant Delanteros	コーナリング初期の反応が良くなる。 Enters corners more aggressively. direkteres Einlenkverhalten Train avant plus neutre. Entrada en curva más agresiva.
ネガティブキャンバー Negative Camber Negativer Sturz Carrossage négatif Camber Negativo	リヤ Rear Hinten Arrière Traseros	コーナリング初期にリヤタイヤがすべりにくくなる。 Gives rear tires more grip when entering corners. weniger Grip in Kurven Les pneus arrière ont plus d'accroche en entrée de virage. Mayor agarre de las ruedas traseras al entrar en curva.

▶アッパーロッドの長さは、左右同じにすること。
Ensure that the length of both the left and right upper rods is the same either by unscrewing or by tightening the set screw.
Unbedingt darauf achten, dass die oberen Querlenker auf beiden Seiten einer Achse jeweils gleich lang sind.
ATTENTION ! Vérifier que les tirants soient de la même longueur de chaque côté.
Asegúrese que la longitud de los tirantes superiores derecho e izquierdo es idéntica.

3 車高 / Ride Height / Bodenfreiheit / Garde au sol / Ajuste de la altura

●サスアームのセットビスの締込量で車高の調整ができます。
Adjust the front / rear ride height.
Justierung der Bodenfreiheit vonr & hinten.
Réglage de la garde au sol avant et arrière
Ajuste de la altura delantera y trasera.

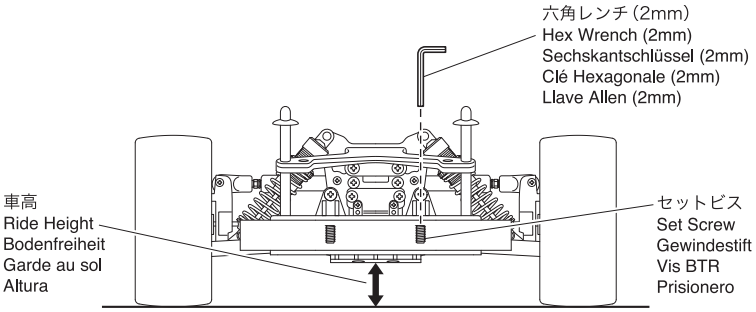

セットビスをしめる。 Screwing in the set screw. Gewindestift im Uhrzeigersinn En vissant la BTR. Apretando el prisionero.	車高が下がる。 Ride height becomes lower. Weniger Bodenfreiheit. La garde au sol s'abaisse. Menor altura.
セットビスをゆるめる。 Unscrewing the set screw. Gewindestift geg. Uhrzeigersinn En dévissant la BTR. Aflojando el prisionero.	車高が上がる。 Ride height becomes higher. Mehr Bodenfreiheit. La garde au sol monte. Mayor altura.

▶シャシーを平な所におき、前輪を持上げ、次にゆっくり降ろした時、左右の前輪が同時に地面につくように調整すること。
Place the chassis on a level surface and lift the front of the model. When setting down the model again, check if both front wheels touch down at the same time.
Modell auf eine ebene Platte setzen und vorne anheben. Darauf achten, dass die Raeder gleichzeitig auf der Platte aufsetzen, ggf. Einstellung korrigieren.
Placer le châssis sur une surface plane, puis vérifier en levant le châssis par le millieu que les roues droite et gauche décollent du sol simultanément.
Coloque el modelo en una superficie plana y levante la parte delantera. Compruebe si las dos ruedas delanteras tocan el suelo al mismo tiempo al bajar el modelo

スタビライザー（オプション）を使用する場合 / In case using Stabilizer. (Optional Parts)
Einbau von Stabilisatoren / Barre anti-roulis (vendue séparément) / Instalación Barra Estabilizadora

●フロント用	IFW104B フロントスタビライザーセット
For Front	IFW104B Front Stabilizer Set
Vorne	IFW104B Stabilisator, vorn
Avant	IFW104B Barre anti-roulis avant (KIT)
Delanteros	IFW104B Barra Estabilizadora Delantera

►㊾ 以外のパーツがIFW104Bにセットされています。
Use optional parts No.IFW104B.
IFW104B ist nicht serienmaeflig im Lieferumfang enthalten.
Utiliser l'option réf. IFW104B.
Utilice la Pieza Opcional No.IFW104B.

5.8mm ボール
Ball
Kugel
Rotule
Rótula ---------- 2

5.8mm ボールエンド（S）
Ball End (S)
Kugelpfanne (S)
Chape (S)
Rótula (S) ---------- 4

スタビボール（銀）
Stabilizer Ball (Silver)
Stabi-Kugel (silber)
Rotule de B.A.R. (Argent)
Rótula (Plateada) ---------- 2

3 x 10mm セットビス
Set Screw
Gewindestift
Vis BTR 3x10mm
Prisionero 3x10mm ---------- 2

3 x 12mm ビス
Screw
LK Schraube
Vis 3x12mm
Tornillo 3x12mm ---------- 2

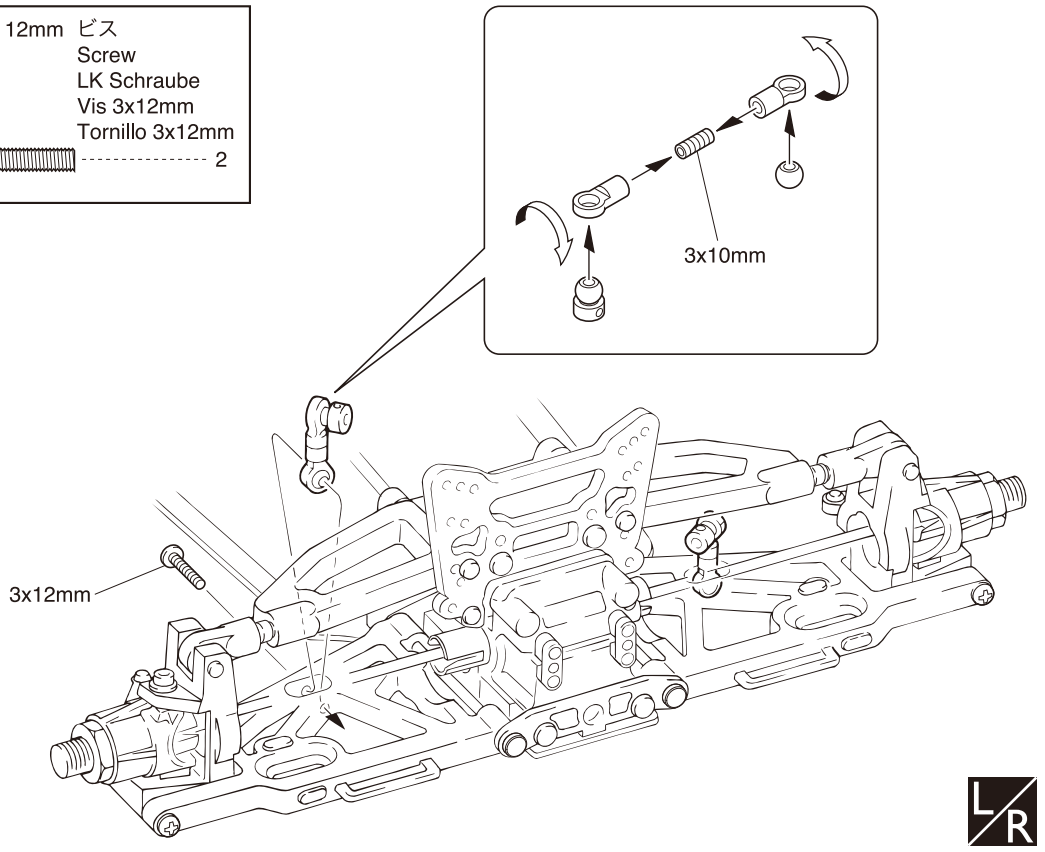

3 x 3mm セットビス
Set Screw
Gewindestift
Vis BTR 3x3mm
Prisionero 3x3mm ---------- 2

3 x 4mm セットビス
Set Screw
Gewindestift
Vis BTR 3x4mm
Prisionero 3x4mm ---------- 2

2.6 x 8mm TPサラビス
TP F/H Screw
SK Treibschraube
Vis TP F/H 2.6x8mm
Tornillo 2.6x8mm TP F/H ---------- 8

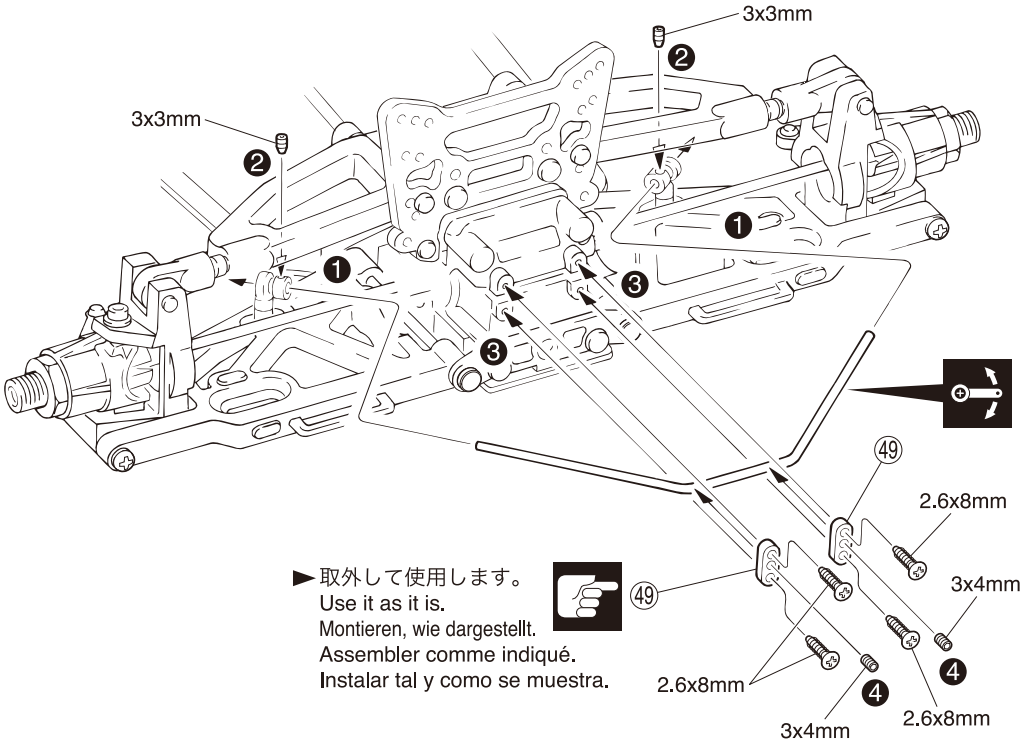

►取外して使用します。
Use it as it is.
Montieren, wie dargestellt.
Assembler comme indiqué.
Instalar tal y como se muestra.

注意して組立てる所。
Pay close attention here!
Vorsicht! Wichtiger Hinweis!
Attention! Avis important!
Preste atención.

番号の順に組立てる。
Assemble in the specified order.
In der angegebenen Reihenfolge zusammenbauen.
Assemblez dans l'ordre indiqué.
Realice el montaje en el orden indicado.

左右同じように組立てる。
Assemble left and right sides the same way.
Bauen Sie eine linke und eine rechte Seite.
Assemblez le côté gauche comme le côté droit.
Realice el montaje de igual forma en ambos lados.

可動するように組立てる。
Ensure smooth, non-binding movement when assembling.
Das Teil muß sich leicht bewegen lassen.
La pièce doit pouvoir pivoter autour de la vis.
Asegúrese que la pieza se mueve suavemente.

●リヤ用	IF117 リヤスタビライザーセット
For Rear	IF117 Rear Stabilizer Set
Hinten	IF117 Stabilisator, hinten
Arrière	IF117 Barre anti-roulis arrière (KIT)
Traseros	IF117 Barra Estabilizadora Trasera

►㊾以外のパーツがIF117にセットされています。
Use optional parts No.IF117.
IF117 ist nicht serienmaeflig im Lieferumfang enthalten.
Utiliser l'option réf. IF117.
Utilice la Pieza Opcional No.IF117.

5.8mm ボール
Ball
Kugel
Rotule
Rótula
---------- 2

5.8mm ボールエンド(S)
Ball End (S)
Kugelpfanne (S)
Chape (S)
Rótula (S)
---------- 4

スタビボール(黒)
Stabilizer Ball (Black)
Stabi-Kugel (Schwarz)
Rotule de B.A.R. (Noire)
Rótula (Negra)
---------- 2

3 x 10mm セットビス
Set Screw
Gewindestift
Vis BTR 3x10mm
Prisionero 3x10mm
---------- 2

3 x 12mm ビス
Screw
LK Schraube
Vis 3x12mm
Tornillo 3x12mm
---------- 2

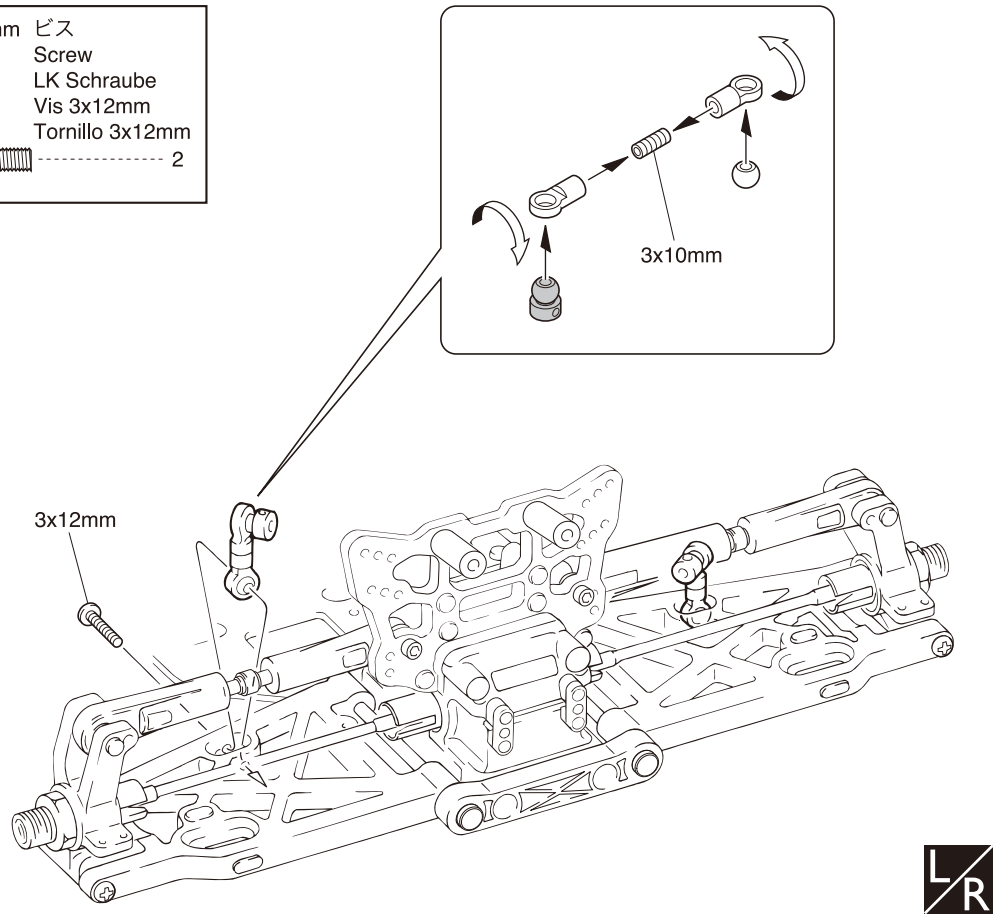

3 x 3mm セットビス
Set Screw
Gewindestift
Vis BTR 3x3mm
Prisionero 3x3mm
---------- 2

3 x 4mm セットビス
Set Screw
Gewindestift
Vis BTR 3x4mm
Prisionero 3x4mm
---------- 2

2.6 x 8mm TPサラビス
TP F/H Screw
SK Treibschraube
Vis TP F/H 2.6x8mm
Tornillo 2.6x8mm TP F/H
---------- 8

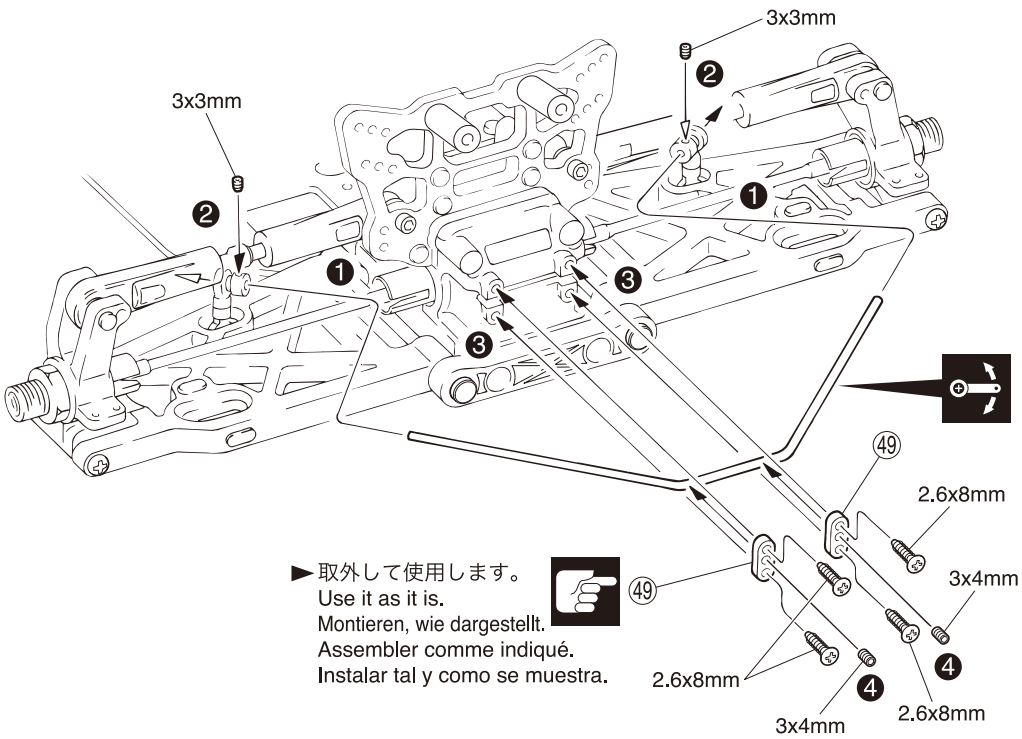

►取外して使用します。
Use it as it is.
Montieren, wie dargestellt.
Assembler comme indiqué.
Instalar tal y como se muestra.

注意して組立てる所。
Pay close attention here!
Vorsicht! Wichtiger Hinweis!
Attention! Avis important!
Preste atención.

番号の順に組立てる。
Assemble in the specified order.
In der angegebenen Reihenfolge zusammenbauen.
Assemblez dans l'ordre indiqué.
Realice el montaje en el orden indicado.

左右同じように組立てる。
Assemble left and right sides the same way.
Bauen Sie eine linke und eine rechte Seite.
Assemblez le côté gauche comme le côté droit.
Realice el montaje de igual forma en ambos lados.

可動するように組立てる。
Ensure smooth, non-binding movement when assembling.
Das Teil muß sich leicht bewegen lassen.
La pièce doit pouvoir pivoter autour de la vis.
Asegúrese que la pieza se mueve suavemente.

●分解図 EXPLODED VIEW
EXPLOSIONSZEICHNUNG
VUE ECLATEE
DESPIECE

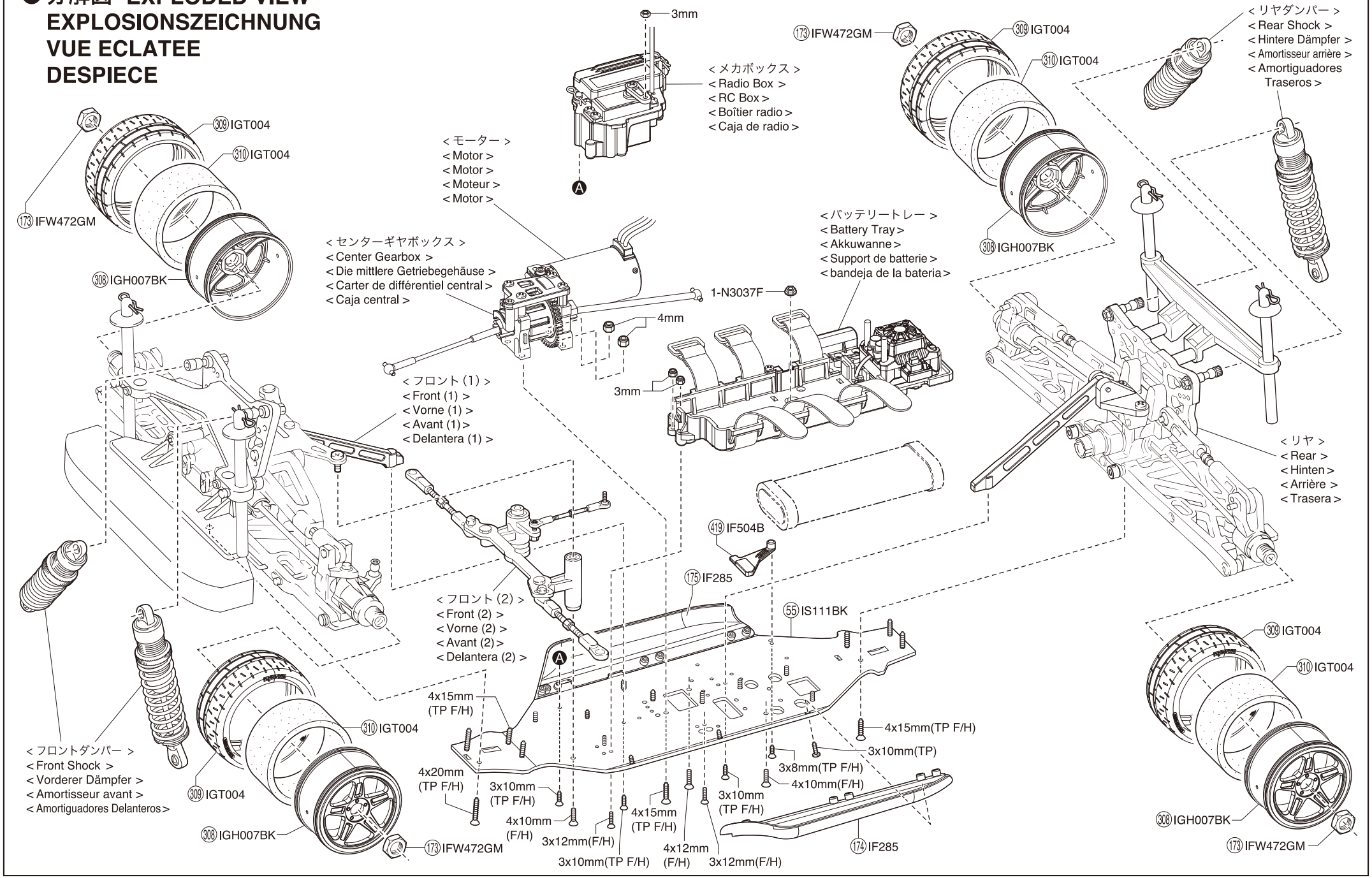

© Copyright 2019 KYOSHO CORPORATION / 禁無断転載複製

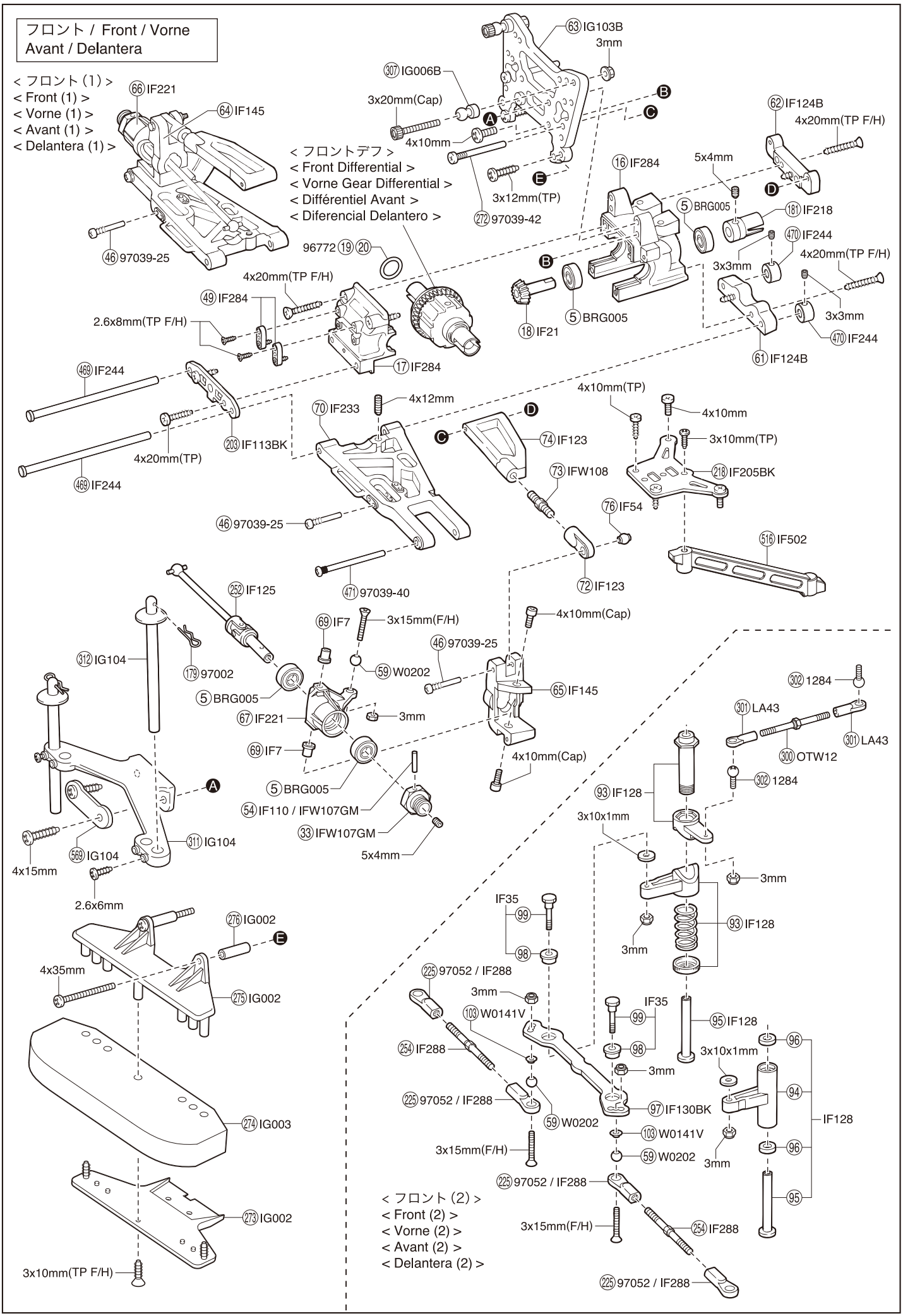
フロント / Front / Vorne
Avant / Delantera
< フロント (1) >
< Front (1) >
< Vorne (1) >
< Avant (1) >
< Delantera (1) >
66 IF221
64 IF145
46 97039-25
< フロントデフ >
< Front Differential >
< Vorne Gear Differential >
< Différentiel Avant >
< Diferencial Delantero >
63 IG103B
3mm
307 IG006B
3x20mm(Cap)
4x10mm
3x12mm(TP)
272 97039-42
62 IF124B
4x20mm(TP F/H)
16 IF284
5x4mm
5 BRG005
181 IF218
470 IF244
3x3mm
4x20mm(TP F/H)
96772 19 20
4x20mm(TP F/H)
49 IF284
2.6x8mm(TP F/H)
17 IF284
18 IF21
5 BRG005
3x3mm
470 IF244
61 IF124B
469 IF244
203 IF113BK
4x20mm(TP)
469 IF244
70 IF233
4x12mm
4x10mm(TP)
4x10mm
74 IF123
3x10mm(TP)
73 IFW108
218 IF205BK
76 IF54
46 97039-25
516 IF502
471 97039-40
72 IF123
252 IF125
69 IF7
3x15mm(F/H)
4x10mm(Cap)
312 IG104
179 97002
59 W0202
46 97039-25
5 BRG005
65 IF145
67 IF221
3mm
69 IF7
4x10mm(Cap)
5 BRG005
54 IF110 / IFW107GM
33 IFW107GM
5x4mm
311 IG104
569 IG104
4x15mm
2.6x6mm
302 1284
301 LA43
300 OTW12
301 LA43
302 1284
93 IF128
3x10x1mm
3mm
93 IF128
3mm
276 IG002
4x35mm
275 IG002
IF35
99
98
225 97052 / IF288
3mm
103 W0141V
254 IF288
IF35
99
98
95 IF128
96
3x10x1mm
3mm
94
225 97052 / IF288
59 W0202
97 IF130BK
IF128
103 W0141V
3x15mm(F/H)
59 W0202
3mm
96
274 IG003
225 97052 / IF288
95
< フロント (2) >
< Front (2) >
< Vorne (2) >
< Avant (2) >
< Delantera (2) >
3x15mm(F/H)
254 IF288
273 IG002
3x10mm(TP F/H)
225 97052 / IF288

バッテリートレー / Battery Tray / Akkuwanne
Support de batterie / Bandeja de la bateria

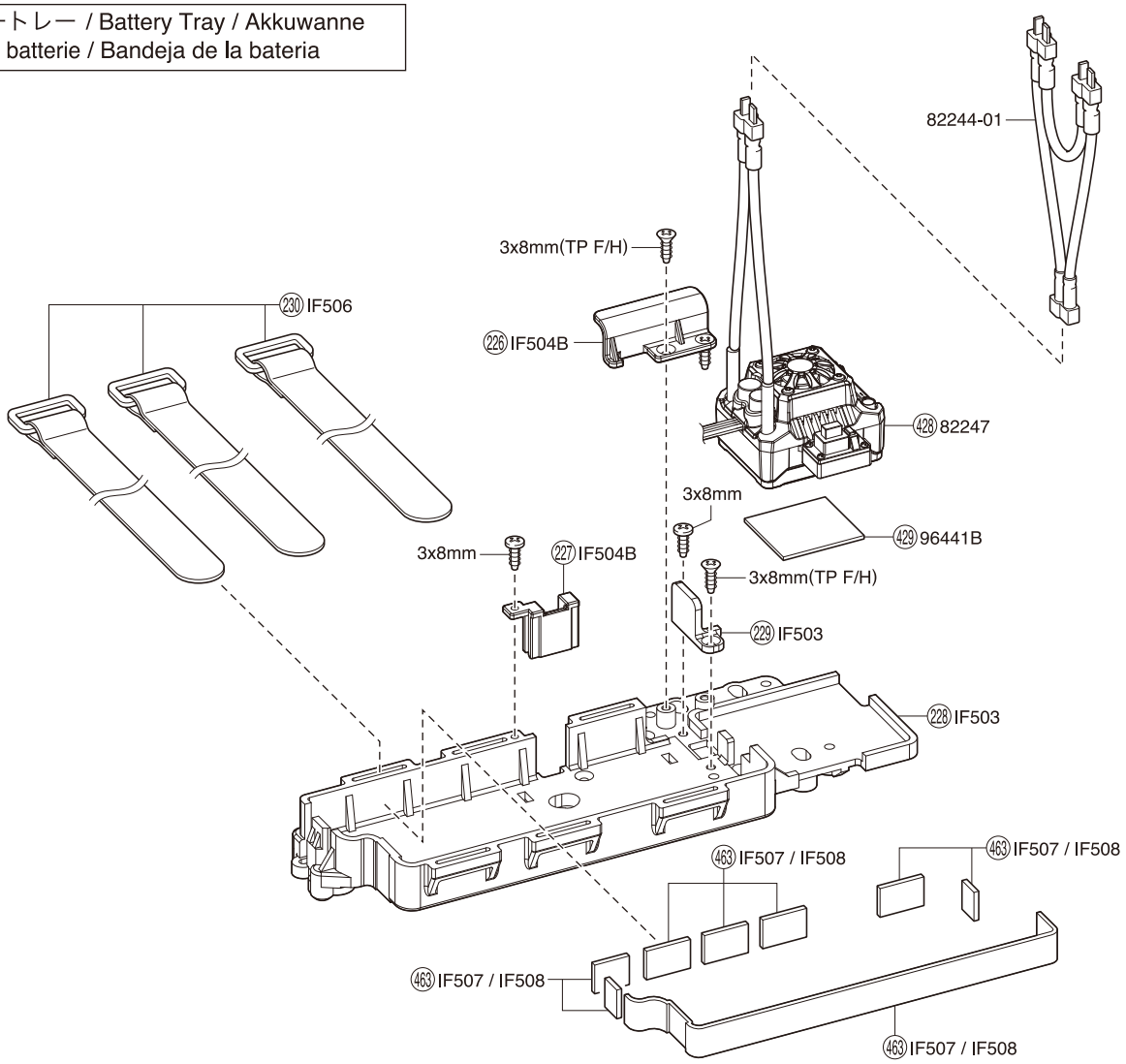

ラジオボックス / Radio Box / Empfängerbox
Boitier radio / Caja de radio

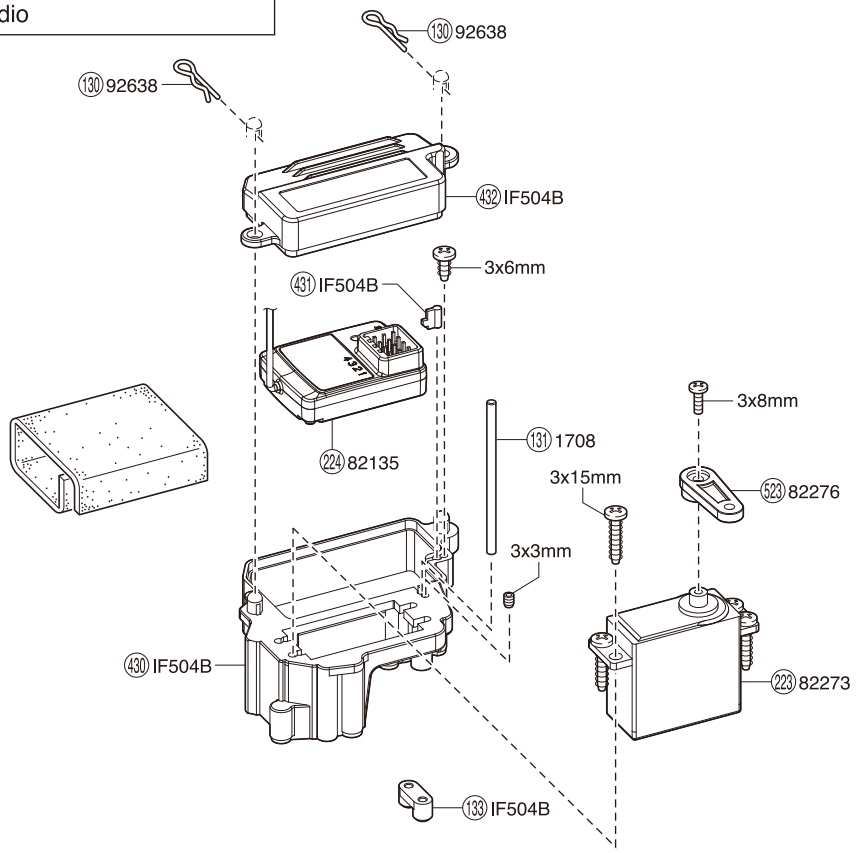

センターギヤボックス / Center Gearbox / Die mittlere Getriebegehäuse
Carter de différentiel central / Caja central

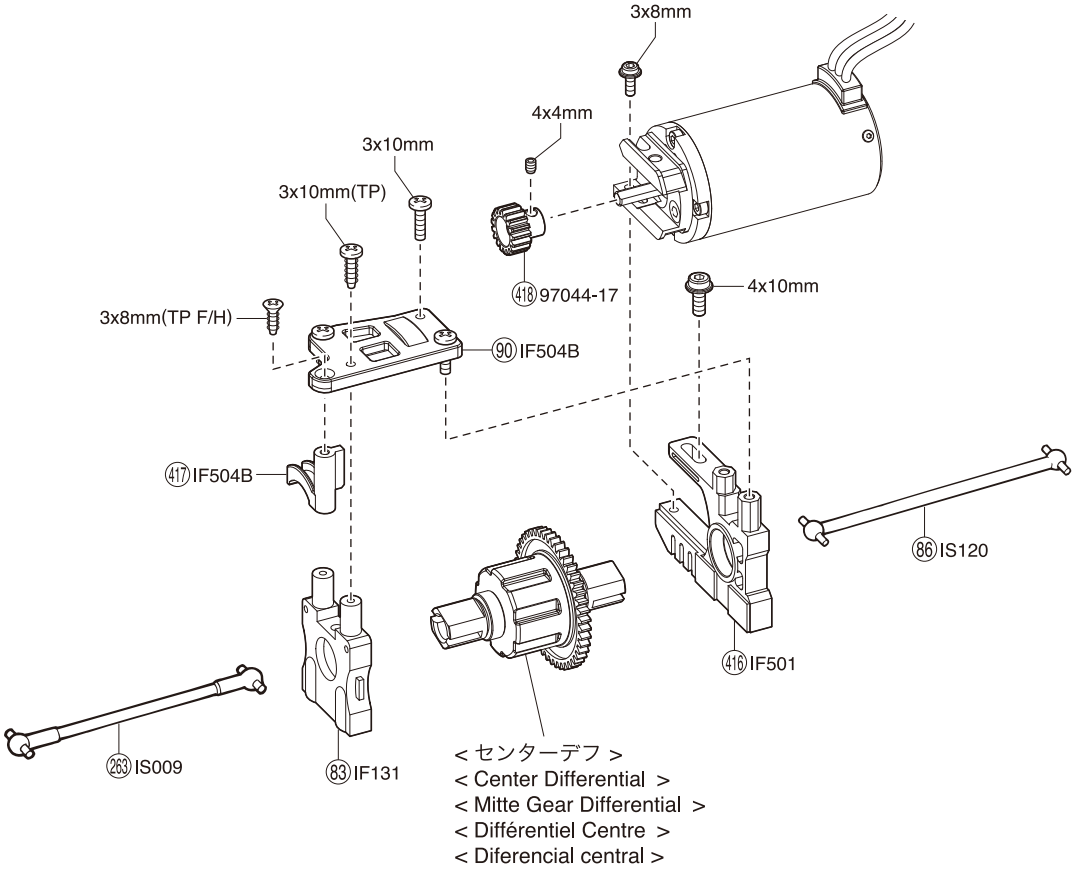

モーター / Motor / Motor
Moteur / Motor

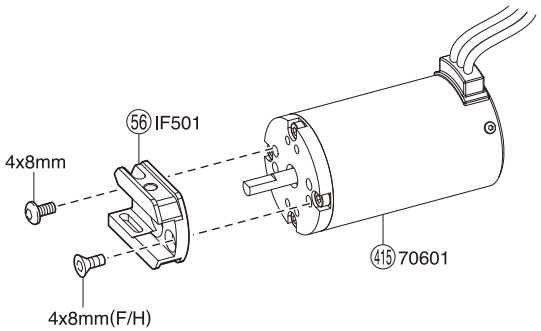

リヤ / Rear / Hinten
Arrière / Trasera

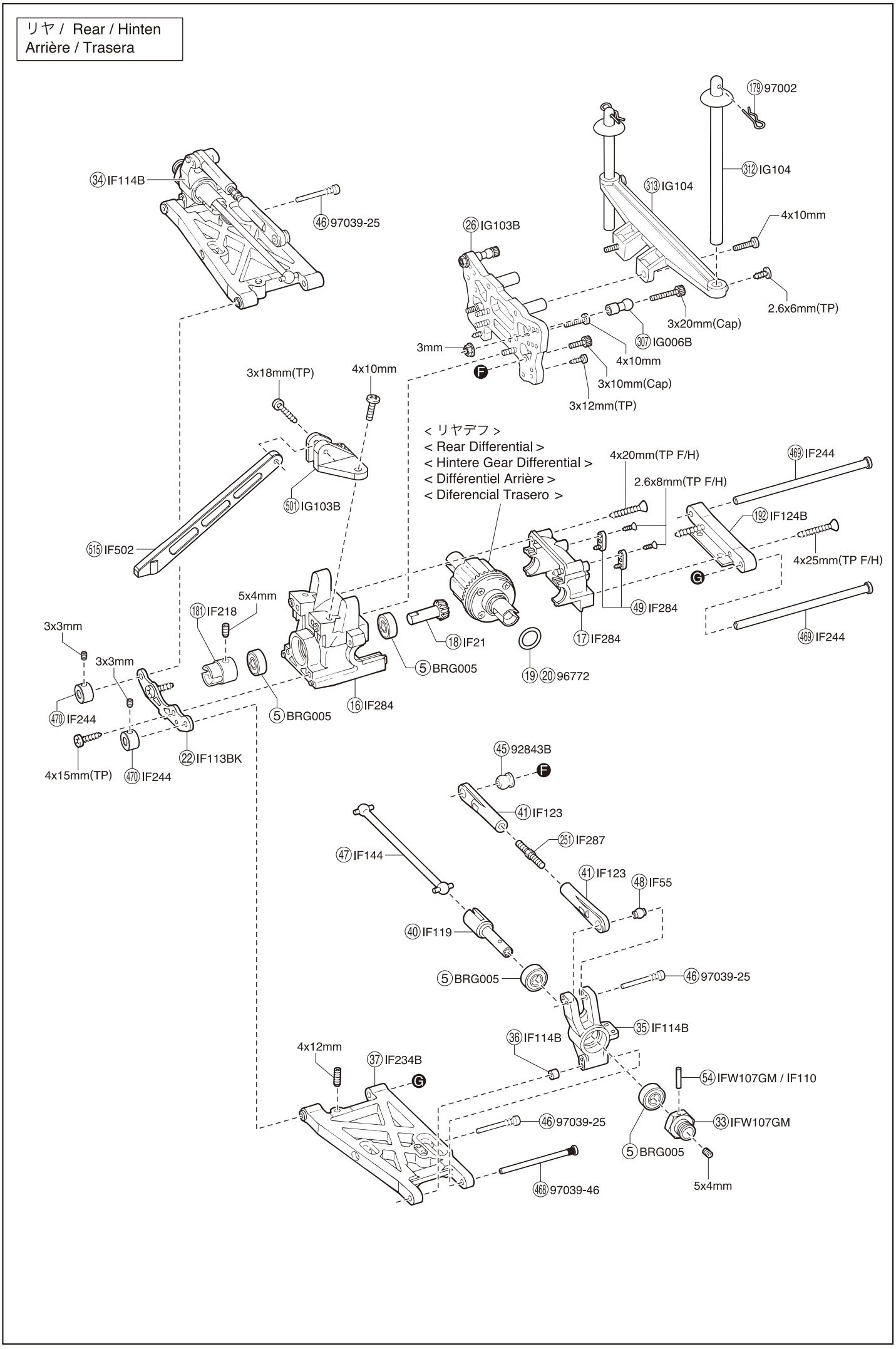

デフギヤ / Differential / Gear Differential
Différentiel / Diferencial

< フロント／リヤデフ >
< Front / Rear Differential >
< Vorne / Hintere Gear Differential >
< Différentiel Avant / Arrière >
< Diferencial Delantero / Trasero >

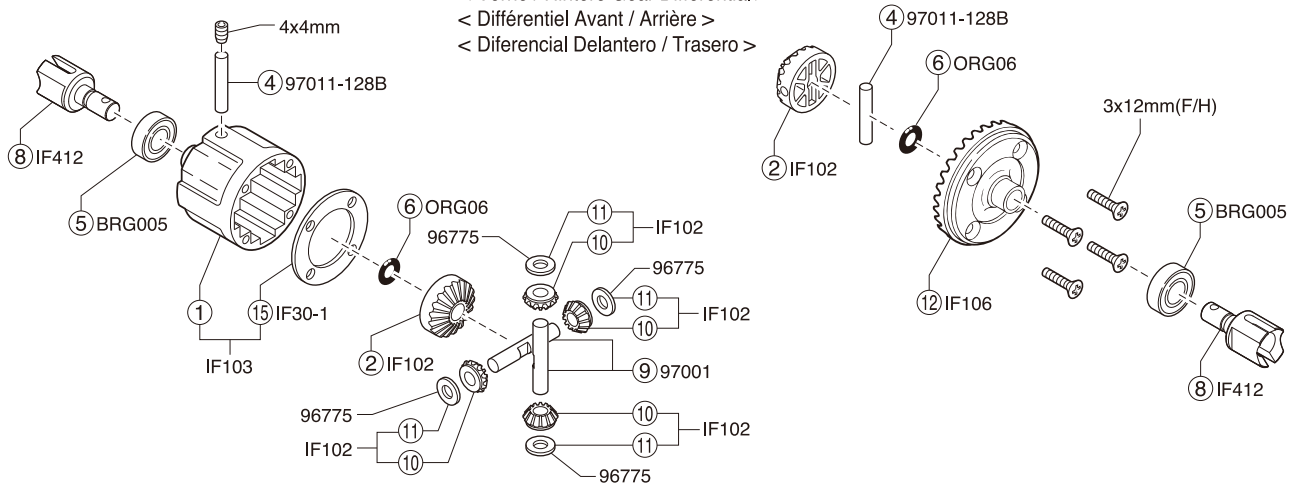

< センターデフ >
< Center Differential >
< Mitte Gear Differential >
< Différentiel Centre >
< Diferencial central >

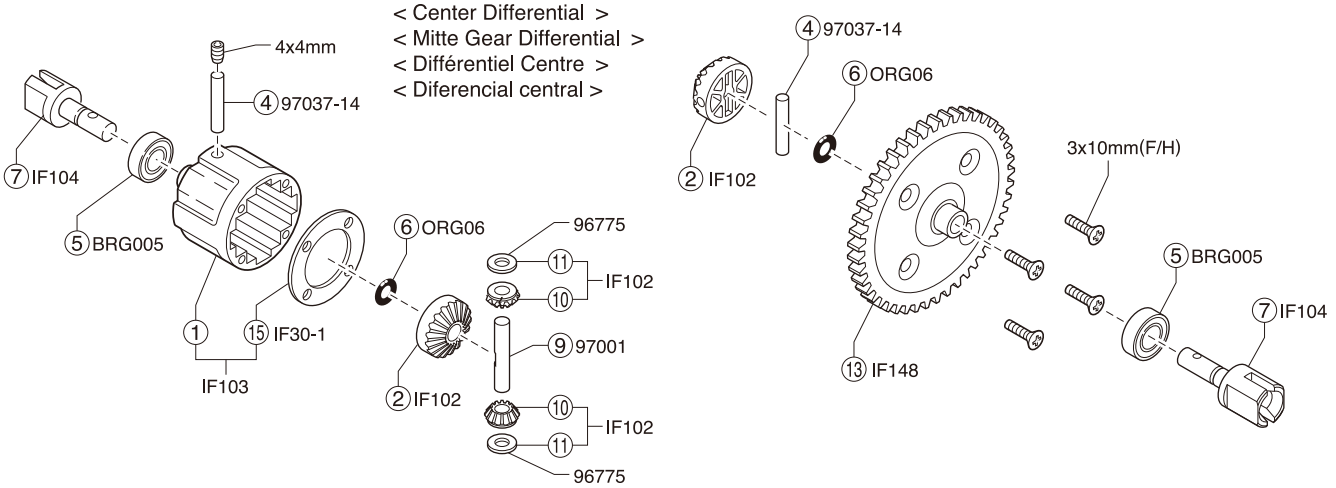

ダンパー / Shock Absorber / Stoßdämpfer
Amortisseur / Amortiguador

< フロントダンパー >
< Front Shock >
< Vorderer Dämpfer >
< Amortisseur avant >
< Amortiguadores Delanteros >

< リヤダンパー >
< Rear Shock >
< Hintere Dämpfer >
< Amortisseur arrière >
< Amortiguadores Traseros >

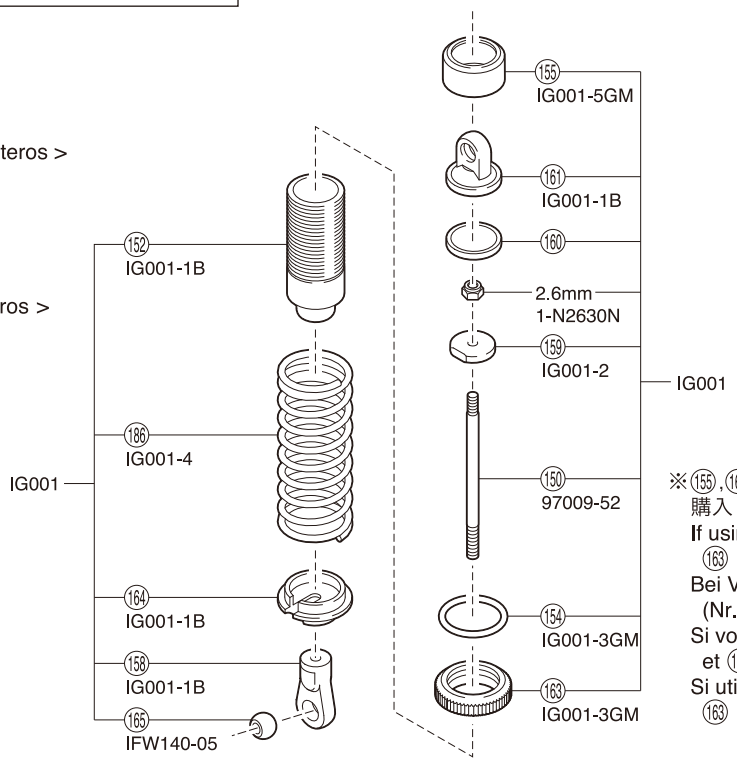

※⑮⑤,⑯③はNO.IG001 GTダンパーセットで購入した場合、色はシルバーとなります。
If using No.IG001 GT Shock Set, ⑮⑤ and ⑯③ are silver.
Bei Verwendung von dem GT Stoßdämpfer Set (Nr. IG-01) sind Teil ⑮⑤ und Teil ⑯③ silber.
Si vous utilisez les amortisseurs #IG001, ⑮⑤ et ⑯③ sont grises.
Si utiliza el amortiguador No.IG001 GT, ⑮⑤ y ⑯③ son plateados.

スペアパーツ　SPARE PARTS

★ FOR JAPANESE MARKET ONLY.

品番 No.	パーツ名 Part Names	内容（キーNo.と入数） Quantity	★定価（税抜）
BRG005	シールドベアリング（8x16x5）2入 Shield Bearing (8x16x5) 2pcs	⑤ x 2	650
IF7	ナックルアームカラー（4入） Knuckle Arm Collar (4pcs)	⑲ x 4	800
IF21	ドライブベベルギヤ（13T） Drive Bevel Gear (13T)	⑱ x 1	1200
IF30-1	デフケースパッキン（5入/ノンアスベスト） Differential Case Packing (5pcs/Non asbestos)	⑮ x 5	450
IF35	ステアリングピン Steering Pin	⑱ ⑲ x 2	450
IF54	6.8mmツバ付ボール（2入） 6.8mm Taper Ball (2pcs)	⑯ x 2	300
IF55	7.8mmツバ付ボール（2入） 7.8mm Taper Ball (2pcs)	⑱ x 2	300
IF102	デフベベルセット Differential Bevel Set	② x 2　⑩ ⑪ x 4	400
IF103	デフケース Differential Case	① ⑮ x 1	500
IF104	センターデフシャフト Center Differential Shaft	⑦ x 2	800
IF106	φ38ベベルギヤ（43T） φ38 Bevel Gear 43T	⑫ x 1	2500
IF110	φ2.6x17ピン φ2.6x17 Pin	⑭ x 4	200
IF113 BK	サスプレートセット（ブラック） Suspension Plate Set (Black)	㉒ ㉓ x 1	550
IF114B	リヤハブキャリア Rear Hub Carrier	㉞ ㉟ x 1　㊱ x 2	550
IF119	リヤホイールシャフト Rear Wheel Shaft	㊵ x 2	750
IF123	アッパーサスアームセット Upper Sus. Arm Set	㊶ x 4　㉒ ㉔ x 2	700
IF124B	サスホルダー Suspension Holder	㊶ ㊷ ㊷ x 1	550
IF125	ユニバーサルスイングシャフト（フロント） Universal Swing Shaft (Front)	㉒ x 2	3200
IF128	サーボセイバーセット Servo Saver Set	㉓ ㉔ x 1set　㉕ ㉖ x 2	1300
IF130 BK	ステアリングプレート（ブラック） Steering Plate (Black)	㉗ x 1	600
IF131	センターデフマウント Center Differential Mount	㉓ x 1	500
IF145	フロントハブキャリア Front Hub Carrier	㉔ ㉕ x 1	750
IF148	スパーギヤ(46T) Spur Gear (46T)	⑬ x 1	400
IF205 BK	フロントアッパープレート（ブラック） Front Upper Plate (Black)	㉘ x 1	550
IF218	ジョイントカップ（4mm/L=17/2入/FM185） Joint Cup (4mm/L=17/2pcs/FM185)	㉛ x 2	700
IF221	ナックルアーム（L,R/IF6B） Knuckle Arm (L,R/IF6B)	㉖ ㉗ x 1	1000
IF233	フロントロアサスアーム（INFERNO NEO） Front Lower Suspension Arm (INFERNO NEO)	㉚ x 2　4x12mmセットビス 平先 4x12mm Set Screw x 2	700
IF234B	リヤロアサスアーム（INFERNO NEO） Rear Lower Suspension Arm (INFERNO NEO)	㉗ x 2　4x12mmセットビス 平先 4x12mm Set Screw x 2	700
IF244	フランジピン（4x78mm/2入） Flange Pin (4x78mm/2pcs)	㊾ ㊿ x 2　3x3mmセットビス 3x3mm Set Screw x 2	400
IF284	バルクヘッドセット（ハード/NEO/NEO ST/ST-RR Evo） Bulk Head Set (Hard/NEO/NEO ST/ST-RR Evo)	⑯ ⑰ ㉒ x 1　㊾ x 2	600
IF285	サイドガード（NEO 2.0/GT2） Side Guard (NEO 2.0/GT2)	㉔ ㉕ x 1	900
IF287	ハードアッパーアジャストロッド（スチール/リヤ/2入） Hard Upper Adjust Rod (Steel/Rear/2pcs)	㉑ x 2	1000
IF288	タイロッドセット（スチール/4x40mm） Tie Rod Set (Steel/4x40mm)	㉔ x 2　㊽ x 4	700
IF412	デフシャフト（2入/MP9） Diff. Shaft (2pcs/MP9)	⑧ x 2	950
IF501	モーターマウント（ガンメタリック /VE） Motor Mount (Gunmetal/VE)	㊻ ㊿ x 1	7000
IF502	トルクロッドセット（VE） Torque Rod Set (VE)	㊺ ㊻ x 1	450
IF503	バッテリートレーセット（VE） Battery Tray Set (VE)	㉘ ㉙ x 1	1000
IF504B	メカボックスセット（VE） Radio Box Set (VE)	㊿ ㉖ ㉗ ㊼ ㊾ ㊿ ㊿ ㊿ x 1　㉝ x 2	1000
IF506	バッテリーストラップセット（VE） Battery Strap Set (VE)	㉚ x 3	1600
IF507	バッテリークッション（t=5.0/VE） Battery Cushion (t=5.0/VE)	㊸ (15x130x5mm) x 2	400
IF508	バッテリークッション（t=2.0/VE） Battery Cushion (t=2.0/VE)	㊸ (15x130x2mm) x 2	300

品番 No.	パーツ名 Part Names	内容（キーNo.と入数） Quantity	★定価（税抜）
IFW107 GM	ホイールハブ（ガンメタリック/4入） Wheel Hub (Gunmetal/4pcs)	㉝ ㊹ x 4	1100
IFW108	スペシャルアッパーロッド（フロント） Special Upper Rod (Front)	㉓ x 2	500
IFW140 -05	Oリングセット O-ring Set	㊺ x 2	800
IFW472 GM	ホイールナット（ガンメタ/4入/セレーション付） Wheel Nut (Gunmetal/4pcs/for Serration)	㉓ x 4	1300
※ IG001	GTダンパーセット GT Shock Set	㉚ ㉜ ㉞ ㉟ ㊱ ㊲ ㊳ ㊴ ㊶ ㊸ ㊹ ㊻ x 2 2.6mmナイロンナット 2.6mm Nylon Nut x 2	2300
IG001 -1B	ダンパープラパーツ（インファーノGT/DBX） Shock Plastic Parts (for Inferno GT/DBX)	㉜ ㊱ ㊶ ㊹ x 2	500
IG001 -2	ダンパーピストン（4入） Shock Piston (4pcs)	㊲ x 4	600
IG001 -3GM	スプリングアジャスター（ガンメタリック/2入） Spring Adjuster (Gunmetal/2pcs)	㉞ ㊸ x 2	500
IG002	バンパー（インファーノGT） Bumper (INFERNO GT)	㉓ ㉕ x 1　㉖ x 2	500
IG003	ウレタンバンパー Urethane Bumper	㉔ x 1	400
IG006B	5.8mmボールピボット（4入/H=12.3mm/IG006） 5.8mm Ball Pivot (4pcs/H=12.3mm/IG006)	㉗ x 4	600
IG103B	ダンパーステーセット（インファーノGT/GT102B） Shock Stay Set (Inferno GT/GT102B)	㉖ ㊸ ㊿ x 1	500
IG104	ボディマウントセット（インファーノGT/GT106B） Body Mount Set (INFERNO GT/GT106B)	㉛ ㉝ ㊾ x 1　㉜ x 4	700
IGH007 BK	ホイール（5本スポーク/ブラック/2入） Wheel (5-Spoke/Black/2pcs)	㉘ x 2	1100
IGT004	タイヤ&インナースポンジ（インファーノGT2/2入） Tire & Inner Sponge (Inferno GT/2pcs)	㉙ ㉚ x 2	1800
IS009	センターシャフト（105L / インファーノST） Center Shaft (105L / INFERNO ST)	㉓ x 1	500
IS111 BK	ハードメインシャシー（ブラック/NEO ST 3.0） Hard Main Chassis (Black/NEO ST 3.0)	㉕ x 1	5000
IS120	スイングシャフト（L=119 / 1入 / NEO ST 3.0） Swing Shaft (L=119 / 1pc / NEO ST 3.0)	㉖ x 1	500
LA43	ボールエンド 5.8φ（12入） 5.8mm Ball End (12pcs)	㉑ x 12	300
ORG06	シリコンOリング（P6/オレンジ）15入 Silicone O-ring (P6/Orange) 15pcs	⑥ x 15	400
OTW12	アジャストロッド（M） Adjustable Rod (M)	㉚ x 2	300
W0141V	M3x6 テーパーワッシャー M3x6 Tapered Washer	㉓ x 10	450
W0202	6.8φスチールボール（10入） 6.8φ Steel Ball (10pcs)	㉙ x 10	700
1284	ピロボール（5.8φ） Pillow Ball (5.8ø)	㉒ x 8	200
1708	カラーアンテナ黒キャップツキ（4入） Color Antenna (Black/4pcs)	㉛ x 4	500
70601	KYOSHO SPEED HOUSE TORX 8 ブラシレスモーター kv2000 KYOSHO SPEED HOUSE KM4068-91W BL MOTOR kv2000	㊺ x 1	16000
82135	Syncro KR-331 受信機（単品） Syncro KR-331 Receiver	㉔ x 1	5000
82244 -01	二股プラグ（S-プラグ） 2-Way Connector (S-Plug)	x 1	900
82247	KYOSHO SPEED HOUSE BRAINZ 8 ESC KYOSHO SPEED HOUSE BRAINZ 8 ESC	㊽ x 1	20000
82273	サーボ KS-5031-09MW SERVO KS-5031-09MW	㉓ x 1	6000
92638	スナップピン（10入） Snap Pin (10pcs)	㉚ x 10	200
92843B	7.8mm座付ボール（4入） 7.8mm Flanged Ball (4pcs)	㊺ x 4	500
96441B	スポンジテープ（1x100x150） Sponge Tape (1x100x150)	㊾	300
96772	13x16x0.15mmシム SUS（10入） 13x16x0.15mm Shim SUS	x 10	450
96775	4x10x0.15mmシム（10入） 4x10x0.15mm Shim (10pcs)	x 10	300
97001	ベベルシャフト（4x27mm/6入/BS107） Bevel Shaft (4x27mm/6pcs/BS107)	⑨ x 6	600
97002	ボディピン（1.6mm/10入/FM29） Body Pin (1.6mm/10pcs/FM29)	㉙ x 10	250
97009 -52	ダンパーシャフト（3x52mm/2入/BSW74） Shock Shaft (3x52mm/2pcs/BSW74)	㉚ x 2	700
97011 -128B	ピン（2.5x12.8mm/6入） Pin (2.5x12.8mm/6pcs)	④ x 6	350

スペアパーツ　SPARE PARTS

★ FOR JAPANESE MARKET ONLY.

品番 No.	パーツ名 Part Names	内容（キーNo.と入数） Quantity	★定価（税抜）
97039 -25	スクリューピン（3x25mm/4入） Screw Pin (3x25mm/4pcs)	㊻ x 4	350
97039 -42	スクリューピン（3x42mm/4入） Screw Pin (3x42mm/4pcs)	㉒ x 4	400
97039 -46	スクリューピン（3x46mm/2入） Screw Pin (3x46mm/2pcs)	㊽ x 2	400

品番 No.	パーツ名 Part Names	内容（キーNo.と入数） Quantity	★定価（税抜）
97044 -17	ピニオンギヤ（17T/1.0M/φ5.0） Pinion Gear (17T/1.0M/φ5.0)	㊱ x 1 4x4mmセットビス 4x4mm Set Screw x 1	1100
97052	6.8mmボールエンド（8入/1296） 6.8mm Ball End (8pcs/1296)	㉕ x 8	400

※一部パーツ販売していないパーツがあります。
　その場合、代替パーツ品番が記入されています。
Note that some parts are not sold as spare parts!
Einige Teile sind nicht einzeln erhaeltlich!.
Attention ! Certaines pièces ne sont pas vendues au détail.
Algunas piezas no se venden por separado.

オプションパーツ　OPTIONAL PARTS

★ FOR JAPANESE MARKET ONLY.

品番 No.	パーツ名 Part Names	内容 Description	★定価（税抜）
IF117	リヤスタビライザーセット Rear Stabilizer Set	リヤのロールを抑える Prevent chassis rolling of rear.	1000
IF125	ユニバーサルスイングシャフト（フロント） Universal Swing Shaft (Front)	㊵,㊼,㊽と交換 2入 instead of ㊵,㊼,㊽. 2 pcs	3200
IFW104B	フロントスタビライザーセット（INFERNO NEO） Front Stabilizer Set (INFERNO NEO)	フロントのロールを抑える Prevent chassis rolling of front.	1600
IFW326 GM	ホイールハブ（ナロー/MP9/777/ガンメタリック/4入） Wheel Hub (Narrow/MP9/777/Gunmetal/4pcs)	薄型のホイールハブ Thin-type wheel hubs	1100
IFW332	アルミナックルアーム（L,R/ブッシュ付） Aluminum Knuckle Arm (L,R/With Bush)	アルミ削り出しのナックルアーム Machine cut aluminum knuckle arms	9500
IFW336 BL	ナイロン付ホイールナット（ブルー/4入） Wheel nut with nylon (Blue/4pcs)	緩み止めタイプのホイールナット Self-locking wheel nuts	1200
IFW336 GM	ナイロン付ホイールナット（ガンメタリック/4入） Wheel nut with nylon (Gun Metallic/4pcs)	緩み止めタイプのホイールナット Self-locking wheel nuts	1200
IFW336 R	ナイロン付ホイールナット（レッド/4入） Wheel nut with nylon (Red/4pcs)	緩み止めタイプのホイールナット Self-locking wheel nuts	1200
IFW444 GM	フロントワイドホイールハブ（2入/ガンメタリック/MP9） Front Wide Wheel Hub (2pcs/Gunmetal/MP9)	厚型のホイールハブ Thick-type wheel hubs	750
IFW448	アルミロングレンジステアリングサーボホーン（フタバ用/MP9/ST-RR） Al Long Range Steering Servo Horn (FUTABA/MP9/ST-RR)	アルミ製 Aluminum	1400
IFW449	アルミロングレンジステアリングサーボホーン（サンワ/KO用/MP9/ST-RR） Al Long Range Steering Servo Horn (SANWA/KO/MP9/ST-RR)	アルミ製 Aluminum	1400
IGH005 BK	ホイール（10スポーク/ブラック/2入） Wheel (10-Spoke/Black/2pcs)	㊽と交換 instead of ㊽.	1100
IGH005 SM	ホイール（10スポーク/シルバーメッキ/2入） Wheel (10-Spoke/Silver Plating/2pcs)	㊽と交換 instead of ㊽.	1600
IGH005 W	ホイール（10スポーク/ホワイト/2入） Wheel (10-Spoke/White/2pcs)	㊽と交換 instead of ㊽.	1100
IGT003 -45	KCスリックタイヤ（#45/インナー付/インファーノGT/2入） KC-Slicks Tire (#45/With Inner/GT/2pcs)	㊾,㊿と交換 instead of ㊾,㊿.	2300
IGT003 -55	KCスリックタイヤ（#55/インナー付/インファーノGT/2入） KC-Slicks Tire (#55/With Inner/GT/2pcs)	㊾,㊿と交換 instead of ㊾,㊿.	2300
IGW001 GM	アルミフロントハブキャリア（ガンメタリック/インファーノGT2） Al Front Hub Carrier (Gunmetal/Inferno GT2)	(64),(65)と交換 instead of (64),(65).	5800
IGW002 GM	アルミリヤハブキャリア（ガンメタリック/インファーノGT2） Al Rear Hub Carrier (Gunmetal/Inferno GT2)	(34),(35)と交換 instead of (34),(35).	5800

品番 No.	パーツ名 Part Names	内容 Description	★定価（税抜）
IGW004 -5521	ダンパースプリング（5.5-2.1/L=45/グリーン/2入） Shock Spring (5.5-2.1/L=45/Green/2pcs)	㊻と交換 instead of ㊻.	800
IGW004 -6021	ダンパースプリング（6-2.1/L=45/ブルー/2入） Shock Spring (6-2.1/L=45/Blue/2pcs)	㊻と交換 instead of ㊻.	800
IGW004 -6521	ダンパースプリング（6.5-2.1/L=45/イエロー/2入） Shock Spring (6.5-2.1/L=45/Yellow/2pcs)	㊻と交換 instead of ㊻.	800
IGW004 -8022	ダンパースプリング（8-2.2/L=45/ブラック/2入） Shock Spring (8-2.2/L=45/Black/2pcs)	㊻と交換 instead of ㊻.	800
IGW004 -9022	ダンパースプリング（9-2.2/L=45/シルバー/2入） Shock Spring (9-2.2/L=45/Silver/2pcs)	㊻と交換 instead of ㊻.	800
IGW052	ハードステアリングプレート（7075/R246-3501用） Hard Steering Plate (7075/for R246-3501)	7075製の強化タイプ High strength 7075 grade	2400
IGW053	3D バンパー（インファーノGT2用） 3D Bumper (for Inferno GT2)	ボディのバタつきを抑える効果あり Effective control of body shake.	2500
IGW054	SP フロントダンパーステー（7075/ブラック/インファーノGT2） SP Front Shock Stay (7075/Black/GT2)	アルミ製強化タイプ Aluminum reinforced type	3700
IGW055	SP リヤダンパーステー（7075/ブラック/インファーノGT2） SP Rear Shock Stay (7075/Black/GT2)	アルミ製強化タイプ Aluminum reinforced type	3700
IGW057	リヤロアサスプレート（0°/7075/ブラック/GT2） Rear Lower Sus. Plate (0°/7075/Black/GT2)	リヤのスキッド角をなくすことでトラクションがアップ Removal of rear skid angle realises increased traction.	2000
IGW058	リヤセンターユニバーサルシャフト（L=110/1入/GT2 Type-R） Rear Center Universal Shaft (L=110/1pc)	センタードライブシャフトをユニバーサル化 Changed to universal center drive shaft.	2100
IGW059	スペシャルメインシャシー（ステンカラー/17S/GT2 Type-R） Special Main Chassis (Stainless Color/17S/GT2 Type-R)	シャシーの剛性感がアップ Increased chassis rigidity	8400
TRW105	オイルダンパーセット（DBX/DST/GT2） Oil Shock Set (DBX/DST)	アルミ製 Aluminum made	4200
97044 -15	ピニオンギヤ（15T/1.0M/φ5.0） Pinion Gear (15T/1.0M/φ5.0)	㊱と交換 instead of ㊱.	1100
97044 -16	ピニオンギヤ（16T/1.0M/φ5.0） Pinion Gear (16T/1.0M/φ5.0)	㊱と交換 instead of ㊱.	1100
97044 -18	ピニオンギヤ（18T/1.0M/φ5.0） Pinion Gear (18T/1.0M/φ5.0)	㊱と交換 instead of ㊱.	1200
97044 -20	ピニオンギヤ（20T/1.0M/φ5.0） Pinion Gear (20T/1.0M/φ5.0)	㊱と交換 instead of ㊱.	1200

※一部パーツ販売していないパーツがあります。
　その場合、代替パーツ品番が記入されています。
Note that some parts are not sold as spare parts!
Einige Teile sind nicht einzeln erhaeltlich!.
Attention ! Certaines pièces ne sont pas vendues au détail.
Algunas piezas no se venden por separado.

★ FOR JAPANESE MARKET ONLY.

ボディ（ボディ、デカール、ウィング、マスキングシート） BODY SHELL (Body, Decals, Masking Sheet)

品番 No.	パーツ名 Part Names	★定価（税抜）
612061B	CORVETTE C7.Rボディ（GT2/WB360mm/1546-40） CHEVROLET CORVETTE C7.R Clear Body (GT2)	5800
IGB152B	シボレー コルベット C6-R™ 2007 ボディセット（GT2） Chevrolet® Corvette® C6-R™ 2007 Body Set (GT2)	7500
IGB160	2018 ダッジチャレンジャー ノンデコレーションボディセット 2018 Dodge Challenger Non Decoration Body Set	9500

★ FOR JAPANESE MARKET ONLY.

スポンサーデカール（デカール、スポンサーデカール） SPONSOR DECAL (Body Decals, Sponsor Decals)

品番 No.	パーツ名 Part Names	★定価（税抜）
IGB152-1	スポンサーデカール（シボレー コルベット C6-R™ 2007） Sponsor Decal (Chevrolet® Corvette® C6-R™ 2007)	2100

★ FOR JAPANESE MARKET ONLY.

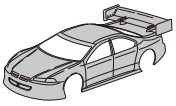

塗装済完成ボディセット（塗装済完成） PAINTED COMPLETE BODY SHELL (Painted complete body shell)

品番 No.	パーツ名 Part Names	★定価（税抜）
IGB111OR	2018 ダッジチャレンジャー デコレーションボディセット 2018 Dodge Challenger Decoration Body	12000

AKA タイヤ・ホイール・インナー AKA TIRE, WHEEL, INNER

★ FOR JAPANESE MARKET ONLY.

品番 No.	パーツ名 Part Names	内容 Description	★定価（税抜）
AKA44002	AKA タイヤ接着用バンド（1/10&1/8 バギー用 /8 入） AKA TIRE MOUNTING BANDS 1:8/1:10 (8PCS)		500
AKA44007	AKA タイヤパンチ（2/2.5/3/3.5/4/4.5mm） AKA MULTI-TIP TIRE PUNCH		1200

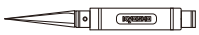

ツール TOOL

★ FOR JAPANESE MARKET ONLY.

品番 No.	パーツ名 Part Names	内容 Description	★定価（税抜）
36113	KRF ヘックスレンチ 2.5mm KRF Hex Wrench Driver 2.5mm		1000
36114	KRF ヘックスレンチ 3.0mm KRF Hex Wrench Driver 3.0mm		1000
36117	KRF ボックスドライバー 5.5mm KRF Box Driver 5.5mm		1000
36133	KRF アームリーマー（3.0mm） KRF Arm Reamer (3.0mm)		2000
36134	KRF アームリーマー（4.0mm） KRF Arm Reamer (4.0mm)		2000
36135	KRF ターンバックルレンチ（3.0-3.5mm/4.0-5.5mm） KRF Turnbuckle Wrench (3.0-3.5/4.0-5.5)		1800

品番 No.	パーツ名 Part Names	内容 Description	★定価（税抜）
36219	SP ナイフエッジリーマー SP Knife Edge Reamer	ボディのマウント用穴開けに便利 Tool for making holes on bodies.	1800
36219P	SP ナイフエッジリーマー プラス SP Knife Edge Reamer Plus	ボディのマウント用穴開けに便利（段付き） Tool for making holes on bodies. (with Measurement Steps)	2000
36261	KRF ステンレス ポリカボディカッター ストレート KRF Stainless PC-Body Scissors Straight	ポリカボディ用ハサミ Scissors for PC-body.	500
36262	KRF ステンレス ポリカボディカッター カーブ KRF Stainless PC-Body Scissors Curve	ポリカボディ用ハサミ Scissors for PC-body.	500

カナイツール　YUICH KANAI TOOLS

★ FOR JAPANESE MARKET ONLY.

品番 No.	パーツ名 Part Names	内容 Description	★定価（税抜）
YKW001	ストレートリーマー（φ3.05） Straight Reamer (3.05)	3mm穴ギャップ解消ツール Smooth gaps 3mm holes.	2800
YKW002	ストレートリーマー（φ4.05） Straight Reamer (4.05)	4mm穴ギャップ解消ツール Smooth gaps 4mm holes.	2800
YKW006 B	KANAI TOOL プラスドライバー（No.1） KANAI TOOL Screw Driver (No.1)	3～4mmプラスビス用ツール Tool for 3~4mm Phillips screw それぞれビットの単品売りあります。 There is a bit single article of a spare.	2100
YKW007 B	KANAI TOOL プラスドライバー（No.2） KANAI TOOL Screw Driver (No.2)	2～2.6mmプラスビス用ツール Tool for 2~2.6mm Phillips screw それぞれビットの単品売りあります。 There is a bit single article of a spare.	2200
YKW008	T型ホイールレンチ（1/8 サイズ） T-Wheel Wrench (1/8 Size)	ホイールナット用ツール Tool for Wheel nut	3200
YKW011	スパナ（5.5-7.0） Spanner (5.5-7.0)		1600
YKW015 B	KANAI TOOL 6角レンチドライバー（1.5mm） KANAI TOOL Hex Wrench Driver (1.5mm)	3mmセットビス用ツール Tool for 3mm Set screw それぞれビットの単品売りあります。 There is a bit single article of a spare.	1700
YKW015 BPB	KANAI TOOL ボールポイントドライバー（1.5mm） KANAI TOOL Ball Point Driver (1.5mm)	3mmセットビス用ツール Tool for 3mm Set screw それぞれビットの単品売りあります。 There is a bit single article of a spare.	2200
YKW020 TC	KANAI TOOL 6角レンチドライバー（2.0mm/チタンコート） KANAI TOOL Hex Wrench Driver (2.0mm/Ti-Coat)		2300
YKW020 BPB	KANAI TOOL ボールポイントドライバー（2.0mm） KANAI TOOL Ball Point Driver (2.0mm)	3mmヘックスビス用ツール Tool for 3mm Hex screw それぞれビットの単品売りあります。 There is a bit single article of a spare.	2200

品番 No.	パーツ名 Part Names	内容 Description	★定価（税抜）
YKW025 B	KANAI TOOL 6角レンチドライバー（2.5mm） KANAI TOOL Hex Wrench Driver (2.5mm)	3mmキャップビス用ツール Tool for 3mm Cap screw それぞれビットの単品売りあります。 There is a bit single article of a spare.	1800
YKW025 BPB	KANAI TOOL ボールポイントドライバー（2.5mm） KANAI TOOL Ball Point Driver (2.5mm)	3mmキャップビス用ツール Tool for 3mm Cap screw それぞれビットの単品売りあります。 There is a bit single article of a spare.	2200
YKW030 B	KANAI TOOL 6角レンチドライバー（3.0mm） KANAI TOOL Hex Wrench Driver (3.0mm)	4mmキャップビス用ツール Tool for 4mm Cap screw それぞれビットの単品売りあります。 There is a bit single article of a spare.	1900
YKW030 BPB	KANAI TOOL ボールポイントドライバー（3.0mm） KANAI TOOL Ball Point Driver (3.0mm)	4mmキャップビス用ツール Tool for 4mm Cap screw それぞれビットの単品売りあります。 There is a bit single article of a spare.	2200
YKW055 BXB	KANAI TOOL ボックスドライバー（5.5mm） KANAI TOOL Box Driver (5.5mm)	3mmナット用ツール Tool for 3mm Nut それぞれビットの単品売りあります。 There is a bit single article of a spare.	2400
YKW070 BXB	KANAI TOOL ボックスドライバー（7.0mm） KANAI TOOL Box Driver (7.0mm)	4mmナット用ツール Tool for 4mm Nut それぞれビットの単品売りあります。 There is a bit single article of a spare.	2500

ケミカル・オイル　CHEMICAL・OIL

★ FOR JAPANESE MARKET ONLY.

品番 No.	パーツ名 Part Names	内容 Description	★定価（税抜）
96162	リングギヤグリス（3g） Ring Gear Grease (3g)	テフロン特殊グリス Teflon special grease. ギヤの磨耗を減少 Reduces wearing of gear	400
96178B	ロックタイト（中強度 /10cc） Loctite (Medium Strength/10cc)	ビスの緩み防止剤 Stops loosing screw ネジの緩み止めに威力を発揮 Protects from loosing screw	1200
96179	ロックタイト（高強度 /10cc） Loctite (Strong Strength/10cc)	ビスの緩み防止剤 Stops loosing screw ネジの緩み止めに威力を発揮 Protects from loosing screw	1200

品番 No.	パーツ名 Part Names	内容 Description	★定価（税抜）
96508	HG ジョイントグリス HG Joint Grease	ジョイント部用グリス Grease for joint part. 金属パーツの干渉部に使用 磨耗を抑える Use into metal joint parts. Reduces the wear	800
96625	SP ベアリングリキッド Special Bearing Liquid	ベアリング用オイル Bearing Oil ベアリング本来の性能を発揮 Retrieves potentiality of Bearing.	1000
XGS151	デフギヤシールグリス（3g） Diff. Gear Seal Grease (3g)		900
XGS152	ドライブジョイントグリス（3g） Drive Joint Grease (3g)		850

シリコンオイル　SILICONE OIL

★ FOR JAPANESE MARKET ONLY.

品番 No.	パーツ名 Part Names	内容 Description	★定価 (税抜)
SIL 0100	シリコンオイル#100 (40cc) Silicone Oil #100 (40cc)	ダンパー用 for shocks.	各600
SIL 0150	シリコンオイル#150 (40cc) Silicone Oil #150 (40cc)		
SIL 0200	シリコンオイル#200 (40cc) Silicone Oil #200 (40cc)		
SIL 0250	シリコンオイル#250 (40cc) Silicone Oil #250 (40cc)		
SIL 0300-8	シリコンオイル#300 (80cc) Silicone Oil #300 (80cc)		各1100
SIL 0350-8	シリコンオイル#350 (80cc) Silicone Oil #350 (80cc)		
SIL 0400-8	シリコンオイル#400 (80cc) Silicone Oil #400 (80cc)		
SIL 0450-8	シリコンオイル#450 (80cc) Silicone Oil #450 (80cc)		
SIL 0500-8	シリコンオイル#500 (80cc) Silicone Oil #500 (80cc)		
SIL 0550-8	シリコンオイル#550 (80cc) Silicone Oil #550 (80cc)		
SIL 0600-8	シリコンオイル#600 (80cc) Silicone Oil #600 (80cc)		
SIL 0650-8	シリコンオイル#650 (80cc) Silicone Oil #650 (80cc)		
SIL 0700-8	シリコンオイル#700 (80cc) Silicone Oil #700 (80cc)		
SIL 0750-8	シリコンオイル#750 (80cc) Silicone Oil #750 (80cc)		
SIL 0800-8	シリコンオイル#800 (80cc) Silicone Oil #800 (80cc)		
SIL 0850-8	シリコンオイル#850 (80cc) Silicone Oil #850 (80cc)		

品番 No.	パーツ名 Part Names	内容 Description	★定価 (税抜)
SIL 0900	シリコンオイル#900 (40cc) Silicone Oil #900 (40cc)	デフ用 for diffs.	各600
SIL 1000	シリコンオイル#1000 (40cc) Silicone Oil #1000 (40cc)		
SIL 1200	シリコンオイル#1200 (40cc) Silicone Oil #1200 (40cc)		
SIL 1300	シリコンオイル#1300 (40cc) Silicone Oil #1300 (40cc)		
SIL 2000	シリコンオイル#2000 (40cc) Silicone Oil #2000 (40cc)		
SIL 3000	シリコンオイル#3000 (40cc) Silicone Oil #3000 (40cc)		
SIL 4000	シリコンオイル#4000 (40cc) Silicone Oil #4000 (40cc)		
SIL 5000	シリコンオイル#5000 (40cc) Silicone Oil #5000 (40cc)		
SIL 6000	シリコンオイル#6000 (40cc) Silicone Oil #6000 (40cc)		
SIL 7000	シリコンオイル#7000 (40cc) Silicone Oil #7000 (40cc)		
SIL 10000	シリコンオイル#10000 (40cc) Silicone Oil #10000 (40cc)		
SIL 15000	シリコンオイル#15000 (40cc) Silicone Oil #15000 (40cc)		800
SIL 20000	シリコンオイル#20000 (40cc) Silicone Oil #20000 (40cc)		各600
SIL 30000	シリコンオイル#30000 (40cc) Silicone Oil #30000 (40cc)		
SIL 40000	シリコンオイル#40000 (40cc) Silicone Oil #40000 (40cc)		
SIL 50000	シリコンオイル#50000 (40cc) Silicone Oil #50000 (40cc)		
SIL 60000	シリコンオイル#60000 (40cc) Silicone Oil #60000 (40cc)		
SIL 100000	シリコンオイル#100000 (40cc) Silicone Oil #100000 (40cc)		

品番 No.	パーツ名 Part Names	内容 Description	★定価 (税抜)
SIL 200000	シリコンオイル#200000 (40cc) Silicone Oil #200000 (40cc)	デフ用 for diffs.	各1300
SIL 300000	シリコンオイル#300000 (40cc) Silicone Oil #300000 (40cc)		
SIL 500000	シリコンオイル#500000 (40cc) Silicone Oil #500000 (40cc)		
SIL 1000000	シリコンオイル#1000000 (20cc) Silicone Oil #1000000 (20cc)		

ボックス・バック　BOX・BAG

★ FOR JAPANESE MARKET ONLY.

品番 No.	パーツ名 Part Names	内容 Description	★定価 (税抜)
80460	ピットボックス DX Pit Box DX	工具収納に最適 Good for storing tools サイズ / 542x300x397mm Size / 542x300x397mm	16000
80461	ピットボックス Pit Box	工具収納に最適 Good for storing tools サイズ / 420x240x330mm Size / 420x240x330mm	6800
80462	ツールボックス Tool Box	サイズ / 330x230x65mm Size / 330x230x65mm	1800
80463	パーツボックス L Parts Box L	サイズ / 410x264x43mm Size / 410x264x43mm	1800
80464	パーツボックス M Parts Box M	サイズ / 232x122x32mm Size / 232x122x32mm	550
80465	パーツボックス S Parts Box S	サイズ / 120x83x25mm Size / 120x83x25mm	150
80466	パーツボックス SS Parts Box SS	サイズ / 89x36x26mm 3 入 Size / 89x36x26mm 3pcs	400

品番 No.	パーツ名 Part Names	内容 Description	★定価 (税抜)
87613B	KYOSHO キャリングバック S KYOSHO Carrying Bag S	サイズ / 250x410x360mm Size / 250x410x360mm	5500
87614B	KYOSHO キャリングバック M KYOSHO Carrying Bag M	サイズ / 300x500x450mm Size / 300x500x450mm	7500
87615B	KYOSHO キャリングバック L KYOSHO Carrying Bag L	サイズ / 350x550x540mm Size / 350x550x540mm	8500
87618	KYOSHO キャリングケース(ブラック) KYOSHO Carrying Case (Black)	サイズ / 320x560x220mm Size / 320x560x220mm	4200
87619	KYOSHO キャリングケース(レッド) KYOSHO Carrying Case (Red)	サイズ / 320x560x220mm Size / 320x560x220mm	4200
87823	KYOSHO プロポバック KYOSHO PROPO Bag	サイズ / 340x240x160mm Size / 340x240x160mm	3000
AKA98303	AKA マルチサック M(約 343x610mm) AKA MEDIUM CINCH SACK	サイズ / 343x610mm Size / 343x610mm	900
AKA98304	AKA マルチサック L(約 508x762mm) AKA LARGE CINCH SACK	サイズ / 508x762mm Size / 508x762mm	1000

プロポ　TRANSMITTER

★ FOR JAPANESE MARKET ONLY.

品番 No.	パーツ名 Part Names	内容 Description	★定価 (税抜)
82135	Syncro KR-331 受信機(単品) Syncro KR-331 Receiver		5000
82136	Syncro Touch KT-432PT Syncro Touch KT-432PT	2.4GHz,4ch送信機 2.4GHz 4ch Transmitter タッチパネルタイプ Touch panel type	24000
82137	Syncro KR-431T レシーバー Syncro KR-431T Receiver	2.4GHz,4ch受信機 2.4GHz 4ch Transmitter KT-231P/KT-331P/KT-432PT使用可能 for KT-231P/KT-331P/KT-432PT	4000
82273	サーボ KS-5031-09MW Servo KS-5031-09MW	高トルクタイプ 金属ギヤ High Torque type with metal gears	6000
82274	サーボ KS4031-06W Servo KS4031-06W		5000

バッテリー　BATTERY

★ FOR JAPANESE MARKET ONLY.

品番 No.	パーツ名 Part Names	内容 Description	★定価 (税抜)
R246 -8452S	マッスルパワー 3000 7.2V Ni-MH バッテリー / Sプラグ MUSCLE POWER 3000 Ni-MH Battery / S Plug	ニッケル水素バッテリー Ni-MH Battery	3200
R246 -8454	マッスルパワー 3600HV 7.2V Ni-MH バッテリー MUSCLE POWER 3600HV Ni-MH Battery	ニッケル水素バッテリー Ni-MH Battery	4500
GAB4201	Gens ace LiPo 4000 ストレートパック(45C/7.4V) GA-B-45C-4000-2S1P-HardCase-8		4800

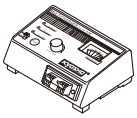

エレクトリック　ELECTRIC

★ FOR JAPANESE MARKET ONLY.

品番 No.	パーツ名 Part Names	内容 Description	★定価 (税抜)
36207P	サーモメーター MiNi プラス Thermo Meter PLUS KYOSHO Original	非接触型デジタル温度計 一式 Noncontact digital thermometer 1 set エンジンヘッドの温度測定に便利 Measures engine head temp.	2800
GAC0100	Gens ace LiPo バッテリープロテクター(2-6 セル / 充電用) Charger Safeguard 2-6S Battery Protector	リポバッテリー充電時に使用 Used when charging Li-Po battery.	3200

アクセサリー　ACCESSORY

★ FOR JAPANESE MARKET ONLY.

品番 No.	パーツ名 Part Names	内容 Description	★定価（税抜）
1700BK	カラーストラップ（S/ブラック）18入 Color Strap (S/Black) 18pcs	2.5x102mm 18入 ブラック 2.5x102mm 18 pcs. Black	180
1701BK	カラーストラップ（M/ブラック）18入 Color Strap (M/Black) 18pcs	3.5x150mm 18入 ブラック 3.5x150mm 18 pcs. Black	250
1702BK	カラーストラップ（L/ブラック）12入 Color Strap (L/Black) 12pcs	4.0x200mm 12入 ブラック 4.0x200mm 12 pcs. Black	320
1705	カラーアンテナ白キャップツキ（6入） Color Antenna (white/6pcs)	φ3x450mm 6入 ホワイト ø3x450mm 6 pcs. White	500
1706	カラーアンテナ KP キャップツキ（6入） Color Antenna (FP/6pcs)	φ3x450mm 6入 蛍光ピンク ø3x450mm 6 pcs. Fluorescent Pink	500
1707	カラーアンテナ KY キャップツキ（6入） Color Antenna (FY/6pcs)	φ3x450mm 6入 蛍光イエロー ø3x450mm 6 pcs. Fluorescent Yellow	500
1708	カラーアンテナ 黒キャップツキ（4入） Color Antenna (Black/4pcs)	φ3x450mm 4入 ブラック ø3x450mm 4 pcs. Black	500
1796BL	スパイラルシリコンチューブ（ブルー） Spiral Silicone Tube (Blue)	リード線保護用チューブ Code protection tube 断線や線露出のトラブルを防止 Protect the trouble for disconnection/exposed of lead wire	700
1796SG	スパイラルシリコンチューブ（スモークグレー） Spiral Silicone Tube (Smoke Gray)	リード線保護用チューブ Code protection tube 断線や線露出のトラブルを防止 Protect the trouble for disconnection/exposed of lead wire	700

品番 No.	パーツ名 Part Names	内容 Description	★定価（税抜）
36218	ダンパーピットスタンド（マグネット付） Shock Absorber Pits Holder W/Magnet	ダンパーの作業時に最適なスタンド Suitable Stand for shock maintenance	700
36218 R	ダンパーピットスタンド（マグネット付/赤） Shock Absorber Pits Holder W/Magnet/Red	ダンパーの作業時に最適なスタンド Suitable Stand for shock maintenance	700
36228 BK	メンテナンススタンド ロータイプ（ブラック） Maintenance Stand Type Low (Black)	ダンパースタンド、簡易ビスホールドマグネット付き Shock Stand, with screw and magnet	1600
36228 R	メンテナンススタンド ロータイプ（レッド） Maintenance Stand Type Low (Red)	ダンパースタンド、簡易ビスホールドマグネット付き Shock Stand, with screw and magnet	1600
80823 BK	Big K 2.0 ピットマット ブラック Big K 2.0 Pit Mat Black (61x122cm)	サイズ / 1200x600mm Size / 1200x600mm	4000
80823 R	Big K 2.0 ピットマット レッド Big K 2.0 Pit Mat Red (61x122cm)	サイズ / 1200x600mm Size / 1200x600mm	4000
96161	セッティングウエイト Setting Weight	バランス取用ウエイト Weights for balance adjustment	480
96165B	アルミテープ（40x2500mm） Aluminum Tape (40x2500mm)	ボディの補修、補強用テープ Tape to repair/reinforce body 配線の固定にも最適 Most suitable for fixation of the wiring	450
96184	防水ゴム袋（TR12） Waterproof Bag (TR12)	受信機、受信機電池ボックス用 For Receiver and Receiver battery	200
96186	ゴムシーラー（8x200mm/1入） Rubber Sealer (8x200mm/1pc)	メカボックスの隙間等、ホコリの侵入を防止 Fill in the gap of radio box to protect the dust	1000

アパレル　APPAREL

★ FOR JAPANESE MARKET ONLY.

品番 No.	パーツ名 Part Names	内容 Description	★定価（税抜）
87962	エプロン（KYOSHO ロゴ / 黒） Apron (KYOSHO Logo/Black)		1600
88001L	KYOSHO K フェード 2.0 T シャツ（ホワイト /L） KYOSHO K Fade 2.0 T-Shirt (White/L)		2000
88001M	KYOSHO K フェード 2.0 T シャツ（ホワイト /M） KYOSHO K Fade 2.0 T-Shirt (White/M)		2000
88001S	KYOSHO K フェード 2.0 T シャツ（ホワイト /S） KYOSHO K Fade 2.0 T-Shirt (White/S)		2000
88001XL	KYOSHO K フェード 2.0 T シャツ（ホワイト /XL） KYOSHO K Fade 2.0 T-Shirt (White/XL)		2000
88002L	KYOSHO K フェード 2.0 T シャツ（レッド /L） KYOSHO K Fade 2.0 T-Shirt (Red/L)		2000
88002M	KYOSHO K フェード 2.0 T シャツ（レッド /M） KYOSHO K Fade 2.0 T-Shirt (Red/M)		2000
88002S	KYOSHO K フェード 2.0 T シャツ（レッド /S） KYOSHO K Fade 2.0 T-Shirt (Red/S)		2000
88002XL	KYOSHO K フェード 2.0 T シャツ（レッド /XL） KYOSHO K Fade 2.0 T-Shirt (Red/XL)		2000
88003L	KYOSHO K フェード 2.0 T シャツ（ブラック /L） KYOSHO K Fade 2.0 T-Shirt (Black/L)		2000
88003M	KYOSHO K フェード 2.0 T シャツ（ブラック /M） KYOSHO K Fade 2.0 T-Shirt (Black/M)		2000
88003S	KYOSHO K フェード 2.0 T シャツ（ブラック /S） KYOSHO K Fade 2.0 T-Shirt (Black/S)		2000
88003XL	KYOSHO K フェード 2.0 T シャツ（ブラック /XL） KYOSHO K Fade 2.0 T-Shirt (Black/XL)		2000
88004L	フード付スエットシャツ K フェード 2.0（レッド /L） K Fade 2.0 Sweat W/Hood Red Large		5800
88004M	フード付スエットシャツ K フェード 2.0（レッド /M） K Fade 2.0 Sweat W/Hood Red Medium		5800
88004S	フード付スエットシャツ K フェード 2.0（レッド /S） K Fade 2.0 Sweat W/Hood Red Small		5800
88004XL	フード付スエットシャツ K フェード 2.0（レッド /XL） K Fade 2.0 Sweat W/Hood Red X Large		5800
88005L	KYOSHO ウインドブレーカー 2.0（L サイズ） KYOSHO Windbreaker 2.0 (L-Size)		9800
88005M	KYOSHO ウインドブレーカー 2.0（M サイズ） KYOSHO Windbreaker 2.0 (M-Size)		9800
88005S	KYOSHO ウインドブレーカー 2.0（S サイズ） KYOSHO Windbreaker 2.0 (S-Size)		9800
88005XL	KYOSHO ウインドブレーカー 2.0（XL サイズ） KYOSHO Windbreaker 2.0 (XL-Size)		9800

品番 No.	パーツ名 Part Names	内容 Description	★定価（税抜）
88006L	KYOSHO ヘビージャケット 2.0（L サイズ） KYOSHO Heavy Jacket 2.0 (L-Size)		18000
88006M	KYOSHO ヘビージャケット 2.0（M サイズ） KYOSHO Heavy Jacket 2.0 (M-Size)		18000
88006S	KYOSHO ヘビージャケット 2.0（S サイズ） KYOSHO Heavy Jacket 2.0 (S-Size)		18000
88006XL	KYOSHO ヘビージャケット 2.0（XL サイズ） KYOSHO Heavy Jacket 2.0 (XL-Size)		18000
88007L	トレーナー K フェード 2.0（レッド /L） Kfade 2.0 Sweat Non-hood Red Large		4800
88007M	トレーナー K フェード 2.0（レッド /M） Kfade 2.0 Sweat Non-hood Red Medium		4800
88007S	トレーナー K フェード 2.0（レッド /S） Kfade 2.0 Sweat Non-hood Red Small		4800
88007XL	トレーナー K フェード 2.0（レッド /XL） Kfade 2.0 Sweat Non-hood Red X Large		4800
88008L	K Circle Short Sleeve（レッド /L） L Red K Circle Short Sleeve		2000
88008M	K Circle Short Sleeve（レッド /M） M Red K Circle Short Sleeve		2000
88008S	K Circle Short Sleeve（レッド /S） S Red K Circle Short Sleeve		2000
88008XL	K Circle Short Sleeve（レッド /XL） XL Red K Circle Short Sleeve		2000
88009L	K Circle Short Sleeve（グレー /L） L Grey K Circle Short Sleeve		2000
88009M	K Circle Short Sleeve（グレー /M） M Grey K Circle Short Sleeve		2000
88009S	K Circle Short Sleeve（グレー /S） S Grey K Circle Short Sleeve		2000
88009XL	K Circle Short Sleeve（グレー /XL） XL Grey K Circle Short Sleeve		2000

ビス・ナット・リング・ワッシャー (1)　Screw, Nut, Ring, Washer (1)

★ FOR JAPANESE MARKET ONLY.

品番 No.	品名 Parts Names	入数 Quantity	★定価 (税抜)
	Cリング C-Ring		
1-C11	Cリング(C11/10入) C-Ring(C11/10pcs)	10pcs	200
	Eリング E-Ring		
1-E015	Eリング(E1.5/10入) E-Ring(E1.5/10pcs)	10pcs	150
1-E020	Eリング(E2.0/10入) E-Ring(E2.0/10pcs)	10pcs	150
1-E025	Eリング(E2.5/10入) E-Ring(E2.5/10pcs)	10pcs	150
1-E030	Eリング(E3.0/10入) E-Ring(E3.0/10pcs)	10pcs	150
1-E040	Eリング(E4.0/10入) E-Ring(E4.0/10pcs)	10pcs	150
1-E050	Eリング(E5.0/10入) E-Ring(E5.0/10pcs)	10pcs	150
1-E060	Eリング(E6.0/10入) E-Ring(E6.0/10pcs)	10pcs	150
1-E070	Eリング(E7.0/6入) E-Ring(E7.0/6pcs)	6pcs	150
1-E100	Eリング(E10.0/6入) E-Ring(E10.0/6pcs)	6pcs	150
	ナット Nut		
1-N2016	ナット(M2x1.6/10入) Nut(M2x1.6/10pcs)	10pcs	200
1-N2620	ナット(M2.6x2.0/10入) Nut(M2.6x2.0/10pcs)	10pcs	200
1-N3024	ナット(M3x2.4/10入) Nut(M3x2.4/10pcs)	10pcs	200
1-N4032	ナット(M4x3.2/10入) Nut(M4x3.2)(10pcs)	10pcs	200
	アルミナット Aluminium Nut		
1-N3024A-R	ナット(M3x2.4)(アルミ/レッド/5入) Nut(M3x2.4)(Aluminium/Red/5pcs)	5pcs	400
	ナイロンナット Nylon Nut		
1-N2630N	ナット(M2.6x3.0) ナイロン (5入) Nut(M2.6x3.0) Nylon (5pcs)	5pcs	200
1-N3033N	ナット(M3x3.3) ナイロン (5入) Nut(M3x3.3) Nylon (5pcs)	5pcs	200
1-N3043N	ナット(M3x4.3) ナイロン (5入) Nut(M3x4.3) Nylon (5pcs)	5pcs	200
1-N4055N	ナット(M4x5.5) ナイロン (5入) Nut(M4x5.5) Nylon (5pcs)	5pcs	200
	アルミナイロンナット Aluminium Nylon Nut		
1-N2630NA-GM	ナット(M2.6x3.0) ナイロン (アルミ/ガンメタ/5入) Nut(M2.6x3.0) Nylon (Aluminium/Gunmetal/5pcs)	5pcs	500
1-N3033NA-B	ナット(M3x3.3) ナイロン (アルミ/ブルー/5入) Nut(M3x3.3) Nylon (Aluminium/Blue/5pcs)	5pcs	300
1-N3033NA-R	ナット(M3x3.3) ナイロン (アルミ/レッド/5入) Nut(M3x3.3) Nylon (Aluminium/Red/5pcs)	5pcs	300
1-N3033NA-S	ナット(M3x3.3) ナイロン (アルミ/シルバー/5入) Nut(M3x3.3) Nylon (Aluminium/Silver/5pcs)	5pcs	300
1-N3043NA-B	ナット(M3x4.3) ナイロン (アルミ/ブルー/5入) Nut(M3x4.3) Nylon (Aluminium/Blue/5pcs)	5pcs	300
1-N3043NA-R	ナット(M3x4.3) ナイロン (アルミ/レッド/5入) Nut(M3x4.3) Nylon (Aluminium/Red/5pcs)	5pcs	300
1-N3043NA-S	ナット(M3x4.3) ナイロン (アルミ/シルバー/5入) Nut(M3x4.3) Nylon (Aluminium/Silver/5pcs)	5pcs	300
	フランジナット Flanged Nut		
1-N3037F	ナット(M3x3.7) フランジ (10入) Nut(M3x3.7) Flanged (10pcs)	10pcs	200
1-N4045F	ナット(M4x4.5) フランジ (10入) Nut(M4x4.5) Flanged (10pcs)	10pcs	200
1-N4045F-B	ナット(M4x4.5) フランジ (スチール/ブルー/8入) Nut(M4x4.5) Flanged (Steel/Blue/8pcs)	8pcs	300
1-N4045F-R	ナット(M4x4.5) フランジ (スチール/レッド/8入) Nut(M4x4.5) Flanged (Steel/Red/8pcs)	8pcs	300
	アルミフランジナット Aluminium Flanged Nut		
1-N4045FA-GM	ナット(M4x4.5) フランジ (アルミ/ガンメタ/4入) Nut(M4x4.5) Flanged (Aluminium/Gunmetal/4pcs)	4pcs	500
1-N4045FA-R	ナット(M4x4.5) フランジ (アルミ/レッド/4入) Nut(M4x4.5) Flanged (Aluminium/Red/4pcs)	4pcs	500

品番 No.	品名 Parts Names	入数 Quantity	★定価 (税抜)
	フランジナイロンナット Flanged Nylon Nut		
1-N4056FN	ナット(M4x5.6)フランジ ナイロン(5入) Nut(M4x5.6) Flanged Nylon (5pcs)	5pcs	200
1-N4056FN-B	ナット(M4x5.6)フランジ ナイロン(スチール/ブルー/8入) Nut(M4x5.6) Flanged Nylon (Steel/Blue/8pcs)	8pcs	400
1-N4056FN-R	ナット(M4x5.6)フランジ ナイロン(スチール/レッド/8入) Nut(M4x5.6) Flanged Nylon (Steel/Red/8pcs)	8pcs	400
	アルミフランジナイロンナット Aluminium Flanged Nylon Nut		
1-N4045FNA-B	ナット(M4x4.5)フランジ ナイロン(アルミ/ブルー/4入) Nut(M4x4.5) Flanged Nylon (Alumi./Blue/4pcs)	4pcs	300
1-N4045FNA-G	ナット(M4x4.5)フランジ ナイロン(アルミ/ゴールド/4入) Nut(M4x4.5) Flanged Nylon (Alumi./Gold/4pcs)	4pcs	300
1-N4045FNA-R	ナット(M4x4.5)フランジ ナイロン(アルミ/レッド/4入) Nut(M4x4.5) Flanged Nylon (Alumi./Red/4pcs)	4pcs	300
	バインドビス Bind Screw		
1-S02604	バインドビス(M2.6x4/10入) Bind Screw(M2.6x4/10pcs)	10pcs	200
1-S02606	バインドビス(M2.6x6/10入) Bind Screw(M2.6x6/10pcs)	10pcs	200
1-S02608	バインドビス(M2.6x8/10入) Bind Screw(M2.6x8/10pcs)	10pcs	200
1-S02612	バインドビス(M2.6x12/10入) Bind Screw(M2.6x12/10pcs)	10pcs	200
1-S03006	バインドビス(M3x6/10入) Bind Screw(M3x6/10pcs)	10pcs	200
1-S03008	バインドビス(M3x8/10入) Bind Screw(M3x8/10pcs)	10pcs	200
1-S03010	バインドビス(M3x10/10入) Bind Screw(M3x10/10pcs)	10pcs	200
1-S03012	バインドビス(M3x12/10入) Bind Screw(M3x12/10pcs)	10pcs	200
1-S06016	バインドビス(M3x16/10入) Bind Screw(M3x16/10pcs)	10pcs	200
1-S03018	バインドビス(M3x18/10入) Bind Screw(M3x18/10pcs)	10pcs	200
1-S03025	バインドビス(M3x25/10入) Bind Screw(M3x25/10pcs)	10pcs	200
1-S03030	バインドビス(M3x30/10入) Bind Screw(M3x30/10pcs)	10pcs	200
1-S04006	バインドビス(M4x6/10入) Bind Screw(M4x6/10pcs)	10pcs	200
1-S04010	バインドビス(M4x10/10入) Bind Screw(M4x10/10pcs)	10pcs	200
1-S04015	バインドビス(M4x15/10入) Bind Screw(M4x15/10pcs)	10pcs	200
1-S04020	バインドビス(M4x20/10入) Bind Screw(M4x20/10pcs)	10pcs	200
	バインドタッピングビス Bind Self-Tapping Screw		
1-S02606TP	TPバインドビス(M2.6x6/10入) TP Bind Screw(M2.6x6/10pcs)	10pcs	200
1-S02608TP	TPバインドビス(M2.6x8/10入) TP Bind Screw(M2.6x8/10pcs)	10pcs	200
1-S02612TP	TPバインドビス(M2.6x12/10入) TP Bind Screw(M2.6x12/10pcs)	10pcs	200
1-S03008TP	TPバインドビス(M3x8/10入) TP Bind Screw(M3x8/10pcs)	10pcs	200
1-S03010TP	TPバインドビス(M3x10/10入) TP Bind Screw(M3x10/10pcs)	10pcs	200
1-S03012TP	TPバインドビス(M3x12/10入) TP Bind Screw(M3x12/10pcs)	10pcs	200
1-S03015TP	TPバインドビス(M3x15/10入) TP Bind Screw(M3x15/10pcs)	10pcs	200
1-S03018TP	TPバインドビス(M3x18/10入) TP Bind Screw(M3x18/10pcs)	10pcs	200
1-S03020TP	TPバインドビス(M3x20/10入) TP Bind Screw(M3x20/10pcs)	10pcs	200
1-S04010TP	TPバインドビス(M4x10/10入) TP Bind Screw(M4x10/10pcs)	10pcs	200
1-S04015TP	TPバインドビス(M4x15/10入) TP Bind Screw(M4x15/10pcs)	10pcs	200
1-S04020TP	TPバインドビス(M4x20/10入) TP Bind Screw(M4x20/10pcs)	10pcs	200

品番 No.	品名 Parts Names	入数 Quantity	★定価 (税抜)
	チタンバインドビス Titanium Bind Screw		
1-S03008T	バインドビス(M3x8)(チタン/10入) Bind Screw(Titanium/M3x8/10pcs)	10pcs	400
1-S03010T	バインドビス(M3x10)(チタン/10入) Bind Screw(Titanium/M3x10/10pcs)	10pcs	400
1-S03012T	バインドビス(M3x12)(チタン/10入) Bind Screw(Titanium/M3x12/10pcs)	10pcs	400
1-S03015T	バインドビス(M3x15)(チタン/8入) Bind Screw(Titanium/M3x15/8pcs)	8pcs	400
	ボタンヘックスビス Button Hex Screw		
1-S12004H	ボタンビス(M2x4)(ヘックス/10入) Button Screw(Hex/M2x4/10pcs)	10pcs	250
1-S12005H	ボタンビス(M2x5)(ヘックス/10入) Button Screw(Hex/M2x5/10pcs)	10pcs	300
1-S12605H	ボタンビス(M2.6x5)(ヘックス/10入) Button Screw(Hex/M2.6x5/10pcs)	10pcs	400
1-S13005H	ボタンビス(M3x5)(ヘックス/10入) Button Screw(Hex/M3x5/10pcs)	10pcs	300
1-S13006H	ボタンビス(M3x6)(ヘックス/10入) Button Screw(Hex/M3x6/10pcs)	10pcs	300
1-S13008H	ボタンビス(M3x8)(ヘックス/10入) Button Screw(Hex/M3x8/10pcs)	10pcs	300
1-S13010H	ボタンビス(M3x10)(ヘックス/10入) Button Screw(Hex/M3x10/10pcs)	10pcs	300
1-S13012H	ボタンビス(M3x12)(ヘックス/10入) Button Screw(Hex/M3x12/10pcs)	10pcs	300
1-S13015H	ボタンビス(M3x15)(ヘックス/10入) Button Screw(Hex/M3x15/10pcs)	10pcs	300
1-S13018H	ボタンビス(M3x18)(ヘックス/10入) Button Screw(Hex/M3x18/10pcs)	10pcs	300
1-S13022H	ボタンビス(M3x22)(ヘックス/8入) Button Screw(Hex/M3x22/8pcs)	8pcs	300
1-S13025H	ボタンビス(M3x25)(ヘックス/5入) Button Screw(Hex/M3x25/5pcs)	5pcs	300
1-S13035H	ボタンビス(M3x35)(ヘックス/5入) Button Screw(Hex/M3x35/5pcs)	5pcs	300
1-S14008H	ボタンビス(M4x8)(ヘックス/10入) Button Screw(Hex/M4x8/10pcs)	10pcs	300
1-S14010H	ボタンビス(M4x10)(ヘックス/10入) Button Screw(Hex/M4x10/10pcs)	10pcs	300
1-S14012H	ボタンビス(M4x12)(ヘックス/6入) Button Screw(Hex/M4x12/6pcs)	6pcs	300
1-S14015H	ボタンビス(M4x15)(ヘックス/5入) Button Screw(Hex/M4x15/5pcs)	5pcs	300
1-S14018H	ボタンビス(M4x18)(ヘックス/5入) Button Screw(Hex/M4x18/5pcs)	5pcs	300
1-S14020H	ボタンビス(M4x20)(ヘックス/5入) Button Screw(Hex/M4x20/5pcs)	5pcs	300
1-S14022H	ボタンビス(M4x22)(ヘックス/5入) Button Screw(Hex/M4x22/5pcs)	5pcs	300
	チタンボタンヘックスビス Titanium Button Hex Screw		
1-S12605HT	ボタンビス(M2.6x5) (ヘックス/チタン/5入) Button Screw(Hex/Titanium/M2.6x5/5pcs)	5pcs	500
1-S12606HT	ボタンビス(M2.6x6) (ヘックス/チタン/5入) Button Screw(Hex/Titanium/M2.6x6/5pcs)	5pcs	500
1-S13006HT	ボタンビス(M3x6) (ヘックス/チタン/8入) Button Screw(Hex/Titanium/M3x6/8pcs)	8pcs	500
1-S13008HT	ボタンビス(M3x8) (ヘックス/チタン/8入) Button Screw(Hex/Titanium/M3x8/8pcs)	8pcs	500
1-S13010HT	ボタンビス(M3x10) (ヘックス/チタン/8入) Button Screw(Hex/Titanium/M3x10/8pcs)	8pcs	500
1-S13012HT	ボタンビス(M3x12) (ヘックス/チタン/8入) Button Screw(Hex/Titanium/M3x12/8pcs)	8pcs	500
1-S13015HT	ボタンビス(M3x15) (ヘックス/チタン/8入) Button Screw(Hex/Titanium/M3x15/8pcs)	8pcs	500
1-S13022HT	ボタンビス(M3x22)(ヘックス/チタン/4入) Button Screw(Hex/Titanium/M3x22/4pcs)	4pcs	500
1-S14008HT	ボタンビス(M4x8) (ヘックス/チタン/5入) Button Screw(Hex/Titanium/M4x8/5pcs)	5pcs	700
1-S14012HT	ボタンビス(M4x12)(ヘックス/チタン/4入) Button Screw(Hex/Titanium/M4x12/4pcs)	4pcs	600

ビス・ナット・リング・ワッシャー (2)　Screw, Nut, Ring, Washer (2)

★ FOR JAPANESE MARKET ONLY.

品番 No.	品名 Parts Names	入数 Quantity	★定価 (税抜)
	キャップビス Cap Screw		
1-S22608	キャップビス(M2.6x8/5入) Cap Screw(M2.6x8/5pcs)	5pcs	200
1-S22610	キャップビス(M2.6x10/5入) Cap Screw(M2.6x10/5pcs)	5pcs	200
1-S22612	キャップビス(M2.6x12/5入) Cap Screw(M2.6x12/5pcs)	5pcs	200
1-S22616	キャップビス(M2.6x16/5入) Cap Screw(M2.6x16/5pcs)	5pcs	200
1-S23006	キャップビス(M3x6/5入) Cap Screw(M3x6/5pcs)	5pcs	200
1-S23008	キャップビス(M3x8/5入) Cap Screw(M3x8/5pcs)	5pcs	200
1-S23010	キャップビス(M3x10/5入) Cap Screw(M3x10/5pcs)	5pcs	200
1-S23012	キャップビス(M3x12/5入) Cap Screw(M3x12/5pcs)	5pcs	200
1-S23015	キャップビス(M3x15/5入) Cap Screw(M3x15/5pcs)	5pcs	200
1-S23018	キャップビス(M3x18/5入) Cap Screw(M3x18/5pcs)	5pcs	200
1-S23020	キャップビス(M3x20/5入) Cap Screw(M3x20/5pcs)	5pcs	200
1-S23022	キャップビス(M3x22/5入) Cap Screw(M3x22/5pcs)	5pcs	200
1-S23025	キャップビス(M3x25/5入) Cap Screw(M3x25/5pcs)	5pcs	200
1-S23030	キャップビス(M3x30/5入) Cap Screw(M3x30/5pcs)	5pcs	200
1-S23035	キャップビス(M3x35/3入) Cap Screw(M3x35/3pcs)	3pcs	200
1-S24010	キャップビス(M4x10/5入) Cap Screw(M4x10/5pcs)	5pcs	200
	フランジ付キャップビス Flanged Cap Screw		
1-S23006F	キャップビス(M3x6/フランジ付/5入) Cap Screw(M3x6/Flanged/5pcs)	5pcs	400
1-S23008F	キャップビス(M3x8/フランジ付/5入) Cap Screw(M3x8/Flanged/5pcs)	5pcs	400
1-S24008F	キャップビス(M4x8/フランジ付/5入) Cap Screw(M4x8/Flanged/5pcs)	5pcs	400
1-S24010F	キャップビス(M4x10/フランジ付/5入) Cap Screw(M4x10/Flanged/5pcs)	5pcs	400
	サラビス Flat Head Screw		
1-S32006	サラビス(M2x6/10入) Flat Head Screw(M2x6/10pcs)	10pcs	200
1-S32608	サラビス(M2.6x8/10入) Flat Head Screw(M2.6x8/10pcs)	10pcs	200
1-S32612	サラビス(M2.6x12/10入) Flat Head Screw(M2.6x12/10pcs)	10pcs	200
1-S33006	サラビス(M3x6/10入) Flat Head Screw(M3x6/10pcs)	10pcs	200
1-S33008	サラビス(M3x8/10入) Flat Head Screw(M3x8/10pcs)	10pcs	200
1-S33010	サラビス(M3x10/10入) Flat Head Screw(M3x10/10pcs)	10pcs	200
1-S33012	サラビス(M3x12/10入) Flat Head Screw(M3x12/10pcs)	10pcs	200
1-S33014	サラビス(M3x14/10入) Flat Head Screw(M3x14/10pcs)	10pcs	200
1-S33016	サラビス(M3x16/10入) Flat Head Screw(M3x16/10pcs)	10pcs	200
1-S33018	サラビス(M3x18/10入) Flat Head Screw(M3x18/10pcs)	10pcs	200
1-S33030	サラビス(M3x30/10入) Flat Head Screw(M3x30/10pcs)	10pcs	200
1-S34006	サラビス(M4x6/10入) Flat Head Screw(M4x6/10pcs)	10pcs	200
1-S34010	サラビス(M4x10/10入) Flat Head Screw(M4x10/10pcs)	10pcs	200
1-S34012	サラビス(M4x12/10入) Flat Head Screw(M4x12/10pcs)	10pcs	200
1-S34015	サラビス(M4x15/10入) Flat Head Screw(M4x15/10pcs)	10pcs	200
1-S34018	サラビス(M4x18/10入) Flat Head Screw(M4x18/10pcs)	10pcs	200
1-S34020	サラビス(M4x20/10入) Flat Head Screw(M4x20/10pcs)	10pcs	200

品番 No.	品名 Parts Names	入数 Quantity	★定価 (税抜)
	サラヘックスビス Flat Head Hex Screw		
1-S32606H	サラビス(M2.6x6)(ヘックス/10入) Flat Head Screw(Hex/M2.6x6/10pcs)	10pcs	300
1-S32608H	サラビス(M2.6x8)(ヘックス/10入) Flat Head Screw(Hex/M2.6x8/10pcs)	10pcs	300
1-S33005H	サラビス(M3x5)(ヘックス/10入) Flat Head Screw(Hex/M3x5/10pcs)	10pcs	300
1-S33006H	サラビス(M3x6)(ヘックス/10入) Flat Head Screw(Hex/M3x6/10pcs)	10pcs	300
1-S33008H	サラビス(M3x8)(ヘックス/10入) Flat Head Screw(Hex/M3x8/10pcs)	10pcs	300
1-S33010H	サラビス(M3x10)(ヘックス/10入) Flat Head Screw(Hex/M3x10/10pcs)	10pcs	300
1-S33012H	サラビス(M3x12)(ヘックス/10入) Flat Head Screw(Hex/M3x12/10pcs)	10pcs	300
1-S33015H	サラビス(M3x15)(ヘックス/10入) Flat Head Screw(Hex/M3x15/10pcs)	10pcs	300
1-S33016H	サラビス(M3x16)(ヘックス/10入) Flat Head Screw(Hex/M3x16/10pcs)	10pcs	300
1-S33018H	サラビス(M3x18)(ヘックス/10入) Flat Head Screw(Hex/M3x18/10pcs)	10pcs	300
1-S34006H	サラビス(M4x6)(ヘックス/10入) Flat Head Screw(Hex/M4x6/10pcs)	10pcs	400
1-S34010H	サラビス(M4x10)(ヘックス/10入) Flat Head Screw(Hex/M4x10/10pcs)	10pcs	400
1-S34012H	サラビス(M4x12)(ヘックス/10入) Flat Head Screw(Hex/M4x12/10pcs)	10pcs	400
1-S34015H	サラビス(M4x15)(ヘックス/10入) Flat Head Screw(Hex/M4x15/10pcs)	10pcs	400
1-S34018H	サラビス(M4x18)(ヘックス/6入) Flat Head Screw(Hex/M4x18/6pcs)	6pcs	400
1-S34020H	サラビス(M4x20)(ヘックス/5入) Flat Head Screw(Hex/M4x20/5pcs)	5pcs	400
1-S34025H	サラビス(M4x25)(ヘックス/5入) Flat Head Screw(Hex/M4x25/5pcs)	5pcs	400
	サラタッピングビス Flat Head Self-Tapping Screw		
1-S32008TP	TPサラビス(M2x8/10入) TP Flat Head Screw(M2x8/10pcs)	10pcs	200
1-S32606TP	TPサラビス(M2.6x6/10入) TP Flat Head Screw(M2.6x6/10pcs)	10pcs	200
1-S32608TP	TPサラビス(M2.6x8/10入) TP Flat Head Screw(M2.6x8/10pcs)	10pcs	200
1-S32612TP	TPサラビス(M2.6x12/10入) TP Flat Head Screw(M2.6x12/10pcs)	10pcs	200
1-S33006TP	TPサラビス(M3x6/10入) TP Flat Head Screw(M3x6/10pcs)	10pcs	200
1-S33008TP	TPサラビス(M3x8/10入) TP Flat Head Screw(M3x8/10pcs)	10pcs	200
1-S33010TP	TPサラビス(M3x10/10入) TP Flat Head Screw(M3x10/10pcs)	10pcs	200
1-S33012TP	TPサラビス(M3x12/10入) TP Flat Head Screw(M3x12/10pcs)	10pcs	200
1-S33015TP	TPサラビス(M3x15/10入) TP Flat Head Screw(M3x15/10pcs)	10pcs	200
1-S33018TP	TPサラビス(M3x18/10入) TP Flat Head Screw(M3x18/10pcs)	10pcs	200
1-S34015TP	TPサラビス(M4x15/10入) TP Flat Head Screw(M4x15/10pcs)	10pcs	200
1-S34020TP	TPサラビス(M4x20/10入) TP Flat Head Screw(M4x20/10pcs)	10pcs	200
1-S34025TP	TPサラビス(M4x25/10入) TP Flat Head Screw(M4x25/10pcs)	10pcs	200
	チタンサラビス Titanium Flat Head Screw		
1-S33008T	サラビス(M3x8)(チタン/10入) Flat Head Screw(Titanium/M3x8/10pcs)	10pcs	400
1-S33010T	サラビス(M3x10)(チタン/10入) Flat Head Screw(Titanium/M3x10/10pcs)	10pcs	400
1-S33012T	サラビス(M3x12)(チタン/10入) Flat Head Screw(Titanium/M3x12/10pcs)	10pcs	400
1-S33015T	サラビス(M3x15)(チタン/8入) Flat Head Screw(Titanium/M3x15/8pcs)	8pcs	400
1-S34006T	サラビス(M4x6)(チタン/8入) Flat Head Screw(Titanium/M4x6/8pcs)	8pcs	600
1-S34010T	サラビス(M4x10)(チタン/6入) Flat Head Screw(Titanium/M4x10/6pcs)	6pcs	600
1-S34015T	サラビス(M4x15)(チタン/5入) Flat Head Screw(Titanium/M4x15/5pcs)	5pcs	600
1-S34020T	サラビス(M4x20)(チタン/4入) Flat Head Screw(Titanium/M4x20/4pcs)	4pcs	600

品番 No.	品名 Parts Names	入数 Quantity	★定価 (税抜)
	チタンサラヘックスビス Titanium Flat Head Hex Screw		
1-S33006HT	サラビス(M3x6)(ヘックス/チタン/8入) Flat Head Screw(Hex/Titanium/M3x6/8pcs)	8pcs	500
1-S33008HT	サラビス(M3x8)(ヘックス/チタン/8入) Flat Head Screw(Hex/Titanium/M3x8/8pcs)	8pcs	500
1-S33010HT	サラビス(M3x10)(ヘックス/チタン/8入) Flat Head Screw(Hex/Titanium/M3x10/8pcs)	8pcs	500
1-S33012HT	サラビス(M3x12)(ヘックス/チタン/8入) Flat Head Screw(Hex/Titanium/M3x12/8pcs)	8pcs	500
1-S33015HT	サラビス(M3x15)(ヘックス/チタン/8入) Flat Head Screw(Hex/Titanium/M3x15/8pcs)	8pcs	500
1-S33018HT	サラビス(M3x18)(ヘックス/チタン/6入) Flat Head Screw(Hex/Titanium/M3x18/6pcs)	6pcs	650
1-S34010HT	サラビス(M4x10)(ヘックス/チタン/5入) Flat Head Screw(Hex/Titanium/M4x10/5pcs)	5pcs	650
1-S34015HT	サラビス(M4x15)(ヘックス/チタン/5入) Flat Head Screw(Hex/Titanium/M4x15/5pcs)	5pcs	750
1-S34025HT	サラビス(M4x25)(ヘックス/チタン/3入) Flat Head Screw(Hex/Titanium/M4x25/3pcs)	3pcs	700
	チタンサラタッピングビス Titanium Flat Head Self-Tapping Screw		
1-S33008TPT	TPサラビス(M3x8)(チタン/10入) TP Flat Head Screw(Titanium/M3x8/10pcs)	10pcs	400
1-S33010TPT	TPサラビス(M3x10)(チタン/10入) TP Flat Head Screw(Titanium/M3x10/10pcs)	10pcs	400
1-S33012TPT	TPサラビス(M3x12)(チタン/10入) TP Flat Head Screw(Titanium/M3x12/10pcs)	10pcs	400
1-S33015TPT	TPサラビス(M3x15)(チタン/8入) TP Flat Head Screw(Titanium/M3x15/8pcs)	8pcs	400
1-S34015TPT	TPサラビス(M4x15)(チタン/4入) TP Flat Head Screw(Titanium/M4x15/4pcs)	4pcs	600
1-S34020TPT	TPサラビス(M4x20)(チタン/4入) TP Flat Head Screw(Titanium/M4x20/4pcs)	4pcs	600
1-S34025TPT	TPサラビス(M4x25)(チタン/4入) TP Flat Head Screw(Titanium/M4x25/4pcs)	4pcs	600
	ナベビス Round Head Screw		
1-S42008	ナベビス(M2x8/10入) Round Screw(M2x8/10pcs)	10pcs	200
1-S42010	ナベビス(M2x10/10入) Round Screw(M2x10/10pcs)	10pcs	200
1-S42015	ナベビス(M2x15/10入) Round Screw(M2x15/10pcs)	10pcs	200
1-S42625	ナベビス(M2.6x25/10入) Round Screw(M2.6x25/10pcs)	10pcs	200
1-S42630	ナベビス(M2.6x30/10入) Round Screw(M2.6x30/10pcs)	10pcs	200
1-S43006	ナベビス(M3x6/10入) Round Screw(M3x6/10pcs)	10pcs	200
1-S43012	ナベビス(M4x12/10入) Round Screw(M4x12/10pcs)	10pcs	200
	ナベタッピングビス Round Head Self-Tapping Screw		
1-S42008TP	TPナベビス(M2x8/10入) TP Round Screw(M2x8/10pcs)	10pcs	200
1-S42010TP	TPナベビス(M2x10/10入) TP Round Screw(M2x10/10pcs)	10pcs	200
1-S43008TP	TPナベビス(M3x8/10入) TP Round Screw(M3x8/10pcs)	10pcs	200
1-S43012TP	TPナベビス(M3x12/10入) TP Round Screw(M3x12/10pcs)	10pcs	200
1-S43015TP	TPナベビス(M3x15/10入) TP Round Screw(M3x15/10pcs)	10pcs	200

ビス・ナット・リング・ワッシャー (3)　Screw, Nut, Ring, Washer (3)

★ FOR JAPANESE MARKET ONLY.

品番 No.	品名 Parts Names	入数 Quantity	★定価 (税抜)
	セットビス Set Screw		
1-S53003	セットビス(M3x3/10入) Set Screw(M3x3/10pcs)	10pcs	200
1-S53004	セットビス(M3x4/10入) Set Screw(M3x4/10pcs)	10pcs	200
1-S53005	セットビス(M3x5/10入) Set Screw(M3x5/10pcs)	10pcs	200
1-S53006	セットビス(M3x6/10入) Set Screw(M3x6/10pcs)	10pcs	200
1-S53008	セットビス(M3x8/10入) Set Screw(M3x8/10pcs)	10pcs	300
1-S53010	セットビス(M3x10/10入) Set Screw(M3x10/10pcs)	10pcs	200
1-S53012	セットビス(M3x12/10入) Set Screw(M3x12/10pcs)	10pcs	200
1-S53014	セットビス(M3x14/5入) Set Screw(M3x14/5pcs)	5pcs	200
1-S53018	セットビス(M3x18/5入) Set Screw(M3x18/5pcs)	5pcs	200
1-S53020	セットビス(M3x20/5入) Set Screw(M3x20/5pcs)	5pcs	250
1-S53025	セットビス(M3x25/5入) Set Screw(M3x25/5pcs)	5pcs	300
1-S54004	セットビス(M4x4/10入) Set Screw(M4x4/10pcs)	10pcs	200
1-S54008	セットビス(M4x8/10入) Set Screw(M4x8/10pcs)	10pcs	200
1-S54010	セットビス(M4x10/6入) Set Screw(M4x10/6pcs)	6pcs	200
1-S54012	セットビス(M4x12/10入) Set Screw(M4x12/10pcs)	10pcs	200
1-S54020	セットビス(M4x20/5入) Set Screw(M4x20/5pcs)	5pcs	250
1-S55004	セットビス(M5x4/5入) Set Screw(M5x4/5pcs)	5pcs	250
1-S55040	セットビス(M5x40/5入) Set Screw(M5x40/5pcs)	5pcs	300

品番 No.	品名 Parts Names	入数 Quantity	★定価 (税抜)
	ワッシャー Washer		
1-W200604	ワッシャー(M2x6x0.4/10入) Washer(M2x6x0.4/10pcs)	10pcs	200
1-W260705	ワッシャー(M2.6x7x0.5/10入) Washer(M2.6x7x0.5/10pcs)	10pcs	200
1-W300705	ワッシャー(M3x7x0.5/10入) Washer(M3x7x0.5/10pcs)	10pcs	200
1-W300805	ワッシャー(M3x8x0.5/10入) Washer(M3x8x0.5/10pcs)	10pcs	200
1-W300910	ワッシャー(M3x9x1.0/10入) Washer(M3x9x1.0/10pcs)	10pcs	400
1-W301010	ワッシャー(M3x10x1/10入) Washer(M3x10x1/10pcs)	10pcs	400
1-W401005	ワッシャー(M4x10x0.5/10入) Washer(M4x10x0.5/10pcs)	10pcs	400
1-W401008	ワッシャー(M4x10x0.8/10入) Washer(M4x10x0.8/10pcs)	10pcs	200
1-W501208	ワッシャー(M5x12x0.8/10入) Washer(M5x12x0.8/10pcs)	10pcs	200
1-W701105	ワッシャー(M7x11x0.5/5入) Washer(M7x11x0.5/5pcs)	5pcs	200
1-W701110	ワッシャー(M7x11x1.0/5入) Washer(M7x11x1.0/5pcs)	5pcs	200
	スプリングワッシャー Spring Washer		
1-W300615S	ワッシャー(M3x6x1.5) スプリング (10入) Washer(Spring/M3x6x1.5/10pcs)	10pcs	200

品番 No.	品名 Parts Names	入数 Quantity	★定価 (税抜)
	シム Shim		
96046	6x8mmシムセット(0.1/0.2/0.3/各10) 6x8mm Shim Set(0.1/0.2/0.3/10pcs)	10pcs	450
96641	3x5mmシムセット(0.1/0.2/0.3/各10) 3x5mm Shim Set(0.1/0.2/0.3/10pcs)	10pcs	450
96642	4x6mmシムセット(0.1/0.2/0.3/各10) 4x6mm Shim Set(0.1/0.2/0.3/10pcs)	10pcs	450
96643	5x7mmシムセット(0.1/0.2/0.3/各10) 5x7mm Shim Set(0.1/0.2/0.3/10pcs)	10pcs	450
96644	8x10mmシムセット(0.1/0.2/0.3/各10) 8x10mm Shim Set(0.1/0.2/0.3/10pcs)	10pcs	450
96645	11x14mmシムセット(0.1/0.2/0.3/各10) 11x14mm Shim Set(0.1/0.2/0.3/10pcs)	10pcs	450
96646	12x15mmシムセット(0.1厚/0.2厚/各4入) 12x15mm Shim Set(0.1/0.2/4pcs)	4pcs	450
96647	10x12mmシムセット(0.1/0.2)各4入 10x12mm Shim Set(0.1/0.2)4pcs	4pcs	300
96648	5x12x0.15mmシム(10入) 5x12x0.15mm Shim(10pcs)	10pcs	350
96772	13x16x0.15 mmシム SUS (10入) 13x16x0.15mm Shim SUS	10pcs	450
96773	8x12x0.2mmシム(5入) 8x12x0.2mm Shim(5pcs)	5pcs	200
96774	5x20x0.2mmシム(5入) 5x20x0.2mm Shim(5pcs)	5pcs	300
96775	4x10x0.15mmシム(10入) 4x10x0.15mm Shim(10pcs)	10pcs	300
96946	12x18x0.15mmシム(10入) 12x18x0.15mm Shim(10pcs)	10pcs	300
96947	シムセット(15x18x0.2mm/10入) Shim Set(15x18x0.2mm/10pcs)	10pcs	300

＊表示価格は2019年7月1日現在のものです。 "Kyosho Direct-Mail-Parts-Order-System" is available only for Japanese market.

京商スペアパーツ・オプションパーツの購入方法

※これらの購入方法は日本国内に限らせていただきます

●部品をこわしたり、なくしてしまった場合でもスペアパーツやオプションパーツを購入し、元どおりに直す事ができます。

●パーツはお店で直接購入していただくか、お店に行けない場合は、京商オンラインショップで購入することができます。

●商品のご購入に際しては商品代金（税込）とは別に発送手数料が必要です。

※お支払い方法により発送手数料が異なりますので下記の注文専用電話にてご確認ください。

※お届け予定日数は夏・冬期休業または交通事情等運送上の理由により、遅れる場合がございますのであらかじめご了承ください。

1.まずはお店でお求めください。

まずは、お近くのお店か、この商品をお買い求めいただいたお店にご来店ください。ご希望のパーツの在庫があれば即購入できます。その際に組立/取扱説明書をお持ちになると購入がスムーズになります。

お店で在庫切れの場合でも京商の『オンラインパーツ直送便』※ でお店から京商へ申し込めます

お店でご希望のパーツがたまたま品切れだった場合でも、京商の『オンラインパーツ直送便』※を利用すればその場で注文できます。
『オンラインパーツ直送便』は、ご希望のパーツの品番や数量等を直接お店にご注文してください。在庫確認後代金をお支払いいただければ結構です。お客様のご自宅か、お店にお届けします。

※一部取扱っていないお店もございます。

オンライン パーツ直送便 取扱店はこの ステッカーが 目印です。

A: 取扱説明書で必要な パーツの品番と数量を 確認する。

B: お店で必要なパーツを 注文し代金を支払う。

C: ご注文から約３～４日で お客様のご自宅か、お店に お届けします。

2.お店に行けない場合は 次の方法で京商から通信販売で購入できます。

お店に行けない場合は、京商ホームページからお申し込みください。

インターネットで京商に申し込む

http://rc.kyosho.com

インターネットでお申し込みの場合は2種類（各社クレジットカード、代引支払い）からお選びいただけますのでご利用ください。

京商株式会社

〒243-0021 神奈川県厚木市岡田3050 厚木アクストメインタワー7F

●お問い合せはユーザー相談室まで

電話 046-229-4115 受付時間：月～金曜（祝祭日を除く）13:00～18:00

The service mentioned below is available only for Japanese market.

組立や、操作上で不明な点のお問い合せ方法

これらのサービスは日本国内に限らせて頂きます

組立てたり、操作してみて上手くいかない点などございましたら、ご購入いただいた販売店または、京商ユーザー相談室へお問い合せください。
京商ユーザー相談室へお問い合せの際は、お電話いただくか、下記のお問い合せ用紙に必要事項をご記入のうえ、ファックスまたは郵便でお送りください。

京商へのお問い合せ先 →「京商ユーザー相談室」

京商にお問い合せの際は、「京商ユーザー相談室」にご連絡ください。
お問い合せの際は、お手元に商品や組立／取扱説明書をご用意のうえ、組立／取扱説明書のページ数, 行程番号, 部品番号(キーNo.)を用いるなど、なるべく具体的にお知らせください。

電話でのお問い合せは： 046-229-4115　電話でのお問い合せは、月曜～金曜(祝祭日を除く)13:00～18:00。

FAXでのお問い合せは： 046-229-4032　FAXでは、24時間お問い合せの受付をして居ります。回答は、翌営業日以降となる場合があります。営業日:月曜～金曜(祝祭日を除く)

郵便でのお問い合せは： 〒243-0021 神奈川県 厚木市 岡田3050 厚木アクストメインタワー7F
京商株式会社 ユーザー相談室宛

キリトリ線

お問い合せ用紙

お問い合せ用紙は、FAXまたは郵便でお送りください。回答方法は、京商で検討のうえ考慮させて頂きます。
郵送の場合は、お問い合せ用紙のコピーを保管してください。

品番	No.34107	商品名	インファーノ GT2 VE RACE SPEC readyset		
ご購入店	店名　都道府県 (電話　－　－　)			ご購入年月日	年　月　日
ご使用プロポ	メーカー名　商品名		ご使用の　モーター エンジン		
ご氏名	フリガナ		R/C歴	約　年	
ご自宅住所	〒＿＿＿－＿＿＿＿ 都道府県				
ご自宅の連絡先	電話　(　)		FAX　(　)		
平日の昼間に可能な連絡先	電話　(　)		FAX　(　)		
月曜～金曜(祝祭日を除く)13:00～18:00で電話連絡可能な時間帯　：　頃			受付No.(京商記入欄)		

お問い合せご記入欄：組立／取扱説明書のページ数や部品番号(キーNo.)を用いるなど、なるべく具体的にご記入ください。

※京商株式会社では、お客様の個人情報の保護に力を入れております。お客様よりの、注文及びお問い合せを通じて知りえたお客様の個人情報につきましては、(1)～(3)の場合を除き無断で第三者に提供したり開示するようなことはありません。 (1)お客様の事前の承諾を受けた場合。(2)法律に基づき開示請求を受けた場合。(3)サービスの提供のため当社の委託先に開示する場合。

KYOSHO® THE FINEST RADIO CONTROL MODELS

京商ホームページ www.kyosho.com

FCC CAUTION
Changes or modifications not expressly by the party responsible for compliance void the user's Authority to operate the equipment.

京商株式会社
〒243-0021 神奈川県厚木市岡田3050 厚木アクストメインタワー7F
●ユーザー相談室直通電話 046-229-4115
お問い合せは：月曜～金曜(祝祭日を除く)13：00～18：00

32231907-1　PRINTED IN CHINA