※ご使用前にこの説明書を良くお読みになり十分に理解してください。
Before beginning assembly, please read these instructions thoroughly.
Bitte lesen Sie die Anweisungen vor Gebrauch genau durch!
Veuillez attentivement lire les instructions avant l'emploi!
Lea cuidadosamente este manual de instrucciones antes de comenzar el montaje

EXTREME PURPOSE DESIGN

DBX VE 2.0

MAINTENANCE MANUAL
メンテナンス説明書

Powered by
VORTEX R10 SPORT
VORTEX 10 EVO
TEAM ORION

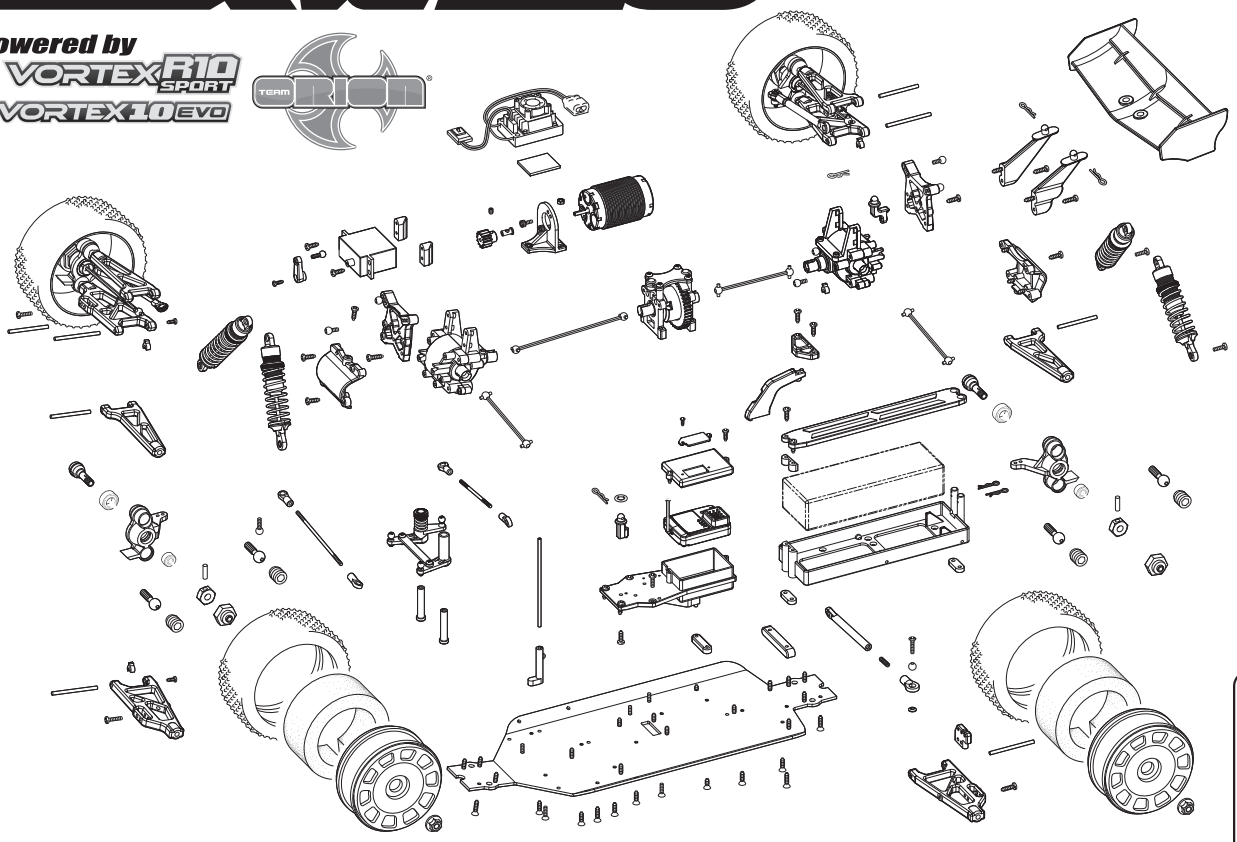

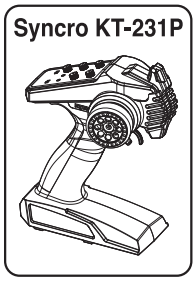

KYOSHO MotorSports

DBX VE 2.0 readyset (with Syncro KT-231P)

1:10 Scale Radio Controlled Brushless Motor Powered 4WD Racing Buggy

- 本紙は組立て順に説明してあります。メンテナンスやパーツの交換の際に参考にしてください。メンテナンスや組立ての不慣れな方は、お買い求めの販売店もしくは当社ユーザー相談室までお問い合わせください。
- This instruction manual follows the model's order of assembly. Please keep and refer to this manual for maintenance or when replacing parts. Users unfamiliar with maintaining and assembling this model should contact their Kyosho distributor or hobby shop.
- Diese Bauanleitung beschreibt die Montage des Modells. Bewahren Sie diese Dokumentation unbedingt fuer Ersatzteilbestellungen oder Reparaturen am Modell auf. Falls Sie Fragen haben, wenden Sie sich bitte an Ihren Fachhaendler oder direkt an KYOSHO Deutschland.
- Cette notice décrit les différentes phases de montage et de maintenance du modèle. Pour les utilisateurs peu familier avec le modélisme, en cas de doute ou de problème, contacter votre revendeur afin d'obtenir les conseils d'un spécialiste.
- Este manual de instrucciones explica los pasos de montaje del modelo. Por favor conserve este manual siempre a mano para realizar un correcto mantenimiento y consultar la lista de piezas a la hora de cambiar algún repuesto.
- メンテナンスやパーツ交換する際は、ビスや部品を無くさないように気を付けてください。
- Take care not to lose parts or screws etc. when performing maintenance or replacing parts.
- Achten Sie darauf, dass Sie keine Teile oder Schrauben waehrend der Montage am Modell verlieren.
- Faire attention de ne pas perdre de vis ou autres petites pièces du châssis ... En cas de perte, les remplacer immédiatement.
- Tenga precaución de no perder ninguna pieza a la hora de realizar el mantenimiento o de cambiar algún repuesto.

KYOSHO®
THE FINEST RADIO CONTROL MODELS

※製品改良のため、予告なく仕様を変更する場合があります。 *Specifications are subject to change without prior notice! *Technische Änderungen sind ohne vorherige Ankündigungen möglich!
*Les spécifications peuvent changer sans préavis! *El fabricante puede modificar los kits sin previo aviso
© Copyright 2016 KYOSHO CORPORATION／禁無断転載複製
34201T2-MM01
（和英独仏西）
No. 34201T2

他にそろえる物 / ITEMS REQUIRED FOR OPERATION
DAS NOTWENDIGE ZUBEHÖR / MATÉRIEL NÉCESSAIRE / PARA SU FUNCIONAMIENTO

組立てに必要な工具
Tools required
Die notwendigen Werkzeuge
Les outils utilisés
Herramientas necesarias

注意
使用する工具の取扱いには、十分注意してください。
CAUTION: Handle tools carefully!
WICHTIG: Gehen Sie vorsichtig mit Werkzeugen um!
IMPORTANT: Maniez les outils avec prudence!
AVISO: Maneje las herramientas cuidadosamente!

キットに入っている工具
TOOLS INCLUDED / GELIEFERTE WERKZEUGE
OUTILS FOURNIS / HERRAMIENTAS INCLUIDAS

■六角レンチ（2mm, 2.5mm, 5mm）
Hex wrenches (2mm, 2.5mm, 5mm)
Sechskantschlüssel (2mm, 2.5mm, 5mm)
Clé allen (2mm, 2.5mm, 5mm)
Llaves Allen (2mm, 2.5mm, 5mm)

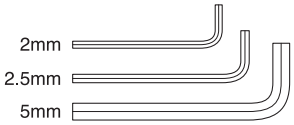

■十字レンチ（大）
Cross Wrench (big)
Kreuzschlüssel (groß)
Clé en croix (grande)
Llave de cruz (Grande)

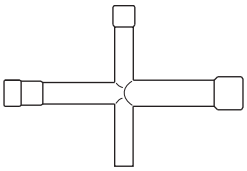

一般的な工具
TOOLS / Werkzeug
OUTILS / HERRAMIENTAS

■＋ドライバー（大、中、小）
Phillips screwdrivers (sizes: L, M, S)
Kreuzschlitzschraubendreher
Tournevis cruciforme
Destornilladores Phillips

■ラジオペンチ
Needle Nose Pliers
Flachzange
Pinces plates
Alicates de punta fina

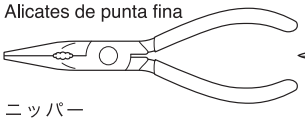

■ハサミ
Scissors
Schere
Ciseaux
Tijera

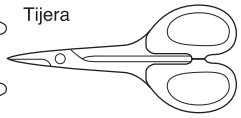

■ニッパー
Wire Cutters
Seitenschneider
Pince coupante
Alicate cortacables

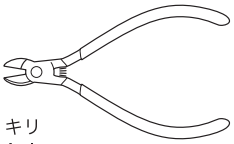

■カッターナイフ
Sharp Hobby Knife
Scharfes Bastelmesser
Cutter
Cuchilla de Hobby

■キリ
Awl
Spitzahle
Poinçon
Punzón

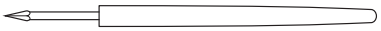

アクセサリー
ACCESSORIES / Zubehör
ACCESSOIRES / ACCESORIOS

No.96154
KYOSHO スペシャルグルー
KYOSHO Special Glue
瞬間接着剤
Instant Glue / Sekundenkleber
Colle cyanoacrylate / Pegamento instantáneo

■ネジロック剤
Screw Cement / Schraubensicherung
Frein filet / Fijatornillos

No.96178
ロックタイト（中強度/10cc）
Loctite (Medium Strength / 10cc)
Loctite (mittelstark / 10ml)
Loctite (Moyenne / 10cc)
Loctite (Medio / 10cc)

No.36219 / 36219P
SP ナイフエッジリーマー
SP KNIFE EDGE REAMER
REIBAHLE
ALESOIR SPECIAL
HERRAMIENTA TALADRO CARROCERíA

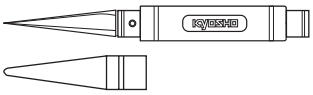

下穴加工が不要で、直接1 ~ 15mmの穴あけができる工具です。
No need to pre-drill! Drills neat 1 ~ 15mm holes directly!
Unerläßlich, nützlich! Diese Ahle bohrt Ihnen 1 ~ 15mm Löcher, einfach und sauber!
Un must! Permet de faire des trous de 1 ~ 15mm sans effort! Idéal pour les carrosseries.
Perfora agujeros desde 1 a 15mm.

組立て前の注意（1） / BEFORE YOU BEGIN(1)
BEVOR SIE BEGINNEN(1) / AVANT DE COMMENCER(1) / ANTES DE EMPEZAR(1)

1 組立ての前に下記のことに注意してください。

●この説明書を良く読み、構造を理解する。
●キットの内容を確かめる。
※万一不良、不足がありましたら、お買い求めの販売店か、当社「ユーザー相談室」までご連絡ください。
●小さな部品の形やサイズを間違えないようにする。図を参考にして確認しながら組立てる。
●TPビスを締めるときは・・・
締めこみが固くても部品が固定されるまで締めてください。
ただし、部品が変形するまで締めるとビスがきかなくなります。

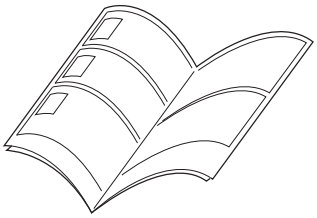

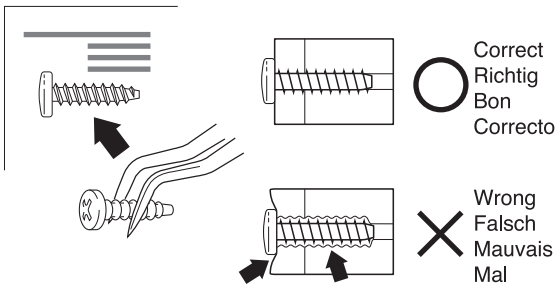

Before assembling, please read the following carefully:

●First, read this instruction manual and familiarise yourself with the model's construction.
●Check the kit contents. Should any parts be missing, contact the retail shop from where the model was purchased.
●Compare nuts, bolts, screws, etc to the "Actual Size" drawings on each page before fitting to ensure that you are installing the correct parts.
●Tighten Self tapping (TP) screws into parts until you have a secure attachment. However, be careful not to overly tighten TP screws as the threads may be damaged.

Avant l'assemblage, veuillez lire les points suivants attentivement:

●Lisez d'abord complètement cette notice; ainsi vous aurez un aperçu du déroulement et pourrez mieux vous orienter.
●Vérifiez ensuite le contenu du kit.
Si jamais il y a des pièces manquantes, adressez-vous directement à votre magazin spécialisé ou au distributeur Kyosho dans votre pays.
●Ne confondez pas les vis et les petites pièces! Vérifiez-les à l'aide des illustrations dans chaque plage de montage, puis assemblez les.
●Lorsque vous serrez une vis autotaraudeuse:
Serrez jusqu'à ce que la pièce à monter soit bien installée. Pourtant, veillez à ne pas trop la serrer puisque vous risquez d'abîmer le filet dans la pièce.

Lesen Sie folgendes vor dem Zusammenbau aufmerksam durch:

●Lesen Sie zuerst die Bauanleitung ganz durch und verstehen Sie den Aufbau Ihres Modelles.
●Überprüfen Sie den Verpackungsinhalt.
Sollten Teile fehlen, wenden Sie sich direkt an Ihren Fachhändler oder an den Kyosho-Vertreiber in Ihrem Land.
●Verwechseln Sie Schrauben sowie kleine Bauteile nicht! Vergleichen Sie sie vor dem Einbau mit den Darstellungen in Originalgröße in den Baustufen.
●Beachten Sie beim Festziehen einer Treibschraube folgendes:
Schrauben Sie solange, bis das anzubringende Teil sicher und fest sitzt. Achten Sie jedoch darauf, daß Sie den Gewindegang im Material nicht überdrehen!

Antes de comenzar el montaje, lea atentamente lo siguiente:

●Lea, en primer lugar, este manual para obtener una idea general.
●Compruebe la conformidad de todas las piezas.
Si faltara alguna pieza, contacte con la tienda donde lo adquirió.
No se admitirán reclamaciones en modelos en proceso de montaje.
●Antes de colocar las piezas y tornillos, asegurese mirando la tabla en cada paso.
●A la hora de apretar Tornillos Autorroscantes(TP):
Apriételos firmemente en la pieza donde corresponda.
No intente apretarlos demasiado, ya que podrían deformar la pieza.

組立て前の注意（2） / BEFORE YOU BEGIN(2)
BEVOR SIE BEGINNEN(2) / AVANT DE COMMENCER(2) / ANTES DE EMPEZAR(2)

2 キットには、形や長さが違うビスや小物部品が多く入っています。説明書には原寸図がありますので確認してから組立ててください。

This kit contains screws and hardware in different metric sizes and shapes. Before using them, check the screws on the true-to-scale diagrams on the left side in each assembly step.

Dieses Kit enthält Schrauben und Teile in unterschiedlichen metrischen Größen und Formen. Vor der Montage sollten diese während jedes Bauschritts mit den maßstabsgetreuen Schaubildern auf der linken Seite verglichen werden.

Ce kit contient des vis et des pièces de différentes tailles et formes. Avant de les utiliser, vérifiez les vis sur les dessins à échelle réelle à gauche de chaque étape de montage.

Este juego contiene tornillos y hardware en differente tamano metrico y formas. Antes de utilizarlos, verifique los tornillos en el verdadero escala real esquemas en el lado izquierdo de cada paso del montaje.

●ビスの種類 / SCREWS
Schrauben / VIS / TORNILLOS

ビス
Screw
LK Schraube
Vis
Tornillo

TPビス
Self-tapping (TP) Screw
LK Treibschr
Vis TP
Tornillo TP

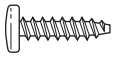

キャップビス
Cap Screw
Inbusschraube
Vis
Tornillo allen

TPサラビス
TP F/H Screw
SK Treibschraube
Vis TP F/H
Tornillo TP F/H

サラビス
Flat Head (F/H) Screw
SK Schraube
Vis F/H
Tornillo F/H

セットビス
Set Screw
Gewindestift
Vis BTR
Prisionero

●小物部品のサイズ例 / OTHER HARDWARE
Andere Teile / AUTRES / OTROS ACCESORIOS

3x12mm ビス
Screw
LK Schraube
Vis 3x12mm
Tornillo 3x12mm

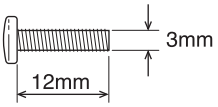

3x12mm サラビス
F/H Screw
SK Schraube
Vis F/H 3x12mm
Tornillo 3x12mm F/H

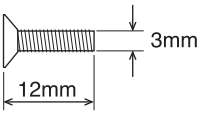

3mm ワッシャー・ナット
Washer・Nut
Scheibe・Mutter
Rondelle・Ecrou
Arandela・Tuerca

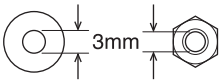

5x10mm メタル・ベアリング
Metal Bushing・Ball Bearing
Lager・Kugellager
Bague Métal・Roulements à billes
Casquillo Metálico・Rodamiento

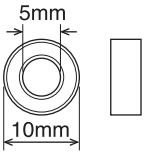

E4 Eリング
E-ring
E-Ring E4
Clips 4mm
Clip E4

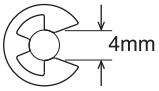

5.8mm ピロボール
Pillow Ball
Kugelschraube
Rotule 5.8mm
Rótula 5.8mm

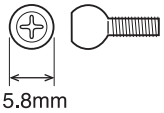

3 説明書の見かた
How to read the instruction manual:
So funktioniert die Bauanleitung:
Comment lire les instruction:
Cómo leer el manual de instrucciones:

（説明例　Example）
（Exemple　Beispiel　Ejemplo）

A: この項目で組立てるおおよその場所。
B: 小物部品の名前、原寸図、使用数。
C: キット内の部品は、ビス類を除いてキーNo.が付けられています。スペアパーツを購入する時はキーNo.を参照してください。
D: 説明書内では多くのマークが使用されています。マークに注意して組立てを進めてください。マークの説明は、各ページの下にあります。

A: Gives the name of the part being made and the serial number of steps for assembling.
B: Details the key-number of parts, actual-size drawings and quantity of parts to use.
C: All parts, except screws, are identified by key Numbers. When purchasing spare parts, identify the key number of the part required and cross reference this to the Spare Parts page, which shows the purchasable spare parts and the key numbers contained within.
D: This instruction manual uses several symbols. Pay careful attention to them during construction. Details are given at the bottom of each page.

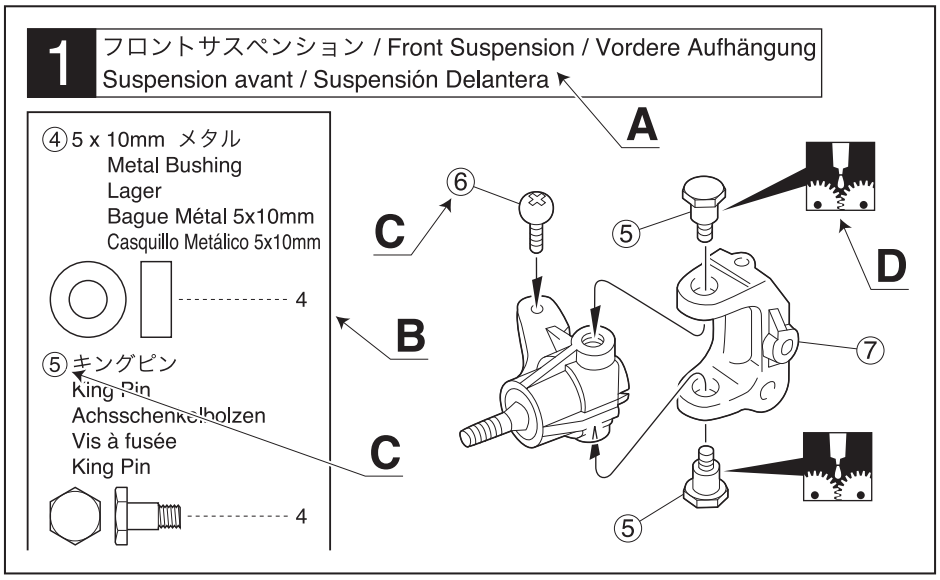

A: Die Nummer der Baustufe sowie das zu bauende Teil werden angegeben.
B: Teilenummer, Teilename, Darstellung in Originalgröße und Anzahl.
C: Die Teilenummer stellt den Bezug zu unserer Bestellnummer her. Am Ende der Bauanleitung finden Sie eine Ersatzteilliste, die zu der Teilenummer die entsprechende Bestellnummer liefert.
D: Diese Bauanleitung verwendet verschiedene Piktogramme, deren Bedeutungen unten auf jeder Seite erklärt werden.

A: Numéro de la plage de montage et le nom de la pièce à assembler.
B: Numéro de référence de la pièce, nom, illustration en grandeur réelle et quantité utilisée.
C: Toutes les pièces, exceptées les vis, sont identifiées par un numéro de référence. Pour l'achat de pièces de rechange, trouvez ce numéro dans la liste pour pièces de rechange à la fin de cette notice. Toute à la gauche de cette même liste, vous trouverez ainsi le numéro de commande correspondant.
D: Cette notice utilise des icônes dans les plages de montage. Référez-vous au bas de chaque page pour savoir leur signification.

A: Indica el número del Paso y la Parte a ser montada.
B: Número, Nombre de la Pieza, Dibujo a escala real, Cantidad utilizada.
C: Todas las piezas, excepto los tornillos vienen identificadas por un número. Para comprarlas por separado, mire el número en la lista de piezas y apunte la referencia de la columna izquierda.
D: Este manual de instrucciones utiliza diversos símbolos. Téngalos en cuenta durante el montaje.

組立て前の注意（3） / BEFORE YOU BEGIN(3)
BEVOR SIE BEGINNEN(3) / AVANT DE COMMENCER(3) / ANTES DE EMPEZAR(3)

4 説明書に使われているマーク

Symbols used throughout the instruction manual, comprise:

Erklaerung zu den Symbolen in dieser Anleitung
Liste des symboles à respecter lors du montage:
Pictogramas utilizados en este manual de instrucciones

注意して組立てる所。
Pay close attention here!
Vorsicht! Wichtiger Hinweis!
Attention! Avis important!
Preste atención.

左右同じように組立てる。
Assemble left and right sides the same way.
Bauen Sie eine linke und eine rechte Seite.
Assemblez le côté gauche comme le côté droit.
Realice el montaje de igual forma en ambos lados.

可動するように組立てる。
Ensure smooth, non-binding movement when assembling.
Das Teil muß sich leicht bewegen lassen.
La pièce doit pouvoir pivoter autour de la vis.
Asegúrese que la pieza se mueve suavemente.

番号の順に組立てる。
Assemble in the specified order.
In der angegebenen Reihenfolge zusammenbauen.
Assemblez dans l'ordre indiqué.
Realice el montaje en el orden indicado.

仮止め。
Temporarily tighten.
Vorläufig festziehen.
Vissez temporairement.
Apriete de manera provisional.

グリスを塗る。
Apply grease.
Fetten.
Graissez.
Aplicar grasa.

ネジロック剤を塗る。
Apply threadlocker (screw cement).
Verwenden Sie Schraubensicherungslack.
Appliquer du frein filet.
Aplique líquido fijatornillos.

２セット組立てる（例）。
Assemble as many times as specified.
Sooft wie angegeben zusammenbauen.
Assemblez aussi souvent qu'indiqué.
Repita las veces señaladas.

原寸図。
True-to-scale diagram.
Maßstabsgetreue Darstellung.
Illustration à l'échelle.
Dibujo a tamaño real.

瞬間接着剤で接着する。
Apply instant glue (CA glue, super glue).
Verwenden Sie Sekundenkleber.
Collez avec de la colle cyanoacrylate.
Aplique pegamento cianocrilato

向きに注意。
Note the direction.
Einbaurichtung beachten.
Notez le sens.
Fíjarse en el dibujo.

別購入品。
Must be purchased separately!
Das Teil ist nicht im Bausatz enthalten!
Doit être acheté séparément!
Debe comprarse por separado.

ゴム系接着剤で接着する。
Apply rubber type glue.
Gummikleber.
Collez avec de la colle a caoutchouc.
Aplicar cola de contacto.

左側用。
For Left.
Links
Gauche
Izquierda

右側用。
For Right.
Rechts
Drolte
Derecha

2mmの穴をあける（例）。
Drill holes with the specified diameter.
Bohren Sie Löcher im angegebenen Ø.
Percez des trous dans le Ø indiqué.
Perfore agujeros con la medida indicada.

1 デフギヤ / Differential / Gear Differential
Différentiel / Diferencial

A フロント／リヤ用
For front and rear
vorn & hinten
Pour l'avant et l'arrière
Delantero y Trasero

B センター用
For center
Mitte
Pour le centre
Central

C 枚数を変えて、バックラッシュを調整する。
Adjust the backlash with the shims.
Zahnflankenspiel mit Distanzscheiben justieren
Ajuster l'entre-dents avec les rondelles.
Ajuste la holgura con las arandelas.

x2 A

x1 B

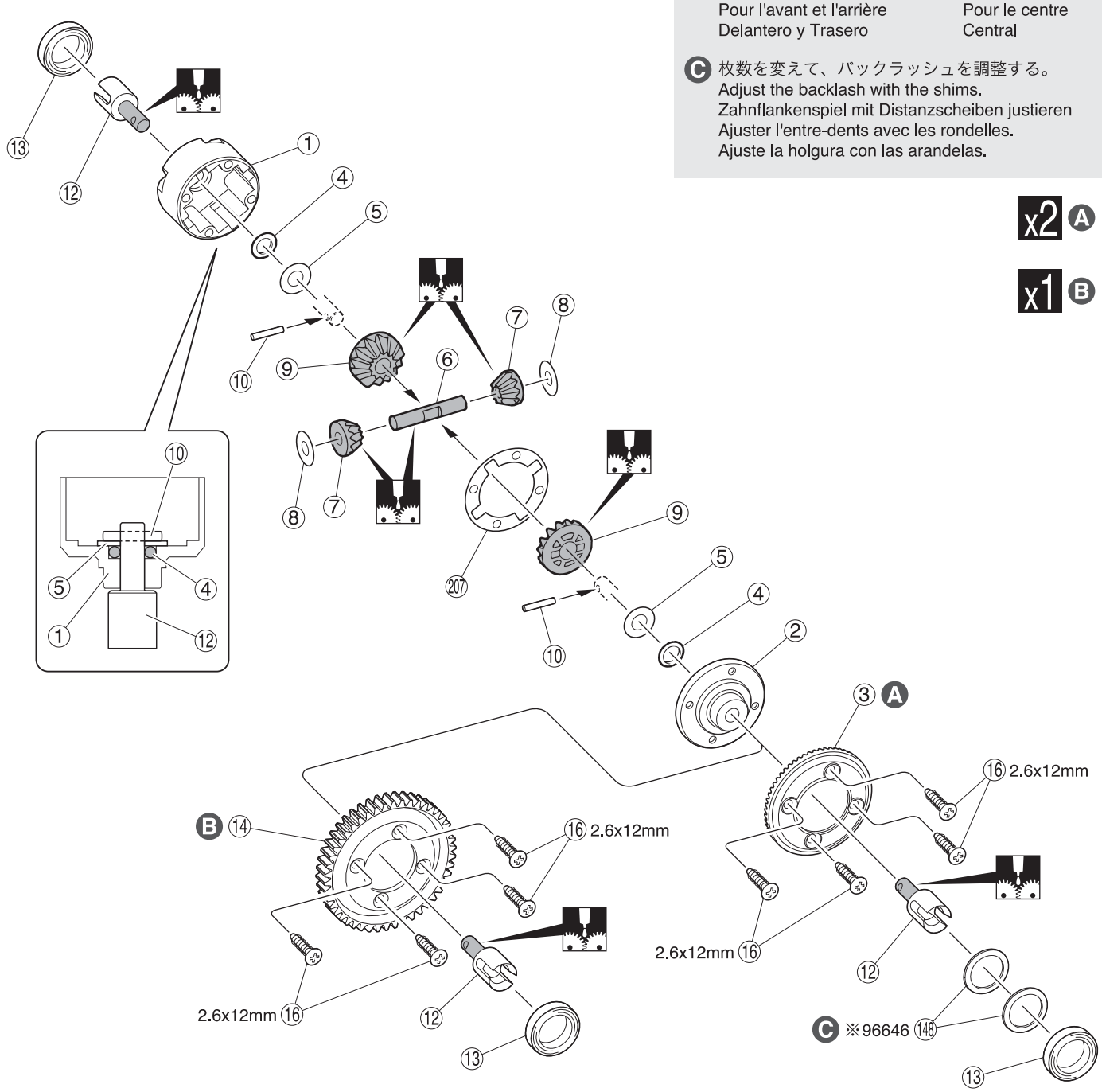

④ Oリング P5
O-ring P5
O-Ring P5
Joint thorique P5
Junta Tórica P5
6

⑩ 2 x 10.8mm ピン
Pin
Stift
Axe 2x10.8mm
Pasador
6

⑧ 4 x 10mm シム
Shim
Unterlegscheibe
Rondelle de callage
Arandela
6

⑤ 5 x 10mm シム
Shim
Unterlegscheibe
Rondelle de callage
Arandela
6

⑥ 4 x 27mm シャフト
Shaft
Welle
Axe 4x27mm
Eje 4x27mm
3

⑯ 2.6 x 12mm TPサラビス
TP F/H Screw
SK Treibschraube
Vis TP F/H 2.6x12mm
Tornillo 2.6x12mm TP F/H
12

⑫ デフジョイント
Differential Shaft
Welle Differential
Noix de cardan
Salida diferencial
6

⑬ 12 x 18 x 4mm ベアリング
Ball Bearing
Kugellager
Roulements à billes
Rodamiento
6

⑭⑧ 12 x 15 x 0.2mm シム
Shim
Unterlegscheibe
Rondelle de callage
Arandela
4

グリスを塗る。
Apply grease.
Fetten.
Graissez.
Aplicar grasa.

x2 2セット組立てる（例）。
Assemble as many times as specified.
Sooft wie angegeben zusammenbauen.
Assemblez aussi souvent qu'indiqué.
Repita las veces señaladas.

2 ギヤボックス / Gearbox / Getriebegehäuse
Carter de différentiel / Caja de transmisión

⑩ 2 x 10.8mm ピン
Pin
Stift
Axe 2x10.8mm
Pasador
2

⑲ 5 x 8 x 2.5mm ベアリング
Ball Bearing
Kugellager
Roulements à billes
Rodamiento
2

⑱ 5 x 10 x 4mm ベアリング
Ball Bearing
Kugellager
Roulements à billes
Rodamiento
2

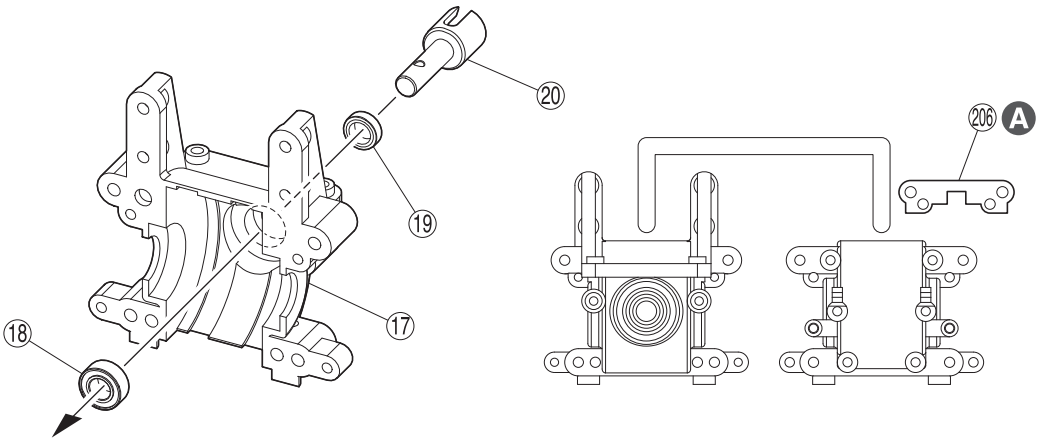

A ㉖はオプションのスタビライザーを取付ける際に必要なパーツです。
Part ㉖ is required when installing the optional stabilizer.
Bauteil bei Einbau des optionalen Stabilisators benötigt.
La piece ㉖ est nécessaire pour installer la barre anti-roulis option.
Necesitará la pieza ㉖ cuando instale la barra estabilizadora opcional.

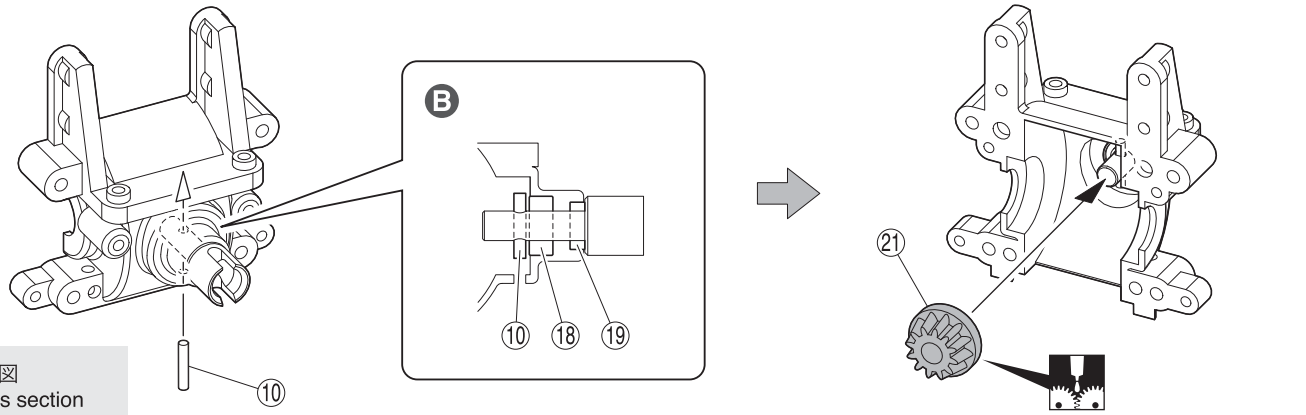

B 断面図
Cross section
Querschnitt
Vue de coupe
Vista lateral

3 ギヤボックス / Gearbox / Getriebegehäuse
Carter de différentiel / Caja de transmisión

2.6 x 12mm TPビス
TP Screw
LK Treibschr
Vis TP 2.6x12mm
Tornillo 2.6x12mm TP
8

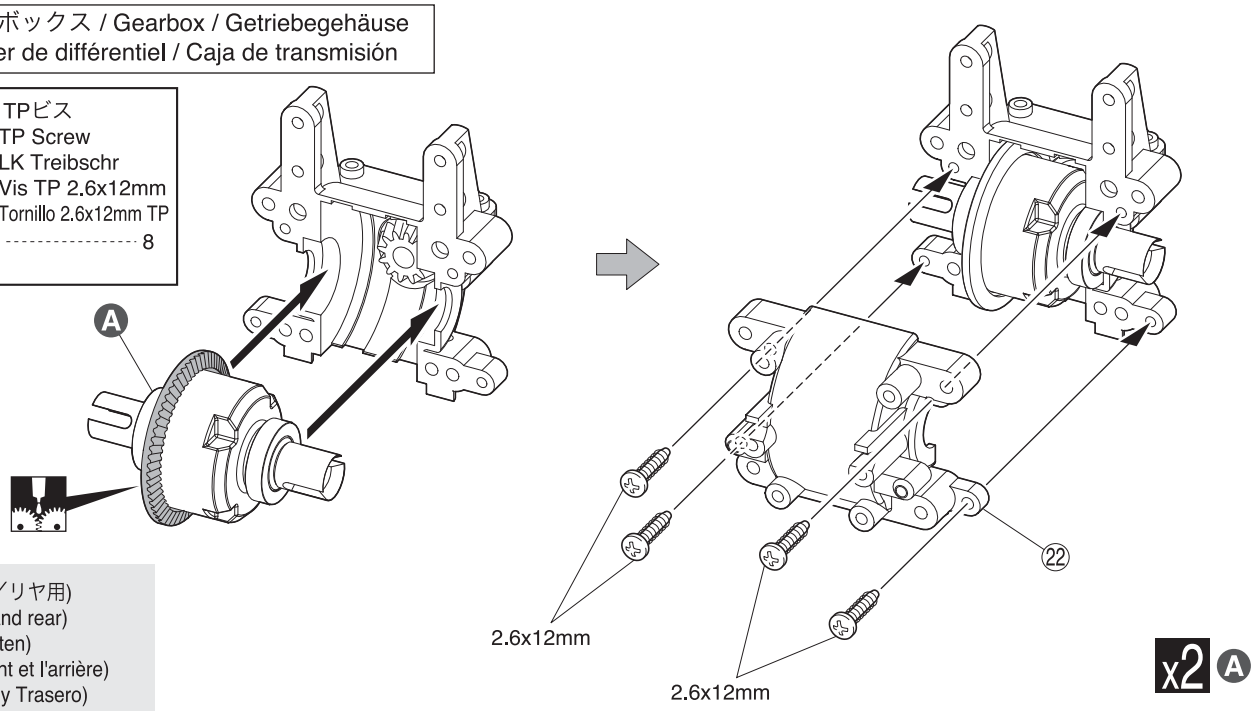

A (フロント／リヤ用)
(For front and rear)
(vorn & hinten)
(Pour l'avant et l'arrière)
(Delantero y Trasero)

グリスを塗る。
Apply grease.
Fetten.
Graissez.
Aplicar grasa.

x2 ２セット組立てる（例）。
Assemble as many times as specified.
Sooft wie angegeben zusammenbauen.
Assemblez aussi souvent qu'indiqué.
Repita las veces señaladas.

4 フロントギヤボックス / Front Gearbox / Vorderes Getriebegehäuse
Carter de différentiel avant / Caja de transmisión Delantera

3 x 12mm TPビス
TP Screw
LK Treibschr
Vis TP 3x12mm
Tornillo 3x12mm TP
4

㉔ 5.8mm ピロボール
Pillow Ball
Kugelschraube
Rotule 5.8mm
Rótula 5.8mm
2

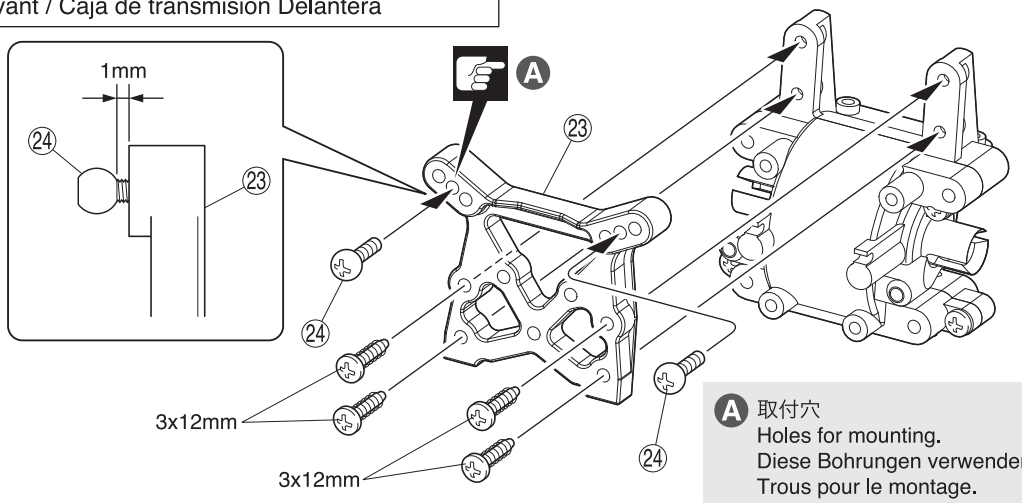

0 10mm

A 取付穴
Holes for mounting.
Diese Bohrungen verwenden
Trous pour le montage.
Agujeros a utilizar.

5 リヤギヤボックス / Rear Gearbox / Hintere Getriebegehäuse
Carter de différentiel arrière / Caja de transmisión Trasera

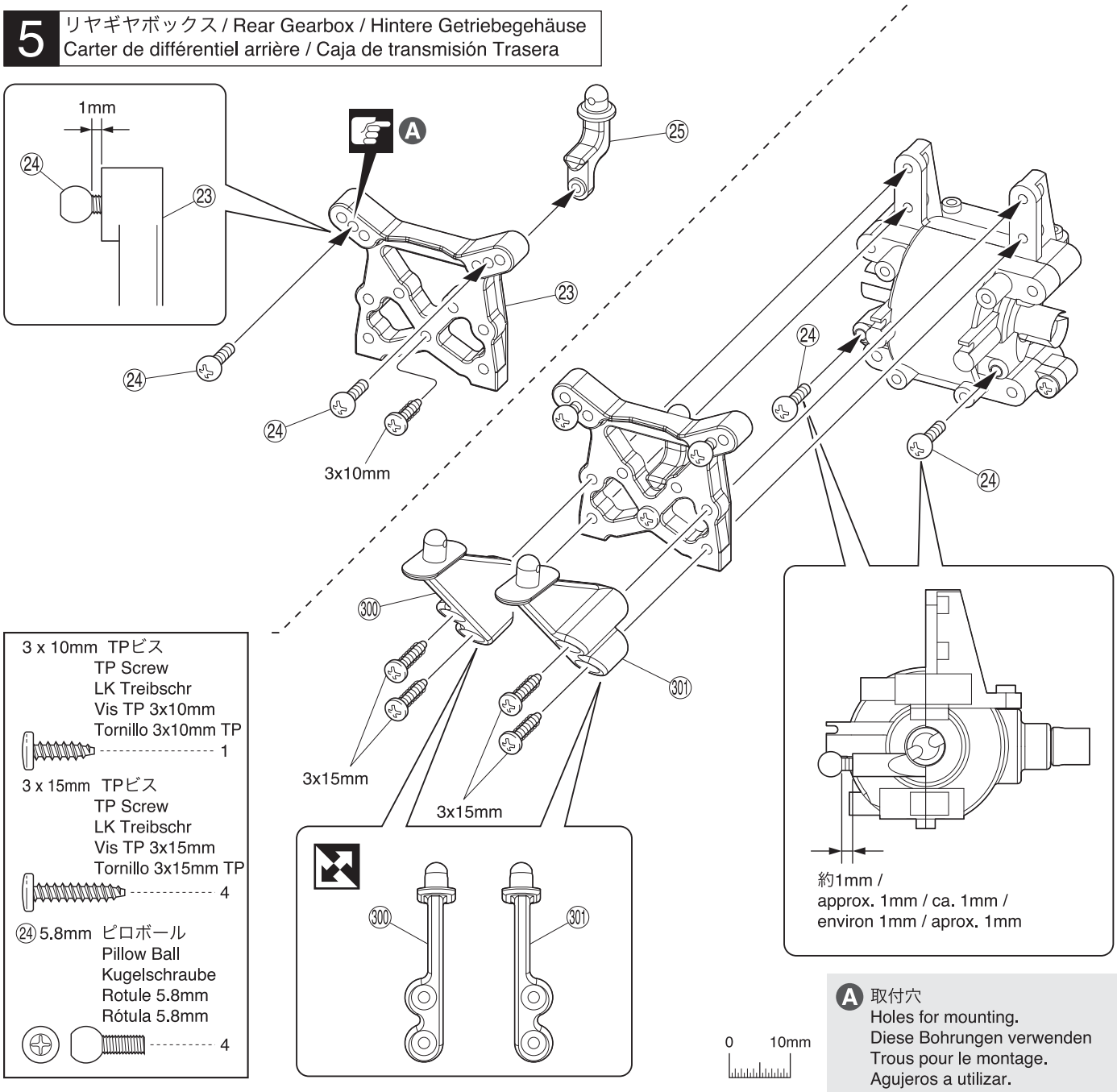

3 x 10mm TPビス
TP Screw
LK Treibschr
Vis TP 3x10mm
Tornillo 3x10mm TP
1

3 x 15mm TPビス
TP Screw
LK Treibschr
Vis TP 3x15mm
Tornillo 3x15mm TP
4

㉔ 5.8mm ピロボール
Pillow Ball
Kugelschraube
Rotule 5.8mm
Rótula 5.8mm
4

0 10mm

A 取付穴
Holes for mounting.
Diese Bohrungen verwenden
Trous pour le montage.
Agujeros a utilizar.

注意して組立てる所。
Pay close attention here!
Vorsicht! Wichtiger Hinweis!
Attention! Avis important!
Preste atención.

向きに注意。
Note the direction.
Einbaurichtung beachten.
Notez le sens.
Fíjarse en el dibujo.

6 リヤタイロッド / Rear Tie Rod / Hinteres Gestaenge Biellette arrière / Tirante trasero

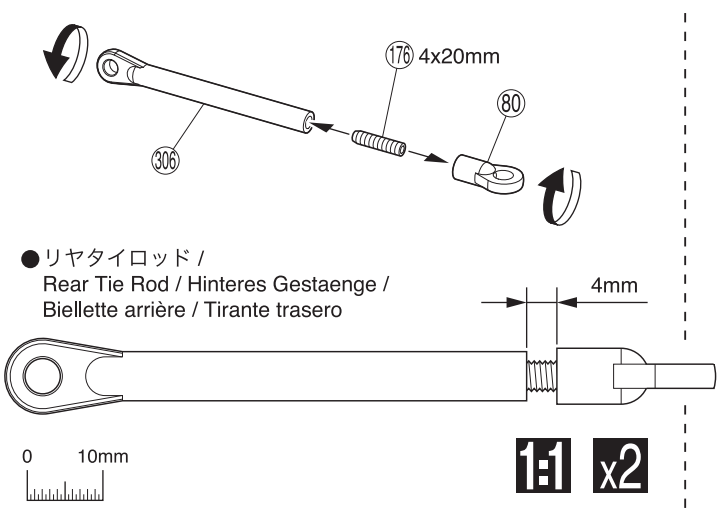

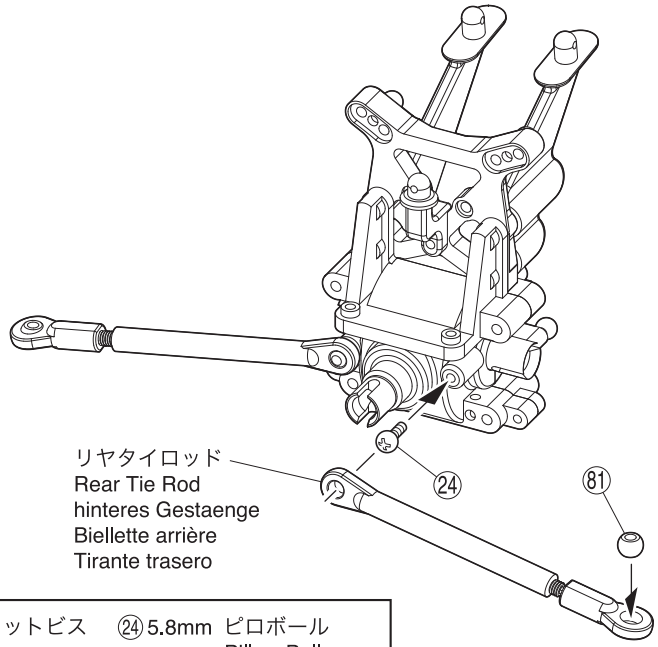

81 6.8mm ボール Ball Kugel Rotule Rótula 2	80 6.8mm ボールエンド Ball End Kugelpfanne Chape Rótula 2	176 4 x 20mm セットビス Set Screw Gewindestift Vis BTR 4x20mm Prisionero 4x20mm 2	24 5.8mm ピロボール Pillow Ball Kugelschraube Rotule 5.8mm Rótula 5.8mm 2

L/R

7 シャシー / Chassis / Das Chassis Chassis / Chasis

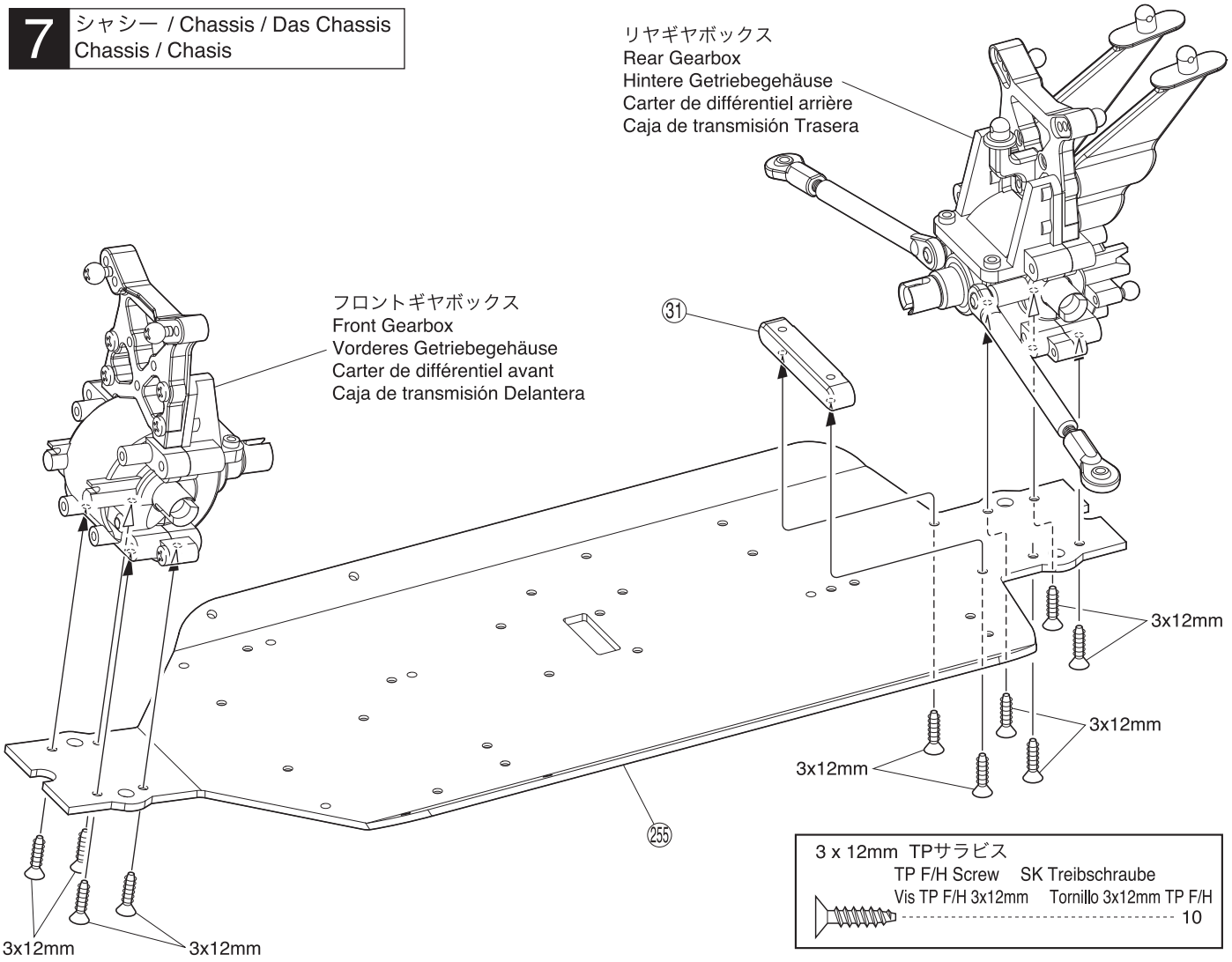

x2 2セット組立てる(例)。
Assemble as many times as specified.
Sooft wie angegeben zusammenbauen.
Assemblez aussi souvent qu'indiqué.
Repita las veces señaladas.

1:1 原寸図。
True-to-scale diagram.
Maßstabsgetreue Darstellung.
Illustration à l'échelle.
Dibujo a tamaño real.

L/R 左右同じように組立てる。
Assemble left and right sides the same way.
Bauen Sie eine linke und eine rechte Seite.
Assemblez le côté gauche comme le côté droit.
Realice el montaje de igual forma en ambos lados.

8 サーボセイバー / Servo Saver / Servo Saver
Sauve-servo / Salvaservos

3 x 8mm ビス
Screw
LK Schraube
Vis 3x8mm
Tornillo 3x8mm
2

3 x 10mm ビス
Screw
LK Schraube
Vis 3x10mm
Tornillo 3x10mm
2

3 x 10mm サラビス
F/H Screw
SK Schraube
Vis F/H 3x10mm
Tornillo 3x10mm F/H
2

㉔ 5.8mm ピロボール
Pillow Ball
Kugelschraube
Rotule 5.8mm
Rótula 5.8mm
3

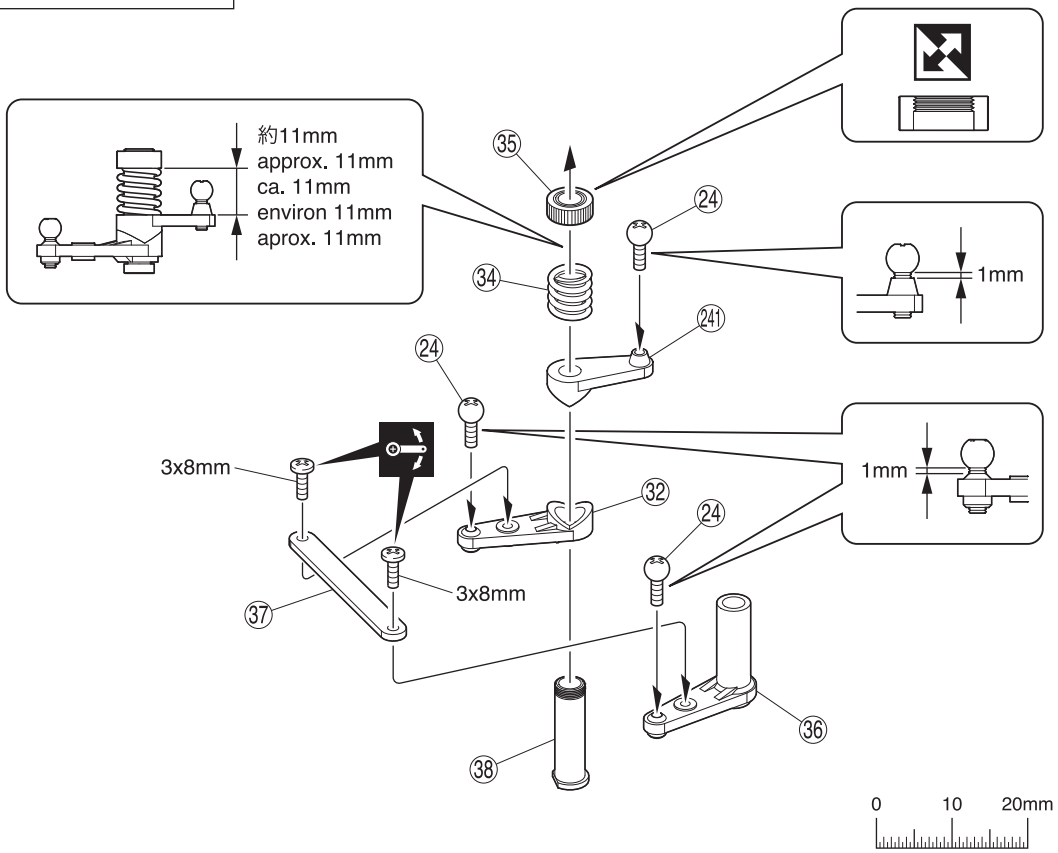

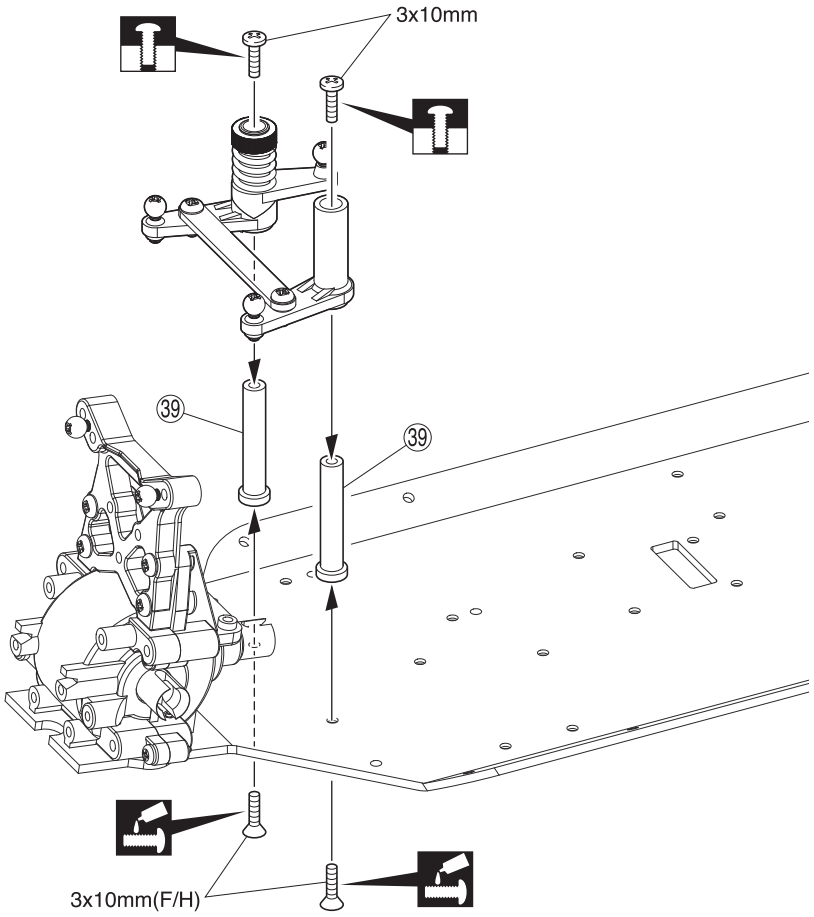

ネジロック剤を塗る。
Apply threadlocker (screw cement).
Verwenden Sie Schraubensicherungslack.
Appliquer du frein filet.
Aplique líquido fijatornillos.

可動するように組立てる。
Ensure smooth, non-binding movement when assembling.
Das Teil muß sich leicht bewegen lassen.
La pièce doit pouvoir pivoter autour de la vis.
Asegúrese que la pieza se mueve suavemente.

仮止め。
Temporarily tighten.
Vorläufig festziehen.
Vissez temporairement.
Apriete de manera provisional.

向きに注意。
Note the direction.
Einbaurichtung beachten.
Notez le sens.
Fíjarse en el dibujo.

9 センターギヤボックス / Center Gearbox / Die mittlere Getriebegehäuse
Carter de différentiel central / Caja central

3 x 10mm TPビス
TP Screw
LK Treibschr
Vis TP 3x10mm
Tornillo 3x10mm TP
4

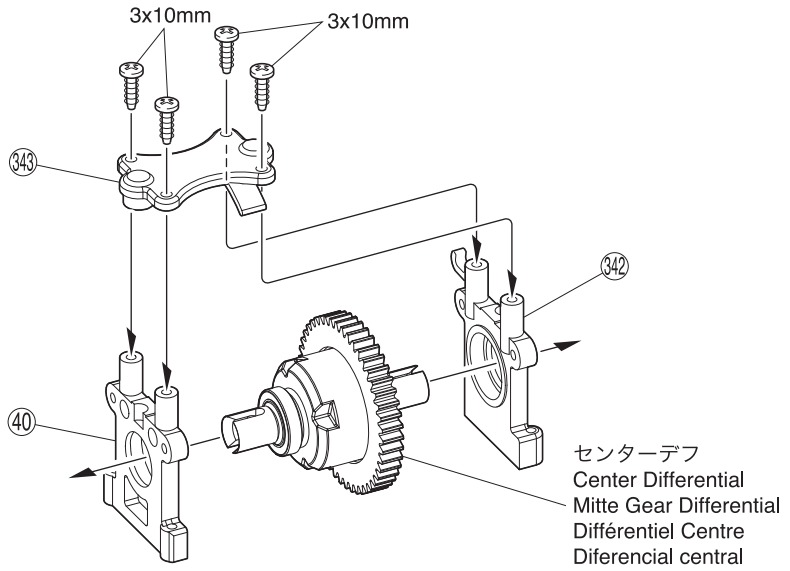

10 センターギヤボックス / Center Gearbox / Die mittlere Getriebegehäuse
Carter de différentiel central / Caja central

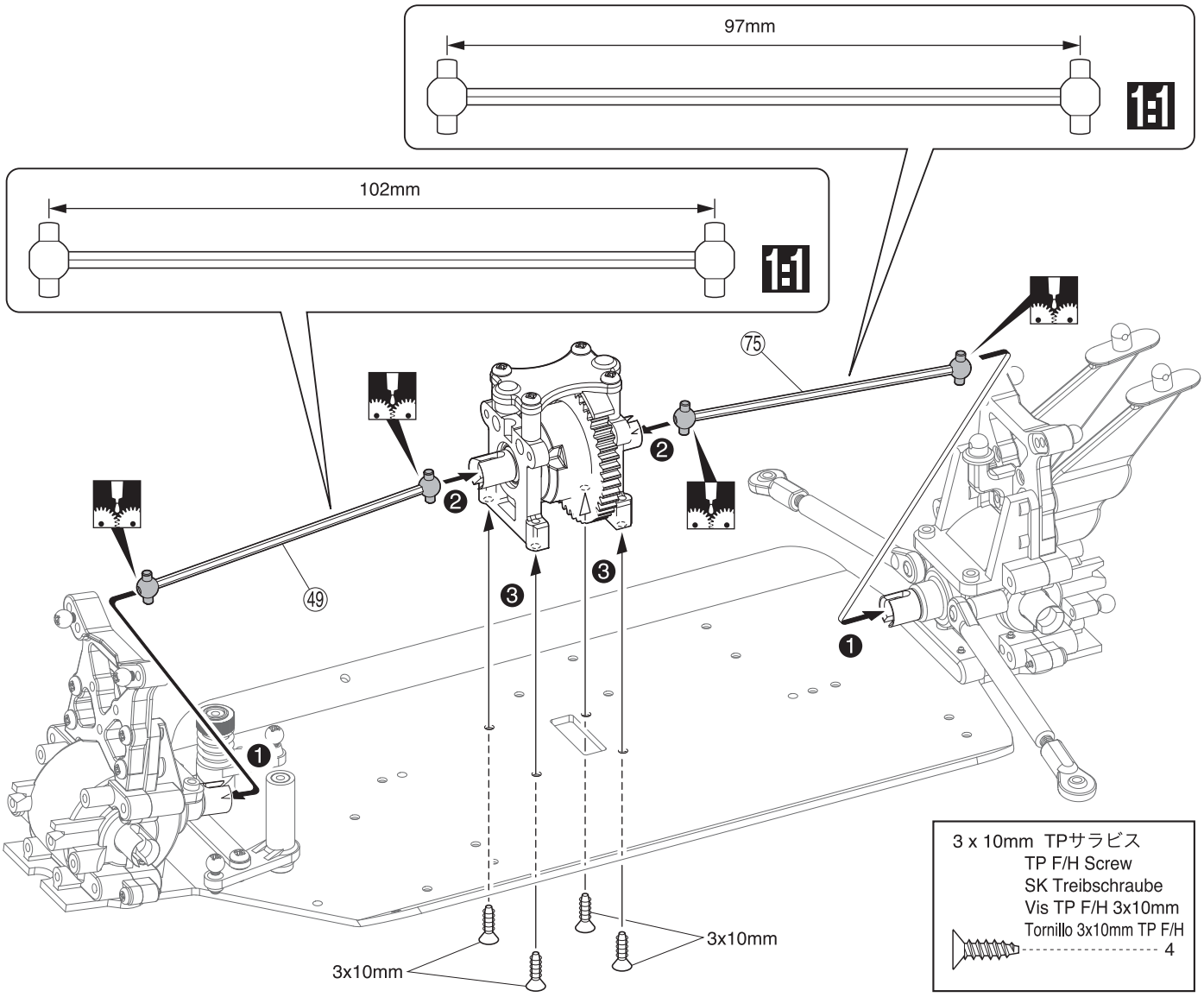

3 x 10mm TPサラビス
TP F/H Screw
SK Treibschraube
Vis TP F/H 3x10mm
Tornillo 3x10mm TP F/H
4

グリスを塗る。
Apply grease.
Fetten.
Graissez.
Aplicar grasa.

1:1 原寸図。
True-to-scale diagram.
Maßstabsgetreue Darstellung.
Illustration à l'échelle.
Dibujo a tamaño real.

番号の順に組立てる。
Assemble in the specified order.
In der angegebenen Reihenfolge zusammenbauen.
Assemblez dans l'ordre indiqué.
Realice el montaje en el orden indicado.

11 フロントアッパーデッキ / Front Upper Deck / Vordere, obere Chassisplatte
Platine supérieure avant / Soporte delantero

3 x 10mm TPビス
TP Screw
LK Treibschr
Vis TP 3x10mm
Tornillo 3x10mm TP
3

3 x 10mm TPサラビス
TP F/H Screw
SK Treibschraube
Vis TP F/H 3x10mm
Tornillo 3x10mm TP F/H
1

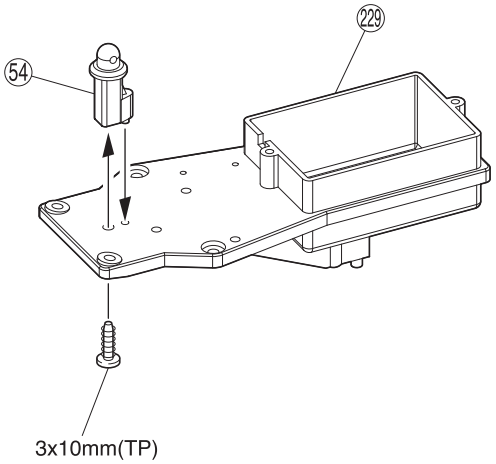

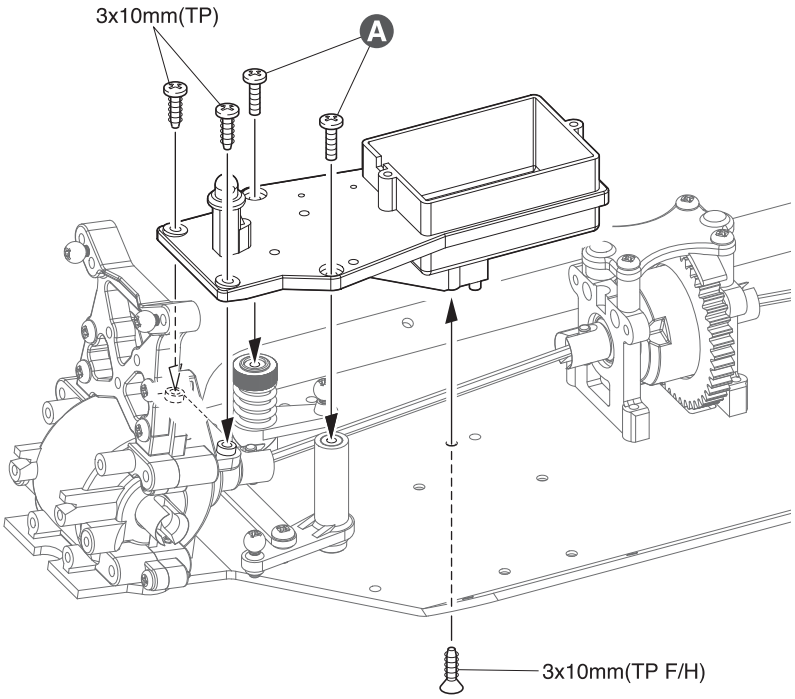

A 8 で、仮止めしていたもの。
Use the screws that were tightened temporarily in Step 8.
Schrauben aus Baustufe 8 verwenden.
Fixer les vis qui étaient temporairement fixées à l'étape 8.
Utilice los tornillos apretados de manera provisional en 8.

12 リヤアッパーデッキ / Rear Upper Deck / Hintere, obere Chassisplatte
Platine supérieure arrière / Soporte trasero

3 x 10mm TPビス
TP Screw
LK Treibschr
Vis TP 3x10mm
Tornillo 3x10mm TP
3

3 x 10mm TPサラビス
TP F/H Screw
SK Treibschraube
Vis TP F/H 3x10mm
Tornillo 3x10mm TP F/H
2

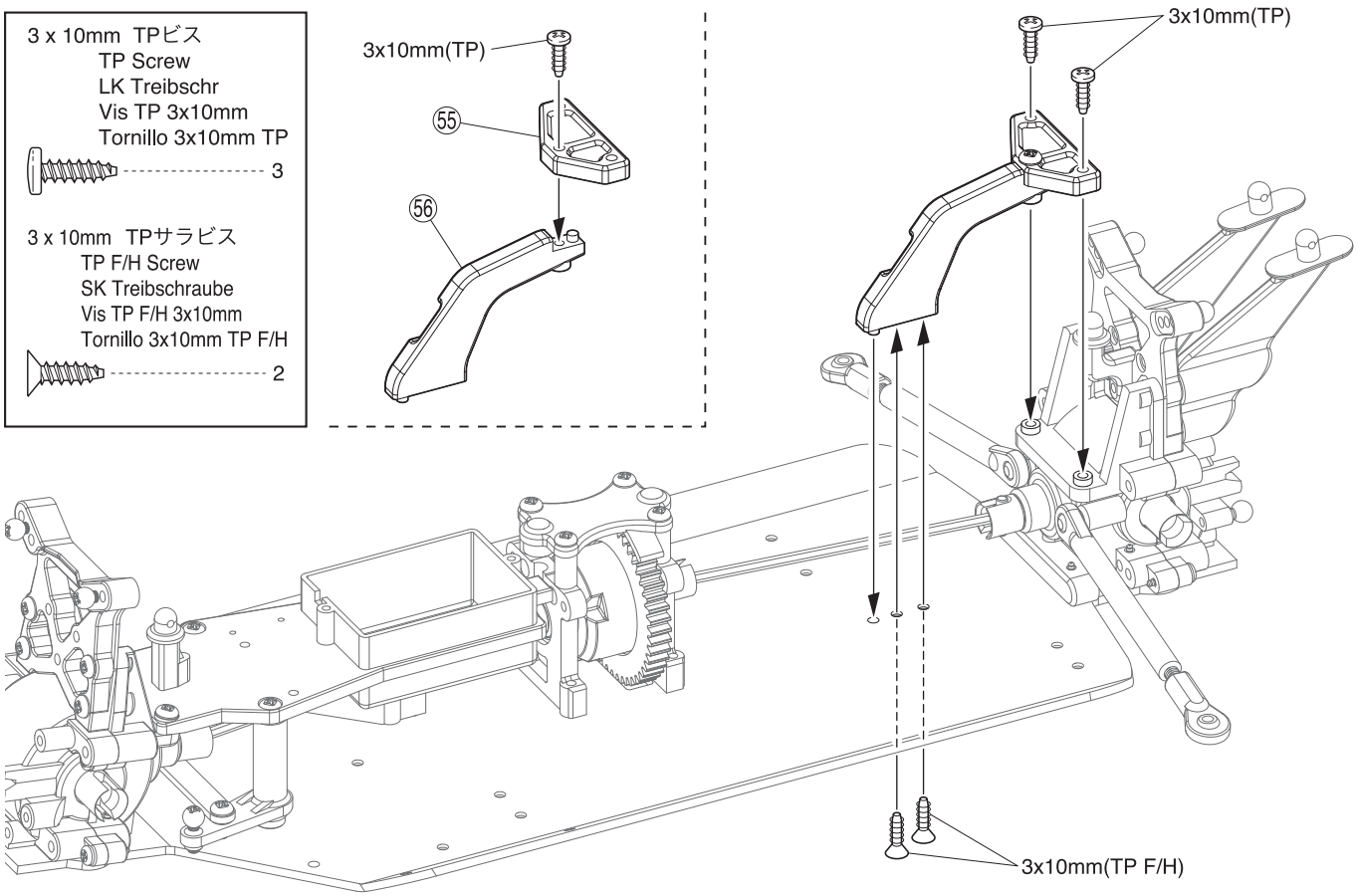

13 フロントサスアーム / Front Suspension Arm / Vordere Aufhängung Querlenker Suspension Triangle avant / Suspensión delantera

61 3 x 39mm シャフト
Shaft
Welle
Axe 3x39mm
Eje 3x39mm
---------- 2

60 3 x 46mm シャフト
Shaft
Welle
Axe 3x46mm
Eje 3x46mm
---------- 2

2.6 x 6mm TPビス
TP Screw
LK Treibschr
Vis TP 2.6x6mm
Tornillo 2.6x6mm TP
---------- 2

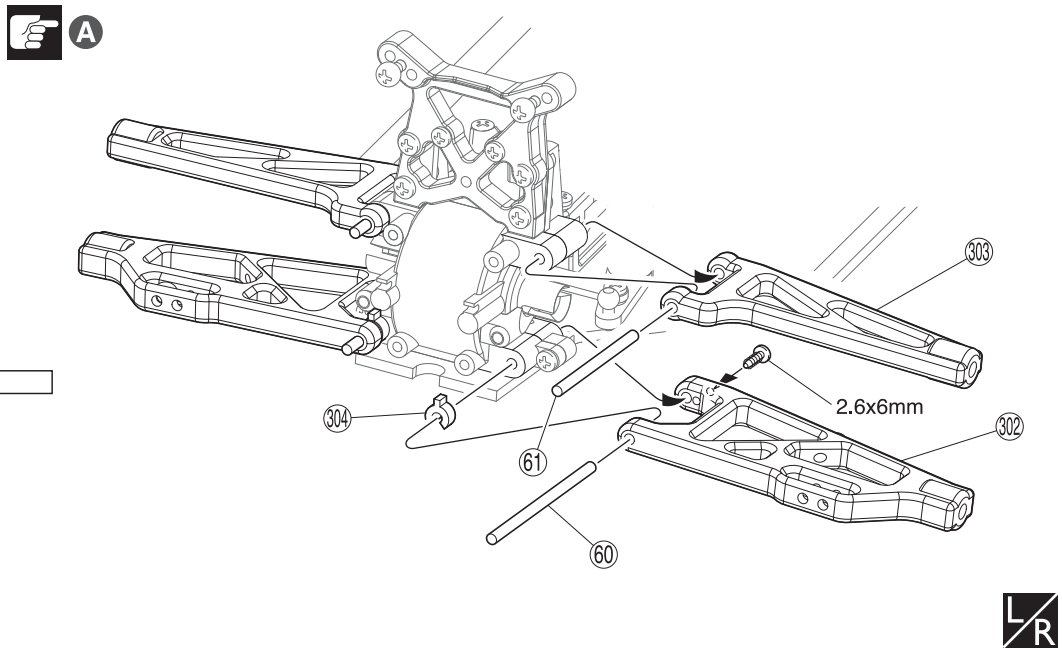

A 302, 303 サスアームは前後左右共通です。
302, 303 suspension arms are interchangeable between front / rear and left / right.
Vordere Aufhaengungen (Teil 302 und 303) sind zwischen links/rechts und vorne/hinten austauschbar.
Les triangles sont interchangeables entre avant/arrière et gauche/droite.
Los brazos de suspensión 302, 303 pueden cambiarse delante detrás, izquierda derecha.

14 フロントバンパー / Front Bumper / Vordere Stoßstange Pare-choc avant / Parachoques delantero

3 x 10mm TPビス
TP Screw
LK Treibschr
Vis TP 3x10mm
Tornillo 3x10mm TP
---------- 4

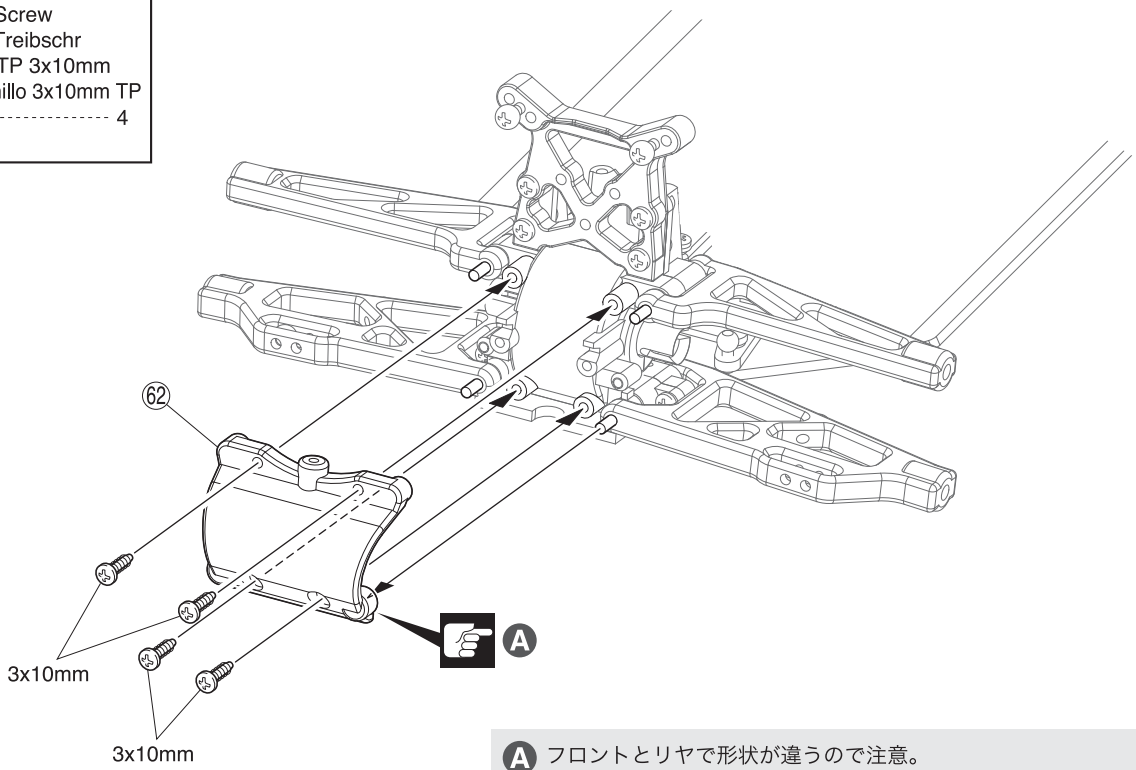

A フロントとリヤで形状が違うので注意。
NOTE: Shape of front and rear is different.
Achtung: Die Form der Vorder- und Rueckseite ist unterschiedlich.
NOTE : La forme entre l'avant et l'arrière est différente
NOTA: La forma de la parte delantera y trasera son diferentes.

注意して組立てる所。
Pay close attention here!
Vorsicht! Wichtiger Hinweis!
Attention! Avis important!
Preste atención.

L/R 左右同じように組立てる。
Assemble left and right sides the same way.
Bauen Sie eine linke und eine rechte Seite.
Assemblez le côté gauche comme le côté droit.
Realice el montaje de igual forma en ambos lados.

15 リヤサスアーム / Rear Suspension Arm / Hintere Aufhängung Querlenker Suspension Triangle arrière / Suspensión Trasera

⑥④ 3 x 56mm シャフト Shaft Welle Axe 3x56mm Eje 3x56mm	2
⑥① 3 x 39mm シャフト Shaft Welle Axe 3x39mm Eje 3x39mm	2
3 x 12mm TPビス TP Screw RK Treibschr Vis TP 3x12mm Tornillo 3x12mm TP	4

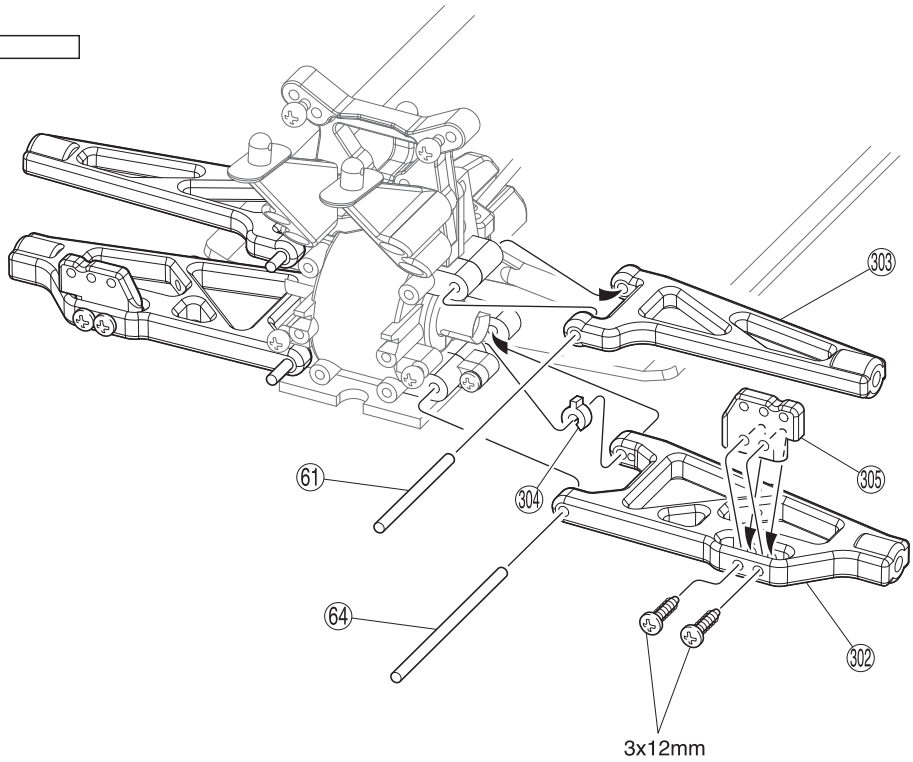

L/R

16 リヤバンパー / Rear Bumper / Hintere Stoßstange Pare-choc arrière / Parachoques trasero

3 x 10mm TPビス TP Screw LK Treibschr Vis TP 3x10mm Tornillo 3x10mm TP	4

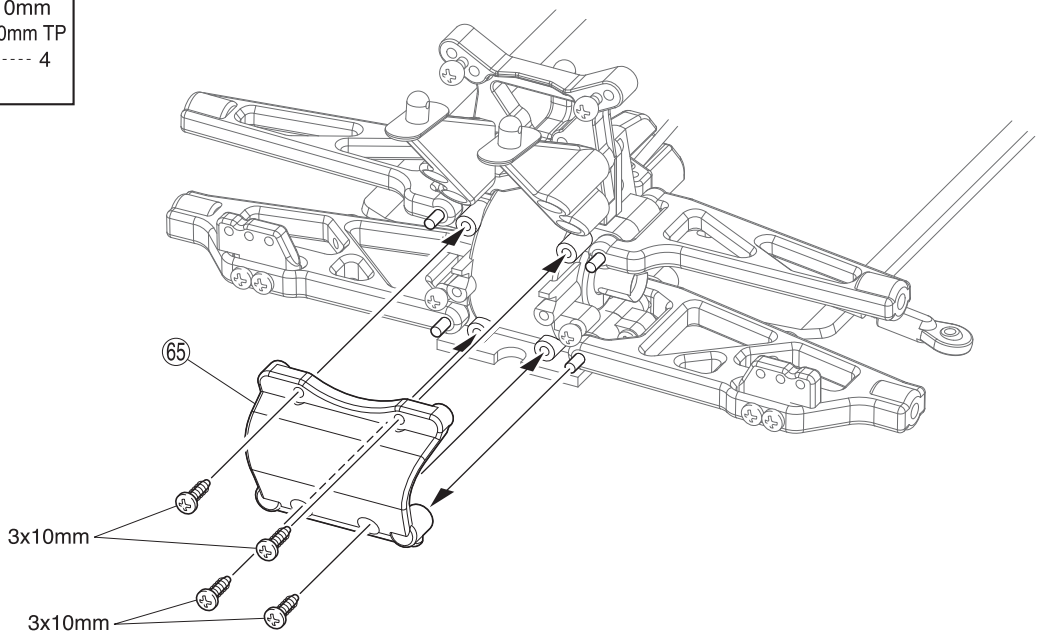

L/R 左右同じように組立てる。
Assemble left and right sides the same way.
Bauen Sie eine linke und eine rechte Seite.
Assemblez le côté gauche comme le côté droit.
Realice el montaje de igual forma en ambos lados.

17 ステアリングナックル, リヤナックル / Steering Knuckle, Rear Knuckle
Lenkhebel, Radtraeger hinten / Fusée de direction, Fusée arrière / Mangueta dirección, Mangueta trasera

⑬ 12 x 18 x 4mm ベアリング
Ball Bearing
Kugellager
Roulements à billes
Rodamiento

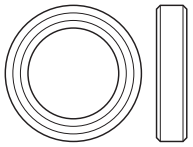

4

㊾ 6 x 12 x 4mm ベアリング
Ball Bearing
Kugellager
Roulements à billes
Rodamiento

4

㉓ 11mm ピロボール
Pillow Ball
Kugelschraube
Rotule 11mm
Rótula 11mm

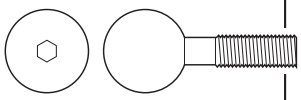

8

㉔ 5.8mm ピロボール
Pillow Ball
Kugelschraube
Rotule 5.8mm
Rótula 5.8mm

2

⑩ 2 x 10.8mm ピン
Pin
Stift
Axe 2x10.8mm
Pasador

4

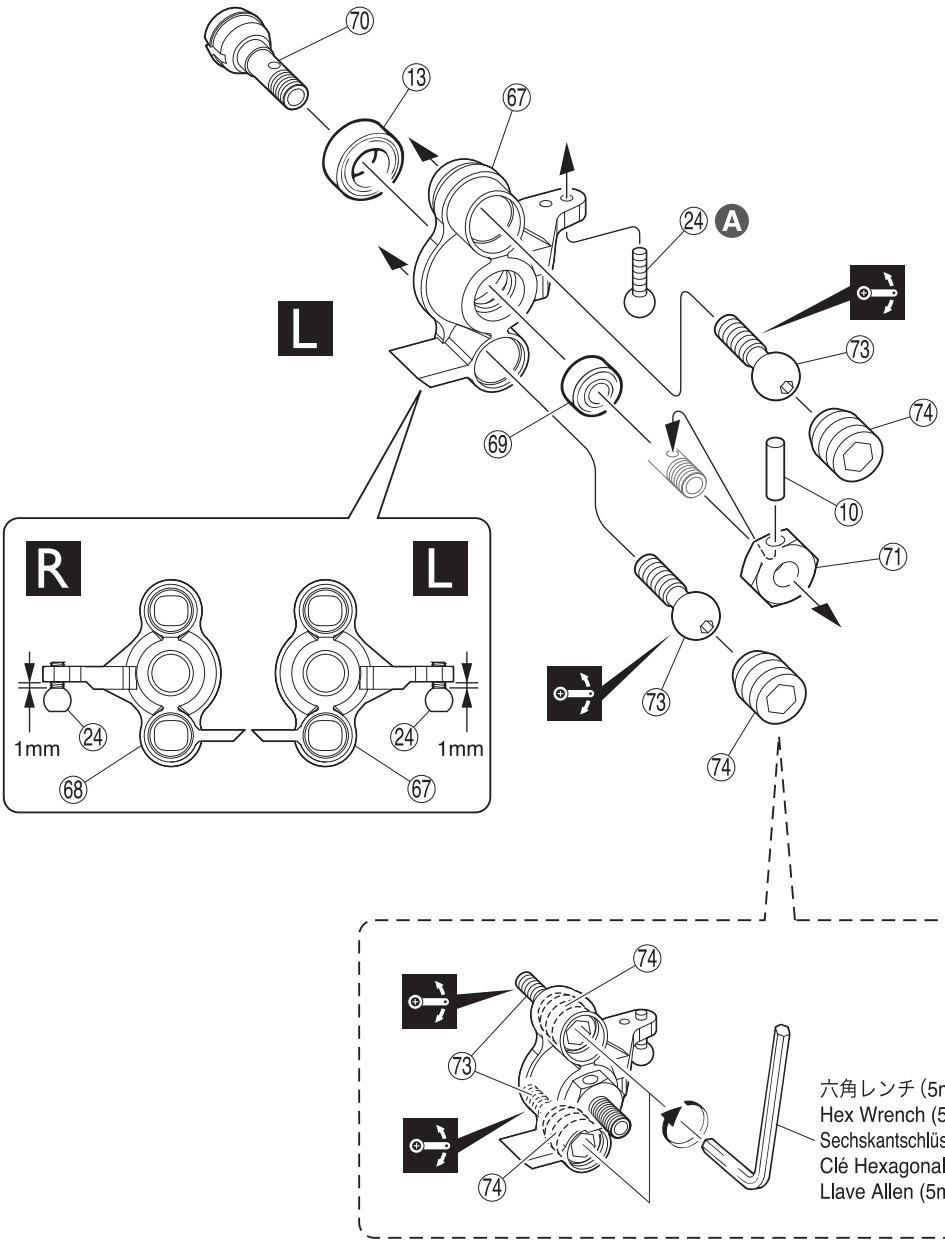

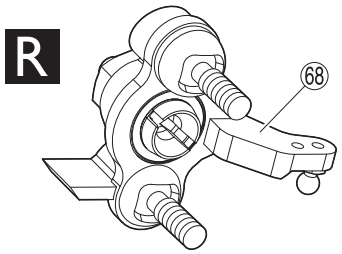

0 10mm

x2 B

x2 C

L/R

A ステアリングナックル用のみ、㉔ピロボールを取り付ける。
Install ㉔ pillow ball on steering knuckle only.
Kugelschraube (Teil ㉔) nur am Lenkhebel montieren.
Fixer la rotule ㉔ sur la fusée de direction.
Instale la rótula ㉔ solamente en la mangueta de dirección.

B ステアリングナックル用
For Steering Knuckle
Für Lenkhebel
Fusée de direction
Para mangueta de dirección

C リヤナックル用
For Rear Knuckle
Für Radtraeger hinten
Fusée arrière
Para mangueta trasera

可動するように組立てる。
Ensure smooth, non-binding movement when assembling.
Das Teil muß sich leicht bewegen lassen.
La pièce doit pouvoir pivoter autour de la vis.
Asegúrese que la pieza se mueve suavemente.

L/R 左右同じように組立てる。
Assemble left and right sides the same way.
Bauen Sie eine linke und eine rechte Seite.
Assemblez le côté gauche comme le côté droit.
Realice el montaje de igual forma en ambos lados.

x2 ２セット組立てる（例）。
Assemble as many times as specified.
Sooft wie angegeben zusammenbauen.
Assemblez aussi souvent qu'indiqué.
Repita las veces señaladas.

L 左側用。
For Left.
Links
Gauche
Izquierda

R 右側用。
For Right.
Rechts
Droite
Derecha

18 ステアリングナックル / Steering Knuckle / Lenkhebel Fusée de direction / Mangueta Dirección

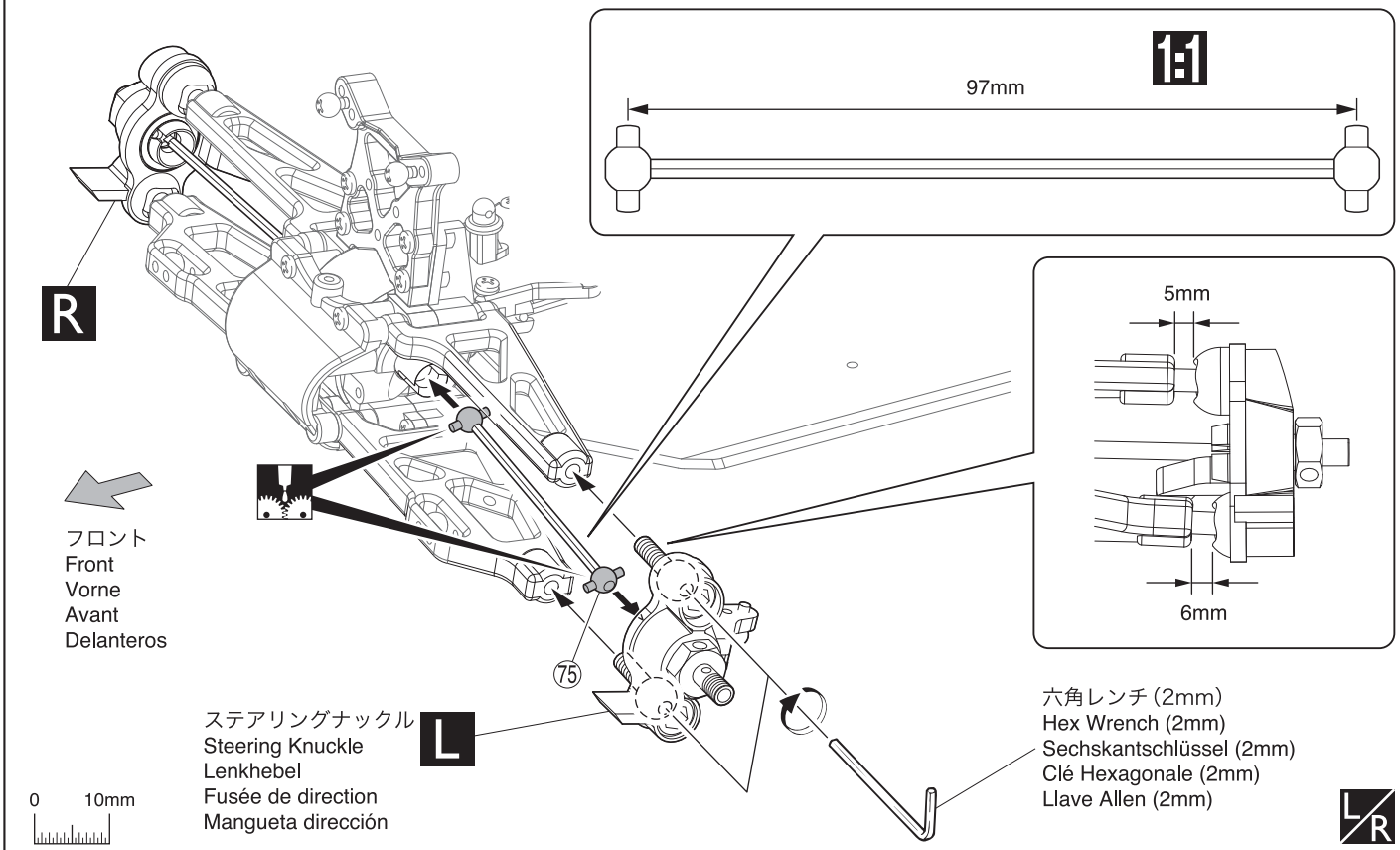

19 リヤナックル / Rear Knuckle / Radtraeger hinten Fusée arrière / Mangueta trasera

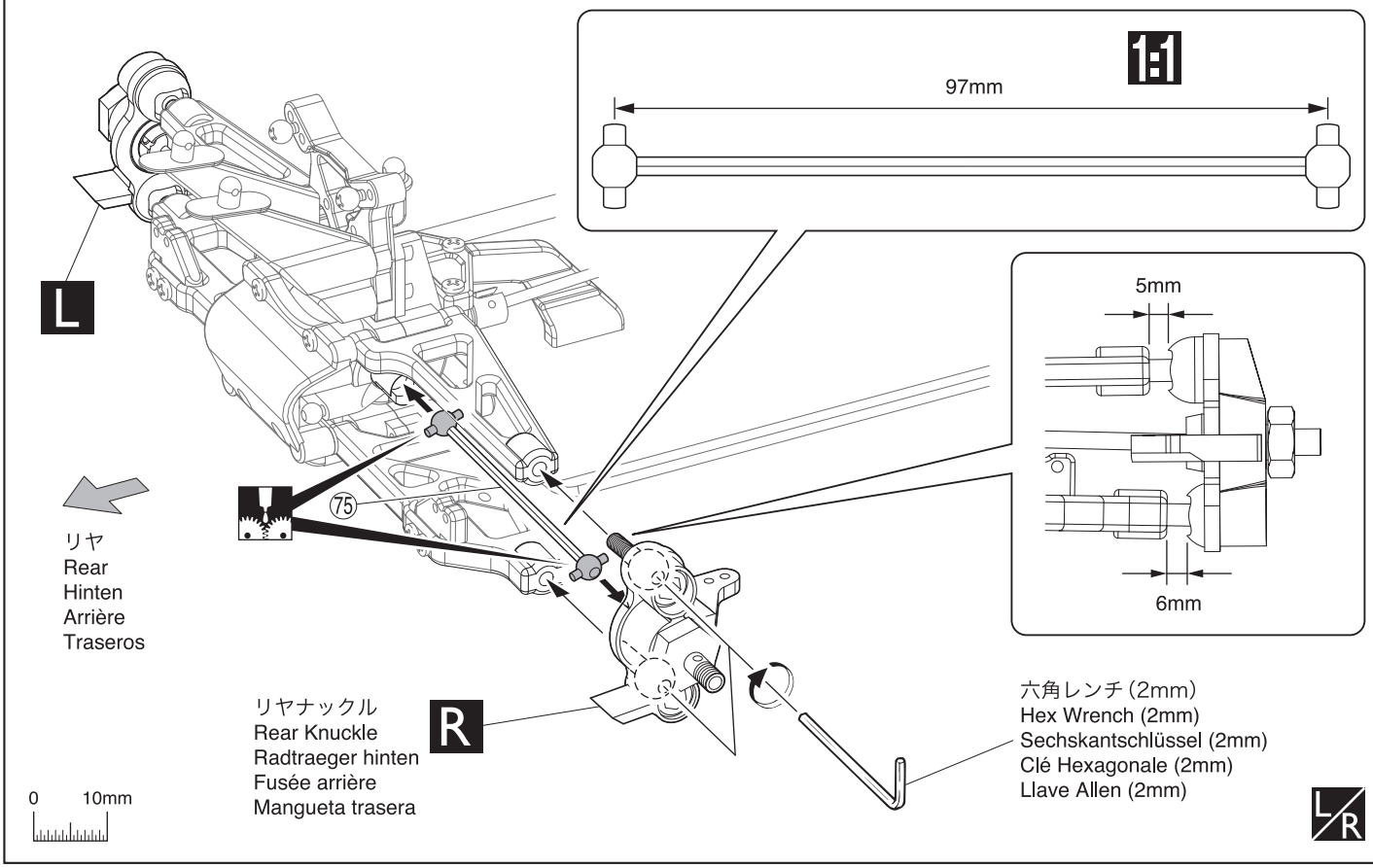

グリスを塗る。 Apply grease. Fetten. Graissez. Aplicar grasa.	L/R 左右同じように組立てる。 Assemble left and right sides the same way. Bauen Sie eine linke und eine rechte Seite. Assemblez le côté gauche comme le côté droit. Realice el montaje de igual forma en ambos lados.	1:1 原寸図。 True-to-scale diagram. Maßstabsgetreue Darstellung. Illustration à l'échelle. Dibujo a tamaño real.	L 左側用。 For Left. Links Gauche Izquierda	R 右側用。 For Right. Rechts Droite Derecha

20 ステアリングロッド / Steering Rod / Lenkgestaenge
Biellette de direction / Tirante dirección

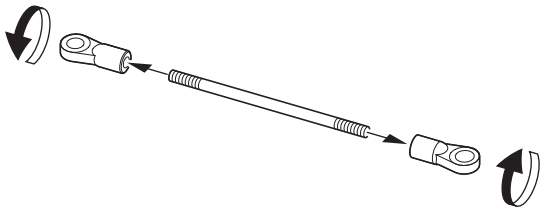

●ステアリングロッド
Steering Rod
Lenkgestaenge
Tringlerie de direction
Tirante dirección

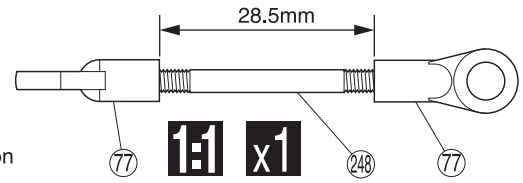

●ステアリングタイロッド
Steering Tie Rod
Spurstange
Biellette de direction
Tirante dirección ajustable

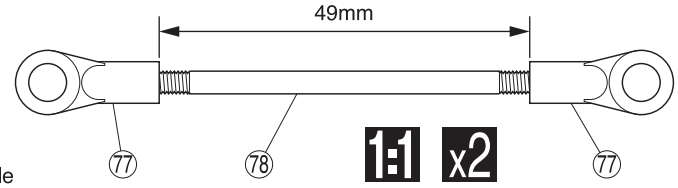

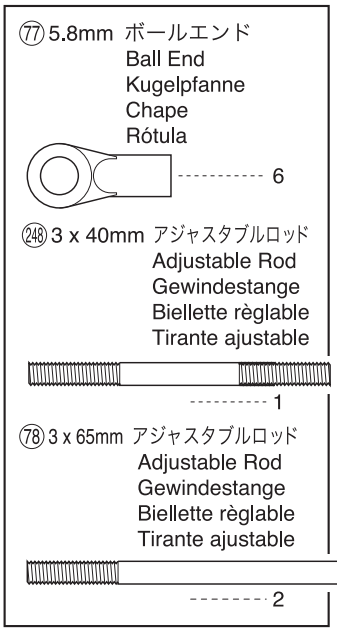

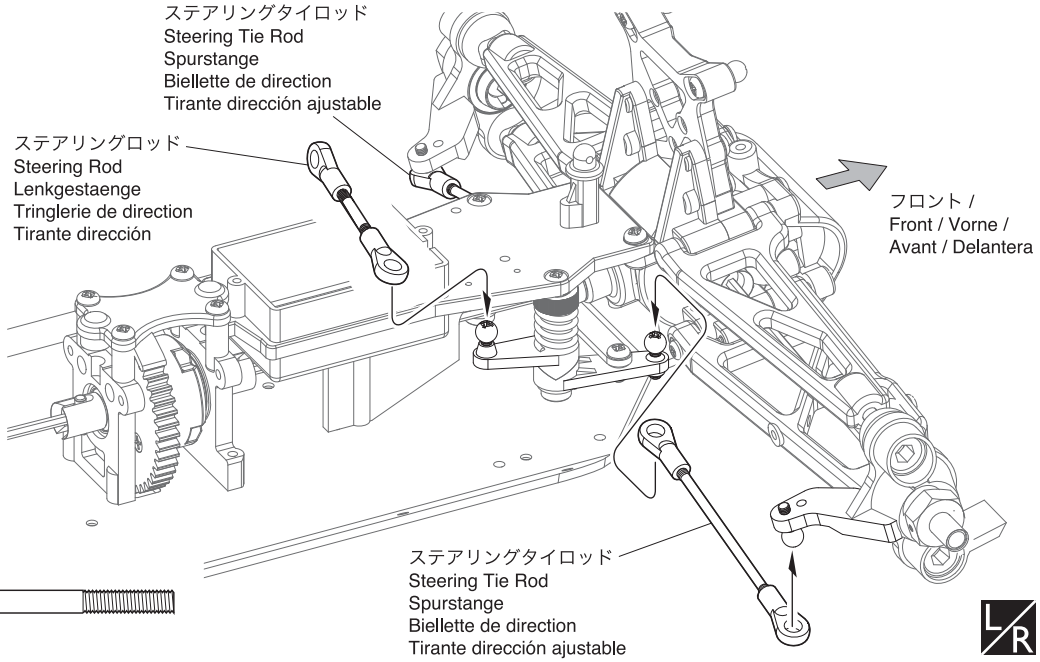

21 リヤタイロッド / Rear Tie Rod / Hinteres Gestaenge
Biellette arrière / Tirante trasero

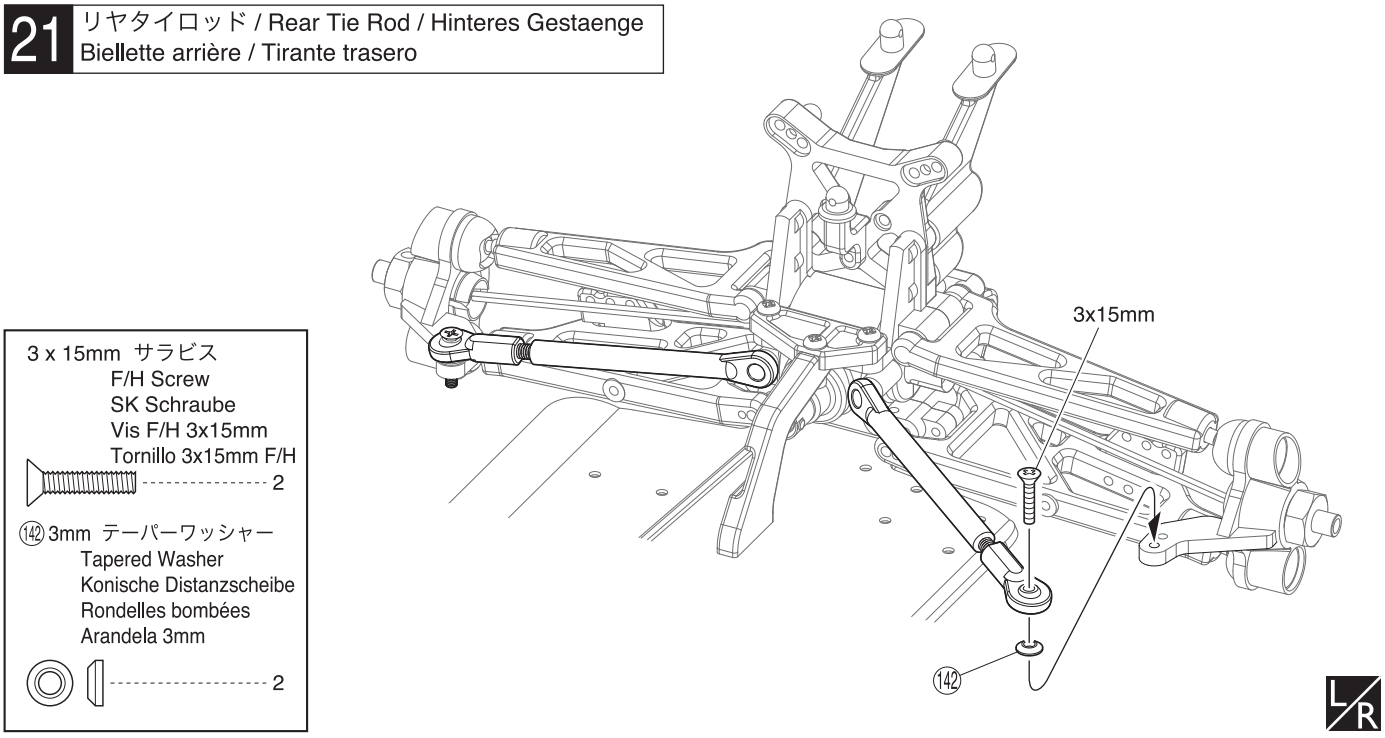

x2 2セット組立てる(例)。
Assemble as many times as specified.
Sooft wie angegeben zusammenbauen.
Assemblez aussi souvent qu'indiqué.
Repita las veces señaladas.

1:1 原寸図。
True-to-scale diagram.
Maßstabsgetreue Darstellung.
Illustration à l'échelle.
Dibujo a tamaño real.

L/R 左右同じように組立てる。
Assemble left and right sides the same way.
Bauen Sie eine linke und eine rechte Seite.
Assemblez le côté gauche comme le côté droit.
Realice el montaje de igual forma en ambos lados.

22 ダンパー / Shock Absorber / Stoßdämpfer Amortisseur / Amortiguador

2.6mm ナイロンナット
Nylon Nut Kunststoffmutter
Ecrou nylon Tuerca Nylon
4

⑧⑤ Oリング
O-ring O-Ring
Joint thorique Junta Tórica
4

⑧⑦ 6.8mm ボールエンド (S)
Ball End (S) Kugelpfanne (S)
Chape (S) Rótula (S)
4

⑧③ ピストン
Piston Kolben
Piston Pistón
4

2.6 x 6.8 x 0.5mm ワッシャー
Washer
Scheibe
Rondelle 2.6x6.8x0.5mm
Arandela 2.6x6.8x0.5mm
4

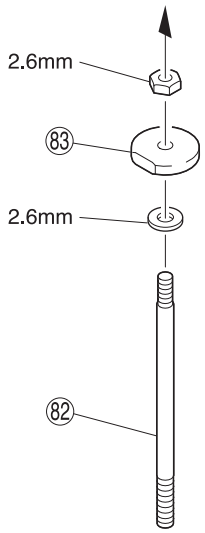

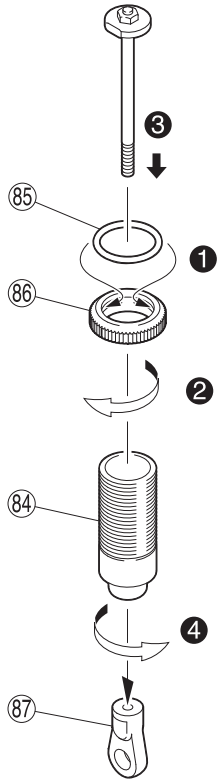

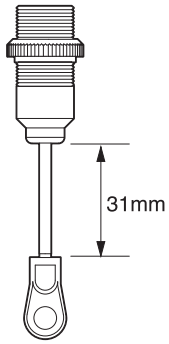

0 10 20 30 40mm

x4

23 ダンパー / Shock Absorber / Stoßdämpfer Amortisseur / Amortiguador

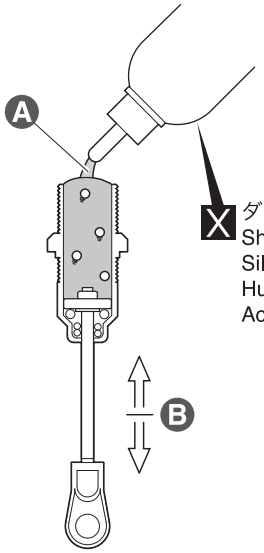

X ダンパーオイル (#350)
Shock Oil (#350)
Silikon-Oel
Huile silicone
Aceite amortiguadores

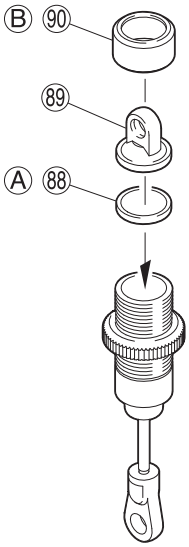

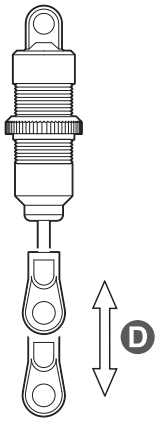

x4

A 多少もり上がるぐらいまで入れる。
Fill in until shock oil nearly overflows.
Daempfer bis zum Rand befuellen
Remplir jusqu'à la limite du débordement.
Rellenar hasta el borde.

B 上下させ、気泡をとる。
Then, gently move the piston up and down to get rid of air bubbles.
Kolben auf und ab bewegen, bis keine Luftblasen mehr zu sehen sind
Puis, actionner doucement le piston vers le bas et vers le haut afin d'éliminer les bulles d'airs.
Mueva el pistón hacia arriba y hacia abajo para eliminar las burbujas de aire.

C ピストンを下げて、Ⓐをかぶせて余分なオイルを出します。その後、ゆっくりとⒷをしめこみます。
Pull piston down, cover with Ⓐ & remove excess oil. Then slowly screw on Ⓑ.
Kolbenstange nach unten ziehen, Teil Ⓐ montieren und Oel abwischen. Danach Teil Ⓑ langsam aufschrauben.
Tirer le piston vers le bas comme indiqué, puis couvrer avec les pièces Ⓐ. Essuyer l'excès d'huile.
Tire del pistón hacia abajo, coloque Ⓐ y elimine el aceite sobrante. Ahora enrosque Ⓑ lentamente.

D スムーズに動くか確認する。
Check if piston moves smoothly.
Kolben muss sich leichtgaengig bewegen.
Vérifier que le pitson bouge librement.
Compruebe si el pistón se mueve suavemente.

x4 4セット組立てる (例)。
Assemble as many times as specified.
Sooft wie angegeben zusammenbauen.
Assemblez aussi souvent qu'indiqué.
Repita las veces señaladas.

X 別購入品。
Must be purchased separately!
Das Teil ist nicht im Bausatz enthalten!
Doit être acheté séparément!
Debe comprarse por separado.

番号の順に組立てる。
Assemble in the specified order.
In der angegebenen Reihenfolge zusammenbauen.
Assemblez dans l'ordre indiqué.
Realice el montaje en el orden indicado.

24 ダンパー / Shock Absorber / Stoßdämpfer Amortisseur / Amortiguador

⑭ 6.8mm ボール
Ball
Kugel
Rotule
Rótula
---------- 4

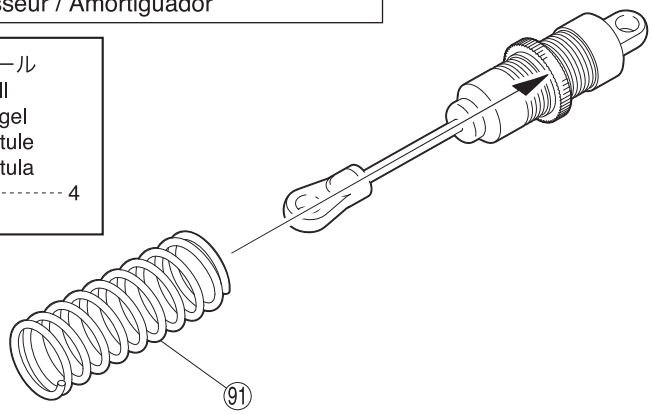

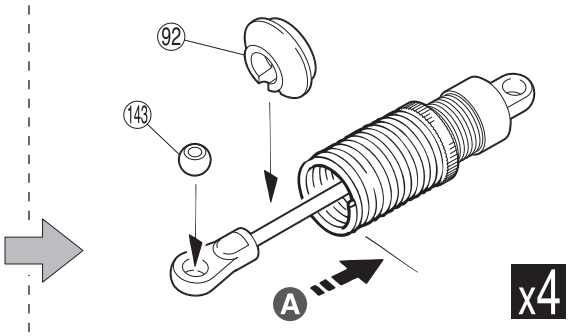

Ⓐ スプリングを縮めて ⑫ を入れる。
Compress the spring and install ⑫.
Drücken Sie die Feder zusammen und schieben Sie ⑫ auf.
Compresser le ressort pour monter ⑫.
Comprima el muelle e instale ⑫.

25 ダンパー / Shock Absorber / Stoßdämpfer Amortisseur / Amortiguador

< フロント >
< Front >
< Vorne >
< Avant >
< Delanteros >

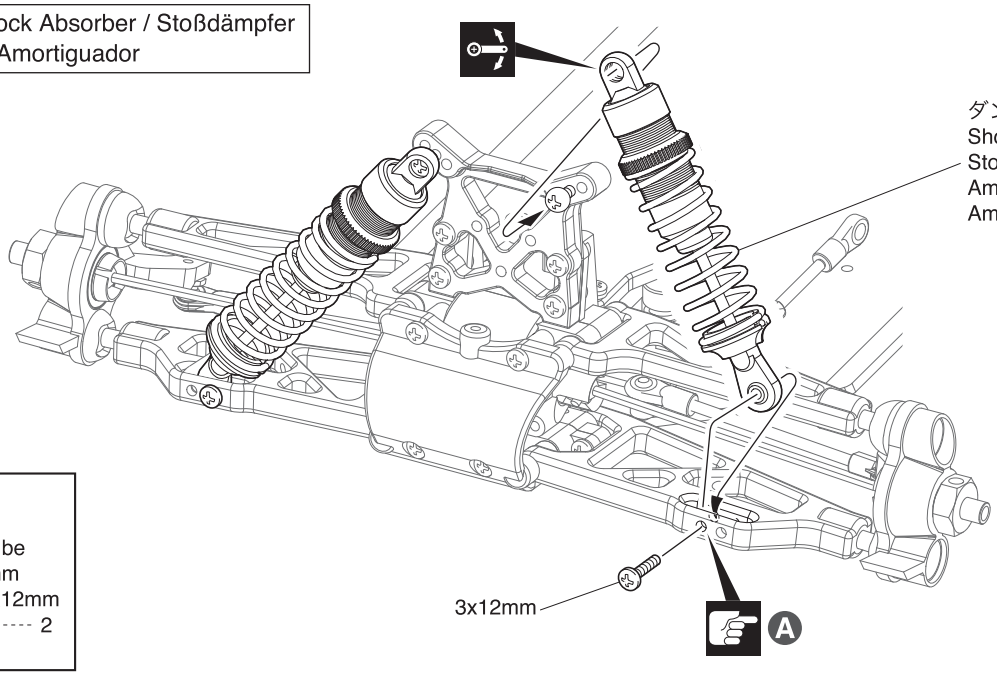

3 x 12mm ビス
Screw
LK Schraube
Vis 3x12mm
Tornillo 3x12mm
---------- 2

< リヤ >
< Rear >
< Hinten >
< Arrière >
< Traseros >

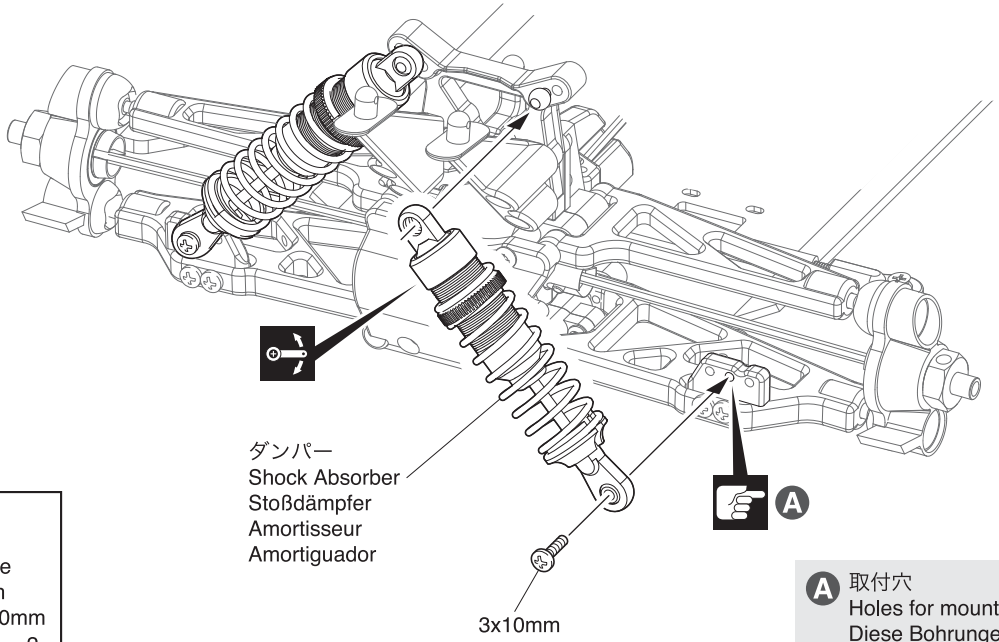

3 x 10mm ビス
Screw
LK Schraube
Vis 3x10mm
Tornillo 3x10mm
---------- 2

Ⓐ 取付穴
Holes for mounting.
Diese Bohrungen verwenden
Trous pour le montage.
Agujeros a utilizar.

L/R 左右同じように組立てる。
Assemble left and right sides the same way.
Bauen Sie eine linke und eine rechte Seite.
Assemblez le côté gauche comme le côté droit.
Realice el montaje de igual forma en ambos lados.

x4 4セット組立てる(例)。
Assemble as many times as specified.
Sooft wie angegeben zusammenbauen.
Assemblez aussi souvent qu'indiqué.
Repita las veces señaladas.

可動するように組立てる。
Ensure smooth, non-binding movement when assembling.
Das Teil muß sich leicht bewegen lassen.
La pièce doit pouvoir pivoter autour de la vis.
Asegúrese que la pieza se mueve suavemente.

注意して組立てる所。
Pay close attention here!
Vorsicht! Wichtiger Hinweis!
Attention! Avis important!
Preste atención.

26 ステアリングサーボ / Steering Servo / Lenkservo Servo de direction / Servo de dirección

3 x 10mm TPビス
TP Screw
LK Treibschr
Vis TP 3x10mm
Tornillo 3x10mm TP
2

㉔ 5.8mm ピロボール
Pillow Ball
Kugelschraube
Rotule 5.8mm
Rótula 5.8mm
1

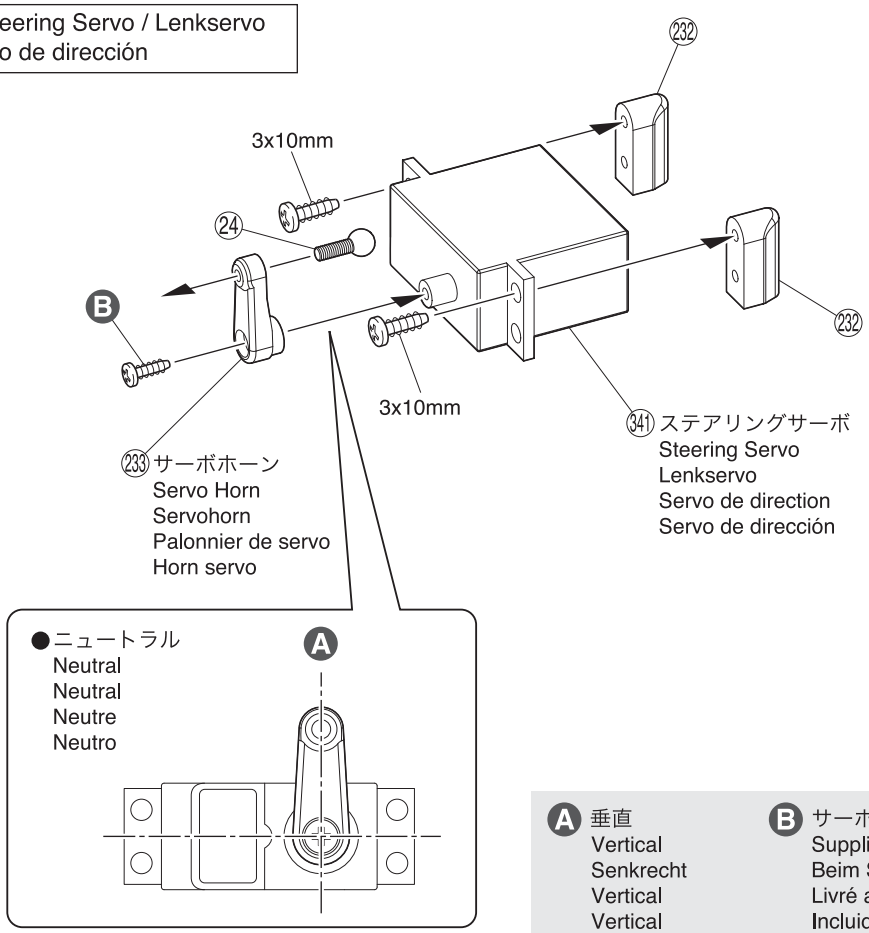

A 垂直
Vertical
Senkrecht
Vertical
Vertical

B サーボ付属
Supplied with the servo.
Beim Servo enthalten.
Livré avec le servo.
Incluido en el servo.

27 ステアリングサーボ / Steering Servo / Lenkservo Servo de direction / Servo de dirección

3 x 10mm TPサラビス
TP F/H Screw
SK Treibschraube
Vis TP F/H 3x10mm
Tornillo 3x10mm TP F/H
2

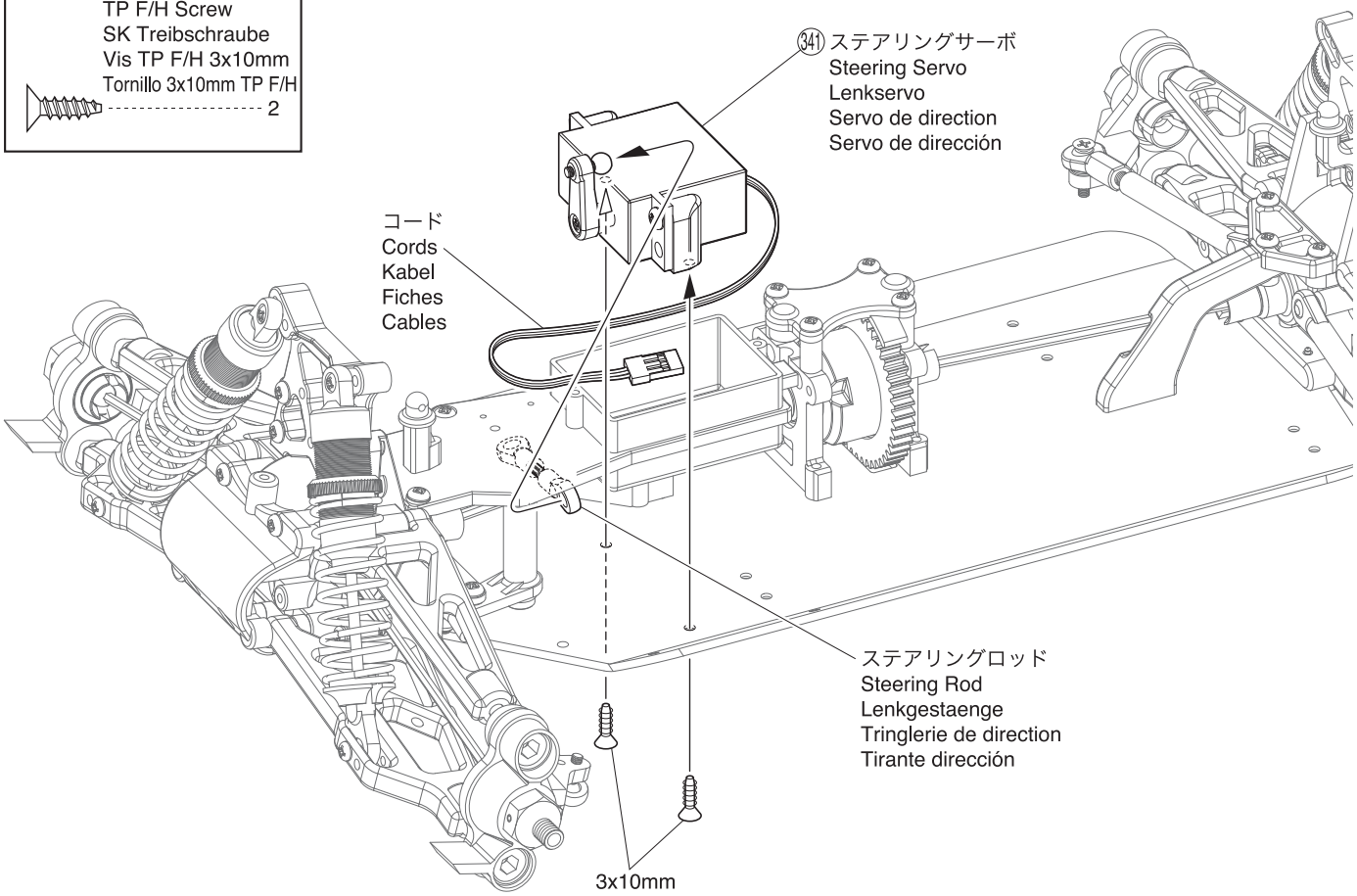

28 メカボックス / Radio Box / RC Box
Boîtier radio / Caja de radio

329 スピードコントローラー(ESC)
Electronic Speed Controller
Mechanischer Fahrtenregler
Variateur mécanique
Variador de velocidad

スイッチ
Switch
Schalter
Interrupteur
Interruptor

242 両面テープ
Double-sided Tape
Doppelseitiges Klebeband
Adhésif double face
Cinta de doble cara

242 両面テープ
Double-sided Tape
Doppelseitiges Klebeband
Adhésif double face
Cinta de doble cara

29 メカボックス / Radio Box / RC Box
Boîtier radio / Caja de radio

A コネクターを差し込む。
Insert connector.
Stecker einstecken.
Connecter la prise
Insertar el conector.

2.6 x 8mm TPビス
TP Screw
LK Treibschr
Vis TP 2.6x8mm
Tornillo 2.6x8mm TP
2

2.6x8mm

2.6x8mm

230

309 受信機
Receiver
Empfänger
Récepteur
Receptor

スピードコントローラー(ESC)
Electronic Speed Controller
Mechanischer Fahrtenregler
Variateur mécanique
Variador de velocidad

(CH2へ)
(for CH2)
(für CH2)
(pour CH2)
(para CH2)

A

ステアリングサーボ
Steering Servo
Lenkservo
Servo de direction
Servo de dirección

(CH1へ)
(for CH1)
(für CH1)
(pour CH1)
(para CH1)

アンテナ
Antenna
Antenne
Antenne
Antena

30 メカボックス / Radio Box / RC Box
Boîtier radio / Caja de radio

3 x 10mm TPサラビス
TP F/H Screw
SK Treibschraube
Vis TP F/H 3x10mm
Tornillo 3x10mm TP F/H
1

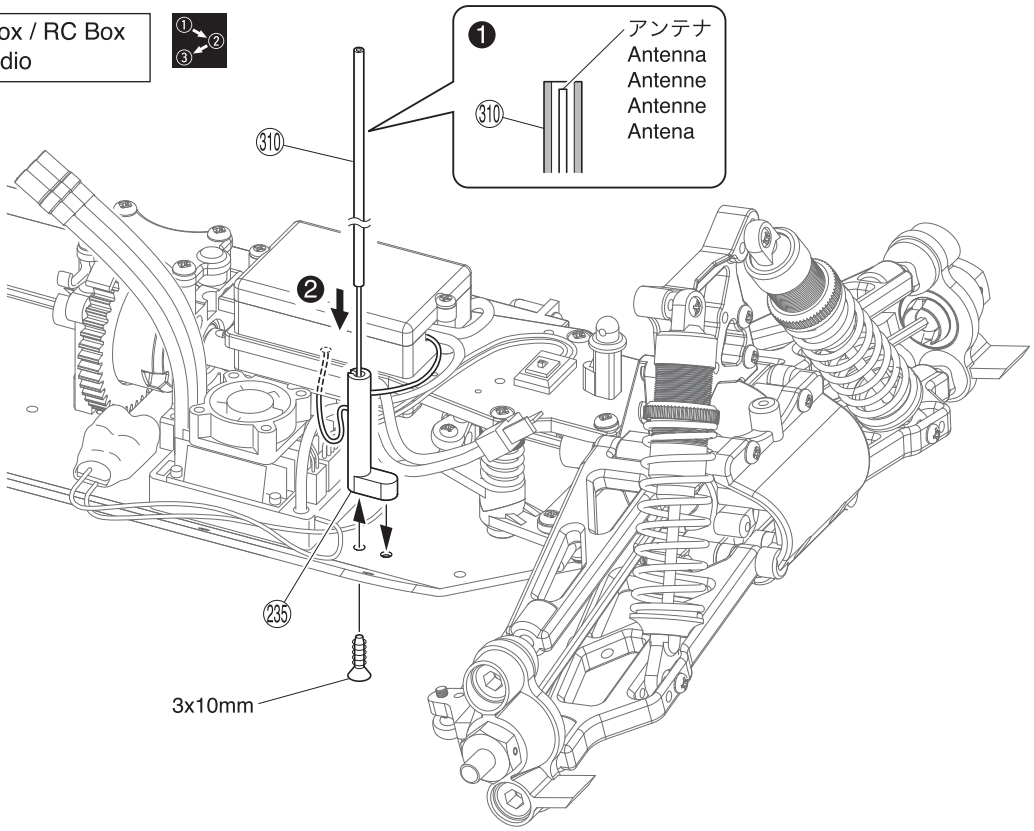

31 バッテリーホルダー / Battery Holder / Akkuhalterung
Support de batterie / Soporte Baterias

3 x 10mm TPサラビス
TP F/H Screw
SK Treibschraube
Vis TP F/H 3x10mm
Tornillo 3x10mm TP F/H
4

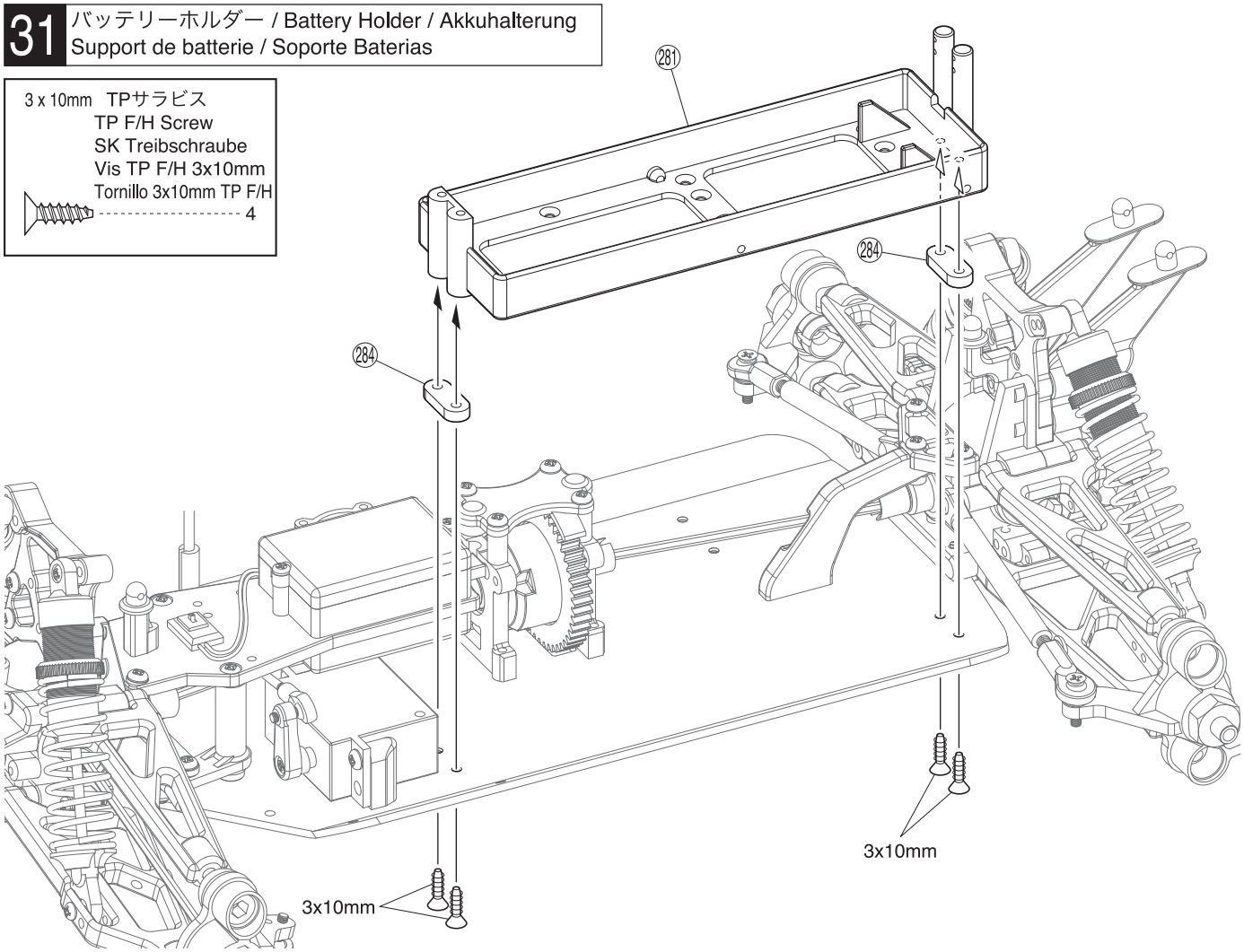

番号の順に組立てる。
Assemble in the specified order.
In der angegebenen Reihenfolge zusammenbauen.
Assemblez dans l'ordre indiqué.
Realice el montaje en el orden indicado.

32 モーター / Motor / Motor / Moteur / Motor

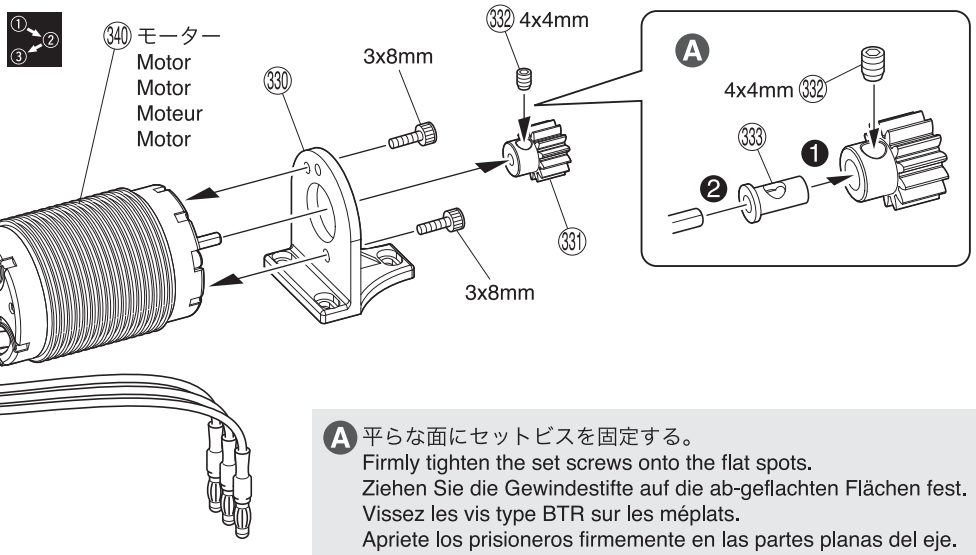

332 4 x 4mm セットビス
Set Screw
Gewindestift
Vis BTR 4x4mm
Prisionero 4x4mm
---------- 1

3 x 8mm キャップビス
Cap Screw
Inbusschraube
Vis
Tornillo allen
---------- 2

3mm ナット
Nut
Mutter
Ecrou
Tuerca
---------- 3

3 x 10mm サラビス
Flat Head (F/H) Screw
SK Schraube
Vis F/H
Tornillo F/H
---------- 3

3 x 6mm TPサラビス
TP F/H Screw
SK Treibschraube
Vis TP F/H 3x6mm
Tornillo 3x6mm TP F/H
---------- 2

A 平らな面にセットビスを固定する。
Firmly tighten the set screws onto the flat spots.
Ziehen Sie die Gewindestifte auf die ab-geflachten Flächen fest.
Vissez les vis type BTR sur les méplats.
Apriete los prisioneros firmemente en las partes planas del eje.

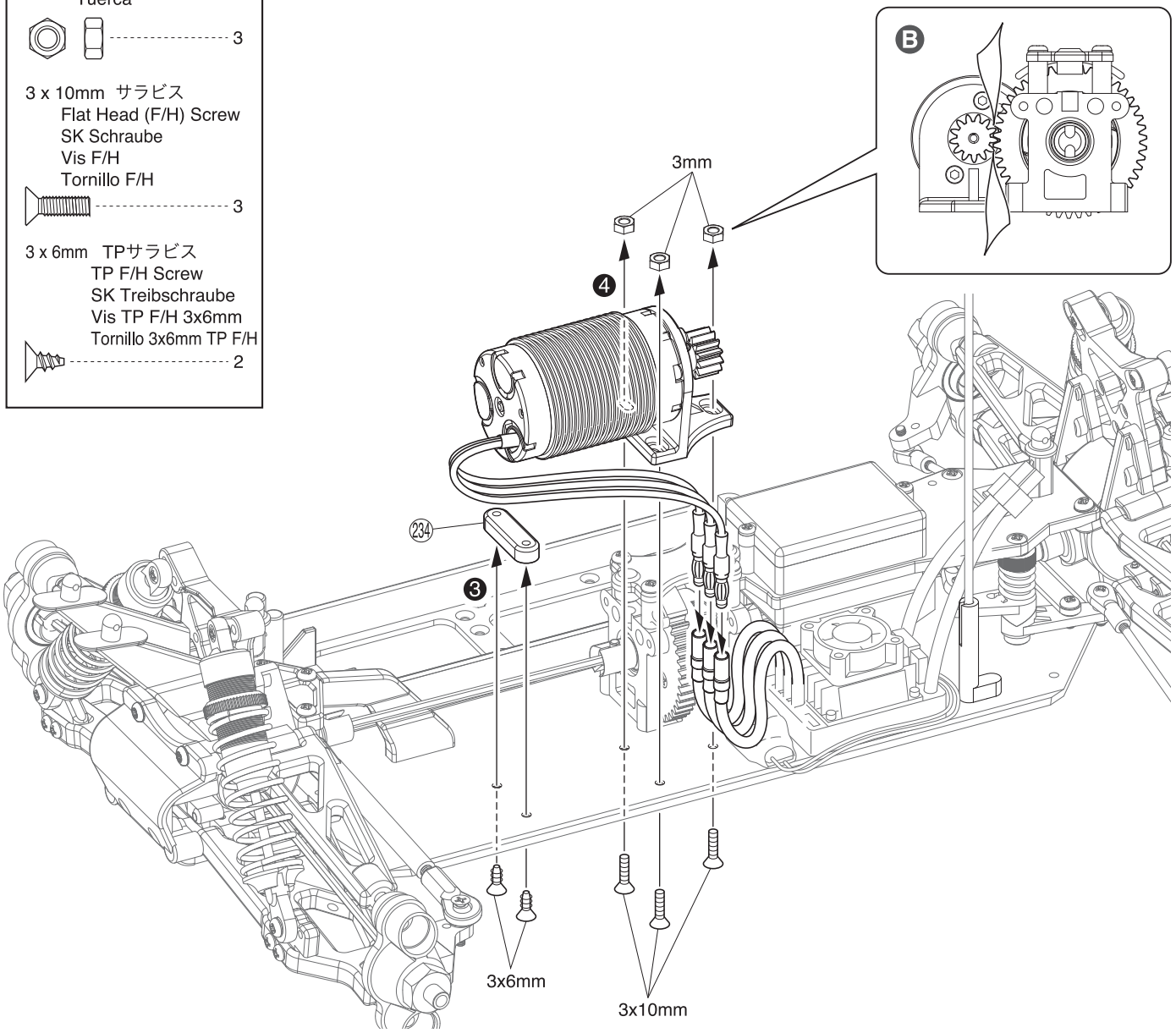

B 紙1枚分のすき間をつくって固定する。
Tighten the screws with one sheet of paper inserted between both gears.
Legen Sie vor dem Festziehen der Schrauben ein Stück Papier zwi-schen beide Zahnräder.
Serrez les vis en insérant une feuille de papier entre les dents des pignons.
Apriete los tornillos colocando un trozo de papel entre la corona y el piñon.

番号の順に組立てる。
Assemble in the specified order.
In der angegebenen Reihenfolge zusammenbauen.
Assemblez dans l'ordre indiqué.
Realice el montaje en el orden indicado.

33 タイヤ＆ホイール / Tire & Wheel
Reifen & Felgen / Jantes et pneus / Neumáticos y Llantas

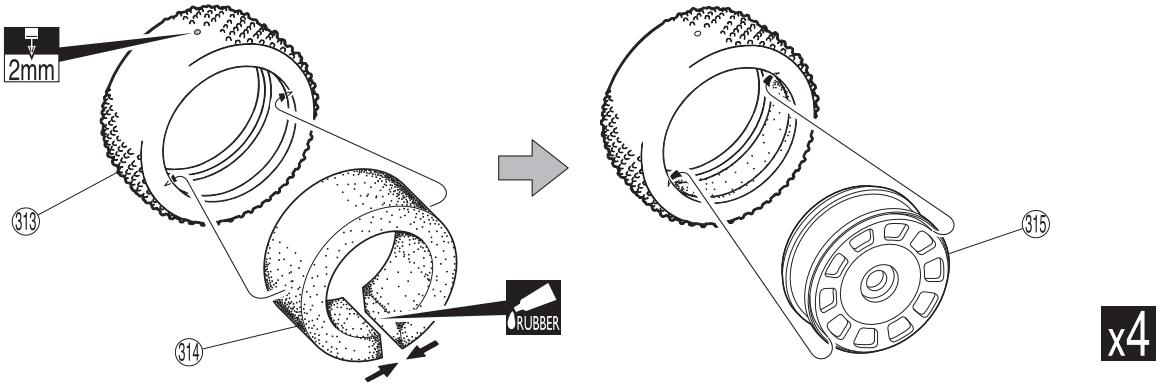

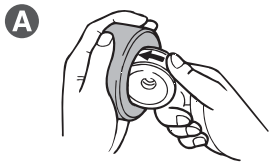

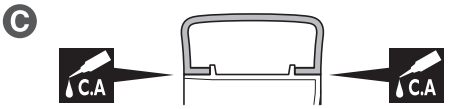

A ホイールを回しながら半分くらいタイヤにいれる。
Fit wheels inside tyres as shown.
Schieben Sie die Felge in den Reifen wie dargestellr.
Insérer la jante dans le pneu comme indiqué.
Coloque las llantas en el interior.

B タイヤを強くひっぱりホイールを押しこむ。
Twist the tyre onto the wheel.
Ziehen Sie den Reifen auf die Felge.
Faire pivoter la jante pour l ' installer.
Gire la llanta.

C ピッタリはめてからタイヤとホイールのつなぎ目に瞬間接着剤を流し接着する。
After fitting wheels to tyres, apply instant glue as shown.
Setzen Sle dle Relfen auf die Felgen und lassen Sie einen Tropfen Sekundenkleber In der Naht zwlschen Reifen und Felge entlang laufen.
Après assemblage, collez le bord du pneu sur la jante.
Aplique pegamento cianocrilato en la junta.

34 タイヤ＆ホイール / Tire & Wheel
Reifen & Felgen / Jantes et pneus / Neumáticos y Llantas

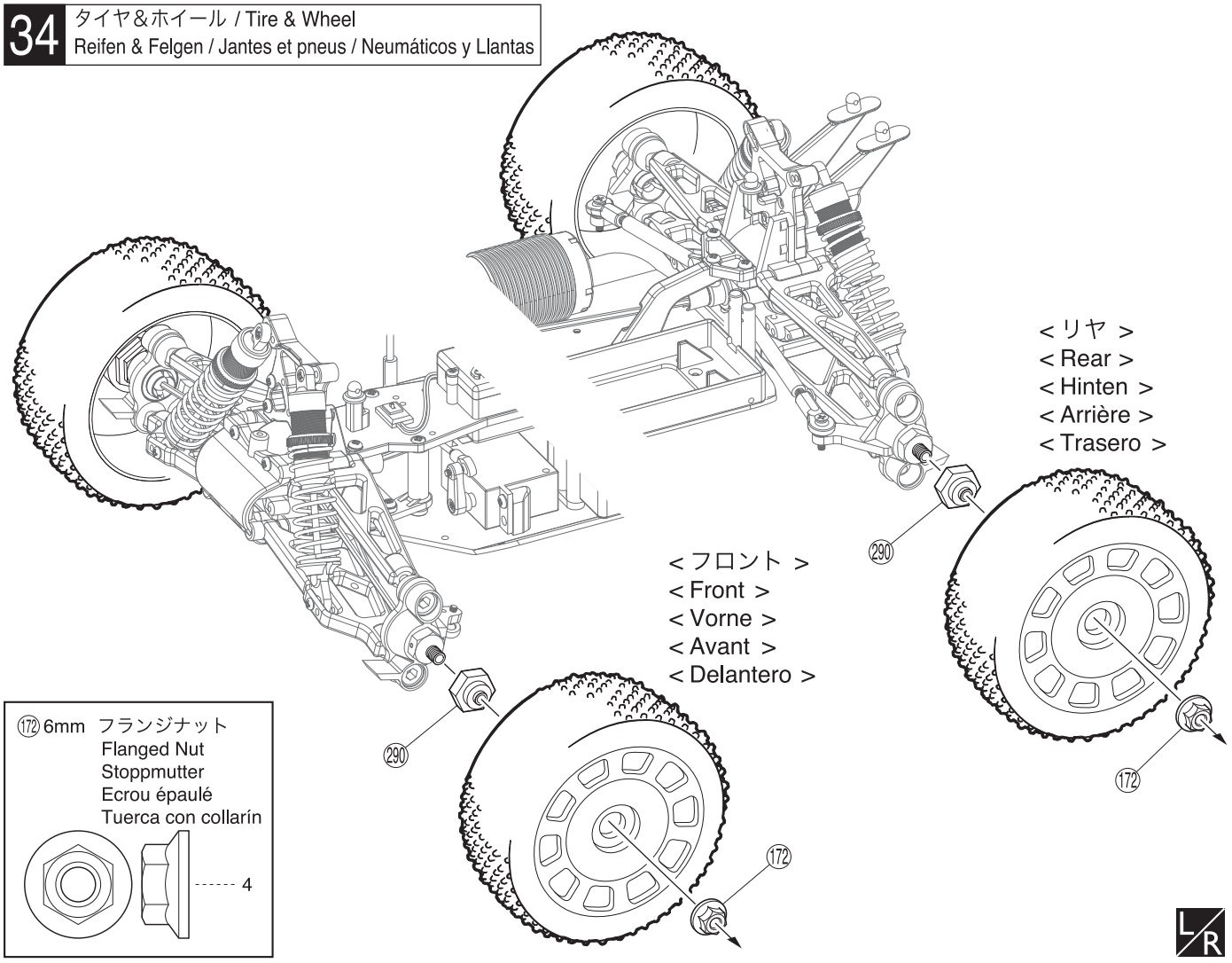

C.A 瞬間接着剤で接着する。
Apply instant glue (CA glue, super glue).
Verwenden Sie Sekundenkleber.
Collez avec de la colle cyanoacrylate.
Aplique pegamento instantáneo.

x4 4セット組立てる(例)。
Assemble as many times as specified.
Sooft wie angegeben zusammenbauen.
Assemblez aussi souvent qu'indiqué.
Repita las veces señaladas.

L/R 左右同じように組立てる。
Assemble left and right sides the same way.
Bauen Sie eine linke und eine rechte Seite.
Assemblez le côté gauche comme le côté droit.
Realice el montaje de igual forma en ambos lados.

RUBBER ゴム系接着剤で接着する。
Apply rubber type glue.
Gummikleber.
Collez avec de la colle a caoutchouc.
Aplicar cola de contacto.

2mm 2mmの穴をあける(例)。
Drill holes with the specified diameter.
Bohren Sie Löcher im angegebenen Ø.
Percez des trous dans le Ø indiqué.
Perfore agujeros con la medida indicada.

35 バッテリー / Battery / Akku Accu / Batería

3 x 12mm TPビス
TP Screw
LK Treibschr
Vis TP 3x12mm
Tornillo 3x12mm TP
2

(105) フックピン
Hook Pin
Karrosserieklammer
Goupille
Clip carrocería
2

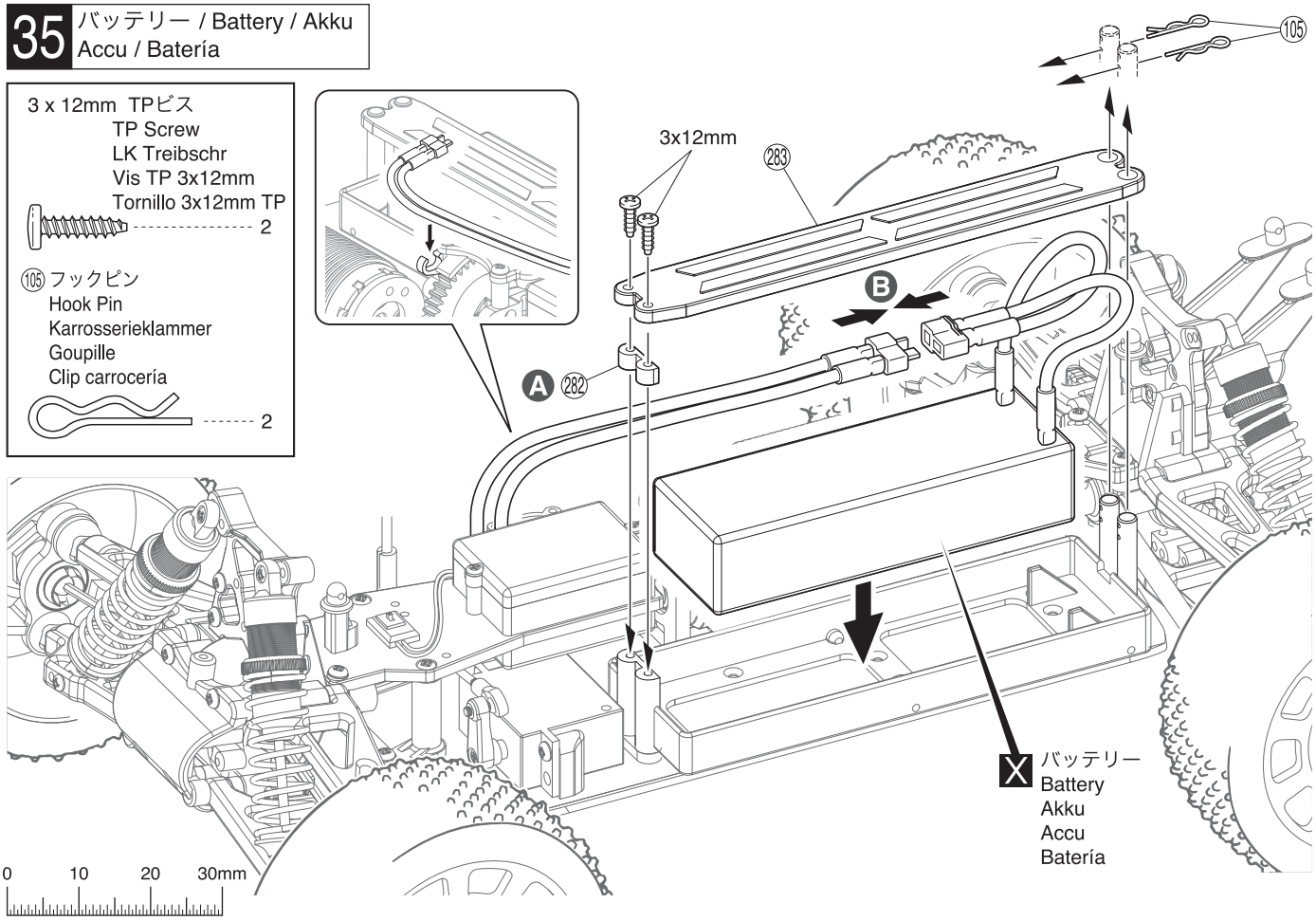

A 厚さ24mm以上のバッテリーを搭載する場合に使用する。
It is used when it carries a battery not less than 24 mm thick.
Es wird benutzt, wenn es nicht eine Batterie trägt, weniger als 24 mm dick.
Il est utilisé lorsqu'il porte pas une pile moins que 24 partie charnue du mm.
Se usa cuando no lleva una batería menos espeso 24 mm.

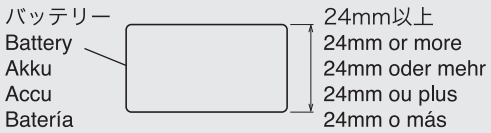

B コネクターを接続する。
Connect the servos to the receiver.
Verbinden Sie die Stecker.
Brancher les fiches.
Conectar.

36 インナーボディ / Inner Body / Innerer Körper Corps intérieur / Cuerpo interno

3 x 6mm TPビス
TP Screw
LK Treibschr
Vis TP 3x6mm
Tornillo 3x6mm TP
3

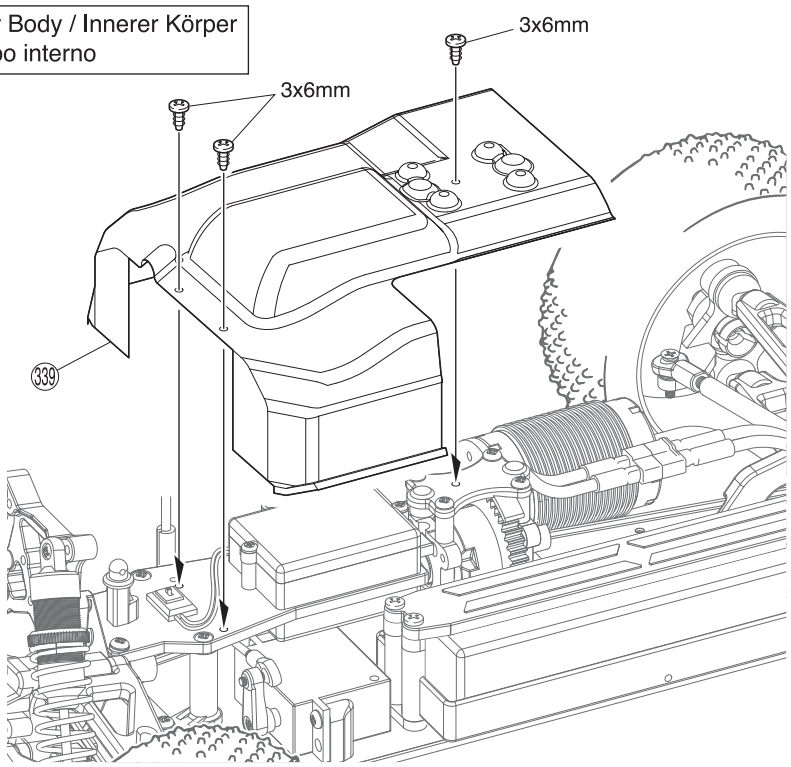

X 別購入品。
Must be purchased separately!
Das Teil ist nicht im Bausatz enthalten!
Doit être acheté séparément!
Debe comprarse por separado.

37 リヤウイング / Rear Wing / Der Heckspoiler / Aileron arrière / Alerón trasero

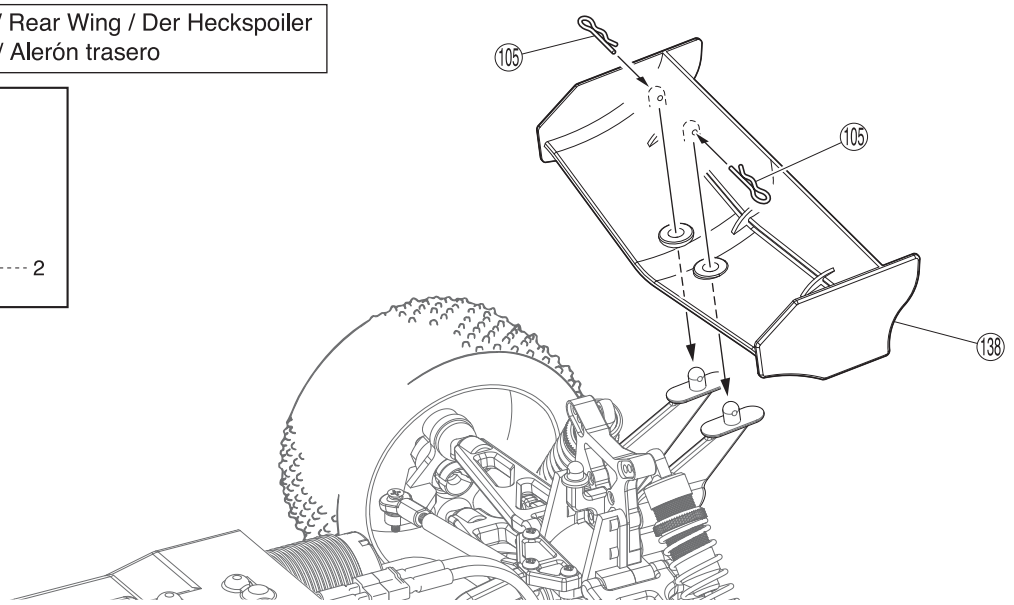

38 ボディマウント / Body Mounts / Karrosseriestützen / Fixations de carrosserie / Soportes de carrocería

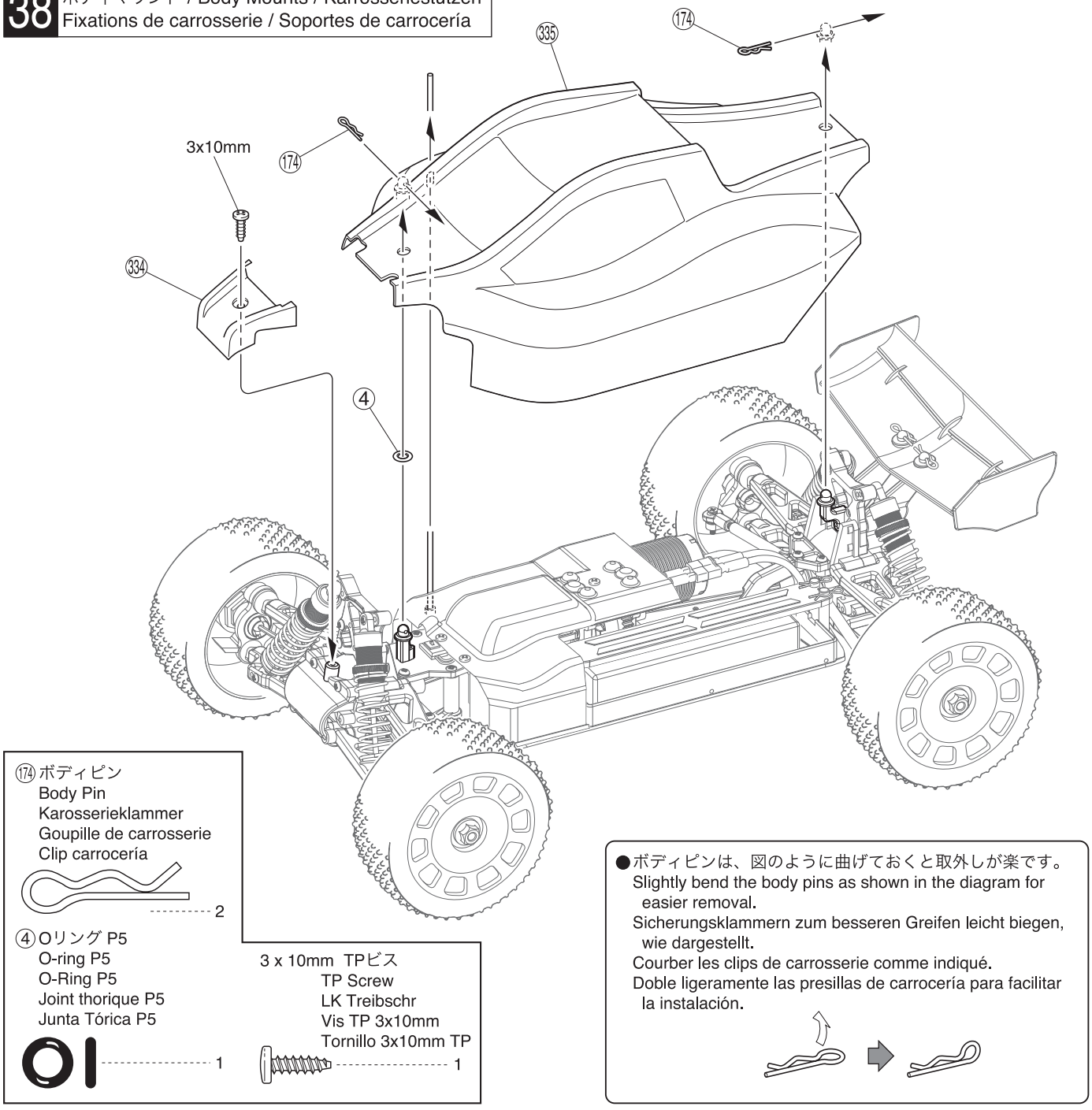

フロント/リヤギヤボックス / Front/Rear Gearbox / Vorderes/Hintere Getriebegehäuse / Carter de différentiel avant/arrière / Caja de transmisión Delantera/Trasera

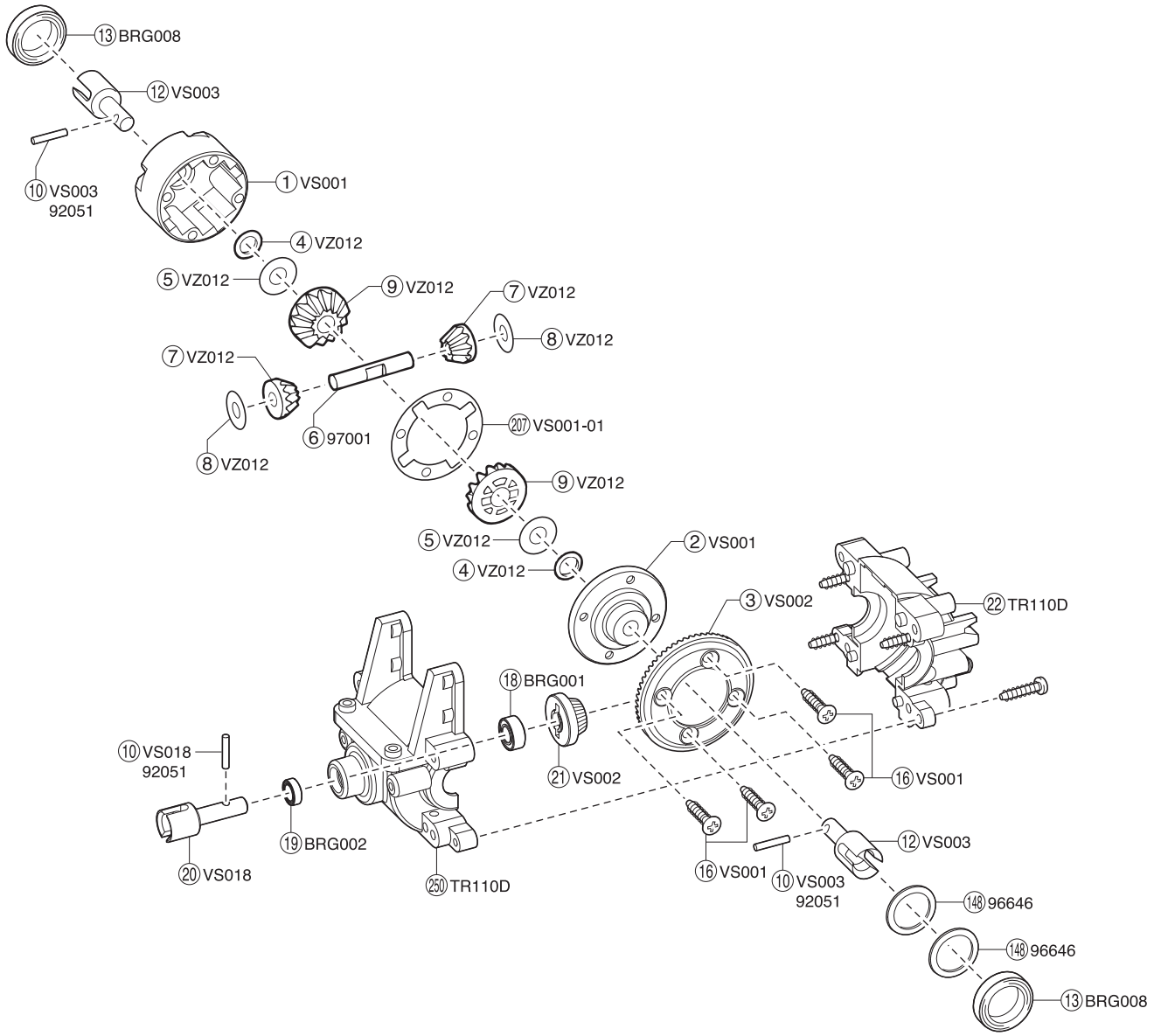

サーボセイバー / Servo Saver / Servo Saver / Sauve-servo / Salvaservos

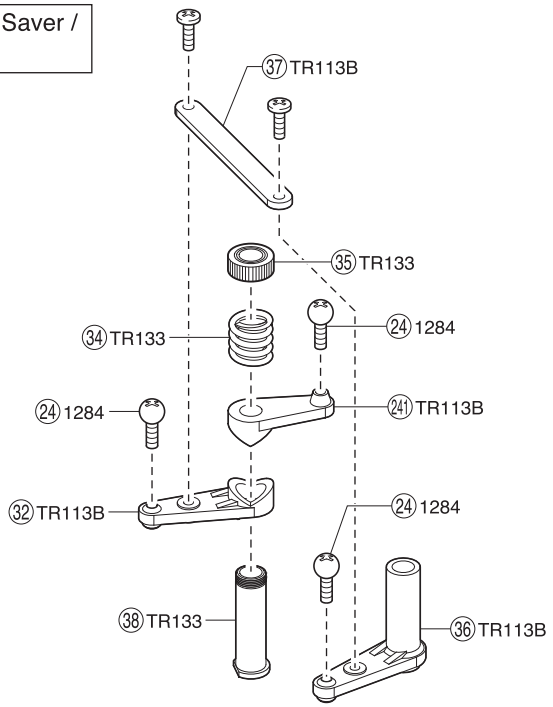

センターギヤボックス / Center Gearbox / Die mittlere Getriebegehäuse
Carter de différentiel central / Caja central

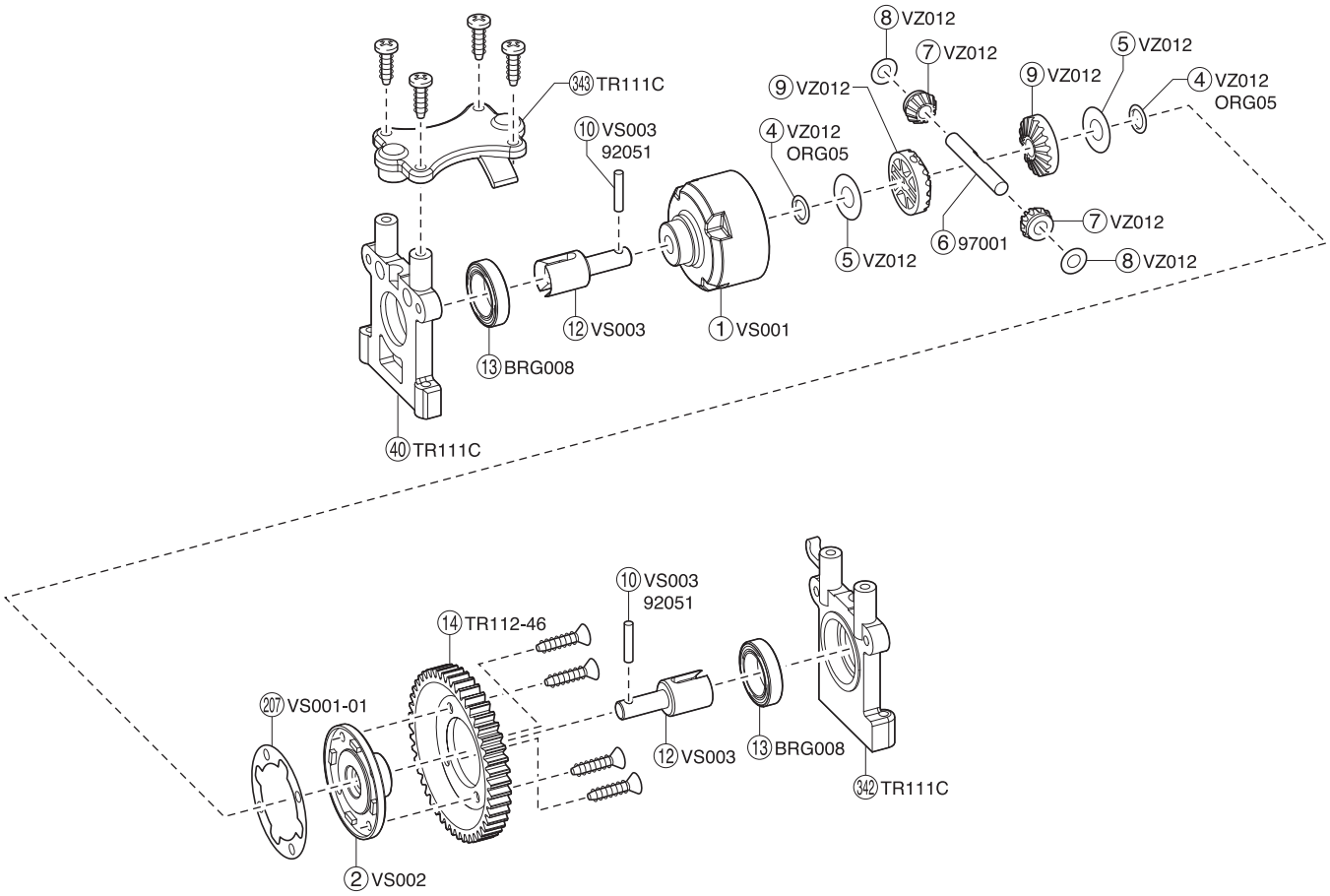

フロント/リヤダンパーユニット / Front/Rear Shock Unit / Dämpfereinheit, vorn/hinten
Suspension avant/arrière / Amortiguador delantero/trasero

< フロントダンパー >
< Front Shock >
< Vorderer Dämpfer >
< Amortisseur avant >
< Amortiguadores Delanteros >

< リヤダンパー >
< Rear Shock >
< Hintere Dämpfer >
< Amortisseur arrière >
< Amortiguadores Traseros >

※ ⑨① は単体でのパーツ販売はしておりません。
オプションパーツをお買い求めください。
(No.TRW101-1014 / No.TRW101-9014 / No.TRW101-9514)

⑨① is not sold individually.
Following optional springs are sold individually.
(No.TRW101-1014 / No.TRW101-9014 / No.TRW101-9514)

Das Teil Nr. ⑨① ist nicht separat erhältlich.
Verwenden Sie dafür folgende Ersatzteile:
TRW-101-1014, TRW-101-9014, TRW-101-9514.

⑨① n'est pas disponible separement.
Les ressorts optionnels suivants sont proposes individuellement.
(No.TRW101-1014 / No.TRW101-9014 / No.TRW101-9514)

⑨① no se vende individualmentey.
Los siguientes muelles opcionales se venden por separado.
(No.TRW101-1014 / No.TRW101-9014 / No.TRW101-9514)

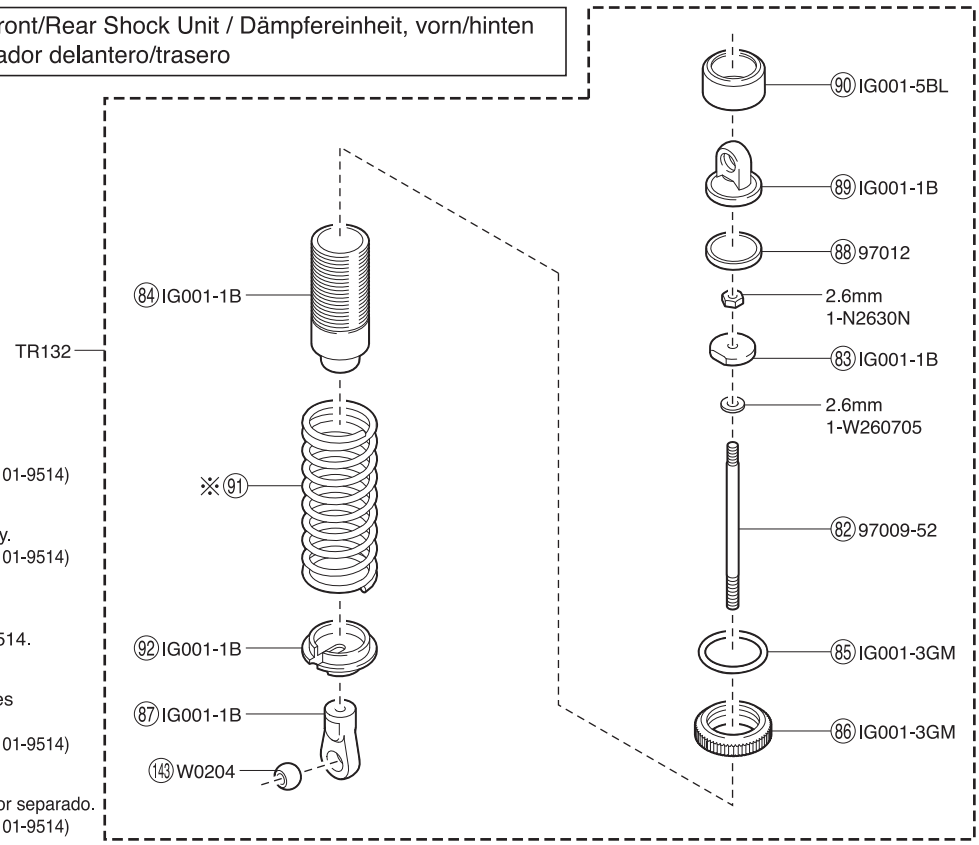

● 分解図
EXPLODED VIEW
EXPLOSIONSZEICHNUNG
VUE ECLATEE
DESPIECE

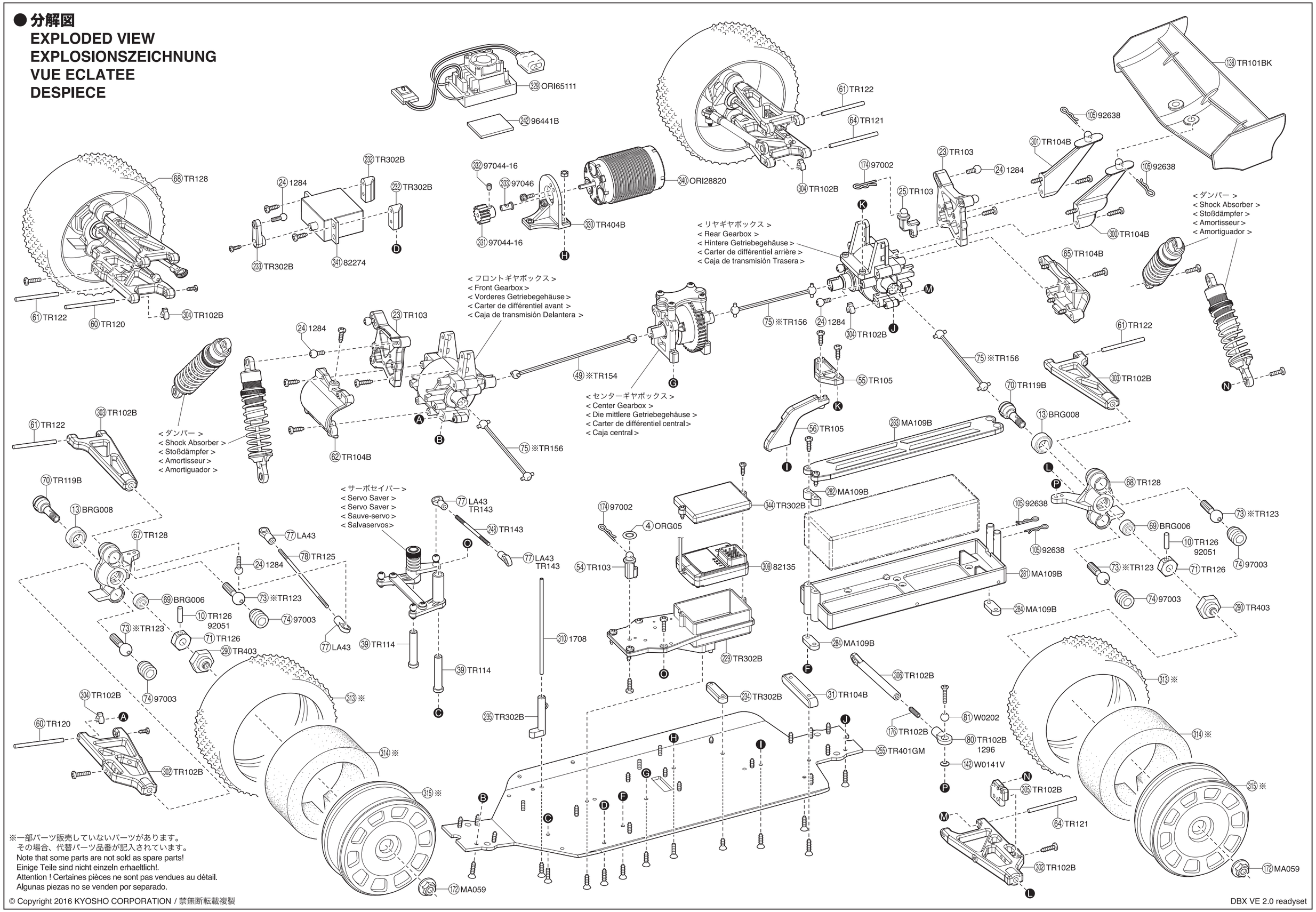

※一部パーツ販売していないパーツがあります。
その場合、代替パーツ品番が記入されています。
Note that some parts are not sold as spare parts!
Einige Teile sind nicht einzeln erhaeltlich!.
Attention ! Certaines pièces ne sont pas vendues au détail.
Algunas piezas no se venden por separado.

© Copyright 2016 KYOSHO CORPORATION / 禁無断転載複製

DBX VE 2.0 readyset

スペアパーツ　SPARE PARTS

★ FOR JAPANESE MARKET ONLY.

品番 No.	パーツ名 Part Names	内容（キーNo.と入数） Quantity	★定価（税抜）
TR101 BK	ウイング（ブラック /DBX/DST） Wing (Black/DBX/DST)	㊳ x 1	500
TR102B	アッパー・ロアサスアームセット（DBX / DST） Upper・Lower Sus. Arm Set (DBX / DST)	㊵ ㊶ ㊷ ㊸ ㊹ ㊺ ㊻ x 1	550
TR103	ダンパーステーセット（DBX/DST） Shock Stay Set (DBX/DST)	㉓ ㉕ ㊹ x 1	500
TR104B	バンパー・ウイングステーセット（DBX/DST/DBX VE/DRX） Bumper・Wing Stay Set (DBX/DST/DBX VE/DRX)	㉛ ㊷ ㊺ ㊿ ㊱ x 1	550
TR105	アッパープレートセット（DBX/DST） Upper Plate Set (DBX/DST)	㊺ ㊻ x 1	500
TR110D	バルクヘッド（DBX/DST/DRT/DRX/DMT） Bulkhead (DBX/DST/DRT/DRX/DMT)	㉒ ㉖ ㉚ x 1	500
TR111C	センターバルクセット（DBX/DST/DRX/DMT/DRT） Center Bulk Set (DBX/DST/DRX/DMT/DRT)	㊵ ㊷ ㊸ x 1	400
TR112 -46	メインギヤ（46T/DBX/DST） Main Gear (46T/DBX/DST)	⑭ x 1	300
TR113B	サーボセイバーセット（DBX/DST/DRT/DRX/DBX-VE） Servo Saver Set (DBX/DST/DRT/DRX/DBX-VE)	㉜ ㊱ ㊲ ㉑ x 1	400
TR114	サーボセイバーシャフト（2pcs/DBX/DST） Servo Saver Shaft (2pcs/DBX/DST)	㊴ x 2	500
TR119B	ホイールシャフト（2pcs/TR119） Wheel Shaft (2pcs/TR119)	㊿ x 2	600
TR120	フロントロアサスシャフト（3x46mm/2pcs/DBX/DST） Front Lower Sus. Shaft (3x46mm/2pcs/DBX/DST)	㊵ x 2	300
TR121	リヤロアサスシャフト（3x56mm/2pcs/DBX/DST） Rear Lower Sus. Shaft (3x56mm/2pcs/DBX/DST)	㊹ x 2	300
TR122	アッパーサスシャフト（3x39mm/F&R/2pcs/DBX/DST） Upper Sus. Shaft (3x39mm/F&R/2pcs/DBX/DST)	㊶ x 2	300
※ TR123	11mm サスボール（2pcs） 11mm Suspension Ball (2pcs)	㊸ x 2	800
TR125	タイロッドセット（DBX/DST） Tie Rod Set (DBX/DST)	㊽ x 2　㊼ x 6	300
TR126	ホイールハブ（2pcs/DBX/DST） Wheel Hub (2pcs/DBX/DST)	㉚ ㊼ x 2	400
TR128	ナックルアーム（L/R） Knuckle Arm (L/R)	㊼ ㊽ x 1	500
※ TR132	ダンパーセット（DBX/DST） Shock Set (DBX/DST)	㊷ ㊸ ㊹ ㊺ ㊻ ㊼ ㊽ ㊾ ㊿ ㊿ ㊸ x 2 2.6mm ナイロンナット x 2 2.6mm Nylon Nut 2.6mm ワッシャー x 2 2.6mm Washer	2200
TR133	サーボセイバーシャフトセット（DBX/DST） Servo Saver Shaft Set (DBX/DST)	㊹ ㊺ ㊻ x 1	500
TR143	タイロッドセット（DRT） Tie Rod Set (DRT)	㉘ x 2　㊼ x 6	450
※ TR154	スイングシャフト (L=102/1pc) Swing Shaft (L=102/1pc)	㊾ x 1	500
※ TR156	スイングシャフト (L=97/1pc) Swing Shaft (L=97/1pc)	㊺ x 1	500
TR302B	メカボックスセット（D-VE シリーズ /2.4GHz） Radio Box Set (D-VE Series/2.4GHz)	㉙ ㉝ ㉞ ㉟ ㊹ x 1 ㉜ x 2	850
TR401 GM	メインシャシー（DBX VE 2.0/ ガンメタ） Main Chassis (DBX VE 2.0/Gunmetal)	㉕ x 1	2800
TR403	ホイールアダプター（DMT VE） Wheel Adapter (DMT VE)	㉚ x 4	500
TR404B	モーターマウント（DBX VE 2.0/DMT VE） Motor Mount (DBX VE 2.0/DMT VE)	㉚ x 1	550
TRB501 VT2	プリントボディセット（DBX VE 2.0 Type2） Print Body Set (DBX VE 2.0 Type2)	㉞ ㉟ ㊱ ㊲ x 1	6200
TRB551	クリアボディセット（DBX 2.0） Clear Body Set (DBX 2.0)	㉞ ㉟ ㊱ ㊲ x 1	3000
BRG001	シールドベアリング（5x10x4）4pcs Shield Bearing (5x10x4) 4pcs	⑱ x 4	1000
BRG002	シールドベアリング（5x8x2.5）4pcs Shield Bearing (5x8x2.5) 4pcs	⑲ x 4	1000
BRG006	シールドベアリング（6x12x4）2pcs Shield Bearing (6x12x4) 2pcs	㊾ x 2	1000
BRG008	シールドベアリング（12x18x4）2pcs Shield Bearing (12x18x4) 2pcs	⑬ x 2	1800
IG001 -1B	ダンパープラパーツ（インファーノ GT/DBX） Shock Plastic Parts (Inferno GT/DBX)	㊸ ㊹ ㊼ ㊾ ㊿ x 2	500
IG001 -3GM	スプリングアジャスター（ガンメタ /2pcs） Spring Adjuster (Gunmetal/2pcs)	㊺ ㊻ x 2	500
※ IG001 -5BL	ダンパーキャップ（ブルー /2pcs） Shock Cap (Blue/2pcs)	㊿ x 2	500
LA43	5.8mm ボールエンド（12pcs） 5.8mm Ball End (12pcs)	㊼ x 12	300

品番 No.	パーツ名 Part Names	内容（キーNo.と入数） Quantity	★定価（税抜）
MA059	ホイールナット（4pcs） Wheel Nut (4psc)	㉒ x 4	250
MA109B	バッテリーホルダー（マッドフォース クルーザー VE） Battery Holder (MAD FORCE KRUISER VE)	㉑ ㉒ ㉓ x 1　㉔ x 2	700
ORI 28820	VORTEX 10 Evo ブラシレスモーター（2400KV） VORTEX 10 EVO MOTOR	㊵ x 1	8000
ORI 65111	VORTEX R10 Sport ブラシレス ESC（60A/2-3S） VORTEX R10 ESC	㉙ x 1	6500
VS001	デフケース Differential Case	① ② x 2	450
VS001 -01	デフパッキン（4pcs） Differential Packing (4pcs)	㉗ x 4	400
VS003	デフジョイント Differential Joint	㉚ ㉜ x 2	550
VS018	ベベルシャフト（S） Bevel Shaft (S)	㉚ ㉚ x 2	600
VZ012	デフギヤセット Differential Gear Set	④ ⑤ ⑨ x 4　⑦ ⑧ x 8	900
W0141V	3x6mm テーパーワッシャー（ブルー /10pcs） 3x6mm Tapered Washer (Blue/10pcs)	㊷ x 10	450
W0202	6.8mm スチールボール（10pcs） 6.8mm Steel Ball (10pcs)	㊶ x 10	700
W0204	6.8mm ハードボール (H=4.8/4pcs) 6.8mm Hard Ball (H=4.8/4pcs)	㊸ x 4	700
1284	5.8mm ピロボール（8pcs） 5.8mm Pillow Ball (8pcs)	㉔ x 8	200
1296	6.8mm ボールエンド（12pcs） 6.8mm Ball End (12pcs)	㊵ x 12	400
1708	カラーアンテナ黒キャップ付（4pcs） Color Antenna (Black/4pcs)	㊿ x 4	500
82135	Syncro KR-331 受信機（単品） Syncro KR-331 Receiver	㊾ x 1	5000
82274	サーボ KS4031-06W SERVO KS4031-06W	㊶ x 1　サーボホーン付 With servo horn	5000
92051	2x11mm ピン（10pcs） 2x11mm Pin (10pcs)	㉚ x 10	300
92638	スナップピン（10pcs） Snap Pin (10pcs)	㊺ x 10	200
96646	12x15mm シムセット（0.1 厚 / 0.2 厚） 12x15mm Shim Set (0.1 Thick / 0.2 Thick)	㊽ x 4	450
97001	ベベルシャフト（4x27mm/6pcs/BS107） Bevel Shaft (4x27mm/6pcs/BS107)	⑥ x 6	600
97002	ボディピン（1.6mm/10pcs/FM29） Body Pin (1.6mm/10pcs/FM29)	㊹ x 10	250
97003	11mm ピロボールナット（2pcs/FZ76） 11mm Pillow Ball Nut (2pcs/FZ76)	㊹ x 2	300
97009 -52	ダンパーシャフト（3x52mm/2pcs/BSW74） Shock Shaft (3x52mm/2pcs/BSW74)	㊷ x 2	700
97012	ダイアフラム（ø12/10 入 /BSW32） Diaphragm (ø12/10pcs/BSW32)	㊽ x 10	500
97044 -16	ピニオンギヤ（16T/1.0M/ φ5.0） Pinion Gear (16T/1.0M/φ5.0)	㊶ ㊷ x 1	1100
97046	ピニオンギヤアダプター（2pcs） Pinion Gear Adapter (2pcs)	㊸ x 2	600

※一部パーツ販売していないパーツがあります。
その場合、代替パーツ品番が記入されています。
Note that some parts are not sold as spare parts!
Einige Teile sind nicht einzeln erhaeltlich!.
Attention ! Certaines pièces ne sont pas vendues au détail.
Algunas piezas no se venden por separado.

オプションパーツ　OPTIONAL PARTS

★ FOR JAPANESE MARKET ONLY.

品番 No.	パーツ名 Part Names	内容 Description	★定価 (税抜)
BRG001 TS	フッ素樹脂シールドベアリング(5x10x4/4pcs) Fluorine Shield Bearing (5x10x4/4pcs)	⑱と交換　4 個入 instead of ⑱.　4 pcs	800
BRG006 TS	フッ素樹脂シールドベアリング(6x12x4/4pcs) Fluorine Shield Bearing (6x12x4/4pcs)	⑲と交換　4 個入 instead of ⑲.　4 pcs	1000
BRG008 TS	フッ素樹脂シールドベアリング(12x18x4/4pcs) Fluorine Shield Bearing (12x18x4/4pcs)	⑬と交換　4 個入 instead of ⑬.　4 pcs	1200
IFH003 BK	ホイール(4pcs / ブラック / MP9) Wheel (4pcs / Black / MP9)	㉟と交換　4 個入り instead of ㉟.　4pcs	1400
IFH004 KG	ディッシュホイール(4pcs / 蛍光グリーン / MP9) Dish Wheel (4pcs/F-Green/MP9)	㉟と交換　4 個入り instead of ㉟.　4pcs	1800
IFH004 KO	ディッシュホイール(4pcs / 蛍光オレンジ / MP9) Dish Wheel (4pcs/F-Orange/MP9)	㉟と交換　4 個入り instead of ㉟.　4pcs	1800
IFH004 KY	ディッシュホイール(4pcs/ 蛍光イエロー /MP9) Dish Wheel (4pcs/F-Yellow/MP9)	㉟と交換　4 個入り instead of ㉟.　4pcs	1800
IFH004 W	ディッシュホイール(4pcs / ホワイト / MP9) Dish Wheel (4pcs/White/MP9)	㉟と交換　4 個入り instead of ㉟.　4pcs	1800
IFH005 BC	6 スポークホイール(ブラッククローム /4 個入り) 6-Spoke Wheel (Black Chrome/4pcs)	㉟と交換　4 個入り instead of ㉟.　4pcs	2400
IFH005 W	6 スポークホイール(ホワイト /4 個入り) 6-Spoke Wheel (White/4pcs)	㉟と交換　4 個入り instead of ㉟.　4pcs	1400
IFH006 KG	ディッシュホイール(4pcs/ 蛍光グリーン /MP9 TKI4) Dish Wheel (4pcs/F-Green/MP9 TKI4)	㉟と交換　4 個入り instead of ㉟.　4pcs	1800
IFH006 KO	ディッシュホイール(4pcs/ 蛍光オレンジ /MP9 TKI4) Dish Wheel (4pcs/F-Orange/MP9 TKI4)	㉟と交換　4 個入り instead of ㉟.　4pcs	1800
IFH006 KR	ディッシュホイール(4pcs/ 蛍光レッド /MP9 TKI4) Dish Wheel (4pcs/F-Red/MP9 TKI4)	㉟と交換　4 個入り instead of ㉟.　4pcs	1800
IFH006 KY	ディッシュホイール(4pcs/ 蛍光イエロー /MP9 TKI4) Dish Wheel (4pcs/F-Yellow/MP9 TKI4)	㉟と交換　4 個入り instead of ㉟.　4pcs	1800
IFH006 W	ディッシュホイール(4pcs/ ホワイト /MP9 TKI4) Dish Wheel (4pcs/White/MP9 TKI4)	㉟と交換　4 個入り instead of ㉟.　4pcs	1800
TR101W	ウイング(ホワイト /DBX/DST) Wing (White/DBX/DST)	㊳と交換 instead of ㊳.	500
TRB501 VT1	プリントボディセット(DBX VE 2.0 Type1) Print Body Set (DBX VE 2.0 Type1)		5400
TRW101 -1014	ダンパースプリング (10-1.4/L=60/DBX/DST/2pcs) Shock Spring (10-1.4/L=60/DBX/DST/2pcs)	㊶と交換 instead of ㊶. 2 本入 2 pcs	800
TRW101 -9014	ダンパースプリング (9-1.4/L=60/DBX/DST/2pcs) Shock Spring (9-1.4/L=60/DBX/DST/2pcs)	㊶と交換 instead of ㊶. 2 本入 2 pcs	800
TRW101 -9514	ダンパースプリング (9.5-1.4/L=60/DBX/DST/2pcs) Shock Spring (9.5-1.4/L=60/DBX/DST/2pcs)	㊶と交換 instead of ㊶. 2 本入 2 pcs	800
TRW102	ユニバーサルスイングシャフト(DBX/DST/2pcs) Universal Swingshaft (DBX/DST/2pcs)	㊿,㊺と交換　2 本入 instead of ㊿,㊺.　2 pcs	3400
TRW105	オイルダンパーセット (DBX/DST/GT2) Oil Shock Set (DBX/DST/GT2)	TR132 と交換 instead of TR132. 高精度アルミダンパー一式 High precision Aluminium shock set. 2本分入り 2 pcs	4200
TRW106	1/8 ホイールストッパーセット(DBX/DST) 1/8 Wheel Stopper Set (DBX/DST)	㉑,㉙と交換 instead of ㉑,㉙. アルミ製 Made of Aluminium	2000
TRW108 -46	スチールスパーギヤ(46T/DBX/DRX) Steel Spur Gear (46T/DBX/DRX)	⑭と交換 instead of ⑭.	1800

品番 No.	パーツ名 Part Names	内容 Description	★定価 (税抜)
TRW152	スタビライザーセット (フロント＆リヤ用 /DRX) Stabilizer Set (for Front & Rear/DRX)	1.8、2.0、2.3mm の 3 種類入り 3 types (1.8 , 2.0 , 2.3mm) 車体のロールを制御 Control the chassis roll	1300
TRW153	ハードスタビライザーセット (フロント＆リヤ用 /DRX) Hard Stabilizer Set (for Front & Rear/DRX)	2.4、2.6、2.8mm の 3 種類入り 3 types (2.4 , 2.6 , 2.8mm) 車体のロールを制御(ハードタイプ) Control the chassis roll (hard type)	1400
TRW155 -6514	ダンパースプリング(6.5-1.4/L=55/DRX/2pcs) Shock Spring (6.5-1.4/L=55/DRX/2pcs)	㊶と交換　2 本入 instead of ㊶.　2 pcs	800
TRW155 -7014	ダンパースプリング(7.0-1.4/L=55/DRX/2pcs) Shock Spring (7.0-1.4/L=55/DRX/2pcs)	㊶と交換　2 本入 instead of ㊶.　2 pcs	800
TRW155 -7514	ダンパースプリング(7.5-1.4/L=55/DRX/2pcs) Shock Spring (7.5-1.4/L=55/DRX/2pcs)	㊶と交換　2 本入 instead of ㊶.　2 pcs	800
TRW156	アルミクランプホイールハブ (DBX/DST/DBX 2.0/DRX/ チタン /2pcs) Aluminum Cramp Wheel Hub (DBX/DST/DBX 2.0/DRX/Titaninum/2pcs)	㉑と交換 instead of ㉑. 2 個入 2 pcs	1200
TRW157	フッ素樹脂シールドベアリングセット (DRX/DBX2.0/DMT/DST) Fluorine Shield Bearing Set (DRX/DBX2.0/DMT/DST)	5x10x4mm　2 個入 5x10x4mm　2 pcs 6x12x4mm　4 個入 6x12x4mm　4 pcs 12x18x4mm　10 個入 12x18x4mm　10 pcs	3500
TRW160	センターユニバーサルスイングシャフト (1速フロント/1pc/DRX) Center Universal Swingshaft (1-Speed Front/1pc/DRX)	㊾と交換 instead of ㊾.	2000
TRW161	センターユニバーサルスイングシャフト (1速リヤ/2速フロント/1pc/DRX) Center Universal Swingshaft (1-Speed Rear/2-Speed Front/1pc/DRX)	㊺と交換 instead of ㊺.	2000
TRW165 -40	スチールベベルギヤセット(40T/DRX/FW-06) Steel Bevel Gear Set (40T/DRX/FW-06)	③と交換 instead of ③.	3800
TRW165 -42	スチールベベルギヤセット(12-42T/D シリーズ) Steel Bevel Gear Set (12-42T/D-Series)	③と交換 instead of ③.	3800
VSW018	スチールベベルギヤセット(39T) Steel Bevel Gear Set (39T)	③と交換 instead of ③.	3800
IF505 -11	ピニオンギヤ(11T/VE) Pinion Gear (11T/VE)	㉛,㉜と交換 instead of ㉛,㉜.	1100
IF505 -12	ピニオンギヤ(12T/VE) Pinion Gear (12T/VE)	㉛,㉜と交換 instead of ㉛,㉜.	1100
IF505 -13	ピニオンギヤ(13T/VE) Pinion Gear (13T/VE)	㉛,㉜と交換 instead of ㉛,㉜.	1100
97044 -15	ピニオンギヤ(15T/1.0M/φ5.0) Pinion Gear (15T/1.0M/φ5.0)	㉛,㉜と交換 instead of ㉛,㉜.	1100
97044 -17	ピニオンギヤ(17T/1.0M/φ5.0) Pinion Gear (17T/1.0M/φ5.0)	㉛,㉜と交換 instead of ㉛,㉜.	1100
97044 -18	ピニオンギヤ(18T/1.0M/φ5.0) Pinion Gear (18T/1.0M/φ5.0)	㉛,㉜と交換 instead of ㉛,㉜.	1200
97044 -19	ピニオンギヤ(19T/1.0M/φ5.0) Pinion Gear (19T/1.0M/φ5.0)	㉛,㉜と交換 instead of ㉛,㉜.	1200
97044 -20	ピニオンギヤ(20T/1.0M/φ5.0) Pinion Gear (20T/1.0M/φ5.0)	㉛,㉜と交換 instead of ㉛,㉜.	1200

AKA タイヤ・ホイール・インナー　AKA TIRE, WHEEL, INNER ★ FOR JAPANESE MARKET ONLY.

品番 No.	パーツ名 Part Names	内容 Description	★定価（税抜）
AKA14002 SR	1/8 バギー CITYBLOCK(ソフト /2 入)S インナー付 1:8 Buggy City Block Soft	⑬,⑭と交換 instead of ⑬,⑭.	2400
AKA14002 SX	1/8 バギー CITYBLOCK(ソフト /2 入)タイヤのみ 1:8 Buggy CITYBLOCK Soft (Tires Only)	⑬と交換 instead of ⑬.	1500
AKA14002 VR	1/8 バギー CITYBLOCK(スーパーソフト /2 入)S インナー付 1:8 Buggy CITYBLOCK Super Soft	⑬,⑭と交換 instead of ⑬,⑭.	2500
AKA14002 VX	1/8 バギー CITYBLOCK(スーパーソフト /2 入り)タイヤのみ 1:8 Buggy CITYBLOCK Super Soft (Tires Only)	⑬と交換 instead of ⑬.	1600
AKA14005 CR	1/8 バギー WISHBONE(クレイ /2 入)S インナー付 1:8 BUGGY WISHBONE (CLAY) W/RED INSERTS	⑬,⑭と交換 instead of ⑬,⑭.	2400
AKA14005 CX	1/8 バギー WISHBONE(クレイ /2 入)タイヤのみ 1:8 BUGGY WISHBONE (CLAY/2pcs/NO INSERTS)	⑬と交換 instead of ⑬.	1500
AKA14007 SR	1/8 バギー IMPACT(ソフト /2 入)S インナー付 1:8 Buggy IMPACT Soft	⑬,⑭と交換 instead of ⑬,⑭.	2400
AKA14007 SX	1/8 バギー IMPACT(ソフト /2 入)タイヤのみ 1:8 Buggy IMPACT Soft (Tires Only)	⑬と交換 instead of ⑬.	1500
AKA14007 VR	1/8 バギー IMPACT(スーパーソフト /2 入)S インナー付 1:8 Buggy IMPACT Super Soft	⑬,⑭と交換 instead of ⑬,⑭.	2500
AKA14007 VX	1/8 バギー IMPACT(スーパーソフト /2 入)タイヤのみ 1:8 Buggy IMPACT Super Soft (Tires Only)	⑬と交換 instead of ⑬.	1600
AKA14007 XR	1/8 バギー IMPACT(LL ソフト /2 入)S インナー付 1:8 BUGGY IMPACT (SOFT-LONG WEAR) W/RED	⑬,⑭と交換 instead of ⑬,⑭.	2600
AKA14007 ZR	1/8 バギー IMPACT(LL ミディアム /2 入)S インナー付 1:8 BUGGY IMPACT (MEDIUM-LONG WEAR) W/RED	⑬,⑭と交換 instead of ⑬,⑭.	2600
AKA14013 SR	1/8 バギー GRIDIRON II(ソフト /2 入)S インナー付 1:8 BUGGY GRIDIRON II SOFT W/RED INSERTS	⑬,⑭と交換 instead of ⑬,⑭.	2400

品番 No.	パーツ名 Part Names	内容 Description	★定価（税抜）
AKA14013 SX	1/8 バギー GRIDIRON II(ソフト /2 入)タイヤのみ 1:8 BUGGY GRIDIRON II SOFT (NO INSERTS)	⑬,⑭と交換 instead of ⑬,⑭.	1500
AKA14013 VR	1/8 バギー GRIDIRON II(スーパーソフト /2 入)S インナー 1:8 BUGGY GRIDIRON II SUPER SOFT W/RED	⑬,⑭と交換 instead of ⑬,⑭.	2500
AKA14013 VX	1/8 バギー GRIDIRON II(スーパーソフト /2 入)タイヤのみ 1:8 BUGGY GRIDIRON II SUPER SOFT	⑬と交換 instead of ⑬.	1600
AKA14013 XR	1/8 バギー GRIDIRON 2(LL ソフト /2 入)S インナー付 1:8 BUGGY GRIDIRON2 (SOFT-LONG WEAR) W/RED	⑬,⑭と交換 instead of ⑬,⑭.	2600
AKA14015 VR	1/8 バギー TYPO(スーパーソフト /2 入)S インナー付 1:8 BUGGY TYPO (SUPER SOFT) W/RED INSERTS	⑬,⑭と交換 instead of ⑬,⑭.	2500
AKA14016 SR	1/8 バギー CATAPULT(ソフト /2 入)S インナー付 1:8 BUGGY CATAPULT (SOFT) W/ RED INSERTS	⑬,⑭と交換 instead of ⑬,⑭.	2400
AKA14016 VR	1/8 バギー CATAPULT(スーパーソフト /2 入)S インナー付 1:8 BUGGY CATAPULT (SUPER SOFT) RED INSERTS	⑬,⑭と交換 instead of ⑬,⑭.	2500
AKA24003 W	AKA 1/8 バギー用 EVO ホイル(ホワイト /4 入) 1:8 Buggy EVO Wheels White (4pcs.)	⑮と交換 instead of ⑮.	1600
AKA24003 Y	AKA 1/8 バギー用 EVO ホイル(イエロー /4 入) 1:8 Buggy EVO Wheels Yellow (4pcs.)	⑮と交換 instead of ⑮.	1600
AKA24101 W	AKA 1/8 トラギー用 ホイル(ホワイト /4 入) 1:8 Truggy Wheels (4pcs)	⑮と交換 instead of ⑮.	1700
AKA34001 MFG	AKA 1/8 バギー用 モールドインナー(ミディアム /4 入) 1:8 BUGGY/SC Shaped Insert Fluted Groove	⑭と交換 instead of ⑭.	1800
AKA34001 S-4	AKA 1/8 バギー用 モールドインナー(ソフト /4 入) 1:8 Buggy Shaped Insert Soft (4pcs.)	⑭と交換 instead of ⑭.	1800

ツール　TOOL ★ FOR JAPANESE MARKET ONLY.

品番 No.	パーツ名 Part Names	内容 Description	★定価（税抜）
36219	SP ナイフエッジリーマー SP Knife Edge Reamer	ボディの穴開けに便利 Tool for making holes on Bodies.	1800
36219P	SP ナイフエッジリーマー プラス SP Knife Edge Reamer Plus	ボディの穴開けに便利 Tool for making holes on Bodies.	2000

品番 No.	パーツ名 Part Names	内容 Description	★定価（税抜）
36261	KRF ステンレス ポリカボディカッター ストレート KRF Stainless PC-Body Scissors Straight	ポリカボディ用ハサミ Scissors for PC-body.	500
36262	KRF ステンレス ポリカボディカッター カーブ KRF Stainless PC-Body Scissors Curve	ポリカボディ用ハサミ Scissors for PC-body.	500
80164	クロスレンチ（5.5/7.0/8.0/10mm） Cross Wrench (5.5/7.0/8.0/10mm)		450

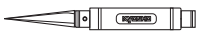

カナイツール　YUICH KANAI TOOLS ★ FOR JAPANESE MARKET ONLY.

品番 No.	パーツ名 Part Names	内容 Description	★定価（税抜）
YKW001	ストレートリーマー（φ3.05） Straight Reamer (3.05)	3mm穴ギャップ解消ツール Smooth gaps 3mm holes.	2800
YKW006 B	KANAI TOOL プラスドライバー(No.1) KANAI TOOL Screw Driver (No.1)	3mmプラスビス用ツール Tool for 3mm Phillips screw それぞれビットの単品売りあります。 There is a bit single article of a spare.	2100
YKW007 B	KANAI TOOL プラスドライバー(No.2) KANAI TOOL Screw Driver (No.2)	2～2.6mmプラスビス用ツール Tool for 2～2.6mm Phillips screw それぞれビットの単品売りあります。 There is a bit single article of a spare.	2200
YKW008	T 型ホイールレンチ（1/8 サイズ） T-Wheel Wrench (1/8 Size)	ホイールナット用ツール Tool for Wheel nut	3200

品番 No.	パーツ名 Part Names	内容 Description	★定価（税抜）
YKW020 B	KANAI TOOL 6 角レンチドライバー(2.0mm) KANAI TOOL Hex Wrench Driver (2.0mm)	3mmヘックスビス用ツール Tool for 3mm Hex screw それぞれビットの単品売りあります。 There is a bit single article of a spare.	1800
YKW025 B	KANAI TOOL 6 角レンチドライバー(2.5mm) KANAI TOOL Hex Wrench Driver (2.5mm)	3mmキャップビス用ツール Tool for 3mm Cap screw それぞれビットの単品売りあります。 There is a bit single article of a spare.	1800
YKW055 BXB	KANAI TOOL ボックスドライバー(5.5mm) KANAI TOOL Box Driver (5.5mm)	3mmナット用ツール Tool for 3mm Nut それぞれビットの単品売りあります。 There is a bit single article of a spare.	2400
YKW070 BXB	KANAI TOOL ボックスドライバー(7.0mm) KANAI TOOL Box Driver (7.0mm)	4mmナット用ツール Tool for 4mm Nut それぞれビットの単品売りあります。 There is a bit single article of a spare.	2500

ケミカル・オイル　CHEMICAL・OIL

★ FOR JAPANESE MARKET ONLY.

品番 No.	パーツ名 Part Names	内容 Description	★定価（税抜）
96162	リングギヤグリス（3g） Ring Gear Grease (3g)	テフロン特殊グリス Teflon special grease. ギヤの磨耗を減少 Reduces wearing of gear	400
96170	ボディコートクイックポリマースプレー（フッ素配合/クロス付） Water-repellent quick polymer spray	クリーニングと WAX 効果 Cleaning and effect of the wax	1000
96175	放熱グリス（10g） Thermal Grease (10g)	熱伝導促進グリス Grease improves conduction of heat. 金属の接合部に使用し放熱効果を高める Use into metal joint parts to reduce heat	900
96178	ロックタイト（中強度 10cc） Loctite (medium strength 10cc)	ビスの緩み防止剤 Stops loosing screw ネジの緩み止めに威力を発揮 Protects from loosing screw	1200

品番 No.	パーツ名 Part Names	内容 Description	★定価（税抜）
96508	HG ジョイントグリス HG Joint Grease	ジョイント部用グリス Grease for joint part. 金属パーツの干渉部に使用 磨耗を抑える Use into metal joint parts. Reduces the wear	800
96625	SP ベアリングリキッド Special Bearing Liquid	ベアリング用オイル Bearing Oil ベアリング本来の性能を発揮 Retrieves potentiality of Bearing.	1000
R246 -8201	瞬着!!ハケるさん 中粘度 ハケタイプ瞬間接着剤 Special Glue Brush Type	ハケ塗りタイプの瞬間接着剤 Brushing type Quick Glue	600

ボックス・バック　BOX・BAG

★ FOR JAPANESE MARKET ONLY.

品番 No.	パーツ名 Part Names	内容 Description	★定価（税抜）
80460	ピットボックス DX Pit Box DX	工具収納に最適 Good for storing tools サイズ / 542x300x397mm Size / 542x300x397mm	16000
80461	ピットボックス Pit Box	工具収納に最適 Good for storing tools サイズ / 420x240x330mm Size / 420x240x330mm	6800
80462	ツールボックス Tool Box	サイズ / 330x230x65mm Size / 330x230x65mm	1800
80463	パーツボックス L Parts Box L	サイズ / 410x264x43mm Size / 410x264x43mm	1800
80464	パーツボックス M Parts Box M	サイズ / 232x122x32mm Size / 232x122x32mm	550
80465	パーツボックス S Parts Box S	サイズ / 120x83x25mm Size / 120x83x25mm	150
80466	パーツボックス SS Parts Box SS	サイズ / 89x36x26mm　3 入り Size / 89x36x26mm　3pcs	400

品番 No.	パーツ名 Part Names	内容 Description	★定価（税抜）
87613B	KYOSHO キャリングバック S KYOSHO Carrying Bag S	サイズ / 250x410x360mm Size / 250x410x360mm	5500
87614B	KYOSHO キャリングバック M KYOSHO Carrying Bag M	サイズ / 300x500x450mm Size / 300x500x450mm	7500
87615B	KYOSHO キャリングバック L KYOSHO Carrying Bag L	サイズ / 350x550x540mm Size / 350x550x540mm	8500
87618	KYOSHO キャリングケース（ブラック） KYOSHO Carrying Case (Black)	サイズ / 320x560x220mm Size / 320x560x220mm	4200
87619	KYOSHO キャリングケース（レッド） KYOSHO Carrying Case (Red)	サイズ / 320x560x220mm Size / 320x560x220mm	4200
87823	KYOSHO プロポバック KYOSHO PROPO Bag	サイズ / 340x240x160mm Size / 340x240x160mm	3000
AKA98302	AKA RACER バックパック（マルチサック M 付） AKA RACER BACKPACK W/CINCH SACK		8800
AKA98303	AKA マルチサック M（約 343x610mm） AKA MEDIUM CINCH SACK	サイズ / 343x610mm Size / 343x610mm	900
AKA98304	AKA マルチサック L（約 508x762mm） AKA LARGE CINCH SACK	サイズ / 508x762mm Size / 508x762mm	1000
R246 -8001B	キャリングバック F-300 Carrying Bag F-300	サイズ / 250x500x460mm Size / 250x500x460mm	5000

アクセサリー　ACCESSORY

★ FOR JAPANESE MARKET ONLY.

品番 No.	パーツ名 Part Names	内容 Description	★定価 (税抜)
1700BK	カラーストラップ(S/ブラック) 18pcs Color Strap (S/Black) 18pcs	2.5x102mm 18本入 ブラック 2.5x102mm 18 pcs. Black	180
1700KP	蛍光ストラップ(S) ピンク Strap (FP) (S)	2.5x102mm 18本入 蛍光ピンク 2.5x102mm 18 pcs. Fluorescent Pink	180
1700KY	蛍光ストラップ(S) イエロー Strap (FY) (S)	2.5x102mm 18本入 蛍光イエロー 2.5x102mm 18 pcs. Fluorescent Yellow	180
1701BK	カラーストラップ(M/ブラック) 18pcs Color Strap (M/Black) 18pcs	3.5x150mm 18本入 ブラック 3.5x150mm 18 pcs. Black	250
1701KP	蛍光ストラップ(M) ピンク Strap (FP) (M)	3.5x150mm 18本入 蛍光ピンク 3.5x150mm 18 pcs. Fluorescent Pink	250
1701KY	蛍光ストラップ(M) イエロー Strap (FY) (M)	3.5x150mm 18本入 蛍光イエロー 3.5x150mm 18 pcs. Fluorescent Yellow	250
1702BK	カラーストラップ(L/ブラック) 12pcs Color Strap (L/Black) 12pcs	4.0x200mm 12本入 ブラック 4.0x200mm 12 pcs. Black	320
1702KP	蛍光ストラップ(L) ピンク Strap (FP) (L)	4.0x200mm 12本入 蛍光ピンク 4.0x200mm 12 pcs. Fluorescent Pink	320
1705	カラーアンテナ白キャップツキ(6pcs) Color Antenna (white/6pcs)	φ3x450mm 6本入 ホワイト ø3x450mm 6 pcs. White	500
1706	カラーアンテナ KP キャップツキ(6pcs) Color Antenna (FP/6pcs)	φ3x450mm 6本入 蛍光ピンク ø3x450mm 6 pcs. Fluorescent Pink	500
1707	カラーアンテナ KY キャップツキ(6pcs) Color Antenna (FY/6pcs)	φ3x450mm 6本入 蛍光イエロー ø3x450mm 6 pcs. Fluorescent Yellow	500
1796BL	スパイラルシリコンチューブ(ブルー) Spiral Silicone Tube (Blue)	リード線保護用チューブ Code protection tube 断線や線露出のトラブルを防止 Protect the trouble for disconnection/exposed of lead wire	700
1796R	スパイラルシリコンチューブ(レッド) Spiral Silicone Tube (Red)	リード線保護用チューブ Code protection tube 断線や線露出のトラブルを防止 Protect the trouble for disconnection/exposed of lead wire	700
1796SG	スパイラルシリコンチューブ(スモークグレー) Spiral Silicone Tube (Smoke Gray)	リード線保護用チューブ Code protection tube 断線や線露出のトラブルを防止 Protect the trouble for disconnection/exposed of lead wire	700
36207P	サーモメーター MiNi プラス Thermo Meter PLUS KYOSHO Original	非接触型デジタル温度計 一式 Noncontact digital thermometer 1 set エンジンヘッドの温度測定に便利 Measures engine head temp.	2800

品番 No.	パーツ名 Part Names	内容 Description	★定価 (税抜)
36218	ダンパーピットスタンド(マグネット付) Shock Absorber Pits Holder W/Magnet	ダンパーの作業時に最適なスタンド Suitable Stand for shock maintenance	700
36218 R	ダンパーピットスタンド(マグネット付/赤) Shock Absorber Pits Holder W/Magnet/Red	ダンパーの作業時に最適なスタンド Suitable Stand for shock maintenance	700
36228 BK	メンテナンススタンド ロータイプ(ブラック) Maintenance Stand Type Low (Black)	ダンパースタンド、簡易ビスホールドマグネット付き Shock Stand, with screw and magnet	1600
36228 R	メンテナンススタンド ロータイプ(レッド) Maintenance Stand Type Low (Red)	ダンパースタンド、簡易ビスホールドマグネット付き Shock Stand, with screw and magnet	1600
80471L	ピットグローブ(Lサイズ/レッド&ブラック) Pit Glove (L-Size/Red & Black)	KYOSHO ロゴ入りグローブ Pit Grove with Kyosho logo mark	500
80471M	ピットグローブ(Mサイズ/レッド&ブラック) Pit Glove (M-Size/Red & Black)	KYOSHO ロゴ入りグローブ Pit Grove with Kyosho logo mark	500
80822	Big K ピットマット L サイズ Big K Pit Mat L size	サイズ / 600x1000mm Size / 600x1000mm	3800
80823 BK	Big K 2.0 ピットマット ブラック Big K 2.0 Pit Mat Black (61x122cm)	サイズ / 1200x600mm Size / 1200x600mm	4000
80823 R	Big K 2.0 ピットマット レッド Big K 2.0 Pit Mat Red (61x122cm)	サイズ / 1200x600mm Size / 1200x600mm	4000
96161	セッティングウエイト Setting Weight	バランス取用ウエイト Weights for balance adjustment	480
96165B	アルミテープ(40x2500mm) Aluminum Tape (40x2500mm)	ボディの補修、補強用テープ Tape to repair/reinforce body 配線の固定にも最適 Most suitable for fixation of the wiring	450
96184	防水ゴム袋(TR12) Waterproof Bag (TR12)	受信機、受信機電池ボックス用 For Receiver and Receiver battery	200
96186	ゴムシーラー(8x200mm/1pc) Rubber Sealer (8x200mm/1pc)	メカボックスの隙間等、ホコリの侵入を防止 Fill in the gap of radio box to protect the dust	1000
96441B	スポンジテープ(1x100x150) Sponge Tape (1x100x150)		300
96442B	スポンジテープ(3x100x150) Sponge Tape (3x100x150)		300
96443B	フォームテープ(5x100x150) Foam Tape (5x100x150)		300
R246 -9002	らくらくボディピン 8mm 8個入り 8mm Body Pin Easy Type 8pcs	曲げ加工によりボディピンの取り外しが便利 Easy to take out the Body Pin because of special shape	300

シリコンオイル　SILICONE OIL

★ FOR JAPANESE MARKET ONLY.

品番 No.	パーツ名 Part Names	内容 Description	★定価 (税抜)
SIL 0100	シリコンオイル#100(40cc) Silicone Oil #100 (40cc)	ダンパー用 for shocks.	各600
SIL 0150	シリコンオイル#150(40cc) Silicone Oil #150 (40cc)		
SIL 0200	シリコンオイル#200(40cc) Silicone Oil #200 (40cc)		
SIL 0250	シリコンオイル#250(40cc) Silicone Oil #250 (40cc)		
SIL 0300-8	シリコンオイル#300(80cc) Silicone Oil #300 (80cc)		各1100
SIL 0350-8	シリコンオイル#350(80cc) Silicone Oil #350 (80cc)		
SIL 0400-8	シリコンオイル#400(80cc) Silicone Oil #400 (80cc)		
SIL 0450-8	シリコンオイル#450(80cc) Silicone Oil #450 (80cc)		
SIL 0500-8	シリコンオイル#500(80cc) Silicone Oil #500 (80cc)		
SIL 0550-8	シリコンオイル#550(80cc) Silicone Oil #550 (80cc)		
SIL 0600-8	シリコンオイル#600(80cc) Silicone Oil #600 (80cc)		
SIL 0650-8	シリコンオイル#650(80cc) Silicone Oil #650 (80cc)		
SIL 0700-8	シリコンオイル#700(80cc) Silicone Oil #700 (80cc)		
SIL 0750-8	シリコンオイル#750(80cc) Silicone Oil #750 (80cc)		
SIL 0800	シリコンオイル#800(40cc) Silicone Oil #800 (40cc)		各600
SIL 0900	シリコンオイル#900(40cc) Silicone Oil #900 (40cc)		

品番 No.	パーツ名 Part Names	内容 Description	★定価 (税抜)
SIL 1000	シリコンオイル#1000(40cc) Silicone Oil #1000 (40cc)	デフ用 for diffs.	各600
SIL 1100	シリコンオイル#1100(40cc) Silicone Oil #1100 (40cc)		
SIL 1200	シリコンオイル#1200(40cc) Silicone Oil #1200 (40cc)		
SIL 1300	シリコンオイル#1300(40cc) Silicone Oil #1300 (40cc)		
SIL 2000	シリコンオイル#2000(40cc) Silicone Oil #2000 (40cc)		
SIL 3000	シリコンオイル#3000(40cc) Silicone Oil #3000 (40cc)		
SIL 4000	シリコンオイル#4000(40cc) Silicone Oil #4000 (40cc)		
SIL 5000	シリコンオイル#5000(40cc) Silicone Oil #5000 (40cc)		
SIL 6000	シリコンオイル#6000(40cc) Silicone Oil #6000 (40cc)		
SIL 7000	シリコンオイル#7000(40cc) Silicone Oil #7000 (40cc)		
SIL 10000	シリコンオイル#10000(40cc) Silicone Oil #10000 (40cc)		
SIL 20000	シリコンオイル#20000(40cc) Silicone Oil #20000 (40cc)		
SIL 30000	シリコンオイル#30000(40cc) Silicone Oil #30000 (40cc)		
SIL 40000	シリコンオイル#40000(40cc) Silicone Oil #40000 (40cc)		
SIL 50000	シリコンオイル#50000(40cc) Silicone Oil #50000 (40cc)		
SIL 60000	シリコンオイル#60000(40cc) Silicone Oil #60000 (40cc)		
SIL 100000	シリコンオイル#100000(40cc) Silicone Oil #100000 (40cc)		

品番 No.	パーツ名 Part Names	内容 Description	★定価 (税抜)
SIL 200000	シリコンオイル#200000(40cc) Silicone Oil #200000 (40cc)	デフ用 for diffs.	各1300
SIL 300000	シリコンオイル#300000(40cc) Silicone Oil #300000 (40cc)		
SIL 500000	シリコンオイル#500000(40cc) Silicone Oil #500000 (40cc)		

バッテリー　BATTERY

★ FOR JAPANESE MARKET ONLY.

品番 No.	パーツ名 Part Names	内容 Description	★定価 (税抜)
ORI 10356	ロケット パック 2 NiMH 7.2V-1800(S プラグ) Rocket 2 NiMH 1800 (Deans Plug)	ニッケル水素バッテリー スーパープラグ Ni-MH Super Plug	2000
ORI 10358	ロケット パック 2 NiMH 7.2V-3700(S プラグ) Rocket 2 NiMH 3700 (Deans Plug)	ニッケル水素バッテリー スーパープラグ Ni-MH Super Plug	3700
ORI 14059	カーボンプロ LiPo6000(100C/7.4V/ 角型 /S プラグ) Carbon Pro 6000 100C 7.4V (Deans Plug)	リポバッテリー 高出力タイプバッテリー High Power Li-Po Battery	9300
ORI 14060	カーボンプロ LiPo7200(100C/7.4V/ 角型 /S プラグ) Carbon Pro 7200 100C 7.4V (Deans Plug)	リポバッテリー 高出力タイプバッテリー High Power Li-Po Battery	10000

品番 No.	パーツ名 Part Names	内容 Description	★定価 (税抜)
R246 -8451B	マッスルパワー 2200 7.2V Ni-MH バッテリー MUSCLE POWER 2200 Ni-MH Battery	ニッケル水素バッテリー R246-8536の併用が必要 Ni-MH Battery, need together with R246-8536	2000
R246 -8452B	マッスルパワー 3000 7.2V Ni-MH バッテリー MUSCLE POWER 3000 Ni-MH Battery	ニッケル水素バッテリー R246-8536の併用が必要 Ni-MH Battery, need together with R246-8536	2800
R246 -8453B	マッスルパワー 3600 7.2V Ni-MH バッテリー MUSCLE POWER 3600 Ni-MH Battery	ニッケル水素バッテリー R246-8536の併用が必要 Ni-MH Battery, need together with R246-8536	3400
R246 -8454	マッスルパワー 3600HV 7.2V Ni-MH バッテリー MUSCLE POWER 3600HV Ni-MH Battery	ニッケル水素バッテリー R246-8536の併用が必要 Ni-MH Battery, need together with R246-8536	4500
R246 -8536	2P- スタンダード変換プラグ B タイプ 2P-Standard Exchange Connector Type B	バッテリー変換コネクター Battery conversion connector	250

チャージャー　CHARGER

★ FOR JAPANESE MARKET ONLY.

品番 No.	パーツ名 Part Names	内容 Description	★定価 (税抜)
ORI 30205	アドバンテージ DC タッチプロチャージャー Advantage Touch Pro 12VDC	AC100V/DC12Vから様々な タイプのバッテリーを充電可能 AC100V/DC12V Multi Charger High Power type タッチパネル式の充放電器 DC専用 Touch Panel type Charger/Discharger, for DC input only	20000
ORI 30260	アドバンテージ AC/DC タッチチャージャー55W (7A) Advantage Touch Charger 55W 7A (JP)	AC100V/DC12Vから様々な タイプのバッテリーを充電可能 AC100V/DC12V Multi Charger High Power type タッチパネル式の充放電器 AC/DC対応 Touch Panel type Charger/Discharger, for AC/DC input	13000
R246 -8403Z	C-03 マルチバッテリーチャージャー / ディスチャージャー C-03 Multi-Battery Charger / Discharger	DC12V から様々なタイプの バッテリーを充電可能 DC12V Multi Charger リチュームバッテリー対応、バランス機能付 バッテリーチャージャー/ディスチャージャー Charger/Discharger for Lithium battery with balance function	6500

品番 No.	パーツ名 Part Names	内容 Description	★定価 (税抜)
R246 -8404	C-04 Li-Po DC チャージャー 1-4 セル 0.1-4.5A C-04 Li-Po DC Charger 1-4Cell 0.1-4.5A	DC12V から 7.4V LiPo バッテリーを充電可能 DC12V LiPo battery (7.4V) Charger 軽量・コンパクトで取り扱いも簡単な DCタイプのLiPo専用充電器 Lightweight and Compact DC Li-Po Charger for Li-Po battery only	3200
R246 -8811	PS-10 安定化電源 12V-10A PS-10 Power Supply 12V-10A	12V-10A 安定化電源 12V-10A Power Supply	6000
R246 -8812	PS-10 LCD 安定化電源 12V-10A PS-10 LCD Power Supply 12V-10A	12V-10A 安定化電源 12V-10A Power Supply	6500

プロポ　TRANSMITTER

★ FOR JAPANESE MARKET ONLY.

品番 No.	パーツ名 Part Names	内容 Description	★定価 (税抜)
82136	Syncro Touch KT-432PT Syncro Touch KT-432PT	2.4GHz,4ch送信機 2.4GHz 4ch Transmitter タッチパネルタイプ Touch panel type	24000
82137	Syncro KR-431T レシーバー Syncro KR-431T Receiver	2.4GHz,4ch受信機 2.4GHz 4ch Transmitter KT-231P/KT-331P/KT-432PT使用可能 for KT-231P/KT-331P/KT-432PT	4000
82137 -1	電圧センサー(Syncro KR-431T 用) Voltage sensor (for Syncro KR-431T)	KR-432PT専用電圧センサー Voltage Censor for KR-432PT only	1000
82137 -2	温度センサー(Syncro KR-431T 用) Thermo sensor (for Syncro KR-431T)	KR-432PT専用温度センサー Voltage Censor for KR-432PT only	2000
82273	サーボ KS-5031-09MW Servo KS-5031-09MW	高トルクタイプ 金属ギヤ High Torque type with metal gears	6000

品番 No.	パーツ名 Part Names	内容 Description	★定価 (税抜)
ORI 68026	VORTEX VDS2 HVデジタルサーボ VDS2-HV1605 (WP) VORTEX Digital Speed Servo VDS2-HV1605 (WP)	高精度メタルギヤ、防水、 ハイボルテージ、ハイスピード仕様 High precision, Waterproof, High voltage, High speed 高精度メタルギヤを採用した ハイボルテージ防水デジタルサーボ High Voltage Waterproof Digital Servo with precision metal gears	12000
ORI 68027	VORTEX VDS2 HVデジタルサーボ VDS2-HV2607 (WP) VORTEX Digital Torque Servo VDS2-HV2607 (WP)	高精度メタルギヤ、防水、 ハイボルテージ、ハイスピード仕様 High precision, Waterproof, High Voltage, High Torque 高精度メタルギヤを採用した ハイボルテージ防水デジタルサーボ High Voltage Waterproof Digital Servo with precision metal gears	12000
ORI 68028	VORTEX VDS2 HVデジタルサーボ HV-XS1007 (WP) VDS2-HV XS 1007 Low Profile Servo 7.4V	高精度メタルギヤ、防水、 ハイボルテージ、ハイスピード仕様 High precision, Waterproof, High Voltage, High Torque 高精度メタルギヤを採用した ハイボルテージ防水デジタルサーボ High Voltage Waterproof Digital Servo with precision metal gears	12000

ビス・ナット・リング・ワッシャー (1)　Screw, Nut, Ring, Washer (1)

★ FOR JAPANESE MARKET ONLY.

品番 No.	品名 Parts Names	入数 Quantity	★定価 (税抜)
	Cリング C-Ring		
1-C11	Cリング(C11/10入) C-Ring(C11/10pcs)	10pcs	200
	Eリング E-Ring		
1-E015	Eリング(E1.5/10入) E-Ring(E1.5/10pcs)	10pcs	150
1-E020	Eリング(E2.0/10入) E-Ring(E2.0/10pcs)	10pcs	150
1-E025	Eリング(E2.5/10入) E-Ring(E2.5/10pcs)	10pcs	150
1-E030	Eリング(E3.0/10入) E-Ring(E3.0/10pcs)	10pcs	150
1-E040	Eリング(E4.0/10入) E-Ring(E4.0/10pcs)	10pcs	150
1-E050	Eリング(E5.0/10入) E-Ring(E5.0/10pcs)	10pcs	150
1-E060	Eリング(E6.0/10入) E-Ring(E6.0/10pcs)	10pcs	150
1-E070	Eリング(E7.0/6入) E-Ring(E7.0/6pcs)	6pcs	150
1-E100	Eリング(E10.0/6入) E-Ring(E10.0/6pcs)	6pcs	150
	ナット Nut		
1-N2016	ナット(M2x1.6/10入) Nut(M2x1.6/10pcs)	10pcs	200
1-N2620	ナット(M2.6x2.0/10入) Nut(M2.6x2.0/10pcs)	10pcs	200
1-N3024	ナット(M3x2.4/10入) Nut(M3x2.4/10pcs)	10pcs	200
1-N4032	ナット(M4x3.2/10入) Nut(M4x3.2)(10pcs)	10pcs	200
	アルミナット Aluminium Nut		
1-N3024A-R	ナット(M3x2.4)(アルミ/レッド/5入) Nut(M3x2.4)(Aluminium/Red/5pcs)	5pcs	400
	ナイロンナット Nylon Nut		
1-N2630N	ナット(M2.6x3.0) ナイロン (5入) Nut(M2.6x3.0) Nylon (5pcs)	5pcs	200
1-N3033N	ナット(M3x3.3) ナイロン (5入) Nut(M3x3.3) Nylon (5pcs)	5pcs	200
1-N3043N	ナット(M3x4.3) ナイロン (5入) Nut(M3x4.3) Nylon (5pcs)	5pcs	200
1-N4055N	ナット(M4x5.5) ナイロン (5入) Nut(M4x5.5) Nylon (5pcs)	5pcs	200
	アルミナイロンナット Aluminium Nylon Nut		
1-N2630NA-GM	ナット(M2.6x3.0) ナイロン (アルミ/ガンメタ/5入) Nut(M2.6x3.0) Nylon (Aluminium/Gunmetal/5pcs)	5pcs	500
1-N3033NA-B	ナット(M3x3.3) ナイロン (アルミ/ブルー/5入) Nut(M3x3.3) Nylon (Aluminium/Blue/5pcs)	5pcs	300
1-N3033NA-R	ナット(M3x3.3) ナイロン (アルミ/レッド/5入) Nut(M3x3.3) Nylon (Aluminium/Red/5pcs)	5pcs	300
1-N3033NA-S	ナット(M3x3.3) ナイロン (アルミ/シルバー/5入) Nut(M3x3.3) Nylon (Aluminium/Silver/5pcs)	5pcs	300
1-N3043NA-B	ナット(M3x4.3) ナイロン (アルミ/ブルー/5入) Nut(M3x4.3) Nylon (Aluminium/Blue/5pcs)	5pcs	300
1-N3043NA-R	ナット(M3x4.3) ナイロン (アルミ/レッド/5入) Nut(M3x4.3) Nylon (Aluminium/Red/5pcs)	5pcs	300
1-N3043NA-S	ナット(M3x4.3) ナイロン (アルミ/シルバー/5入) Nut(M3x4.3) Nylon (Aluminium/Silver/5pcs)	5pcs	300
	フランジナット Flanged Nut		
1-N3037F	ナット(M3x3.7) フランジ (10入) Nut(M3x3.7) Flanged (10pcs)	10pcs	200
1-N4045F	ナット(M4x4.5) フランジ (10入) Nut(M4x4.5) Flanged (10pcs)	10pcs	200
1-N4045F-B	ナット(M4x4.5) フランジ (スチール/ブルー/8入) Nut(M4x4.5) Flanged (Steel/Blue/8pcs)	8pcs	300
1-N4045F-R	ナット(M4x4.5) フランジ (スチール/レッド/8入) Nut(M4x4.5) Flanged (Steel/Red/8pcs)	8pcs	300
	アルミフランジナット Aluminium Flanged Nut		
1-N4045FA-GM	ナット(M4x4.5) フランジ (アルミ/ガンメタ/4入) Nut(M4x4.5) Flanged (Aluminium/Gunmetal/4pcs)	4pcs	500
1-N4045FA-R	ナット(M4x4.5) フランジ (アルミ/レッド/4入) Nut(M4x4.5) Flanged (Aluminium/Red/4pcs)	4pcs	500

品番 No.	品名 Parts Names	入数 Quantity	★定価 (税抜)
	フランジナイロンナット Flanged Nylon Nut		
1-N4056FN-B	ナット(M4x5.6)フランジ ナイロン(スチール/ブルー/8入) Nut(M4x5.6) Flanged Nylon (Steel/Blue/8pcs)	8pcs	400
1-N4056FN-R	ナット(M4x5.6)フランジ ナイロン(スチール/レッド/8入) Nut(M4x5.6) Flanged Nylon (Steel/Red/8pcs)	8pcs	400
	アルミフランジナイロンナット Aluminium Flanged Nylon Nut		
1-N4045FNA-B	ナット(M4x4.5)フランジ ナイロン(アルミ/ブルー/4入) Nut(M4x4.5) Flanged Nylon (Alumi./Blue/4pcs)	4pcs	300
1-N4045FNA-G	ナット(M4x4.5)フランジ ナイロン(アルミ/ゴールド/4入) Nut(M4x4.5) Flanged Nylon (Alumi./Gold/4pcs)	4pcs	300
1-N4045FNA-R	ナット(M4x4.5)フランジ ナイロン(アルミ/レッド/4入) Nut(M4x4.5) Flanged Nylon (Alumi./Red/4pcs)	4pcs	300
	バインドビス Bind Screw		
1-S02604	バインドビス(M2.6x4/10入) Bind Screw(M2.6x4/10pcs)	10pcs	200
1-S02606	バインドビス(M2.6x6/10入) Bind Screw(M2.6x6/10pcs)	10pcs	200
1-S02608	バインドビス(M2.6x8/10入) Bind Screw(M2.6x8/10pcs)	10pcs	200
1-S02612	バインドビス(M2.6x12/10入) Bind Screw(M2.6x12/10pcs)	10pcs	200
1-S03006	バインドビス(M3x6/10入) Bind Screw(M3x6/10pcs)	10pcs	200
1-S03008	バインドビス(M3x8/10入) Bind Screw(M3x8/10pcs)	10pcs	200
1-S03010	バインドビス(M3x10/10入) Bind Screw(M3x10/10pcs)	10pcs	200
1-S03012	バインドビス(M3x12/10入) Bind Screw(M3x12/10pcs)	10pcs	200
1-S06016	バインドビス(M3x16/10入) Bind Screw(M3x16/10pcs)	10pcs	200
1-S03018	バインドビス(M3x18/10入) Bind Screw(M3x18/10pcs)	10pcs	200
1-S03025	バインドビス(M3x25/10入) Bind Screw(M3x25/10pcs)	10pcs	200
1-S03030	バインドビス(M3x30/10入) Bind Screw(M3x30/10pcs)	10pcs	200
1-S04006	バインドビス(M4x6/10入) Bind Screw(M4x6/10pcs)	10pcs	200
1-S04010	バインドビス(M4x10/10入) Bind Screw(M4x10/10pcs)	10pcs	200
1-S04015	バインドビス(M4x15/10入) Bind Screw(M4x15/10pcs)	10pcs	200
1-S04020	バインドビス(M4x20/10入) Bind Screw(M4x20/10pcs)	10pcs	200
	バインドタッピングビス Bind Self-Tapping Screw		
1-S02606TP	TPバインドビス(M2.6x6/10入) TP Bind Screw(M2.6x6/10pcs)	10pcs	200
1-S02608TP	TPバインドビス(M2.6x8/10入) TP Bind Screw(M2.6x8/10pcs)	10pcs	200
1-S02612TP	TPバインドビス(M2.6x12/10入) TP Bind Screw(M2.6x12/10pcs)	10pcs	200
1-S03008TP	TPバインドビス(M3x8/10入) TP Bind Screw(M3x8/10pcs)	10pcs	200
1-S03010TP	TPバインドビス(M3x10/10入) TP Bind Screw(M3x10/10pcs)	10pcs	200
1-S03012TP	TPバインドビス(M3x12/10入) TP Bind Screw(M3x12/10pcs)	10pcs	200
1-S03015TP	TPバインドビス(M3x15/10入) TP Bind Screw(M3x15/10pcs)	10pcs	200
1-S03018TP	TPバインドビス(M3x18/10入) TP Bind Screw(M3x18/10pcs)	10pcs	200
1-S03020TP	TPバインドビス(M3x20/10入) TP Bind Screw(M3x20/10pcs)	10pcs	200
1-S04010TP	TPバインドビス(M4x10/10入) TP Bind Screw(M4x10/10pcs)	10pcs	200
1-S04-015TP	TPバインドビス(M4x15/10入) TP Bind Screw(M4x15/10pcs)	10pcs	200
1-S04020TP	TPバインドビス(M4x20/10入) TP Bind Screw(M4x20/10pcs)	10pcs	200

品番 No.	品名 Parts Names	入数 Quantity	★定価 (税抜)
	チタンバインドビス Titanium Bind Screw		
1-S03008T	バインドビス(M3x8)(チタン/10入) Bind Screw(Titanium/M3x8/10pcs)	10pcs	400
1-S03010T	バインドビス(M3x10)(チタン/10入) Bind Screw(Titanium/M3x10/10pcs)	10pcs	400
1-S03012T	バインドビス(M3x12)(チタン/10入) Bind Screw(Titanium/M3x12/10pcs)	10pcs	400
1-S03015T	バインドビス(M3x15)(チタン/8入) Bind Screw(Titanium/M3x15/8pcs)	8pcs	400
	ボタンヘックスビス Button Hex Screw		
1-S12004H	ボタンビス(M2x4)(ヘックス/10入) Button Screw(Hex/M2x4/10pcs)	10pcs	250
1-S12005H	ボタンビス(M2x5)(ヘックス/10入) Button Screw(Hex/M2x5/10pcs)	10pcs	300
1-S12605H	ボタンビス(M2.6x5)(ヘックス/10入) Button Screw(Hex/M2.6x5/10pcs)	10pcs	400
1-S13005H	ボタンビス(M3x5)(ヘックス/10入) Button Screw(Hex/M3x5/10pcs)	10pcs	300
1-S13006H	ボタンビス(M3x6)(ヘックス/10入) Button Screw(Hex/M3x6/10pcs)	10pcs	300
1-S13008H	ボタンビス(M3x8)(ヘックス/10入) Button Screw(Hex/M3x8/10pcs)	10pcs	300
1-S13010H	ボタンビス(M3x10)(ヘックス/10入) Button Screw(Hex/M3x10/10pcs)	10pcs	300
1-S13012H	ボタンビス(M3x12)(ヘックス/10入) Button Screw(Hex/M3x12/10pcs)	10pcs	300
1-S13015H	ボタンビス(M3x15)(ヘックス/10入) Button Screw(Hex/M3x15/10pcs)	10pcs	300
1-S13018H	ボタンビス(M3x18)(ヘックス/10入) Button Screw(Hex/M3x18/10pcs)	10pcs	300
1-S13022H	ボタンビス(M3x22)(ヘックス/8入) Button Screw(Hex/M3x22/8pcs)	8pcs	300
1-S13025H	ボタンビス(M3x25)(ヘックス/5入) Button Screw(Hex/M3x25/5pcs)	5pcs	300
1-S13035H	ボタンビス(M3x35)(ヘックス/5入) Button Screw(Hex/M3x35/5pcs)	5pcs	300
1-S14008H	ボタンビス(M4x8)(ヘックス/10入) Button Screw(Hex/M4x8/10pcs)	10pcs	300
1-S14010H	ボタンビス(M4x10)(ヘックス/10入) Button Screw(Hex/M4x10/10pcs)	10pcs	300
1-S14015H	ボタンビス(M4x15)(ヘックス/5入) Button Screw(Hex/M4x15/5pcs)	5pcs	300
1-S14018H	ボタンビス(M4x18)(ヘックス/5入) Button Screw(Hex/M4x18/5pcs)	5pcs	300
1-S14020H	ボタンビス(M4x20)(ヘックス/5入) Button Screw(Hex/M4x20/5pcs)	5pcs	300
1-S14022H	ボタンビス(M4x22)(ヘックス/5入) Button Screw(Hex/M4x22/5pcs)	5pcs	300
	チタンボタンヘックスビス Titanium Button Hex Screw		
1-S12605HT	ボタンビス(M2.6x5)(ヘックス/チタン/5入) Button Screw(Hex/Titanium/M2.6x5/5pcs)	5pcs	500
1-S12606HT	ボタンビス(M2.6x6) (ヘックス/チタン/5入) Button Screw(Hex/Titanium/M2.6x6/5pcs)	5pcs	500
1-S13006HT	ボタンビス(M3x6) (ヘックス/チタン/8入) Button Screw(Hex/Titanium/M3x6/8pcs)	8pcs	500
1-S13008HT	ボタンビス(M3x8) (ヘックス/チタン/8入) Button Screw(Hex/Titanium/M3x8/8pcs)	8pcs	500
1-S13010HT	ボタンビス(M3x10) (ヘックス/チタン/8入) Button Screw(Hex/Titanium/M3x10/8pcs)	8pcs	500
1-S13012HT	ボタンビス(M3x12) (ヘックス/チタン/8入) Button Screw(Hex/Titanium/M3x12/8pcs)	8pcs	500
1-S13015HT	ボタンビス(M3x15) (ヘックス/チタン/8入) Button Screw(Hex/Titanium/M3x15/8pcs)	8pcs	500
1-S13022HT	ボタンビス(M3x22)(ヘックス/チタン/4入) Button Screw(Hex/Titanium/M3x22/4pcs)	4pcs	500
1-S14008HT	ボタンビス(M4x8) (ヘックス/チタン/5入) Button Screw(Hex/Titanium/M4x8/5pcs)	5pcs	700

ビス・ナット・リング・ワッシャー (2)　Screw, Nut, Ring, Washer (2)

★ FOR JAPANESE MARKET ONLY.

品番 No.	品名 Parts Names	入数 Quantity	★定価 (税抜)
	キャップビス Cap Screw		
1-S22608	キャップビス(M2.6x8/5入) Cap Screw(M2.6x8/5pcs)	5pcs	200
1-S22610	キャップビス(M2.6x10/5入) Cap Screw(M2.6x10/5pcs)	5pcs	200
1-S22612	キャップビス(M2.6x12/5入) Cap Screw(M2.6x12/5pcs)	5pcs	200
1-S22616	キャップビス(M2.6x16/5入) Cap Screw(M2.6x16/5pcs)	5pcs	200
1-S23006	キャップビス(M3x6/5入) Cap Screw(M3x6/5pcs)	5pcs	200
1-S23008	キャップビス(M3x8/5入) Cap Screw(M3x8/5pcs)	5pcs	200
1-S23010	キャップビス(M3x10/5入) Cap Screw(M3x10/5pcs)	5pcs	200
1-S23012	キャップビス(M3x12/5入) Cap Screw(M3x12/5pcs)	5pcs	200
1-S23015	キャップビス(M3x15/5入) Cap Screw(M3x15/5pcs)	5pcs	200
1-S23018	キャップビス(M3x18/5入) Cap Screw(M3x18/5pcs)	5pcs	200
1-S23020	キャップビス(M3x20/5入) Cap Screw(M3x20/5pcs)	5pcs	200
1-S23022	キャップビス(M3x22/5入) Cap Screw(M3x22/5pcs)	5pcs	200
1-S23025	キャップビス(M3x25/5入) Cap Screw(M3x25/5pcs)	5pcs	200
1-S23030	キャップビス(M3x30/5入) Cap Screw(M3x30/5pcs)	5pcs	200
1-S23035	キャップビス(M3x35/3入) Cap Screw(M3x35/3pcs)	3pcs	200
1-S24010	キャップビス(M4x10/5入) Cap Screw(M4x10/5pcs)	5pcs	200
	フランジ付キャップビス Flanged Cap Screw		
1-S23006F	キャップビス(M3x6/フランジ付/5入) Cap Screw(M3x6/Flanged/5pcs)	5pcs	400
1-S23008F	キャップビス(M3x8/フランジ付/5入) Cap Screw(M3x8/Flanged/5pcs)	5pcs	400
1-S24008F	キャップビス(M4x8/フランジ付/5入) Cap Screw(M4x8/Flanged/5pcs)	5pcs	400
1-S24010F	キャップビス(M4x10/フランジ付/5入) Cap Screw(M4x10/Flanged/5pcs)	5pcs	400
	サラビス Flat Head Screw		
1-S32006	サラビス(M2x6/10入) Flat Head Screw(M2x6/10pcs)	10pcs	200
1-S32608	サラビス(M2.6x8/10入) Flat Head Screw(M2.6x8/10pcs)	10pcs	200
1-S32612	サラビス(M2.6x12/10入) Flat Head Screw(M2.6x12/10pcs)	10pcs	200
1-S33006	サラビス(M3x6/10入) Flat Head Screw(M3x6/10pcs)	10pcs	200
1-S33008	サラビス(M3x8/10入) Flat Head Screw(M3x8/10pcs)	10pcs	200
1-S33010	サラビス(M3x10/10入) Flat Head Screw(M3x10/10pcs)	10pcs	200
1-S33012	サラビス(M3x12/10入) Flat Head Screw(M3x12/10pcs)	10pcs	200
1-S33014	サラビス(M3x14/10入) Flat Head Screw(M3x14/10pcs)	10pcs	200
1-S33016	サラビス(M3x16/10入) Flat Head Screw(M3x16/10pcs)	10pcs	200
1-S33018	サラビス(M3x18/10入) Flat Head Screw(M3x18/10pcs)	10pcs	200
1-S33030	サラビス(M3x30/10入) Flat Head Screw(M3x30/10pcs)	10pcs	200
1-S34006	サラビス(M4x6/10入) Flat Head Screw(M4x6/10pcs)	10pcs	200
1-S34010	サラビス(M4x10/10入) Flat Head Screw(M4x10/10pcs)	10pcs	200
1-S34012	サラビス(M4x12/10入) Flat Head Screw(M4x12/10pcs)	10pcs	200
1-S34015	サラビス(M4x15/10入) Flat Head Screw(M4x15/10pcs)	10pcs	200
1-S34018	サラビス(M4x18/10入) Flat Head Screw(M4x18/10pcs)	10pcs	200
1-S34020	サラビス(M4x20/10入) Flat Head Screw(M4x20/10pcs)	10pcs	200

品番 No.	品名 Parts Names	入数 Quantity	★定価 (税抜)
	サラヘックスビス Flat Head Hex Screw		
1-S32606H	サラビス(M2.6x6)(ヘックス/10入) Flat Head Screw(Hex/M2.6x6/10pcs)	10pcs	300
1-S32608H	サラビス(M2.6x8)(ヘックス/10入) Flat Head Screw(Hex/M2.6x8/10pcs)	10pcs	300
1-S33005H	サラビス(M3x5)(ヘックス/10入) Flat Head Screw(Hex/M3x5/10pcs)	10pcs	300
1-S33006H	サラビス(M3x6)(ヘックス/10入) Flat Head Screw(Hex/M3x6/10pcs)	10pcs	300
1-S33008H	サラビス(M3x8)(ヘックス/10入) Flat Head Screw(Hex/M3x8/10pcs)	10pcs	300
1-S33010H	サラビス(M3x10)(ヘックス/10入) Flat Head Screw(Hex/M3x10/10pcs)	10pcs	300
1-S33012H	サラビス(M3x12)(ヘックス/10入) Flat Head Screw(Hex/M3x12/10pcs)	10pcs	300
1-S33015H	サラビス(M3x15)(ヘックス/10入) Flat Head Screw(Hex/M3x15/10pcs)	10pcs	300
1-S33016H	サラビス(M3x16)(ヘックス/10入) Flat Head Screw(Hex/M3x16/10pcs)	10pcs	300
1-S33018H	サラビス(M3x18)(ヘックス/10入) Flat Head Screw(Hex/M3x18/10pcs)	10pcs	300
1-S34006H	サラビス(M4x6)(ヘックス/10入) Flat Head Screw(Hex/M4x6/10pcs)	10pcs	400
1-S34010H	サラビス(M4x10)(ヘックス/10入) Flat Head Screw(Hex/M4x10/10pcs)	10pcs	400
1-S34012H	サラビス(M4x12)(ヘックス/10入) Flat Head Screw(Hex/M4x12/10pcs)	10pcs	400
1-S34015H	サラビス(M4x15)(ヘックス/10入) Flat Head Screw(Hex/M4x15/10pcs)	10pcs	400
1-S34018H	サラビス(M4x18)(ヘックス/6入) Flat Head Screw(Hex/M4x18/6pcs)	6pcs	400
1-S34020H	サラビス(M4x20)(ヘックス/5入) Flat Head Screw(Hex/M4x20/5pcs)	5pcs	400
1-S34025H	サラビス(M4x25)(ヘックス/5入) Flat Head Screw(Hex/M4x25/5pcs)	5pcs	400
	サラタッピングビス Flat Head Self-Tapping Screw		
1-S32008TP	TPサラビス(M2x8/10入) TP Flat Head Screw(M2x8/10pcs)	10pcs	200
1-S32606TP	TPサラビス(M2.6x6/10入) TP Flat Head Screw(M2.6x6/10pcs)	10pcs	200
1-S32608TP	TPサラビス(M2.6x8/10入) TP Flat Head Screw(M2.6x8/10pcs)	10pcs	200
1-S32612TP	TPサラビス(M2.6x12/10入) TP Flat Head Screw(M2.6x12/10pcs)	10pcs	200
1-S33006TP	TPサラビス(M3x6/10入) TP Flat Head Screw(M3x6/10pcs)	10pcs	200
1-S33008TP	TPサラビス(M3x8/10入) TP Flat Head Screw(M3x8/10pcs)	10pcs	200
1-S33010TP	TPサラビス(M3x10/10入) TP Flat Head Screw(M3x10/10pcs)	10pcs	200
1-S33012TP	TPサラビス(M3x12/10入) TP Flat Head Screw(M3x12/10pcs)	10pcs	200
1-S33015TP	TPサラビス(M3x15/10入) TP Flat Head Screw(M3x15/10pcs)	10pcs	200
1-S33018TP	TPサラビス(M3x18/10入) TP Flat Head Screw(M3x18/10pcs)	10pcs	200
1-S34015TP	TPサラビス(M4x15/10入) TP Flat Head Screw(M4x15/10pcs)	10pcs	200
1-S34020TP	TPサラビス(M4x20/10入) TP Flat Head Screw(M4x20/10pcs)	10pcs	200
1-S34025TP	TPサラビス(M4x25/10入) TP Flat Head Screw(M4x25/10pcs)	10pcs	200
	チタンサラビス Titanium Flat Head Screw		
1-S33008T	サラビス(M3x8)(チタン/10入) Flat Head Screw(Titanium/M3x8/10pcs)	10pcs	400
1-S33010T	サラビス(M3x10)(チタン/10入) Flat Head Screw(Titanium/M3x10/10pcs)	10pcs	400
1-S33012T	サラビス(M3x12)(チタン/10入) Flat Head Screw(Titanium/M3x12/10pcs)	10pcs	400
1-S33015T	サラビス(M3x15)(チタン/8入) Flat Head Screw(Titanium/M3x15/8pcs)	8pcs	400
1-S34006T	サラビス(M4x6)(チタン/8入) Flat Head Screw(Titanium/M4x6/8pcs)	8pcs	600
1-S34010T	サラビス(M4x10)(チタン/6入) Flat Head Screw(Titanium/M4x10/6pcs)	6pcs	600
1-S34015T	サラビス(M4x15)(チタン/5入) Flat Head Screw(Titanium/M4x15/5pcs)	5pcs	600
1-S34020T	サラビス(M4x20)(チタン/4入) Flat Head Screw(Titanium/M4x20/4pcs)	4pcs	600

品番 No.	品名 Parts Names	入数 Quantity	★定価 (税抜)
	チタンサラヘックスビス Titanium Flat Head Hex Screw		
1-S33006HT	サラビス(M3x6)(ヘックス/チタン/8入) Flat Head Screw(Hex/Titanium/M3x6/8pcs)	8pcs	500
1-S33008HT	サラビス(M3x8)(ヘックス/チタン/8入) Flat Head Screw(Hex/Titanium/M3x8/8pcs)	8pcs	500
1-S33010HT	サラビス(M3x10)(ヘックス/チタン/8入) Flat Head Screw(Hex/Titanium/M3x10/8pcs)	8pcs	500
1-S33012HT	サラビス(M3x12)(ヘックス/チタン/8入) Flat Head Screw(Hex/Titanium/M3x12/8pcs)	8pcs	500
1-S33015HT	サラビス(M3x15)(ヘックス/チタン/8入) Flat Head Screw(Hex/Titanium/M3x15/8pcs)	8pcs	500
1-S33018HT	サラビス(M3x18)(ヘックス/チタン/6入) Flat Head Screw(Hex/Titanium/M3x18/6pcs)	6pcs	650
1-S34010HT	サラビス(M4x10)(ヘックス/チタン/5入) Flat Head Screw(Hex/Titanium/M4x10/5pcs)	5pcs	650
1-S34015HT	サラビス(M4x15)(ヘックス/チタン/5入) Flat Head Screw(Hex/Titanium/M4x15/5pcs)	5pcs	750
1-S34025HT	サラビス(M4x25)(ヘックス/チタン/3入) Flat Head Screw(Hex/Titanium/M4x25/3pcs)	3pcs	700
	チタンサラタッピングビス Titanium Flat Head Self-Tapping Screw		
1-S33008TPT	TPサラビス(M3x8)(チタン/10入) TP Flat Head Screw(Titanium/M3x8/10pcs)	10pcs	400
1-S33010TPT	TPサラビス(M3x10)(チタン/10入) TP Flat Head Screw(Titanium/M3x10/10pcs)	10pcs	400
1-S33012TPT	TPサラビス(M3x12)(チタン/10入) TP Flat Head Screw(Titanium/M3x12/10pcs)	10pcs	400
1-S33015TPT	TPサラビス(M3x15)(チタン/8入) TP Flat Head Screw(Titanium/M3x15/8pcs)	8pcs	400
1-S34015TPT	TPサラビス(M4x15)(チタン/4入) TP Flat Head Screw(Titanium/M4x15/4pcs)	4pcs	600
1-S34020TPT	TPサラビス(M4x20)(チタン/4入) TP Flat Head Screw(Titanium/M4x20/4pcs)	4pcs	600
1-S34025TPT	TPサラビス(M4x25)(チタン/4入) TP Flat Head Screw(Titanium/M4x25/4pcs)	4pcs	600
	ナベビス Round Head Screw		
1-S42008	ナベビス(M2x8/10入) Round Screw(M2x8/10pcs)	10pcs	200
1-S42010	ナベビス(M2x10/10入) Round Screw(M2x10/10pcs)	10pcs	200
1-S42015	ナベビス(M2x15/10入) Round Screw(M2x15/10pcs)	10pcs	200
1-S42625	ナベビス(M2.6x25/10入) Round Screw(M2.6x25/10pcs)	10pcs	200
1-S42630	ナベビス(M2.6x30/10入) Round Screw(M2.6x30/10pcs)	10pcs	200
1-S43006	ナベビス(M3x6/10入) Round Screw(M3x6/10pcs)	10pcs	200
1-S43012	ナベビス(M4x12/10入) Round Screw(M4x12/10pcs)	10pcs	200
	ナベタッピングビス Round Head Self-Tapping Screw		
1-S42008TP	TPナベビス(M2x8/10入) TP Round Screw(M2x8/10pcs)	10pcs	200
1-S42010TP	TPナベビス(M2x10/10入) TP Round Screw(M2x10/10pcs)	10pcs	200
1-S43008TP	TPナベビス(M3x8/10入) TP Round Screw(M3x8/10pcs)	10pcs	200
1-S43012TP	TPナベビス(M3x12/10入) TP Round Screw(M3x12/10pcs)	10pcs	200
1-S43015TP	TPナベビス(M3x15/10入) TP Round Screw(M3x15/10pcs)	10pcs	200

ビス・ナット・リング・ワッシャー (3)　Screw, Nut, Ring, Washer (3)

★ FOR JAPANESE MARKET ONLY.

品番 No.	品名 Parts Names	入数 Quantity	★定価 (税抜)
	セットビス Set Screw		
1-S53003	セットビス(M3x3/10入) Set Screw(M3x3/10pcs)	10pcs	200
1-S53004	セットビス(M3x4/10入) Set Screw(M3x4/10pcs)	10pcs	200
1-S53005	セットビス(M3x5/10入) Set Screw(M3x5/10pcs)	10pcs	200
1-S53006	セットビス(M3x6/10入) Set Screw(M3x6/10pcs)	10pcs	200
1-S53008	セットビス(M3x8/10入) Set Screw(M3x8/10pcs)	10pcs	300
1-S53010	セットビス(M3x10/10入) Set Screw(M3x10/10pcs)	10pcs	200
1-S53012	セットビス(M3x12/10入) Set Screw(M3x12/10pcs)	10pcs	200
1-S53014	セットビス(M3x14/5入) Set Screw(M3x14/5pcs)	5pcs	200
1-S53020	セットビス(M3x20/5入) Set Screw(M3x20/5pcs)	5pcs	250
1-S53025	セットビス(M3x25/5入) Set Screw(M3x25/5pcs)	5pcs	300
1-S54004	セットビス(M4x4/10入) Set Screw(M4x4/10pcs)	10pcs	200
1-S54008	セットビス(M4x8/10入) Set Screw(M4x8/10pcs)	10pcs	200
1-S54012	セットビス(M4x12/10入) Set Screw(M4x12/10pcs)	10pcs	200
1-S54020	セットビス(M4x20/5入) Set Screw(M4x20/5pcs)	5pcs	250
1-S55004	セットビス(M5x4/5入) Set Screw(M5x4/5pcs)	5pcs	250
1-S55040	セットビス(M5x40/5入) Set Screw(M5x40/5pcs)	5pcs	300

品番 No.	品名 Parts Names	入数 Quantity	★定価 (税抜)
	ワッシャー Washer		
1-W200604	ワッシャー(M2x6x0.4/10入) Washer(M2x6x0.4/10pcs)	10pcs	200
1-W260705	ワッシャー(M2.6x7x0.5/10入) Washer(M2.6x7x0.5/10pcs)	10pcs	200
1-W300705	ワッシャー(M3x7x0.5/10入) Washer(M3x7x0.5/10pcs)	10pcs	200
1-W300805	ワッシャー(M3x8x0.5/10入) Washer(M3x8x0.5/10pcs)	10pcs	200
1-W300910	ワッシャー(M3x9x1.0/10入) Washer(M3x9x1.0/10pcs)	10pcs	400
1-W301010	ワッシャー(M3x10x1/10入) Washer(M3x10x1/10pcs)	10pcs	400
1-W401005	ワッシャー(M4x10x0.5/10入) Washer(M4x10x0.5/10pcs)	10pcs	400
1-W401008	ワッシャー(M4x10x0.8/10入) Washer(M4x10x0.8/10pcs)	10pcs	200
1-W501208	ワッシャー(M5x12x0.8/10入) Washer(M5x12x0.8/10pcs)	10pcs	200
1-W701105	ワッシャー(M7x11x0.5/5入) Washer(M7x11x0.5/5pcs)	5pcs	200
1-W701110	ワッシャー(M7x11x1.0/5入) Washer(M7x11x1.0/5pcs)	5pcs	200
	スプリングワッシャー Spring Washer		
1-W300615S	ワッシャー(M3x6x1.5) スプリング (10入) Washer(Spring/M3x6x1.5/10pcs)	10pcs	200

品番 No.	品名 Parts Names	入数 Quantity	★定価 (税抜)
	シム Shim		
96046	6x8mmシムセット(0.1/0.2/0.3/各10) 6x8mm Shim Set(0.1/0.2/0.3/10pcs)	10pcs	450
96641	3x5mmシムセット(0.1/0.2/0.3/各10) 3x5mm Shim Set(0.1/0.2/0.3/10pcs)	10pcs	450
96642	4x6mmシムセット(0.1/0.2/0.3/各10) 4x6mm Shim Set(0.1/0.2/0.3/10pcs)	10pcs	450
96643	5x7mmシムセット(0.1/0.2/0.3/各10) 5x7mm Shim Set(0.1/0.2/0.3/10pcs)	10pcs	450
96644	8x10mmシムセット(0.1/0.2/0.3/各10) 8x10mm Shim Set(0.1/0.2/0.3/10pcs)	10pcs	450
96645	11x14mmシムセット(0.1/0.2/0.3/各10) 11x14mm Shim Set(0.1/0.2/0.3/10pcs)	10pcs	450
96646	12x15mmシムセット(0.1厚/0.2厚/各4入り) 12x15mm Shim Set(0.1/0.2/4pcs)	4pcs	450
96647	10x12mmシムセット(0.1/0.2)各4枚入り 10x12mm Shim Set(0.1/0.2)4pcs	4pcs	300
96648	5x12x0.15mmシム(10枚入) 5x12x0.15mm Shim(10pcs)	10pcs	350
96772	13x16x0.15 mmシム SUS (10マイイリ) 13x16x0.15mm Shim SUS	10pcs	450
96773	8x12x0.2mmシム(5pcs) 8x12x0.2mm Shim(5pcs)	5pcs	200
96774	5x20x0.2mmシム(5pcs) 5x20x0.2mm Shim(5pcs)	5pcs	300
96775	4x10x0.15mmシム(10pcs) 4x10x0.15mm Shim(10pcs)	10pcs	300
96946	12x18x0.15mmシム(10pcs) 12x18x0.15mm Shim(10pcs)	10pcs	300
96947	シムセット(15x18x0.2mm/10枚入り) Shim Set(15x18x0.2mm/10pcs)	10pcs	300

＊発送手数料、消費税率は平成28年8月1日現在のものです。　"Kyosho Direct-Mail-Parts-Order-System" is available only for Japanese market.

京商スペアパーツ・オプションパーツの購入方法

※これらの購入方法は日本国内に限らせていただきます

●部品をこわしたり、なくしてしまった場合でもスペアパーツやオプションパーツを購入し、元どおりに直す事ができます。

●パーツはお店で直接購入していただくか、お店に行けない場合は、インターネットか電話注文で京商から通信販売で購入することができます。
（現金書留及び郵便振込みによる通信販売は平成20年3月31日をもって終了させていただいておりますので予めご了承ください）

●商品のご購入に際しては商品代金（税込）とは別に発送手数料が必要です。

※お支払い方法により発送手数料が異なりますので下記の注文専用電話にてご確認ください。
※お届け予定日数は夏・冬期休業または交通事情等運送上の理由により、遅れる場合がございますのであらかじめご了承ください。

1.まずはお店でお求めください。

まずは、お近くのお店か、この商品をお買い求めいただいたお店にご来店ください。ご希望のパーツの在庫があれば即購入できます。その際に組立/取扱説明書をお持ちになると購入がスムーズになります。

お店で在庫切れの場合でも京商の『オンラインパーツ直送便』※ でお店から京商へ申し込めます

お店でご希望のパーツがたまたま品切れだった場合でも、京商の『オンラインパーツ直送便』※を利用すればその場で注文できます。
『オンラインパーツ直送便』は、ご希望のパーツの品番や数量等を直接お店にご注文してください。在庫確認後代金をお支払いいただければ結構です。お客様のご自宅か、お店にお届けします。
※一部取扱っていないお店もございます。

オンライン パーツ直送便 取扱店はこの ステッカーが 目印です。

A: 取扱説明書で必要な パーツの品番と数量を 確認する。

B: お店で必要なパーツを 注文し代金を支払う。

C: ご注文から約３～４日で お客様のご自宅か、お店に お届けします。

2.お店に行けない場合は 次の方法で京商から通信販売で購入できます。

お店に行けない場合は、京商ホームページ内の京商オンラインショップからお申し込みください。

インターネットで京商に申し込む　http://kyoshoshop-online.com

KYOSHO ONLINE SHOP

KYOSHOホームページ内のインデックスから京商オンラインショップをクリックしていただくか、右記QRコードを携帯で読み込んでいただくと直接サイトにアクセスできます。必要事項を入力のうえご利用ください。
オンラインショップ（インターネット）でお申し込みの場合は2種類（各社クレジットカード、代引支払い）からお選びいただけますのでご利用ください。

京商株式会社
〒243-0034 神奈川県厚木市船子153
●お問い合せはユーザー相談室まで
電話 046-229-4115　受付時間：月～金曜（祝祭日を除く）13:00～19:00

The service mentioned below is available only for Japanese market.

組立や、操作上で不明な点のお問い合せ方法

これらのサービスは日本国内に限らせて頂きます

組立てたり、操作してみて上手くいかない点などございましたら、ご購入いただいた販売店または、京商ユーザー相談室へお問い合せください。
京商ユーザー相談室へお問い合せの際は、お電話いただくか、下記のお問い合せ用紙に必要事項をご記入のうえ、ファックスまたは郵便でお送りください。

京商へのお問い合せ先 →「京商ユーザー相談室」

京商にお問い合せの際は、「京商ユーザー相談室」にご連絡ください。
お問い合せの際は、お手元に商品や組立／取扱説明書をご用意のうえ、組立／取扱説明書のページ数, 行程番号, 部品番号(キーNo.)を用いるなど、なるべく具体的にお知らせください。

電話でのお問い合せは： 046-229-4115　電話でのお問い合せは、月曜～金曜(祝祭日を除く)13:00～19:00。

FAXでのお問い合せは： 046-229-1501　FAXでは、24時間お問い合せの受付をして居ります。回答は、翌営業日以降となる場合があります。営業日:月曜～金曜(祝祭日を除く)

郵便でのお問い合せは： 〒243-0034 神奈川県 厚木市 船子153 京商株式会社 ユーザー相談室宛

キリトリ線

お問い合せ用紙

お問い合せ用紙は、FAXまたは郵便でお送りください。回答方法は、京商で検討のうえ考慮させて頂きます。
郵送の場合は、お問い合せ用紙のコピーを保管してください。

品番	No.34201T2	商品名	DBX VE 2.0 readyset		
ご購入店	店名　都道府県 (電話　－　－　)			ご購入年月日	平成　年　月　日
ご使用プロポ	メーカー名　商品名		ご使用の　モーター　エンジン		
ご氏名	フリガナ		R/C歴	約　年	
ご自宅住所	〒＿＿＿－＿＿＿＿ 都道府県				
ご自宅の連絡先	電話　(　)		FAX　(　)		
平日の昼間に可能な連絡先	電話　(　)		FAX　(　)		
月曜～金曜(祝祭日を除く)13:00～19:00で電話連絡可能な時間帯　:　頃			受付No.(京商記入欄)		

お問い合せご記入欄：組立／取扱説明書のページ数や部品番号(キーNo.)を用いるなど、なるべく具体的にご記入ください。

※京商株式会社では、お客様の個人情報の保護に力を入れております。お客様よりの、注文及びお問い合せを通じて知りえたお客様の個人情報につきましては、(1)～(3)の場合を除き無断で第三者に提供したり開示するようなことはありません。(1)お客様の事前の承諾を受けた場合。(2)法律に基づき開示請求を受けた場合。(3)サービスの提供のため当社の委託先に開示する場合。

KYOSHO® THE FINEST RADIO CONTROL MODELS

京商ホームページ www.kyosho.com

FCC CAUTION
Changes or modifications not expressly by the party responsible for compliance void the user's Authority to operate the equipment.

京商株式会社　〒243-0034 神奈川県厚木市船子153
●ユーザー相談室直通電話 046-229-4115
お問い合せは：月曜～金曜(祝祭日を除く)13：00～19：00

85291608-1　PRINTED IN CHINA