※ご使用前にこの説明書を良くお読みになり十分に理解してください。
Before beginning assembly, please read these instructions thoroughly.
Bitte lesen Sie die Anweisungen vor Gebrauch genau durch!
Veuillez attentivement lire les instructions avant l'emploi!
Lea cuidadosamente este manual de instrucciones antes de comenzar el montaje

EXTREME PURPOSE DESIGN

DBX VE 2.0

MAINTENANCE MANUAL
メンテナンス説明書

Powered by VORTEX R10 SPORT / VORTEX 10 EVO / TEAM ORION

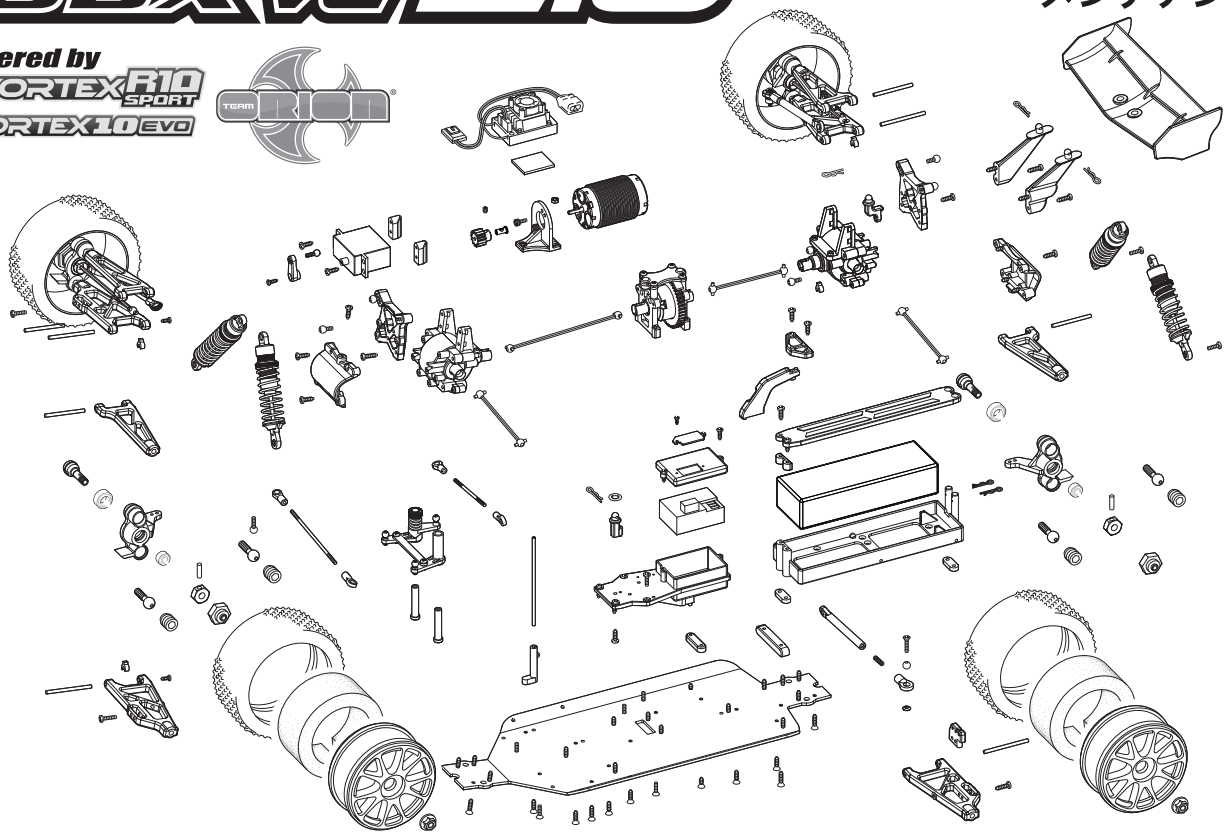

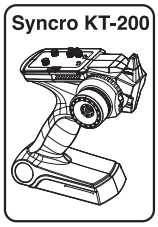

DBX VE 2.0 readyset

1:10 Scale

Radio Controlled Brushless Motor Powered 4WD Racing Buggy

KYOSHO MotorSports

KYOSHO® THE FINEST RADIO CONTROL MODELS

●本紙は組立て順に説明してあります。メンテナンスやパーツの交換の際に参考にしてください。メンテナンスや組立ての不慣れな方は、お買い求めの販売店もしくは当社ユーザー相談室までお問い合わせください。

●メンテナンスやパーツ交換する際は、ビスや部品を無くさないように気を付けてください。

●This instruction manual follows the model's order of assembly. Please keep and refer to this manual for maintenance or when replacing parts. Users unfamiliar with maintaining and assembling this model should contact their Kyosho distributor or hobby shop.

●Take care not to lose parts or screws etc. when performing maintenance or replacing parts.

●Diese Bauanleitung beschreibt die Montage des Modells. Bewahren Sie diese Dokumentation unbedingt fuer Ersatzteilbestellungen oder Reparaturen am Modell auf. Falls Sie Fragen haben, wenden Sie sich bitte an Ihren Fachhaendler oder direkt an KYOSHO Deutschland.

●Achten Sie darauf, dass Sie keine Teile oder Schrauben waehrend der Montage am Modell verlieren.

●Cette notice décrit les différentes phases de montage et de maintenance du modèle. Pour les utilisateurs peu familier avec le modélisme, en cas de doute ou de problème, contacter votre revendeur afin d'obtenir les conseils d'un spécialiste.

●Faire attention de ne pas perdre de vis ou autres petites pièces du châssis ... En cas de perte, les remplacer immédiatement.

●Este manual de instrucciones explica los pasos de montaje del modelo. Por favor conserve este manual siempre a mano para realizar un correcto mantenimiento y consultar la lista de piezas a la hora de cambiar algún repuesto.

●Tenga precaución de no perder ninguna pieza a la hora de realizar el mantenimiento o de cambiar algún repuesto.

※製品改良のため、予告なく仕様を変更する場合があります。 *Specifications are subject to change without prior notice! *Technische Änderungen sind ohne vorherige Ankündigungen möglich!
*Les spécifications peuvent changer sans préavis! *El fabricante puede modificar los kits sin previo aviso
© Copyright 2011 KYOSHO CORPORATION／禁無断転載複製
30845T1-MM01
（和英独仏西）
No. 30845T1

他にそろえる物 / ITEMS REQUIRED FOR OPERATION
DAS NOTWENDIGE ZUBEHÖR / MATÉRIEL NÉCESSAIRE / PARA SU FUNCIONAMIENTO

組立てに必要な工具
Tools required
Die notwendigen Werkzeuge
Les outils utilisés
Herramientas necesarias

注意
使用する工具の取扱いには、十分注意してください。
CAUTION: Handle tools carefully!
WICHTIG: Gehen Sie vorsichtig mit Werkzeugen um!
IMPORTANT: Maniez les outils avec prudence!
AVISO: Maneje las herramientas cuidadosamente!

キットに入っている工具
TOOLS INCLUDED / GELIEFERTE WERKZEUGE
OUTILS FOURNIS / HERRAMIENTAS INCLUIDAS

■六角レンチ（2mm, 2.5mm, 5mm）
Hex wrenches (2mm, 2.5mm, 5mm)
Sechskantschlüssel (2mm, 2.5mm, 5mm)
Clé allen (2mm, 2.5mm, 5mm)
Llaves Allen (2mm, 2.5mm, 5mm)

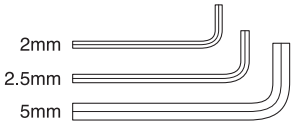

■十字レンチ（大）
Cross Wrench (big)
Kreuzschlüssel (groß)
Clé en croix (grande)
Llave de cruz (Grande)

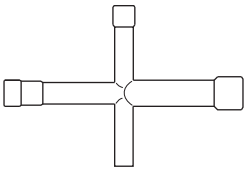

一般的な工具
TOOLS / Werkzeug
OUTILS / HERRAMIENTAS

■＋ドライバー（大、中、小）
Phillips screwdrivers (sizes: L, M, S)
Kreuzschlitzschraubendreher
Tournevis cruciforme
Destornilladores Phillips

■ラジオペンチ
Needle Nose Pliers
Flachzange
Pinces plates
Alicates de punta fina

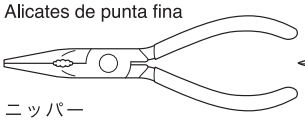

■ハサミ
Scissors
Schere
Ciseaux
Tijera

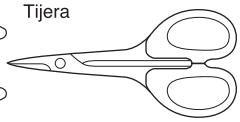

■ニッパー
Wire Cutters
Seitenschneider
Pince coupante
Alicate cortacables

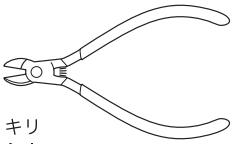

■カッターナイフ
Sharp Hobby Knife
Scharfes Bastelmesser
Cutter
Cuchilla de Hobby

■キリ
Awl
Spitzahle
Poinçon
Punzón

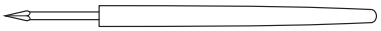

アクセサリー
ACCESSORIES / Zubehör
ACCESSOIRES / ACCESORIOS

No.96154
KYOSHO スペシャルグルー
KYOSHO Special Glue
瞬間接着剤
Instant Glue / Sekundenkleber
Colle cyanoacrylate / Pegamento instantáneo

■ネジロック剤
Screw Cement / Schraubensicherung
Frein filet / Fijatornillos

No.96178
ロックタイト（中強度/10cc）
Loctite (Medium Strength / 10cc)
Loctite (mittelstark / 10ml)
Loctite (Moyenne / 10cc)
Loctite (Medio / 10cc)

No.36219
SP ナイフエッジリーマー
SP KNIFE EDGE REAMER
REIBAHLE
ALESOIR SPECIAL
HERRAMIENTA TALADRO CARROCERíA

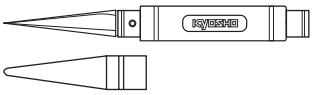

下穴加工が不要で、直接1 ~ 15mmの穴あけができる工具です。
No need to pre-drill! Drills neat 1 ~ 15mm holes directly!
Unerläßlich, nützlich! Diese Ahle bohrt Ihnen 1 ~ 15mm Löcher, einfach und sauber!
Un must! Permet de faire des trous de 1 ~ 15mm sans effort! Idéal pour les carrosseries.
Perfora agujeros desde 1 a 15mm.

組立て前の注意（1） / BEFORE YOU BEGIN(1)
BEVOR SIE BEGINNEN(1) / AVANT DE COMMENCER(1) / ANTES DE EMPEZAR(1)

1 組立ての前に下記のことに注意してください。

●この説明書を良く読み、構造を理解する。
●キットの内容を確かめる。
※万一不良、不足がありましたら、お買い求めの販売店か、当社「ユーザー相談室」までご連絡ください。
●小さな部品の形やサイズを間違えないようにする。図を参考にして確認しながら組立てる。
●TPビスを締めるときは・・・
締めこみが固くても部品が固定されるまで締めてください。
ただし、部品が変形するまで締めるとビスがきかなくなります。

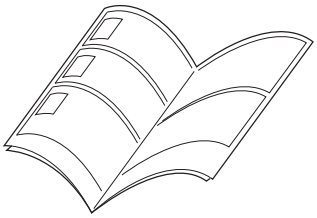

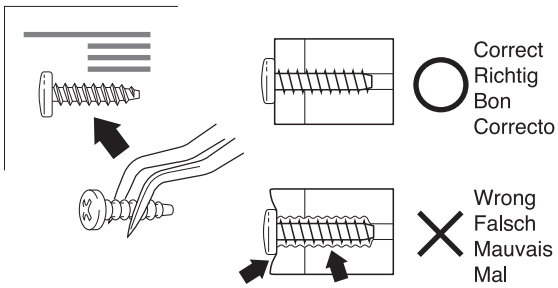

Before assembling, please read the following carefully:

●First, read this instruction manual and familiarise yourself with the model's construction.
●Check the kit contents. Should any parts be missing, contact the retail shop from where the model was purchased.
●Compare nuts, bolts, screws, etc to the "Actual Size" drawings on each page before fitting to ensure that you are installing the correct parts.
●Tighten Self tapping (TP) screws into parts until you have a secure attachment. However, be careful not to overly tighten TP screws as the threads may be damaged.

Avant l'assemblage, veuillez lire les points suivants attentivement:

●Lisez d'abord complètement cette notice; ainsi vous aurez un aperçu du déroulement et pourrez mieux vous orienter.
●Vérifiez ensuite le contenu du kit.
Si jamais il y a des pièces manquantes, adressez-vous directement à votre magazin spécialisé ou au distributeur Kyosho dans votre pays.
●Ne confondez pas les vis et les petites pièces! Vérifiez-les à l'aide des illustrations dans chaque plage de montage, puis assemblez les.
●Lorsque vous serrez une vis autotaraudeuse:
Serrez jusqu'à ce que la pièce à monter soit bien installée. Pourtant, veillez à ne pas trop la serrer puisque vous risquez d'abîmer le filet dans la pièce.

Lesen Sie folgendes vor dem Zusammenbau aufmerksam durch:

●Lesen Sie zuerst die Bauanleitung ganz durch und verstehen Sie den Aufbau Ihres Modelles.
●Überprüfen Sie den Verpackungsinhalt.
Sollten Teile fehlen, wenden Sie sich direkt an Ihren Fachhändler oder an den Kyosho-Vertreiber in Ihrem Land.
●Verwechseln Sie Schrauben sowie kleine Bauteile nicht! Vergleichen Sie sie vor dem Einbau mit den Darstellungen in Originalgröße in den Baustufen.
●Beachten Sie beim Festziehen einer Treibschraube folgendes:
Schrauben Sie solange, bis das anzubringende Teil sicher und fest sitzt. Achten Sie jedoch darauf, daß Sie den Gewindegang im Material nicht überdrehen!

Antes de comenzar el montaje, lea atentamente lo siguiente:

●Lea, en primer lugar, este manual para obtener una idea general.
●Compruebe la conformidad de todas las piezas.
Si faltara alguna pieza, contacte con la tienda donde lo adquirió.
No se admitirán reclamaciones en modelos en proceso de montaje.
●Antes de colocar las piezas y tornillos, asegurese mirando la tabla en cada paso.
●A la hora de apretar Tornillos Autorroscantes(TP):
Apriételos firmemente en la pieza donde corresponda.
No intente apretarlos demasiado, ya que podrían deformar la pieza.

組立て前の注意（2） / BEFORE YOU BEGIN(2)
BEVOR SIE BEGINNEN(2) / AVANT DE COMMENCER(2) / ANTES DE EMPEZAR(2)

2 キットには、形や長さが違うビスや小物部品が多く入っています。説明書には原寸図がありますので確認してから組立ててください。

This kit contains screws and hardware in different metric sizes and shapes. Before using them, check the screws on the true-to-scale diagrams on the left side in each assembly step.

Dieses Kit enthält Schrauben und Teile in unterschiedlichen metrischen Größen und Formen. Vor der Montage sollten diese während jedes Bauschritts mit den maßstabsgetreuen Schaubildern auf der linken Seite verglichen werden.

Ce kit contient des vis et des pièces de différentes tailles et formes. Avant de les utiliser, vérifiez les vis sur les dessins à échelle réelle à gauche de chaque étape de montage.

Este juego contiene tornillos y hardware en differente tamano metrico y formas. Antes de utilizarlos, verifique los tornillos en el verdadero escalar esquemas en el lado izquierdo en cada paso de la asemblea.

●ビスの種類 / SCREWS
Schrauben / VIS / TORNILLOS

ビス
Screw
LK Schraube
Vis
Tornillo

TPビス
Self-tapping (TP) Screw
LK Treibschr
Vis TP
Tornillo TP

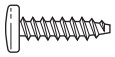

キャップビス
Cap Screw
Inbusschraube
Vis
Tornillo allen

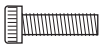

TPサラビス
TP F/H Screw
SK Treibschraube
Vis TP F/H
Tornillo TP F/H

サラビス
Flat Head (F/H) Screw
SK Schraube
Vis F/H
Tornillo F/H

セットビス
Set Screw
Gewindestift
Vis BTR
Prisionero

●小物部品のサイズ例 / OTHER HARDWARE
Andere Teile / AUTRES / OTROS ACCESORIOS

3x12mm ビス
Screw
LK Schraube
Vis 3x12mm
Tornillo 3x12mm

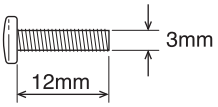

3mm ワッシャー・ナット
Washer・Nut
Scheibe・Mutter
Rondelle・Ecrou
Arandela・Tuerca

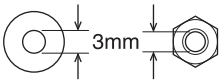

E4 Eリング
E-ring
E-Ring E4
Clips 4mm
Clip E4

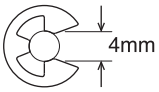

3x12mm サラビス
F/H Screw
SK Schraube
Vis F/H 3x12mm
Tornillo 3x12mm F/H

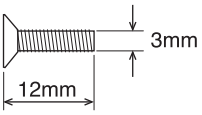

5x10mm メタル・ベアリング
Metal Bushing・Ball Bearing
Lager・Kugellager
Bague Métal・Roulements à billes
Casquillo Metálico・Rodamiento

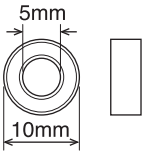

5.8mm ピロボール
Pillow Ball
Kugelschraube
Rotule 5.8mm
Rótula 5.8mm

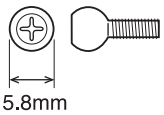

---

3 説明書の見かた
How to read the instruction manual:
So funktioniert die Bauanleitung:
Comment lire les instruction:
Cómo leer el manual de instrucciones:

（説明例　Example）
（Exemple　Beispiel　Ejemplo）

A: この項目で組立てるおおよその場所。
B: 小物部品の名前、原寸図、使用数。
C: キット内の部品は、ビス類を除いてキーNo.が付けられています。スペアパーツを購入する時はキーNo.を参照してください。
D: 説明書内では多くのマークが使用されています。マークに注意して組立てを進めてください。マークの説明は、各ページの下にあります。

A: Gives the name of the part being made and the serial number of steps for assembling.
B: Details the key-number of parts, actual-size drawings and quantity of parts to use.
C: All parts, except screws, are identified by key Numbers. When purchasing spare parts, identify the key number of the part required and cross reference this to the Spare Parts page, which shows the purchasable spare parts and the key numbers contained within.
D: This instruction manual uses several symbols. Pay careful attention to them during construction. Details are given at the bottom of each page.

A: Die Nummer der Baustufe sowie das zu bauende Teil werden angegeben.
B: Teilenummer, Teilename, Darstellung in Originalgröße und Anzahl.
C: Die Teilenummer stellt den Bezug zu unserer Bestellnummer her. Am Ende der Bauanleitung finden Sie eine Ersatzteilliste, die zu der Teilenummer die entsprechende Bestellnummer liefert.
D: Diese Bauanleitung verwendet verschiedene Piktogramme, deren Bedeutungen unten auf jeder Seite erklärt werden.

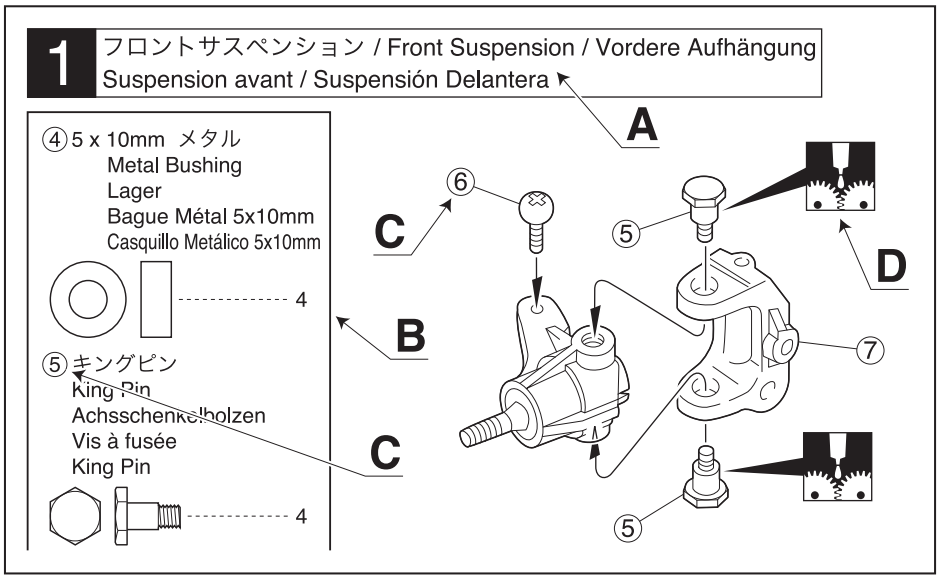

A: Numéro de la plage de montage et le nom de la pièce à assembler.
B: Numéro de référence de la pièce, nom, illust-ration en grandeur réelle et quantité utilisée.
C: Toutes les pièces, exceptées les vis, sont identifiées par un numéro de référence. Pour l'achat de pièces de rechange, trouvez ce numéro dans la liste pour pièces de rechange à la fin de cette notice. Toute à la gauche de cette même liste, vous trouverez ainsi le numéro de commande correspondant.
D: Cette notice utilise des icônes dans les plages de montage. Référez-vous au bas de chaque page pour savoir leur signification.

A: Indica el número del Paso y la Parte a ser montada.
B: Número, Nombre de la Pieza, Dibujo a escala real, Cantidad utilizada.
C: Todas las piezas, excepto los tornillos vienen identificadas por un número. Para comprarlas por separado, mire el número en la lista de piezas y apunte la referencia de la columna izquierda.
D: Este manual de instrucciones utiliza diversos símbolos. Téngalos en cuenta durante el montaje.

組立て前の注意（3） / BEFORE YOU BEGIN(3)
BEVOR SIE BEGINNEN(3) / AVANT DE COMMENCER(3) / ANTES DE EMPEZAR(3)

4 説明書に使われているマーク

Symbols used throughout the instruction manual, comprise:

Erklaerung zu den Symbolen in dieser Anleitung
Liste des symboles à respecter lors du montage:
Pictogramas utilizados en este manual de instrucciones

注意して組立てる所。
Pay close attention here!
Vorsicht! Wichtiger Hinweis!
Attention! Avis important!
Preste atención.

左右同じように組立てる。
Assemble left and right sides the same way.
Bauen Sie eine linke und eine rechte Seite.
Assemblez le côté gauche comme le côté droit.
Realice el montaje de igual forma en ambos lados.

可動するように組立てる。
Ensure smooth, non-binding movement when assembling.
Das Teil muß sich leicht bewegen lassen.
La pièce doit pouvoir pivoter autour de la vis.
Asegúrese que la pieza se mueve suavemente.

番号の順に組立てる。
Assemble in the specified order.
In der angegebenen Reihenfolge zusammenbauen.
Assemblez dans l'ordre indiqué.
Realice el montaje en el orden indicado.

仮止め。
Temporarily tighten.
Vorläufig festziehen.
Vissez temporairement.
Apriete de manera provisional.

グリスを塗る。
Apply grease.
Fetten.
Graissez.
Aplicar grasa.

ネジロック剤を塗る。
Apply threadlocker (screw cement).
Verwenden Sie Schraubensicherungslack.
Appliquer du frein filet.
Aplique líquido fijatornillos.

２セット組立てる（例）。
Assemble as many times as specified.
Sooft wie angegeben zusammenbauen.
Assemblez aussi souvent qu'indiqué.
Repita las veces señaladas.

原寸図。
True-to-scale diagram.
Maßstabsgetreue Darstellung.
Illustration à l'échelle.
Dibujo a tamaño real.

瞬間接着剤で接着する。
Apply instant glue (CA glue, super glue).
Verwenden Sie Sekundenkleber.
Collez avec de la colle cyanoacrylate.
Aplique pegamento cianocrilato

向きに注意。
Note the direction.
Einbaurichtung beachten.
Notez le sens.
Fíjarse en el dibujo.

別購入品。
Must be purchased separately!
Das Teil ist nicht im Bausatz enthalten!
Doit être acheté séparément!
Debe comprarse por separado.

ゴム系接着剤で接着する。
Apply rubber type glue.
Gummikleber.
Collez avec de la colle a caoutchouc.
Aplicar cola de contacto.

左側用。
For Left.
Links
Gauche
Izquierda

右側用。
For Right.
Rechts
Drolte
Derecha

2mmの穴をあける（例）。
Drill holes with the specified diameter.
Bohren Sie Löcher im angegebenen Ø.
Percez des trous dans le Ø indiqué.
Perfore agujeros con la medida indicada.

1 デフギヤ / Differential / Gear Differential
Différentiel / Diferencial

Ⓐ フロント／リヤ用
For front and rear
vorn & hinten
Pour l'avant et l'arrière
Delantero y Trasero

Ⓑ センター用
For center
Mitte
Pour le centre
Central

Ⓒ 枚数を変えて、バックラッシュを調整する。
Adjust the backlash with the shims.
Zahnflankenspiel mit Distanzscheiben justieren
Ajuster l'entre-dents avec les rondelles.
Ajuste la holgura con las arandelas.

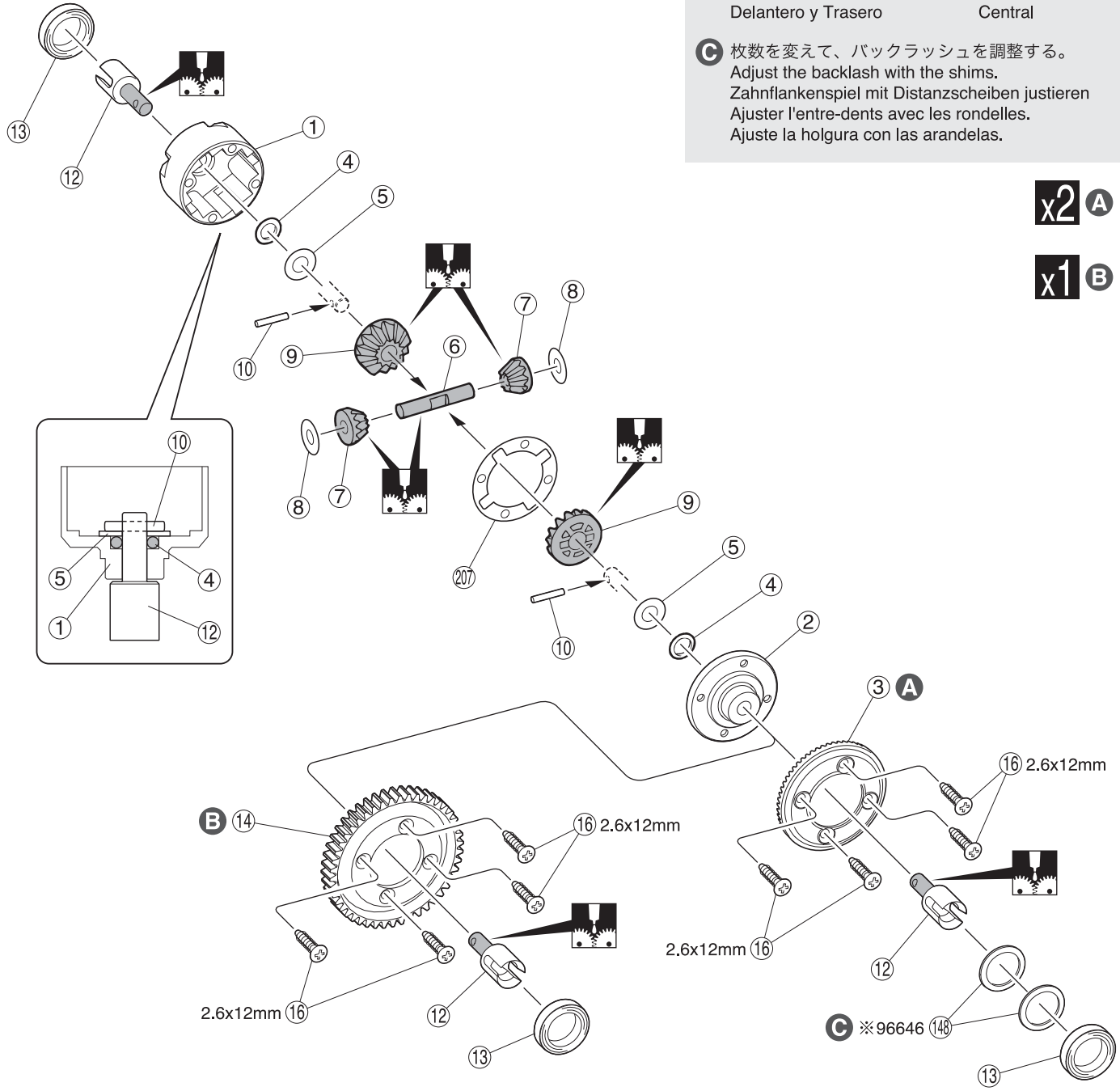

④ Oリング P5
O-ring P5
O-Ring P5
Joint thorique P5
Junta Tórica P5
6

⑩ 2 x 10.8mm ピン
Pin
Stift
Axe 2x10.8mm
Pasador
6

⑧ 4 x 10mm シム
Shim
Unterlegscheibe
Rondelle de callage
Arandela
6

⑤ 5 x 10mm シム
Shim
Unterlegscheibe
Rondelle de callage
Arandela
6

⑥ 4 x 27mm シャフト
Shaft
Welle
Axe 4x27mm
Eje 4x27mm
3

⑯ 2.6 x 12mm TPサラビス
TP F/H Screw
SK Treibschraube
Vis TP F/H 2.6x12mm
Tornillo 2.6x12mm TP F/H
12

⑫ デフジョイント
Differential Shaft
Welle Differential
Noix de cardan
Salida diferencial
6

⑭⑧ 12 x 15 x 0.2mm シム
Shim
Unterlegscheibe
Rondelle de callage
Arandela
4

⑬ 12x18x4mm ベアリング
Ball Bearing
Kugellager
Roulements à billes
Rodamiento
6

グリスを塗る。
Apply grease.
Fetten.
Graissez.
Aplicar grasa.

x2 ２セット組立てる（例）。
Assemble as many times as specified.
Sooft wie angegeben zusammenbauen.
Assemblez aussi souvent qu'indiqué.
Repita las veces señaladas.

2 ギヤボックス / Gearbox / Getriebegehäuse
Carter de différentiel / Caja de transmisión

⑩ 2 x 10.8mm ピン
Pin
Stift
Axe 2x10.8mm
Pasador
2

⑲ 5 x 8mm ベアリング
Ball Bearing
Kugellager
Roulements à billes
Rodamiento
2

⑱ 5 x 10mm ベアリング
Ball Bearing
Kugellager
Roulements à billes
Rodamiento
2

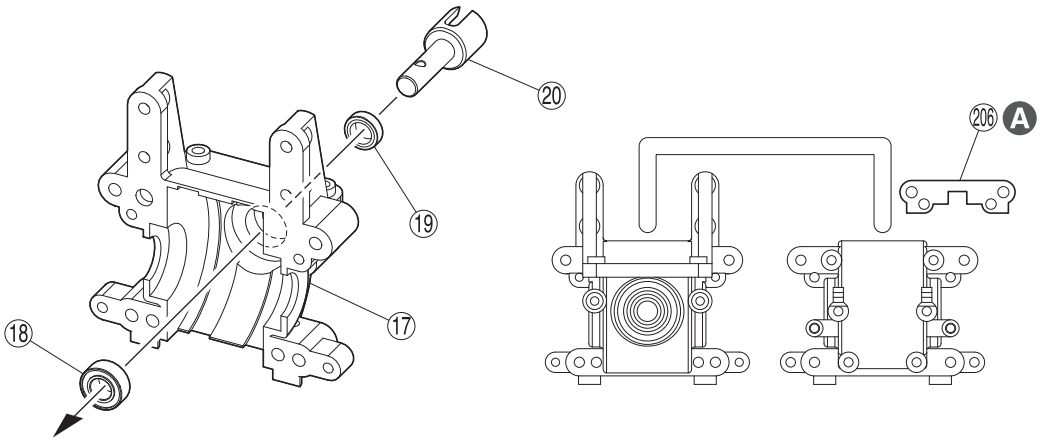

A ⑳⑥はオプションのスタビライザーを取付ける際に必要なパーツです。
Part ⑳⑥ is required when installing the optional stabilizer.
Bauteil bei Einbau des optionalen Stabilisators benötigt.
La piece ⑳⑥ est nécessaire pour installer la barre anti-roulis option.
Necesitará la pieza ⑳⑥ cuando instale la barra estabilizadora opcional.

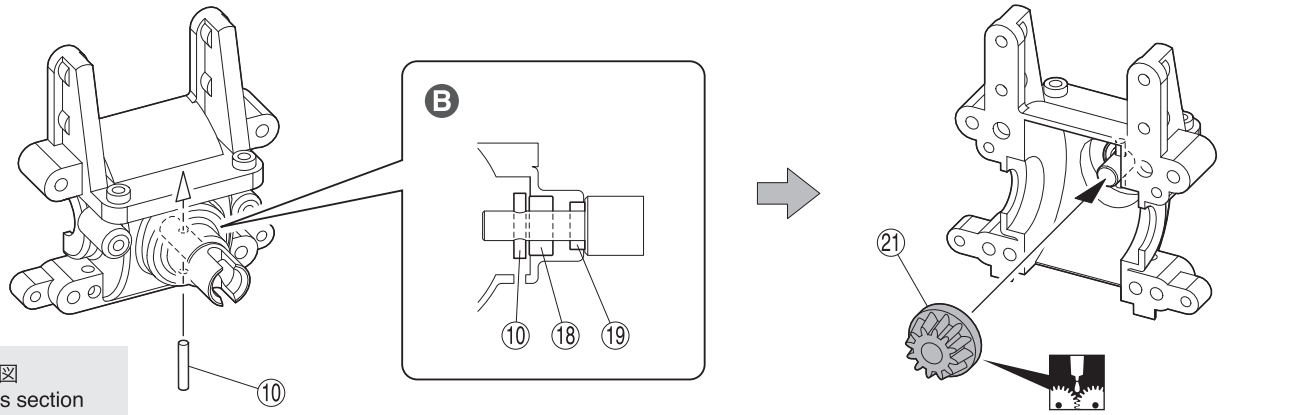

B 断面図
Cross section
Querschnitt
Vue de coupe
Vista lateral

3 ギヤボックス / Gearbox / Getriebegehäuse
Carter de différentiel / Caja de transmisión

2.6 x 12mm TPビス
TP Screw
LK Treibschr
Vis TP 2.6x12mm
Tornillo 2.6x12mm TP
8

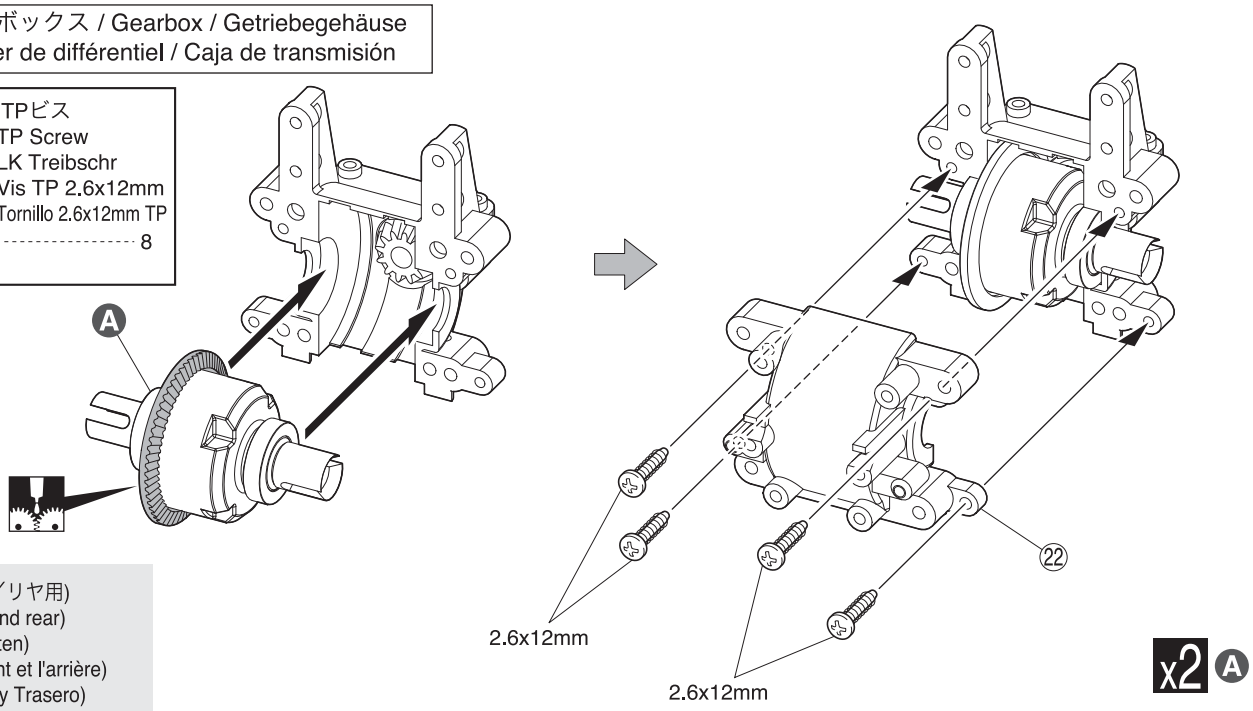

A (フロント／リヤ用)
(For front and rear)
(vorn & hinten)
(Pour l'avant et l'arrière)
(Delantero y Trasero)

グリスを塗る。
Apply grease.
Fetten.
Graissez.
Aplicar grasa.

x2 ２セット組立てる（例）。
Assemble as many times as specified.
Sooft wie angegeben zusammenbauen.
Assemblez aussi souvent qu'indiqué.
Repita las veces señaladas.

4 フロントギヤボックス / Front Gearbox / Vorderes Getriebegehäuse
Carter de différentiel avant / Caja de transmisión Delantera

3 x 12mm TPビス
TP Screw
LK Treibschr
Vis TP 3x12mm
Tornillo 3x12mm TP
4

㉔ 5.8mm ピロボール
Pillow Ball
Kugelschraube
Rotule 5.8mm
Rótula 5.8mm
2

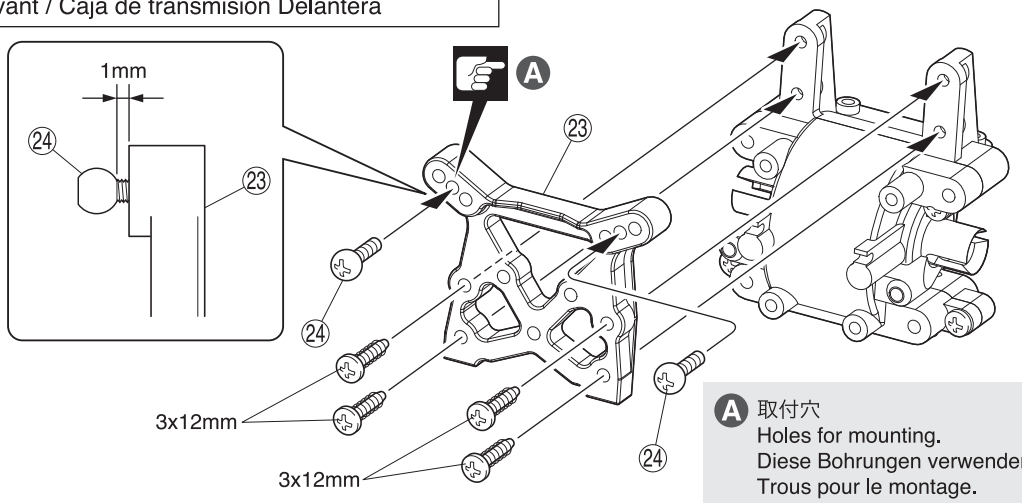

A 取付穴
Holes for mounting.
Diese Bohrungen verwenden
Trous pour le montage.
Agujeros a utilizar.

5 リヤギヤボックス / Rear Gearbox / Hintere Getriebegehäuse
Carter de différentiel arrière / Caja de transmisión Trasera

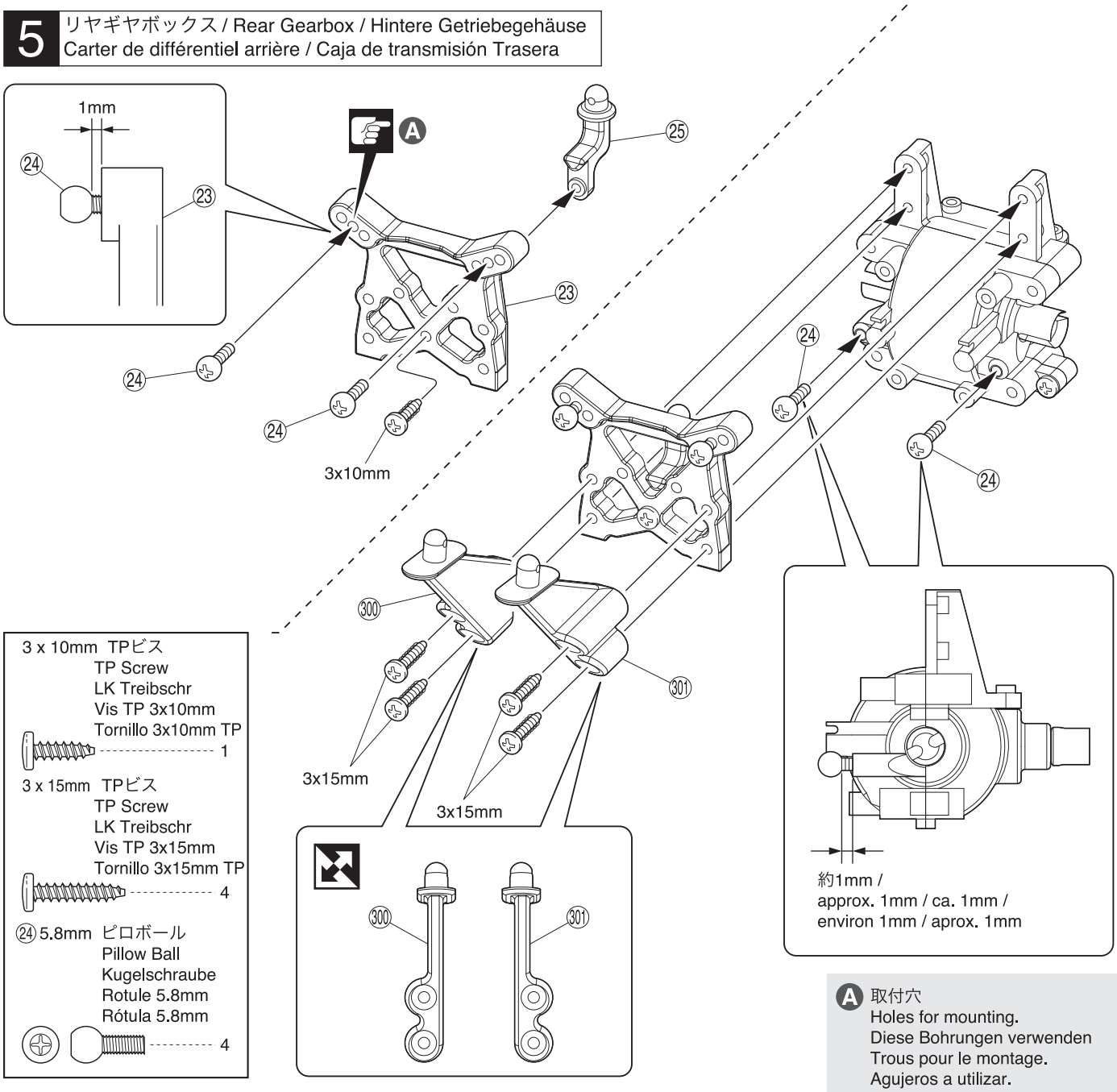

3 x 10mm TPビス
TP Screw
LK Treibschr
Vis TP 3x10mm
Tornillo 3x10mm TP
1

3 x 15mm TPビス
TP Screw
LK Treibschr
Vis TP 3x15mm
Tornillo 3x15mm TP
4

㉔ 5.8mm ピロボール
Pillow Ball
Kugelschraube
Rotule 5.8mm
Rótula 5.8mm
4

A 取付穴
Holes for mounting.
Diese Bohrungen verwenden
Trous pour le montage.
Agujeros a utilizar.

注意して組立てる所。
Pay close attention here!
Vorsicht! Wichtiger Hinweis!
Attention! Avis important!
Preste atención.

向きに注意。
Note the direction.
Einbaurichtung beachten.
Notez le sens.
Fíjarse en el dibujo.

6 リヤタイロッド / Rear Tie Rod / Hinteres Gestaenge Biellette arrière / Tirante trasero

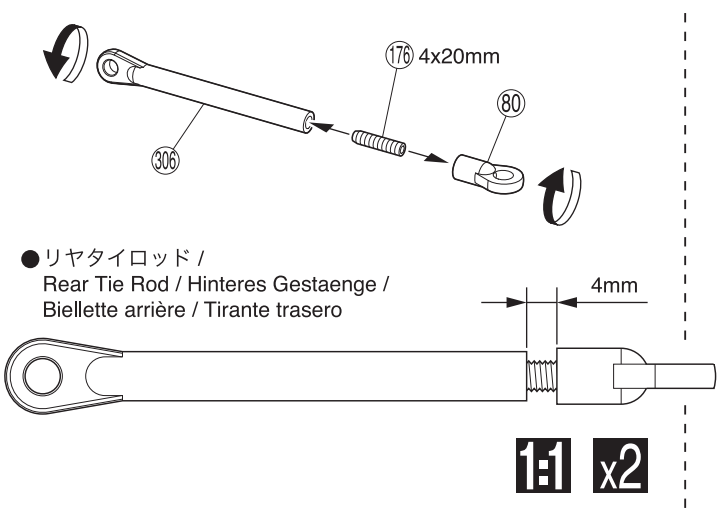

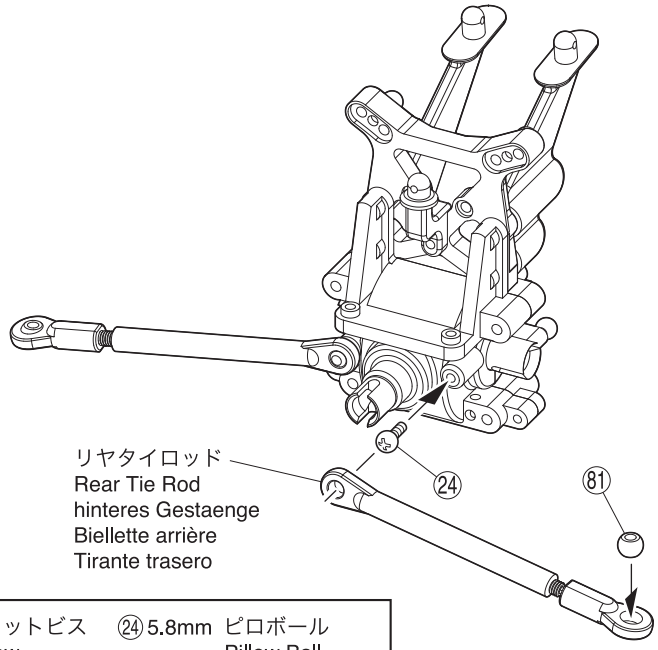

81 6.8mm ボール Ball Kugel Rotule Rótula 2	80 6.8mm ボールエンド Ball End Kugelpfanne Chape Rótula 2	176 4 x 20mm セットビス Set Screw Gewindestift Vis BTR 4x20mm Prisionero 4x20mm 2	24 5.8mm ピロボール Pillow Ball Kugelschraube Rotule 5.8mm Rótula 5.8mm 2

L/R

7 シャシー / Chassis / Das Chassis Chassis / Chasis

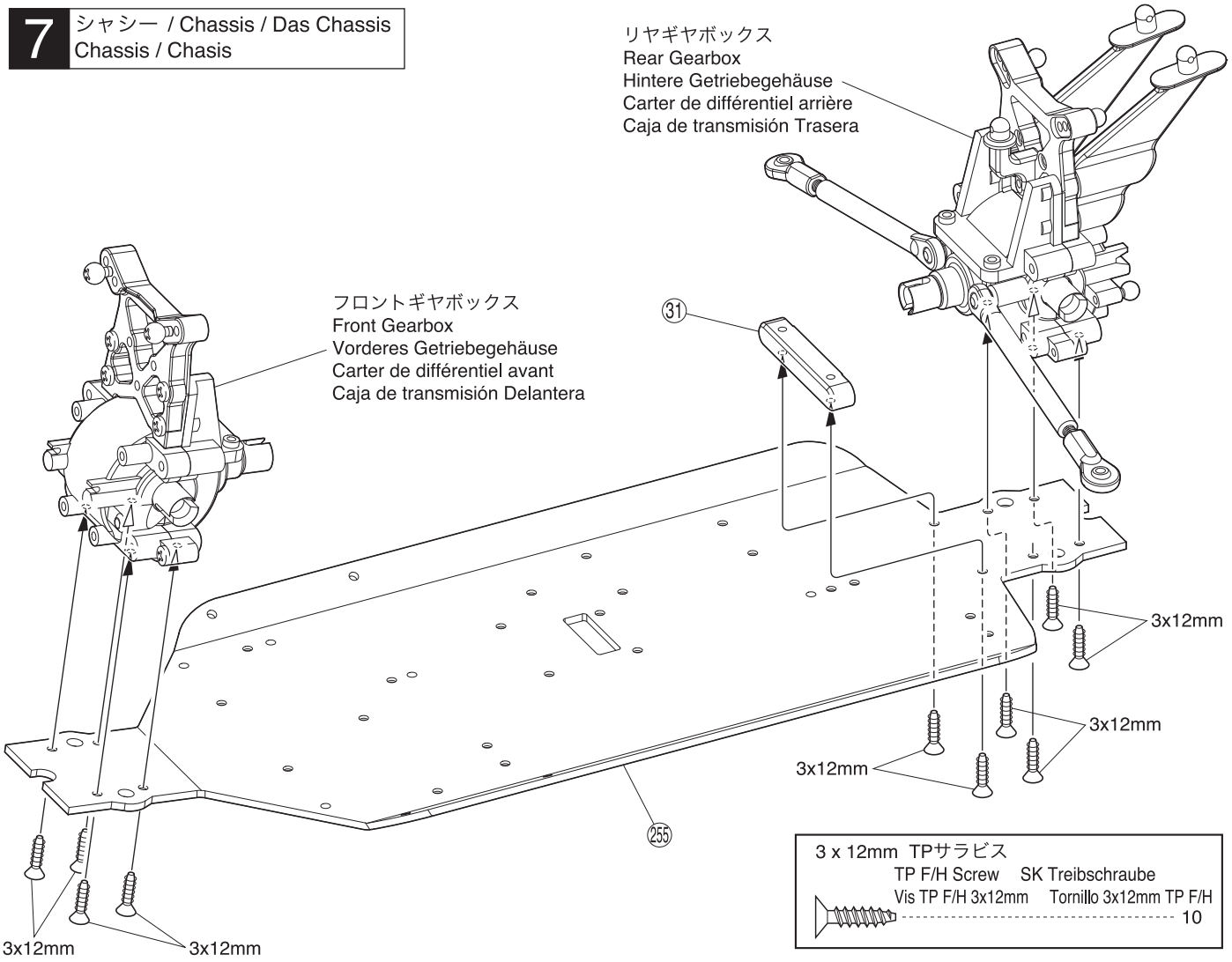

x2 2セット組立てる(例)。
Assemble as many times as specified.
Sooft wie angegeben zusammenbauen.
Assemblez aussi souvent qu'indiqué.
Repita las veces señaladas.

1:1 原寸図。
True-to-scale diagram.
Maßstabsgetreue Darstellung.
Illustration à l'échelle.
Dibujo a tamaño real.

L/R 左右同じように組立てる。
Assemble left and right sides the same way.
Bauen Sie eine linke und eine rechte Seite.
Assemblez le côté gauche comme le côté droit.
Realice el montaje de igual forma en ambos lados.

8 サーボセイバー / Servo Saver / Servo Saver
Sauve-servo / Salvaservos

3 x 8mm ビス
Screw
LK Schraube
Vis 3x8mm
Tornillo 3x8mm
2

3 x 10mm ビス
Screw
LK Schraube
Vis 3x10mm
Tornillo 3x10mm
2

3 x 10mm サラビス
F/H Screw
SK Schraube
Vis F/H 3x10mm
Tornillo 3x10mm F/H
2

㉔ 5.8mm ピロボール
Pillow Ball
Kugelschraube
Rotule 5.8mm
Rótula 5.8mm
3

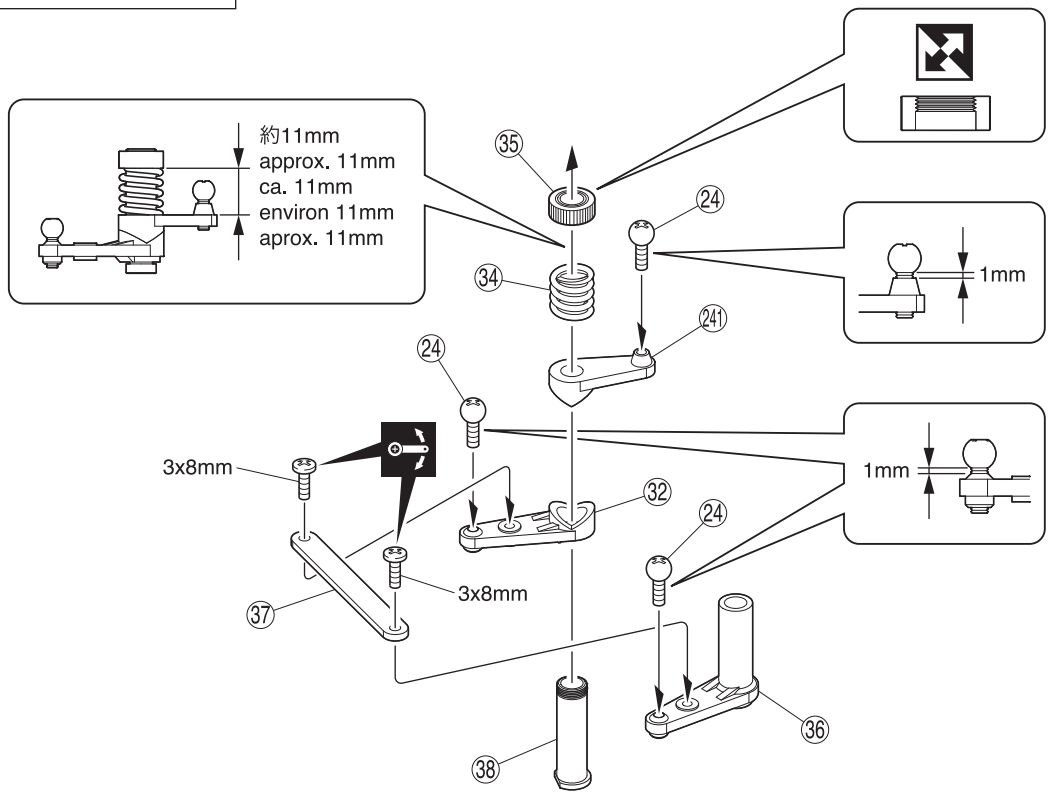

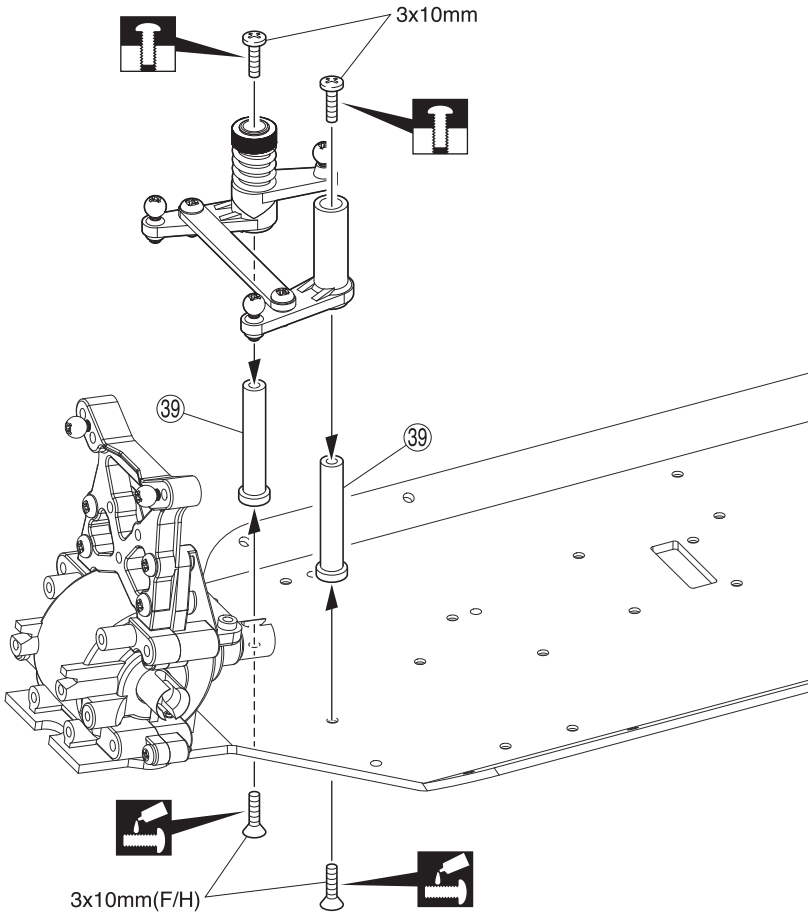

ネジロック剤を塗る。
Apply threadlocker (screw cement).
Verwenden Sie Schraubensicherungslack.
Appliquer du frein filet.
Aplique líquido fijatornillos.

可動するように組立てる。
Ensure smooth, non-binding movement when assembling.
Das Teil muß sich leicht bewegen lassen.
La pièce doit pouvoir pivoter autour de la vis.
Asegúrese que la pieza se mueve suavemente.

仮止め。
Temporarily tighten.
Vorläufig festziehen.
Vissez temporairement.
Apriete de manera provisional.

向きに注意。
Note the direction.
Einbaurichtung beachten.
Notez le sens.
Fíjarse en el dibujo.

9 センターギヤボックス / Center Gearbox / Die mittlere Getriebegehäuse
Carter de différentiel central / Caja central

3 x 10mm TPビス
TP Screw
LK Treibschr
Vis TP 3x10mm
Tornillo 3x10mm TP
4

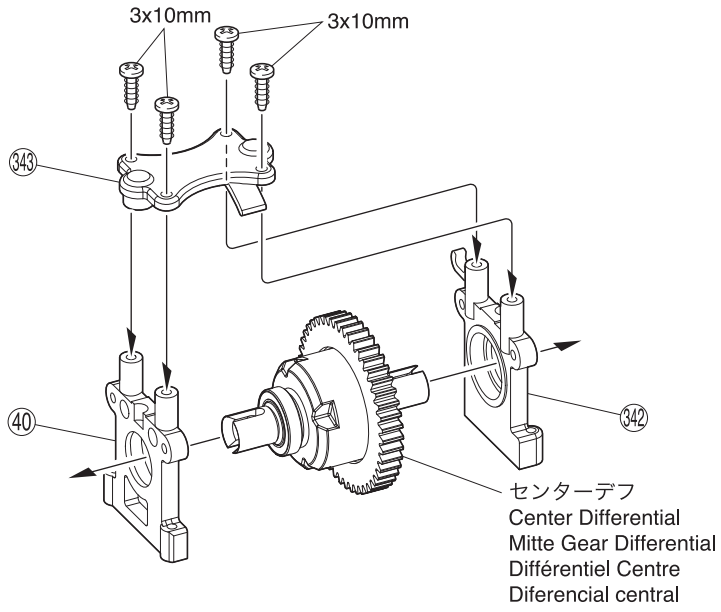

10 センターギヤボックス / Center Gearbox / Die mittlere Getriebegehäuse
Carter de différentiel central / Caja central

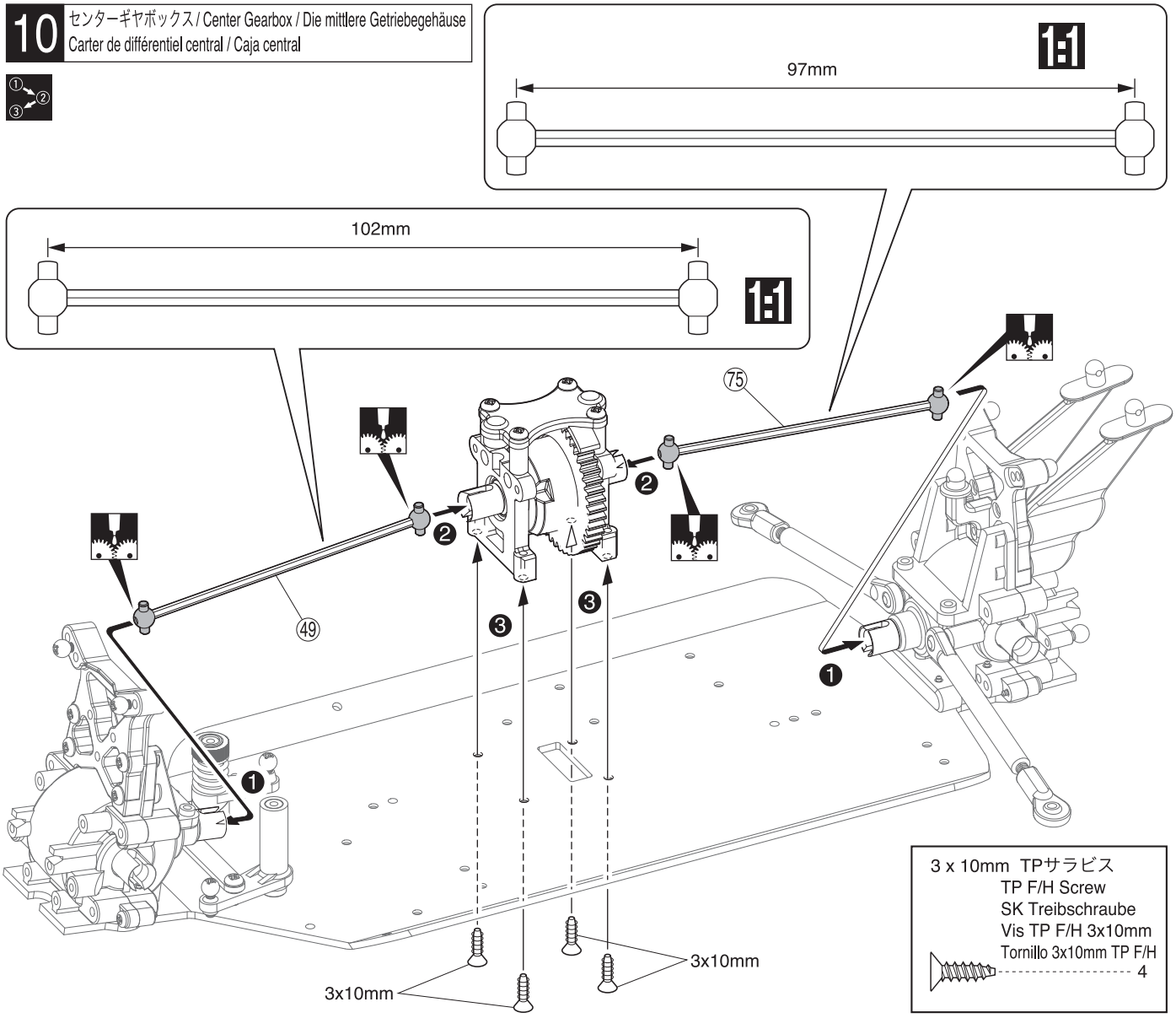

3 x 10mm TPサラビス
TP F/H Screw
SK Treibschraube
Vis TP F/H 3x10mm
Tornillo 3x10mm TP F/H
4

グリスを塗る。
Apply grease.
Fetten.
Graissez.
Aplicar grasa.

1:1 原寸図。
True-to-scale diagram.
Maßstabsgetreue Darstellung.
Illustration à l'échelle.
Dibujo a tamaño real.

番号の順に組立てる。
Assemble in the specified order.
In der angegebenen Reihenfolge zusammenbauen.
Assemblez dans l'ordre indiqué.
Realice el montaje en el orden indicado.

11 フロントアッパーデッキ / Front Upper Deck / Vordere, obere Chassisplatte
Platine supérieure avant / Soporte delantero

3 x 10mm TPビス
TP Screw
LK Treibschr
Vis TP 3x10mm
Tornillo 3x10mm TP
3

3 x 10mm TPサラビス
TP F/H Screw
SK Treibschraube
Vis TP F/H 3x10mm
Tornillo 3x10mm TP F/H
1

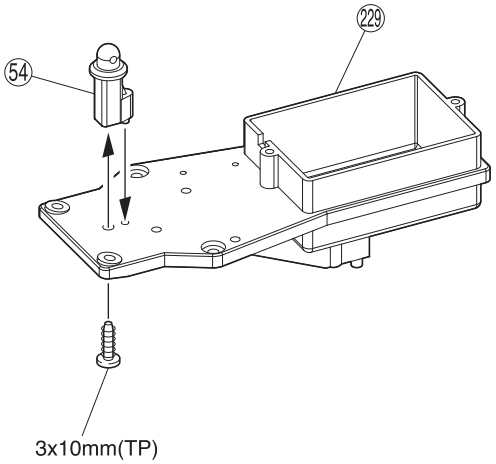

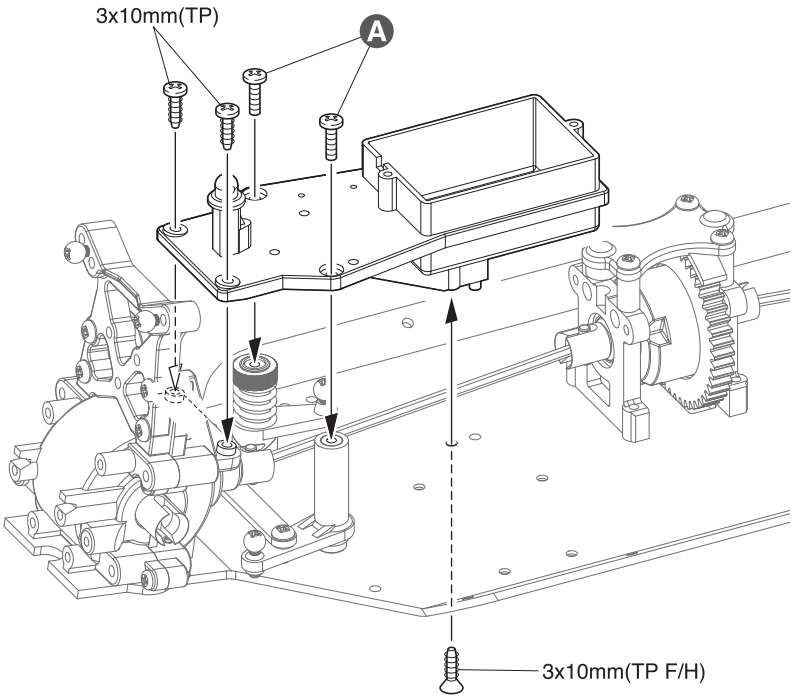

A 8 で、仮止めしていたもの。
Use the screws that were tightened temporarily in Step 8.
Schrauben aus Baustufe 8 verwenden.
Fixer les vis qui étaient temporairement fixées à l'étape 8.
Utilice los tornillos apretados de manera provisional en 8.

12 リヤアッパーデッキ / Rear Upper Deck / Hintere, obere Chassisplatte
Platine supérieure arrière / Soporte trasero

3 x 10mm TPビス
TP Screw
LK Treibschr
Vis TP 3x10mm
Tornillo 3x10mm TP
3

3 x 10mm TPサラビス
TP F/H Screw
SK Treibschraube
Vis TP F/H 3x10mm
Tornillo 3x10mm TP F/H
2

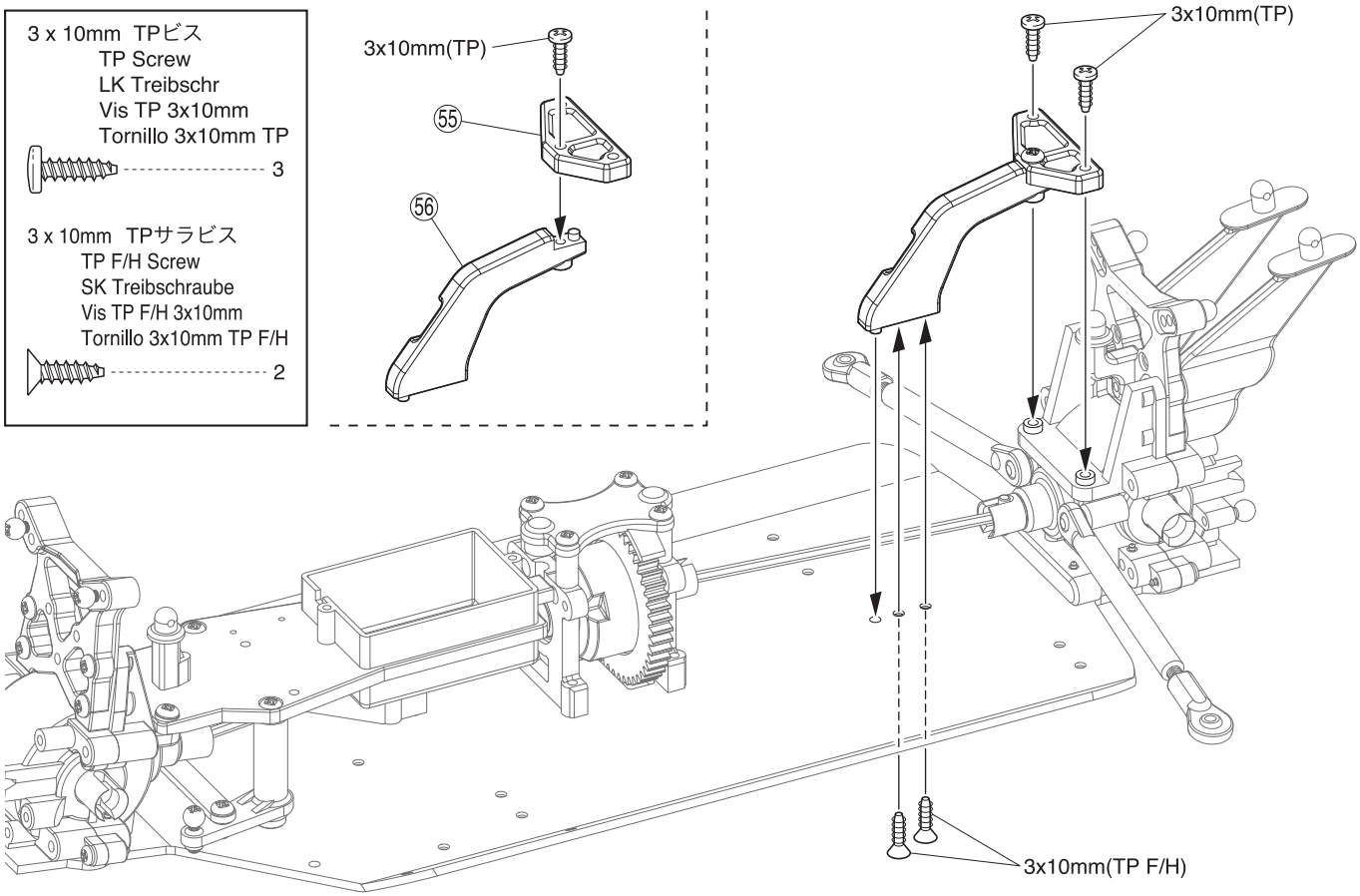

13 フロントサスアーム / Front Suspension Arm / Vordere Aufhängung Querlenker Suspension Triangle avant / Suspensión delantera

61 3 x 39mm シャフト
Shaft
Welle
Axe 3x39mm
Eje 3x39mm
---------- 2

60 3 x 46mm シャフト
Shaft
Welle
Axe 3x46mm
Eje 3x46mm
---------- 2

2.6 x 6mm TPビス
TP Screw
LK Treibschr
Vis TP 2.6x6mm
Tornillo 2.6x6mm TP
---------- 2

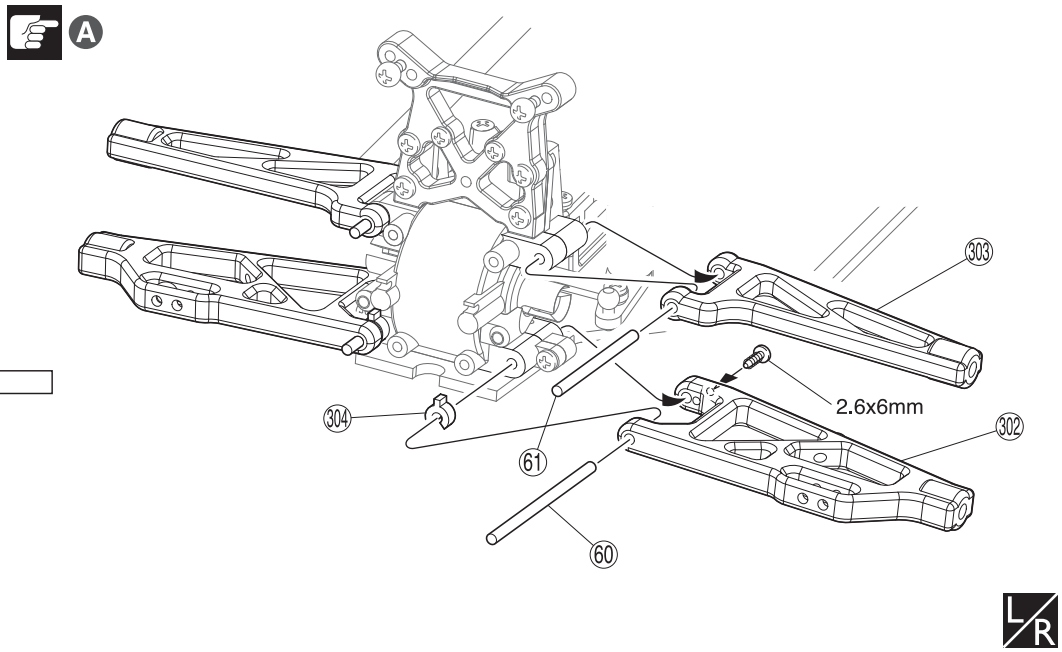

A 302, 303 サスアームは前後左右共通です。
302, 303 suspension arms are interchangeable between front / rear and left / right.
Vordere Aufhaengungen (Teil 302 und 303) sind zwischen links/rechts und vorne/hinten austauschbar.
Les triangles sont interchangeables entre avant/arrière et gauche/droite.
Los brazos de suspensión 302, 303 pueden cambiarse delante detrás, izquierda derecha.

14 フロントバンパー / Front Bumper / Vordere Stoßstange Pare-choc avant / Parachoques delantero

3 x 10mm TPビス
TP Screw
LK Treibschr
Vis TP 3x10mm
Tornillo 3x10mm TP
---------- 4

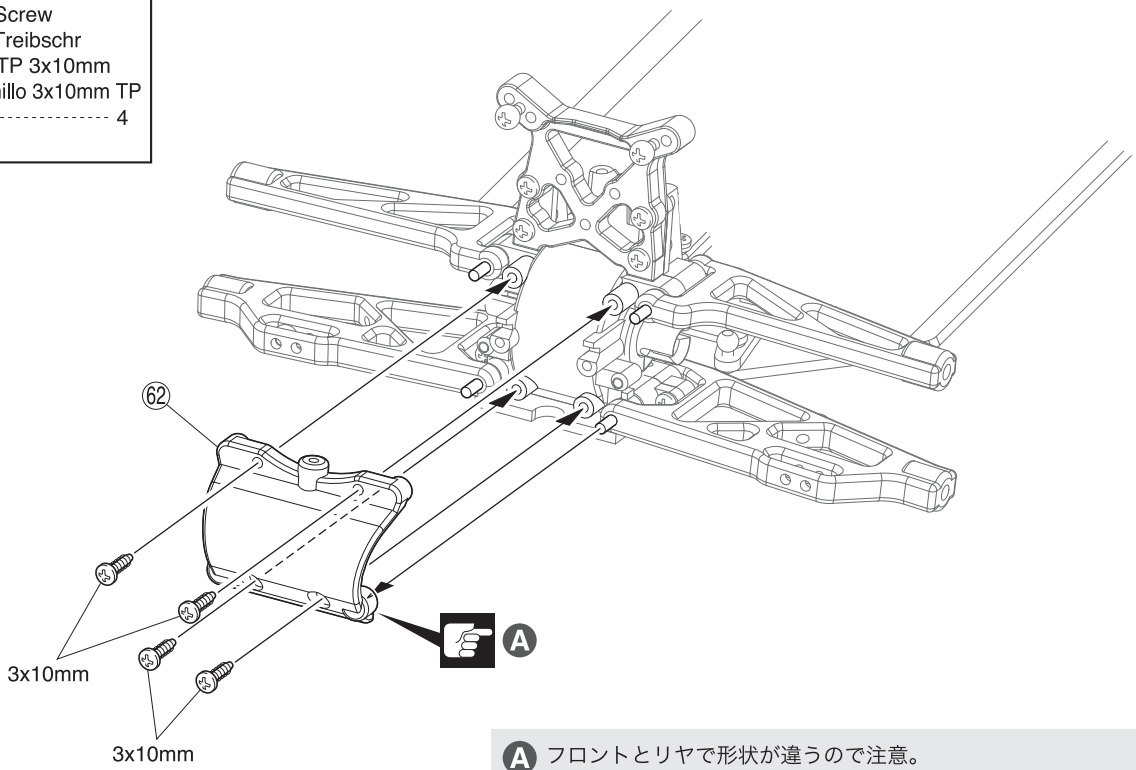

A フロントとリヤで形状が違うので注意。
NOTE: Shape of front and rear is different.
Achtung: Die Form der Vorder- und Rueckseite ist unterschiedlich.
NOTE : La forme entre l'avant et l'arrière est différente
NOTA: La forma de la parte delantera y trasera son diferentes.

注意して組立てる所。
Pay close attention here!
Vorsicht! Wichtiger Hinweis!
Attention! Avis important!
Preste atención.

L/R 左右同じように組立てる。
Assemble left and right sides the same way.
Bauen Sie eine linke und eine rechte Seite.
Assemblez le côté gauche comme le côté droit.
Realice el montaje de igual forma en ambos lados.

15 リヤサスアーム / Rear Suspension Arm / Hintere Aufhängung Querlenker Suspension Triangle arrière / Suspensión Trasera

⑥④ 3 x 56mm シャフト Shaft Welle Axe 3x56mm Eje 3x56mm	2
⑥① 3 x 39mm シャフト Shaft Welle Axe 3x39mm Eje 3x39mm	2
3 x 12mm TPビス TP Screw RK Treibschr Vis TP 3x12mm Tornillo 3x12mm TP	4

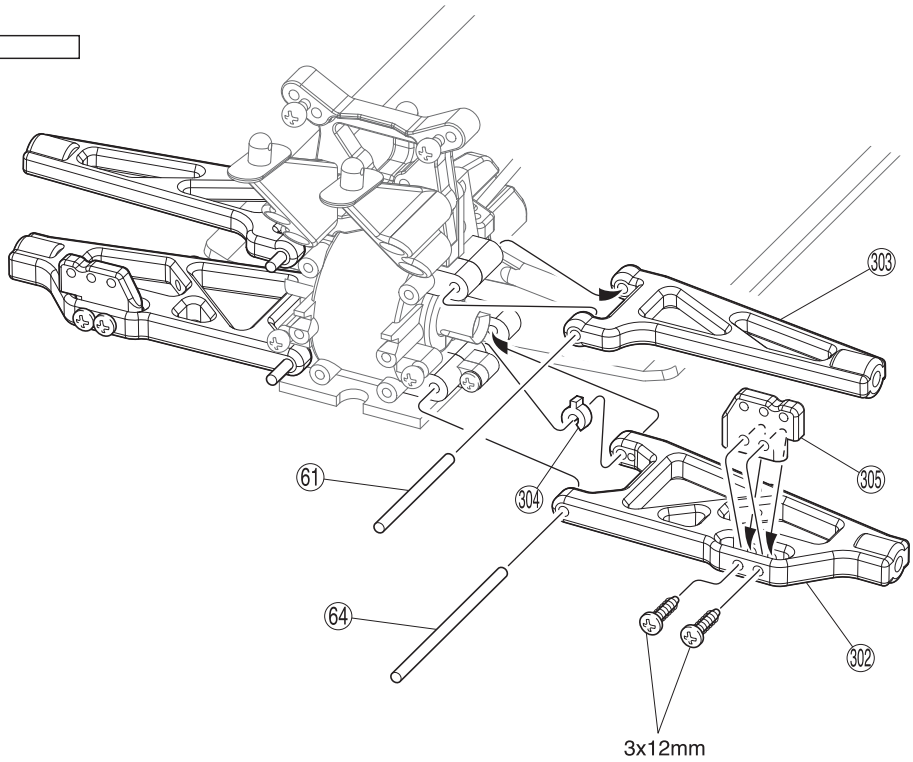

L/R

16 リヤバンパー / Rear Bumper / Hintere Stoßstange Pare-choc arrière / Parachoques trasero

3 x 10mm TPビス TP Screw LK Treibschr Vis TP 3x10mm Tornillo 3x10mm TP	4

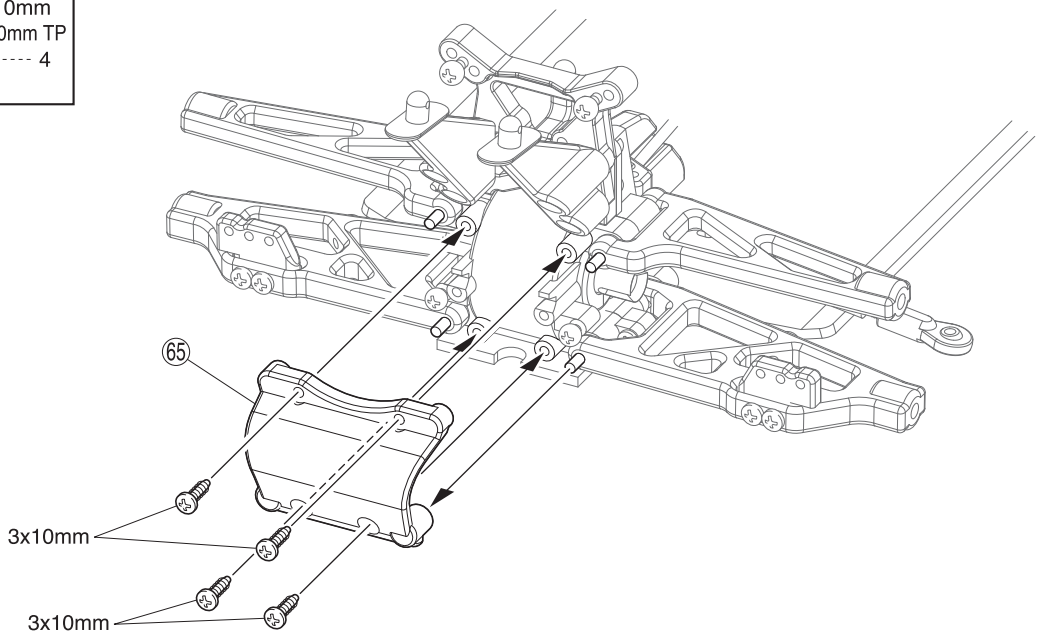

L/R 左右同じように組立てる。
Assemble left and right sides the same way.
Bauen Sie eine linke und eine rechte Seite.
Assemblez le côté gauche comme le côté droit.
Realice el montaje de igual forma en ambos lados.

17 ステアリングナックル, リヤナックル / Steering Knuckle, Rear Knuckle
Lenkhebel, Radtraeger hinten / Fusée de direction, Fusée arrière / Mangueta dirección, Mangueta trasera

⑬ 12x18x4mm ベアリング
Ball Bearing
Kugellager
Roulements à billes
Rodamiento

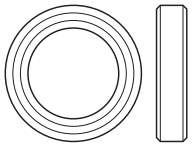

4

⑥⑨ 6x12x4mm ベアリング
Ball Bearing
Kugellager
Roulements à billes
Rodamiento

4

⑦③ 11mm ピロボール
Pillow Ball
Kugelschraube
Rotule 11mm
Rótula 11mm

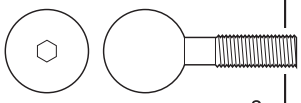

8

㉔ 5.8mm ピロボール
Pillow Ball
Kugelschraube
Rotule 5.8mm
Rótula 5.8mm

2

⑩ 2 x 10.8mm ピン
Pin
Stift
Axe 2x10.8mm
Pasador

4

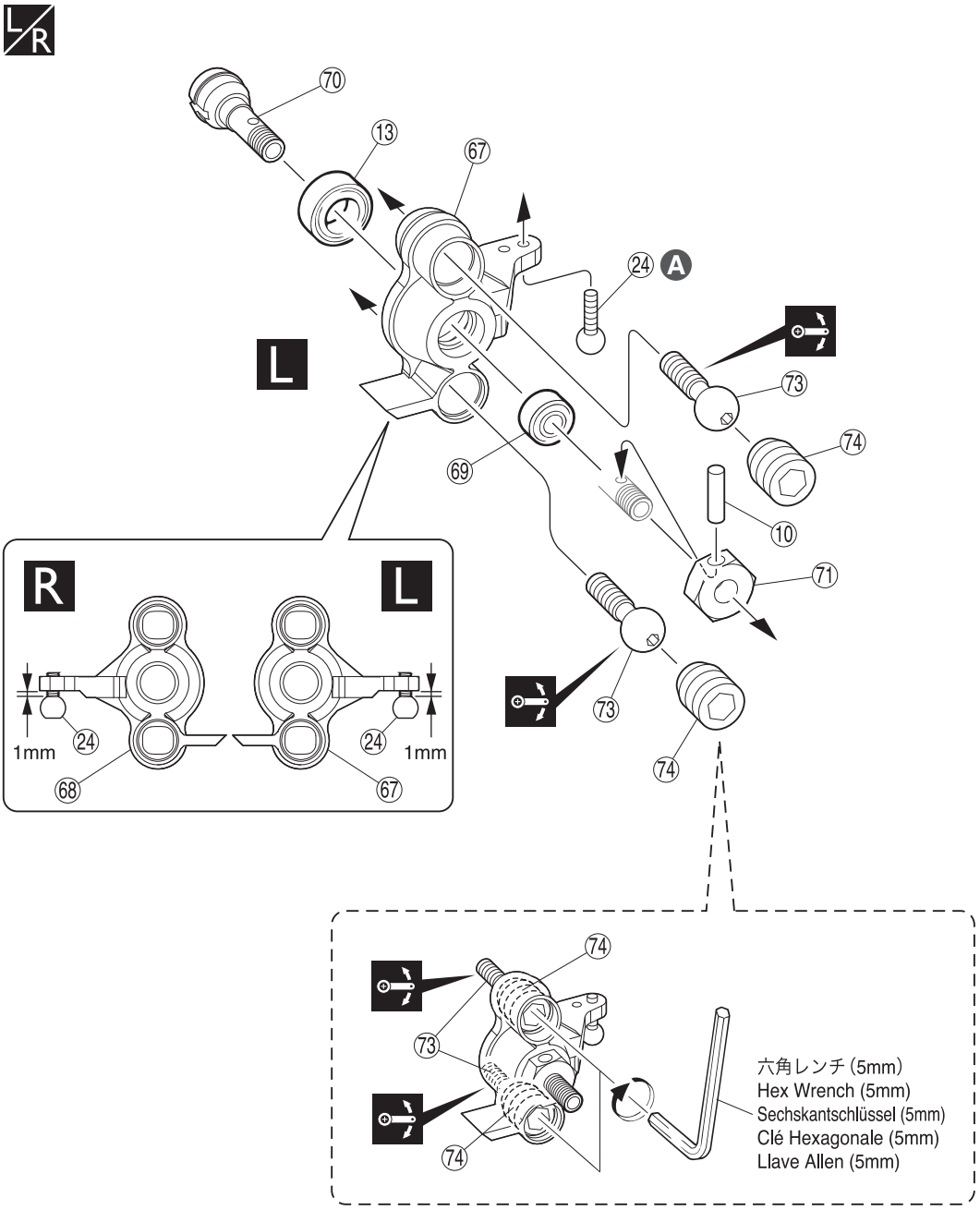

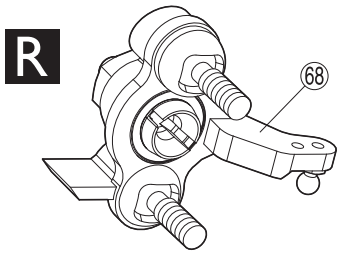

x2 B

x2 C

A ステアリングナックル用のみ、㉔ピロボールを取り付ける。
Install ㉔ pillow ball on steering knuckle only.
Kugelschraube (Teil ㉔) nur am Lenkhebel montieren.
Fixer la rotule ㉔ sur la fusée de direction.
Instale la rótula ㉔ solamente en la mangueta de dirección.

B ステアリングナックル用
For Steering Knuckle
Für Lenkhebel
Fusée de direction
Para mangueta de dirección

C リヤナックル用
For Rear Knuckle
Für Radtraeger hinten
Fusée arrière
Para mangueta trasera

可動するように組立てる。
Ensure smooth, non-binding movement when assembling.
Das Teil muß sich leicht bewegen lassen.
La pièce doit pouvoir pivoter autour de la vis.
Asegúrese que la pieza se mueve suavemente.

L/R 左右同じように組立てる。
Assemble left and right sides the same way.
Bauen Sie eine linke und eine rechte Seite.
Assemblez le côté gauche comme le côté droit.
Realice el montaje de igual forma en ambos lados.

x2 ２セット組立てる（例）。
Assemble as many times as specified.
Sooft wie angegeben zusammenbauen.
Assemblez aussi souvent qu'indiqué.
Repita las veces señaladas.

L 左側用。
For Left.
Links
Gauche
Izquierda

R 右側用。
For Right.
Rechts
Drolte
Derecha

18 ステアリングナックル / Steering Knuckle / Lenkhebel
Fusée de direction / Mangueta Dirección

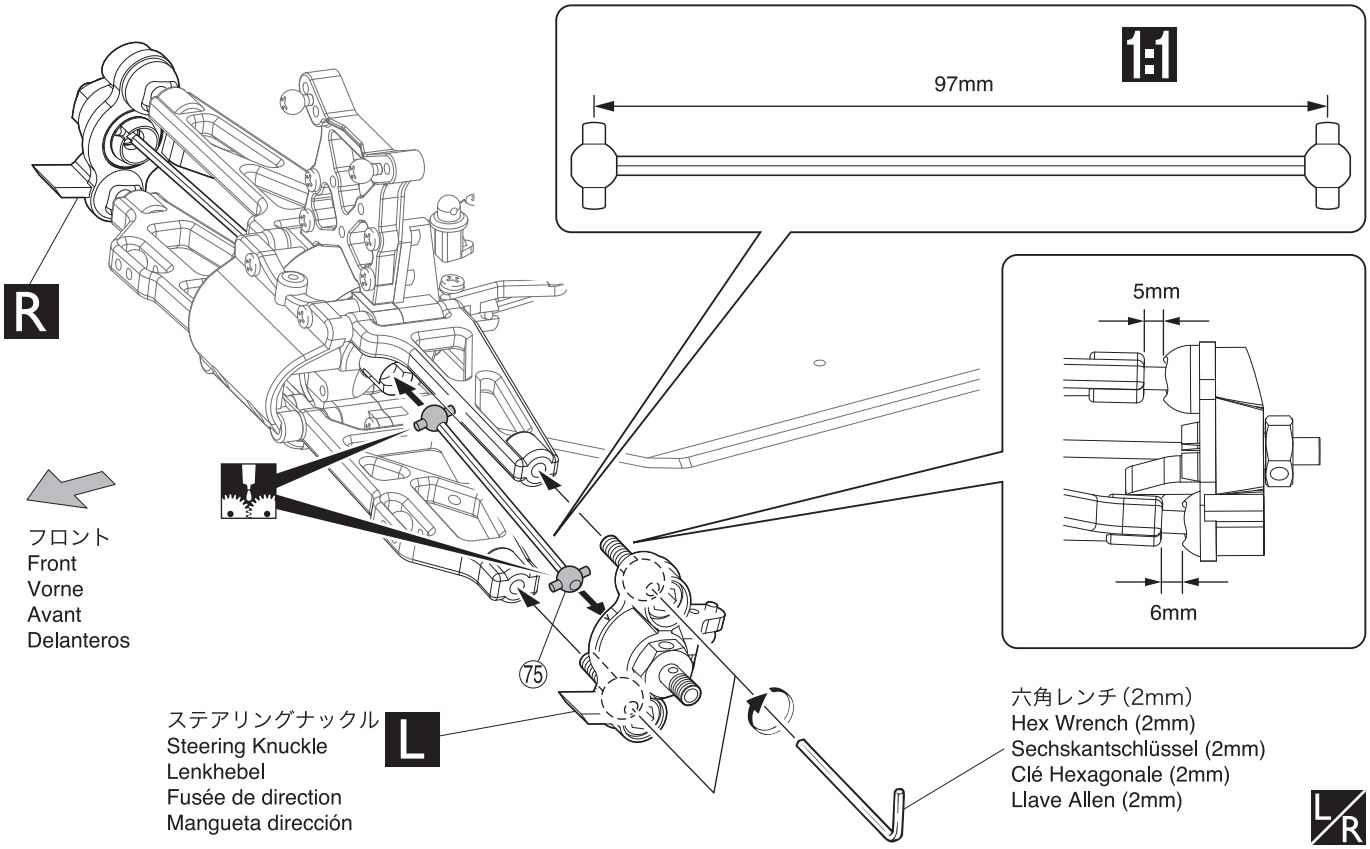

19 リヤナックル / Rear Knuckle / Radtraeger hinten
Fusée arrière / Mangueta trasera

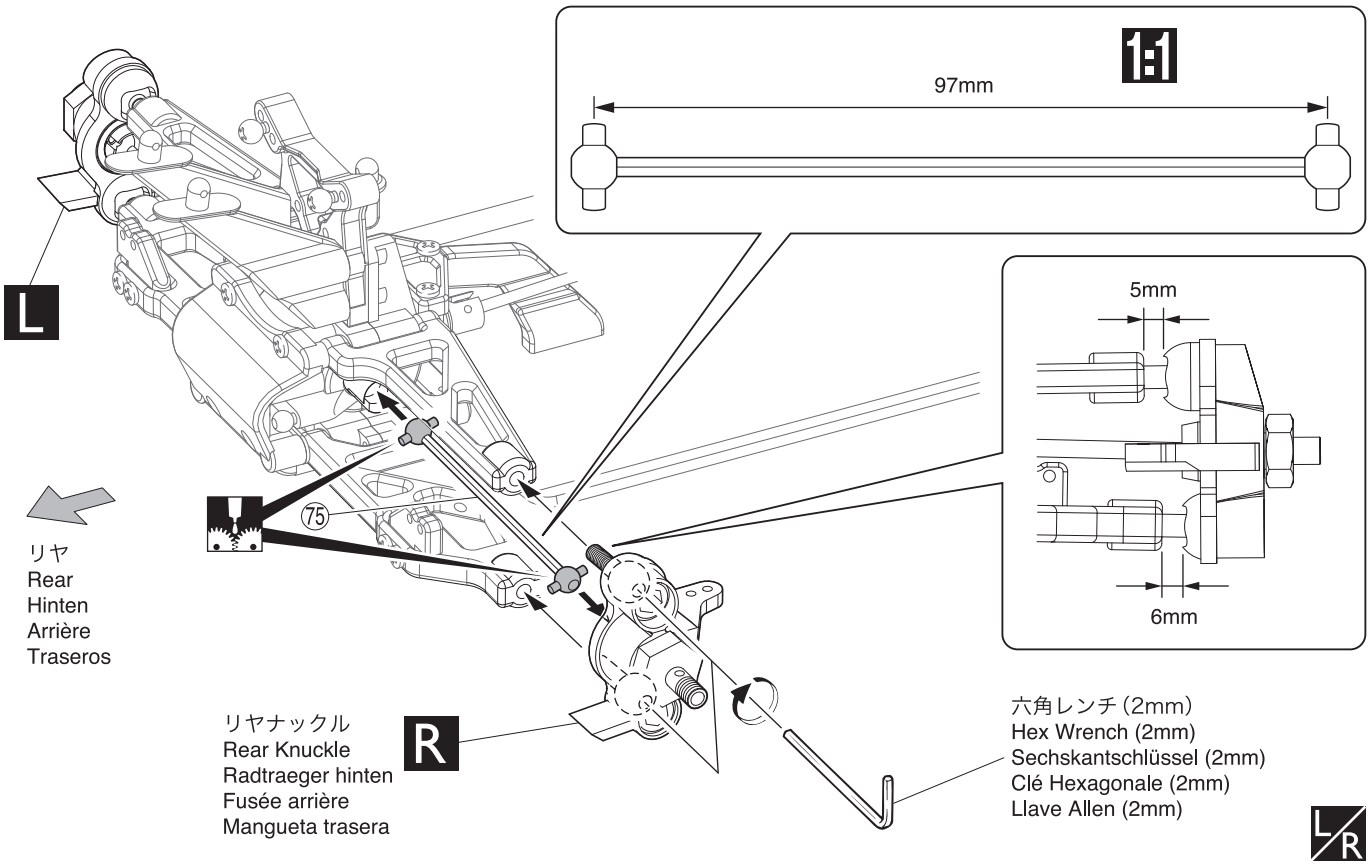

グリスを塗る。 Apply grease. Fetten. Graissez. Aplicar grasa.	L/R 左右同じように組立てる。 Assemble left and right sides the same way. Bauen Sie eine linke und eine rechte Seite. Assemblez le côté gauche comme le côté droit. Realice el montaje de igual forma en ambos lados.	1:1 原寸図。 True-to-scale diagram. Maßstabsgetreue Darstellung. Illustration à l'échelle. Dibujo a tamaño real.	L 左側用。 For Left. Links Gauche Izquierda	R 右側用。 For Right. Rechts Droite Derecha

20 ステアリングロッド / Steering Rod / Lenkgestaenge
Biellette de direction / Tirante dirección

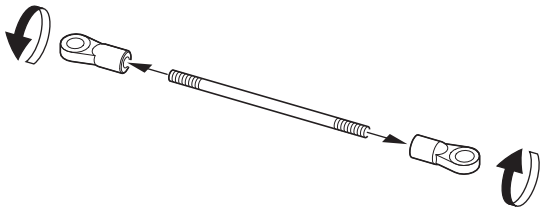

●ステアリングロッド
Steering Rod
Lenkgestaenge
Tringlerie de direction
Tirante dirección

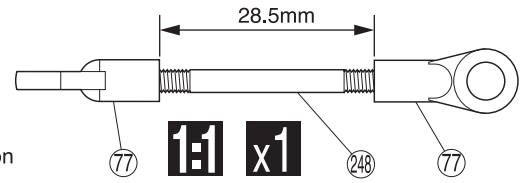

●ステアリングタイロッド
Steering Tie Rod
Spurstange
Biellette de direction
Tirante dirección ajustable

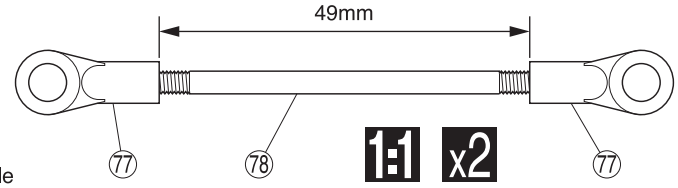

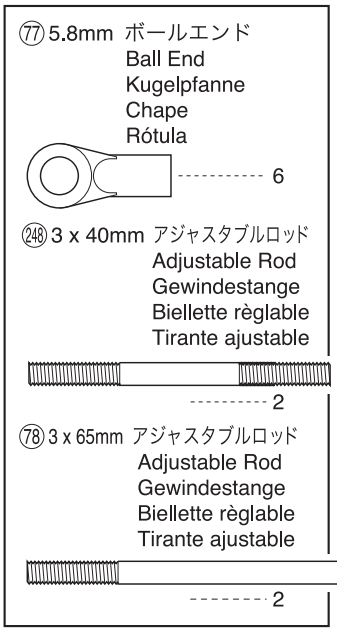

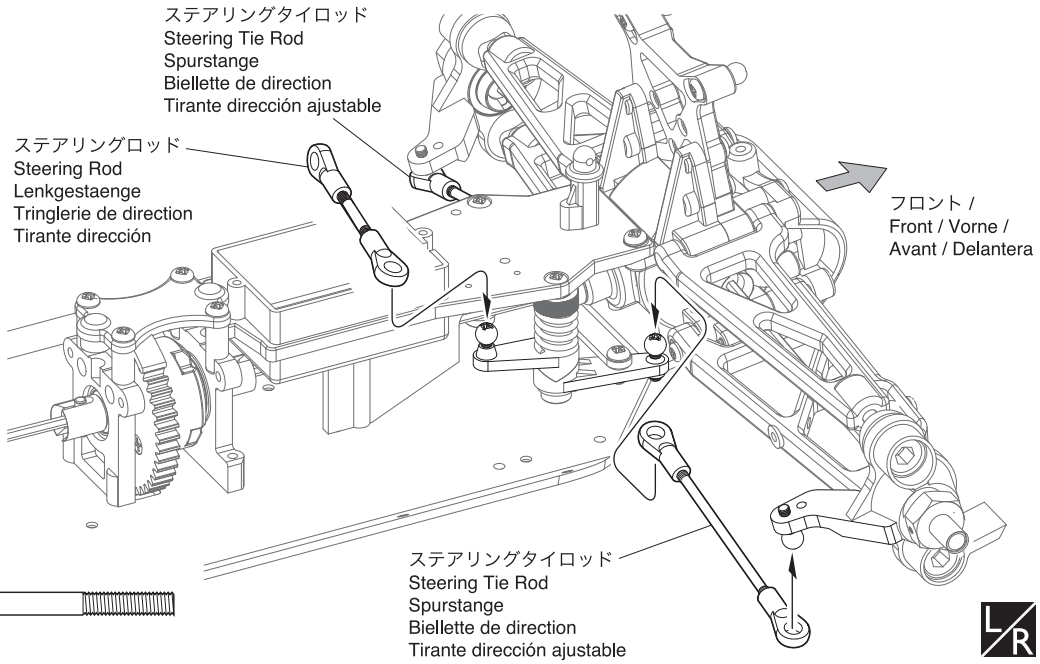

21 リヤタイロッド / Rear Tie Rod / Hinteres Gestaenge
Biellette arrière / Tirante trasero

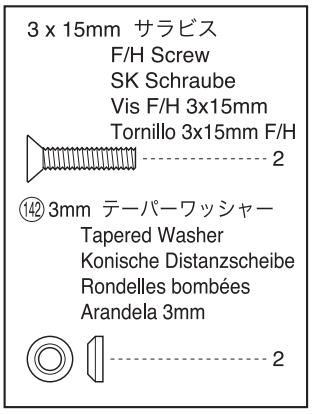

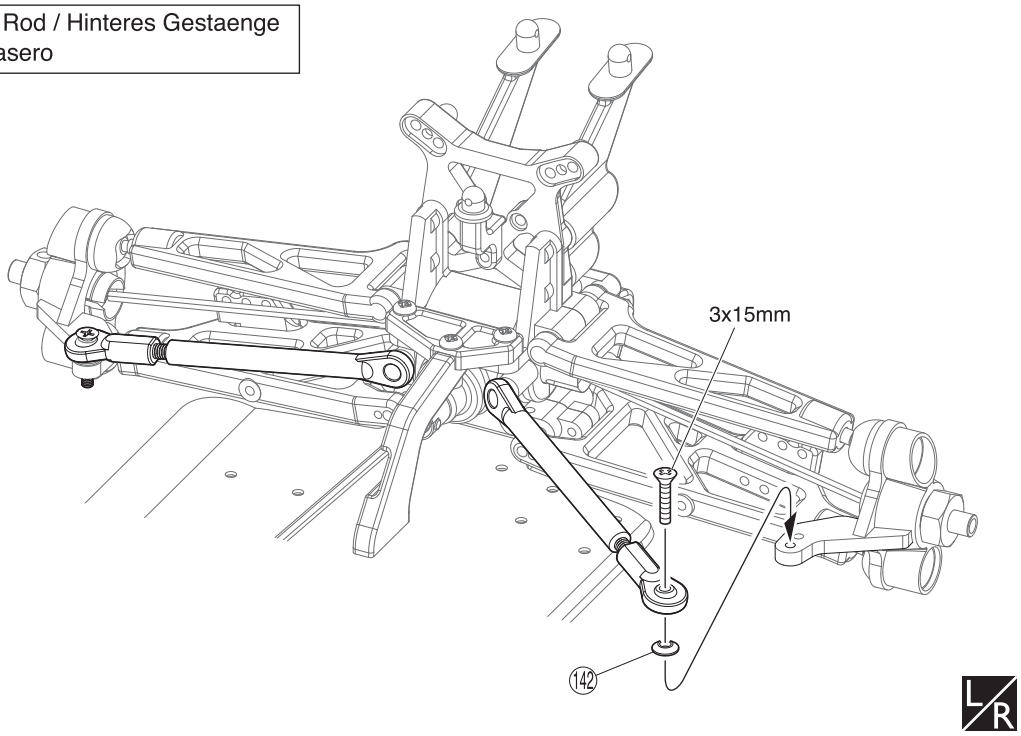

x2 2セット組立てる(例)。
Assemble as many times as specified.
Sooft wie angegeben zusammenbauen.
Assemblez aussi souvent qu'indiqué.
Repita las veces señaladas.

1:1 原寸図。
True-to-scale diagram.
Maßstabsgetreue Darstellung.
Illustration à l'échelle.
Dibujo a tamaño real.

L/R 左右同じように組立てる。
Assemble left and right sides the same way.
Bauen Sie eine linke und eine rechte Seite.
Assemblez le côté gauche comme le côté droit.
Realice el montaje de igual forma en ambos lados.

22 ダンパー / Shock Absorber / Stoßdämpfer Amortisseur / Amortiguador

2.6mm ナイロンナット
Nylon Nut Kunststoffmutter
Ecrou nylon Tuerca Nylon
4

⑧⑤ Oリング
O-ring O-Ring
Joint thorique Junta Tórica
4

⑧⑦ 6.8mm ボールエンド (S)
Ball End (S) Kugelpfanne (S)
Chape (S) Rótula (S)
4

⑧③ ピストン
Piston Kolben
Piston Pistón
4

2.6 x 6.8 x 0.5mm ワッシャー
Washer
Scheibe
Rondelle 2.6x6.8x0.5mm
Arandela 2.6x6.8x0.5mm
4

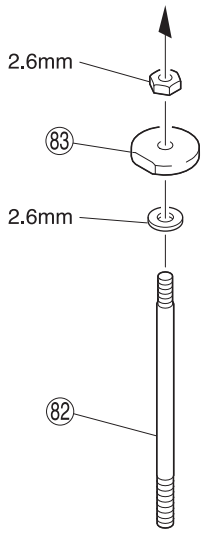

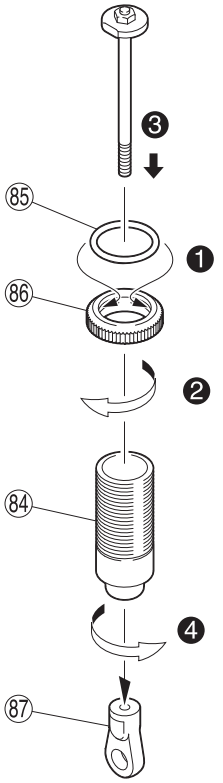

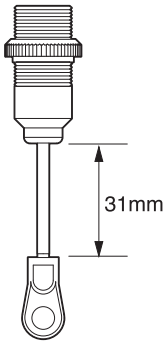

x4

23 ダンパー / Shock Absorber / Stoßdämpfer Amortisseur / Amortiguador

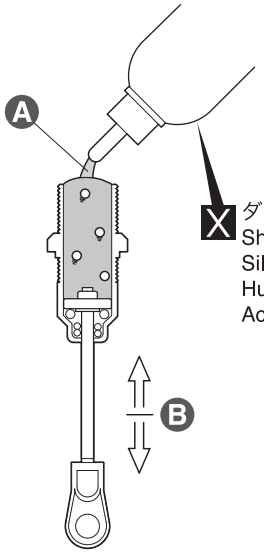

X ダンパーオイル (#350)
Shock Oil (#350)
Silikon-Oel
Huile silicone
Aceite amortiguadores

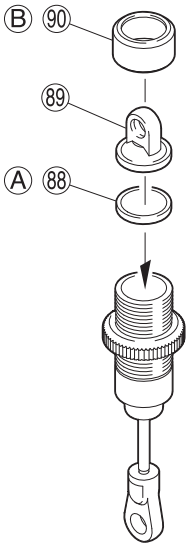

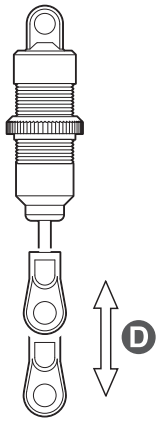

x4

A 多少もり上がるぐらいまで入れる。
Fill in until shock oil nearly overflows.
Daempfer bis zum Rand befuellen
Remplir jusqu'à la limite du débordement.
Rellenar hasta el borde.

B 上下させ、気泡をとる。
Then, gently move the piston up and down to get rid of air bubbles.
Kolben auf und ab bewegen, bis keine Luftblasen mehr zu sehen sind
Puis, actionner doucement le piston vers le bas et vers le haut afin d'éliminer les bulles d'airs.
Mueva el pistón hacia arriba y hacia abajo para eliminar las burbujas de aire.

C ピストンを下げて、Ⓐをかぶせて余分なオイルを出します。その後、ゆっくりとⒷをしめこみます。
Pull piston down, cover with Ⓐ & remove excess oil. Then slowly screw on Ⓑ .
Kolbenstange nach unten ziehen, Teil Ⓐ montieren und Oel abwischen. Danach Teil Ⓑ langsam aufschrauben.
Tirer le piston vers le bas comme indiqué, puis couvrer avec les pièces Ⓐ. Essuyer l'excès d'huile.
Tire del pistón hacia abajo, coloque Ⓐ y elimine el aceite sobrante. Ahora enrosque Ⓑ lentamente.

D スムーズに動くか確認する。
Check if piston moves smoothly.
Kolben muss sich leichtgaengig bewegen.
Vérifier que le pitson bouge librement.
Compruebe si el pistón se mueve suavemente.

x4 4セット組立てる(例)。
Assemble as many times as specified.
Sooft wie angegeben zusammenbauen.
Assemblez aussi souvent qu'indiqué.
Repita las veces señaladas.

X 別購入品。
Must be purchased separately!
Das Teil ist nicht im Bausatz enthalten!
Doit être acheté séparément!
Debe comprarse por separado.

番号の順に組立てる。
Assemble in the specified order.
In der angegebenen Reihenfolge zusammenbauen.
Assemblez dans l'ordre indiqué.
Realice el montaje en el orden indicado.

24 ダンパー / Shock Absorber / Stoßdämpfer Amortisseur / Amortiguador

⑭ 6.8mm ボール
Ball
Kugel
Rotule
Rótula
---------- 4

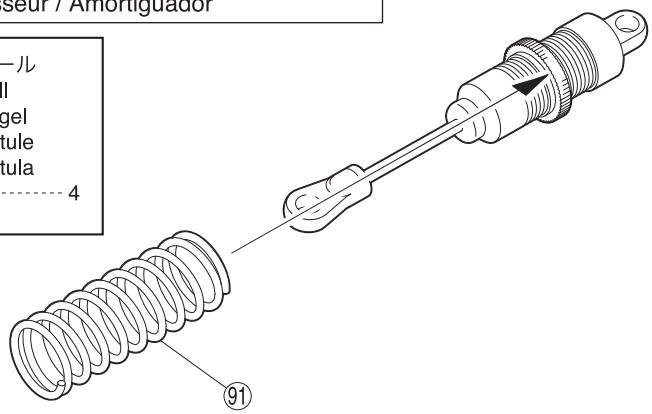

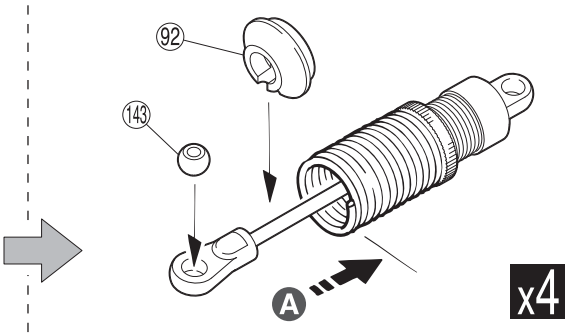

A スプリングを縮めて ⑨2 を入れる。
Compress the spring and install ⑨2.
Drücken Sie die Feder zusammen und schieben Sie ⑨2 auf.
Compresser le ressort pour monter ⑨2.
Comprima el muelle e instale ⑨2.

25 ダンパー / Shock Absorber / Stoßdämpfer Amortisseur / Amortiguador

< フロント >
< Front >
< Vorne >
< Avant >
< Delanteros >

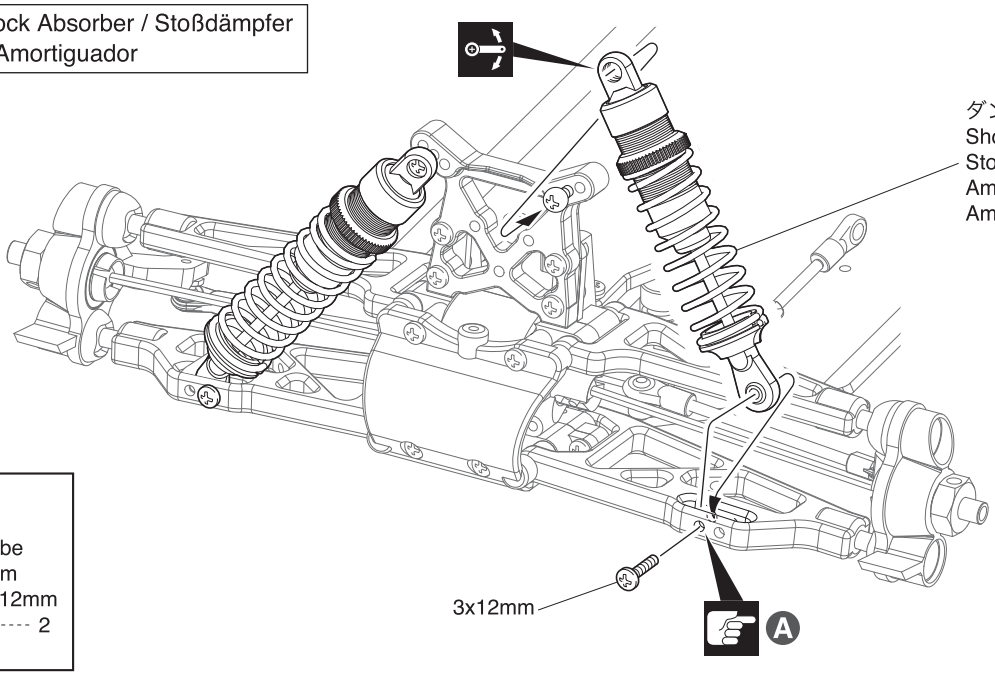

3 x 12mm ビス
Screw
LK Schraube
Vis 3x12mm
Tornillo 3x12mm
---------- 2

< リヤ >
< Rear >
< Hinten >
< Arrière >
< Traseros >

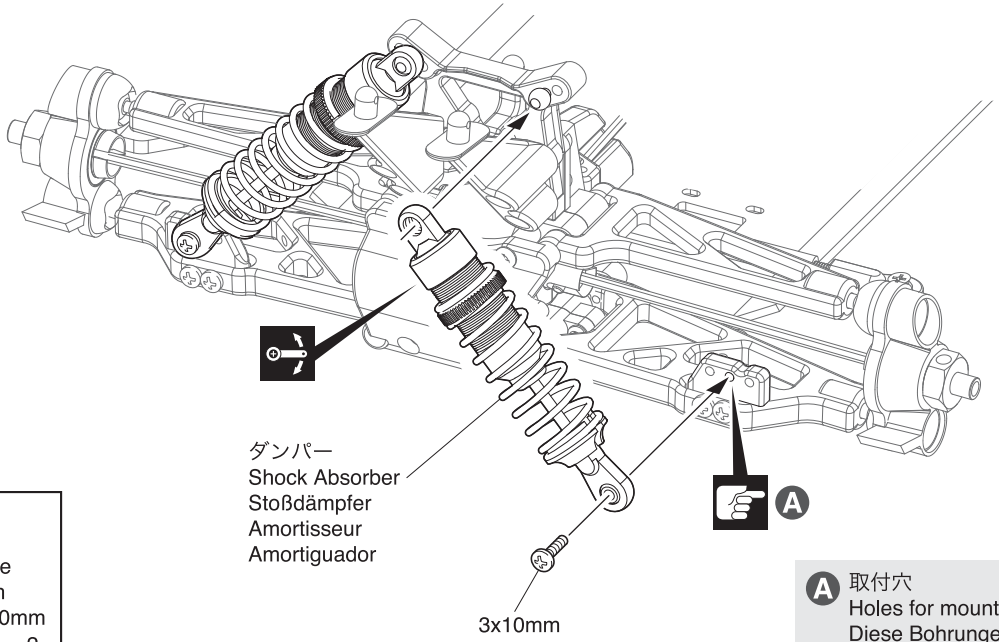

3 x 10mm ビス
Screw
LK Schraube
Vis 3x10mm
Tornillo 3x10mm
---------- 2

A 取付穴
Holes for mounting.
Diese Bohrungen verwenden
Trous pour le montage.
Agujeros a utilizar.

L/R 左右同じように組立てる。
Assemble left and right sides the same way.
Bauen Sie eine linke und eine rechte Seite.
Assemblez le côté gauche comme le côté droit.
Realice el montaje de igual forma en ambos lados.

x4 4セット組立てる(例)。
Assemble as many times as specified.
Sooft wie angegeben zusammenbauen.
Assemblez aussi souvent qu'indiqué.
Repita las veces señaladas.

可動するように組立てる。
Ensure smooth, non-binding movement when assembling.
Das Teil muß sich leicht bewegen lassen.
La pièce doit pouvoir pivoter autour de la vis.
Asegúrese que la pieza se mueve suavemente.

注意して組立てる所。
Pay close attention here!
Vorsicht! Wichtiger Hinweis!
Attention! Avis important!
Preste atención.

26 ステアリングサーボ / Steering Servo / Lenkservo Servo de direction / Servo de dirección

3 x 10mm TPビス
TP Screw
LK Treibschr
Vis TP 3x10mm
Tornillo 3x10mm TP ---------- 2

㉔ 5.8mm ピロボール
Pillow Ball
Kugelschraube
Rotule 5.8mm
Rótula 5.8mm ---------- 1

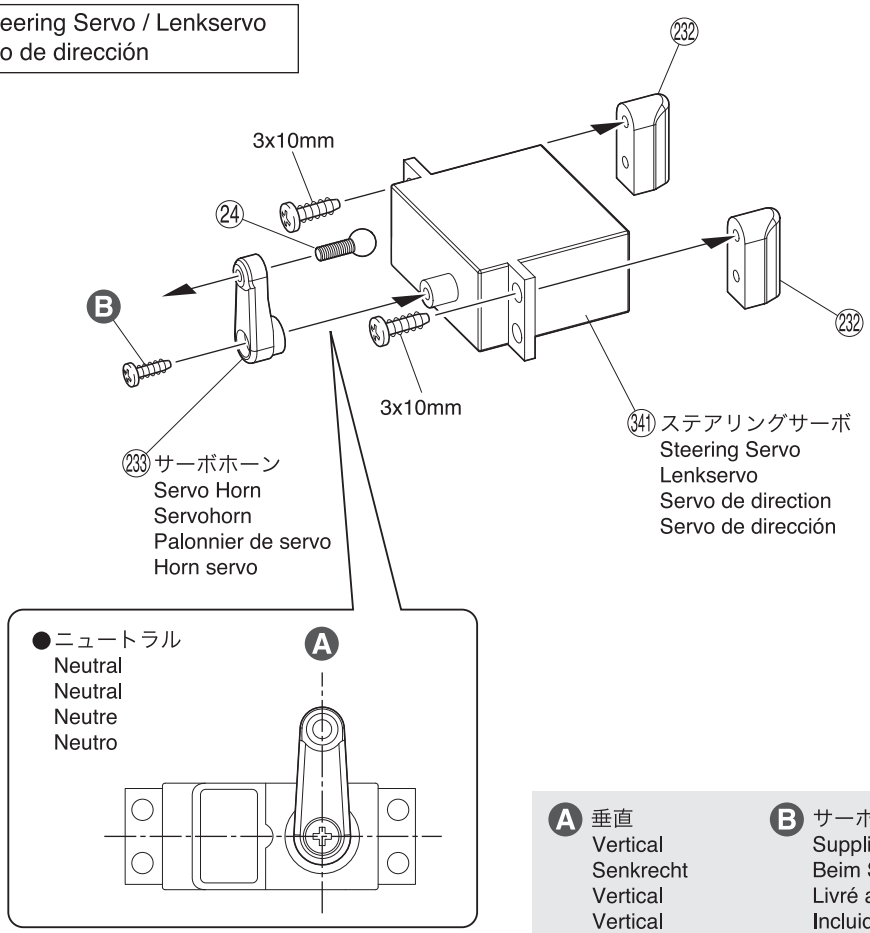

A 垂直
Vertical
Senkrecht
Vertical
Vertical

B サーボ付属
Supplied with the servo.
Beim Servo enthalten.
Livré avec le servo.
Incluido en el servo.

27 ステアリングサーボ / Steering Servo / Lenkservo Servo de direction / Servo de dirección

3 x 10mm TPサラビス
TP F/H Screw
SK Treibschraube
Vis TP F/H 3x10mm
Tornillo 3x10mm TP F/H ---------- 2

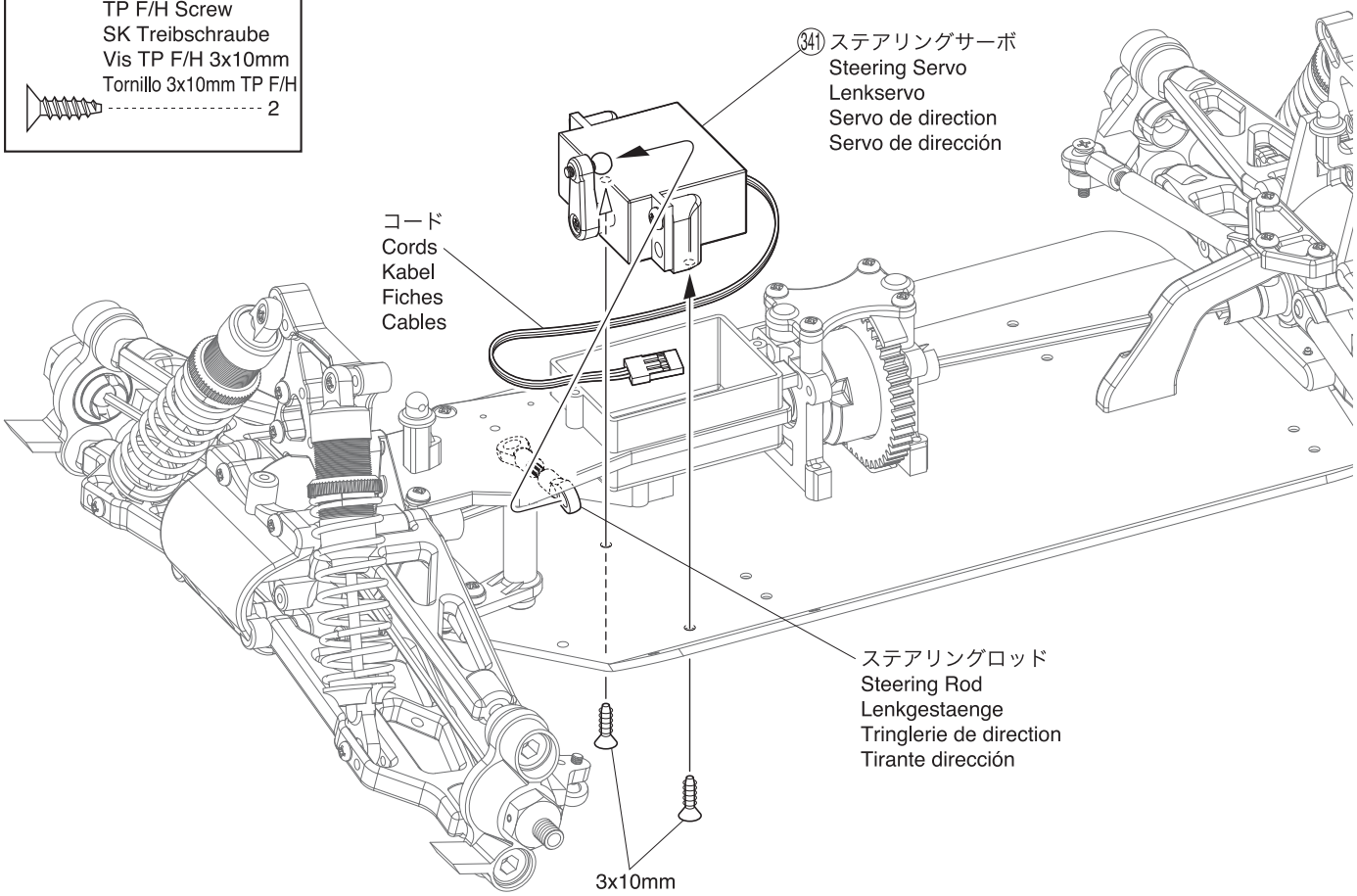

28 メカボックス / Radio Box / RC Box
Boîtier radio / Caja de radio

329 スピードコントローラー(ESC)
Electronic Speed Controller
Mechanischer Fahrtenregler
Variateur mécanique
Variador de velocidad

スイッチ
Switch
Schalter
Interrupteur
Interruptor

242 両面テープ
Double-sided Tape
Doppelseitiges Klebeband
Adhésif double face
Cinta de doble cara

242 両面テープ
Double-sided Tape
Doppelseitiges Klebeband
Adhésif double face
Cinta de doble cara

29 メカボックス / Radio Box / RC Box
Boîtier radio / Caja de radio

A コネクターを差し込む。
Insert connector.
Stecker einstecken.
Connecter la prise
Insertar el conector.

2 x 6mm TPビス
TP Screw
LK Treibschr
Vis TP 2x6mm
Tornillo 2x6mm TP
2

2.6 x 8mm TPビス
TP Screw
LK Treibschr
Vis TP 2.6x8mm
Tornillo 2.6x8mm TP
2

2.6x8mm

2.6x8mm

230

309 受信機
Receiver
Empfänger
Récepteur
Receptor

スピードコントローラー(ESC)
Electronic Speed Controller
Mechanischer Fahrtenregler
Variateur mécanique
Variador de velocidad

CH2
CH1
BATT
A

ステアリングサーボ
Steering Servo
Lenkservo
Servo de direction
Servo de dirección

アンテナ
Antenna
Antenne
Antenne
Antena

30 メカボックス / Radio Box / RC Box
Boîtier radio / Caja de radio

3 x 10mm TPサラビス
TP F/H Screw
SK Treibschraube
Vis TP F/H 3x10mm
Tornillo 3x10mm TP F/H
1

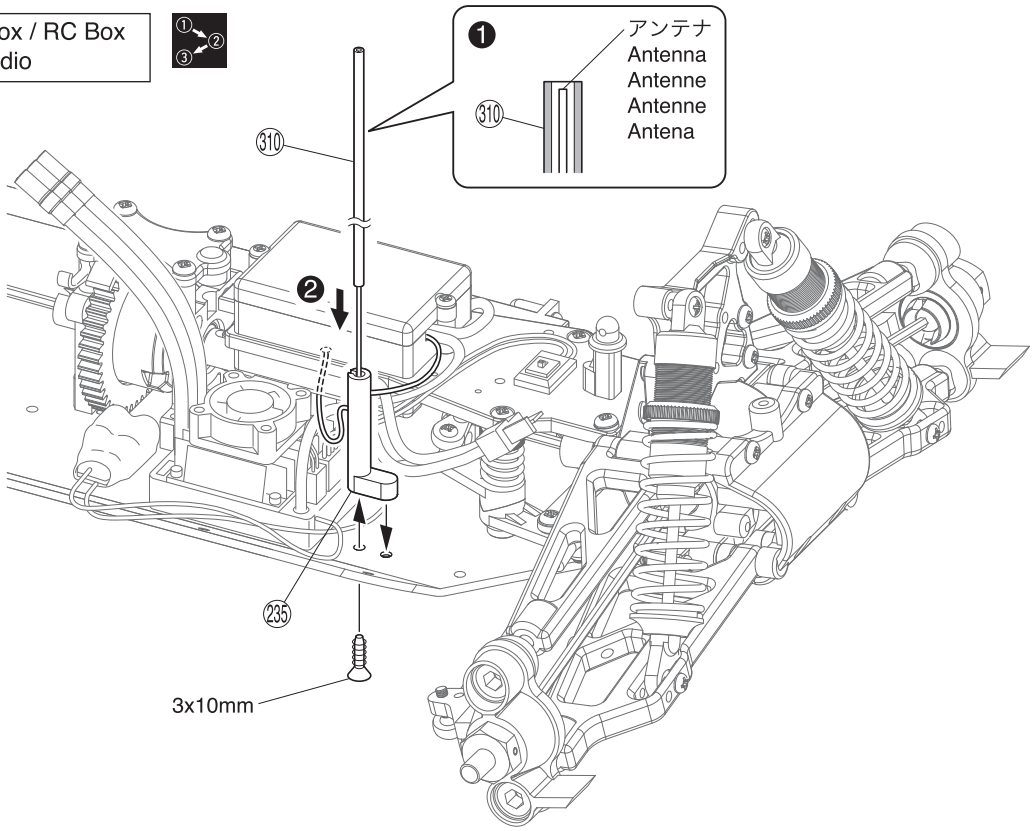

31 バッテリーホルダー / Battery Holder / Akkuhalterung
Support de batterie / Soporte Baterias

3 x 10mm TPサラビス
TP F/H Screw
SK Treibschraube
Vis TP F/H 3x10mm
Tornillo 3x10mm TP F/H
4

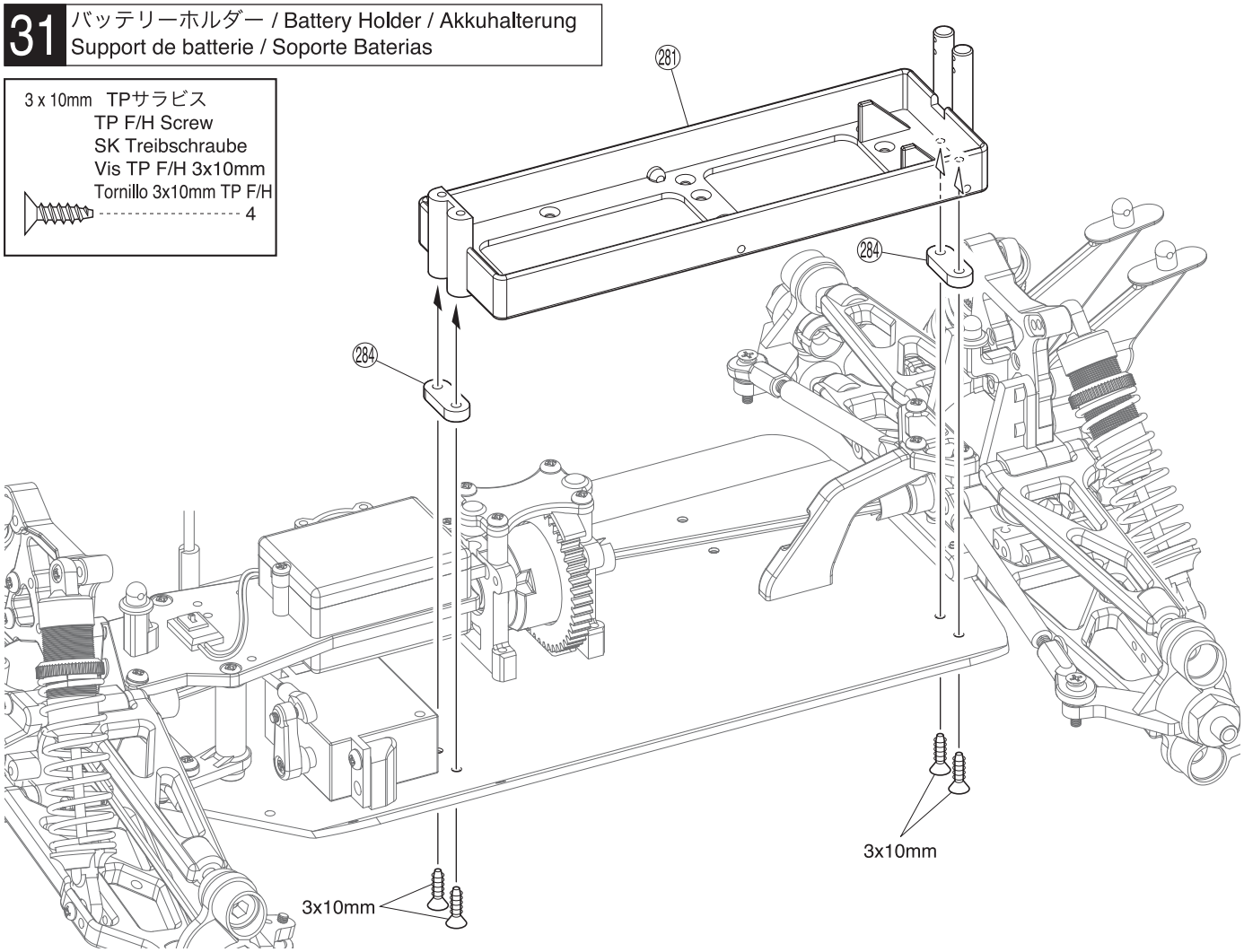

番号の順に組立てる。
Assemble in the specified order.
In der angegebenen Reihenfolge zusammenbauen.
Assemblez dans l'ordre indiqué.
Realice el montaje en el orden indicado.

32 モーター / Motor / Motor Moteur / Motor

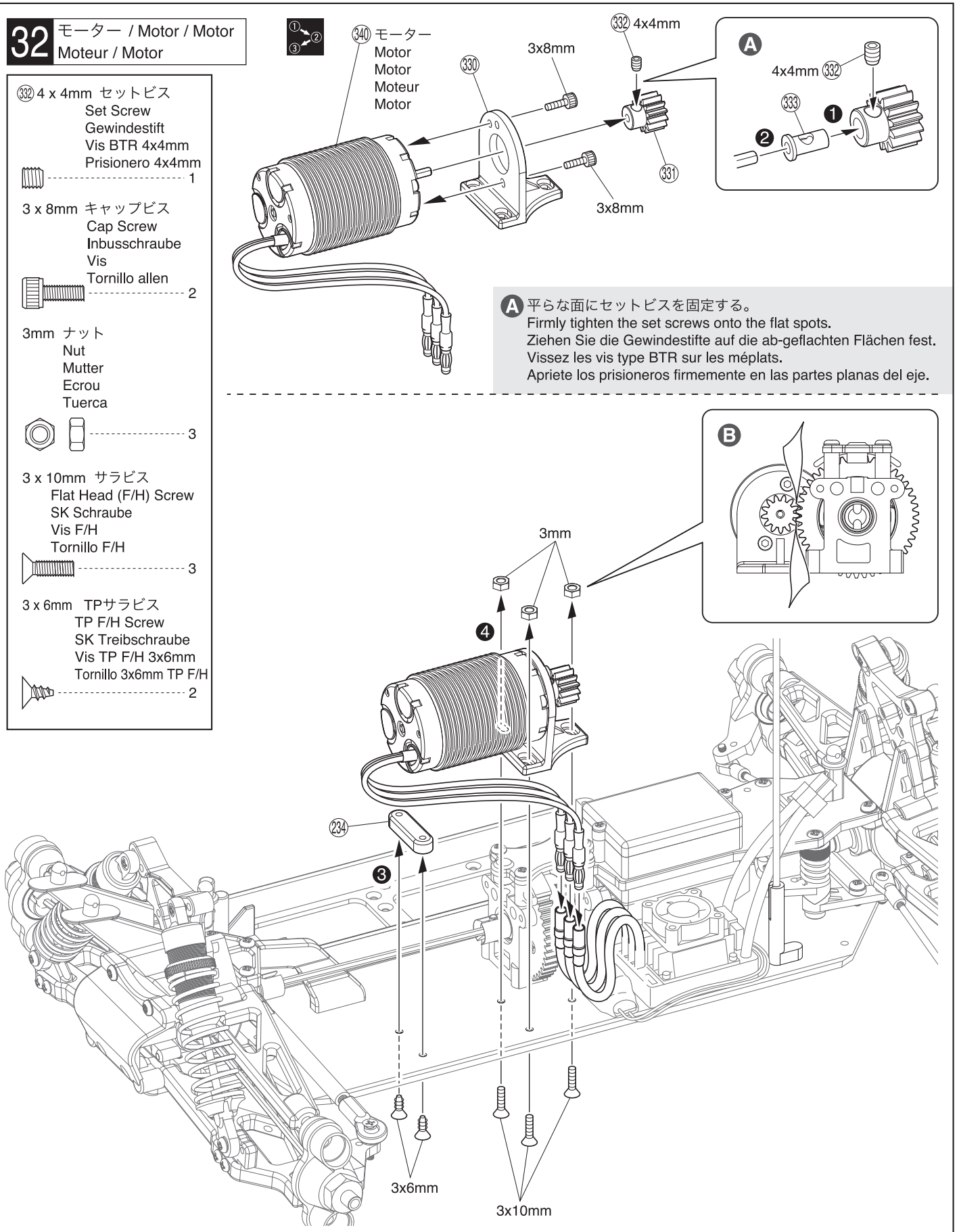

332 4 x 4mm セットビス
Set Screw
Gewindestift
Vis BTR 4x4mm
Prisionero 4x4mm
---------- 1

3 x 8mm キャップビス
Cap Screw
Inbusschraube
Vis
Tornillo allen
---------- 2

3mm ナット
Nut
Mutter
Ecrou
Tuerca
---------- 3

3 x 10mm サラビス
Flat Head (F/H) Screw
SK Schraube
Vis F/H
Tornillo F/H
---------- 3

3 x 6mm TPサラビス
TP F/H Screw
SK Treibschraube
Vis TP F/H 3x6mm
Tornillo 3x6mm TP F/H
---------- 2

A 平らな面にセットビスを固定する。
Firmly tighten the set screws onto the flat spots.
Ziehen Sie die Gewindestifte auf die ab-geflachten Flächen fest.
Vissez les vis type BTR sur les méplats.
Apriete los prisioneros firmemente en las partes planas del eje.

B 紙1枚分のすき間をつくって固定する。
Tighten the screws with one sheet of paper inserted between both gears.
Legen Sie vor dem Festziehen der Schrauben ein Stück Papier zwi-schen beide Zahnräder.
Serrez les vis en insérant une feuille de papier entre les dents des pignons.
Apriete los tornillos colocando un trozo de papel entre la corona y el piñon.

番号の順に組立てる。
Assemble in the specified order.
In der angegebenen Reihenfolge zusammenbauen.
Assemblez dans l'ordre indiqué.
Realice el montaje en el orden indicado.

33 タイヤ＆ホイール / Tire & Wheel
Reifen & Felgen / Jantes et pneus / Neumáticos y Llantas

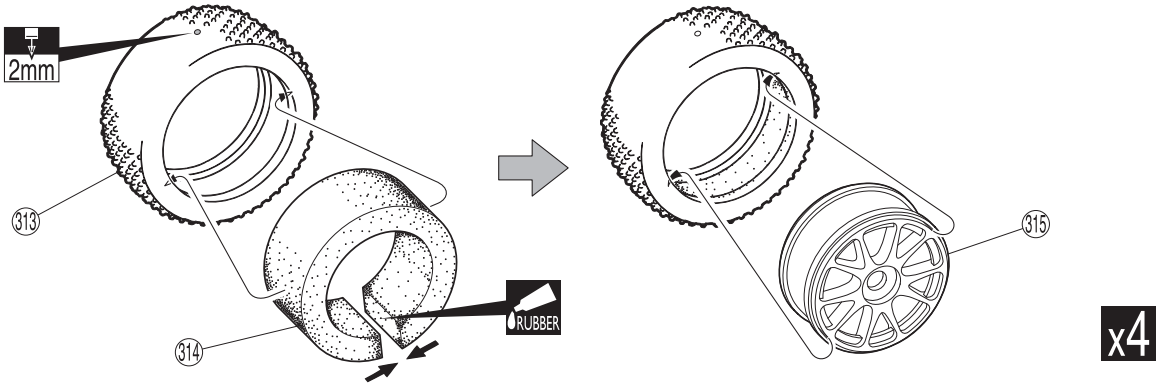

A ホイールを回しながら半分くらいタイヤにいれる。
Fit wheels inside tyres as shown.
Schieben Sie die Felge in den Reifen wie dargestellr.
Insérer la jante dans le pneu comme indiqué.
Coloque las llantas en el interior.

B タイヤを強くひっぱりホイールを押しこむ。
Twist the tyre onto the wheel.
Ziehen Sie den Reifen auf die Felge.
Faire pivoter la jante pour l ' installer.
Gire la llanta.

C ピッタリはめてからタイヤとホイールのつなぎ目に瞬間接着剤を流し接着する。
After fitting wheels to tyres, apply instant glue as shown.
Setzen Sle dle Relfen auf die Felgen und lassen Sie einen Tropfen Sekundenkleber In der Naht zwlschen Reifen und Felge entlang laufen.
Après assemblage, collez le bord du pneu sur la jante.
Aplique pegamento cianocrilato en la junta.

34 タイヤ＆ホイール / Tire & Wheel
Reifen & Felgen / Jantes et pneus / Neumáticos y Llantas

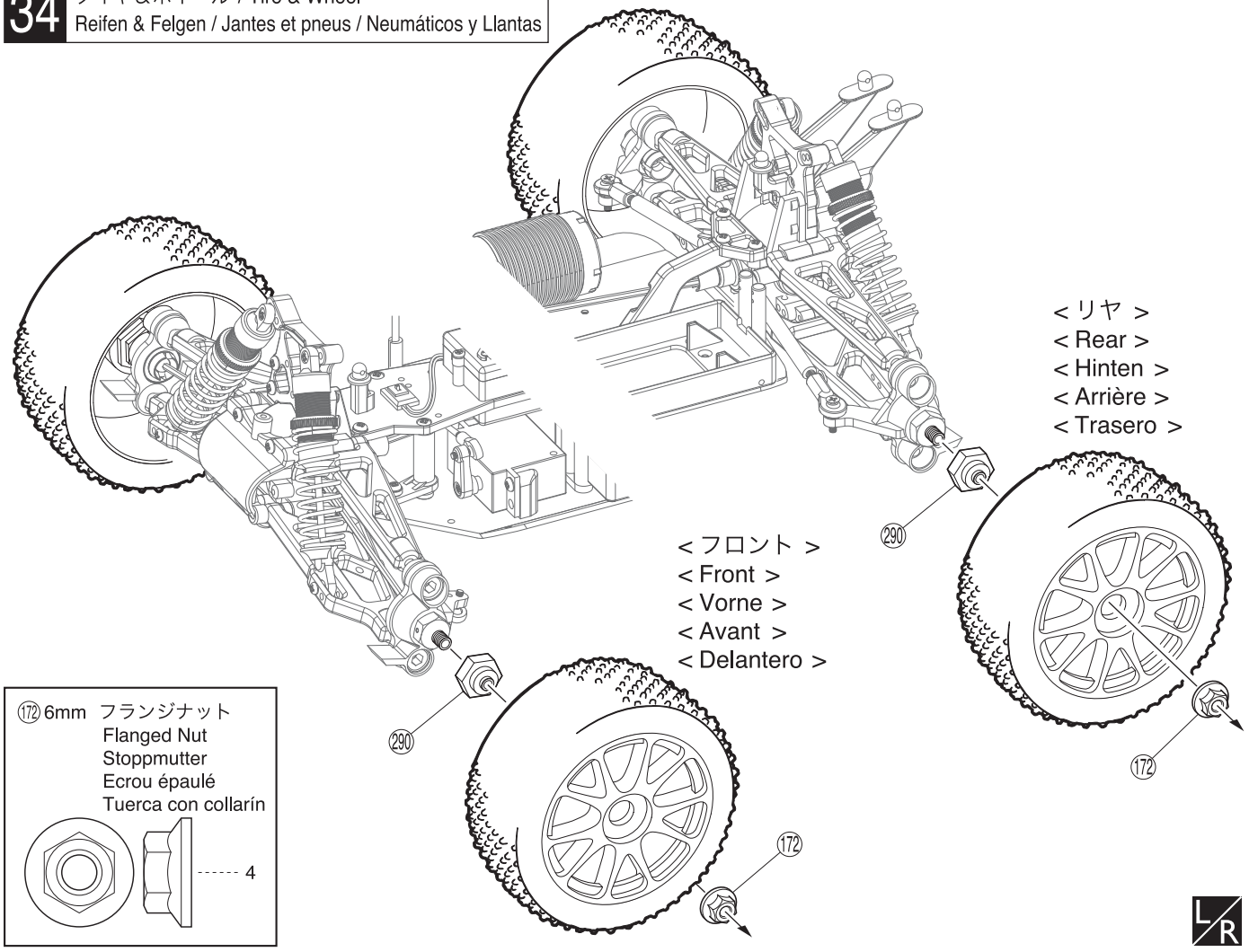

C.A 瞬間接着剤で接着する。
Apply instant glue (CA glue, super glue).
Verwenden Sie Sekundenkleber.
Collez avec de la colle cyanoacrylate.
Aplique pegamento instantáneo.

x4 4セット組立てる(例)。
Assemble as many times as specified.
Sooft wie angegeben zusammenbauen.
Assemblez aussi souvent qu'indiqué.
Repita las veces señaladas.

L/R 左右同じように組立てる。
Assemble left and right sides the same way.
Bauen Sie eine linke und eine rechte Seite.
Assemblez le côté gauche comme le côté droit.
Realice el montaje de igual forma en ambos lados.

RUBBER ゴム系接着剤で接着する。
Apply rubber type glue.
Gummikleber.
Collez avec de la colle a caoutchouc.
Aplicar cola de contacto.

2mm 2mmの穴をあける(例)。
Drill holes with the specified diameter.
Bohren Sie Löcher im angegebenen Ø.
Percez des trous dans le Ø indiqué.
Perfore agujeros con la medida indicada.

35 バッテリー / Battery / Akku Accu / Batería

3 x 12mm TPビス
TP Screw
LK Treibschr
Vis TP 3x12mm
Tornillo 3x12mm TP
2

(105) フックピン
Hook Pin
Karrosserieklammer
Goupille
Clip carrocería
2

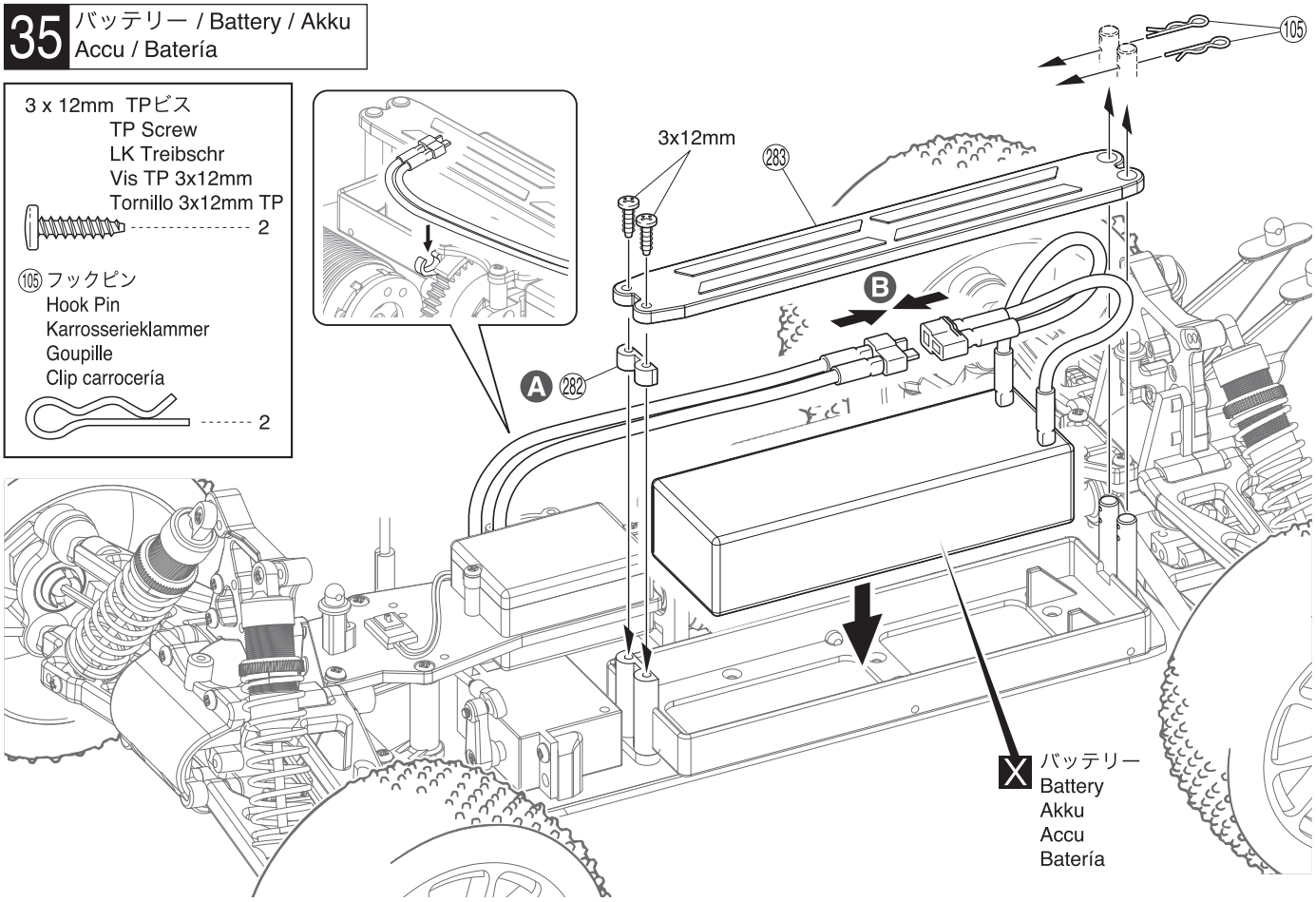

A 厚さ24mm以上のバッテリーを搭載する場合に使用する。
It is used when it carries a battery not less than 24 mm thick.
Es wird benutzt, wenn es nicht eine Batterie trägt, weniger als 24 mm dick.
Il est utilisé lorsqu'il porte pas une pile moins que 24 partie charnue du mm.
Se usa cuando no lleva una batería menos espeso 24 mm.

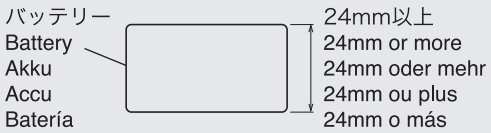

B コネクターを接続する。
Connect the servos to the receiver.
Verbinden Sie die Stecker.
Brancher les fiches.
Conectar.

36 インナーボディ / Inner Body / Innerer Körper Corps intérieur / Cuerpo interno

3 x 6mm TPビス
TP Screw
LK Treibschr
Vis TP 3x6mm
Tornillo 3x6mm TP
3

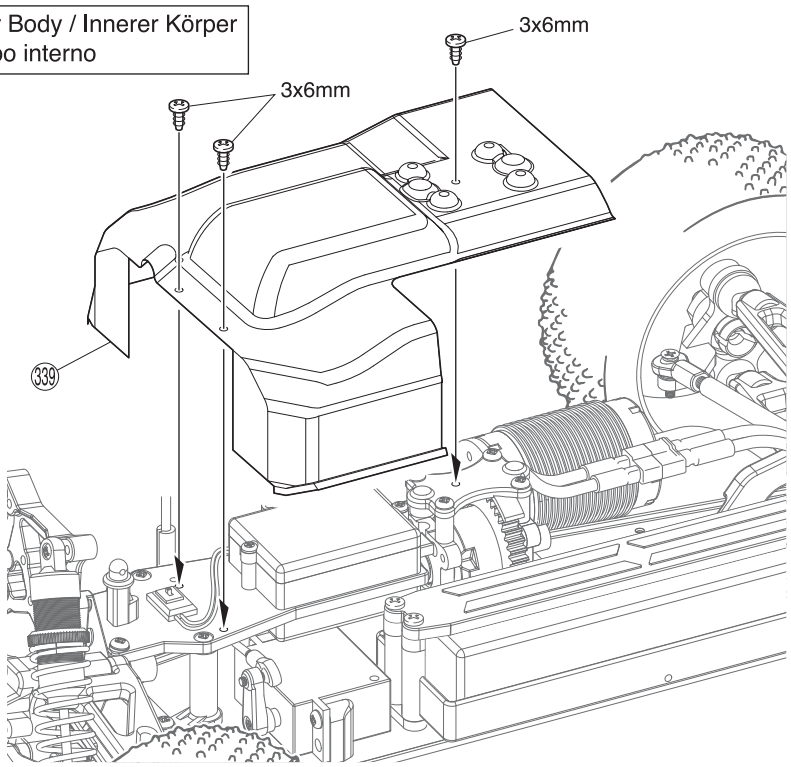

X 別購入品。
Must be purchased separately!
Das Teil ist nicht im Bausatz enthalten!
Doit être acheté séparément!
Debe comprarse por separado.

37 リヤウイング / Rear Wing / Der Heckspoiler / Aileron arrière / Alerón trasero

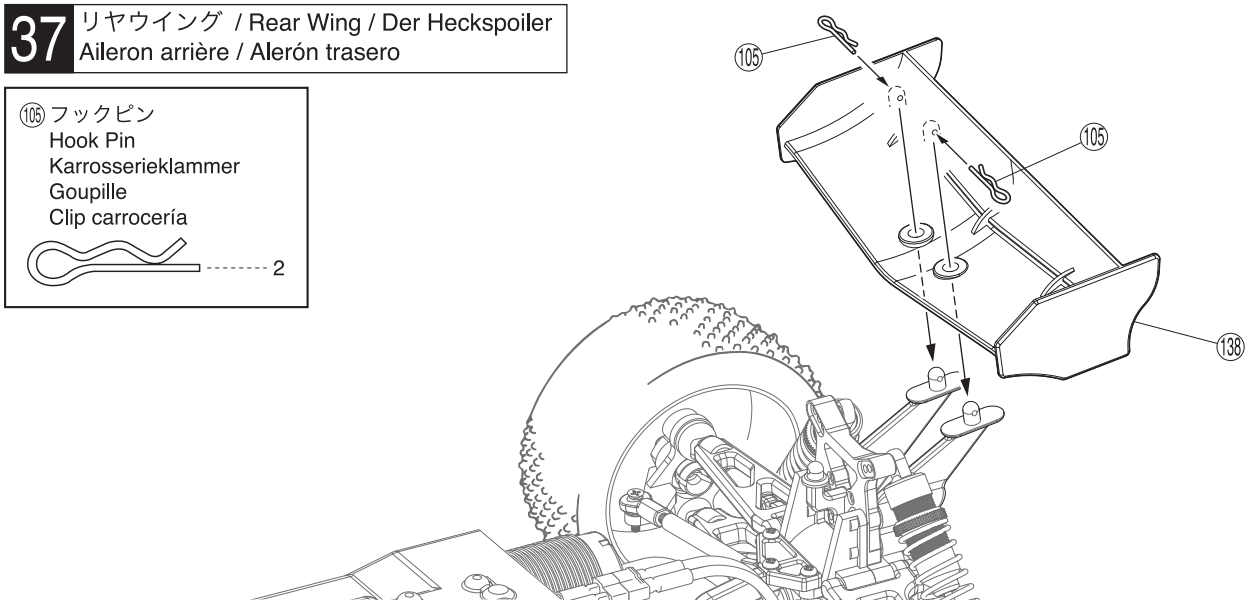

⑩⑤ フックピン
Hook Pin
Karrosserieklammer
Goupille
Clip carrocería
2

38 ボディマウント / Body Mounts / Karrosseriestützen / Fixations de carrosserie / Soportes de carrocería

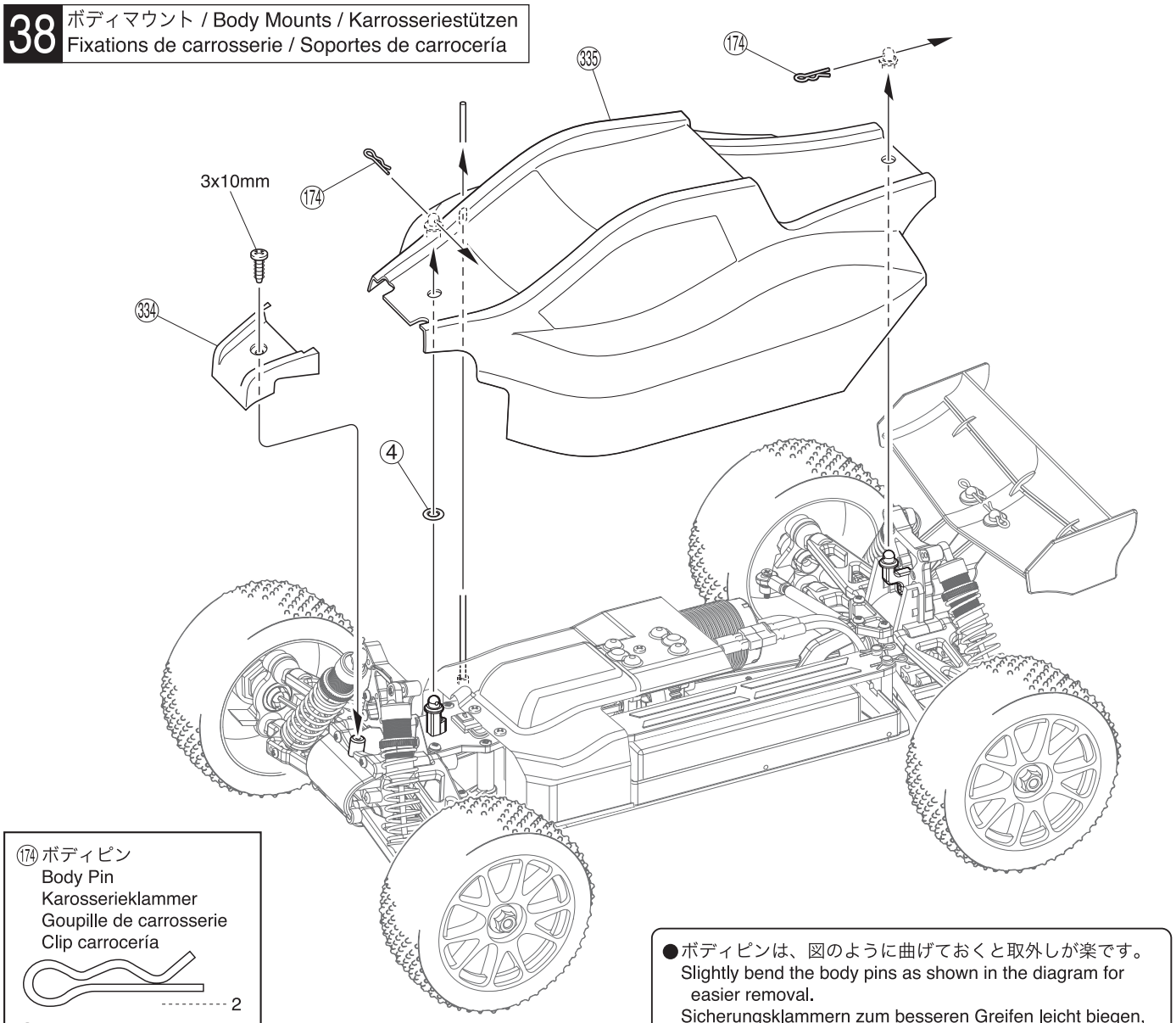

⑰④ ボディピン
Body Pin
Karosserieklammer
Goupille de carrosserie
Clip carrocería
2

④ Oリング P5
O-ring P5
O-Ring P5
Joint thorique P5
Junta Tórica P5
1

3 x 10mm TPビス
TP Screw
LK Treibschr
Vis TP 3x10mm
Tornillo 3x10mm TP
1

●ボディピンは、図のように曲げておくと取外しが楽です。
Slightly bend the body pins as shown in the diagram for easier removal.
Sicherungsklammern zum besseren Greifen leicht biegen, wie dargestellt.
Courber les clips de carrosserie comme indiqué.
Doble ligeramente las presillas de carrocería para facilitar la instalación.

フロント/リヤギヤボックス / Front/Rear Gearbox / Vorderes/Hintere Getriebegehäuse / Carter de différentiel avant/arrière / Caja de transmisión Delantera/Trasera

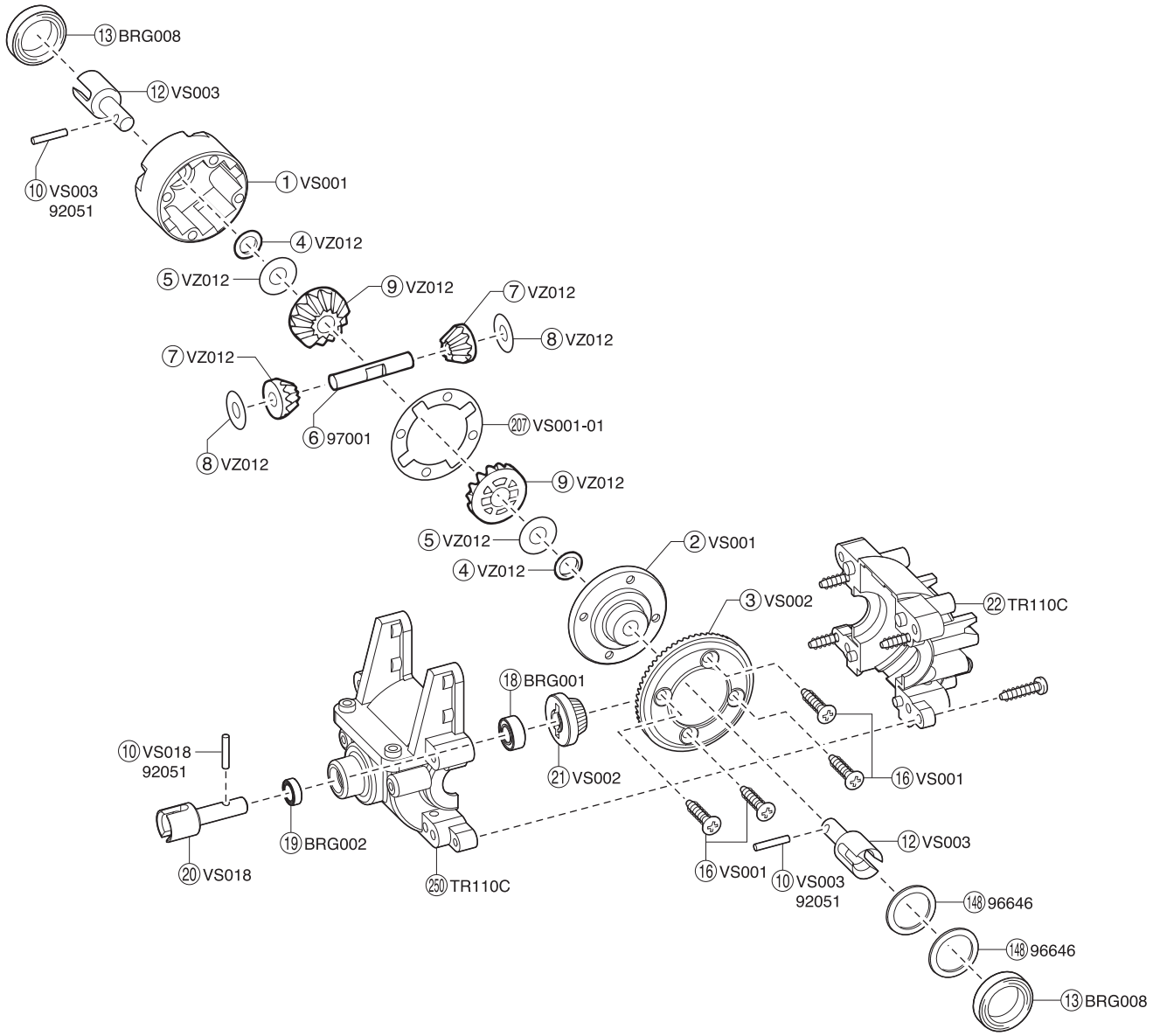

サーボセイバー / Servo Saver / Servo Saver / Sauve-servo / Salvaservos

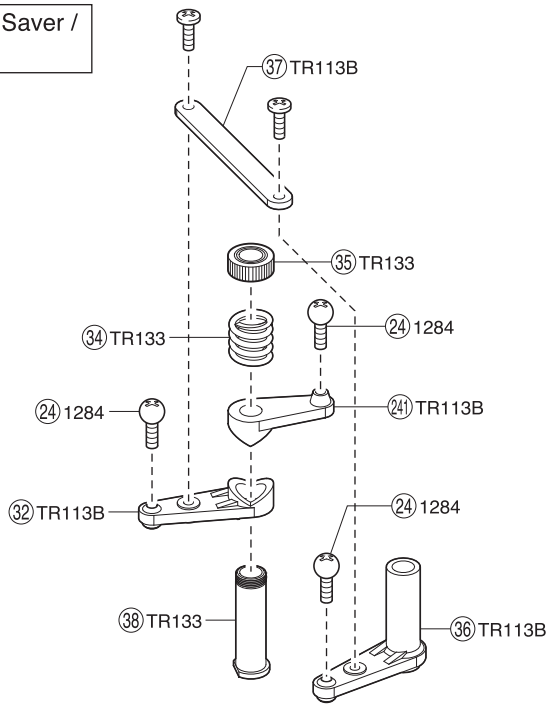

センターギヤボックス / Center Gearbox / Die mittlere Getriebegehäuse
Carter de différentiel central / Caja central

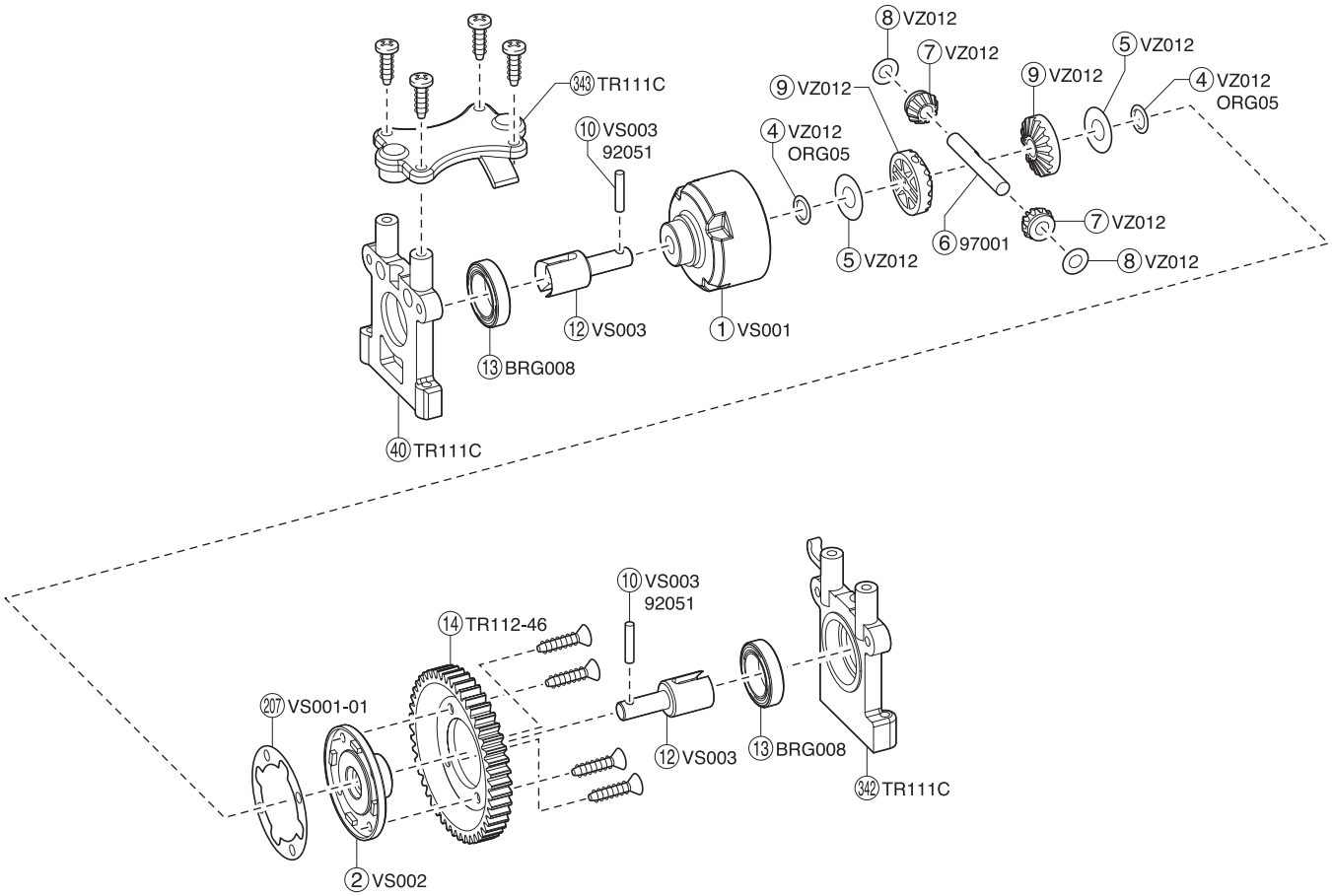

フロント/リヤダンパーユニット / Front/Rear Shock Unit / Dämpfereinheit, vorn/hinten
Suspension avant/arrière / Amortiguador delantero/trasero

< フロントダンパー >
< Front Shock >
< Vorderer Dämpfer >
< Amortisseur avant >
< Amortiguadores Delanteros >

< リヤダンパー >
< Rear Shock >
< Hintere Dämpfer >
< Amortisseur arrière >
< Amortiguadores Traseros >

※ ⑨① は単体でのパーツ販売はしておりません。
オプションパーツをお買い求めください。
(No.TRW101-1014 / No.TRW101-9014 / No.TRW101-9514)

⑨① is not sold individually.
Following optional springs are sold individually.
(No.TRW101-1014 / No.TRW101-9014 / No.TRW101-9514)
Das Teil Nr. 91 ist nicht separat erhältlich.
Verwenden Sie dafür folgende Ersatzteile:
TRW-101-1014, TRW-101-9014, TRW-101-9514.
⑨① n'est pas disponible separement.
Les ressorts optionnels suivants sont proposes individuellement.
(No.TRW101-1014 / No.TRW101-9014 / No.TRW101-9514)
⑨① no se vende individualmentey.
Los siguientes muelles opcionales se venden por separado.
(No.TRW101-1014 / No.TRW101-9014 / No.TRW101-9514)

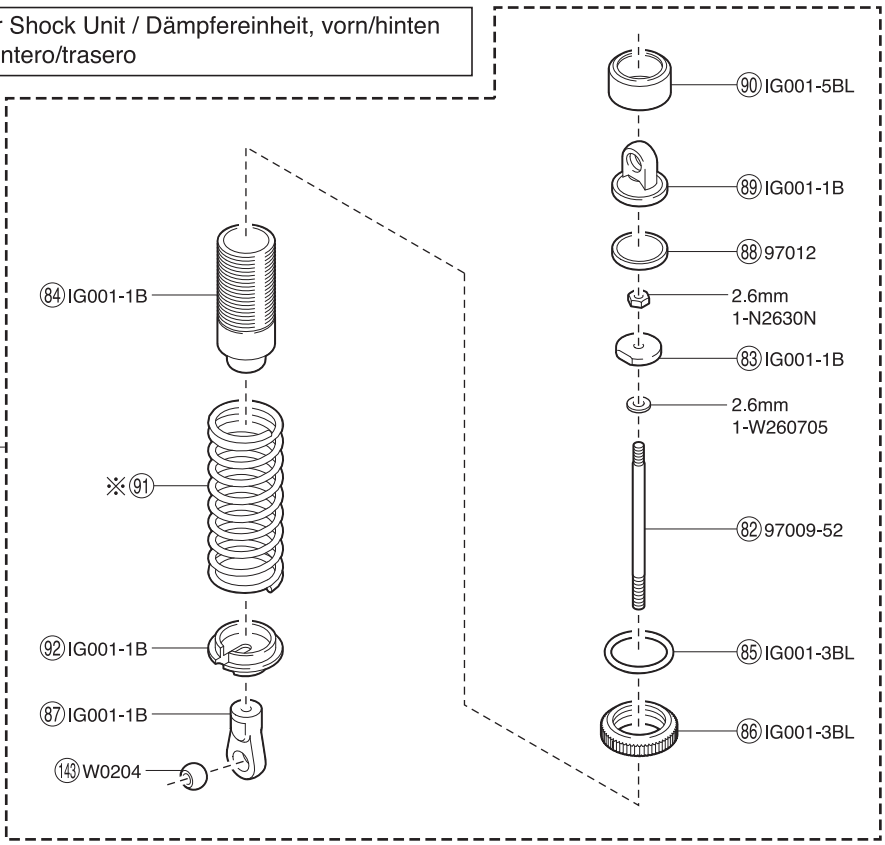

● 分解図
EXPLODED VIEW
EXPLOSIONSZEICHNUNG
VUE ECLATEE
DESPIECE

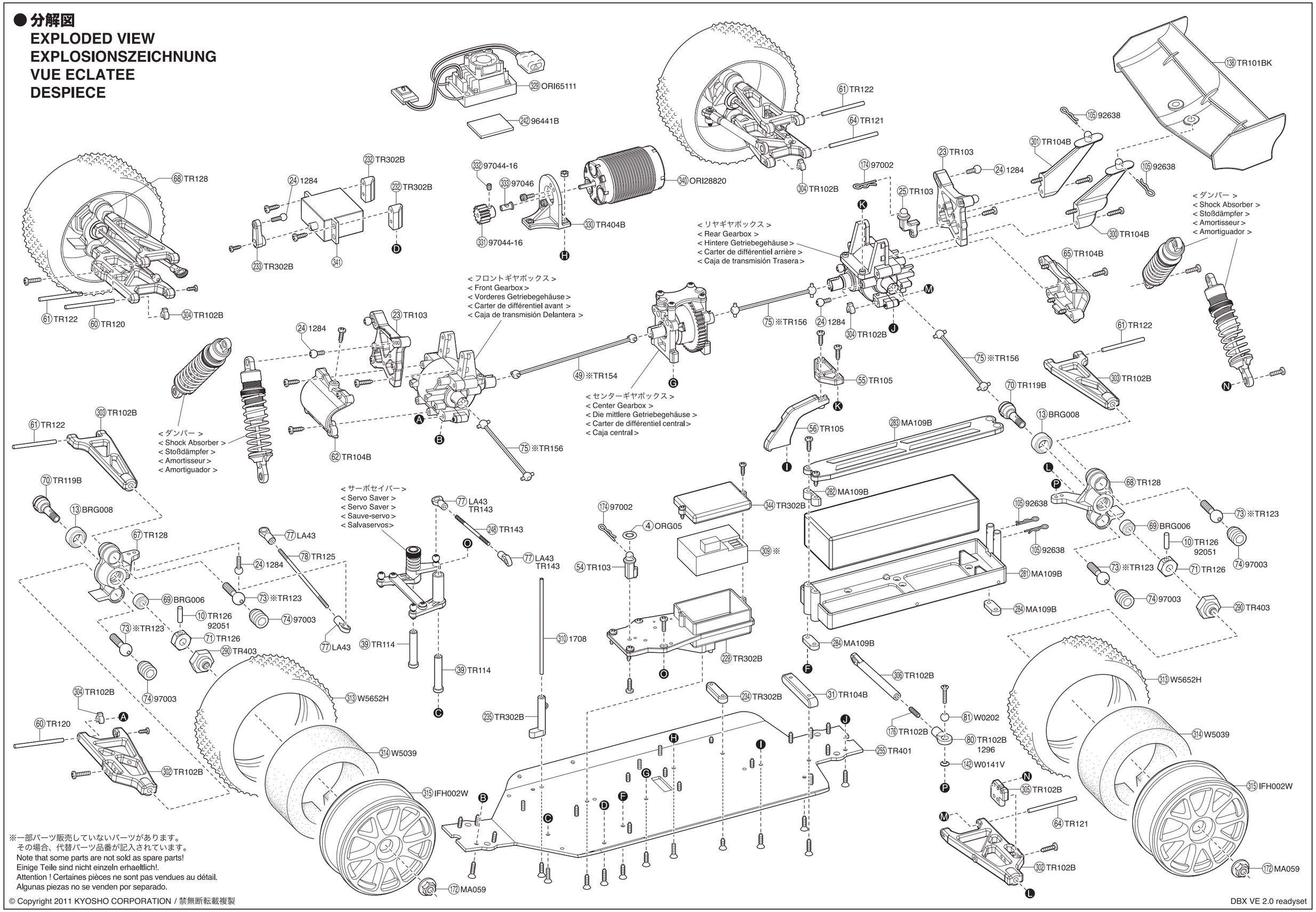

※一部パーツ販売していないパーツがあります。
その場合、代替パーツ品番が記入されています。
Note that some parts are not sold as spare parts!
Einige Teile sind nicht einzeln erhaeltlich!.
Attention ! Certaines pièces ne sont pas vendues au détail.
Algunas piezas no se venden por separado.

© Copyright 2011 KYOSHO CORPORATION / 禁無断転載複製

DBX VE 2.0 readyset

スペアパーツ　SPARE PARTS

★ FOR JAPANESE MARKET ONLY.

品番 No.	パーツ名 Part Names	内容（キーNo.と入数） Quantity	★定価（税込）
TR101 BK	ウイング（ブラック /DBX/DST） Wing (Black/DBX/DST)	⑱ x 1	525
TR102B	アッパー・ロアサスアームセット（DBX / DST） Upper • Lower Sus. Arm Set (DBX / DST)	⑧⓪ ⑰⑥ ③⓪② ③⓪③ ③⓪④ ③⓪⑤ ③⓪⑥ x 1	578
TR103	ダンパーステーセット（DBX/DST） Shock Stay Set (DBX/DST)	㉓ ㉕ ⑤④ x 1	525
TR104B	バンパー・ウイングステーセット（DBX/DST） Bumper • Wing Stay Set (DBX/DST)	③① ⑥② ⑥⑤ ③⓪⓪ ③⓪① x 1	578
TR105	アッパープレートセット（DBX/DST） Upper Plate Set (DBX/DST)	⑤⑤ ⑤⑥ x 1	525
TR110C	バルクヘッド（DBX/DST） Bulkhead (DBX/DST)	㉒ ②⓪⑥ ②⑤⓪ x 1	525
TR111C	センターバルクセット（DBX/DST） Center Bulk Set (DBX/DST)	④⓪ ③④② ③④③ x 1	
TR112 -46	メインギヤ（46T/DBX/DST） Main Gear (46T/DBX/DST)	⑭ x 1	315
TR113B	サーボセイバーセット（DBX/DST/DRT/DRX/DBX-VE） Servo Saver Set (DBX/DST/DRT/DRX/DBX-VE)	③② ③⑥ ③⑦ ②④① x 1	420
TR114	サーボセイバーシャフト（2pcs/DBX/DST） Servo Saver Shaft (2pcs/DBX/DST)	③⑨ x 2	525
TR119B	ホイールシャフト（2pcs/TR119） Wheel Shaft (2pcs/TR119)	⑦⓪ x 2	630
TR120	フロントロアサスシャフト（3x46mm/2pcs/DBX/DST） Front Lower Sus. Shaft (3x46mm/2pcs/DBX/DST)	⑥⓪ x 2	315
TR121	リヤロアサスシャフト（3x56mm/2pcs/DBX/DST） Rear Lower Sus. Shaft (3x56mm/2pcs/DBX/DST)	⑥④ x 2	315
TR122	アッパーサスシャフト（3x39mm/F&R/2pcs/DBX/DST） Upper Sus. Shaft (3x39mm/F&R/2pcs/DBX/DST)	⑥① x 2	315
※ TR123	11mm サスボール（2pcs） 11mm Suspension Ball (2pcs)	⑦③ x 2	840
TR125	タイロッドセット（DBX/DST） Tie Rod Set (DBX/DST)	⑦⑧ x 2　⑦⑦ x 6	315
TR126	ホイールハブ（2pcs/DBX/DST） Wheel Hub (2pcs/DBX/DST)	⑩ ⑦① x 2	420
TR128	ナックルアーム（L/R） Knuckle Arm (L/R)	⑥⑦ ⑥⑧ x 1	525
TR132	ダンパーセット（DBX/DST） Shock Set (DBX/DST)	⑧② ⑧③ ⑧④ ⑧⑤ ⑧⑥ ⑧⑦ ⑧⑧ ⑧⑨ ⑨⓪ ⑨① ⑨② ①④③ x 1	2310
TR133	サーボセイバーシャフトセット（DBX/DST） Servo Saver Shaft Set (DBX/DST)	③④ ③⑤ ③⑧ x 1	525
TR143	タイロッドセット（DRT） Tie Rod Set (DRT)	②④⑧ x 2　⑦⑦ x 6	473
※ TR154	スイングシャフト (L=102/1pc) Swing Shaft (L=102/1pc)	④⑨ x 1	525
※ TR156	スイングシャフト (L=97/1pc) Swing Shaft (L=97/1pc)	⑦⑤ x 1	525
TR302B	メカボックスセット (D-VE) Radio Box Set (D-VE)	②②⑨ ②③③ ②③④ ②③⑤ ③④④x 1 ②③②x 2	893
TR401	メインシャシー（DMT-VE） Main Chassis (DMT-VE)	②⑤⑤ x 1	2625
TR403	ホイールアダプター (DMT/DBX 2.0) Wheel Adapter (DMT/DBX 2.0)	②⑨⓪ x 4	525
TR404B	モーターマウント（DMT-VE） Motor Mount (DMT-VE)	③③⓪ x 1	578
TRB501 VT1	プリントボディセット（DBX VE 2.0 Color Type 1） Print Body Set (DBX VE 2.0 Color Type 1)	③③④ ③③⑤ ③③⑥ ③③⑦ x 1	5670
TRB551B	クリアボディセット（DBX 2.0） Clear Body Set (DBX 2.0)	③③④ ③③⑤ ③③⑥ ③③⑦ x 1	3150
BRG001	シールドベアリング（5x10x4）4pcs Shield Bearing (5x10x4) 4pcs	⑱ x 4	1050
BRG002	シールドベアリング（5x8x2.5）4pcs Shield Bearing (5x8x2.5) 4pcs	⑲ x 4	1050
BRG006	シールドベアリング（6x12x4）2pcs Shield Bearing (6x12x4) 2pcs	⑥⑨ x 2	1050
BRG008	シールドベアリング（12x18x4）2pcs Shield Bearing (12x18x4) 2pcs	⑬ x 2	1890
IFH002W	テンスポークホイール（ホワイト） Ten-Spoke Wheel (White)	③①⑤ x 4	1470
IG001 -1B	ダンパープラパーツ（インファーノ GT/DBX） Shock Plastic Parts (Inferno GT/DBX)	⑧③ ⑧④ ⑧⑦ ⑧⑨ ⑨② x 2	525
IG001 -3BL	スプリングアジャスター（ブルー /2pcs） Spring Adjuster (Blue/2pcs)	⑧⑤ ⑧⑥ x 2	525
IG001 -5BL	ダンパーキャップ（ブルー /2pcs） Shock Cap (Blue/2pcs)	⑨⓪ x 2	525
LA43	5.8mm ボールエンド（12pcs） 5.8mm Ball End (12pcs)	⑦⑦ x 12	315
MA059	ホイールナット（4pcs） Wheel Nut (4psc)	①⑦② x 4	263
MA109B	バッテリーホルダー Battery Holder	②⑧① ②⑧② ②⑧③ x 1　②⑧④ x 2	735

品番 No.	パーツ名 Part Names	内容（キーNo.と入数） Quantity	★定価（税込）
ORI 28820	VORTEX 10 EVO MOTOR VORTEX 10 EVO MOTOR	③④⓪ x 1	8400
ORI 65111	VORTEX R10 ESC VORTEX R10 ESC	③②⑨ x 1	6825
VS001	デフケース Differential Case	① ② x 2	473
VS001 -01	デフパッキン（4pcs） Differential Packing (4pcs)	②⓪⑦ x 4	420
VS003	デフジョイント Differential Joint	⑩ ⑫ x 2	578
VS018	ベベルシャフト（小） Bevel Shaft (Small)	⑩ ⑳ x 2	630
VZ012	デフギヤセット Differential Gear Set	④ ⑤ ⑨ x 4　⑦ ⑧ x 8	945
W0141V	3x6mm テーパーワッシャー（ブルー /10pcs） 3x6mm Tapered Washer (Blue/10pcs)	①④② x 10	473
W0202	6.8mm スチールボール（10pcs） 6.8mm Steel Ball (10pcs)	⑧① x 10	735
W0204	6.8mm ハードボール (H=4.8/4pcs) 6.8mm Hard Ball (H=4.8/4pcs)	①④③ x 4	735
W5652H	ハイトラクションタイヤ マイクロスクエア H High Traction Tire Micro Square H	③①③ x 2	1995
W5039	インナースポンジ 1/8 インファーノ Inner Sponge 1/8 Inferno	③①④ x 4	1365
1284	5.8mm ピロボール（8pcs） 5.8mm Pillow Ball (8pcs)	②④ x 8	210
1296	6.8mm ボールエンド（12pcs） 6.8mm Ball End (12pcs)	⑧⓪ x 12	420
1708	カラーアンテナ黒キャップ付（4pcs） Color Antenna (Black/4pcs)	③①⓪ x 4	525
92051	2x11mm ピン（10pcs） 2x11mm Pin (10pcs)	⑩ x 10	315
92638	スナップピン（10pcs） Snap Pin (10pcs)	①⓪⑤ x 10	210
96646	12x15mm シムセット（0.1 厚 / 0.2 厚） 12x15mm Shim Set (0.1 Thick / 0.2 Thick)	①④⑧ x 4	473
97001	ベベルシャフト（4x27mm/6pcs/BS107） Bevel Shaft (4x27mm/6pcs/BS107)	⑥ x 6	630
97002	ボディピン（1.6mm/10pcs/FM29） Body Pin (1.6mm/10pcs/FM29)	①⑦④ x 10	263
97003	11mm ピロボールナット（2pcs/FZ76） 11mm Pillow Ball Nut (2pcs/FZ76)	⑦④ x 2	315
97009 -52	ダンパーシャフト（3x52mm/2pcs/BSW74） Shock Shaft (3x52mm/2pcs/BSW74)	⑧② x 2	735
97012	ダイアフラム（ø12/10 入 /BSW32） Diaphragm (ø12/10pcs/BSW32)	⑧⑧ x 10	525
97044 -16	ピニオンギヤ（16T/1.0M/ φ5.0） Pinion Gear (16T/1.0M/φ5.0)	③③① ③③② x 1	1155
97046	ピニオンギヤアダプター Pinion Gear Adaptor	③③③ x 2	630

※一部パーツ販売していないパーツがあります。
　その場合、代替パーツ品番が記入されています。

Note that some parts are not sold as spare parts!
Einige Teile sind nicht einzeln erhaeltlich!.
Attention ! Certaines pièces ne sont pas vendues au détail.
Algunas piezas no se venden por separado.

オプションパーツ（1）　OPTIONAL PARTS (1)

★ FOR JAPANESE MARKET ONLY.

品番 No.	パーツ名 Part Names	内容 Description	★定価 (税込)
BRG001 TS	テフロンシールドベアリング(5x10x4/4pcs) Teflon Shield Bearing (5x10x4/4pcs)	⑱と交換　4 個入 instead of ⑱.　4 pcs	840
BRG006 TS	テフロンシールドベアリング(6x12x4/4pcs) Teflon Shield Bearing (6x12x4/4pcs)	⑲と交換　4 個入 instead of ⑲.　4 pcs	1050
BRG008 TS	テフロンシールドベアリング(12x18x4/4pcs) Teflon Shield Bearing (12x18x4/4pcs)	⑬と交換　4 個入 instead of ⑬.　4 pcs	1260
IFH002 GM	テンスポークホイール(ガンメタリック) Ten-Spoke Wheel (Gunmetal)	⑮と交換　4 個入 instead of ⑮.　4 pcs	1470
IFH003 BK	ホイール(ブラック /MP9) Wheel (Black/MP9)	⑮と交換　4 個入 instead of ⑮.　4 pcs	1470
IFH003 W	ホイール(ホワイト /MP9) Wheel (White/MP9)	⑮と交換　4 個入 instead of ⑮.　4 pcs	1470
IFH004 KG	ディッシュホイール(蛍光グリーン) Dish Wheel (Fluorescent Green)	⑮と交換　4 個入 instead of ⑮.　4 pcs	1890
IFH004 KO	ディッシュホイール(蛍光オレンジ) Dish Wheel (Fluorescent Orange)	⑮と交換　4 個入 instead of ⑮.　4 pcs	1890
IFH004 KY	ディッシュホイール(蛍光イエロー) Dish Wheel (Fluorescent Yellow)	⑮と交換　4 個入 instead of ⑮.　4 pcs	1890
IFH004 W	ディッシュホイール(ホワイト) Dish Wheel (White)	⑮と交換　4 個入 instead of ⑮.　4 pcs	1890
TR101W	ウイング(ホワイト /DBX/DST) Wing (White/DBX/DST)	㊳と交換 instead of ㊳.	525
TRW101 -1014	ダンパースプリング (10-1.4/L=63/DBX/DST/2pcs) Shock Spring (10-1.4/L=63/DBX/DST/2pcs)	⑨1と交換 instead of ⑨1. 2 本入 2 pcs	840
TRW101 -9014	ダンパースプリング (9-1.4/L=63/DBX/DST/2pcs) Shock Spring (9-1.4/L=63/DBX/DST/2pcs)	⑨1と交換 instead of ⑨1. 2 本入 2 pcs	840
TRW101 -9514	ダンパースプリング (9.5-1.4/L=63/DBX/DST/2pcs) Shock Spring (9.5-1.4/L=63/DBX/DST/2pcs)	⑨1と交換 instead of ⑨1. 2 本入 2 pcs	840
TRW102	ユニバーサルスイングシャフト(DBX/DST/2pcs) Universal Swingshaft (DBX/DST/2pcs)	⑦0,⑦5と交換　2 本入 instead of ⑦0,⑦5.　2 pcs	3570
TRW102 -01	スイングシャフト(ユニバーサル用 /94mm/1pcs) Swingshaft (for Universal/94mm/1pcs)	TRW102 スペアパーツ TRW102 spare part	1260
TRW102 -02	ホイールシャフト(ユニバーサル用 /1pcs) Wheel Shaft (for Universal/1pcs)	TRW102 スペアパーツ TRW102 spare part	525
TRW102 -03	ジョイントブロックセット(ユニバーサル用 /1pcs) Joint Block Set (for Universal/1pcs)	TRW102 スペアパーツ TRW102 spare part	420
TRW105	オイルダンパーセット (DBX/DST) Oil Shock Set (DBX/DST)	高精度アルミダンパー一式 High precision Aluminum shock set. 2本分入り 2 pcs	4410
TRW105 -01	ダンパーケース(L=45/1pcs) Shock Case (L=45/1pcs)	TRW105 スペアパーツ TRW105 spare part	1050
TRW105 -02	ダンパーカラーセット(2 セット) Shock Collar Set (2-Set)	TRW105 スペアパーツ TRW105 spare part	263
TRW105 -03	ピボットセット(2 セット) Pivot Set (2-Set)	TRW105 スペアパーツ TRW105 spare part	420
TRW105 -04BK	ダンパーキャップ(ブラック /2pcs) Shock Cap (Black/2pcs)	TRW105 スペアパーツ TRW105 spare part	840
TRW105 -05	ダンパーシャフト(3ϕ/L=54/2pcs) Shock Shaft (3ϕ/L=54/2pcs)	TRW105 スペアパーツ TRW105 spare part	630
TRW106	1/8 ホイールストッパーセット(DBX/DST) 1/8 Wheel Stopper Set (DBX/DST)	⑦1,⑰2,②9⓪と交換 instead of ⑦1,⑰2,②9⓪. アルミ製 Made of Aluminium	2100
TRW108 -46	スチールスパーギヤ(46T/DBX/DRX) Steel Spur Gear (46T/DBX/DRX)	⑭と交換 instead of ⑭.	1890

品番 No.	パーツ名 Part Names	内容 Description	★定価 (税込)
TRW152	スタビライザーセット(フロント & リヤ用 /DRX) Stabilizer Set (for Front & Rear/DRX)	1.8、2.0、2.3mm の 3 種類入り 3 types (1.8 , 2.0 , 2.3mm)	1365
TRW153	ハードスタビライザーセット(フロント&リヤ用 /DRX) Hard Stabilizer Set (for Front&Rear/DRX)	2.4、2.6、2.8mm の 3 種類入り 3 types (2.4 , 2.6 , 2.8mm)	1470
TRW155 -6514	ダンパースプリング(6.5-1.4/L=55/DRX/2pcs) Shock Spring (6.5-1.4/L=55/DRX/2pcs)	⑨1と交換　2 本入 instead of ⑨1.　2 pcs	840
TRW155 -7014	ダンパースプリング(7-1.4/L=55/DRX/2pcs) Shock Spring (7-1.4/L=55/DRX/2pcs)	⑨1と交換　2 本入 instead of ⑨1.　2 pcs	840
TRW155 -7514	ダンパースプリング(7.5-1.4/L=55/DRX/2pcs) Shock Spring (7.5-1.4/L=55/DRX/2pcs)	⑨1と交換　2 本入 instead of ⑨1.　2 pcs	840
TRW156	アルミクランプホイールハブ (DBX/DST/DBX 2.0/DRX/ チタン /2pcs) Aluminum Cramp Wheel Hub (DBX/DST/DBX 2.0/DRX/Titaninum/2pcs)	⑩,⑦1と交換 instead of ⑩,⑦1. 2 個入 2 pcs	1260
TRW157	テフロンシールドベアリングセット Teflon Shield Bearing Set	5x10x4mm　2 個入 5x10x4mm　2 pcs 6x12x4mm　4 個入 6x12x4mm　4 pcs 12x18x4mm　10 個入 12x18x4mm　10 pcs	3675
TRW160	センターユニバーサルスイングシャフト Center Universal Swingshaft	④⑨と交換 instead of ④⑨.	2100
TRW160 -01	スイングシャフト (102mm) Swingshaft (102mm)	TRW160 スペアパーツ TRW160 spare part	945
TRW160 -02	ジョイントブロックセット Joint Block Set	TRW160,TRW161 スペアパーツ TRW160,161 spare part	1470
TRW161	センターユニバーサルスイングシャフト Center Universal Swingshaft	⑦5と交換 instead of ⑦5.	2100
TRW161 -01	スイングシャフト (95.9mm) Swingshaft (95.9mm)	TRW161 スペアパーツ TRW161 spare part	945
IF505 -11	ピニオンギヤ(11T/VE) Pinion Gear (11T/VE)	③③1と交換 instead of ③③1.	1155
IF505 -12	ピニオンギヤ(12T/VE) Pinion Gear (12T/VE)	③③1と交換 instead of ③③1.	1155
IF505 -13	ピニオンギヤ(13T/VE) Pinion Gear (13T/VE)	③③1と交換 instead of ③③1.	1155
97044 -15	ピニオンギヤ(15T/1.0M/ϕ5.0) Pinion Gear (15T/1.0M/ϕ5.0)	③③1と交換 instead of ③③1.	1155
97044 -16	ピニオンギヤ(16T/1.0M/ϕ5.0) Pinion Gear (16T/1.0M/ϕ5.0)	③③1と交換 instead of ③③1.	1155
97044 -17	ピニオンギヤ(17T/1.0M/ϕ5.0) Pinion Gear (17T/1.0M/ϕ5.0)	③③1と交換 instead of ③③1.	1155
97044 -18	ピニオンギヤ(18T/1.0M/ϕ5.0) Pinion Gear (18T/1.0M/ϕ5.0)	③③1と交換 instead of ③③1.	1260
97044 -19	ピニオンギヤ(19T/1.0M/ϕ5.0) Pinion Gear (19T/1.0M/ϕ5.0)	③③1と交換 instead of ③③1.	1260
97044 -20	ピニオンギヤ(20T/1.0M/ϕ5.0) Pinion Gear (20T/1.0M/ϕ5.0)	③③1と交換 instead of ③③1.	1260
VSW018	スチールベベルギヤセット(39T) Steel Bevel Gear Set (39T)	③と交換 instead of ③.	3990
ORI 65150	デジタルセットアップボックス Digital Setup Box	ESCの各種セッティングが可能なセッティングボックス Setting box enables full range of setting adjustments for ESC.	5040

※一部パーツ販売していないパーツがあります。
　その場合、代替パーツ品番が記入されています。

Note that some parts are not sold as spare parts!
Einige Teile sind nicht einzeln erhaeltlich!.
Attention ! Certaines pièces ne sont pas vendues au détail.
Algunas piezas no se venden por separado.

オプションパーツ（2）　OPTIONAL PARTS (2)

★ FOR JAPANESE MARKET ONLY.

品番 No.	パーツ名 Part Names	内容 Description	★定価（税込）
1700BK	カラーストラップ（S/ブラック） Color Strap (S/Black)	18個入 18 pcs.	189
1700KP	蛍光ストラップ（S）ピンク Fluorescent Strap (FP)(S)	18個入 18 pcs.	189
1700KY	蛍光ストラップ（S）イエロー Fluorescent Strap (FY)(S)	18個入 18 pcs.	189
1701BK	カラーストラップ（M / ブラック） Color Strap (M / Black)	18個入 18 pcs.	263
1701KP	蛍光ストラップ（M）ピンク Fluorescent Strap (FP)(M)	18個入 18 pcs.	263
1701KY	蛍光ストラップ（M）イエロー Fluorescent Strap (FY)(M)	18個入 18 pcs.	263

品番 No.	パーツ名 Part Names	内容 Description	★定価（税込）
1705	カラーアンテナ（白キャップ付） Color Antenna (White Cap)	6個入 6 pcs.	525
1706	カラーアンテナ（蛍光ピンクキャップ付） Color Antenna (Fluorescent Pink Cap)	6個入 6 pcs.	525
1707	カラーアンテナ（蛍光イエローキャップ付） Color Antenna (Fluorescent Yellow Cap)	6個入 6 pcs.	525
1796BL	スパイラルシリコンチューブ（ブルー） Spiral Silicone Tube (Blue)	リード線保護用チューブ Code protection tube	735
1796R	スパイラルシリコンチューブ（レッド） Spiral Silicone Tube (Red)	リード線保護用チューブ Code protection tube	735

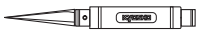

ツール　TOOL

★ FOR JAPANESE MARKET ONLY.

品番 No.	パーツ名 Part Names	内容 Description	★定価（税込）
36219	SPナイフエッジリーマー SP Knife Edge Reamer	ボディのマウント用穴開けに便利 Tool for making holes on bodies.	1890
36261	KRFステンレスポリカボディカッター（ストレート） KRF Stainless PC-Body Scissors (Straight)		525

品番 No.	パーツ名 Part Names	内容 Description	★定価（税込）
36262	KRFステンレスポリカボディカッター（カーブ） KRF Stainless PC-Body Scissors (Curve)		525
80164	クロスレンチ（5.5/7.0/8.0/10mm） Cross Wrench (5.5/7.0/8.0/10mm)		473

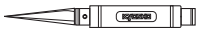

カナイツール　YUICH KANAI TOOLS

★ FOR JAPANESE MARKET ONLY.

品番 No.	パーツ名 Part Names	内容 Description	★定価（税込）
YKW001	ストレートリーマー（φ3.05） Straight Reamer (3.05)	3mm穴ギャップ解消ツール Smooth gaps 3mm holes.	2940
YKW005 B	マイナスドライバー（3mm/ロング） Flathead Screwdriver (3mm/Long)		1785
YKW006 B	プラスドライバー（No.1） Philipshead Screwdriver (No.1)		2205
YKW007 B	プラスドライバー（No.2） Philipshead Screwdriver (No.2)		2310

品番 No.	パーツ名 Part Names	内容 Description	★定価（税込）
YKW020 B	6角レンチドライバー（2.0mm） Hexagonal Wrench Screwdriver (2.0mm)		1890
YKW025 B	6角レンチドライバー（2.5mm） Hexagonal Wrench Screwdriver (2.5mm)		1890
YKW055 BXB	ボックスドライバー（5.5mm） Box Screwdriver (5.5mm)	それぞれビットの単品売りあります。 There is a bit single article of a spare.	2520
YKW070 BXB	ボックスドライバー（7.0mm） Box Screwdriver (7.0mm)		2625

エレクトリック　ELECTRIC

★ FOR JAPANESE MARKET ONLY.

品番 No.	パーツ名 Part Names	内容 Description	★定価（税込）
36200	AC/DC C-50W バランスチャージャー&ディスチャージャー AC/DC C-50W Balance Charger / Discharger	AC100-240V, DC11-18V Ni-Cd / Ni-MH 1-15 cell Li-ion / Li-Po / Li-Fe 1-6 cell	9870
36203	デジタルヒートモニター Temp Monitor	車載型デジタル温度計 Digital thermometer (loading type).	3990
36207P	サーモメーターminiプラス Thermo Meter mini PLUS	非接触型デジタル温度計　一式 Noncontact digital thermometer　1 set エンジンヘッドの温度測定に便利 Measures engine head temp.	2940
★ 72301	Power Zone AC / DCクイックチャージャー Power Zone AC / DC Quick Charger	1～12 セル対応チャージャー Suitable for 1-12 cells. スパークブースターの充電も可能 Able to charge plug heater	18690
★ 72321	Power Zone PS-25A（安定化電源） Power Zone PS-25A (AC/DC Power Supplier)	AC100V電源-DC12V安定化電源 AC100V-DC12V Electronic equipment.	14700

品番 No.	パーツ名 Part Names	内容 Description	★定価（税込）
ORI 30126	アドバンテージ クラブマンLiPoチャージャー Advantage Clubman LiPo Charger	DC10-15V Ni-Cd / Ni-MH 1-10 cell Li-Po / Li-Fe 1-4 cell リーズナブルなチャージャーセット Quality charger at a reasonable price	7140
ORI 30127	アドバンテージ レーススペックチャージャー Advantage Race Spec Charger	DC10-15V Ni-Cd / Ni-MH 1-10 cell Li-Po / Li-Fe 1-4 cell ハイスペックチャージャー（10A） High spec charger (10A)	9450
ORI 30128	アドバンテージ プロスペックチャージャー Advantage Pro Spec Charger	DC10-15V Ni-Cd / Ni-MH 1-10 cell Li-Po / Li-Fe 1-6 cell	12075
ORI 30153	アドバンテージ ツインスペックチャージャー Advantage Twin Spec Charger	DC10-15V Ni-Cd / Ni-MH 1-10 cell Li-Po / Li-Fe 1-6 cell	24150
ORI 30161	アドバンテージ IQ605 AC/DCチャージャー Advantage IQ605 AC/DC Charger	AC100V, DC11-18V Ni-Cd / Ni-MH 1-16 cell Li-Po / Li-Fe 1-6 cell	12600
ORI 30177	アドバンテージ IQ安定化電源（DC14V/16A） Advantage IQ Power Supply 14V/16A-JP	100-240V	9450

ケミカル・オイル　CHEMICAL・OIL

★ FOR JAPANESE MARKET ONLY.

品番 No.	パーツ名 Part Names	内容 Description	★定価（税込）
★ ORI41702	ティームオリオンモータークリーナー Motor Cleaning Spray	マシンの汚れ落としに Cleaner spray of car.	893
96154	KYOSHO スペシャルグルー（14g） KYOSHO Special Glue (14g)	瞬間接着剤 Instant Glue	735
★ 96155	KYOSHO スペシャルプライマー KYOSHO Special Primer	瞬間接着剤の硬化促進剤 Stiffering accelerant of instant gule.	2100
96160	FRPジェルシート（1.0） FRP Gel Seat (1.0)	ボディ補修や強化等に For body repair and reinforcement	2100
96175	放熱グリス（10g） Thermol Grease (10g)	熱伝導促進グリス Grease improves conduction of heat.	945

品番 No.	パーツ名 Part Names	内容 Description	★定価（税込）
96178	ロックタイト（中強度） Loctite (medium strength)	ネジのゆるみ防止剤（10cc） Stops loosing screw (10cc)	1260
96180	マイクロロン プレシジョンオイラー Microlon Precision Oiler	ベアリング潤滑剤（7.4cc） Great fuel bearings (7.4cc)	3150
96508	HGジョイントグリス HG Joint Grease	ジョイント部用グリス Grease for joint part.	840
96625	SPベアリングリキッド SP Bearing Liquid	ベアリング本来の性能を発揮 Retrieves potentiality of Bearing.	1050

ボックス・バック　BOX・BAG

★ FOR JAPANESE MARKET ONLY.

品番 No.	パーツ名 Part Names	内容 Description	★定価（税込）
80460	ピットボックス（DX） Pit Box (DX)	サイズ / 542x300x397mm Size / 542x300x397mm	16800
80461	ピットボックス Pit Box	工具収納に最適　420x240x330mm Good for storing tools　420x240x330mm	7140
80462	ツールボックス Tool Box	サイズ / 330x230x65mm Size / 330x230x65mm	1890
80463	パーツボックス（L） Parts Box (L)	サイズ / 410x264x43mm Size / 410x264x43mm	1890
80464	パーツボックス（M） Parts Box (M)	サイズ / 232x122x32mm Size / 232x122x32mm	578
80465	パーツボックス（S） Parts Box (S)	サイズ / 120x83x25mm Size / 120x83x25mm	158

品番 No.	パーツ名 Part Names	内容 Description	★定価（税込）
80466	パーツボックス（SS） Parts Box (SS)	サイズ / 89x36x26mm　3入り Size / 89x36x26mm　3pcs	420
87613	キャリングバッグ（S） Carrying Bag (S)	サイズ / 250x410x360mm Size / 250x410x360mm	5250
87614	キャリングバッグ（M）（1/10用） Carrying Bag (M) (For 1/10)	サイズ / 300x500x450mm Size / 300x500x450mm	7350
87615	キャリングバッグ（L）（1/8用） Carrying Bag (L) (For 1/8)	サイズ / 350x550x540mm Size / 350x550x540mm	8400
87616	キャリングバッグ（SS） Carrying Bag (SS)	サイズ / 290x330x130mm Size / 290x330x130mm	3675
87823	KYOSHO プロポバッグ KYOSHO PROPO Bag	サイズ / 340x240x160mm Size / 340x240x160mm	3150

その他　OTHERS

★ FOR JAPANESE MARKET ONLY.

品番 No.	パーツ名 Part Names	内容 Description	★定価（税込）
80821	Big K ピットマット Mサイズ Big K Pit Mat M size	サイズ / 400x600mm, 3mm 厚 Size / 400x600mm, 3mm thick	1890
80822	Big K ピットマット Lサイズ Big K Pit Mat L size	サイズ / 600x1000mm, 4mm 厚 Size / 600x1000mm, 4mm thick	3990

品番 No.	パーツ名 Part Names	内容 Description	★定価（税込）
96161	セッティングウエイト Setting Weight	バランス取り用ウエイト Weights for balance adjustment	504
96165B	アルミテープ（40x2500mm） Aluminum Tape (40x2500mm)	ボディの補修、補強用テープ Tape to repair/reinforce body	473

オイル　OIL

★ FOR JAPANESE MARKET ONLY.

品番 No.	パーツ名 Part Names	内容 Description	★定価 (税込)
SIL 0100	シリコンオイル#100 (40cc) Silicone Oil #100 (40cc)	ダンパー用 for shocks. (40cc)	各630
SIL 0150	シリコンオイル#150 (40cc) Silicone Oil #150 (40cc)		
SIL 0200	シリコンオイル#200 (40cc) Silicone Oil #200 (40cc)		
SIL 0250	シリコンオイル#250 (40cc) Silicone Oil #250 (40cc)		
SIL 0300	シリコンオイル#300 (40cc) Silicone Oil #300 (40cc)		
SIL 0350	シリコンオイル#350 (40cc) Silicone Oil #350 (40cc)		
SIL 0400	シリコンオイル#400 (40cc) Silicone Oil #400 (40cc)		
SIL 0450	シリコンオイル#450 (40cc) Silicone Oil #450 (40cc)		
SIL 0500	シリコンオイル#500 (40cc) Silicone Oil #500 (40cc)		
SIL 0550	シリコンオイル#550 (40cc) Silicone Oil #550 (40cc)		
SIL 0600	シリコンオイル#600 (40cc) Silicone Oil #600 (40cc)		
SIL 0650	シリコンオイル#650 (40cc) Silicone Oil #650 (40cc)		

品番 No.	パーツ名 Part Names	内容 Description	★定価 (税込)
SIL 0700	シリコンオイル#700 (40cc) Silicone Oil #700 (40cc)	ダンパー用 for shocks. (40cc)	各630
SIL 0800	シリコンオイル#800 (40cc) Silicone Oil #800 (40cc)		
SIL 0900	シリコンオイル#900 (40cc) Silicone Oil #900 (40cc)		
SIL 1000	シリコンオイル#1000 (40cc) Silicone Oil #1000 (40cc)	デフ用 for diffs. (40cc)	各630
SIL 1100	シリコンオイル#1100 (40cc) Silicone Oil #1100 (40cc)		
SIL 1200	シリコンオイル#1200 (40cc) Silicone Oil #1200 (40cc)		
SIL 1300	シリコンオイル#1300 (40cc) Silicone Oil #1300 (40cc)		
SIL 2000	シリコンオイル#2000 (40cc) Silicone Oil #2000 (40cc)		
SIL 3000	シリコンオイル#3000 (40cc) Silicone Oil #3000 (40cc)		
SIL 4000	シリコンオイル#4000 (40cc) Silicone Oil #4000 (40cc)		
SIL 5000	シリコンオイル#5000 (40cc) Silicone Oil #5000 (40cc)		
SIL 6000	シリコンオイル#6000 (40cc) Silicone Oil #6000 (40cc)		

品番 No.	パーツ名 Part Names	内容 Description	★定価 (税込)
SIL 7000	シリコンオイル#7000 (40cc) Silicone Oil #7000 (40cc)	デフ用 for diffs. (40cc)	各630
SIL 10000	シリコンオイル#10000 (40cc) Silicone Oil #10000 (40cc)		
SIL 20000	シリコンオイル#20000 (40cc) Silicone Oil #20000 (40cc)		
SIL 30000	シリコンオイル#30000 (40cc) Silicone Oil #30000 (40cc)		
SIL 40000	シリコンオイル#40000 (40cc) Silicone Oil #40000 (40cc)		
SIL 50000	シリコンオイル#50000 (40cc) Silicone Oil #50000 (40cc)		
SIL 60000	シリコンオイル#60000 (40cc) Silicone Oil #60000 (40cc)		
SIL 80000	シリコンオイル#80000 (40cc) Silicone Oil #80000 (40cc)		
SIL 100000	シリコンオイル#100000 (40cc) Silicone Oil #100000 (40cc)		
SIL 300000	シリコンオイル#300000 (40cc) Silicone Oil #300000 (40cc)	デフ用 for diffs. (40cc)	各1365
SIL 500000	シリコンオイル#500000 (40cc) Silicone Oil #500000 (40cc)		

ビス・ナット・リング・ワッシャー (1)　Screw, Nut, Ring, Washer (1)

★ FOR JAPANESE MARKET ONLY.

品番 No.	品名 Parts Names	入数 Quantity	★定価 (税込)
	Cリング C-Ring		
1-C11	Cリング(C11/10入) C-Ring(C11/10pcs)	10pcs	210
	Eリング E-Ring		
1-E015	Eリング(E1.5/10入) E-Ring(E1.5/10pcs)	10pcs	158
1-E020	Eリング(E2.0/10入) E-Ring(E2.0/10pcs)	10pcs	158
1-E025	Eリング(E2.5/10入) E-Ring(E2.5/10pcs)	10pcs	158
1-E030	Eリング(E3.0/10入) E-Ring(E3.0/10pcs)	10pcs	158
1-E040	Eリング(E4.0/10入) E-Ring(E4.0/10pcs)	10pcs	158
1-E050	Eリング(E5.0/10入) E-Ring(E5.0/10pcs)	10pcs	158
1-E060	Eリング(E6.0/10入) E-Ring(E6.0/10pcs)	10pcs	158
1-E070	Eリング(E7.0/6入) E-Ring(E7.0/6pcs)	6pcs	158
1-E100	Eリング(E10.0/6入) E-Ring(E10.0/6pcs)	6pcs	158
	ナット Nut		
1-N2016	ナット(M2x1.6/10入) Nut(M2x1.6/10pcs)	10pcs	210
1-N2620	ナット(M2.6x2.0/10入) Nut(M2.6x2.0/10pcs)	10pcs	210
1-N3024	ナット(M3x2.4/10入) Nut(M3x2.4/10pcs)	10pcs	210
1-N4032	ナット(M4x3.2/10入) Nut(M4x3.2)(10pcs)	10pcs	210
	ナイロンナット Nylon Nut		
1-N2630N	ナット(M2.6x3.0) ナイロン (5入) Nut(M2.6x3.0) Nylon (5pcs)	5pcs	210
1-N3033N	ナット(M3x3.3) ナイロン (5入) Nut(M3x3.3) Nylon (5pcs)	5pcs	210
1-N3043N	ナット(M3x4.3) ナイロン (5入) Nut(M3x4.3) Nylon (5pcs)	5pcs	210
1-N4055N	ナット(M4x5.5) ナイロン (5入) Nut(M4x5.5) Nylon (5pcs)	5pcs	210
	アルミナイロンナット Aluminium Nylon Nut		
1-N3033NA-B	ナット(M3x3.3) ナイロン (アルミ/ブルー/5入) Nut(M3x3.3) Nylon (Aluminium/Blue/5pcs)	5pcs	315
1-N3033NA-R	ナット(M3x3.3) ナイロン (アルミ/レッド/5入) Nut(M3x3.3) Nylon (Aluminium/Red/5pcs)	5pcs	315
1-N3033NA-S	ナット(M3x3.3) ナイロン (アルミ/シルバー/5入) Nut(M3x3.3) Nylon (Aluminium/Silver/5pcs)	5pcs	315
1-N3043NA-B	ナット(M3x4.3) ナイロン (アルミ/ブルー/5入) Nut(M3x4.3) Nylon (Aluminium/Blue/5pcs)	5pcs	315
1-N3043NA-R	ナット(M3x4.3) ナイロン (アルミ/レッド/5入) Nut(M3x4.3) Nylon (Aluminium/Red/5pcs)	5pcs	315
1-N3043NA-S	ナット(M3x4.3) ナイロン (アルミ/シルバー/5入) Nut(M3x4.3) Nylon (Aluminium/Silver/5pcs)	5pcs	315
	フランジナット Flanged Nut		
1-N3037F	ナット(M3x3.7) フランジ (10入) Nut(M3x3.7) Flanged (10pcs)	10pcs	210
1-N4045F	ナット(M4x4.5) フランジ (10入) Nut(M4x4.5) Flanged (10pcs)	10pcs	210
1-N4045F-B	ナット(M4x4.5) フランジ (スチール/ブルー/8入) Nut(M4x4.5) Flanged (Steel/Blue/8pcs)	8pcs	315
1-N4045F-R	ナット(M4x4.5) フランジ (スチール/レッド/8入) Nut(M4x4.5) Flanged (Steel/ Red/8pcs)	8pcs	315
	フランジナイロンナット Flanged Nylon Nut		
1-N4056FN	ナット(M4x5.6)フランジ ナイロン(5入) Nut(M4x5.6) Flanged Nylon (5pcs)	5pcs	210
1-N4056FN-B	ナット(M4x5.6)フランジ ナイロン(スチール/ブルー/8入) Nut(M4x5.6) Flanged Nylon (Steel/Blue/8pcs)	8pcs	420
1-N4056FN-R	ナット(M4x5.6)フランジ ナイロン(スチール/レッド/8入) Nut(M4x5.6) Flanged Nylon (Steel/Red/8pcs)	8pcs	420

品番 No.	品名 Parts Names	入数 Quantity	★定価 (税込)
	アルミフランジナイロンナット Aluminium Flanged Nylon Nut		
1-N4045FNA-B	ナット(M4x4.5)フランジ ナイロン(アルミ/ブルー/4入) Nut(M4x4.5) Flanged Nylon (Alumi./Blue/4pcs)	4pcs	315
1-N4045FNA-G	ナット(M4x4.5)フランジ ナイロン(アルミ/ゴールド/4入) Nut(M4x4.5) Flanged Nylon (Alumi./Gold/4pcs)	4pcs	315
1-N4045FNA-R	ナット(M4x4.5)フランジ ナイロン(アルミ/レッド/4入) Nut(M4x4.5) Flanged Nylon (Alumi./Red/4pcs)	4pcs	315
1-N4045FNA-S	ナット(M4x4.5)フランジ ナイロン(アルミ/シルバー/4入) Nut(M4x4.5) Flanged Nylon (Alumi./Silver/4pcs)	4pcs	315
	バインドビス Bind Screw		
1-S02604	バインドビス(M2.6x4/10入) Bind Screw(M2.6x4/10pcs)	10pcs	210
1-S02606	バインドビス(M2.6x6/10入) Bind Screw(M2.6x6/10pcs)	10pcs	210
1-S02608	バインドビス(M2.6x8/10入) Bind Screw(M2.6x8/10pcs)	10pcs	210
1-S02612	バインドビス(M2.6x12/10入) Bind Screw(M2.6x12/10pcs)	10pcs	210
1-S03006	バインドビス(M3x6/10入) Bind Screw(M3x6/10pcs)	10pcs	210
1-S03008	バインドビス(M3x8/10入) Bind Screw(M3x8/10pcs)	10pcs	210
1-S03010	バインドビス(M3x10/10入) Bind Screw(M3x10/10pcs)	10pcs	210
1-S03012	バインドビス(M3x12/10入) Bind Screw(M3x12/10pcs)	10pcs	210
1-S06016	バインドビス(M3x16/10入) Bind Screw(M3x16/10pcs)	10pcs	210
1-S03018	バインドビス(M3x18/10入) Bind Screw(M3x18/10pcs)	10pcs	210
1-S03025	バインドビス(M3x25/10入) Bind Screw(M3x25/10pcs)	10pcs	210
1-S03030	バインドビス(M3x30/10入) Bind Screw(M3x30/10pcs)	10pcs	210
1-S04006	バインドビス(M4x6/10入) Bind Screw(M4x6/10pcs)	10pcs	210
1-S04010	バインドビス(M4x10/10入) Bind Screw(M4x10/10pcs)	10pcs	210
1-S04015	バインドビス(M4x15/10入) Bind Screw(M4x15/10pcs)	10pcs	210
1-S04020	バインドビス(M4x20/10入) Bind Screw(M4x20/10pcs)	10pcs	210
	バインドタッピングビス Bind Self-Tapping Screw		
1-S02606TP	TPバインドビス(M2.6x6/10入) TP Bind Screw(M2.6x6/10pcs)	10pcs	210
1-S02608TP	TPバインドビス(M2.6x8/10入) TP Bind Screw(M2.6x8/10pcs)	10pcs	210
1-S02612TP	TPバインドビス(M2.6x12/10入) TP Bind Screw(M2.6x12/10pcs)	10pcs	210
1-S03008TP	TPバインドビス(M3x8/10入) TP Bind Screw(M3x8/10pcs)	10pcs	210
1-S03010TP	TPバインドビス(M3x10/10入) TP Bind Screw(M3x10/10pcs)	10pcs	210
1-S03012TP	TPバインドビス(M3x12/10入) TP Bind Screw(M3x12/10pcs)	10pcs	210
1-S03015TP	TPバインドビス(M3x15/10入) TP Bind Screw(M3x15/10pcs)	10pcs	210
1-S03018TP	TPバインドビス(M3x18/10入) TP Bind Screw(M3x18/10pcs)	10pcs	210
1-S03020TP	TPバインドビス(M3x20/10入) TP Bind Screw(M3x20/10pcs)	10pcs	210
1-S04010TP	TPバインドビス(M4x10/10入) TP Bind Screw(M4x10/10pcs)	10pcs	210
1-S04-015TP	TPバインドビス(M4x15/10入) TP Bind Screw(M4x15/10pcs)	10pcs	210
1-S04020TP	TPバインドビス(M4x20/10入) TP Bind Screw(M4x20/10pcs)	10pcs	210
	チタンバインドビス Titanium Bind Screw		
1-S03008T	バインドビス(M3x8)(チタン/10入) Bind Screw(Titanium/M3x8/10pcs)	10pcs	420
1-S03010T	バインドビス(M3x10)(チタン/10入) Bind Screw(Titanium/M3x10/10pcs)	10pcs	420
1-S03012T	バインドビス(M3x12)(チタン/10入) Bind Screw(Titanium/M3x12/10pcs)	10pcs	420
1-S03015T	バインドビス(M3x15)(チタン/8入) Bind Screw(Titanium/M3x15/8pcs)	8pcs	420

品番 No.	品名 Parts Names	入数 Quantity	★定価 (税込)
	ボタンヘックスビス Button Hex Screw		
1-S12605H	ボタンビス(M2.6x5)(ヘックス/10入) Button Screw(Hex/M2.6x5/10pcs)	10pcs	420
1-S13006H	ボタンビス(M3x6)(ヘックス/10入) Button Screw(Hex/M3x6/10pcs)	10pcs	315
1-S13008H	ボタンビス(M3x8)(ヘックス/10入) Button Screw(Hex/M3x8/10pcs)	10pcs	315
1-S13010H	ボタンビス(M3x10)(ヘックス/10入) Button Screw(Hex/M3x10/10pcs)	10pcs	315
1-S13012H	ボタンビス(M3x12)(ヘックス/10入) Button Screw(Hex/M3x12/10pcs)	10pcs	315
1-S13015H	ボタンビス(M3x15)(ヘックス/10入) Button Screw(Hex/M3x15/10pcs)	10pcs	315
1-S13018H	ボタンビス(M3x18)(ヘックス/10入) Button Screw(Hex/M3x18/10pcs)	10pcs	315
1-S13025H	ボタンビス(M3x25)(ヘックス/5入) Button Screw(Hex/M3x25/5pcs)	5pcs	315
1-S14008H	ボタンビス(M4x8)(ヘックス/10入) Button Screw(Hex/M4x8/10pcs)	10pcs	315
1-S14010H	ボタンビス(M4x10)(ヘックス/10入) Button Screw(Hex/M4x10/10pcs)	10pcs	315
1-S14015H	ボタンビス(M4x15)(ヘックス/5入) Button Screw(Hex/M4x15/5pcs)	5pcs	315
1-S14018H	ボタンビス(M4x18)(ヘックス/5入) Button Screw(Hex/M4x18/5pcs)	5pcs	315
1-S14020H	ボタンビス(M4x20)(ヘックス/5入) Button Screw(Hex/M4x20/5pcs)	5pcs	315
1-S14022H	ボタンビス(M4x22)(ヘックス/5入) Button Screw(Hex/M4x22/5pcs)	5pcs	315
	チタンボタンヘックスビス Titanium Button Hex Screw		
1-S13006HT	ボタンビス(M3x6) (ヘックス/チタン/8入) Button Screw(Hex/Titanium/M3x6/8pcs)	8pcs	525
1-S13008HT	ボタンビス(M3x8) (ヘックス/チタン/8入) Button Screw(Hex/Titanium/M3x8/8pcs)	8pcs	525
1-S13010HT	ボタンビス(M3x10) (ヘックス/チタン/8入) Button Screw(Hex/Titanium/M3x10/8pcs)	8pcs	525
1-S13012HT	ボタンビス(M3x12) (ヘックス/チタン/8入) Button Screw(Hex/Titanium/M3x12/8pcs)	8pcs	525
1-S13015HT	ボタンビス(M3x15) (ヘックス/チタン/8入) Button Screw(Hex/Titanium/M3x15/8pcs)	8pcs	525
1-S14008HT	ボタンビス(M4x8) (ヘックス/チタン/5入) Button Screw(Hex/Titanium/M4x8/5pcs)	5pcs	735
	キャップビス Cap Screw		
1-S22610	キャップビス(M2.6x10/5入) Cap Screw(M2.6x10/5pcs)	5pcs	210
1-S22612	キャップビス(M2.6x12/5入) Cap Screw(M2.6x12/5pcs)	5pcs	210
1-S23008	キャップビス(M3x8/5入) Cap Screw(M3x8/5pcs)	5pcs	210
1-S23010	キャップビス(M3x10/5入) Cap Screw(M3x10/5pcs)	5pcs	210
1-S23012	キャップビス(M3x12/5入) Cap Screw(M3x12/5pcs)	5pcs	210
1-S23015	キャップビス(M3x15/5入) Cap Screw(M3x15/5pcs)	5pcs	210
1-S23018	キャップビス(M3x18/5入) Cap Screw(M3x18/5pcs)	5pcs	210
1-S23020	キャップビス(M3x20/5入) Cap Screw(M3x20/5pcs)	5pcs	210
1-S23022	キャップビス(M3x22/5入) Cap Screw(M3x22/5pcs)	5pcs	210
1-S23025	キャップビス(M3x25/5入) Cap Screw(M3x25/5pcs)	5pcs	210
1-S23030	キャップビス(M3x30/5入) Cap Screw(M3x30/5pcs)	5pcs	210
1-S24010	キャップビス(M4x10/5入) Cap Screw(M4x10/5pcs)	5pcs	210
	フランジ付キャップビス Flanged Cap Screw		
1-S23006F	キャップビス(M3x6/フランジ付/5入) Cap Screw(M3x6/Flanged/5pcs)	5pcs	420
1-S23008F	キャップビス(M3x8/フランジ付/5入) Cap Screw(M3x8/Flanged/5pcs)	5pcs	420
1-S24008F	キャップビス(M4x8/フランジ付/5入) Cap Screw(M4x8/Flanged/5pcs)	5pcs	420
1-S24010F	キャップビス(M4x10/フランジ付/5入) Cap Screw(M4x10/Flanged/5pcs)	5pcs	420

ビス・ナット・リング・ワッシャー (2)　Screw, Nut, Ring, Washer (2)

★ FOR JAPANESE MARKET ONLY.

品番 No.	品名 Parts Names	入数 Quantity	★定価 (税込)
	サラビス Flat Head Screw		
1-S32608	サラビス(M2.6x8/10入) Flat Head Screw(M2.6x8/10pcs)	10pcs	210
1-S32612	サラビス(M2.6x12/10入) Flat Head Screw(M2.6x12/10pcs)	10pcs	210
1-S33006	サラビス(M3x6/10入) Flat Head Screw(M3x6/10pcs)	10pcs	210
1-S33008	サラビス(M3x8/10入) Flat Head Screw(M3x8/10pcs)	10pcs	210
1-S33010	サラビス(M3x10/10入) Flat Head Screw(M3x10/10pcs)	10pcs	210
1-S33012	サラビス(M3x12/10入) Flat Head Screw(M3x12/10pcs)	10pcs	210
1-S33014	サラビス(M3x14/10入) Flat Head Screw(M3x14/10pcs)	10pcs	210
1-S33016	サラビス(M3x16/10入) Flat Head Screw(M3x16/10pcs)	10pcs	210
1-S33018	サラビス(M3x18/10入) Flat Head Screw(M3x18/10pcs)	10pcs	210
1-S33030	サラビス(M3x30/10入) Flat Head Screw(M3x30/10pcs)	10pcs	210
1-S34006	サラビス(M4x6/10入) Flat Head Screw(M4x6/10pcs)	10pcs	210
1-S34010	サラビス(M4x10/10入) Flat Head Screw(M4x10/10pcs)	10pcs	210
1-S34012	サラビス(M4x12/10入) Flat Head Screw(M4x12/10pcs)	10pcs	210
1-S34015	サラビス(M4x15/10入) Flat Head Screw(M4x15/10pcs)	10pcs	210
1-S34018	サラビス(M4x18/10入) Flat Head Screw(M4x18/10pcs)	10pcs	210
1-S34020	サラビス(M4x20/10入) Flat Head Screw(M4x20/10pcs)	10pcs	210
	サラヘックスビス Flat Head Hex Screw		
1-S33005H	サラビス(M3x5)(ヘックス/10入) Flat Head Screw(Hex/M3x5/10pcs)	10pcs	315
1-S33006H	サラビス(M3x6)(ヘックス/10入) Flat Head Screw(Hex/M3x6/10pcs)	10pcs	315
1-S33008H	サラビス(M3x8)(ヘックス/10入) Flat Head Screw(Hex/M3x8/10pcs)	10pcs	315
1-S33010H	サラビス(M3x10)(ヘックス/10入) Flat Head Screw(Hex/M3x10/10pcs)	10pcs	315
1-S33015H	サラビス(M3x15)(ヘックス/10入) Flat Head Screw(Hex/M3x15/10pcs)	10pcs	315
1-S33018H	サラビス(M3x18)(ヘックス/10入) Flat Head Screw(Hex/M3x18/10pcs)	10pcs	315
1-S34006H	サラビス(M4x6)(ヘックス/10入) Flat Head Screw(Hex/M4x6/10pcs)	10pcs	420
1-S34010H	サラビス(M4x10)(ヘックス/10入) Flat Head Screw(Hex/M4x10/10pcs)	10pcs	420
1-S34012H	サラビス(M4x12)(ヘックス/10入) Flat Head Screw(Hex/M4x12/10pcs)	10pcs	420
1-S34015H	サラビス(M4x15)(ヘックス/10入) Flat Head Screw(Hex/M4x15/10pcs)	10pcs	420
1-S34018H	サラビス(M4x18)(ヘックス/6入) Flat Head Screw(Hex/M4x18/6pcs)	6pcs	420
1-S34020H	サラビス(M4x20)(ヘックス/5入) Flat Head Screw(Hex/M4x20/5pcs)	5pcs	420
1-S34025H	サラビス(M4x25)(ヘックス/5入) Flat Head Screw(Hex/M4x25/5pcs)	5pcs	420
	サラタッピングビス Flat Head Self-Tapping Screw		
1-S32606TP	TPサラビス(M2.6x6/10入) TP Flat Head Screw(M2.6x6/10pcs)	10pcs	210
1-S32608TP	TPサラビス(M2.6x8/10入) TP Flat Head Screw(M2.6x8/10pcs)	10pcs	210
1-S32612TP	TPサラビス(M2.6x12/10入) TP Flat Head Screw(M2.6x12/10pcs)	10pcs	210
1-S33006TP	TPサラビス(M3x6/10入) TP Flat Head Screw(M3x6/10pcs)	10pcs	210
1-S33008TP	TPサラビス(M3x8/10入) TP Flat Head Screw(M3x8/10pcs)	10pcs	210
1-S33010TP	TPサラビス(M3x10/10入) TP Flat Head Screw(M3x10/10pcs)	10pcs	210
1-S33012TP	TPサラビス(M3x12/10入) TP Flat Head Screw(M3x12/10pcs)	10pcs	210
1-S33015TP	TPサラビス(M3x15/10入) TP Flat Head Screw(M3x15/10pcs)	10pcs	210
1-S33018TP	TPサラビス(M3x18/10入) TP Flat Head Screw(M3x18/10pcs)	10pcs	210

品番 No.	品名 Parts Names	入数 Quantity	★定価 (税込)
1-S34015TP	TPサラビス(M4x15/10入) TP Flat Head Screw(M4x15/10pcs)	10pcs	210
1-S34020TP	TPサラビス(M4x20/10入) TP Flat Head Screw(M4x20/10pcs)	10pcs	210
1-S34025TP	TPサラビス(M4x25/10入) TP Flat Head Screw(M4x25/10pcs)	10pcs	210
	チタンサラビス Titanium Flat Head Screw		
1-S33008T	サラビス(M3x8)(チタン/10入) Flat Head Screw(Titanium/M3x8/10pcs)	10pcs	420
1-S33010T	サラビス(M3x10)(チタン/10入) Flat Head Screw(Titanium/M3x10/10pcs)	10pcs	420
1-S33012T	サラビス(M3x12)(チタン/10入) Flat Head Screw(Titanium/M3x12/10pcs)	10pcs	420
1-S33015T	サラビス(M3x15)(チタン/8入) Flat Head Screw(Titanium/M3x15/8pcs)	8pcs	420
1-S34006T	サラビス(M4x6)(チタン/8入) Flat Head Screw(Titanium/M4x6/8pcs)	8pcs	630
1-S34010T	サラビス(M4x10)(チタン/6入) Flat Head Screw(Titanium/M4x10/6pcs)	6pcs	630
1-S34015T	サラビス(M4x15)(チタン/5入) Flat Head Screw(Titanium/M4x15/5pcs)	5pcs	630
1-S34020T	サラビス(M4x20)(チタン/4入) Flat Head Screw(Titanium/M4x20/4pcs)	4pcs	630
	チタンサラヘックスビス Titanium Flat Head Hex Screw		
1-S33006HT	サラビス(M3x6)(ヘックス/チタン/8入) Flat Head Screw(Hex/Titanium/M3x6/8pcs)	8pcs	525
1-S33008HT	サラビス(M3x8)(ヘックス/チタン/8入) Flat Head Screw(Hex/Titanium/M3x8/8pcs)	8pcs	525
1-S33010HT	サラビス(M3x10)(ヘックス/チタン/8入) Flat Head Screw(Hex/Titanium/M3x10/8pcs)	8pcs	525
1-S33012HT	サラビス(M3x12)(ヘックス/チタン/8入) Flat Head Screw(Hex/Titanium/M3x12/8pcs)	8pcs	525
1-S33015HT	サラビス(M3x15)(ヘックス/チタン/8入) Flat Head Screw(Hex/Titanium/M3x15/8pcs)	8pcs	525
1-S33018HT	サラビス(M3x18)(ヘックス/チタン/6入) Flat Head Screw(Hex/Titanium/M3x18/6pcs)	6pcs	683
1-S34010HT	サラビス(M4x10)(ヘックス/チタン/5入) Flat Head Screw(Hex/Titanium/M4x10/5pcs)	5pcs	683
1-S34015HT	サラビス(M4x15)(ヘックス/チタン/5入) Flat Head Screw(Hex/Titanium/M4x15/5pcs)	5pcs	788
1-S34025HT	サラビス(M4x25)(ヘックス/チタン/3入) Flat Head Screw(Hex/Titanium/M4x25/3pcs)	3pcs	735
	チタンサラタッピングビス Titanium Flat Head Self-Tapping Screw		
1-S33008TPT	TPサラビス(M3x8)(チタン/10入) TP Flat Head Screw(Titanium/M3x8/10pcs)	10pcs	420
1-S33010TPT	TPサラビス(M3x10)(チタン/10入) TP Flat Head Screw(Titanium/M3x10/10pcs)	10pcs	420
1-S33012TPT	TPサラビス(M3x12)(チタン/10入) TP Flat Head Screw(Titanium/M3x12/10pcs)	10pcs	420
1-S33015TPT	TPサラビス(M3x15)(チタン/8入) TP Flat Head Screw(Titanium/M3x15/8pcs)	8pcs	420
1-S34015TPT	TPサラビス(M4x15)(チタン/4入) TP Flat Head Screw(Titanium/M4x15/4pcs)	4pcs	630
1-S34020TPT	TPサラビス(M4x20)(チタン/4入) TP Flat Head Screw(Titanium/M4x20/4pcs)	4pcs	630
1-S34025TPT	TPサラビス(M4x25)(チタン/4入) TP Flat Head Screw(Titanium/M4x25/4pcs)	4pcs	630
	ナベビス Round Head Screw		
1-S42008	ナベビス(M2x8/10入) Round Screw(M2x8/10pcs)	10pcs	210
1-S42010	ナベビス(M2x10/10入) Round Screw(M2x10/10pcs)	10pcs	210
1-S42015	ナベビス(M2x15/10入) Round Screw(M2x15/10pcs)	10pcs	210
1-S42625	ナベビス(M2.6x25/10入) Round Screw(M2.6x25/10pcs)	10pcs	210
1-S42630	ナベビス(M2.6x30/10入) Round Screw(M2.6x30/10pcs)	10pcs	210
1-S43006	ナベビス(M3x6/10入) Round Screw(M3x6/10pcs)	10pcs	210
1-S43012	ナベビス(M4x12/10入) Round Screw(M4x12/10pcs)	10pcs	210

品番 No.	品名 Parts Names	入数 Quantity	★定価 (税込)
	ナベタッピングビス Round Head Self-Tapping Screw		
1-S42008TP	TPナベビス(M2x8/10入) TP Round Screw(M2x8/10pcs)	10pcs	210
1-S42010TP	TPナベビス(M2x10/10入) TP Round Screw(M2x10/10pcs)	10pcs	210
1-S43008TP	TPナベビス(M3x8/10入) TP Round Screw(M3x8/10pcs)	10pcs	210
1-S43012TP	TPナベビス(M3x12/10入) TP Round Screw(M3x12/10pcs)	10pcs	210
1-S43015TP	TPナベビス(M3x15/10入) TP Round Screw(M3x15/10pcs)	10pcs	210
	セットビス Set Screw		
1-S53003	セットビス(M3x3/10入) Set Screw(M3x3/10pcs)	10pcs	210
1-S53004	セットビス(M3x4/10入) Set Screw(M3x4/10pcs)	10pcs	210
1-S53005	セットビス(M3x5/10入) Set Screw(M3x5/10pcs)	10pcs	210
1-S53006	セットビス(M3x6/10入) Set Screw(M3x6/10pcs)	10pcs	210
1-S53010	セットビス(M3x10/10入) Set Screw(M3x10/10pcs)	10pcs	210
1-S53012	セットビス(M3x12/10入) Set Screw(M3x12/10pcs)	10pcs	210
1-S53014	セットビス(M3x14/5入) Set Screw(M3x14/5pcs)	5pcs	210
1-S53020	セットビス(M3x20/5入) Set Screw(M3x20/5pcs)	5pcs	263
1-S53025	セットビス(M3x25/5入) Set Screw(M3x25/5pcs)	5pcs	315
1-S54004	セットビス(M4x4/10入) Set Screw(M4x4/10pcs)	10pcs	210
1-S54008	セットビス(M4x8/10入) Set Screw(M4x8/10pcs)	10pcs	210
1-S54012	セットビス(M4x12/10入) Set Screw(M4x12/10pcs)	10pcs	210
1-S54020	セットビス(M4x20/5入) Set Screw(M4x20/5pcs)	5pcs	263
1-S55004	セットビス(M5x4/5入) Set Screw(M5x4/5pcs)	5pcs	263
1-S55040	セットビス(M5x40/5入) Set Screw(M5x40/5pcs)	5pcs	315
	ワッシャー Washer		
1-W200604	ワッシャー(M2x6x0.4/10入) Washer(M2x6x0.4/10pcs)	10pcs	210
1-W260705	ワッシャー(M2.6x7x0.5/10入) Washer(M2.6x7x0.5/10pcs)	10pcs	210
1-W300805	ワッシャー(M3x8x0.5/10入) Washer(M3x8x0.5/10pcs)	10pcs	210
1-W301010	ワッシャー(M3x10x1/10入) Washer(M3x10x1/10pcs)	10pcs	420
1-W401005	ワッシャー(M4x10x0.5/10入) Washer(M4x10x0.5/10pcs)	10pcs	420
1-W401008	ワッシャー(M4x10x0.8/10入) Washer(M4x10x0.8/10pcs)	10pcs	210
1-W501208	ワッシャー(M5x12x0.8/10入) Washer(M5x12x0.8/10pcs)	10pcs	210
1-W701105	ワッシャー(M7x11x0.5/5入) Washer(M7x11x0.5/5pcs)	5pcs	210
1-W701110	ワッシャー(M7x11x1.0/5入) Washer(M7x11x1.0/5pcs)	5pcs	210
	スプリングワッシャー Spring Washer		
1-W300615S	ワッシャー(M3x6x1.5) スプリング (10入) Washer(Spring/M3x6x1.5/10pcs)	10pcs	210

MEMO

＊発送手数料、消費税率は平成23年11月1日現在のものです。 "Kyosho Direct-Mail-Parts-Order-System" is available only for Japanese market.

京商スペアパーツ・オプションパーツの購入方法

※これらの購入方法は日本国内に限らせていただきます

●部品をこわしたり、なくしてしまった場合でもスペアパーツやオプションパーツを購入し、元どおりに直す事ができます。

●パーツはお店で直接購入していただくか、お店に行けない場合は、インターネットか電話注文で京商から通信販売で購入することができます。
（現金書留及び郵便振込みによる通信販売は平成20年3月31日をもって終了させていただいておりますので予めご了承ください）

●商品のご購入に際しては商品代金（税込）とは別に発送手数料が必要です。

※お支払い方法により発送手数料が異なりますので下記の注文専用電話にてご確認ください。
※お届け予定日数は夏・冬期休業または交通事情等運送上の理由により、遅れる場合がございますのであらかじめご了承ください。

1.まずはお店でお求めください。

まずは、お近くのお店か、この商品をお買い求めいただいたお店にご来店ください。ご希望のパーツの在庫があれば即購入できます。その際に組立/取扱説明書をお持ちになると購入がスムーズになります。

お店で在庫切れの場合でも京商の『オンラインパーツ直送便』※ でお店から京商へ申し込めます

お店でご希望のパーツがたまたま品切れだった場合でも、京商の『オンラインパーツ直送便』※を利用すればその場で注文できます。
『オンラインパーツ直送便』は、ご希望のパーツの品番や数量等を直接お店にご注文してください。在庫確認後代金をお支払いいただければ結構です。お客様のご自宅か、お店にお届けします。
※一部取扱っていないお店もございます。

オンラインパーツ直送便取扱店はこのステッカーが目印です。

A: 取扱説明書で必要なパーツの品番と数量を確認する。

B: お店で必要なパーツを注文し代金を支払う。

C: ご注文から約３～４日でお客様のご自宅か、お店にお届けします。

2.お店に行けない場合は 次の方法で京商から通信販売で購入できます。

お店に行けない場合は、京商ホームページ内の京商オンラインショップからお申し込みください。

インターネットで京商に申し込む　http://kyoshoshop-online.com

KYOSHO ONLINE SHOP

KYOSHOホームページ内のインデックスから京商オンラインショップをクリックしていただくか、右記QRコードを携帯で読み込んでいただくと直接サイトにアクセスできます。必要事項を入力のうえご利用ください。
オンラインショップ（インターネット）でお申し込みの場合は2種類（各社クレジットカード、代引支払い）からお選びいただけますのでご利用ください。

※発送手数料に関しましては下記の、注文専用電話にお問い合せください。

京商株式会社
〒243-0034 神奈川県厚木市船子153
●お問い合せはユーザー相談室まで
電話 046-229-4115 受付時間：月～金曜（祝祭日を除く）13:00～19:00

The service mentioned below is available only for Japanese market.

組立や、操作上で不明な点のお問い合せ方法

これらのサービスは日本国内に限らせて頂きます

組立てたり、操作してみて上手くいかない点などございましたら、ご購入いただいた販売店または、京商ユーザー相談室へお問い合せください。
京商ユーザー相談室へお問い合せの際は、お電話いただくか、下記のお問い合せ用紙に必要事項をご記入のうえ、ファックスまたは郵便でお送りください。

京商へのお問い合せ先 →「京商ユーザー相談室」

京商にお問い合せの際は、「京商ユーザー相談室」にご連絡ください。
お問い合せの際は、お手元に商品や組立／取扱説明書をご用意のうえ、組立／取扱説明書のページ数, 行程番号, 部品番号(キーNo.)を用いるなど、なるべく具体的にお知らせください。

電話でのお問い合せは： 046-229-4115　電話でのお問い合せは、月曜～金曜(祝祭日を除く)13:00～19:00。

FAXでのお問い合せは： 046-229-1501　FAXでは、24時間お問い合せの受付をして居ります。回答は、翌営業日以降となる場合があります。営業日:月曜～金曜(祝祭日を除く)

郵便でのお問い合せは： 〒243-0034 神奈川県 厚木市 船子153 京商株式会社 ユーザー相談室宛

キリトリ線

お問い合せ用紙

お問い合せ用紙は、FAXまたは郵便でお送りください。回答方法は、京商で検討のうえ考慮させて頂きます。
郵送の場合は、お問い合せ用紙のコピーを保管してください。

品番	No.30845T1	商品名	DBX VE 2.0 readyset
ご購入店	店名　都道府県 (電話　－　－　)	ご購入年月日	平成　年　月　日
ご使用プロポ	メーカー名　商品名	ご使用の	モーターエンジン
ご氏名	フリガナ	R/C歴	約　年
ご自宅住所	〒＿＿＿－＿＿＿＿ 都道府県		
ご自宅の連絡先	電話　(　)	FAX	(　)
平日の昼間に可能な連絡先	電話　(　)	FAX	(　)
月曜～金曜(祝祭日を除く)13:00～19:00で電話連絡可能な時間帯　:　頃		受付No.(京商記入欄)	

お問い合せご記入欄：組立／取扱説明書のページ数や部品番号(キーNo.)を用いるなど、なるべく具体的にご記入ください。

※京商株式会社では、お客様の個人情報の保護に力を入れております。お客様よりの、注文及びお問い合せを通じて知りえたお客様の個人情報につきましては、(1)～(3)の場合を除き無断で第三者に提供したり開示するようなことはありません。 (1)お客様の事前の承諾を受けた場合。(2)法律に基づき開示請求を受けた場合。(3)サービスの提供のため当社の委託先に開示する場合。

京商ホームページ
www.kyosho.com

メーカー指定の純正部品を使用して
安全にR/Cを楽しみましょう。

京商株式会社

〒243-0034 神奈川県厚木市船子153
●ユーザー相談室直通電話 046-229-4115
お問い合せは：月曜～金曜(祝祭日を除く)13：00～19：00

85291111-1 PRINTED IN CHINA