● 分解図
EXPLODED VIEW

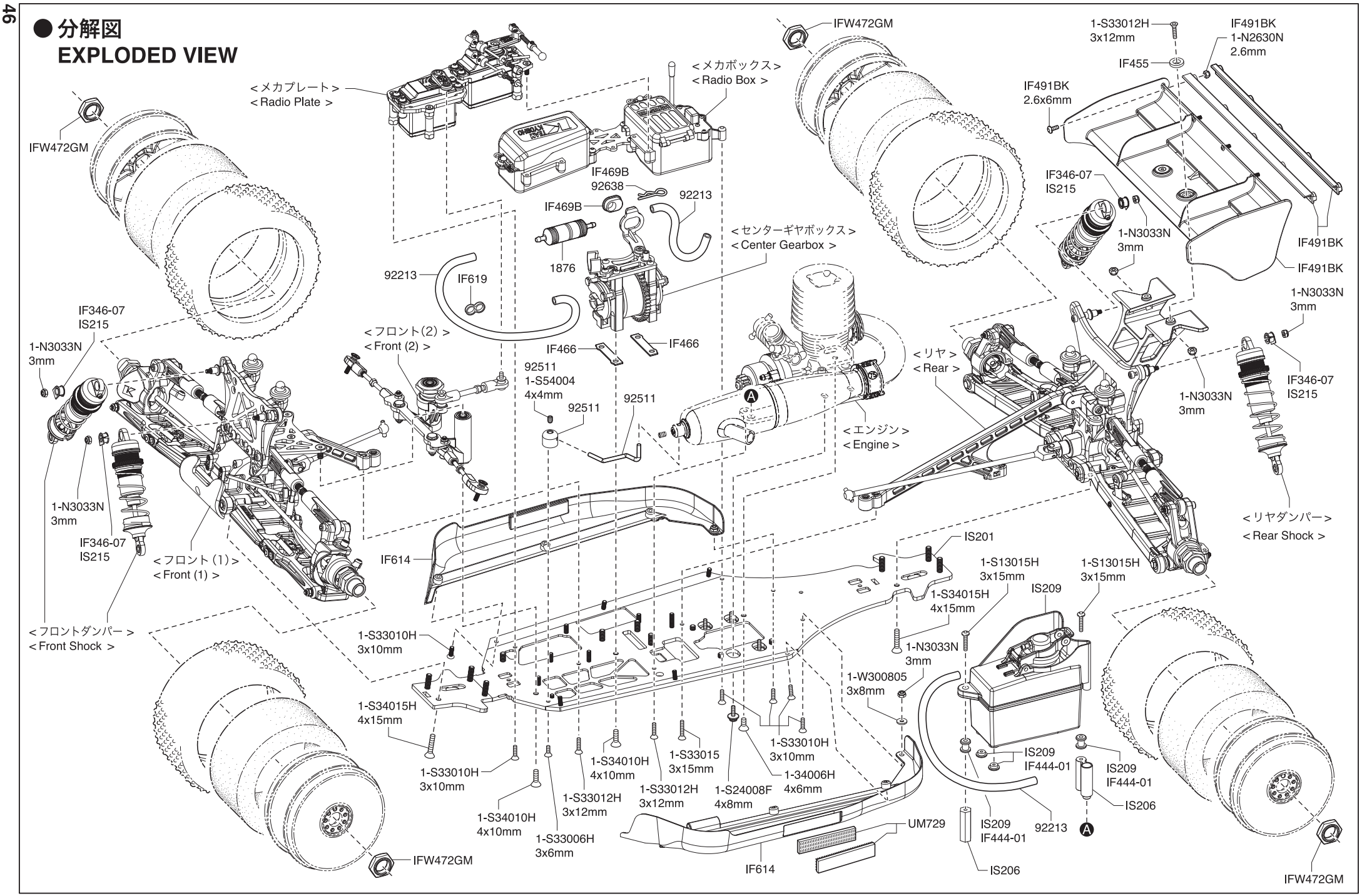

© 2022 KYOSHO CORPORATION / 禁無断転載複製

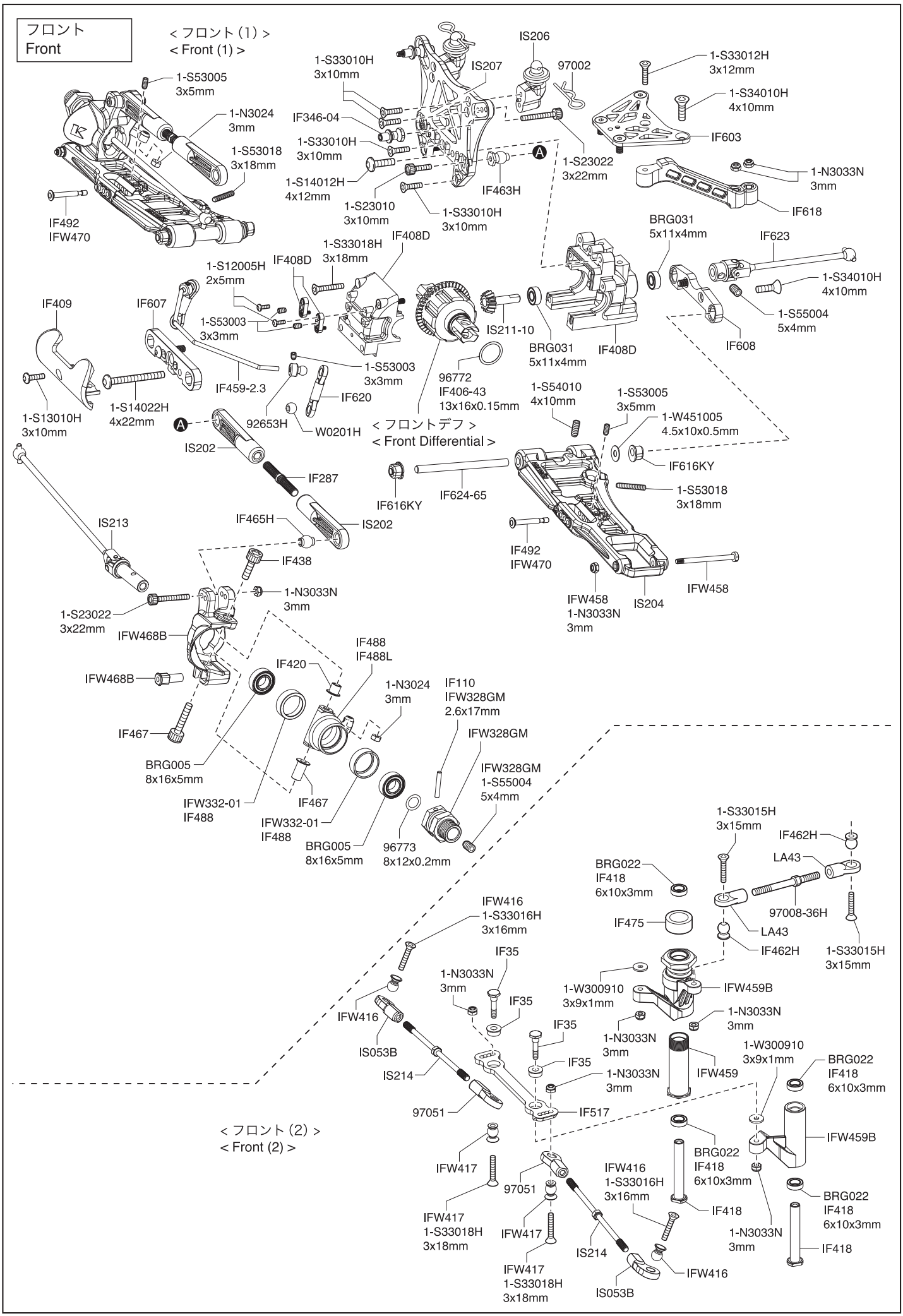
フロント
Front
< フロント (1) >
< Front (1) >
1-S53005
3x5mm
1-N3024
3mm
1-S53018
3x18mm
IF492
IFW470
1-S33010H
3x10mm
IS207
IS206
97002
IF346-04
1-S33010H
3x10mm
1-S14012H
4x12mm
1-S23010
3x10mm
1-S33010H
3x10mm
IF463H
1-S23022
3x22mm
1-S33012H
3x12mm
1-S34010H
4x10mm
IF603
1-N3033N
3mm
IF618
BRG031
5x11x4mm
IF623
1-S34010H
4x10mm
1-S55004
5x4mm
IF608
IF408D
1-S33018H
3x18mm
IF408D
1-S12005H
2x5mm
1-S53003
3x3mm
IF409
IF607
IS211-10
BRG031
5x11x4mm
IF408D
1-S53003
3x3mm
96772
IF406-43
13x16x0.15mm
IF459-2.3
IF620
1-S13010H
3x10mm
1-S14022H
4x22mm
92653H
W0201H
< フロントデフ >
< Front Differential >
1-S54010
4x10mm
1-S53005
3x5mm
1-W451005
4.5x10x0.5mm
IS202
IF616KY
IF287
IF624-65
1-S53018
3x18mm
IF616KY
IS213
IF465H
IS202
IF492
IFW470
IF438
IFW458
IS204
IFW458
1-N3033N
3mm
1-S23022
3x22mm
IFW468B
IF488
IF488L
IF420
IFW468B
1-N3024
3mm
IF110
IFW328GM
2.6x17mm
IF467
IFW328GM
BRG005
8x16x5mm
IFW328GM
1-S55004
5x4mm
IFW332-01
IF488
IF467
IFW332-01
IF488
BRG005
8x16x5mm
96773
8x12x0.2mm
1-S33015H
3x15mm
IF462H
LA43
BRG022
IF418
6x10x3mm
97008-36H
IF475
LA43
IF462H
1-S33015H
3x15mm
IFW416
1-S33016H
3x16mm
IF35
1-N3033N
3mm
IF35
1-W300910
3x9x1mm
IFW459B
IFW416
1-N3033N
3mm
IS053B
IF35
1-N3033N
3mm
IS214
IF35
1-N3033N
3mm
IFW459
1-W300910
3x9x1mm
BRG022
IF418
6x10x3mm
97051
IF517
< フロント (2) >
< Front (2) >
IFW459B
BRG022
IF418
6x10x3mm
IFW417
97051
IFW416
1-S33016H
3x16mm
BRG022
IF418
6x10x3mm
IFW417
1-S33018H
3x18mm
IFW417
IF418
1-N3033N
3mm
IS214
IF418
IFW417
1-S33018H
3x18mm
IFW416
IS053B

メカプレート
Radio Plate

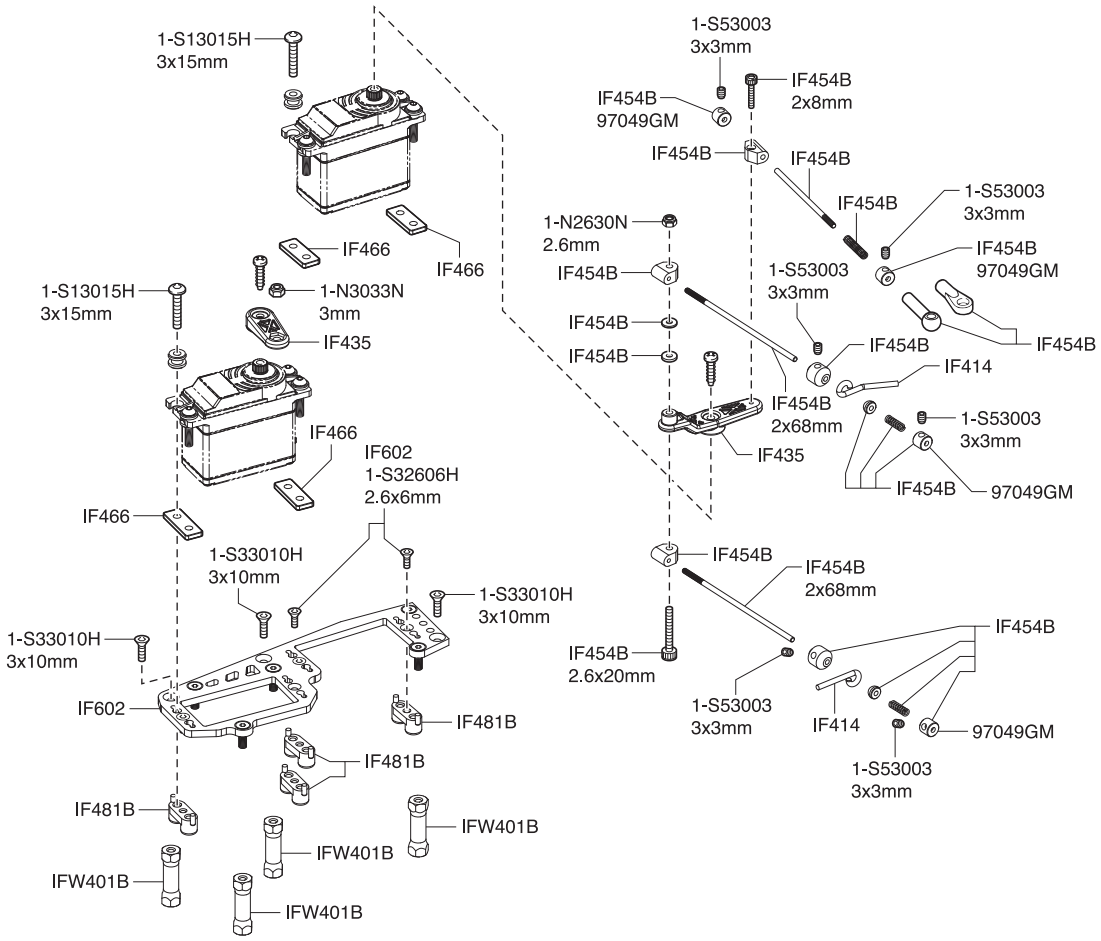

メカボックス
Radio Box

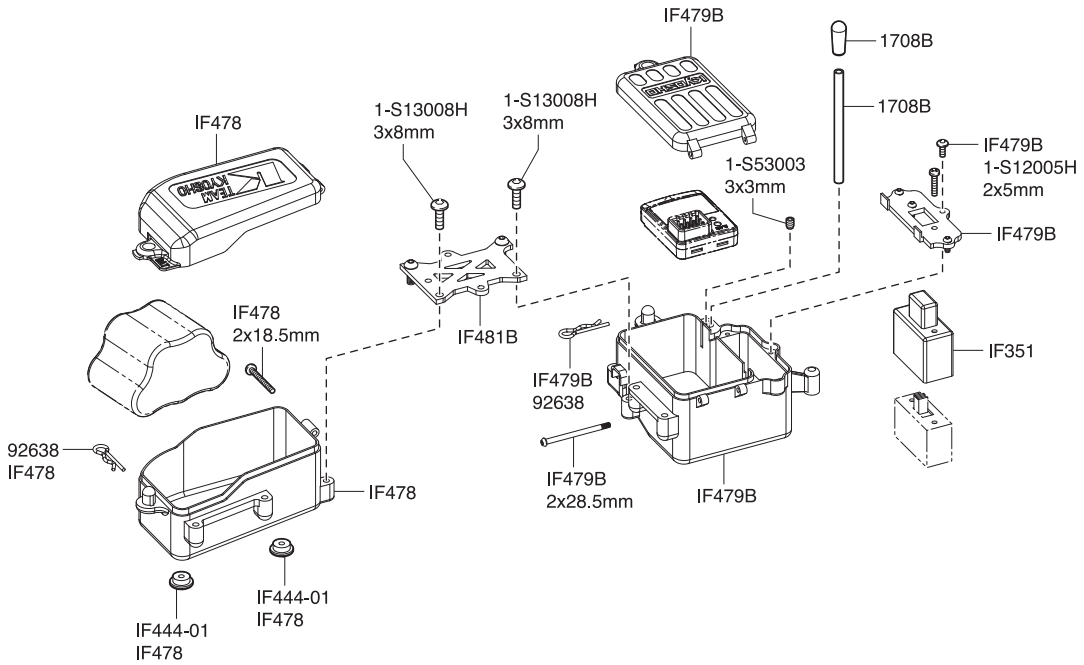

センターギヤボックス
Center Gearbox

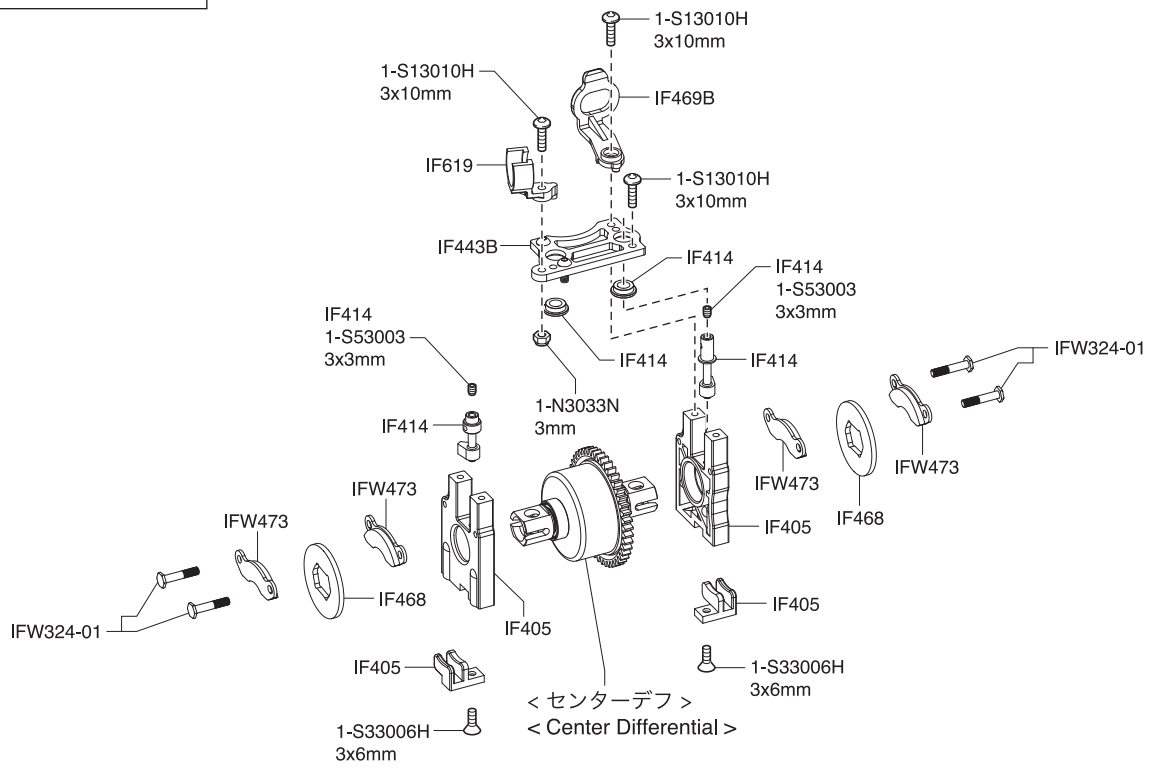

エンジン
Engine

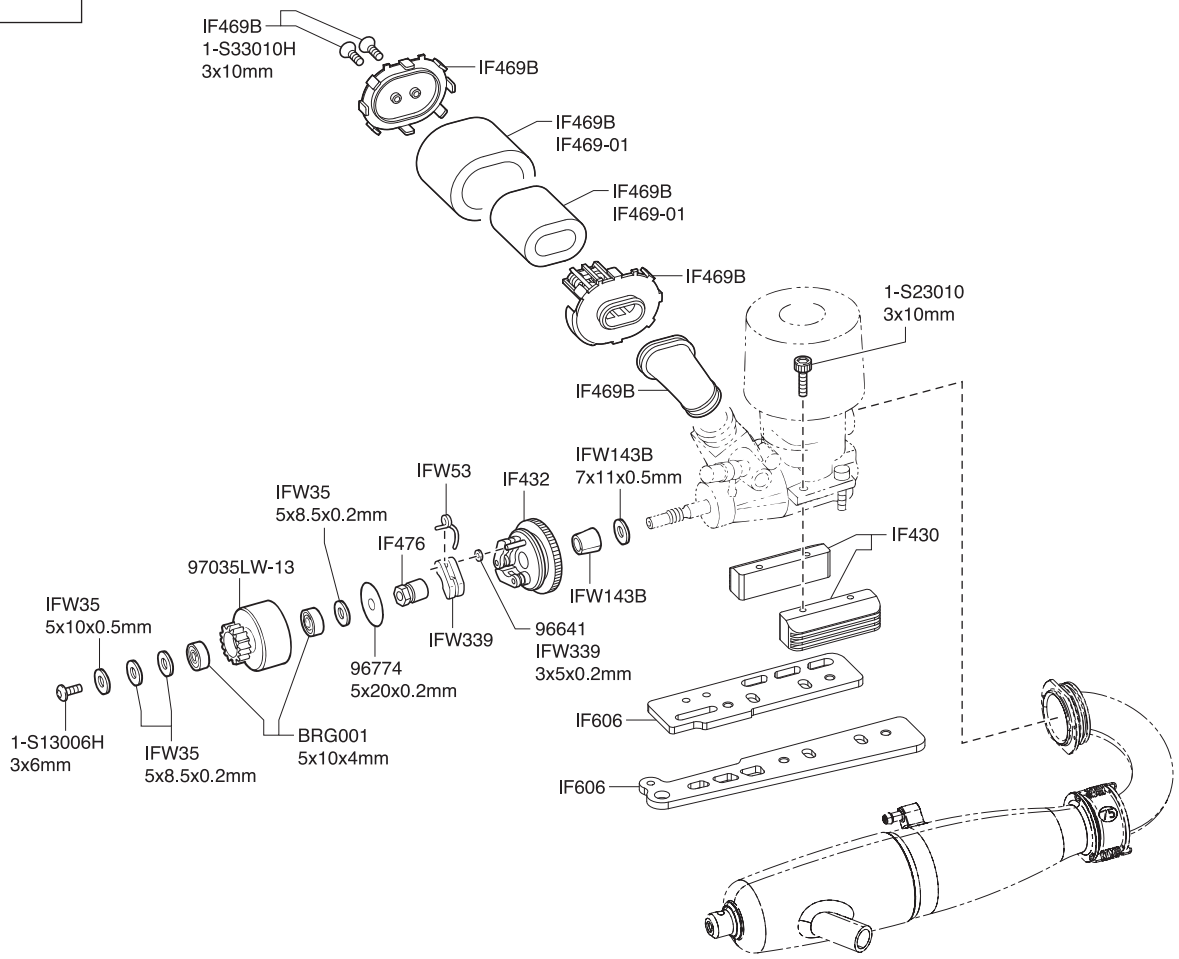

リヤ / Rear / Hinten / Arrière / Trasera

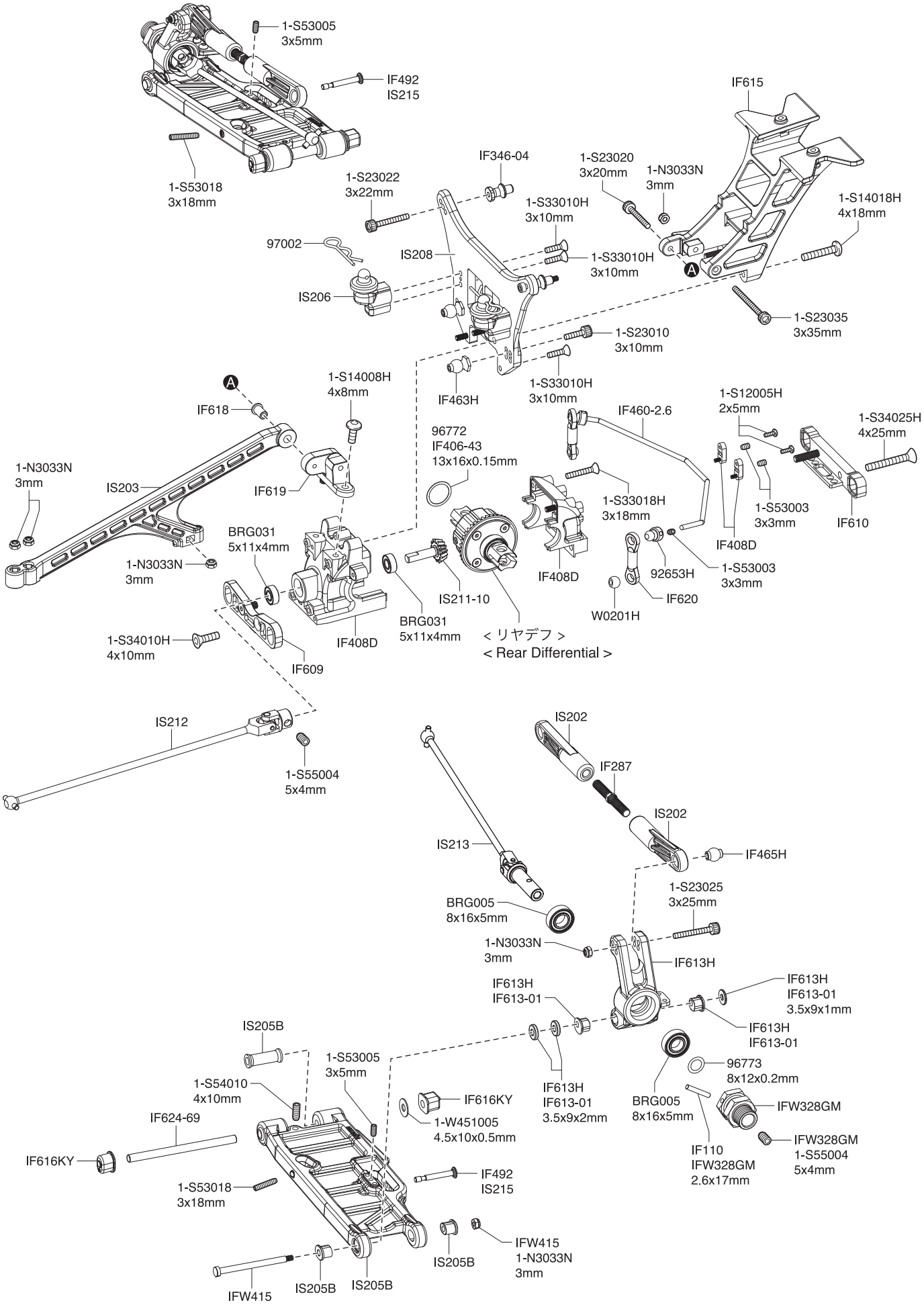

< EXPLODED VIEW >

●デフギヤ
Gear Differential

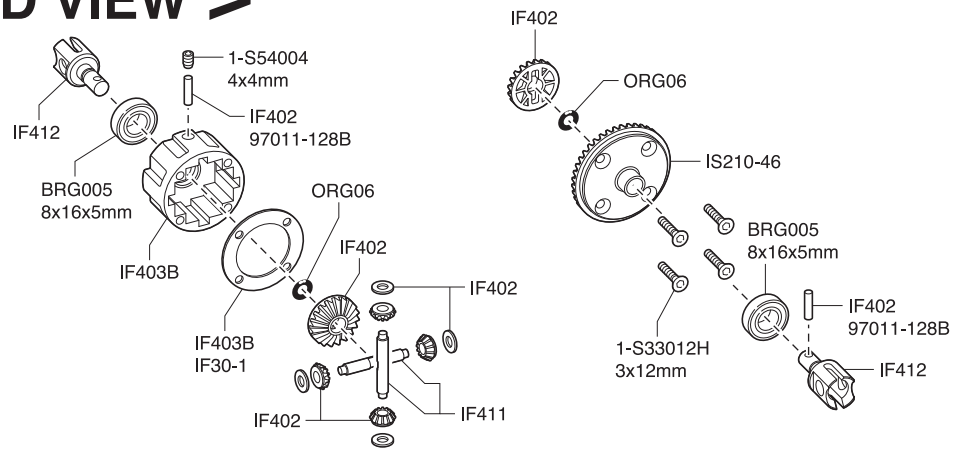

＜フロント/リヤ用＞
＜For front and rear＞

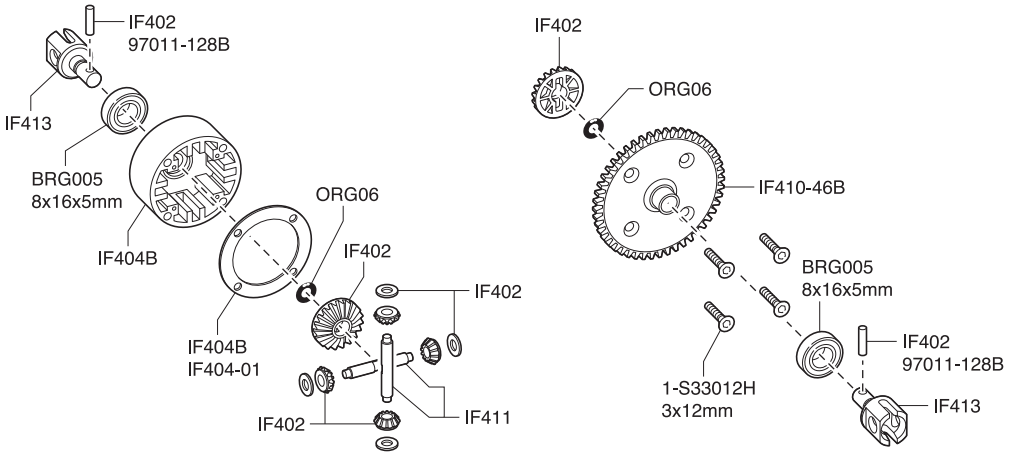

＜センター用＞
＜For center ＞

●ダンパー
Shock

＜リヤ用＞
＜For rear＞

IFW469 / IFW469-01
2.5mm
IFW469 / IFW469-01
2x4x0.5mm
IFW469
IFW469 / IFW469-01
IS215
IFW140-06
1-N2630N / IFW140-02
IF347-145
1-W200604 / IFW140-02
IS215-02
IFW140-05
IF346-05C
IS215-01
IFW154
IF470-03BK
ISS002-1015
IF346-05C
IFW140-05 /
W0204

IFW469 / IFW469-01
2.5mm
IFW469
IFW469 / IFW469-01
2x4x0.5mm
IFW469 / IFW469-01
1-N2630N / IFW149-02
IF347-145
IFW140-06
1-W200604 / IFW149-02
IFW149-02
IF346-05C
IFW470-01
IFW140-05
IFW154
IF470-03BK
IFW470
ISS001-915
IF346-05C
IFW140-05 / W0204

＜フロント用＞
＜For front ＞