※ご使用前にこの説明書を良くお読みになり十分に理解してください。
Before beginning assembly, please read these instructions thoroughly.
Bitte lesen Sie die Anweisungen vor Gebrauch genau durch!
Veuillez attentivement lire les instructions avant l'emploi!
Lea cuidadosamente este manual de instrucciones antes de comenzar el montaje

Inferno MP9 TKI4

メンテナンス説明書
MAINTENANCE MANUAL

KYOSHO MotorSports

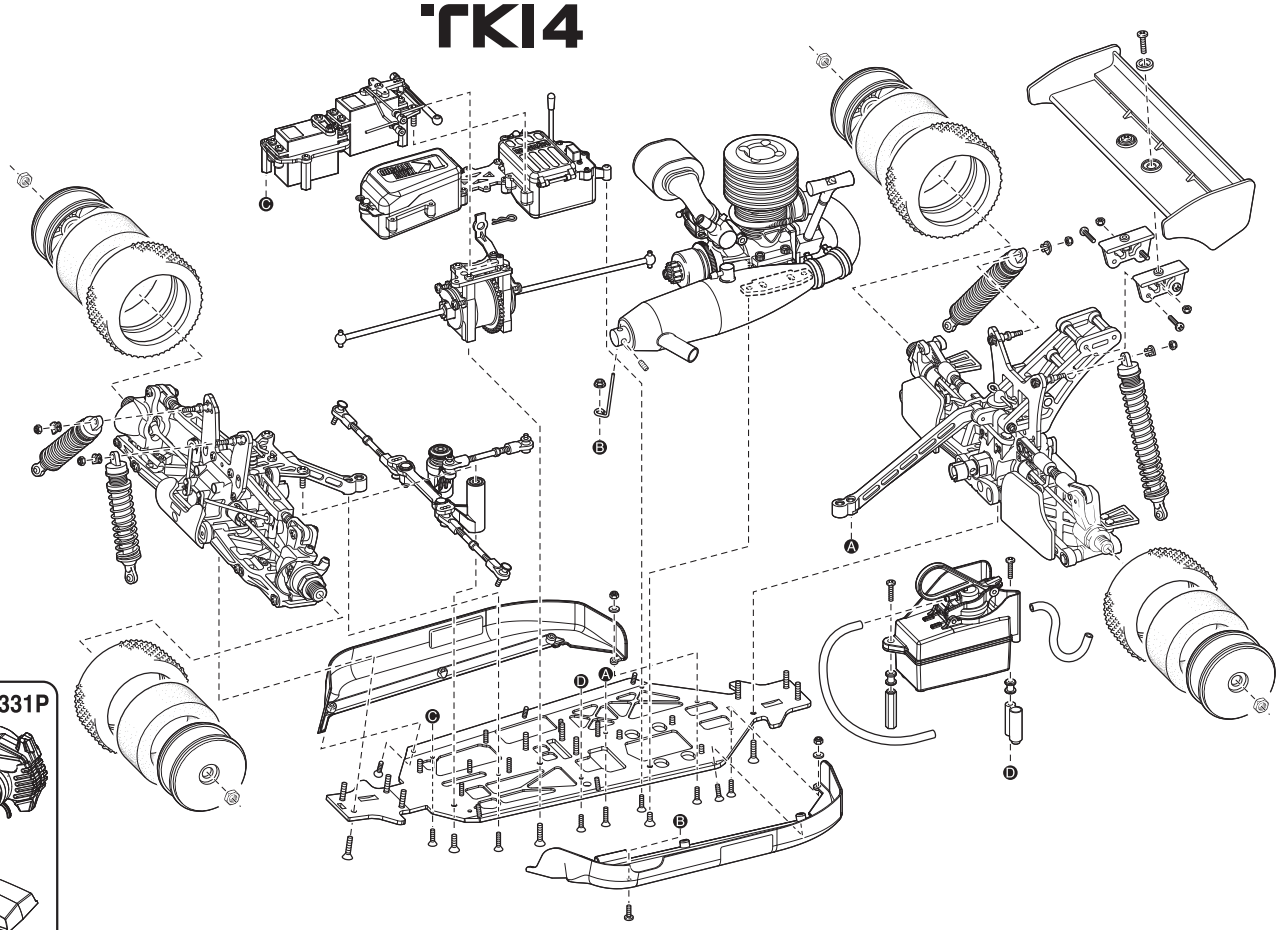

Syncro KT-331P

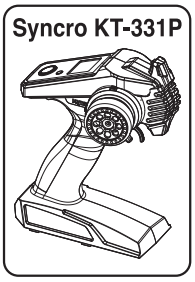

INFERNO MP9 TKI4 readyset (with Syncro KT-331P)

1:8 Scale Radio Controlled .21 Engine Powered 4WD Racing Buggy

- 本紙は組立て順に説明してあります。メンテナンスやパーツの交換の際に参考にしてください。メンテナンスや組立ての不慣れな方は、お買い求めの販売店もしくは当社ユーザー相談室までお問い合わせください。
- This instruction manual follows the model's order of assembly. Please keep and refer to this manual for maintenance or when replacing parts. Users unfamiliar with maintaining and assembling this model should contact their Kyosho distributor or hobby shop.
- Diese Bauanleitung beschreibt die Montage des Modells. Bewahren Sie diese Dokumentation unbedingt fuer Ersatzteilbestellungen oder Reparaturen am Modell auf. Falls Sie Fragen haben, wenden Sie sich bitte an Ihren Fachhaendler oder direkt an KYOSHO Deutschland.
- Cette notice décrit les différentes phases de montage et de maintenance du modèle. Pour les utilisateurs peu familier avec le modélisme, en cas de doute ou de problème, contacter votre revendeur afin d'obtenir les conseils d'un spécialiste.
- Este manual de instrucciones explica los pasos de montaje del modelo. Por favor conserve este manual siempre a mano para realizar un correcto mantenimiento y consultar la lista de piezas a la hora de cambiar algún repuesto.
- メンテナンスやパーツ交換する際は、ビスや部品を無くさないように気を付けてください。
- Take care not to lose parts or screws etc. when performing maintenance or replacing parts.
- Achten Sie darauf, dass Sie keine Teile oder Schrauben waehrend der Montage am Modell verlieren.
- Faire attention de ne pas perdre de vis ou autres petites pièces du châssis ... En cas de perte, les remplacer immédiatement.
- Tenga precaución de no perder ninguna pieza a la hora de realizar el mantenimiento o de cambiar algún repuesto.

KYOSHO®
THE FINEST RADIO CONTROL MODELS

※製品改良のため、予告なく仕様を変更する場合があります。 *Specifications are subject to change without prior notice! *Technische Änderungen sind ohne vorherige Ankündigungen möglich!
*Les spécifications peuvent changer sans préavis! *El fabricante puede modificar los kits sin previo aviso
© Copyright 2018 KYOSHO CORPORATION／禁無断転載複製
33014T1-MM01
（和英独仏西）
No. 33014T1

他にそろえる物 / ITEMS REQUIRED FOR OPERATION
DAS NOTWENDIGE ZUBEHÖR / MATÉRIEL NÉCESSAIRE / PARA SU FUNCIONAMIENTO

組立てに必要な工具
Tools required
Die notwendigen Werkzeuge
Les outils utilisés
Herramientas necesarias

注意
使用する工具の取扱いには、十分注意してください。
CAUTION: Handle tools carefully!
WICHTIG: Gehen Sie vorsichtig mit Werkzeugen um!
IMPORTANT: Maniez les outils avec prudence!
AVISO: Maneje las herramientas cuidadosamente!

キットに入っている工具
TOOLS INCLUDED / GELIEFERTE WERKZEUGE
OUTILS FOURNIS / HERRAMIENTAS INCLUIDAS

■六角レンチ（1.5mm, 2mm, 2.5mm, 3mm）
Hex wrenches (1.5mm, 2mm, 2.5mm, 3mm)
Sechskantschlüssel (1.5mm, 2mm, 2.5mm, 3mm)
Clé allen (1.5mm, 2mm, 2.5mm, 3mm)
Llaves Allen (1.5mm, 2mm, 2.5mm, 3mm)

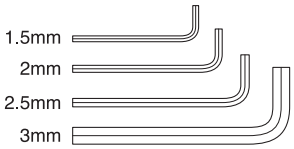

■十字レンチ（大）
Cross Wrench (big)
Kreuzschlüssel (groß)
Clé en croix (grande)
Llave de cruz (Grande)

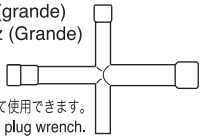

●プラグレンチとして使用できます。
Can be used as plug wrench.
Krezenschluessel
Peut-être utilisé comme clé à bougie.
Puede utilizarse como llave de bujías

■ホイールレンチ
Wheel Wrench
Felgenschluessel
Clé démonte pneus
Llave de ruedas

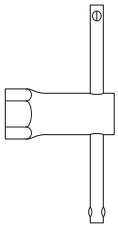

一般的な工具
TOOLS / Werkzeug
OUTILS / HERRAMIENTAS

■＋ドライバー（大、中、小）
Phillips screwdrivers (sizes: L, M, S)
Kreuzschlitzschraubendreher
Tournevis cruciforme
Destornilladores Phillips

■ラジオペンチ
Needle Nose Pliers
Flachzange
Pinces plates
Alicates de punta fina

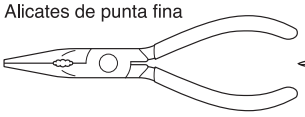

■ハサミ
Scissors
Schere
Ciseaux
Tijera

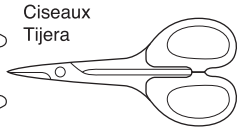

■ニッパー
Wire Cutters
Seitenschneider
Pince coupante
Alicate cortacables

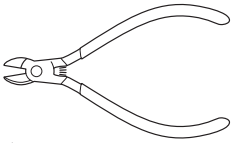

■カッターナイフ
Sharp Hobby Knife
Scharfes Bastelmesser
Cutter
Cuchilla de Hobby

■キリ
Awl
Spitzahle
Poinçon
Punzón

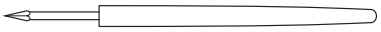

■ゴム系接着剤
Rubber Cement
Gummi-Kleber
Colle à pneus
Cola de contacto

アクセサリー
ACCESSORIES / Zubehör
ACCESSOIRES / ACCESORIOS

No.96154
KYOSHO スペシャルグルー
KYOSHO Special Glue
瞬間接着剤
Instant Glue / Sekundenkleber
Colle cyanoacrylate / Pegamento instantáneo

■ネジロック剤
Screw Cement / Schraubensicherung
Frein filet / Fijatornillos

No.96178
ロックタイト（中強度/10cc）
Loctite (Medium Strength / 10cc)
Loctite (mittelstark / 10ml)
Loctite (Moyenne / 10cc)
Loctite (Medio / 10cc)

No.36219 / 36219P
SP ナイフエッジリーマー
SP KNIFE EDGE REAMER
REIBAHLE
ALESOIR SPECIAL
HERRAMIENTA TALADRO CARROCERíA

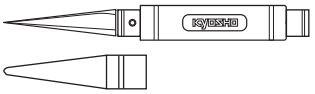

下穴加工が不要で、直接1～15mmの穴あけができる工具です。
No need to pre-drill! Drills neat 1 ~ 15mm holes directly!
Unerläßlich, nützlich! Diese Ahle bohrt Ihnen 1 ~ 15mm Löcher, einfach und sauber!
Un must! Permet de faire des trous de 1 ~ 15mm sans effort! Idéal pour les carrosseries.
Perfora agujeros desde 1 a 15mm.

組立て前の注意（1） / BEFORE YOU BEGIN(1)
BEVOR SIE BEGINNEN(1) / AVANT DE COMMENCER(1) / ANTES DE EMPEZAR(1)

1 組立ての前に下記のことに注意してください。

●この説明書を良く読み、構造を理解する。
●キットの内容を確かめる。
※万一不良、不足がありましたら、お買い求めの販売店か、当社「ユーザー相談室」までご連絡ください。
●小さな部品の形やサイズを間違えないようにする。
図を参考にして確認しながら組立てる。
●TPビスを締めるときは・・・
締めこみが固くても部品が固定されるまで締めてください。
ただし、部品が変形するまで締めるとビスがきかなくなります。

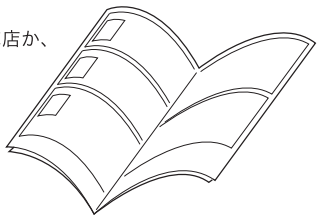

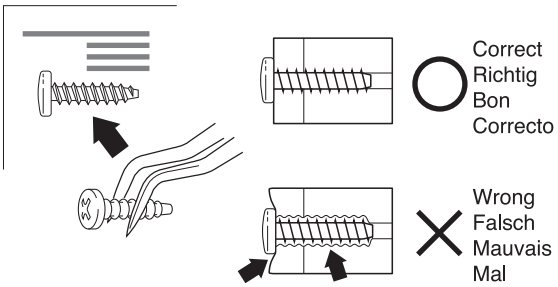

Before assembling, please read the following carefully:

●First, read this instruction manual and familiarise yourself with the model's construction.
●Check the kit contents. Should any parts be missing, contact the retail shop from where the model was purchased.
●Compare nuts, bolts, screws, etc to the "Actual Size" drawings on each page before fitting to ensure that you are installing the correct parts.
●Tighten Self tapping (TP) screws into parts until you have a secure attachment. However, be careful not to overly tighten TP screws as the threads may be damaged.

Avant l'assemblage, veuillez lire les points suivants attentivement:

●Lisez d'abord complètement cette notice; ainsi vous aurez un aperçu du déroulement et pourrez mieux vous orienter.
●Vérifiez ensuite le contenu du kit.
Si jamais il y a des pièces manquantes, adressez-vous directement à votre magazin spécialisé ou au distributeur Kyosho dans votre pays.
●Ne confondez pas les vis et les petites pièces! Vérifiez-les à l'aide des illustrations dans chaque plage de montage, puis assemblez les.
●Lorsque vous serrez une vis autotaraudeuse:
Serrez jusqu'à ce que la pièce à monter soit bien installée. Pourtant, veillez à ne pas trop la serrer puisque vous risquez d'abîmer le filet dans la pièce.

Lesen Sie folgendes vor dem Zusammenbau aufmerksam durch:

●Lesen Sie zuerst die Bauanleitung ganz durch und verstehen Sie den Aufbau Ihres Modelles.
●Überprüfen Sie den Verpackungsinhalt.
Sollten Teile fehlen, wenden Sie sich direkt an Ihren Fachhändler oder an den Kyosho-Vertreiber in Ihrem Land.
●Verwechseln Sie Schrauben sowie kleine Bauteile nicht! Vergleichen Sie sie vor dem Einbau mit den Darstellungen in Originalgröße in den Baustufen.
●Beachten Sie beim Festziehen einer Treibschraube folgendes:
Schrauben Sie solange, bis das anzubringende Teil sicher und fest sitzt. Achten Sie jedoch darauf, daß Sie den Gewindegang im Material nicht überdrehen!

Antes de comenzar el montaje, lea atentamente lo siguiente:

●Lea, en primer lugar, este manual para obtener una idea general.
●Compruebe la conformidad de todas las piezas.
Si faltara alguna pieza, contacte con la tienda donde lo adquirió.
No se admitirán reclamaciones en modelos en proceso de montaje.
●Antes de colocar las piezas y tornillos, asegurese mirando la tabla en cada paso.
●A la hora de apretar Tornillos Autorroscantes(TP):
Apriételos firmemente en la pieza donde corresponda.
No intente apretarlos demasiado, ya que podrían deformar la pieza.

組立て前の注意（2） / BEFORE YOU BEGIN(2)
BEVOR SIE BEGINNEN(2) / AVANT DE COMMENCER(2) / ANTES DE EMPEZAR(2)

2 キットには、形や長さが違うビスや小物部品が多く入っています。説明書には原寸図がありますので確認してから組立ててください。

This kit contains screws and hardware in different metric sizes and shapes. Before using them, check the screws on the true-to-scale diagrams on the left side in each assembly step.

Dieses Kit enthält Schrauben und Teile in unterschiedlichen metrischen Größen und Formen. Vor der Montage sollten diese während jedes Bauschritts mit den maßstabsgetreuen Schaubildern auf der linken Seite verglichen werden.

Ce kit contient des vis et des pièces de différentes tailles et formes. Avant de les utiliser, vérifiez les vis sur les dessins à échelle réelle à gauche de chaque étape de montage.

Este juego contiene tornillos y hardware en differente tamano metrico y formas. Antes de utilizarlos, verifique los tornillos en el verdadero escala real esquemas en el lado izquierdo de cada paso del montaje.

●ビスの種類 / SCREWS
Schrauben / VIS / TORNILLOS

ビス
Screw
LK Schraube
Vis
Tornillo

TPビス
Self-tapping (TP) Screw
LK Treibschr
Vis TP
Tornillo TP

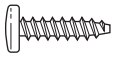

キャップビス
Cap Screw
Inbusschraube
Vis
Tornillo allen

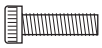

TPサラビス
TP F/H Screw
SK Treibschraube
Vis TP F/H
Tornillo TP F/H

サラビス
Flat Head (F/H) Screw
SK Schraube
Vis F/H
Tornillo F/H

セットビス
Set Screw
Gewindestift
Vis BTR
Prisionero

●小物部品のサイズ例 / OTHER HARDWARE
Andere Teile / AUTRES / OTROS ACCESORIOS

3x12mm ビス
Screw
LK Schraube
Vis 3x12mm
Tornillo 3x12mm

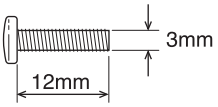

3mm ワッシャー・ナット
Washer・Nut
Scheibe・Mutter
Rondelle・Ecrou
Arandela・Tuerca

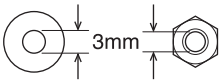

E4 Eリング
E-ring
E-Ring E4
Clips 4mm
Clip E4

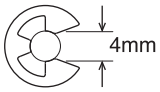

3x12mm サラビス
F/H Screw
SK Schraube
Vis F/H 3x12mm
Tornillo 3x12mm F/H

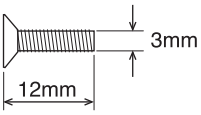

5x10mm メタル・ベアリング
Metal Bushing・Ball Bearing
Lager・Kugellager
Bague Métal・Roulements à billes
Casquillo Metálico・Rodamiento

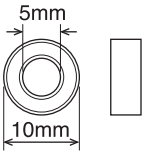

5.8mm ピロボール
Pillow Ball
Kugelschraube
Rotule 5.8mm
Rótula 5.8mm

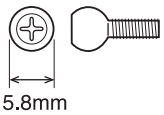

3 説明書の見かた
How to read the instruction manual:
So funktioniert die Bauanleitung:
Comment lire les instruction:
Cómo leer el manual de instrucciones:

（説明例 Example）
（Exemple Beispiel Ejemplo）

A: この項目で組立てるおおよその場所。
B: 小物部品の名前、原寸図、使用数。
C: キット内の部品は、ビス類を除いてキーNo.が付けられています。スペアパーツを購入する時はキーNo.を参照してください。
D: 説明書内では多くのマークが使用されています。マークに注意して組立てを進めてください。

A: Gives the name of the part being made and the serial number of steps for assembling.
B: Details the key-number of parts, actual-size drawings and quantity of parts to use.
C: All parts, except screws, are identified by key Numbers. When purchasing spare parts, identify the key number of the part required and cross reference this to the Spare Parts page, which shows the purchasable spare parts and the key numbers contained within.
D: Many symbols are used in the explanation. Please note to the symbols during assembly.

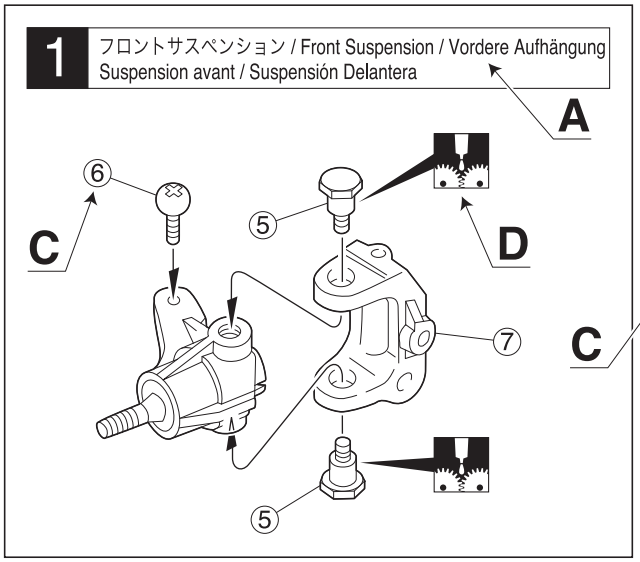

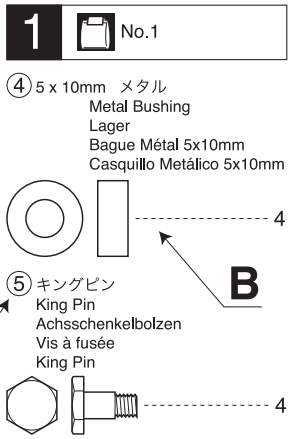

A: Die Nummer der Baustufe sowie das zu bauende Teil werden angegeben.
B: Teilenummer, Teilename, Darstellung in Originalgröße und Anzahl.
C: Die Teilenummer stellt den Bezug zu unserer Bestellnummer her. Am Ende der Bauanleitung finden Sie eine Ersatzteilliste, die zu der Teilenummer die entsprechende Bestellnummer liefert.
D: Vielen Symbole werden in der Darstellung verwendet. Achten Sie auf diese beim Zusammmenbau.

A: Numéro de la plage de montage et le nom de la pièce à assembler.
B: Numéro de référence de la pièce, nom, illustration en grandeur réelle et quantité utilisée.
C: Toutes les pièces, exceptées les vis, sont identifiées par un numéro de référence. Pour l'achat de pièces de rechange, trouvez ce numéro dans la liste pour pièces de rechange à la fin de cette notice. Toute à la gauche de cette même liste, vous trouverez ainsi le numéro de commande correspondant.
D: Beaucoup de symboles sont utilisés tout au long de la notice. Merci de tenir compte de ces symboles durant l'assemblage.

A: Indica el número del Paso y la Parte a ser montada.
B: Número, Nombre de la Pieza, Dibujo a escala real, Cantidad utilizada.
C: Todas las piezas, excepto los tornillos vienen identificadas por un número. Para comprarlas por separado, mire el número en la lista de piezas y apunte la referencia de la columna izquierda.
D: Muchos simbolos se utilizan en la explicacion. Ten en cuenta los simbolos durante el montaje.

組立て前の注意（3） / BEFORE YOU BEGIN(3)
BEVOR SIE BEGINNEN(3) / AVANT DE COMMENCER(3) / ANTES DE EMPEZAR(3)

4 説明書に使われているマーク

Symbols used throughout the instruction manual, comprise:

Erklaerung zu den Symbolen in dieser Anleitung
Liste des symboles à respecter lors du montage:
Pictogramas utilizados en este manual de instrucciones

注意して組立てる所。
Pay close attention here!
Vorsicht! Wichtiger Hinweis!
Attention! Avis important!
Preste atención.

向きに注意。
Note the direction.
Einbaurichtung beachten.
Notez le sens.
Fíjarse en el dibujo.

２セット組立てる(例)。
Assemble as many times as specified.
Sooft wie angegeben zusammenbauen.
Assemblez aussi souvent qu'indiqué.
Repita las veces señaladas.

番号の順に組立てる。
Assemble in the specified order.
In der angegebenen Reihenfolge zusammenbauen.
Assemblez dans l'ordre indiqué.
Realice el montaje en el orden indicado.

原寸図。
True-to-scale diagram.
Maßstabsgetreue Darstellung.
Illustration à l'échelle.
Dibujo a tamaño real.

可動するように組立てる。
Ensure smooth, non-binding movement when assembling.
Das Teil muß sich leicht bewegen lassen.
La pièce doit pouvoir pivoter autour de la vis.
Asegúrese que la pieza se mueve suavemente.

グリスを塗る。
Apply grease.
Fetten.
Graissez.
Aplicar grasa.

ネジロック剤を塗る。
Apply threadlocker (screw cement).
Verwenden Sie Schraubensicherungslack.
Appliquer du frein filet.
Aplique líquido fijatornillos.

仮止め。
Temporarily tighten.
Vorläufig festziehen.
Vissez temporairement.
Apriete de manera provisional.

左右同じように組立てる。
Assemble left and right sides the same way.
Bauen Sie eine linke und eine rechte Seite.
Assemblez le côté gauche comme le côté droit.
Realice el montaje de igual forma en ambos lados.

右側用。
For Right.
Rechts
Drolte
Derecha

左側用。
For Left.
Links
Gauche
Izquierda

別購入品。
Must be purchased separately!
Das Teil ist nicht im Bausatz enthalten!
Doit être acheté séparément!
Debe comprarse por separado.

をカットする。
Cut off shaded portion.
Schneiden Sie die schraffierten Flächen heraus.
Coupez la partie grisée.
Corte la zona oscurecida.

余分をカットする。
Cut off excess.
Überschüssiges Material abschneiden.
Coupez l'excès.
Corte el sobrante.

瞬間接着剤で接着する。
Apply instant glue (CA glue, super glue).
Verwenden Sie Sekundenkleber.
Collez avec de la colle cyanoacrylate.
Aplique pegamento instantáneo.

1 デフギヤ / Differential / Gear Differential
Différentiel / Diferencial

< フロント／リヤ用 >
< For front and rear >
< Vorn & Hinten >
< Pour l'avant et l'arrière >
< Delantero y Trasero >

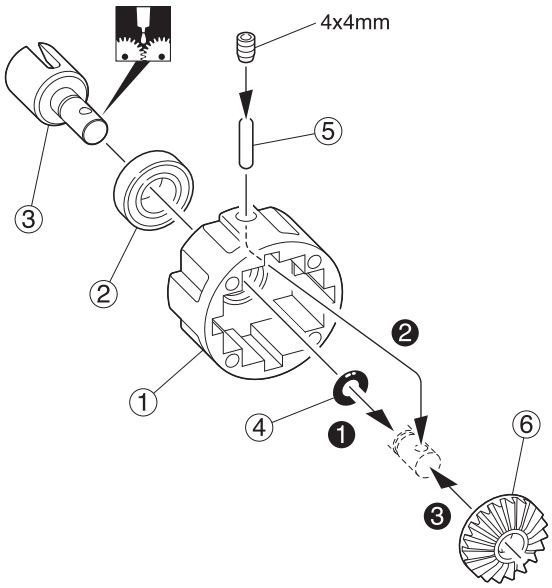

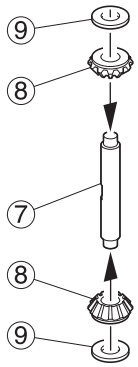

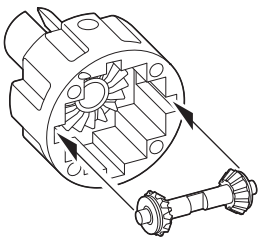

x2 フロント／リヤ用
For front and rear
vorn & hinten
Pour l'avant et l'arrière
Delantero y Trasero

< センター用 >
< For center >
< Mitte >
< Pour le centre >
< Central >

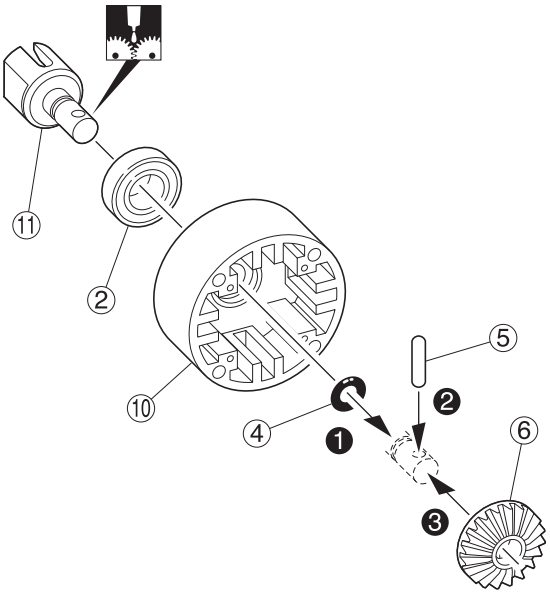

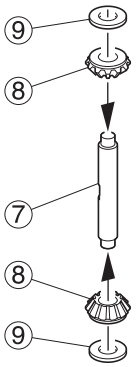

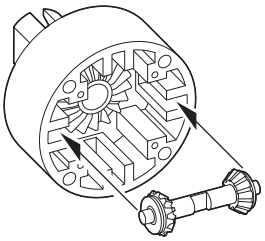

x1 センター用
For center
Mitte
Pour le centre
Central

1

4 x 4mm セットビス
Set Screw
Gewindestift
Vis BTR 4x4mm
Prisionero 4x4mm

2

④ P6 Oリング
O-ring
O-Ring
Joint thorique
Junta Tórica

3

⑤ 2.5 x 13mm シャフト
Shaft
Welle
Axe 2.5x13mm
Eje 2.5x13mm

3

② 8 x 16 x 5mm ベアリング
Ball Bearing
Kugellager
Roulements à billes
Rodamiento

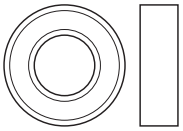
3

⑨ 4 x 10mm シム
Shim
Unterlegscheibe
Rondelle de callage
Arandela

6

2 デフギヤ / Differential / Gear Differential
Différentiel / Diferencial

< フロント／リヤ用 >
< For front and rear >
< Vorn & Hinten >
< Pour l'avant et l'arrière >
< Delantero y Trasero >

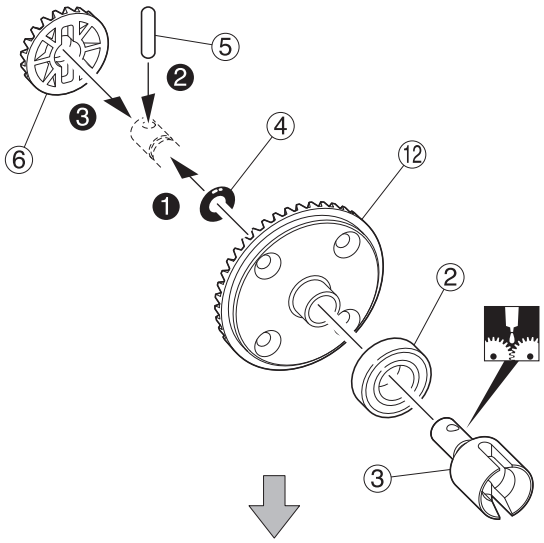

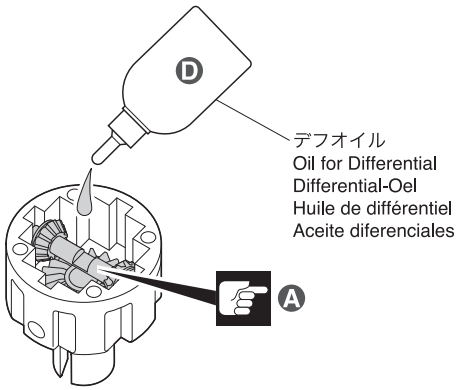

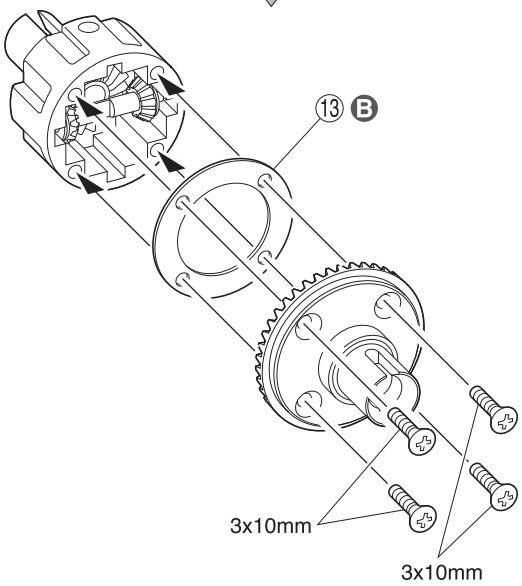

x2 フロント／リヤ用
For front and rear
vorn & hinten
Pour l'avant et l'arrière
Delantero y Trasero

< センター用 >
< For center >
< Mitte >
< Pour le centre >
< Central >

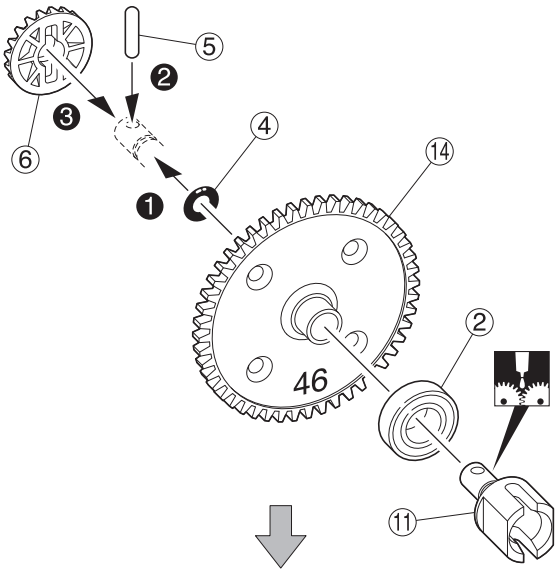

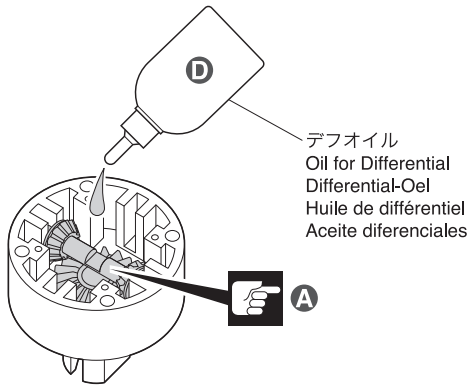

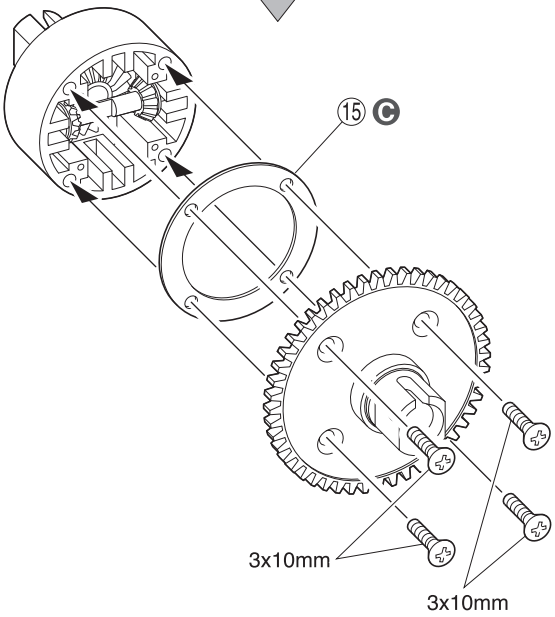

x1 センター用
For center
Mitte
Pour le centre
Central

2

3 x 10mm サラビス
F/H Screw
SK Schraube
Vis F/H 3x10mm
Tornillo 3x10mm F/H

12

④ P6 Oリング
O-ring
O-Ring
Joint thorique
Junta Tórica

3

⑤ 2.5 x 13mm シャフト
Shaft
Welle
Axe 2.5x13mm
Eje 2.5x13mm

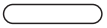
3

② 8 x 16 x 5mm ベアリング
Ball Bearing
Kugellager
Roulements à billes
Rodamiento

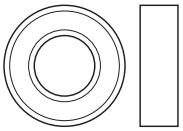
3

Ⓐ オイルは8分目まで入れる。
Fill up to 80%.
Zu 80% befüllen.
Remplir à 80%
Rellene hasta el 80%

Ⓑ 小
Small
Klein
Petit
Pequeña

Ⓒ 大
Big
Groß
Grande
Grande

Ⓓ シリコンオイル (#5000)
Silicone Oil (#5000)
SilikonÖl (#5000)
Huile de silicone (#5000)
Aceite silicona (#5000)

3 リヤギヤボックス / Rear Gearbox / Hintere Getriebegehäuse
Carter de différentiel arrière / Caja de transmisión Trasera

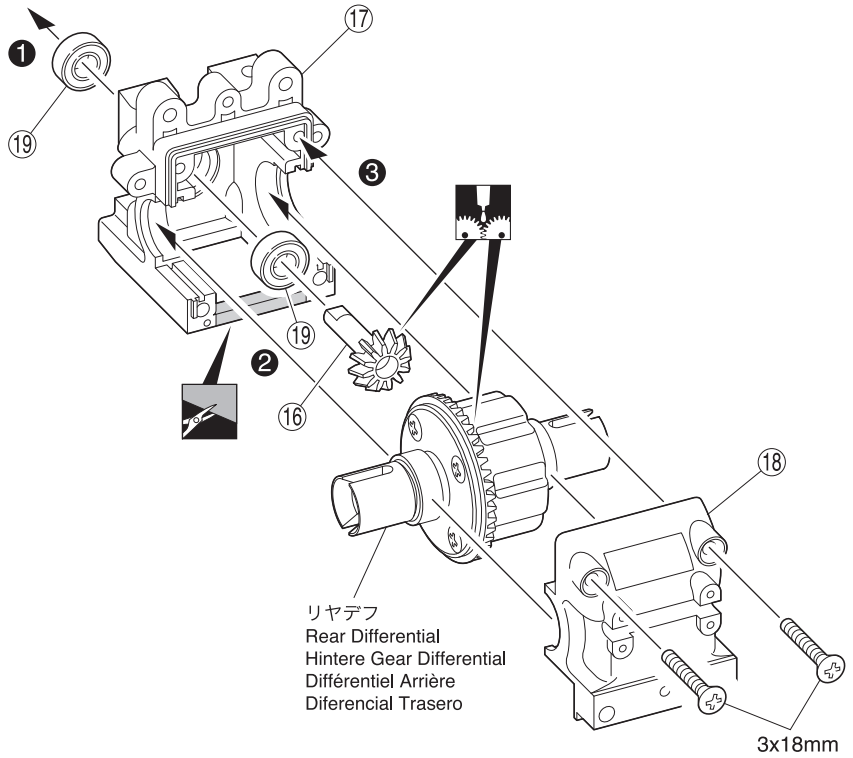

3

3 x 18mm サラビス
F/H Screw
SK Schraube
Vis F/H 3x18mm
Tornillo 3x18mm F/H

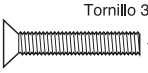
2

⑲ 5 x 11 x 4mm ベアリング
Ball Bearing
Kugellager
Roulements à billes
Rodamiento

2

4 リヤギヤボックス / Rear Gearbox / Hintere Getriebegehäuse
Carter de différentiel arrière / Caja de transmisión Trasera

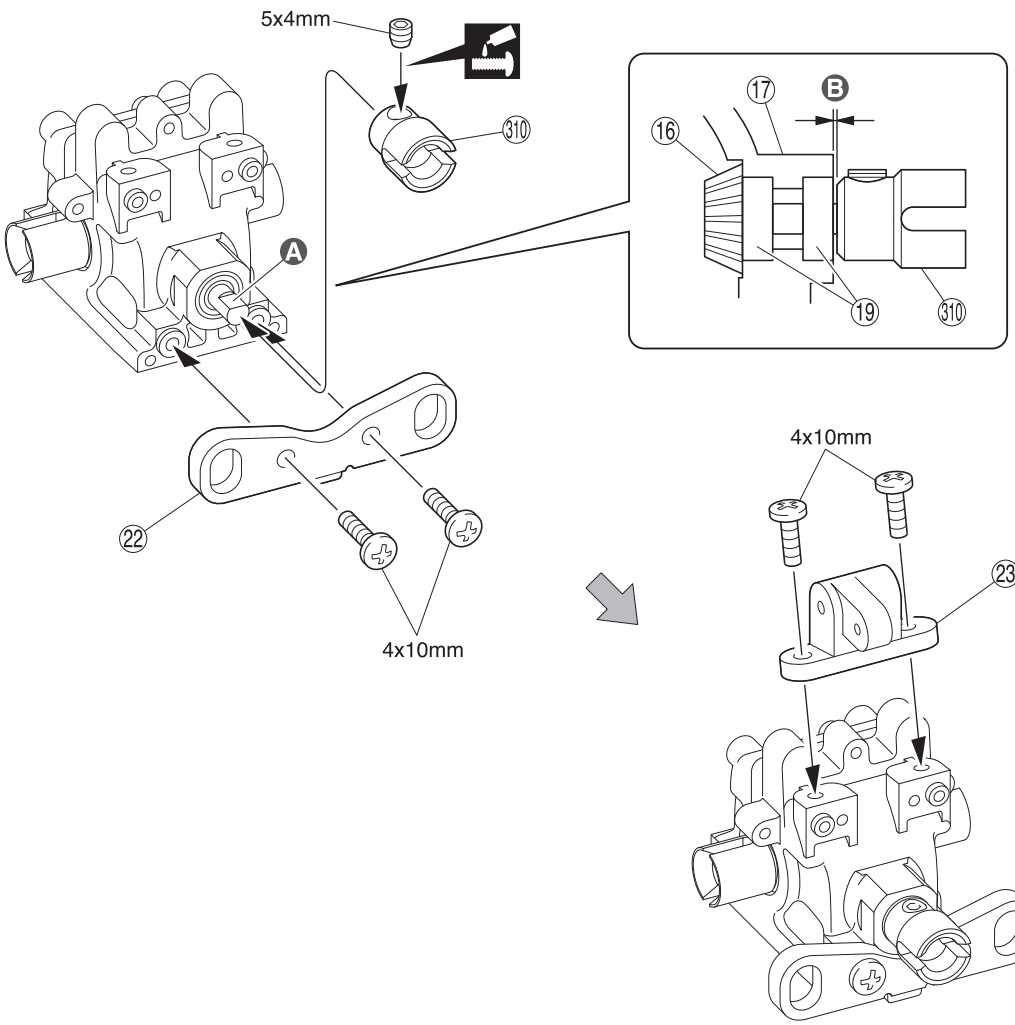

4

4 x 10mm ビス
Screw
LK Schraube
Vis 4x10mm
Tornillo 4x10mm

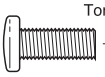
4

5 x 4mm セットビス
Set Screw
Gewindestift
Vis BTR 5x4mm
Prisionero 5x4mm

1

Ⓐ 平らな面にセットビスを固定する。
Firmly tighten the set screw onto the flat surface.
Ziehen Sie die Gewindestifte auf die ab-geflachten Flächen fest.
Vissez les vis type BTR sur les méplats.
Apriete los prisioneros firmemente en las partes planas del eje.

Ⓑ 取扱説明書の紙2枚分の隙間を空けて5x4mmセットビスを固定する。
Tighten with a 5x4 set screw leaving the gap for 2 sheets of instruction manual.
Ziehen Sie den 5x4mm Gewindestift fest an. Lassen Sie einen Abstand von 2 Blattstärken der Bauanleitung.
Visser avec la vis de 5x4 en laissant un espace équivalent à 2 feuilles de la notice.
Apriete con un tornillo de 5x4 dejando un espacio equivalente a dos hojas del manual de instrucciones.

5 リヤダンパーステー / Rear Shock Stay / Hintere Dämpferbrücke Support amortisseurs arrière / Soporte amortiguadores trasero

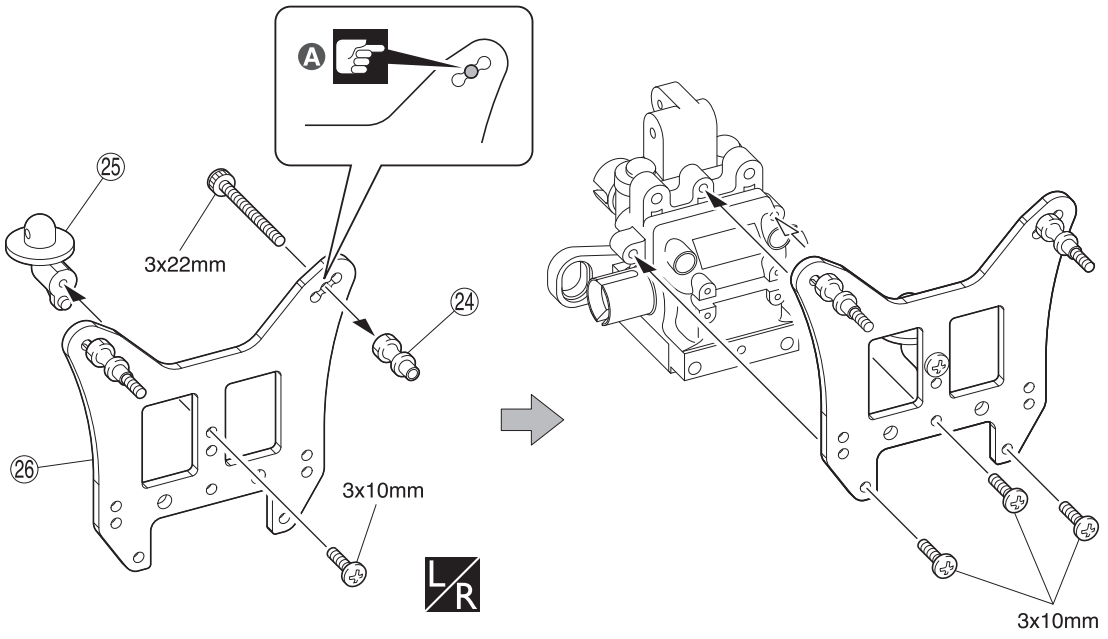

5

3 x 22mm キャップビス
Cap Screw
Inbusschraube
Vis
Tornillo allen

2

3 x 10mm ビス
Screw
LK Schraube
Vis 3x10mm
Tornillo 3x10mm

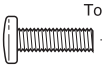
4

A 取付穴
Holes for mounting.
Dieses Loch verwenden.
Trous pour le montage.
Agujeros a utilizar.

6 ウイングステー / Wing Stay / Heckspoiler-Halterung Support aileron / Soporte alerón

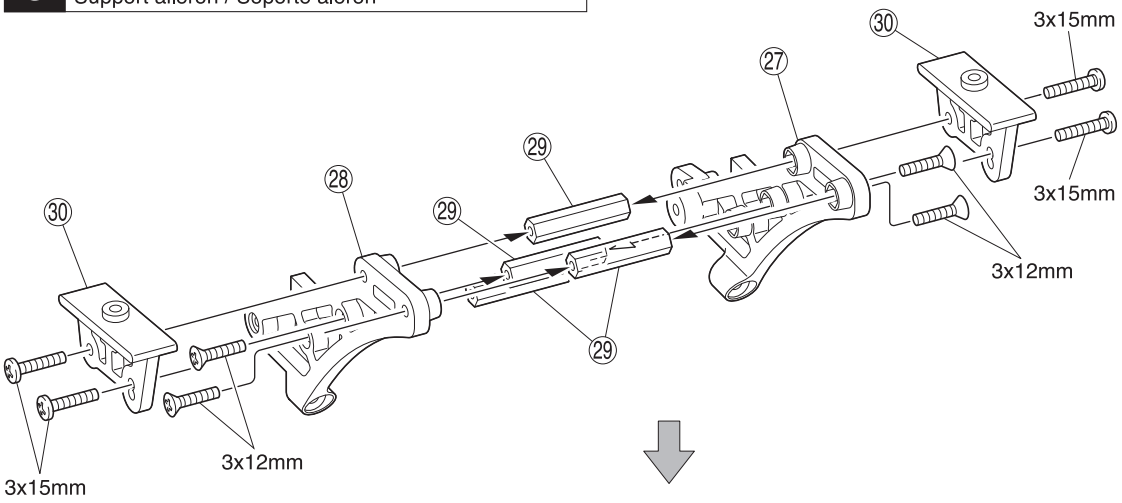

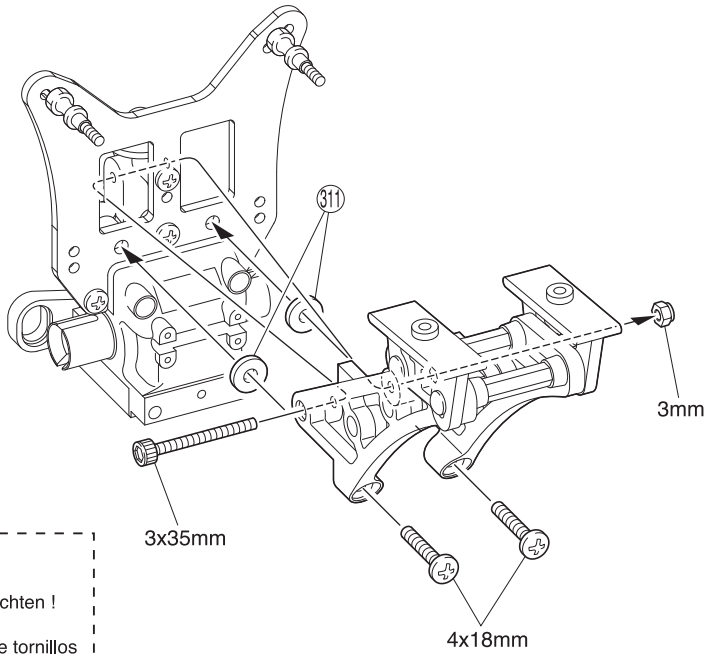

ビスの種類に注意。
Note the types of screws !
Auf verschiedene Schraubentypen achten !
Vérifier bien le type de vis à utiliser !
Fijarse bien en los diferentes tipos de tornillos

6

3 x 15mm ビス
Screw
LK Schraube
Vis 4x8mm
Tornillo 4x8mm

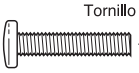
4

4 x 18mm ビス
Screw
LK Schraube
Vis 4x18mm
Tornillo 4x18mm

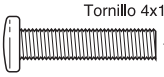
2

3 x 12mm サラビス
F/H Screw
SK Schraube
Vis F/H 3x12mm
Tornillo 3x12mm F/H

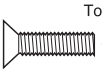
4

3 x 35mm キャップビス
Cap Screw
Inbusschraube
Vis
Tornillo allen

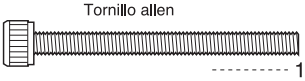
1

3mm ナイロンナット
Nylon Nut
Kunststoffmutter
Ecrou nylon
Tuerca Nylon

1

311 4 x 10 x 2mm プラカラー
Plastic Collar
Kunststofflager
Palier plastique
Casquillo plástico

2

7 リヤサスペンション / Rear Suspension / Hintere Aufhängung Suspension arrière / Suspensión Trasera

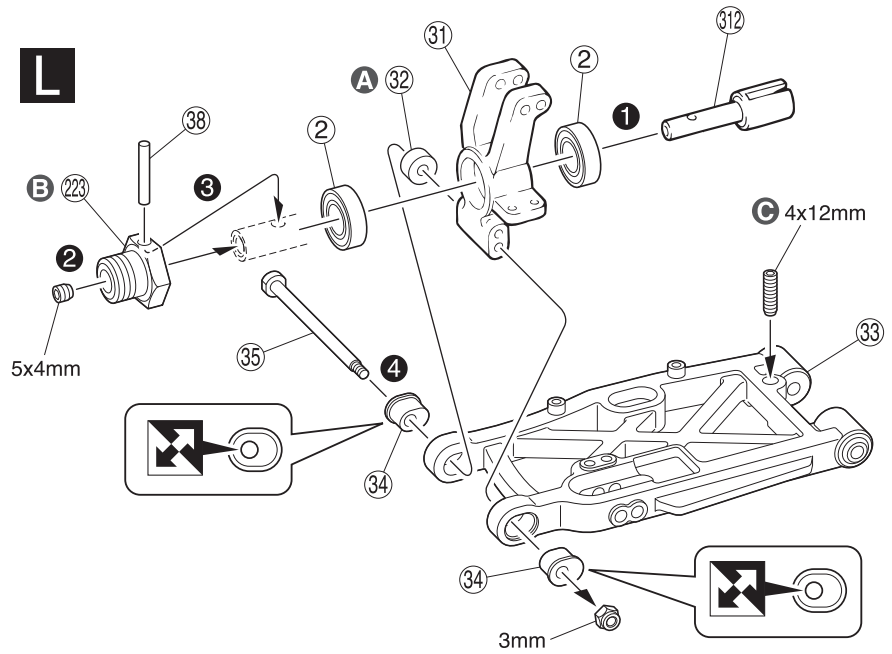

A ㉜を他のスペーサーと交換することで、
ホイールベースの変更が可能。
Wheel base adjustments can be made by using other spacers.
㉜ Der Radstand kann durch Verwendung der optionalen Scheiben geändert werden.
Utiliser les câles de réglage pour ajuster de l'empattement
Ajuste la distancia entre los ejes utilizando separadores

B 薄い
Thin
Dünn
Mince
Fino

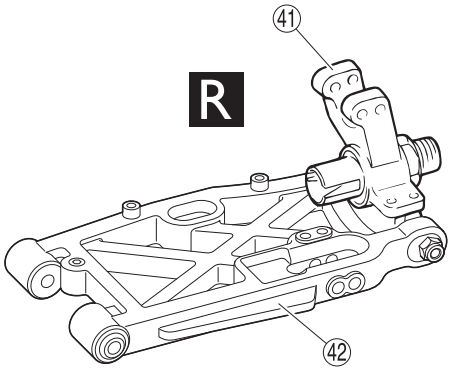

8 リヤサスペンション / Rear Suspension / Hintere Aufhängung Suspension arrière / Suspensión Trasera

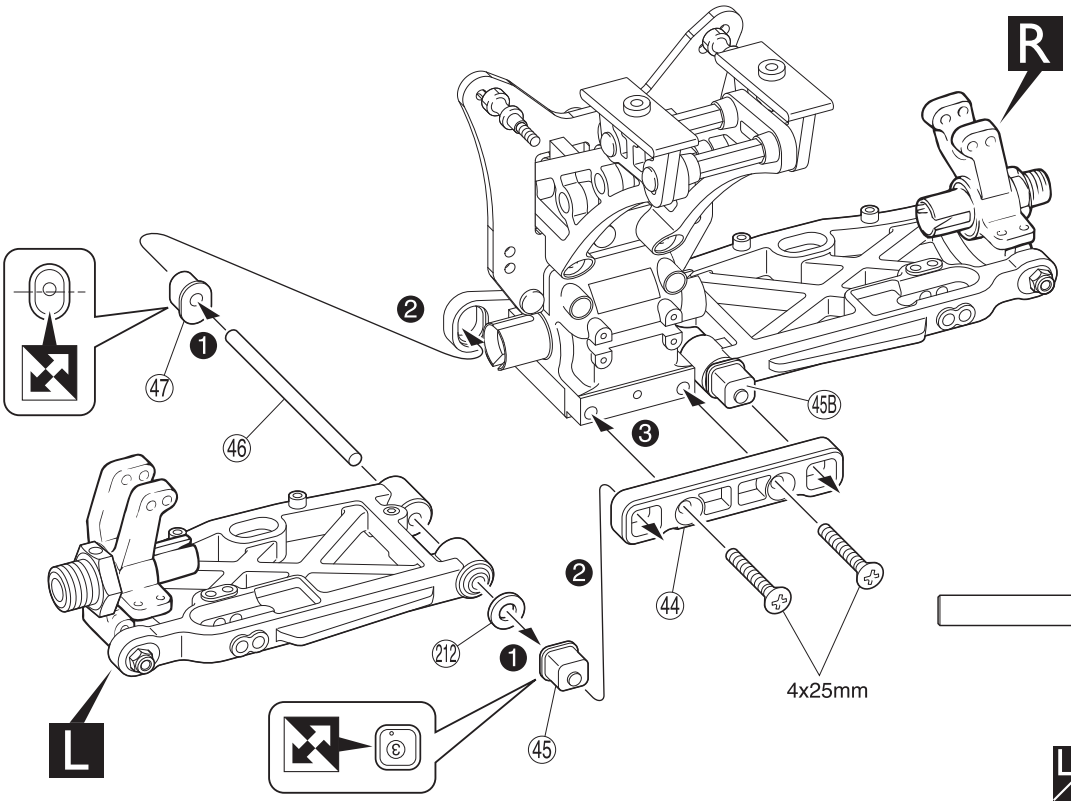

7

4 x 12mm セットビス
Set Screw
Gewindestift
Vis BTR 4x12mm
Prisionero 4x12mm

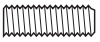

2

5 x 4mm セットビス
Set Screw
Gewindestift
Vis BTR 5x4mm
Prisionero 5x4mm

2

3mm ナイロンナット
Nylon Nut
Kunststoffmutter
Ecrou nylon
Tuerca Nylon

2

㉜ 3.5 x 8 x 5mm プラカラー
Plastic Collar
Kunststofflager
Palier plastique
Casquillo plástico

2

② 8 x 16 x 5mm ベアリング
Ball Bearing
Kugellager
Roulements à billes
Rodamiento

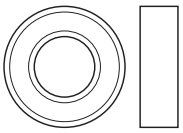

4

㉟ サスシャフトスクリュー
Suspension Shaft Screw
Querlenkerstift mit Gewinde.
Vis d'axe de suspension
Tornillo del eje de suspensión

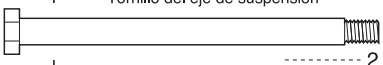

2

㊳ 2.6 x 17mm シャフト
Shaft
Welle
Axe 2.6x17mm
Eje 2.6x17mm

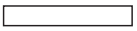

2

C 車高調整用
For adjusting the ground clearance.
Zur Justierung der Bodenfreiheit.
Réglage de la garde au sol.
Para ajustar la altura.

上 / Top / Oben
Haut / Parte superior

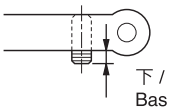

下 / Bottom / unten
Bas / Parte inferior

8

4 x 25mm サラビス
F/H Screw
SK Schraube
Vis F/H 4x25mm
Tornillo 4x25mm F/H

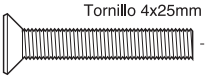

2

㊻ 4 x 68.5mm シャフト
Shaft
Welle
Axe 4x68.5mm
Eje 4x68.5mm

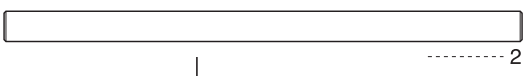

2

㉑② 4 x 10 x 0.5mm ワッシャー
Washer
Scheibe
Rondelle 4x10x0.5mm
Arandela 4x10x0.5mm

2

9 リヤサスペンション / Rear Suspension / Hintere Aufhängung Suspension arrière / Suspensión Trasera

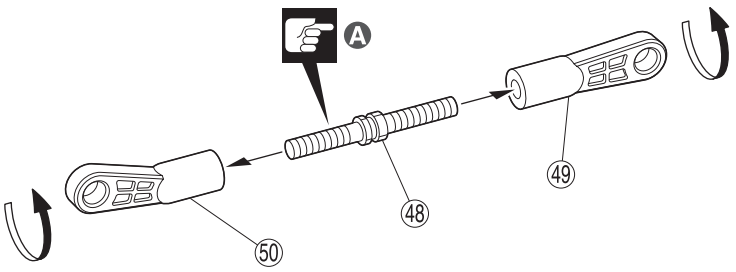

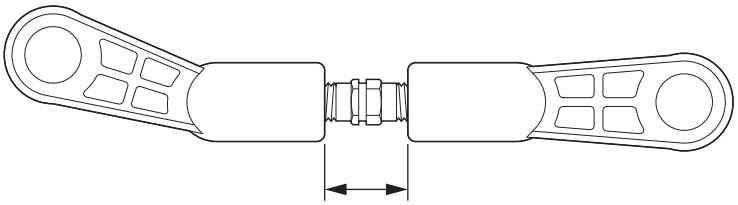

1:1

約11mm
approx. 11mm
ca. 11mm
environ 11mm
aprox. 11mm

0 10 20mm

x2

9

㊽ リヤアッパーロッド
Rear Upper Rod
Oberer Querlenker, hinten
Biellette supérieure arrière
Trapecio Superior

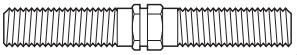

2

㊾ 4.8mm ボールエンド
Ball End
Kugelpfanne
Chape
Rótula

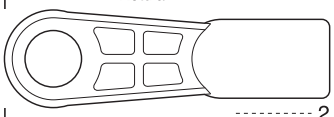

2

㊿ 7.8mm ボールエンド
Ball End
Kugelpfanne
Chape
Rótula

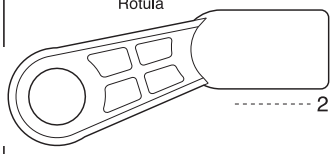

2

Ⓐ こちら側は逆ネジ。
This side is reverse thread.
Diese Seite besitzt
ein Linksgewinde
Filetage inversé de ce sens
Este lado es de rosca inversa

10 リヤサスペンション / Rear Suspension / Hintere Aufhängung Suspension arrière / Suspensión Trasera

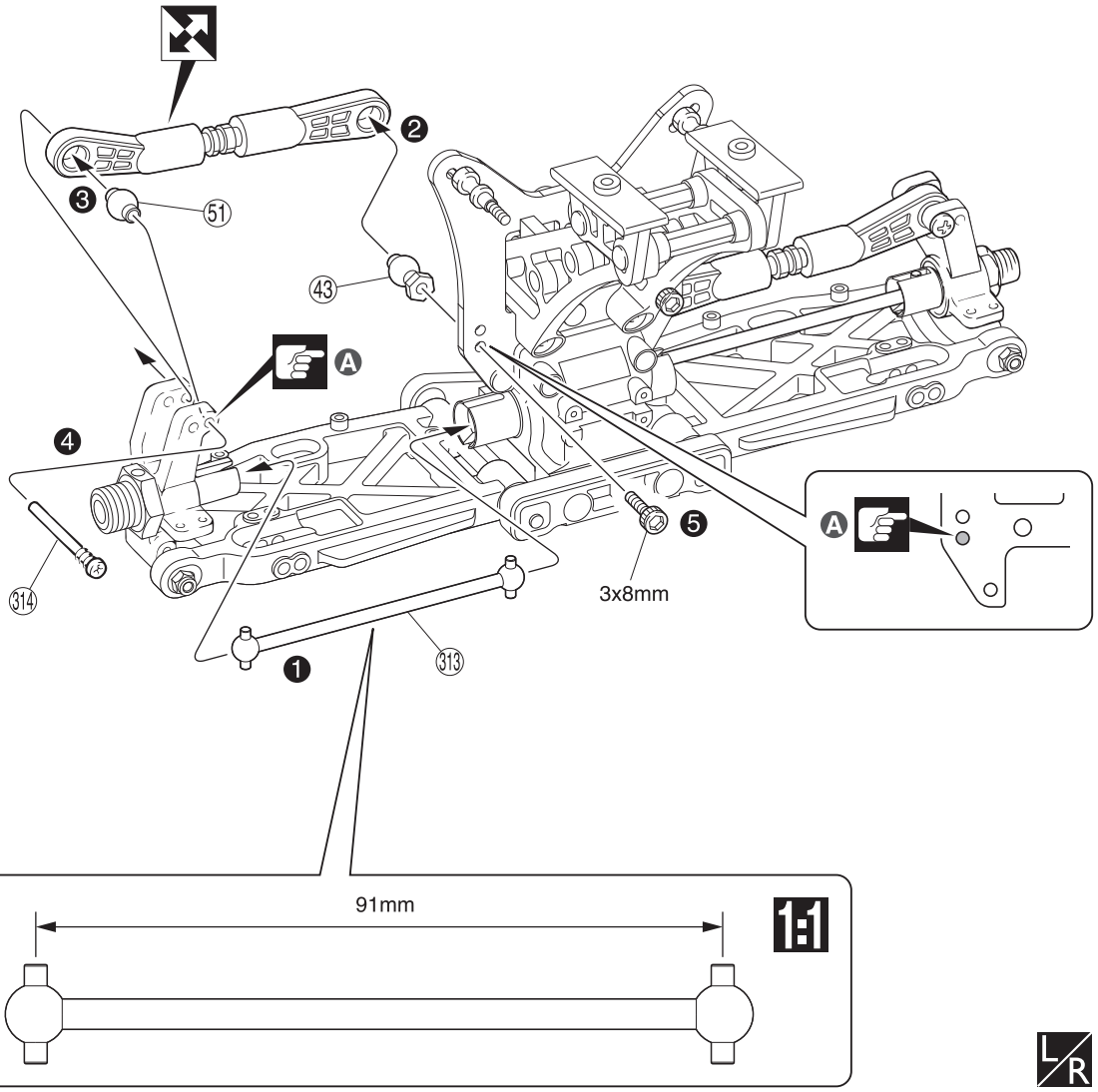

L/R

10

3 x 8mm キャップビス
Cap Screw
Inbusschraube
Vis
Tornillo allen

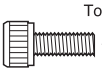

2

㊺ 7.8mm ツバ付ボール
Ball
Kugel
Rotule 7.8mm
Rótula 7.8mm

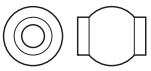

2

㊸ 7.8mm 座付ボール
Flange Ball
Kugel m. Bund
Boule épaulée
Rótula biselada

2

㉞ 3 x 25mm スクリューピン
Screw Pin
Schraubachse
Vis
Tornillo Pasador

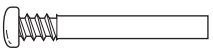

2

Ⓐ 取付穴
Holes for mounting.
Dieses Loch verwenden.
Trous pour le montage.
Agujeros a utilizar.

11 リヤサスペンション / Rear Suspension / Hintere Aufhängung Suspension arrière / Suspensión Trasera

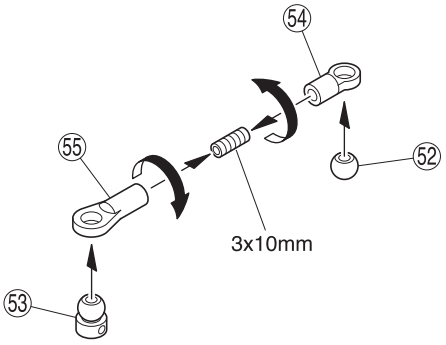

x2

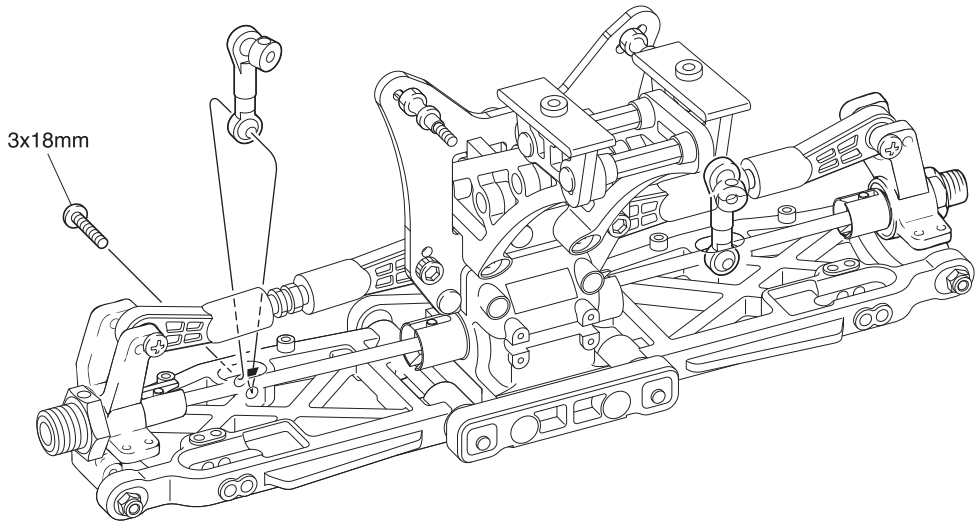

L/R

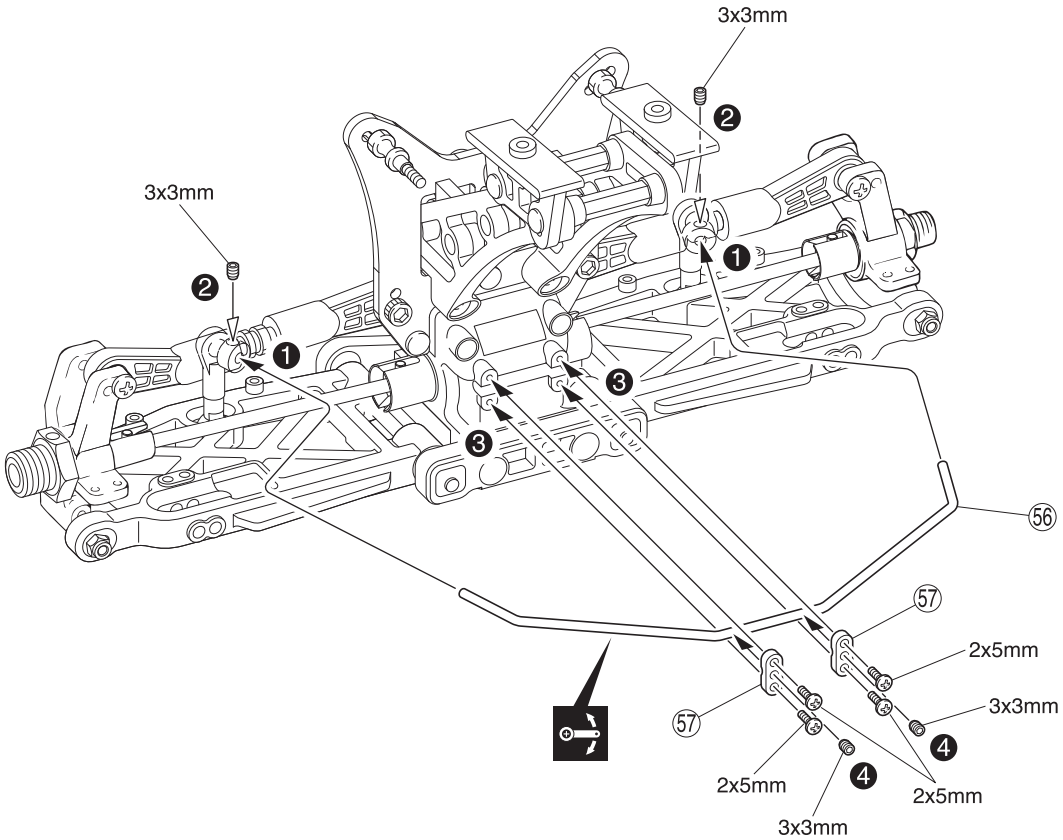

11

2 x 5mm ビス
Screw
LK Schraube
Vis 2x5mm
Tornillo 2x5mm

4

3 x 18mm ビス
Screw
LK Schraube
Vis 3x18mm
Tornillo 3x18mm

2

55 5.8mm ボールエンド (L)
Ball End (L)
Kugelpfanne (L)
Chape (L)
Rótula (L)

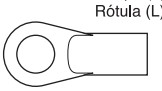 2

54 5.8mm ボールエンド (S)
Ball End (S)
Kugelpfanne (S)
Chape (S)
Rótula (S)

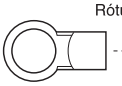 2

3 x 3mm セットビス
Set Screw
Gewindestift
Vis BTR 3x3mm
Prisionero 3x3mm

4

3 x 10mm セットビス
Set Screw
Gewindestift
Vis BTR 3x10mm
Prisionero 3x10mm

2

52 5.8mm ボール
Ball
Kugel
Rotule
Rótula

2

53 スタビボール
Stabilizer Ball
Stabi-Kugel
Rotule de B.A.R.
Rótula

2

12 シャシー / Chassis
Das Chassis / Chassis / Chasis

3x6mm
39
3x6mm
39B
58
40
39
40
4x15mm
4x15mm
L/R

12

3 x 6mm ビス
Screw
LK Schraube
Vis 3x6mm
Tornillo 3x6mm
8

4 x 15mm サラビス
F/H Screw
SK Schraube
Vis F/H 4x15mm
Tornillo 4x15mm F/H
4

13 シャシー / Chassis
Das Chassis / Chassis / Chasis

59
3x20mm
3mm
60
3x12mm

13

3 x 12mm サラビス
F/H Screw
SK Schraube
Vis F/H 3x12mm
Tornillo 3x12mm F/H
2

3 x 20mm キャップビス
Cap Screw
Inbusschraube
Vis
Tornillo allen
1

3mm ナイロンナット
Nylon Nut
Kunststoffmutter
Ecrou nylon
Tuerca Nylon
2

14 フロントギヤボックス / Front Gearbox / Vorderes Getriebegehäuse
Carter de différentiel avant / Caja de transmisión Delantera

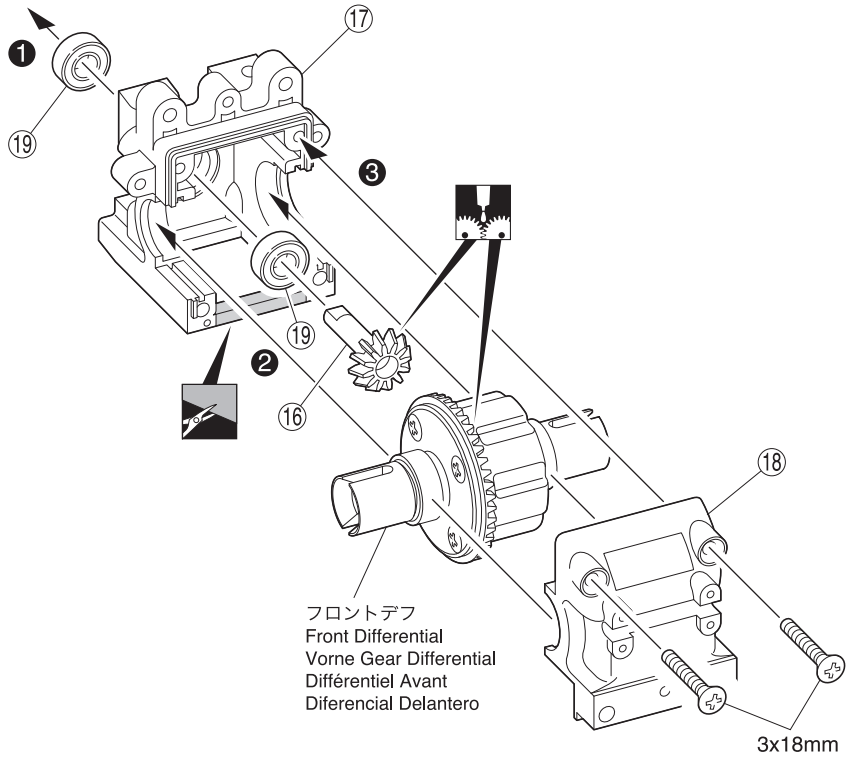

14

3 x 18mm サラビス
F/H Screw
SK Schraube
Vis F/H 3x18mm
Tornillo 3x18mm F/H

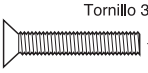
2

⑲ 5 x 11 x 4mm ベアリング
Ball Bearing
Kugellager
Roulements à billes
Rodamiento

2

15 フロントギヤボックス / Front Gearbox / Vorderes Getriebegehäuse
Carter de différentiel avant / Caja de transmisión Delantera

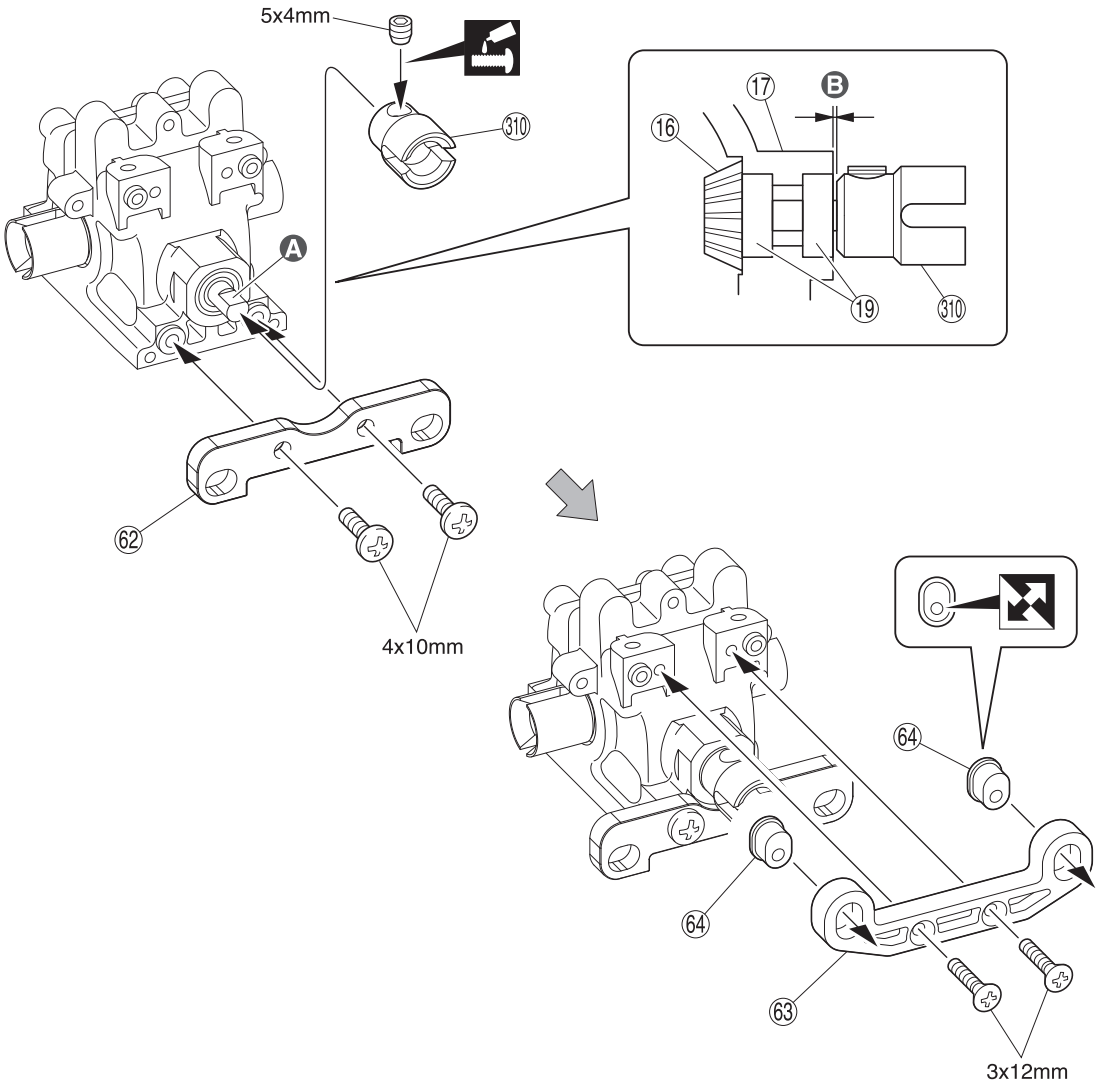

15

3 x 12mm サラビス
F/H Screw
SK Schraube
Vis F/H 3x12mm
Tornillo 3x12mm F/H

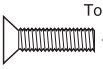
2

4 x 10mm ビス
Screw
LK Schraube
Vis 4x10mm
Tornillo 4x10mm

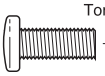
2

5 x 4mm セットビス
Set Screw
Gewindestift
Vis BTR 5x4mm
Prisionero 5x4mm

1

Ⓐ 平らな面にセットビスを固定する。
Firmly tighten the set screw onto the flat surface.
Ziehen Sie die Gewindestifte auf die ab-geflachten Flächen fest.
Vissez les vis type BTR sur les méplats.
Apriete los prisioneros firmemente en las partes planas del eje.

Ⓑ 取扱説明書の紙2枚分の隙間を空けて5x4mmセットビスを固定する。
Tighten with a 5x4 set screw leaving the gap for 2 sheets of instruction manual.
Ziehen Sie den 5x4mm Gewindestift fest an. Lassen Sie einen Abstand von 2 Blattstärken der Bauanleitung.
Visser avec la vis de 5x4 en laissant un espace équivalent à 2 feuilles de la notice.
Apriete con un tornillo de 5x4 dejando un espacio equivalente a dos hojas del manual de instrucciones

16 フロントダンパーステー / Front Shock Stay / Vordere Dämpferbrücke Support amortisseurs avant / Soporte amortiguadores delantero

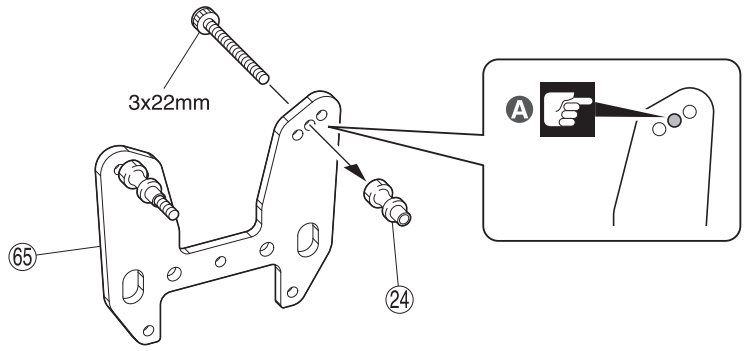

17 フロントサスペンション / Front Suspension / Vordere Aufhängung Suspension avant / Suspensión Delantera

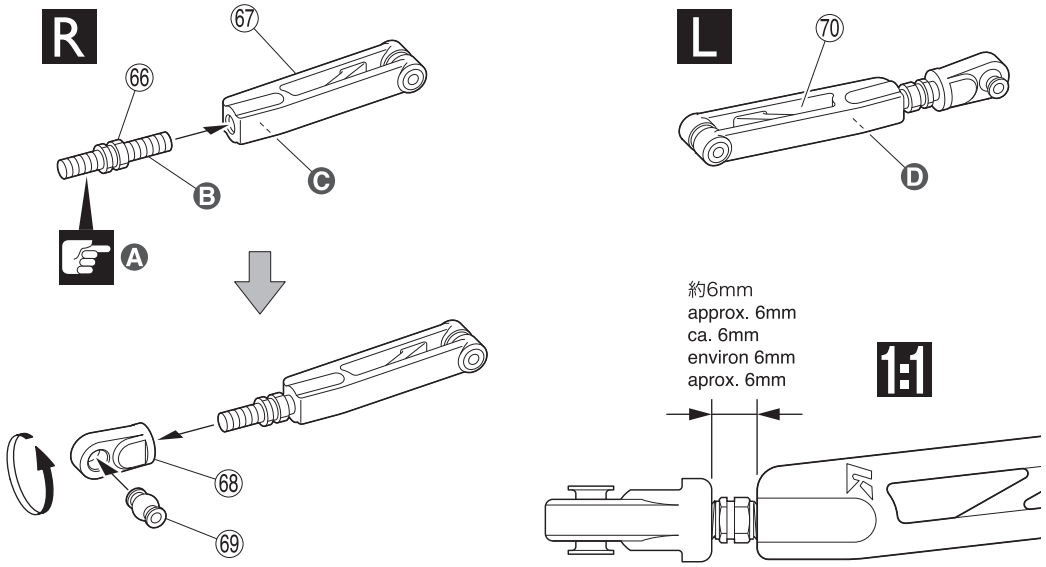

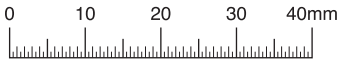

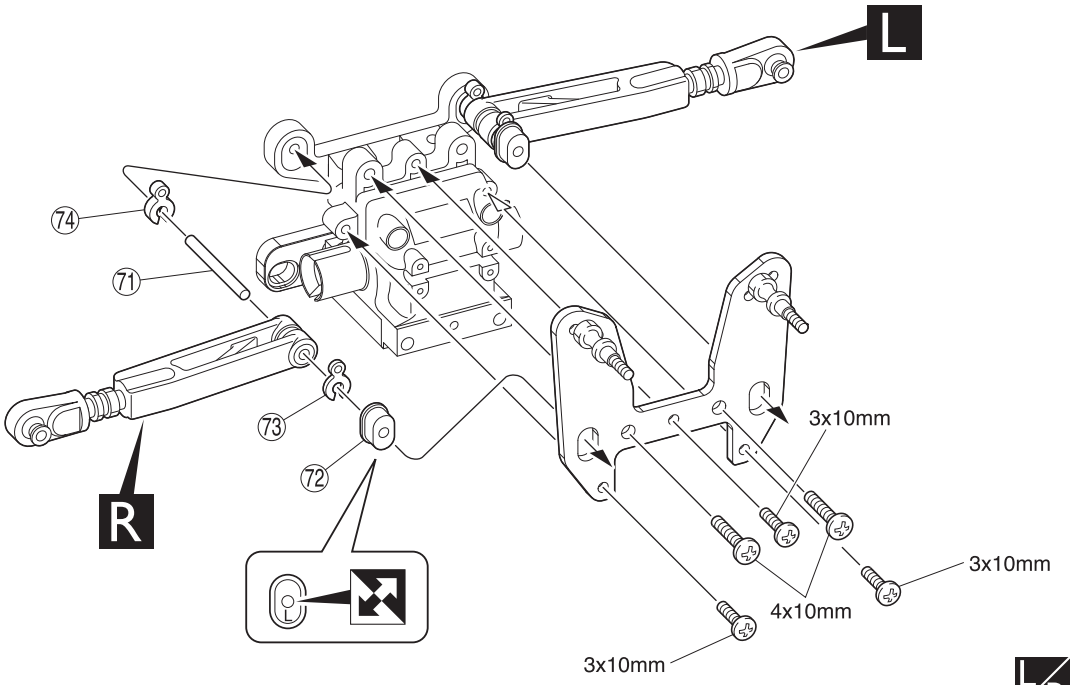

16

3 x 22mm キャップビス
Cap Screw Inbusschraube
Vis Tornillo allen

2

Ⓐ 取付穴
Holes for mounting.
Dieses Loch verwenden.
Trous pour le montage.
Agujeros a utilizar.

17

3 x 10mm ビス
Screw LK Schraube
Vis 3x10mm Tornillo 3x10mm

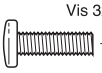

3

4 x 10mm ビス
Screw LK Schraube
Vis 4x10mm Tornillo 4x10mm

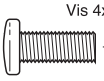

2

⑥⑥ フロントアッパーロッド
Front Upper Rod
Oberer Querlenker, vorne
Biellette supérieure avant
Delantera Superior

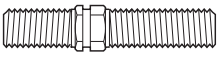

2

⑥⑧ 6.8mm ボールエンド
Ball End Kugelpfanne
Chape Rótula

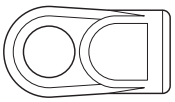

2

⑥⑨ 6.8mm ツバ付ボール
Ball Kugel
Rotule 6.8mm Rótula 6.8mm

2

⑦① 3 x 29.5mm シャフト
Shaft Welle
Axe 3x29.5mm Eje 3x29.5mm

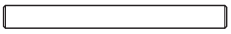

2

⑦③ 1.0mm キャスタースペーサー
Caster Spacer
Nachlaufunterlegscheibe
Cales de chasse
Distanciadores Caster

2

⑦④ 2.0mm キャスタースペーサー
Caster Spacer
Nachlaufunterlegscheibe
Cales de chasse
Distanciadores Caster

2

Ⓐ こちら側は逆ネジ。
This side is reverse thread.
Diese Seite besitzt
ein Linksgewinde
Filetage inversé de ce sens
Este lado es de rosca inversa

Ⓑ 長い
Long
Lang
Longue
Largo

Ⓒ Rのマーク
Marked “R”
R links markiert
Marqué “R”
"R" derecha

Ⓓ Lのマーク
Marked “L”
L links markiert
Marqué “L”
"L" izquierda

18 フロントサスペンション / Front Suspension
Vordere Aufhängung / Suspension avant / Suspensión Delantera

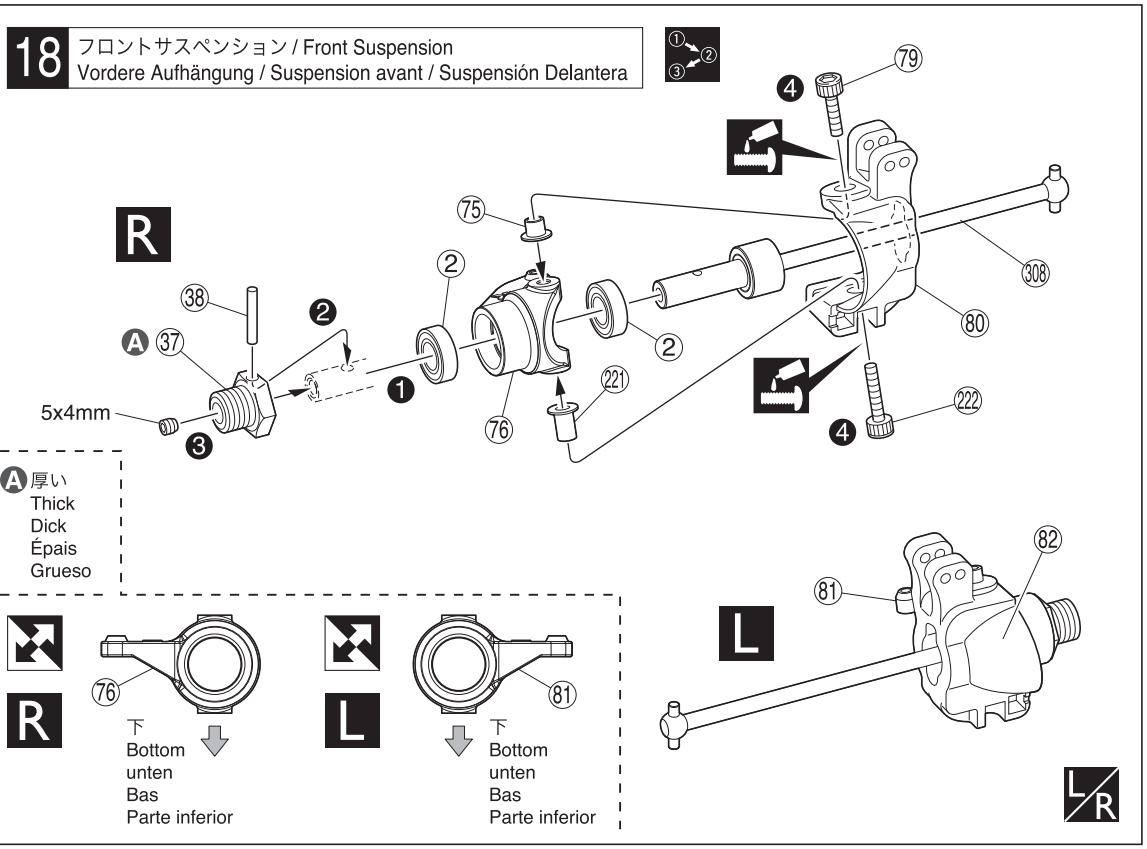

18

⑦⑨ 4 x 10mm キャップビス
Cap Screw Inbusschraube
Vis Tornillo allen — 2

㉒② 4 x 16mm キャップビス
Cap Screw Inbusschraube
Vis Tornillo allen — 2

⑦⑤ ナックルカラー
Knuckle Collar Lager
Bague épaulée de fusée Casquillo — 2

㉒① ナックルカラー（L）
Knuckle Collar (L)
Lager (L)
Bague épaulée de fusée (L)
Casquillo (L) — 2

③⑧ 2.6 x 17mm シャフト
Shaft Welle
Axe 2.6x17mm Eje 2.6x17mm — 2

5 x 4mm セットビス
Set Screw Gewindestift
Vis BTR 5x4mm Prisionero 5x4mm — 2

② 8 x 16 x 5mm ベアリング
Ball Bearing
Kugellager
Roulements à billes
Rodamiento — 4

19 フロントサスペンション / Front Suspension / Vordere Aufhängung
Suspension avant / Suspensión Delantera

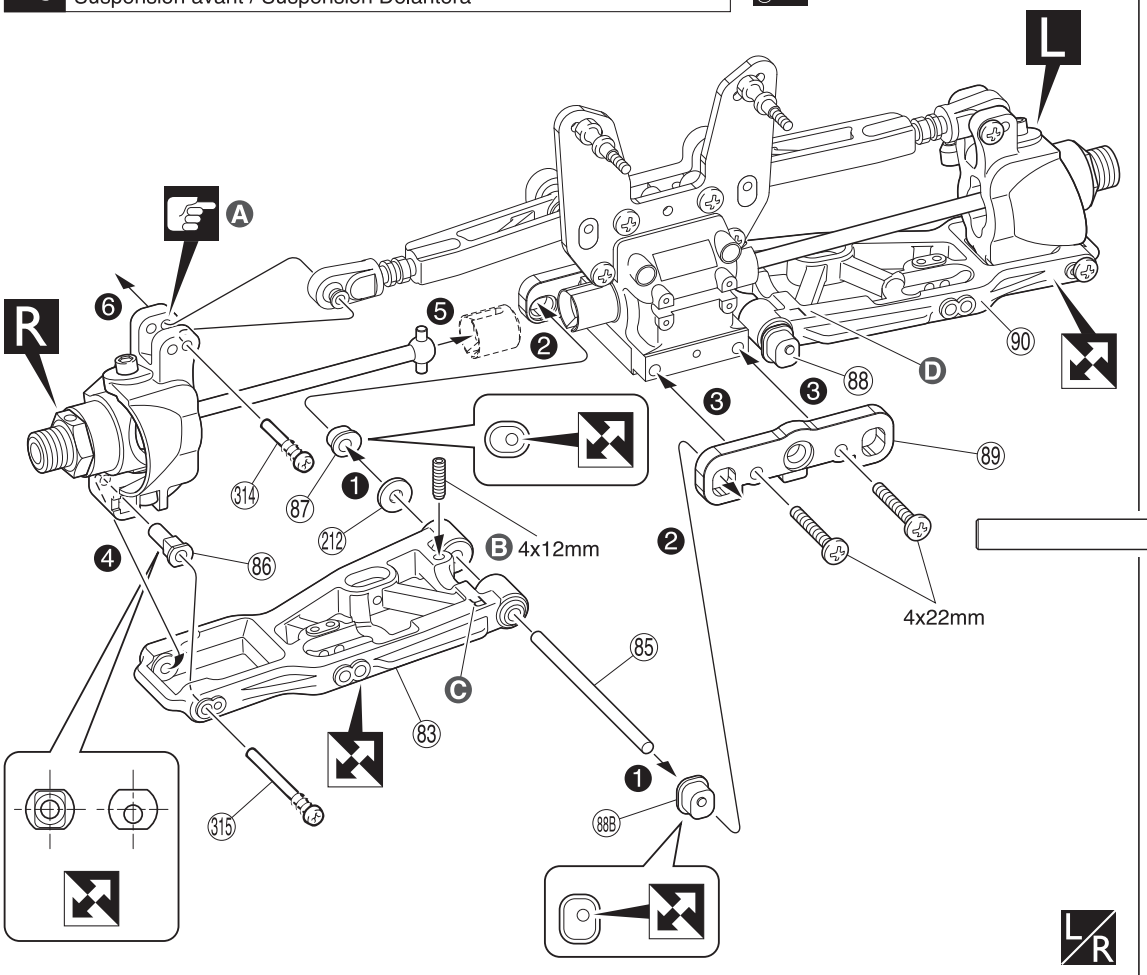

Ⓐ 取付穴
Holes for mounting.
Dieses Loch verwenden.
Trous pour le montage.
Agujeros a utilizar.

Ⓑ 車高調整用
For adjusting the ground clearance.
Zur Justierung der Bodenfreiheit.
Réglage de la garde au sol.
Para ajustar la altura.

上 / Top / Oben
Haut / Parte superior

下 / Bottom / unten
Bas / Parte inferior

Ⓒ Rのマーク
Marked “R”
R links markiert
Marqué “R”
"R" derecha

Ⓓ Lのマーク
Marked “L”
L links markiert
Marqué “L”
"L" izquierda

19

4 x 22mm ビス
Screw LK Schraube
Vis 4x22mm Tornillo 4x22mm — 2

4 x 12mm セットビス
Set Screw Gewindestift
Vis BTR 4x12mm Prisionero 4x12mm — 2

⑧⑤ 4 x 64.5mm シャフト
Shaft Welle
Axe 4x64.5mm Eje 4x64.5mm — 2

㉑② 4 x 10 x 0.5mm ワッシャー
Washer
Scheibe
Rondelle 4x10x0.5mm
Arandela 4x10x0.5mm — 2

③①④ 3 x 25mm スクリューピン
Screw Pin Schraubachse
Vis Tornillo Pasador — 2

③①⑤ 3 x 34.5mm スクリューピン
Screw Pin Schraubachse
Vis Tornillo Pasador — 2

20 フロントサスペンション / Front Suspension / Vordere Aufhängung Suspension avant / Suspensión Delantera

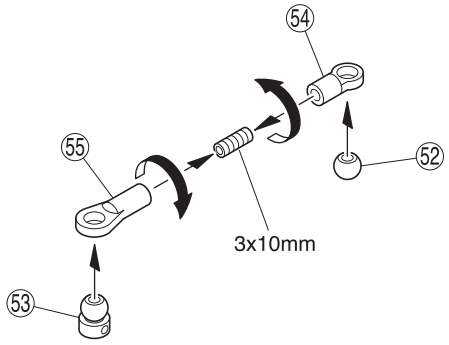

x2

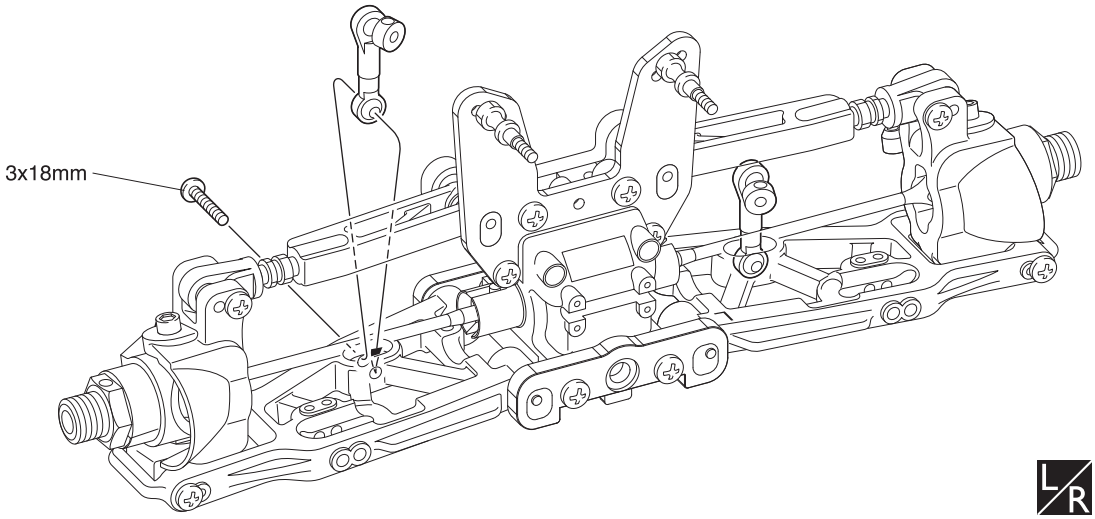

L/R

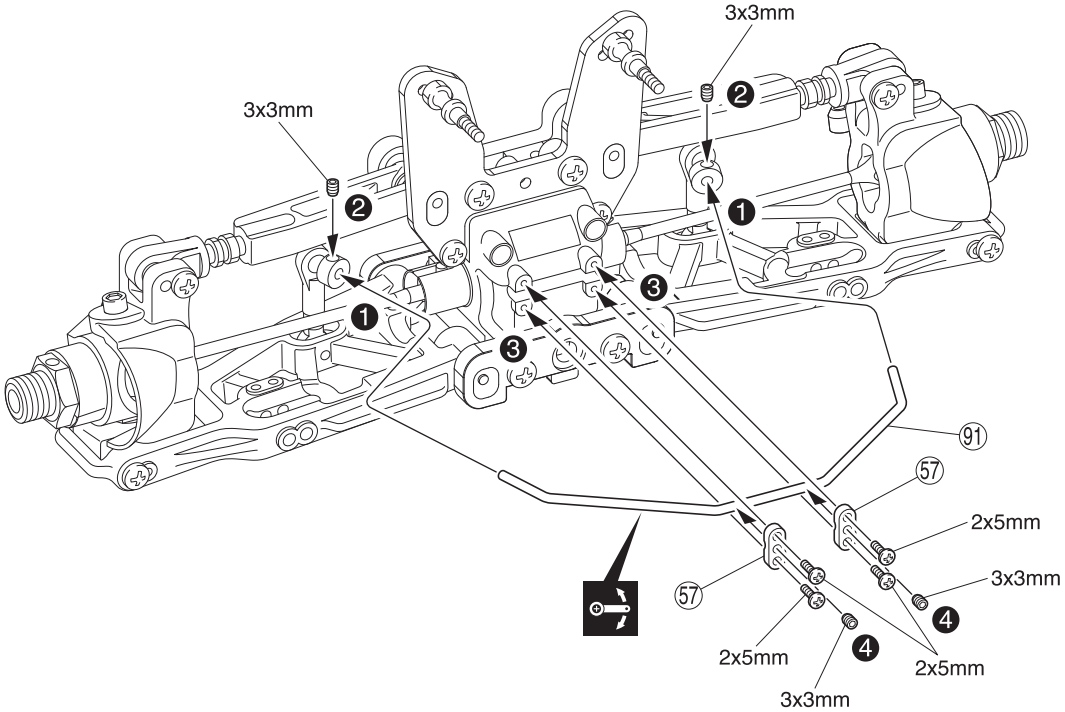

20

2 x 5mm ビス
Screw
LK Schraube
Vis 2x5mm
Tornillo 2x5mm

4

3 x 18mm ビス
Screw
LK Schraube
Vis 3x18mm
Tornillo 3x18mm

2

55 5.8mm ボールエンド (L)
Ball End (L)
Kugelpfanne (L)
Chape (L)
Rótula (L)

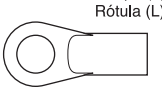

2

54 5.8mm ボールエンド (S)
Ball End (S)
Kugelpfanne (S)
Chape (S)
Rótula (S)

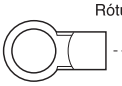

2

3 x 3mm セットビス
Set Screw
Gewindestift
Vis BTR 3x3mm
Prisionero 3x3mm

4

3 x 10mm セットビス
Set Screw
Gewindestift
Vis BTR 3x10mm
Prisionero 3x10mm

2

52 5.8mm ボール
Ball
Kugel
Rotule
Rótula

2

53 スタビボール
Stabilizer Ball
Stabi-Kugel
Rotule de B.A.R.
Rótula

2

21 シャシー / Chassis
Das Chassis / Chassis / Chasis

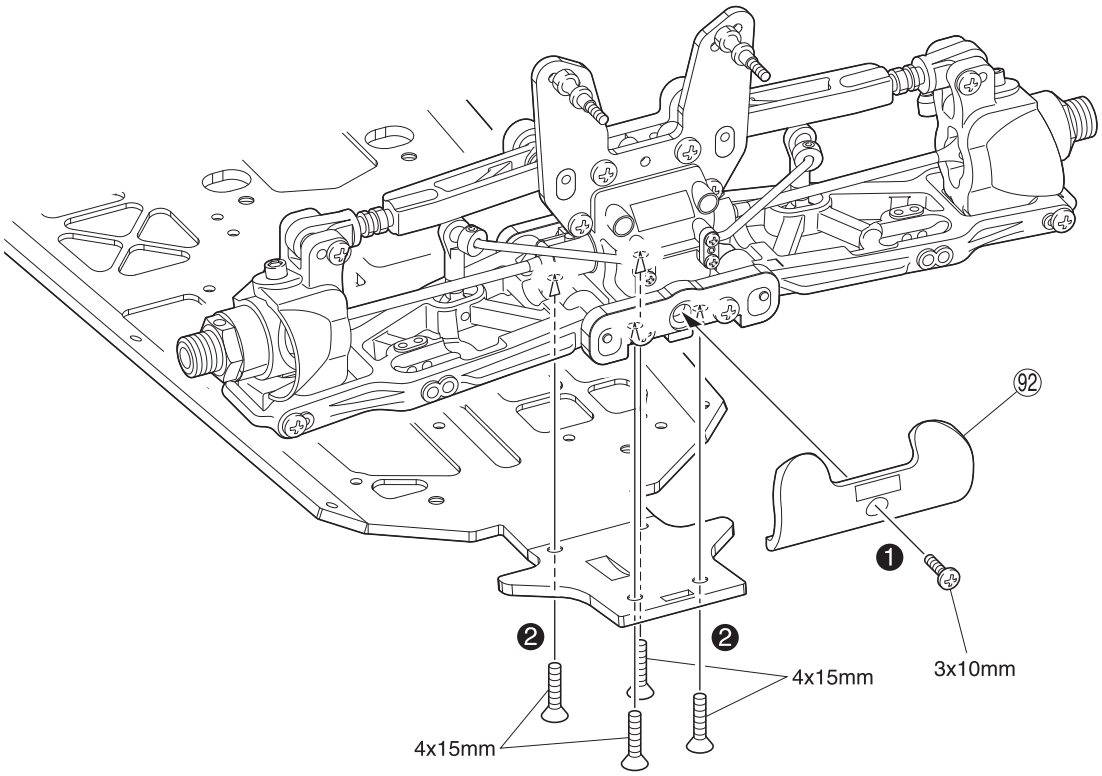

21

3 x 10mm ビス
Screw
LK Schraube
Vis 3x10mm
Tornillo 3x10mm

1

4 x 15mm サラビス
F/H Screw
SK Schraube
Vis F/H 4x15mm
Tornillo 4x15mm F/H

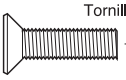 4

22 センターギヤボックス / Center Gearbox / Die mittlere Getriebegehäuse
Carter de différentiel central / Caja central

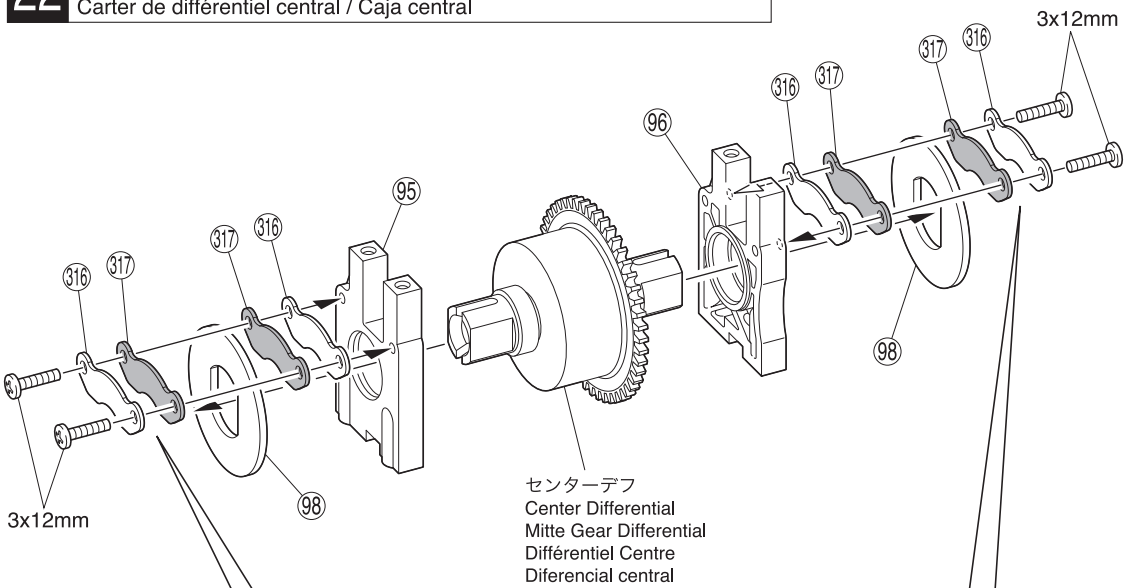

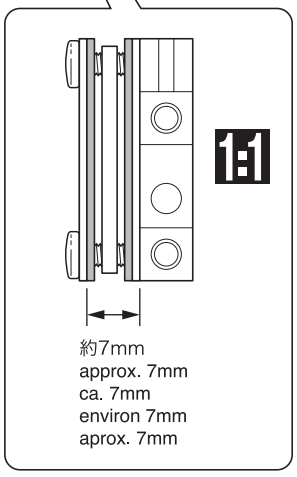

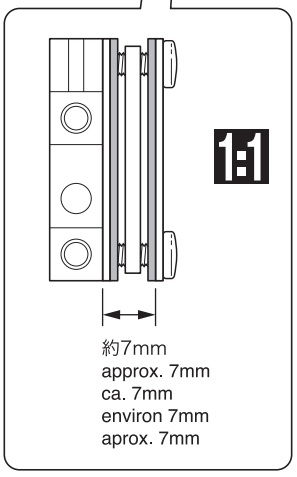

0 10mm

22

3 x 12mm ビス
Screw
LK Schraube
Vis 3x12mm
Tornillo 3x12mm

4

23 センターギヤボックス / Center Gearbox / Die mittlere Getriebegehäuse
Carter de différentiel central / Caja central

319 A
318 B
4x10mm
4x10mm
A 88mm
B 113.5mm
0 10 20 30 40 50 60 70 80 90 100 110 120mm

23

4 x 10mm サラビス
F/H Screw
SK Schraube
Vis F/H 4x10mm
Tornillo 4x10mm F/H
4

24 センターギヤボックス / Center Gearbox / Die mittlere Getriebegehäuse
Carter de différentiel central / Caja central

B
103 B
3x3mm
3x10mm
3x10mm
104
3x3mm
102
101
100
100
101
1mm
5mm
A
1:1

24

3 x 10mm ビス
Screw
LK Schraube
Vis 3x10mm
Tornillo 3x10mm
4

3 x 3mm セットビス
Set Screw
Gewindestift
Vis BTR 3x3mm
Prisionero 3x3mm
2

A ロッドがセンターデフにあたる場合はペンチで曲げる。
Bend the rods if they contact the Center Diff.
Biegen Sie die Anlenkung leicht, falls diese am Mitteldifferenzial anschlägt.
Courber la tringlerie si elle touche le différentiel centrale
Curve los tirantes si tocan el diferencial central

B 曲げてあるロッド
Curved Rod
Gebogene Anlenkung
Courber la tringlerie
Curve los tirantes

25 ステアリング / Steering
Lenkung / Direction / Dirección

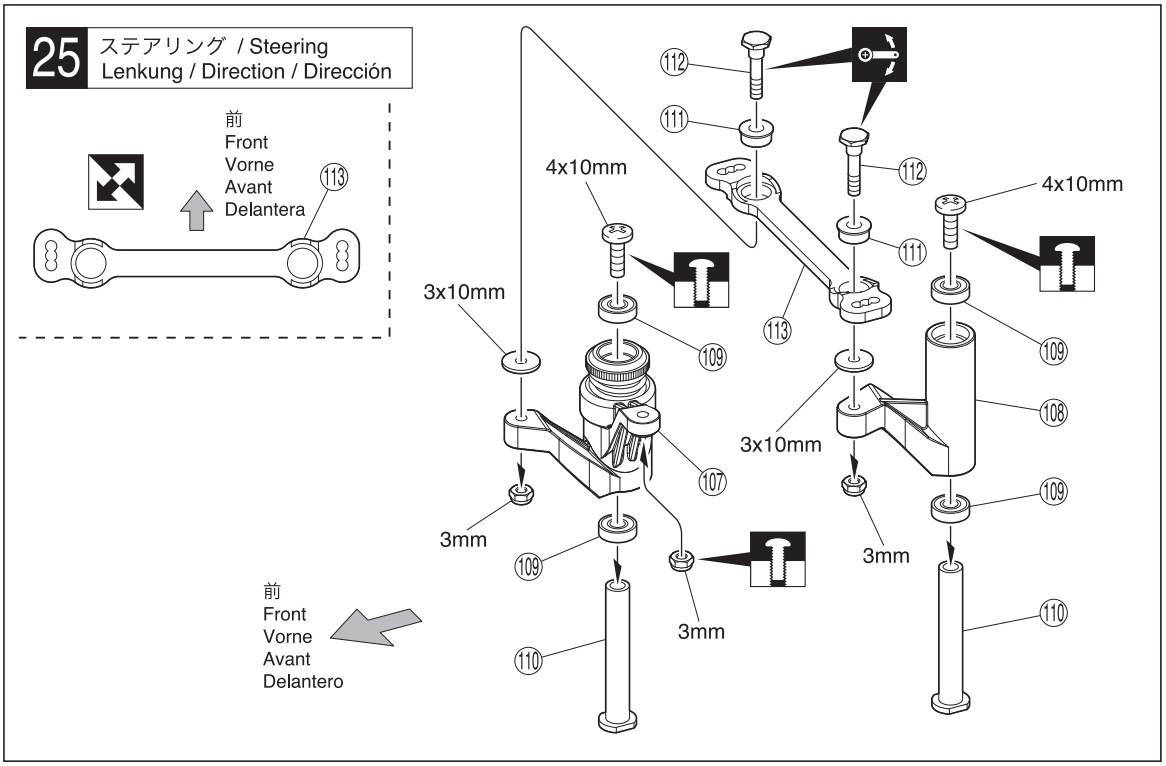

26 ステアリング / Steering
Lenkung / Direction / Dirección

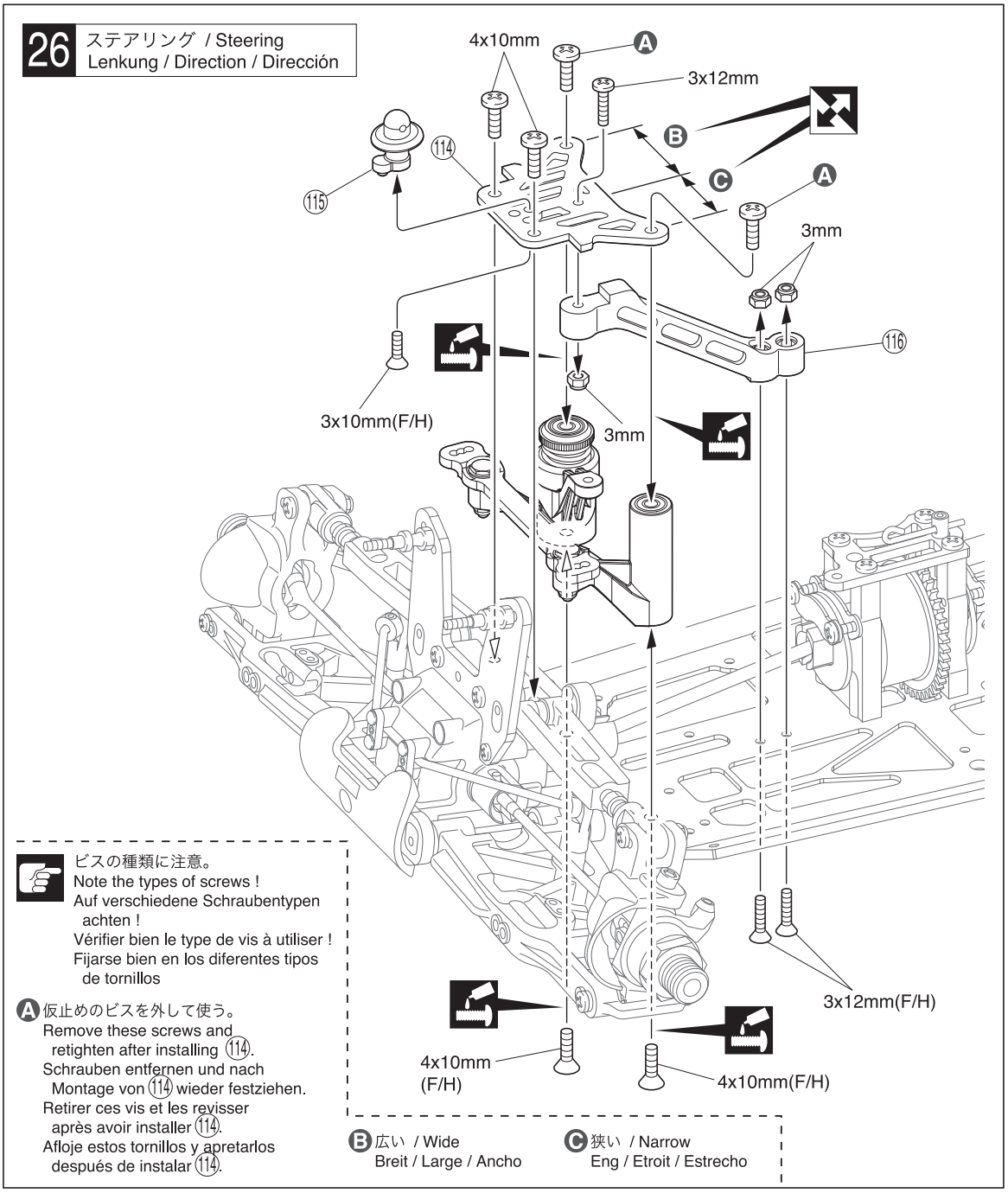

ビスの種類に注意。
Note the types of screws !
Auf verschiedene Schraubentypen achten !
Vérifier bien le type de vis à utiliser !
Fijarse bien en los diferentes tipos de tornillos

Ⓐ 仮止めのビスを外して使う。
Remove these screws and retighten after installing (114).
Schrauben entfernen und nach Montage von (114) wieder festziehen.
Retirer ces vis et les revisser après avoir installer (114).
Afloje estos tornillos y apretarlos después de instalar (114).

Ⓑ 広い / Wide
Breit / Large / Ancho

Ⓒ 狭い / Narrow
Eng / Etroit / Estrecho

25

4 x 10mm ビス
Screw
LK Schraube
Vis 4x10mm
Tornillo 4x10mm — 2

3mm ナイロンナット
Nylon Nut
Kunststoffmutter
Ecrou nylon
Tuerca Nylon — 3

(111) ステアリングカラー
Steering Collar
Lager
Entretoise
Casquillo dirección — 2

(112) ステアリングピン
Steering Pin
Lenkungsstift
Axe Direction
Hexágono dirección — 2

(109) 6 x 10 x 3mm ベアリング
Ball Bearing
Kugellager
Roulements à billes
Rodamiento — 4

3 x 10mm ワッシャー
Washer
Scheibe
Rondelle 3x10mm
Arandela 3x10mm — 2

26

3 x 12mm ビス
Screw
LK Schraube
Vis 3x12mm
Tornillo 3x12mm — 1

4 x 10mm ビス
Screw
LK Schraube
Vis 4x10mm
Tornillo 4x10mm — 2

3 x 10mm サラビス
F/H Screw
SK Schraube
Vis F/H 3x10mm
Tornillo 3x10mm F/H — 1

3 x 12mm サラビス
F/H Screw
SK Schraube
Vis F/H 3x12mm
Tornillo 3x12mm F/H — 2

4 x 10mm サラビス
F/H Screw
SK Schraube
Vis F/H 4x10mm
Tornillo 4x10mm F/H — 2

3mm ナイロンナット
Nylon Nut
Kunststoffmutter
Ecrou nylon
Tuerca Nylon — 3

27 ステアリング / Steering
Lenkung / Direction / Dirección

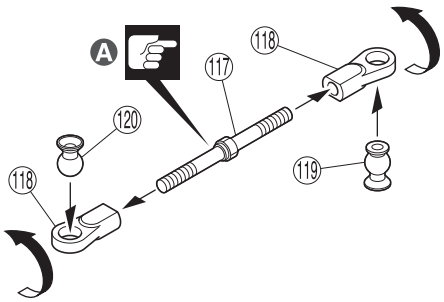

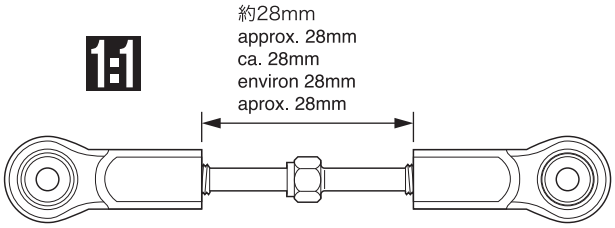

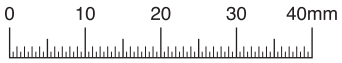

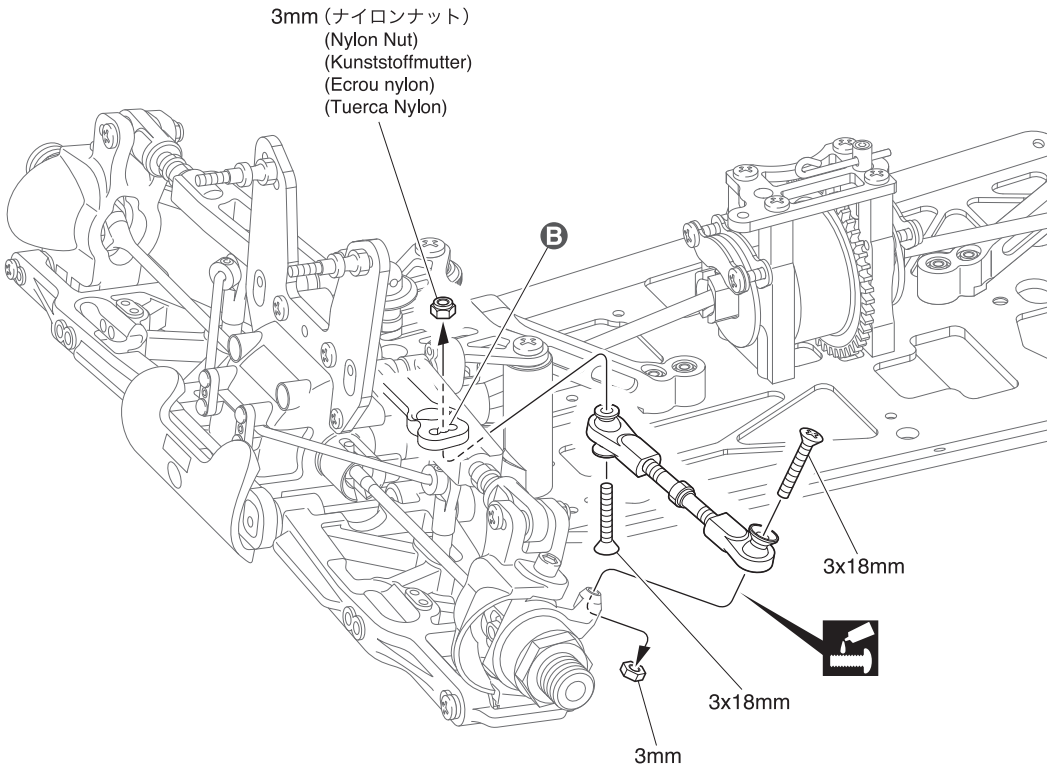

27

3 x 18mm サラビス
F/H Screw
SK Schraube
Vis F/H 3x18mm
Tornillo 3x18mm F/H

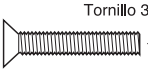
4

118 6.8mm ボールエンド (L)
Ball End (L)
Kugelpfanne (L)
Chape (L)
Rótula (L)

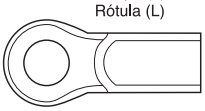
4

117 タイロッド
Tie Rod
Spurstängen
Barre de direction
Tirante

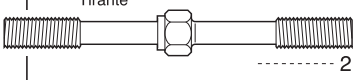
2

3mm ナット
Nut
Mutter
Ecrou
Tuerca 3mm

2

3mm ナイロンナット
Nylon Nut
Kunststoffmutter
Ecrou nylon
Tuerca Nylon

2

119 6.8 x 10.2mm ボール
Ball
Kugel
Rotule
Rótula

2

120 6.8 x 8.7mm ボール
Ball
Kugel
Rotule
Rótula

2

A 段のある方が逆ネジ。
The side with the step is a reverse screw.
Die markierte Seite hat ein Linksgewinde.
Le côté avec le déport est le pas inversé.
Lado con rosca inversa.

B 取付穴
Holes for mounting.
Dieses Loch verwenden.
Trous pour le montage.
Agujeros a utilizar.

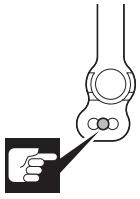

28 エンジン / Engine
Verbrennungsmotor / Moteur / Motor

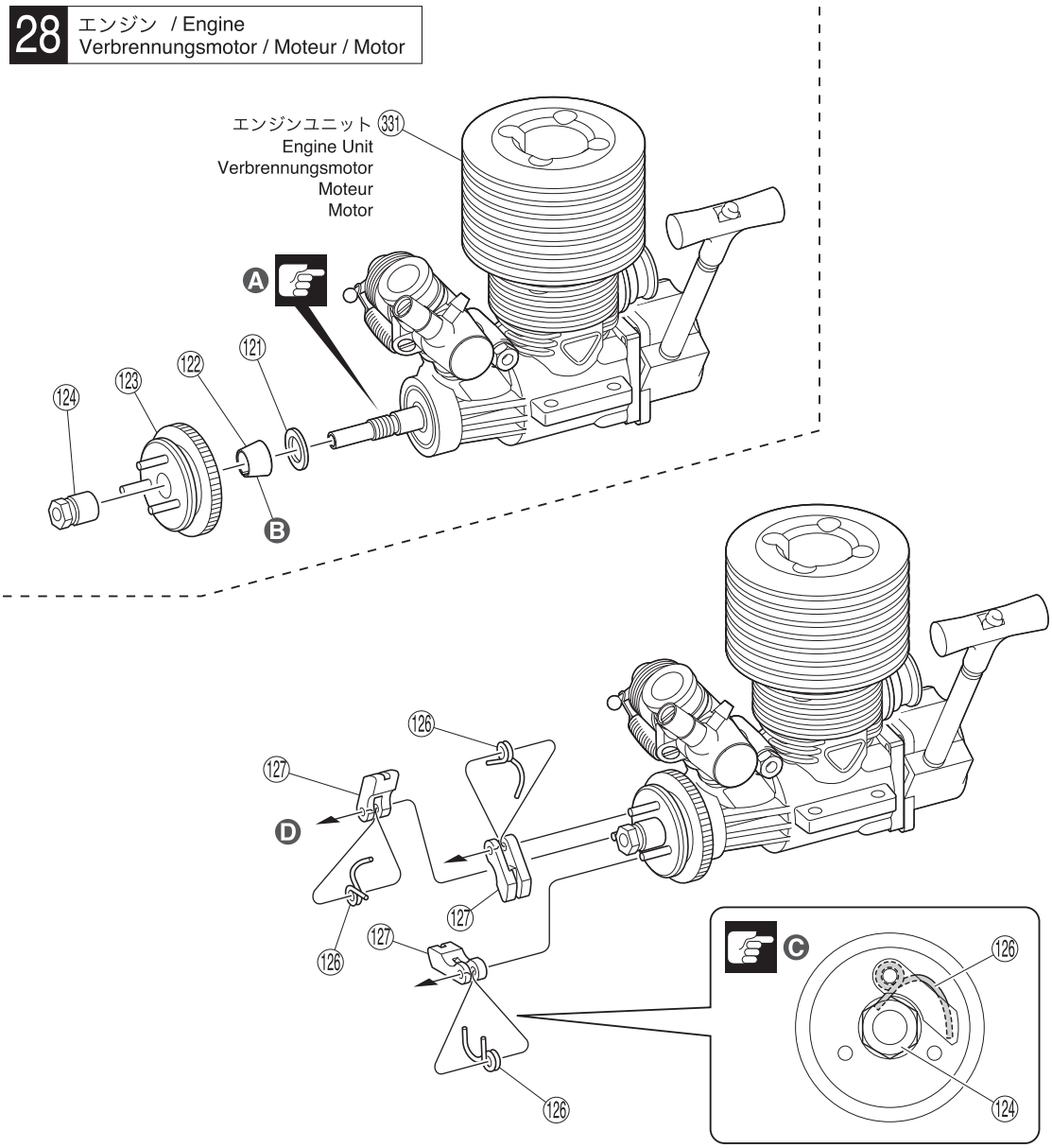

D No.36206 3PCクラッチシューツールを使用すると便利です。
When assembling the clutch shoe, it is easier to assemble using the 3pc Clutch Shoe Tool (No.36206).
Die Montage der Kupplung ist einfacher, bei Verwendung eines Kupplungswerkzeug (Art.Nr. 36206).
Le montage des masselottes est plus facile avec l'option outils pour masselottes (#36206)
Para juntar las mazas, es más fácil hacerlo utilizando la herramienta prevista para ello (No.36206)

28

122 テーパーコレット
Tapered Collet
Konus
CNtne d'embrayage
Cono de embrague.

1

124 パイロットナット
Pilot Nut
Schwungscheibenmutter
Ecrou d'embrayage
Tuerca de embrague.

1

121 7 x 11 x 0.5mm ワッシャー
Washer
Scheibe
Rondelle 7x11x0.5mm
Arandela 7x11x0.5mm

1

A クランクシャフトを引っ張り出した状態で組み立てる。
Assemble the following parts with pulling the crankshaft.
Diese Teile bei gezogener Kurbelwelle montieren.
Assembler les pièces suivantes sur le vilebrequin
Monta las piezas siguientes sobre el ciguenal.

B 必ずキット付属の 122 テーパーコレットを使用する。
Use 122 taper collet included in the kit.
Verwenden Sie den im Baukasten enthaltenen Konus 122.
Utiliser 122 le cône d'embrayage inclus dans le kit.
Utiliza la pieza 122 Pinza conica incluida en el kit.

C 126 の短い方を 124 の溝に入れる。
The short side of 126 must be in the groove of 124.
Die kurze Seite von 126 muss in die Nut von 124.
La partie courte de 126 doit être dans fente de 124.
El lado corto de la pieza 126 debe estar en la ranura de la 124.

29 エンジン / Engine
Verbrennungsmotor / Moteur / Motor

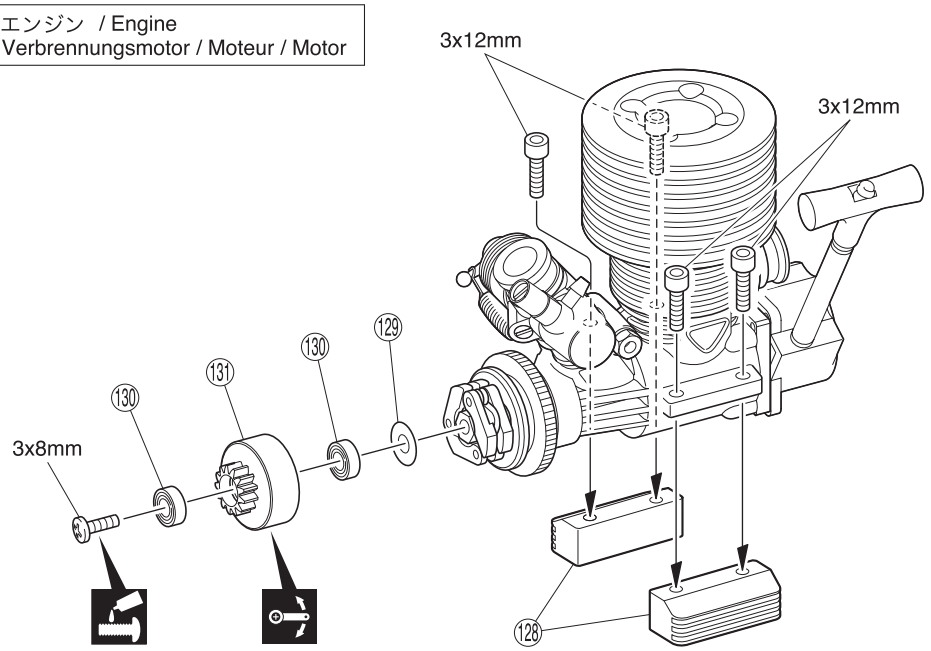

29

3 x 8mm ビス
Screw
LK Schraube
Vis 3x8mm
Tornillo 3x8mm

1

3 x 12mm キャップビス
Cap Screw
Inbusschraube
Vis
Tornillo allen

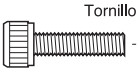

4

130 5 x 10 x 4mm ベアリング
Ball Bearing
Kugellager
Roulements à billes
Rodamiento

2

129 5 x 12 x 0.2mm シム
Shim
Unterlegscheibe
Rondelle de callage
Arandela

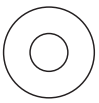

1

30 エンジン / Engine
Verbrennungsmotor / Moteur / Motor

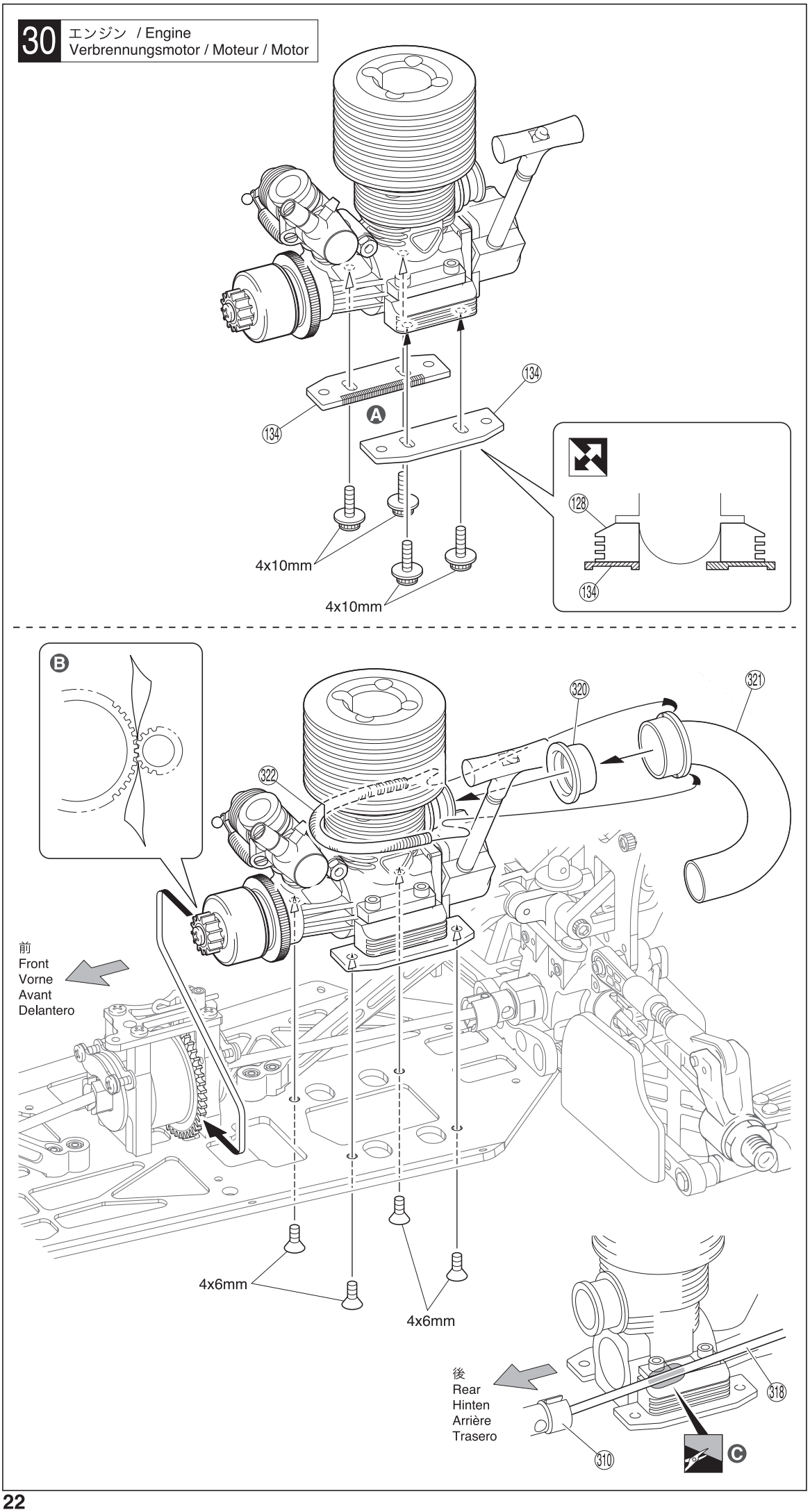

30

4 x 6mm サラビス
F/H Screw
SK Schraube
Vis F/H 4x6mm
Tornillo 4x6mm F/H

4

4 x 10mm フランジ付キャップビス
Flanged Cap Screw
Stopp inbusschraube
Vis épaulé
Tornillo allen

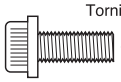

4

A (134)がエンジンに干渉する場合は干渉部をカットする。
If (134) contacts the engine, trim away where required.
Falls (134) den Motor berührt, entfernen Sie Material wo nötig.
Limer (134) afin qu'il ne touche pas le moteur.
Lime (134) para evitar que toque el motor.

B 紙1枚分のすき間をつくって固定する。
Tighten the screws with one sheet of paper inserted between both gears.
Legen Sie vor dem Festziehen der Schrauben ein Stück Papier zwi-schen beide Zahnräder.
Serrez les vis en insérant une feuille de papier entre les dents des pignons.
Apriete los tornillos colocando un trozo de papel entre la corona y el piñon.

C (318)がエンジンに干渉する場合は干渉部をカットする。
If (318) contacts the engine, trim away where required.
Falls (318) den Motor berührt, entfernen Sie Material wo nötig.
Limer (134) afin que (318) ne touche pas le moteur.
Lime (134) para que (318) no toque el motor.

31 サイドガード / Side Guard
Seitenschutz / Bavettes de protection / Paragolpes lateral

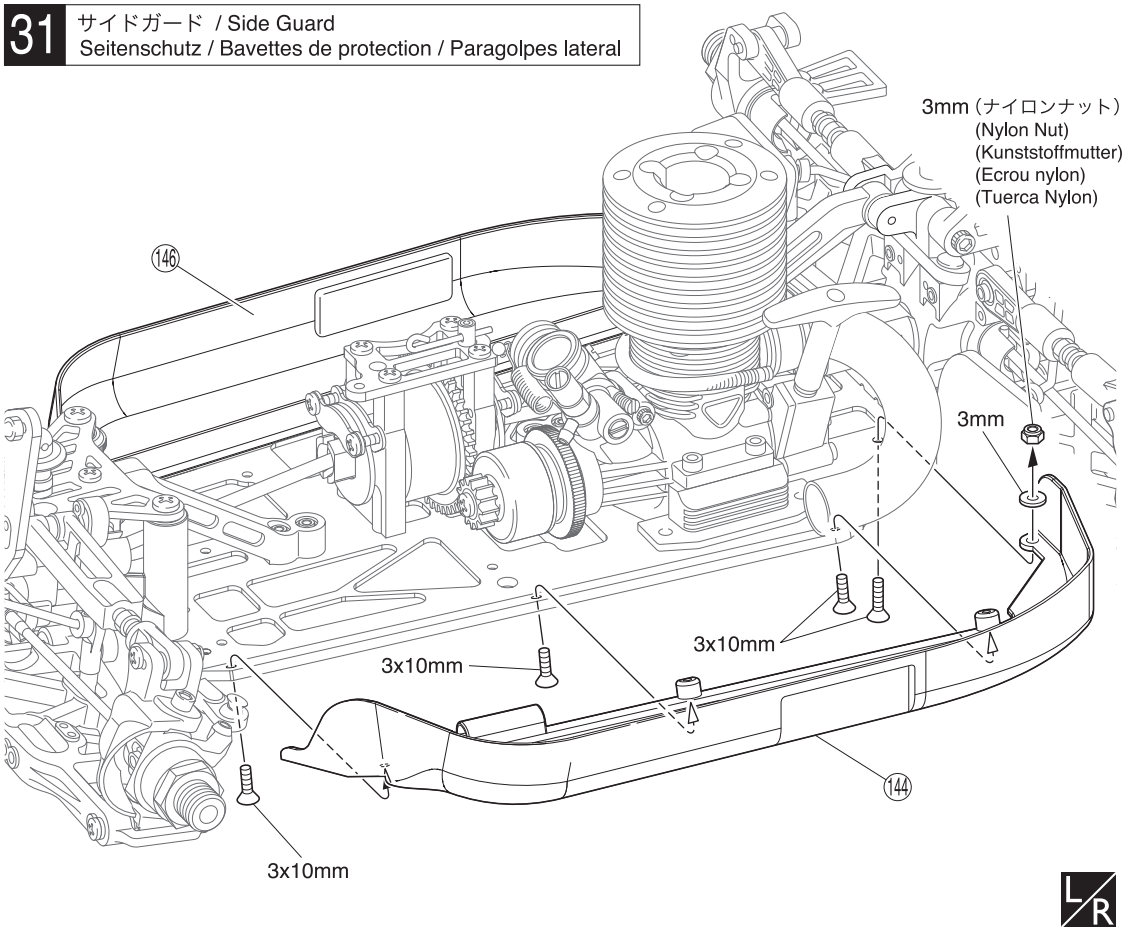

31

3 x 10mm サラビス
F/H Screw
SK Schraube
Vis F/H 3x10mm
Tornillo 3x10mm F/H
8

3 x 7mm ワッシャー
Washer
Scheibe
Rondelle 3x7mm
Arandela 3x7mm
2

3mm ナイロンナット
Nylon Nut
Kunststoffmutter
Ecrou nylon
Tuerca Nylon
2

32 マフラー / Muffler / Resonanzrohr
Echappement / Escape

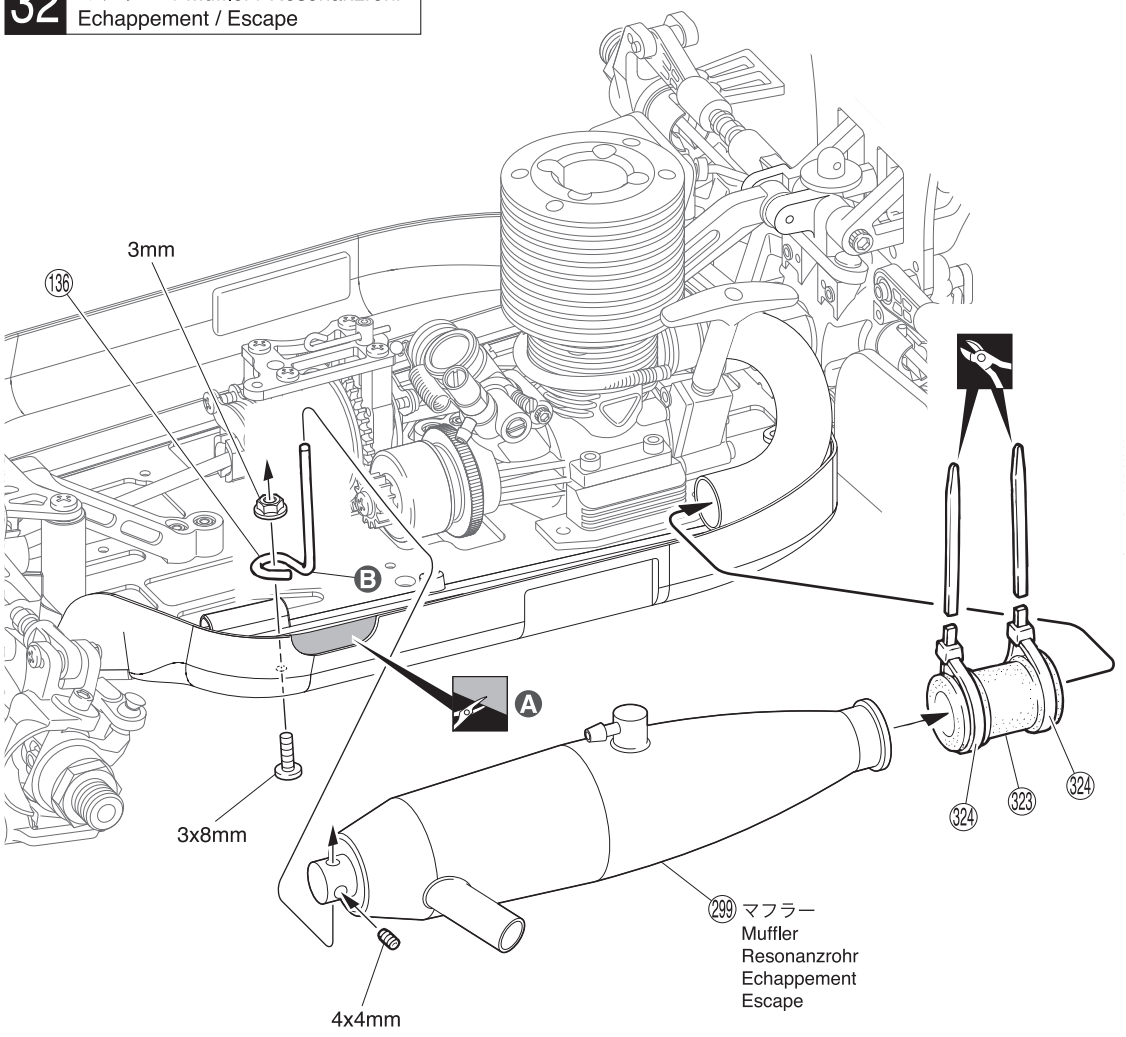

32

3 x 8mm ビス
Screw
LK Schraube
Vis 3x8mm
Tornillo 3x8mm
1

4 x 4mm セットビス
Set Screw
Gewindestift
Vis BTR 4x4mm
Prisionero 4x4mm
1

3mm フランジ付ナット
Flanged Nut
Stoppmutter
Ecrou épaulé
Tuerca con collarín
1

A 排気口に合わせる。
Trim the shaded portion away so the exhaust pipe can exit.
Entfernen Sie den markierten Bereich, damit das Resonanzrohr korrekt montiert werden kann.
Ebavurer la partie grisée afin de faire passer l'échappement.
Corte la parte sombreada para que el tubo de escape pueda salir

B マフラーに合わせて曲げる。
Bend so it fits into the muffler.
Gemaefl Resorohr biegen
Courber si nécessaire.
Doblar para poder instalrlo en el escape.

33 燃料タンク / Fuel Tank
Tank / Réservoir / Deposito

3x15mm
3x15mm
137
137
138
138
138
140
139
3x10mm
3x10mm
A 143
A 143
L/R

33

3 x 10mm サラビス
F/H Screw
SK Schraube
Vis F/H 3x10mm
Tornillo 3x10mm F/H
2

3 x 15mm ビス
Screw
LK Schraube
Vis 3x15mm
Tornillo 3x15mm
2

A エンジン、マフラーに合せて
シリコンチューブの長さを
調節する。
Cut the 143 Silicone Tube,
depending on Engine and Muffler.
Schneiden Sie den Treibstoffschlauch
143 passend für Motor und
Resonanzrohr zu.
Découper la durite pour l'adapter
selon le moteur et l'échappement.
Corte el tubo de silicona 143
según el motor y el silenciador

34 プロポ / Radio / RC-Anlage
Radio / Equipo de Radio

スイッチに付属のビス。
Supplied with the switch.
Lieferumfang des Schalters.
Livré avec commutateur.
Se suministra con el interruptor.

3
1
2x5mm
2x5mm
303
149
295 スイッチ
Switch
Schalter
Interrupteur
Interruptor
B
A
301
2
302
2x30mm

34

2 x 5mm ビス
Screw
LK Schraube
Vis 2x5mm
Tornillo 2x5mm
3

2 x 30mm ビス
Screw
LK Schraube
Vis 2x30mm
Tornillo 2x30mm
1

A バッテリーコネクターへ
To the battery connector
Zum Akkuanschluss.
Vers le connecteur de batterie
Para el conector de la batería

B レシーバーへ
To receiver
Zum Empfänger.
Vers le récepteur
Para el receptor

35 プロポ / Radio / RC-Anlage
Radio / Equipo de Radio

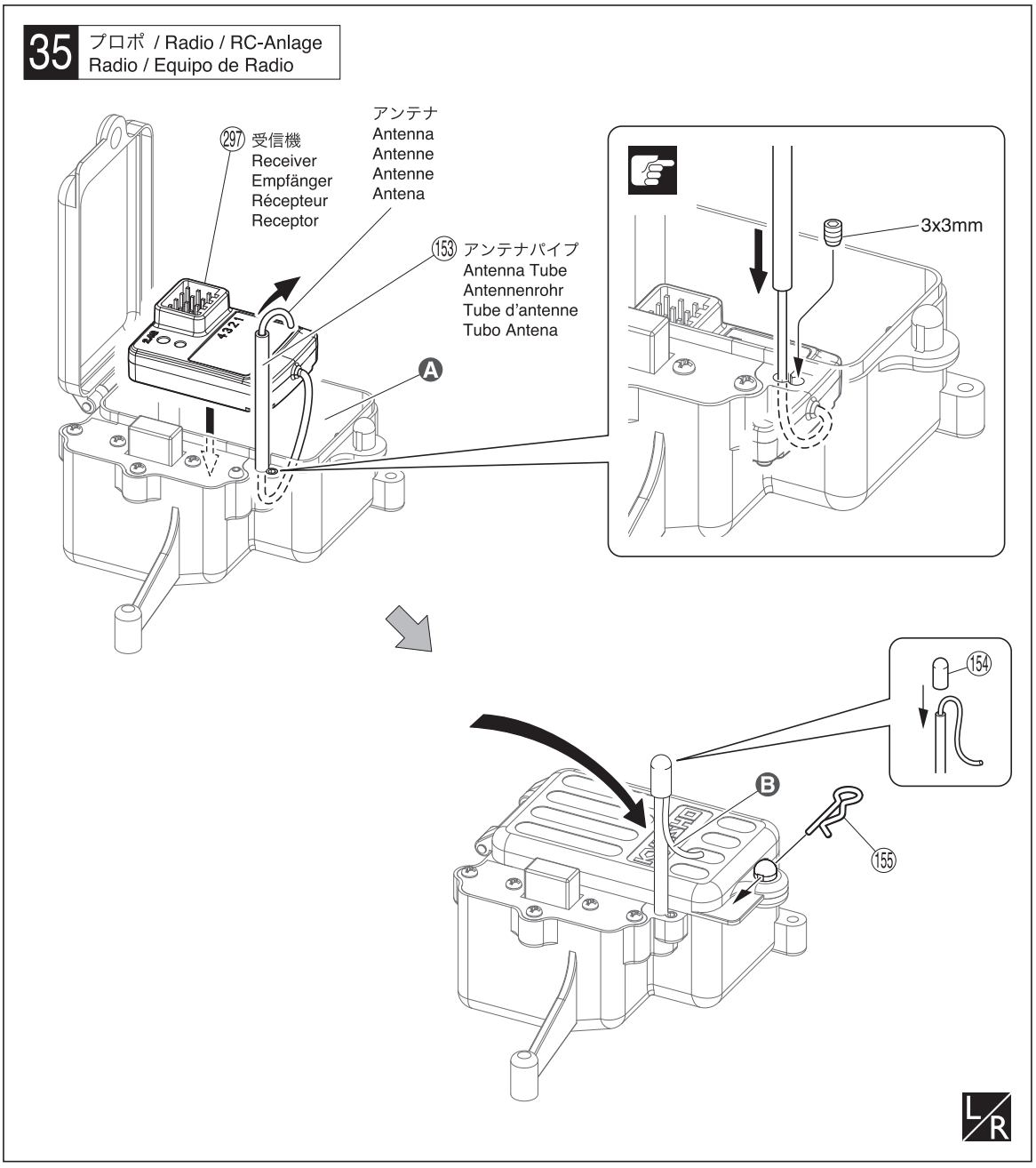

35

3 x 3mm セットビス
Set Screw
Gewindestift
Vis BTR 3x3mm
Prisionero 3x3mm

1

155 フックピン
Hook Pin
Karrosserieklammer
Goupille
Clip carrocería

1

A メカボックスのすき間には、スポンジ等を入れると良い。
Better to fill some sponge between radio box and receiver as well as battery.
Empfaenger und Akku zum Schutz in Schaumstoff einwickeln.
Pour une meilleure protection, insérer de la mousse pour caler le boitier porte-piles et le récepteur.
Es recomendable instalar trozos de espuma entre los componentes eléctricos.

B 使用する受信機によっては折り曲げずに取付ける。詳しくはご使用になるプロポの説明書に従ってください。
Will not require bending depending the receiver used. For details, refer to R/C system instruction manual.
Muss nicht umgeknickt werden, dies ist Empfängerabhängig. Bitte beachten Sie Anleitung der Fernsteuerung.
Courber si nécessaire, selon le modèle de système radio utilisé. Pour plus de détails se référer à la notice de la radio.
Dependiendo del receptor que se utilice, puede no ser necesario curvarlo. Para mas detalles remítase al manual de instrucciones del equipo de radio

プロポの説明書を参考に、コネクターを接続する。
Connect as per radio instruction manual.
Schließen Sie die Servos gemäß der Bedienungsanleitung Ihrer RC-Anlage an.
Branchez selon la notice de la radio.
Conecte siguiendo las instrucciones del manual del equipo de radio.

36 プロポ / Radio / RC-Anlage
Radio / Equipo de Radio

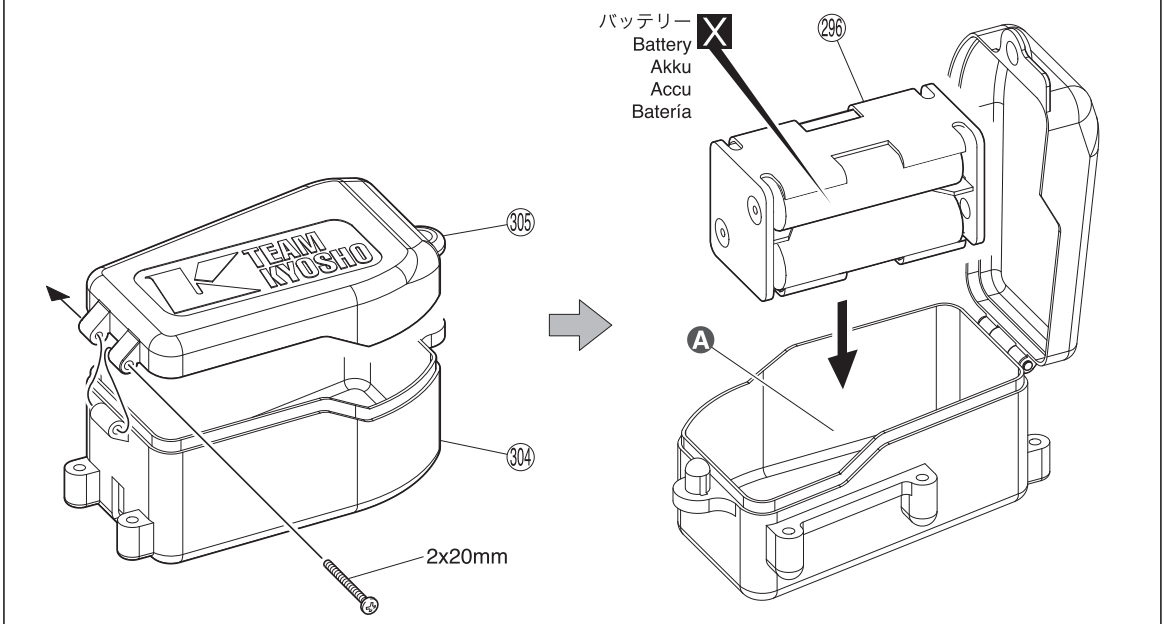

36

2 x 20mm ビス
Screw
LK Schraube
Vis 2x20mm
Tornillo 2x20mm

1

A メカボックスのすき間には、スポンジ等を入れると良い。
Better to fill some sponge between radio box and receiver as well as battery.
Empfaenger und Akku zum Schutz in Schaumstoff einwickeln.
Pour une meilleure protection, insérer de la mousse pour caler le boitier porte-piles et le récepteur.
Es recomendable instalar trozos de espuma entre los componentes eléctricos.

37 プロポ / Radio / RC-Anlage
Radio / Equipo de Radio

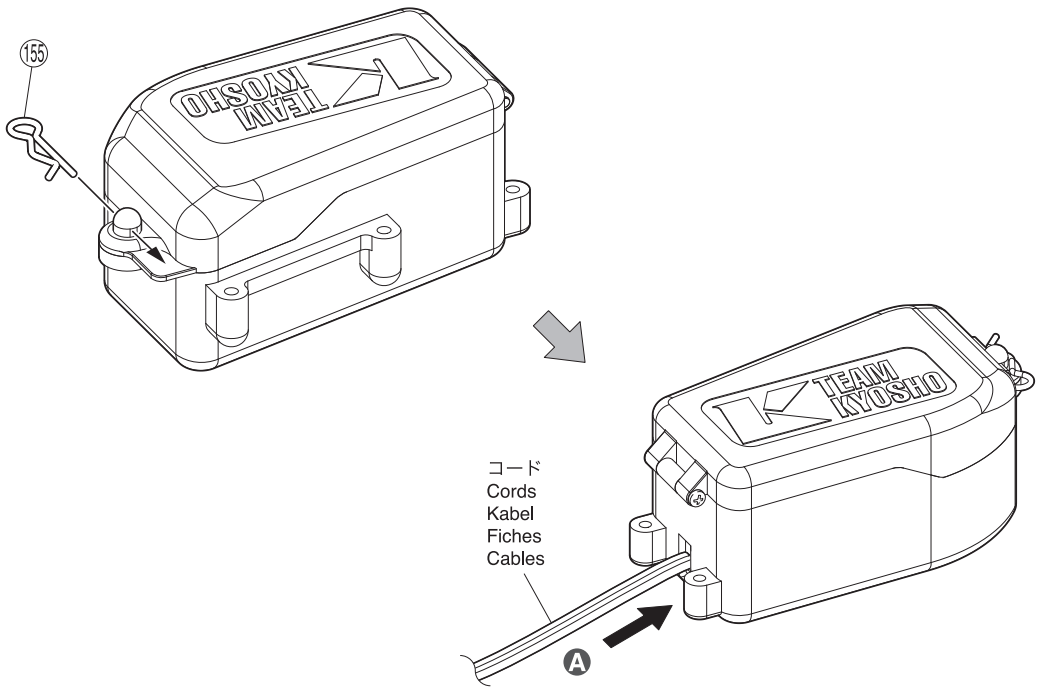

37

155 フックピン
Hook Pin
Karrosserieklammer
Goupille
Clip carrocería

1

A スイッチコードをボックスの中に入れる。
Put the switch cord in the box.
Führen Sie das Schalterkabel in die Box.
Placer le câble dans le boitier.
Introduzca el cable en la caja.

38 プロポ / Radio / RC-Anlage
Radio / Equipo de Radio

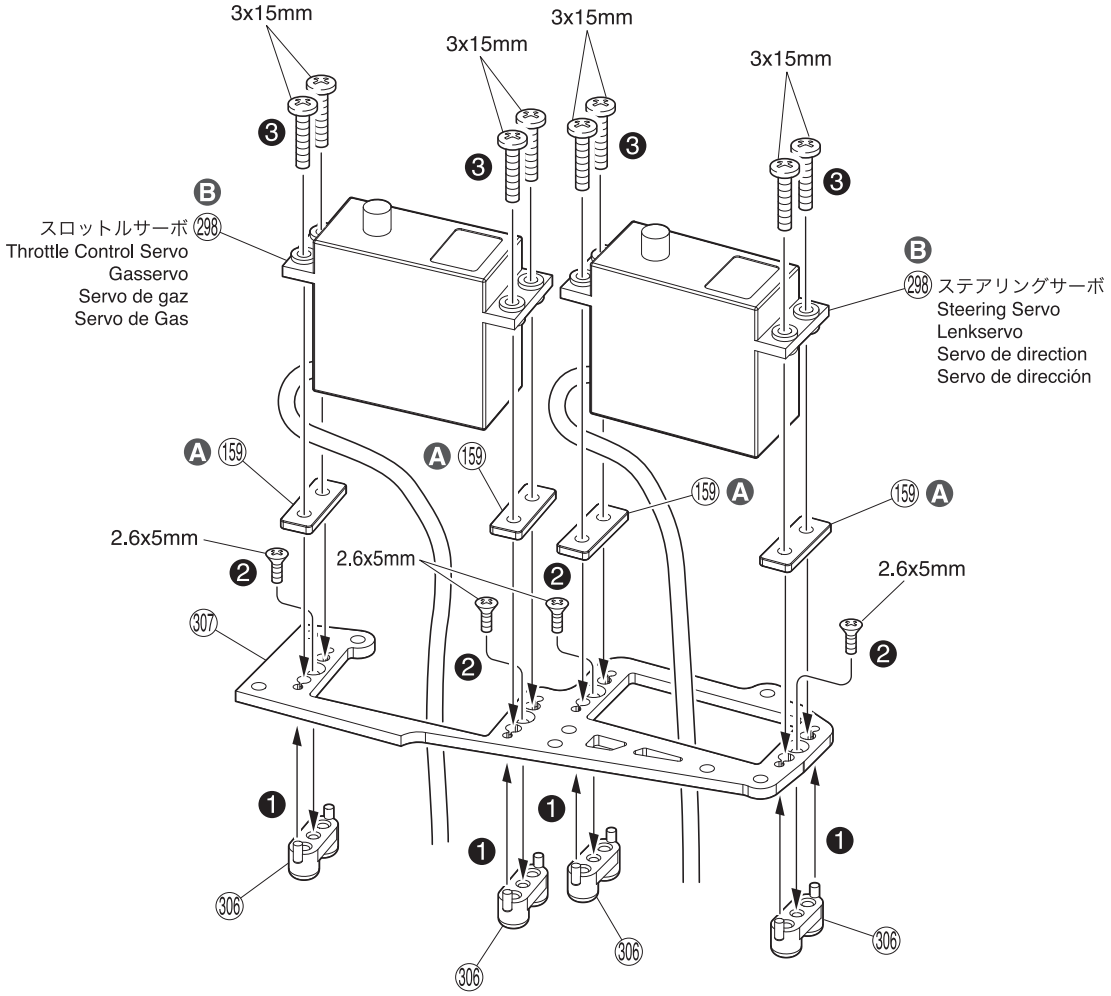

38

3 x 15mm ビス
Screw
LK Schraube
Vis 3x15mm
Tornillo 3x15mm

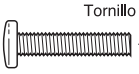
8

2.6 x 5mm サラビス
F/H Screw
SK Schraube
Vis F/H 2.6x5mm
Tornillo 2.6x5mm F/H

4

A 41 でサーボがシャシーに干渉する場合は159を使用する。
If servo interferes with chassis at step 41, use 159.
Falls die Servos in Schritt 41 kontakt mit dem Chassis haben, verwenden Sie 159.
Si le servo interfère avec le châssis à l'étape 41, utiliser 159.
Si el servo interfiere con el chassis en el paso 41, utilice la pieza 159.

B サーボに付属のゴムブッシュとカラーを必ず使用する。
Use rubber bushings and collars included in the servo.
Verwenden Sie die Gummidämpfer und Hülsen aus dem Lieferumfang des Servo.
Utiliser les silents blocs et entretoises livrés avec le servo.
Utilice los silent bloc y los tirantes que vienen con en el servo.

39 プロポ / Radio / RC-Anlage Radio / Equipo de Radio

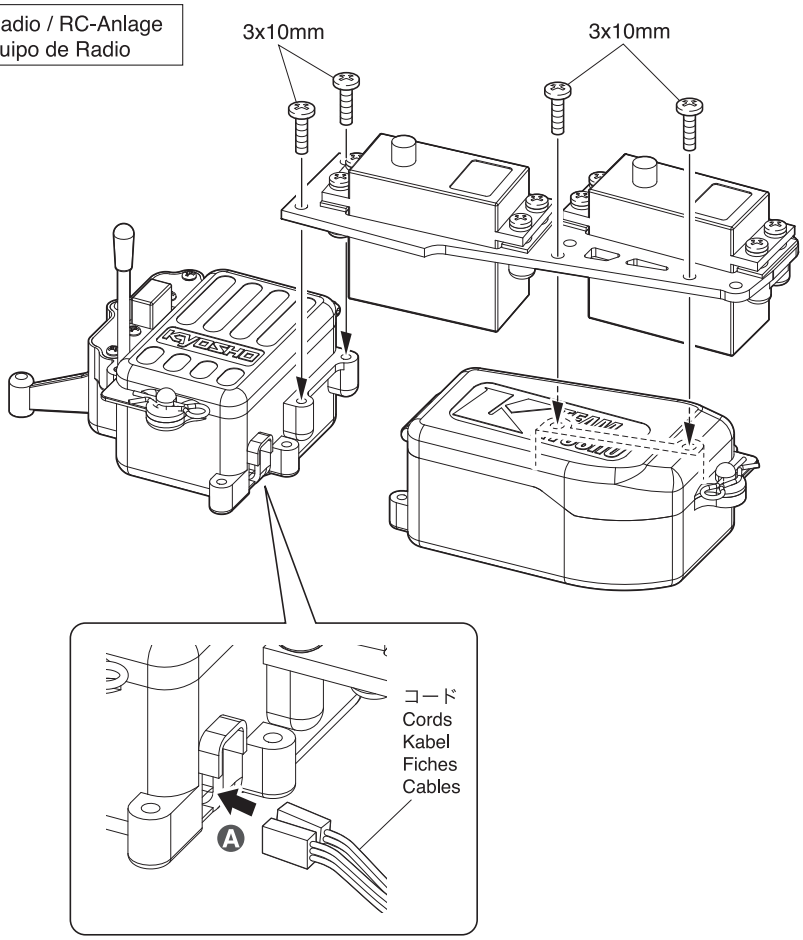

39

3 x 10mm ビス
Screw
LK Schraube
Vis 3x10mm
Tornillo 3x10mm

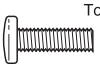

4

Ⓐ コネクターを接続する。
Connect the servos to the receiver.
Verbinden Sie die Stecker
Brancher les fiches.
Conectar.

40 プロポ / Radio / RC-Anlage Radio / Equipo de Radio

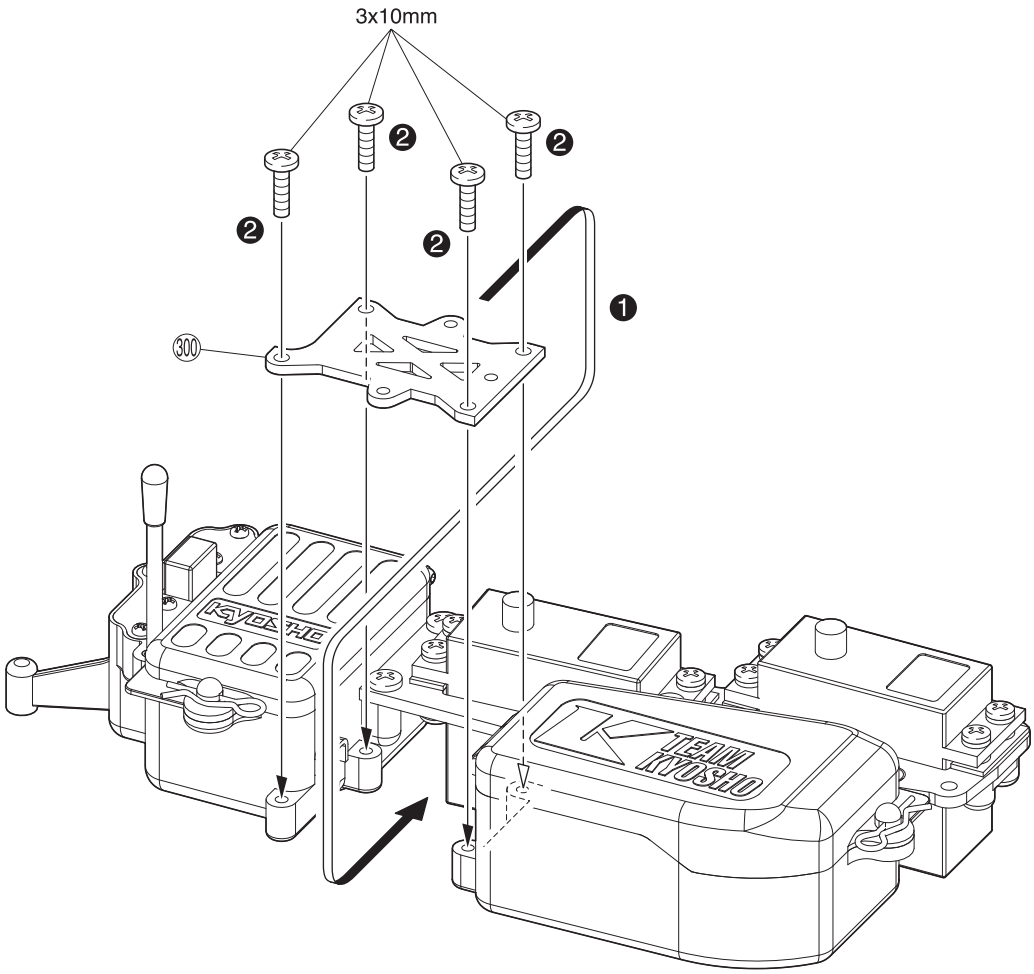

40

3 x 10mm ビス
Screw
LK Schraube
Vis 3x10mm
Tornillo 3x10mm

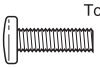

4

41 プロポ / Radio / RC-Anlage Radio / Equipo de Radio

〈メカボックス完成図〉
〈Completed〉
〈komplett〉
〈Vue complète〉
〈Terminado〉

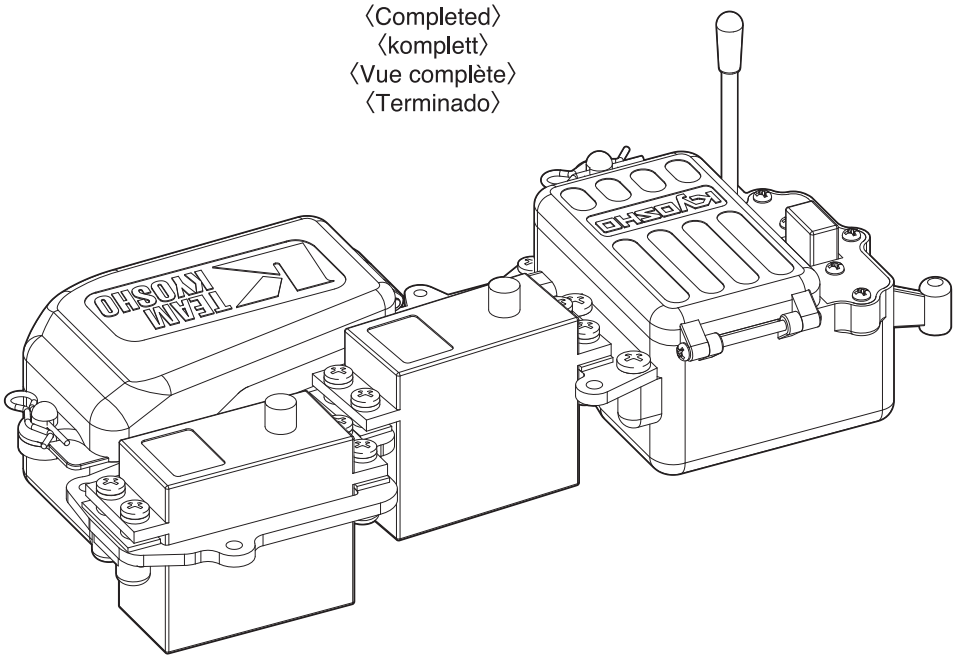

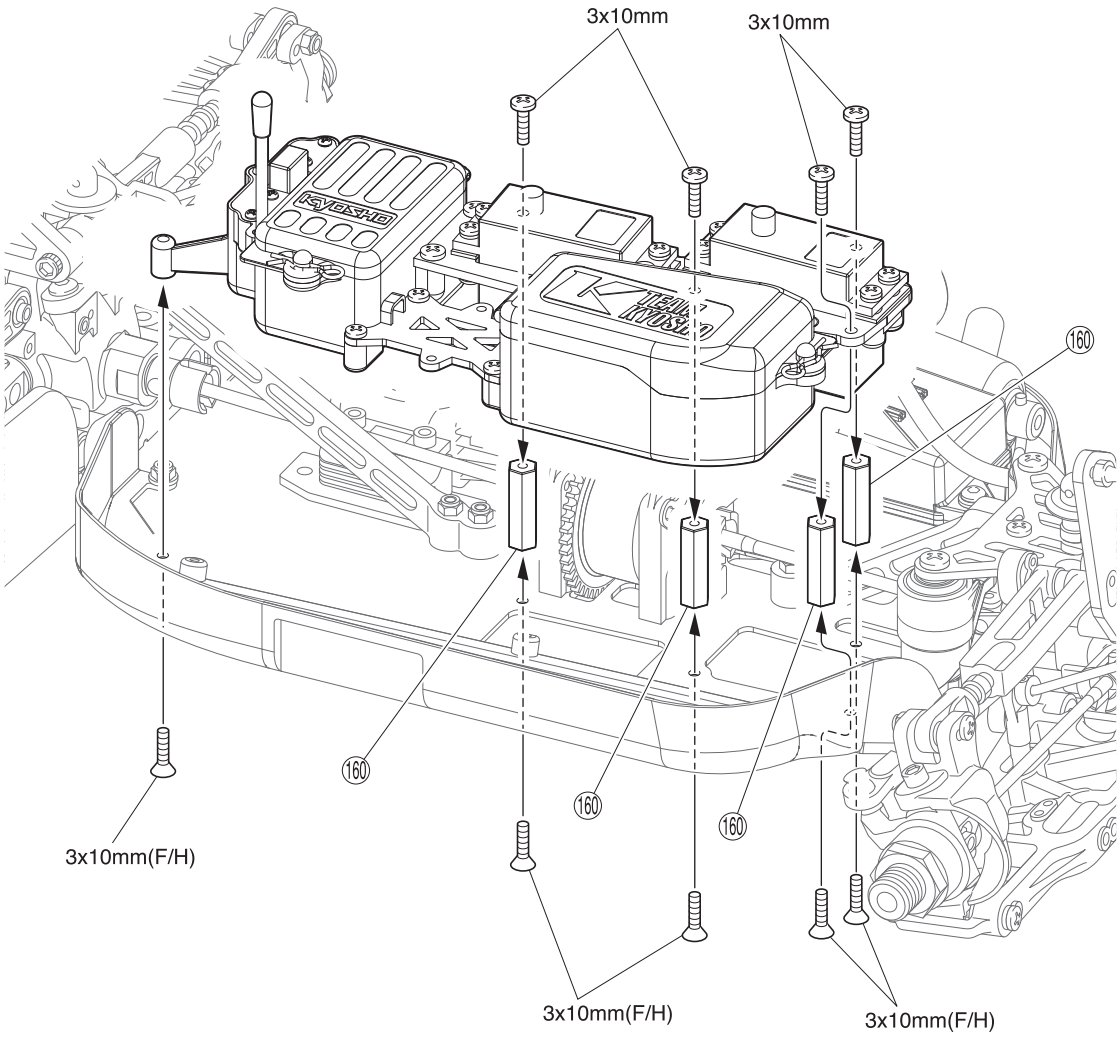

41

3 x 10mm ビス
Screw
LK Schraube
Vis 3x10mm
Tornillo 3x10mm

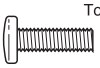
4

3 x 10mm サラビス
F/H Screw
SK Schraube
Vis F/H 3x10mm
Tornillo 3x10mm F/H

5

42 プロポ / Radio / RC-Anlage Radio / Equipo de Radio

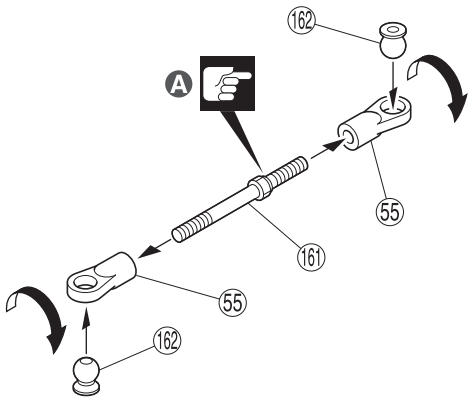

42

(55) 5.8mm ボールエンド (L)
Ball End (L)
Kugelpfanne (L)
Chape (L)
Rótula (L)

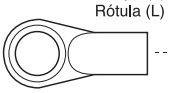

2

(161) ステアリングロッド
Steering Rod
Gewindestange
Biellette de direction
Tirante de Dirección

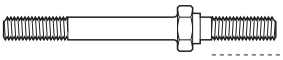

1

(162) 5.8mm 座付ボール
Flange Ball
Kugel m. Bund
Boule épaulée
Rótula biselada

2

A 段のある方が逆ネジ。
The side with the step is a reverse screw.
Die markierte Seite hat ein Linksgewinde.
Le côté avec le déport est le pas inversé.
Lado con rosca inversa.

43 プロポ / Radio / RC-Anlage Radio / Equipo de Radio

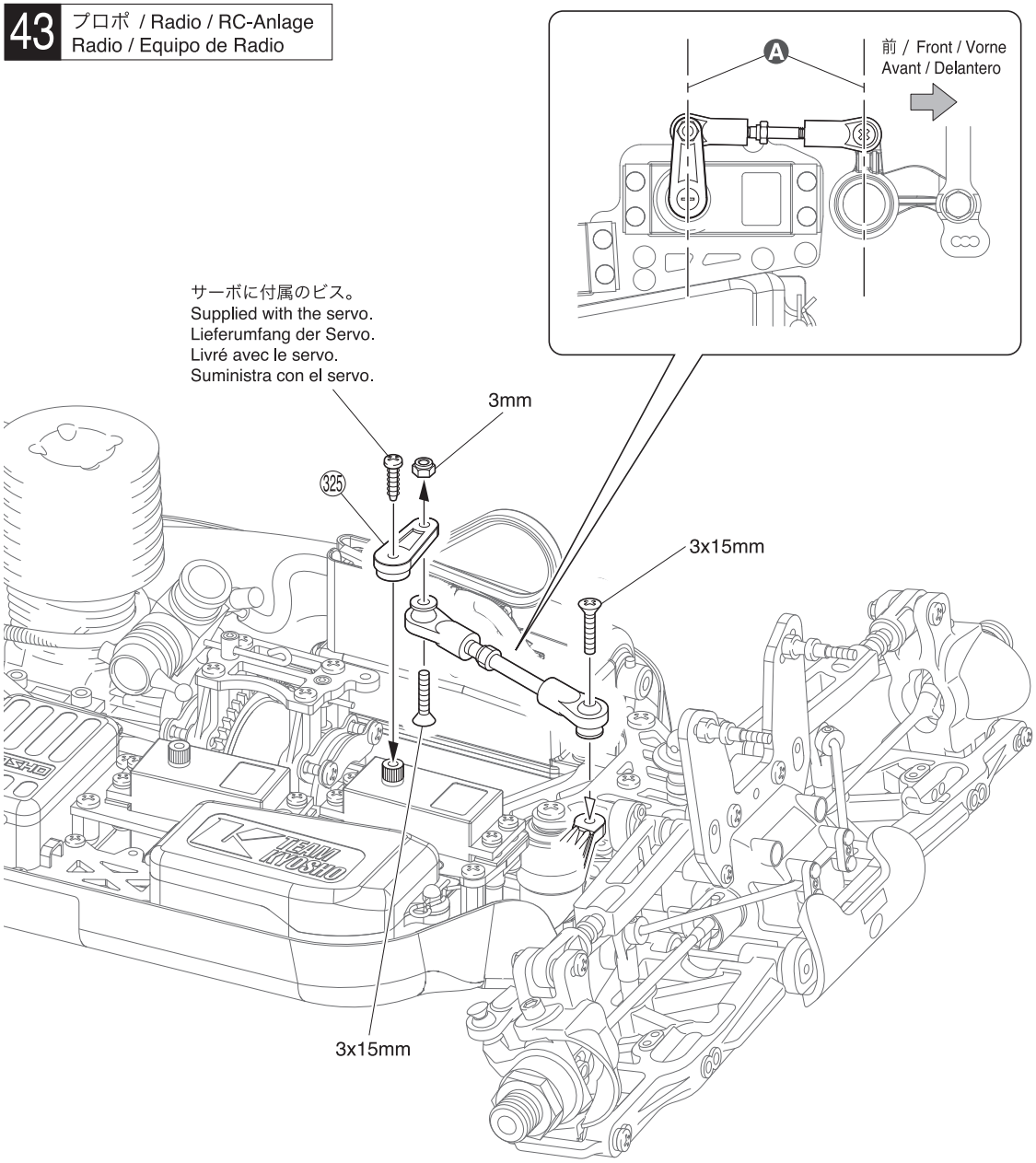

43

3 x 15mm サラビス
F/H Screw
SK Schraube
Vis F/H 3x15mm
Tornillo 3x15mm F/H

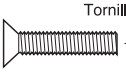

2

3mm ナイロンナット
Nylon Nut
Kunststoffmutter
Ecrou nylon
Tuerca Nylon

1

A 平行
Parallel
Parallel
Parallèle
Paralelo

44 プロポ / Radio / RC-Anlage Radio / Equipo de Radio

●サーボホーン
Servo Horn
Servohorn
Palonnier de servo
Horn servo

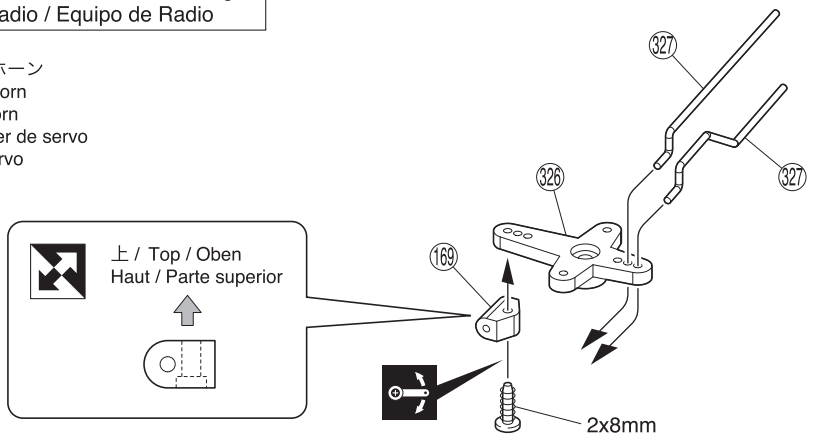

●スロットルロッド
Throttle Rod
Gasgestänge
Tringlerie d' accélération
Varilla de Gas

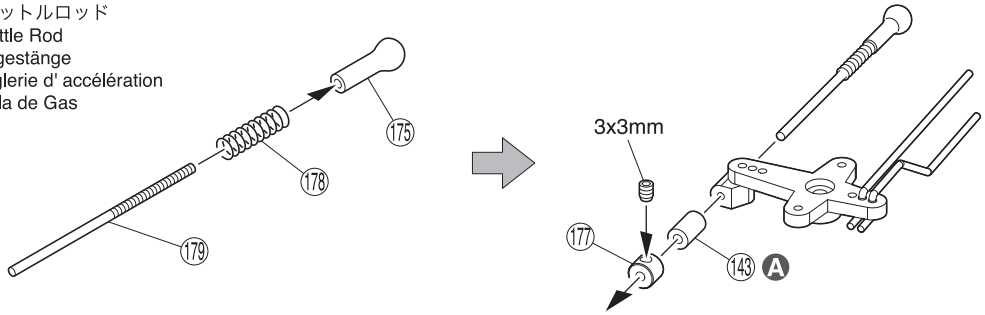

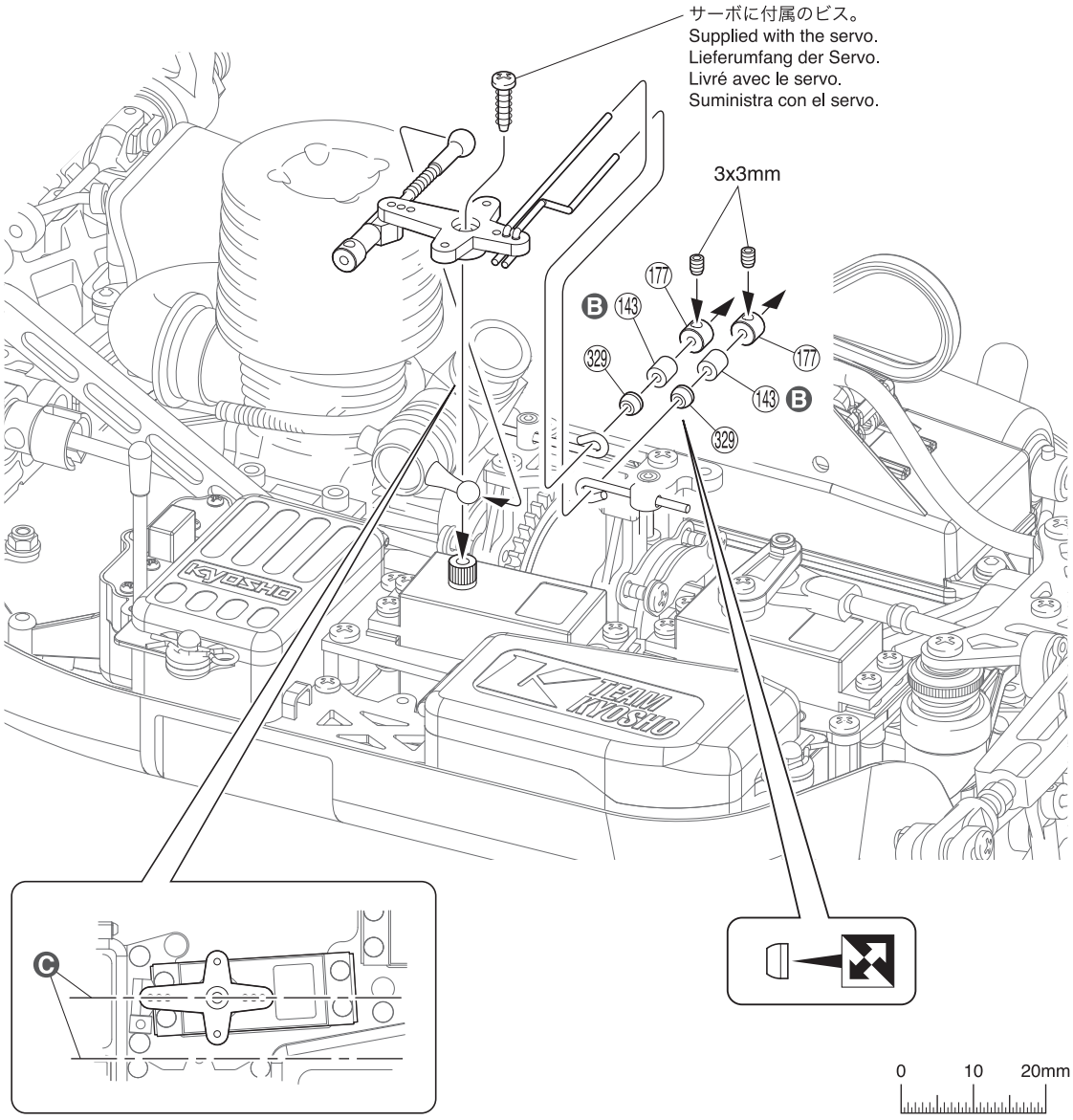

44

2 x 8mm TPビス
TP Screw
LK Treibschr
Vis TP 2x8mm
Tornillo 2x8mm TP
---------- 1

3 x 3mm セットビス
Set Screw
Gewindestift
Vis BTR 3x3mm
Prisionero 3x3mm
---------- 3

177 2mm ストッパー
Stopper
Stellring
Arretoir
Prisionero
---------- 3

178 リンケージスプリング
Linkage Spring
Gestänge Feder
Ressort Tringlerie
Muelle Gas
---------- 1

A シリコンチューブを6mmにカットする。
Cut the 143 Silicone Tube to 6mm Length.
Silikonschlauch 143 auf 6mm ablängen.
Découper une longueur de 6mm de la durite silicone 143.
Corte el tubo de silicona 143 con una longitud de 6mm.

B シリコンチューブを4mmにカットする。
Cut the 143 Silicone Tube to 4mm Length.
Silikonschlauch 143 auf 4mm ablängen.
Découper une longueur de 4mm de la durite silicone 143.
Corte el tubo de silicona 143 con una longitud de 4mm.

C 平行
Parallel
Parallel
Parallèle
Paralelo

45 スロットルリンケージ調整 / Throttle Linkage Adjustment
Vergaseranlenkung / Réglages de la tringlerie de gaz / Ajuste varillaje gas

< ニュートラル >
< Neutral >
< Neutral >
< Neutre >
< Neutro >

約0.5mm
approx. 0.5mm
ca. 0.5mm
environ 0.5mm
aprox. 0.5mm

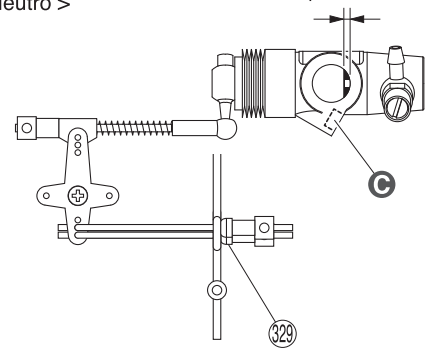

< 前進・スロットルハイ >
< FWD - Full Throttle >
< Vorwaerts - Vollgas >
< Plein Gaz >
< Máximo Gas >

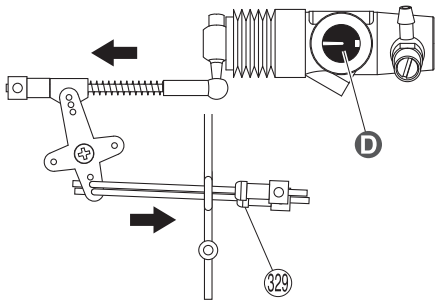

< ブレーキ >
< Brake >
< Bremse >
< Frein >
< Freno >

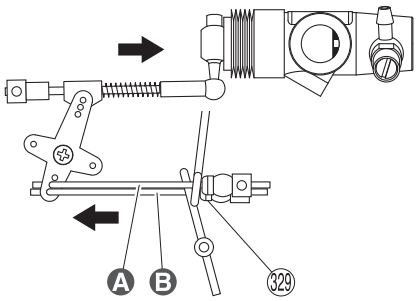

45

A 上側ーリヤ側
Upper Linkage – Rear Brake
Oberes Gest. – Bremse hinten
Tringlerie supérieure – Frein arrière
Varilla superior – Freno trasero

B 下側ーフロント側
Lower Linkage – Front Brake
Unteres Gest. – Bremse vorn
Tringlerie inférieure – Frein avant
Varilla inferior – Freno delantero

C 0.5mm以下に閉じないように
スロットルストップスクリューで調整する。
Adjust the carburetor with this screw so it cannot close more than 0.5mm.
Vergaser so einstellen, dass ein 0.5mm Spalt offen bleibt
Ajuster l'ouverture du carburateur avec cette vis. Toujours laisser une ouverture de 0.5mm.
Ajustar el carburador con este tornillo para que no cierre más de 0.5mm.

D 全開
Full Throttle
Vollgas
Plein gaz
Gas Máximo

46 エアークリーナー / Air Cleaner
Luftfilter / Filtre à air / Filtro de aire

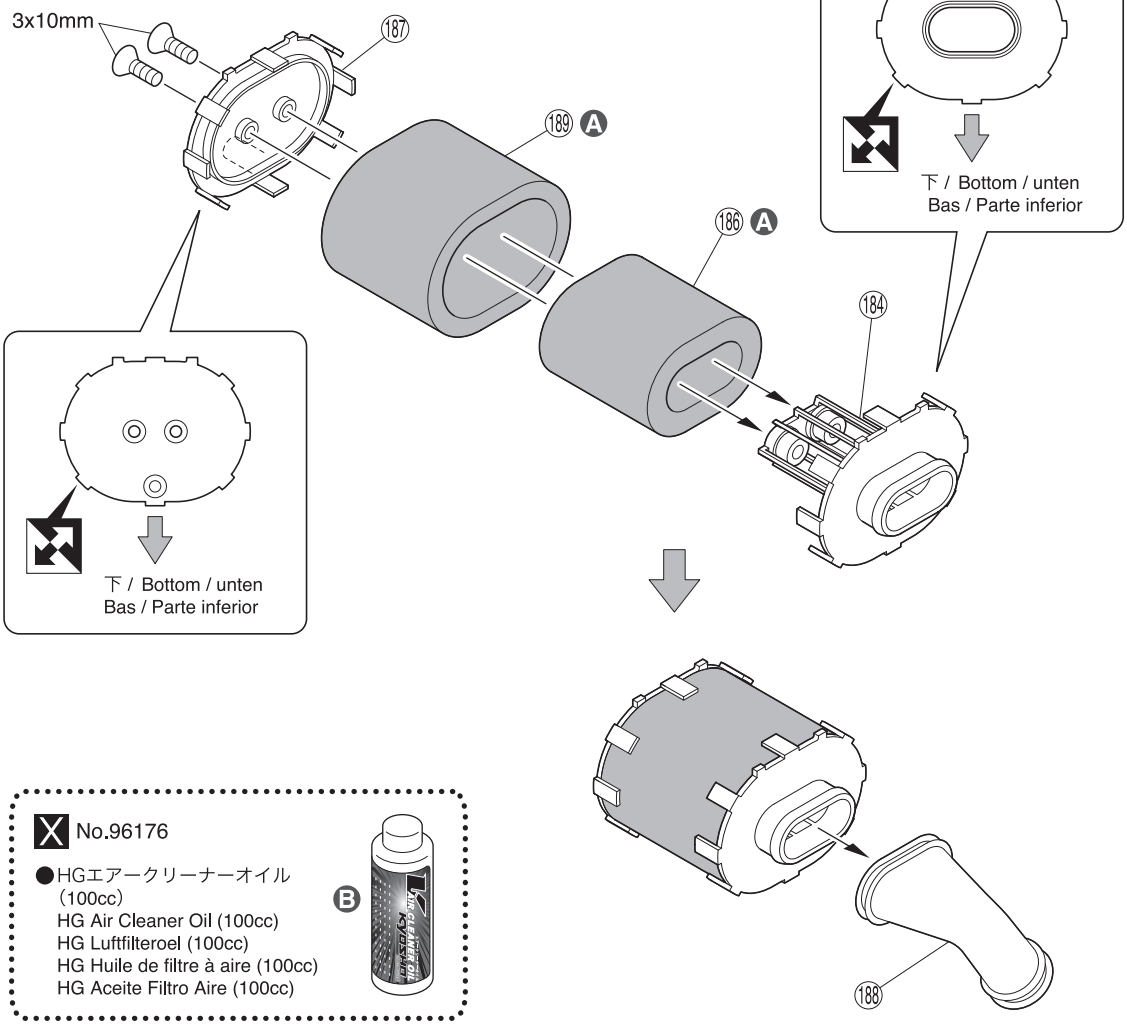

X No.96176
●HGエアークリーナーオイル
（100cc）
HG Air Cleaner Oil (100cc)
HG Luftfilteroel (100cc)
HG Huile de filtre à aire (100cc)
HG Aceite Filtro Aire (100cc)

B

46

3 x 10mm サラヘックスビス
F/H Hex Screw
Inbus-Senkkopfschraube
Vis BTR à tête fraisée
F/H hex tornillo

2

A オイルをしみ込ませておく。
Soak inner sponge with oil.
Benetzen (Aufsaugen) Sie den Filter mit Luftfilter Öl.
Imbiber la mousse d'huile.
Empape el interior de la esponja con aceite

B キット付属のHGエアークリーナー専用です。
Specially for the HG Air Cleaner included in the kit.
Speziell für den im Baukasten enthaltenen HG Luftfilter.
Huile spéciale filtre à air livré dans le kit.
Especial para el filtro de aire HG incluido en el kit

47 エアークリーナー / Air Cleaner
Luftfilter / Filtre à air / Filtro de aire

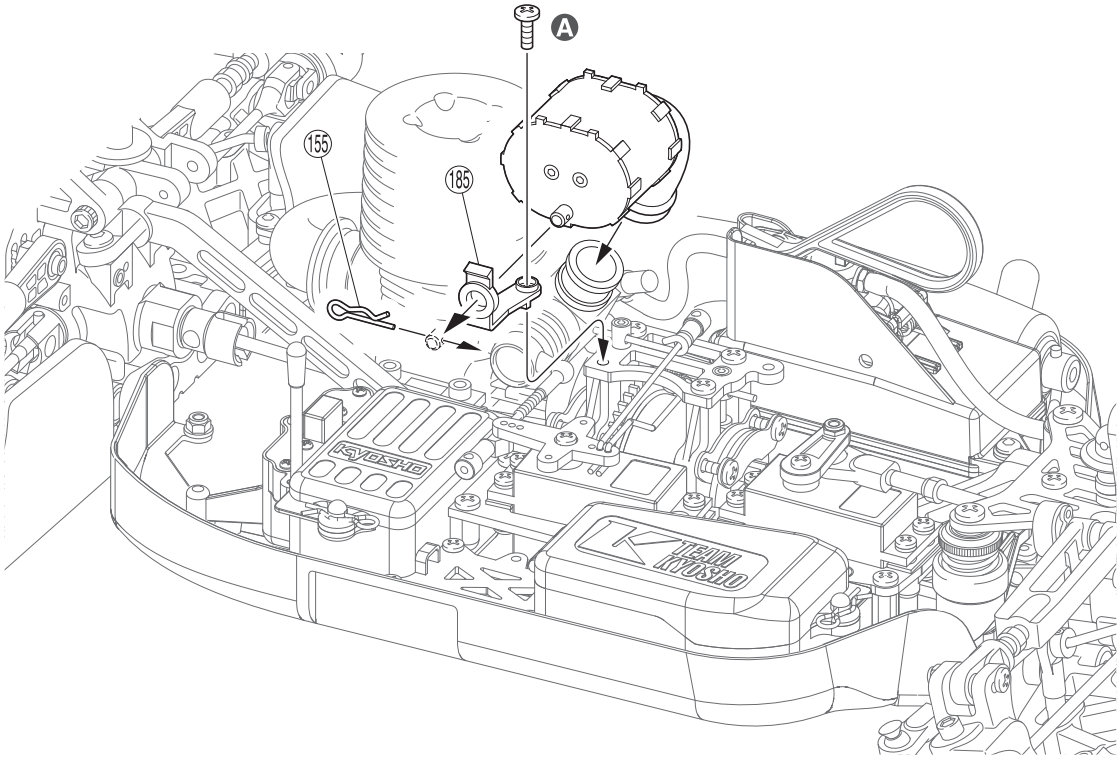

48 ダンパー / Shock Absorber / Stoßdämpfer
Amortisseur / Amortiguador

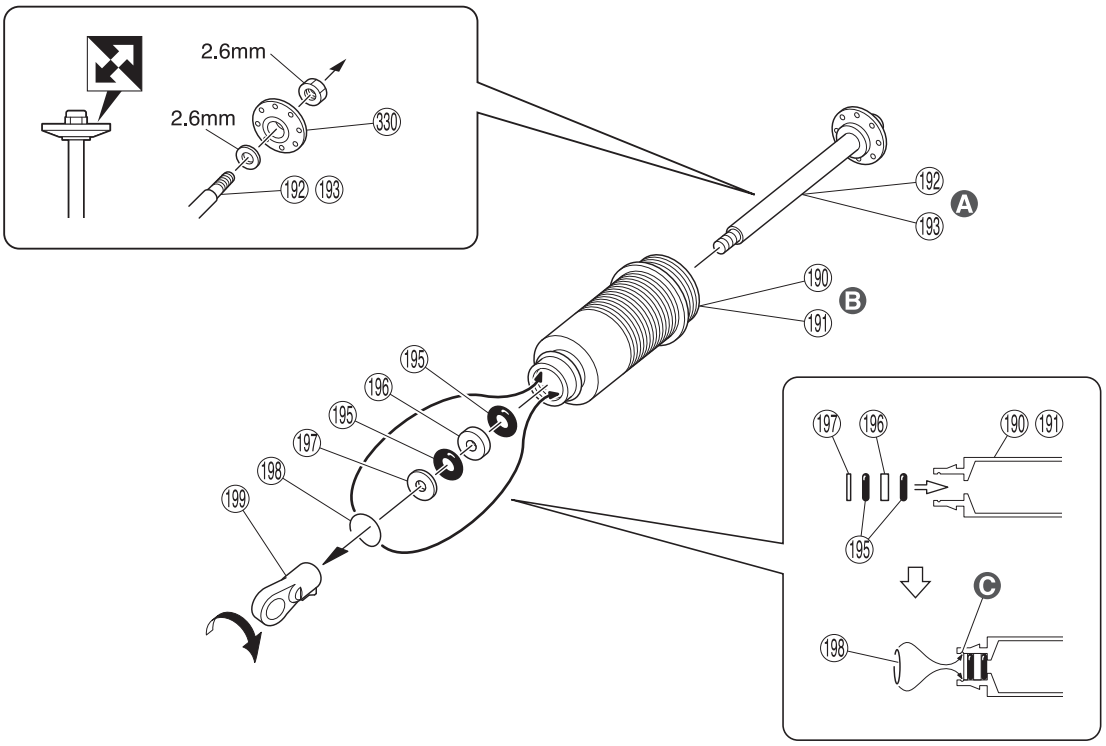

Ⓐ (192) (短) – フロント用
(Short) – For Front
(Kurz) – Vorne
(Courte) – Avant
(Corto) – Delanteros

(193) (長) – リヤ用
(Long) – For Rear
(Lang) – Hinten
(Longue) – Arrière
(Largo) – Traseros

Ⓑ (190) (短) – フロント用
(Short) – For Front
(Kurz) – Vorne
(Courte) – Avant
(Corto) – Delanteros

(191) (長) – リヤ用
(Long) – For Rear
(Lang) – Hinten
(Longue) – Arrière
(Largo) – Traseros

Ⓒ 溝にはめる。
Fit into groove.
In die Nut einsetzen.
Introduire dans la rainure
Colocar en la ranura

x2 フロント用
For Front
Vorne
Avant
Delanteros

x2 リヤ用
For Rear
Hinten
Arrière
Traseros

47

(155) フックピン
Hook Pin
Karrosserieklammer
Goupille
Clip carrocería

1

Ⓐ 仮止めのビスを外して使う。
Remove these screws and retighten after installing (185).
Schrauben entfernen und nach Montage von (185) wieder festziehen.
Retirer ces vis et les revisser après avoir installer (185).
Afloje estos tornillos y apretarlos después de instalar (185).

48

2.6mm ナイロンナット
Nylon Nut
Kunststoffmutter
Ecrou nylon
Tuerca Nylon

4

2.6mm ワッシャー
Washer
Scheibe
Rondelle 2.6mm
Arandela 2.6mm

4

(195) 3.5mm Oリング
O-ring
O-Ring
Joint thorique
Junta Tórica

8

(199) 6.8mm ボールエンド (S)
Ball End (S)
Kugelpfanne (S)
Chape (S)
Rótula (S)

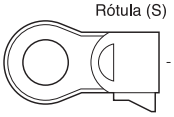

4

(330) ピストン (黒)
Piston (Black)
Kolben (Schwarz)
Piston (Noir)
Pistón (Negra)

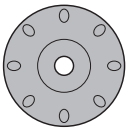

4

(196) カラー (厚)
Collar (Thick)
Gleitlager (Dick)
Bague (Épais)
Casquillo (Grueso)

4

(197) カラー (薄)
Collar (Thin)
Gleitlager (Dünn)
Bague (Mince)
Casquillo (Fino)

4

(198) Cリング
C-ring
C-Ring
Clip en C
Clip en C

4

49 ダンパー / Shock Absorber / Stoßdämpfer Amortisseur / Amortiguador

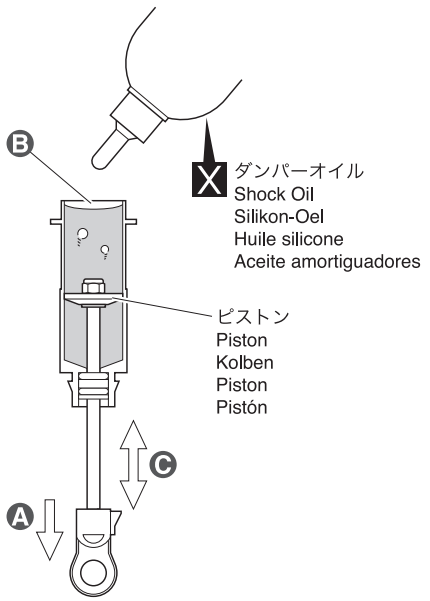

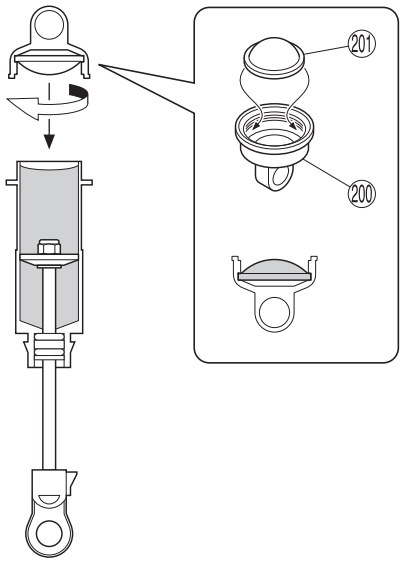

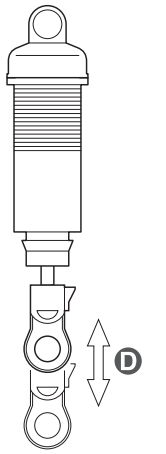

x4

49

Ⓐ ピストンを下げる。
Pull down the piston.
Kolben nach unten ziehen.
Tirer vers le bas le piston.
Mueva el pistón hacia abajo

Ⓑ 多少低くなるぐらいまで入れる。
Puts in to the extent that it becomes somewhat low.
Stoßdämpfer Öl bis zur Kante einfüllen.
Remplir l'amortisseur.
Rellene el depósito.

Ⓒ 上下させ、気泡をとる。
Then, gently move the piston up and down to get rid of air bubbles.
Kolben auf und ab bewegen, bis keine Luftblasen mehr zu sehen sind.
Puis, actionner doucement le piston vers le bas et vers le haut afin d'éliminer les bulles d'airs.
Mueva el pistón hacia arriba y hacia abajo para eliminar las burbujas de aire.

Ⓓ スムーズに動くか確認する。
Check if piston moves smoothly.
Prüfen Sie den Kolben auf Leichtgängigkeit.
Vérifier que le piston bouge doucement.
Compruebe que el pistón se mueve libremente

50 ダンパー / Shock Absorber / Stoßdämpfer Amortisseur / Amortiguador

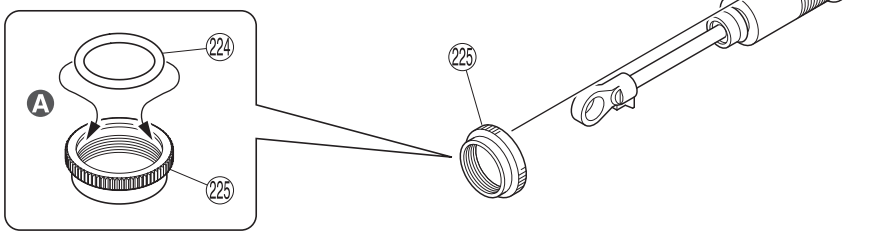

< フロント用 >
< For Front >
< Vorne >
< Avant >
< Delantero >

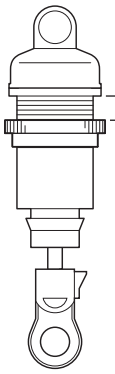

約5mm
approx. 5mm
ca. 5mm
environ 5mm
aprox. 5mm

< リヤ用 >
< For Rear >
< Hinten >
< Arrière >
< Trasero >

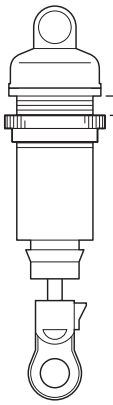

約4mm
approx. 4mm
ca. 4mm
environ 4mm
aprox. 4mm

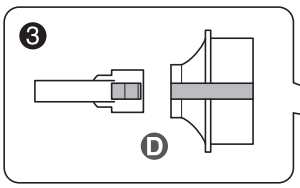

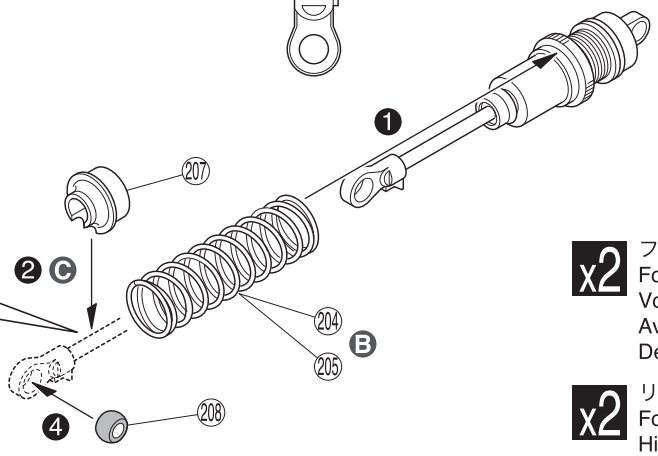

x2 フロント用
For Front
Vorne
Avant
Delanteros

x2 リヤ用
For Rear
Hinten
Arrière
Traseros

0 10 20mm

50

(208) 6.8mm ボール
Ball
Kugel
Rotule
Rótula

4

Ⓐ オイルを付ける。
Put an oil.
Etwas Öl auftragen.
Mettre un peu d'huile
Ponga aceite

Ⓑ (204) (短) – フロント用
(Short) – For Front
(Kurz) – Vorne
(Courte) – Avant
(Corto) – Delanteros

(205) (長) – リヤ用
(Long) – For Rear
(Lang) – Hinten
(Longue) – Arrière
(Largo) – Traseros

Ⓒ スプリングを締めて(207)を入れる。
Compress the spring and install (207).
Drücken Sie die Feder zusammen und schieben Sie (207) auf.
Compresser le ressort pour monter (207).
Comprima el muelle e instale (207).

Ⓓ ストッパーとスプリングシートの溝を合わせる。
Join the chase of stopper and spring sheet
Dämpferteller und Kugelpfanne aneinander ausrichten.
Placer la coupelle d'amortisseur sur l'axe de piston.
Una la horquilla y el prisionero al muelle

51 フロントダンパー / Front Shock / Vorderer Dämpfer Amortisseur avant / Amortiguadores Delanteros

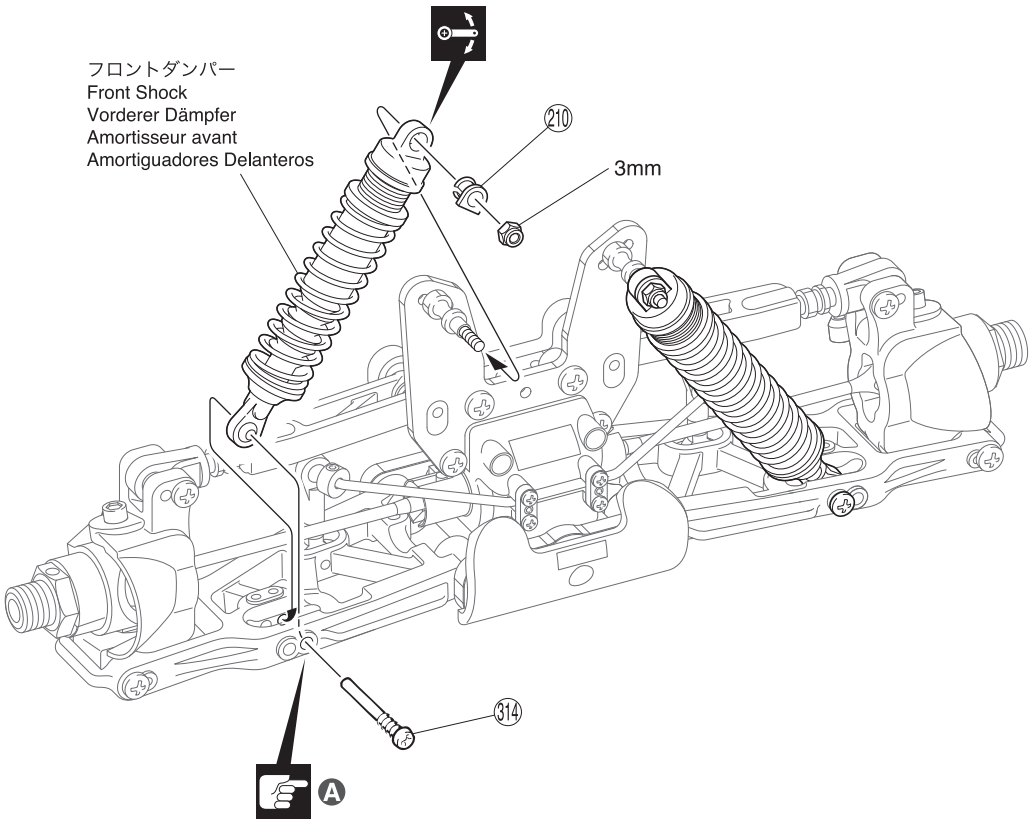

L/R

51

3mm ナイロンナット
Nylon Nut
Kunststoffmutter
Ecrou nylon
Tuerca Nylon

2

210 5mm ダンパーブッシュ
Shock Bushing
Dämpferlager
Bague de bouchon d'amortisseur
Casquillo tapa de amortiguador

2

314 3 x 25mm スクリューピン
Screw Pin
Schraubachse
Vis
Tornillo Pasador

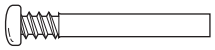 2

A 取付穴
Holes for mounting.
Dieses Loch verwenden.
Trous pour le montage.
Agujeros a utilizar.

52 リヤダンパー / Rear Shock / Hintere Dämpfer Amortisseur arrière / Amortiguadores Traseros

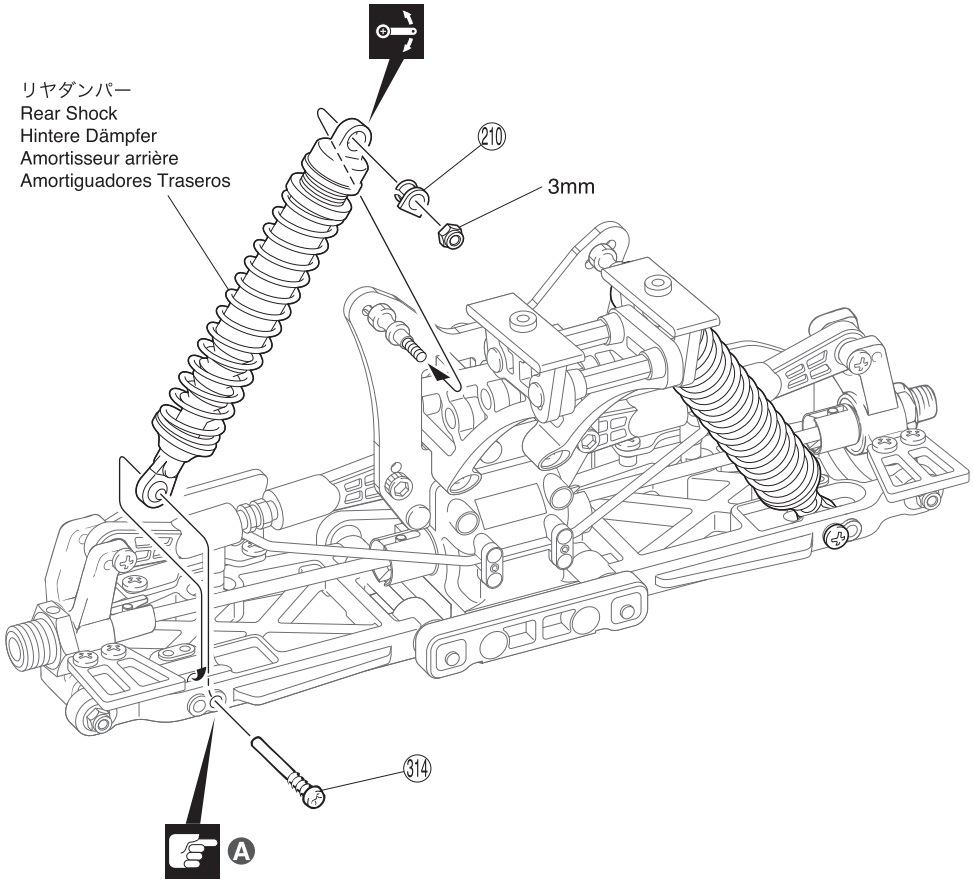

L/R

52

3mm ナイロンナット
Nylon Nut
Kunststoffmutter
Ecrou nylon
Tuerca Nylon

2

210 5mm ダンパーブッシュ
Shock Bushing
Dämpferlager
Bague de bouchon d'amortisseur
Casquillo tapa de amortiguador

2

314 3 x 25mm スクリューピン
Screw Pin
Schraubachse
Vis
Tornillo Pasador

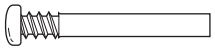 2

A 取付穴
Holes for mounting.
Dieses Loch verwenden.
Trous pour le montage.
Agujeros a utilizar.

53 タイヤ&ホイール / Tire & Wheels / Reifen & Felgen Jantes et pneus / Neumáticos y Llantas

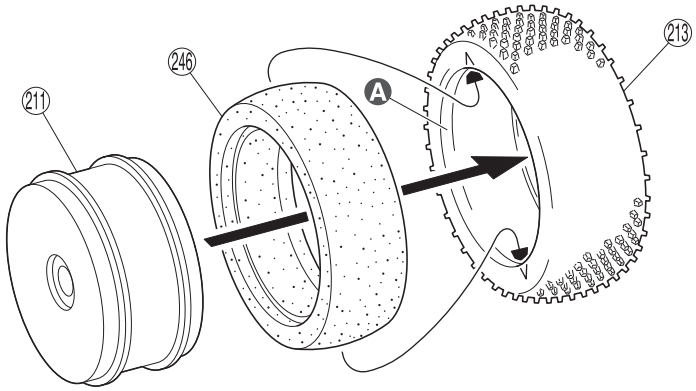

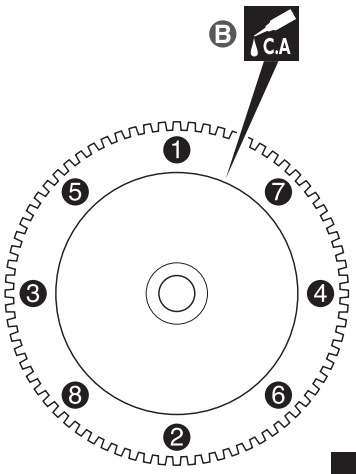

x4

53

Ⓐ あらかじめシンナー等で接着面をきれいにしておく。
Clean the tire rims with thinner beforehand.
Klebeflaechen der Reifen und Felgen fettfrei machen!
Nettoyer la surface à coller du pneu avec un papier abrasif.
Limpie cuidadosamente los bordes.

Ⓑ 番号順にタイヤを手で押さえ、瞬間接着剤を少しづつ流しこみ、最後に全体を接着する。
Lift edge of tire and apply small amount of instant glue all around.
Sekundenkleber wie dargestellt eintreufeln.
Appliquer un point de colle à pneus comme indiqué.
Aplique unas pequeñas gotas de cianocrilato.

54 タイヤ&ホイール / Tire & Wheels / Reifen & Felgen Jantes et pneus / Neumáticos y Llantas

< フロント用 >
< For Front >
< Vorne >
< Avant >
< Delantero >

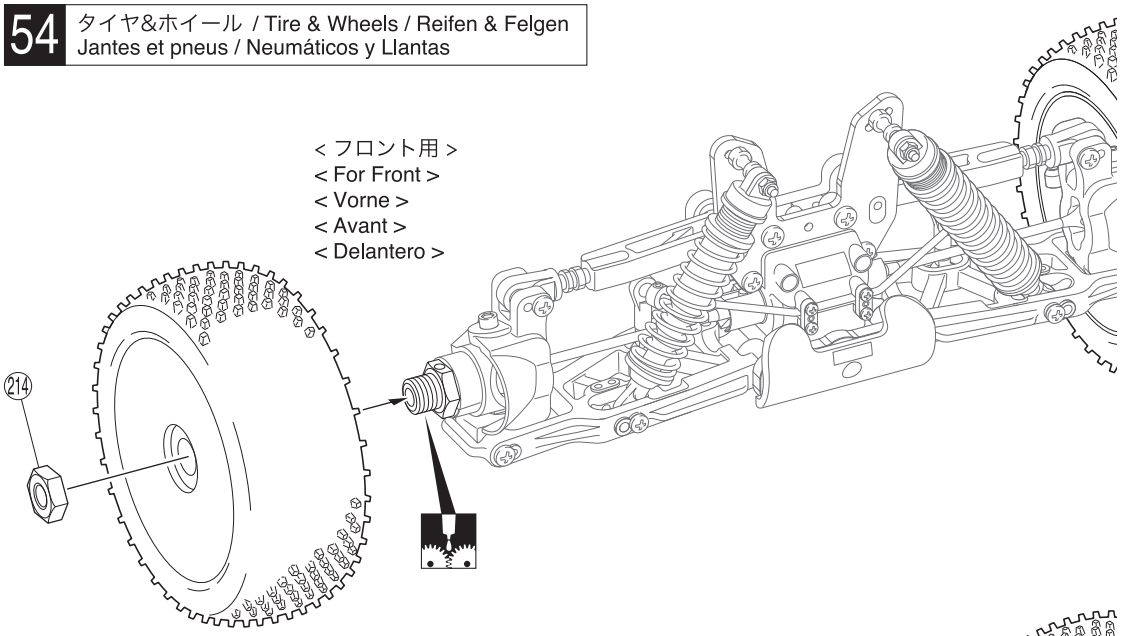

< リヤ用 >
< For Rear >
< Hinten >
< Arrière >
< Trasero >

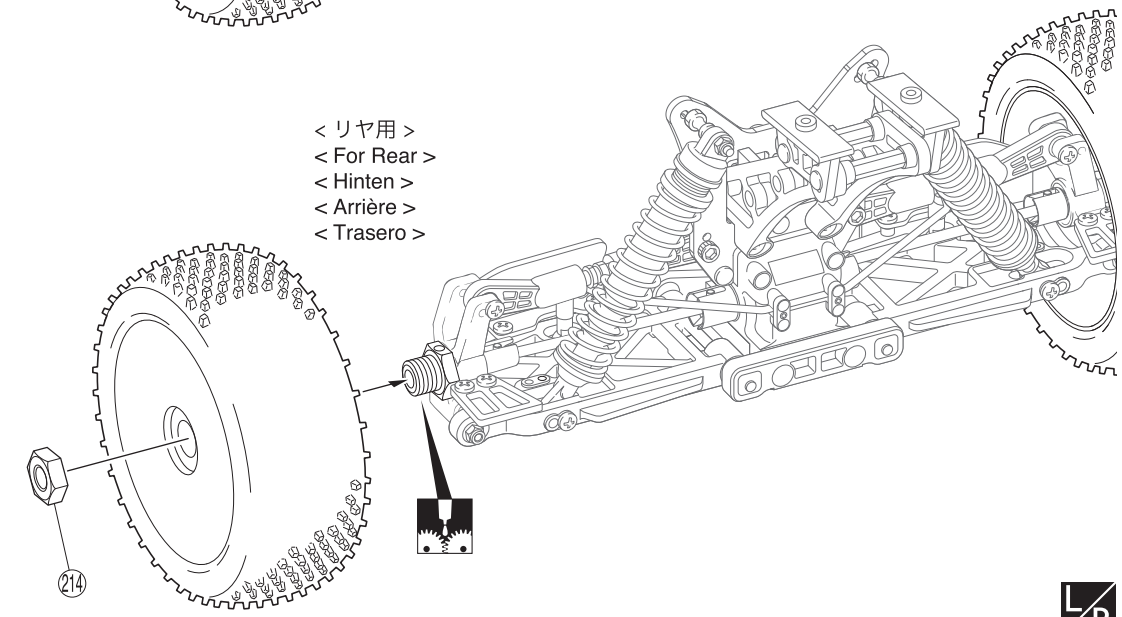

L/R

54

214 ホイールストッパーナット
Wheel Stopper Nut
Radmutter
Ecrou de roue
Hexágono rueda

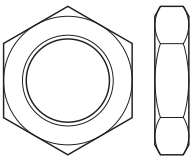

4

55 ボディ / Body Shell / Karrosserie Carrosserie / Carrocería

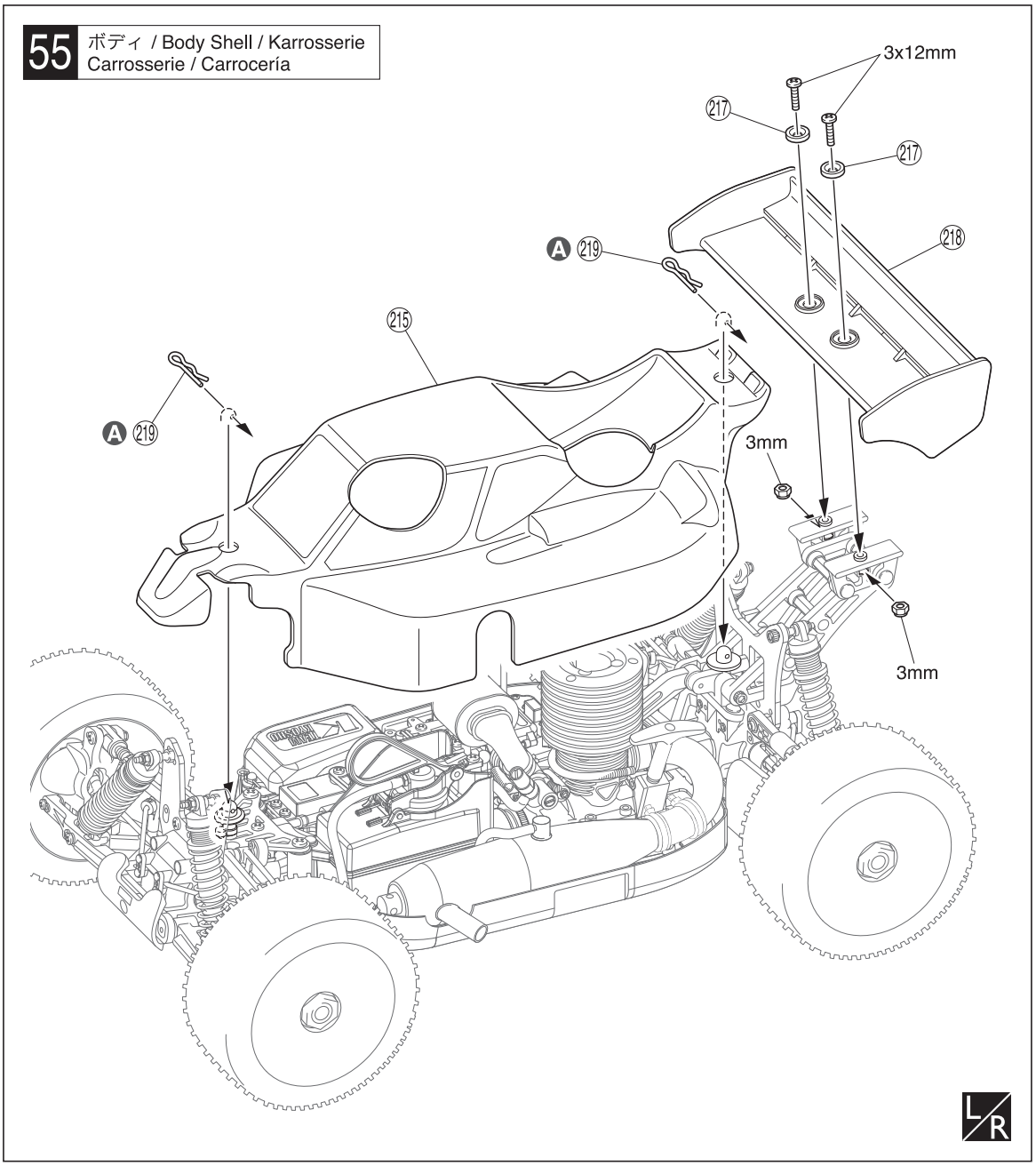

55

219 ボディピン
Body Pin
Karosserieklammer
Goupille de carrosserie
Clip carrocería

2

3mm ナイロンナット
Nylon Nut
Kunststoffmutter
Ecrou nylon
Tuerca Nylon

2

3 x 12mm ビス
Screw
LK Schraube
Vis 3x12mm
Tornillo 3x12mm

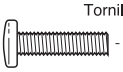

2

A ボディピンは、図のように曲げておくと取り外しが楽です。
Slightly bend the body pins as shown in the diagram for easier removal.
Sicherungsklammern zum besseren Greifen leicht biegen, wie dargestellt.
Courber les clips de carrosserie comme indiqué.
Doble ligeramente las presillas de carrocería para facilitar la instalación.

1 トー角（フロント）/ Toe Adjustment (Front) / Spurjustierung (vorn) Pincement (avant) / Ajuste de la convergencia (Delantero)

●タイロッドの長さを変えて、トー角の調整ができます。
Adjust the front toe by making the tie rod longer or shorter.
Die Einstellung wird an der Spurstange vorgenommen.
Ajuster le pincement avant en agissant sur la longueur des biellettes.
Ajuste la convergencia de las ruedas delanteros alargando o acortando la longitud de los tirantes ajustables.

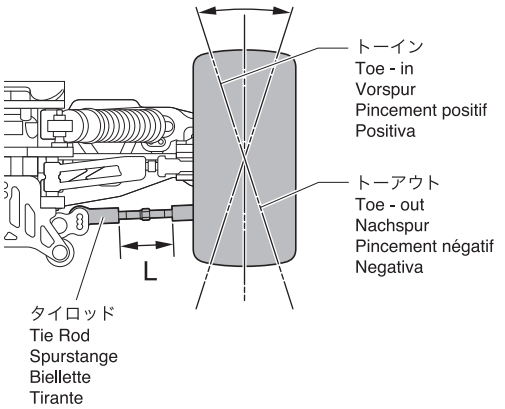

Lの長さ Length (L) Laenge Longueur Longitud (L)	特性 Steering Characteristics Lenkeigenschaften Comportement Características Dirección	Lの長さ Length (L) Laenge Longueur Longitud (L)	特性 Steering Characteristics Lenkeigenschaften Comportement Características Dirección
長くする Longer. laenger Allonger. Más largo. トーイン Toe - in Vorspur Pincement positif Convergencia Positiva	ステアリング特性はマイルド傾向になる。 Steering becomes milder. weicheres Einlenkverhalten Entrée de virage plus agressive. Conducción más suave.	短くする Shorter. kuerzer. Racourcir. Más corto. トーアウト Toe - out Nachspur Pincement négatif Convergencia Negativa	コーナリング初期の反応が良くなる。 Enters corners more aggressively. direkteres Einlenkverhalten Train avant plus neutre. Entrada en curva más agresiva.

▶タイロッドの長さは、左右同じにすること。
Ensure that the length of both left and right tie rods is the same.
Sie Spurstangen muessen auf beiden Seiten gleich lang sein.
ATTENTION ! Vérifier que les biellettes soient de la même longueur de chaque côté.
Asegurarse que la longitud de los tirantes derecho e izquierdo es idéntica.

2 キャンバー角 / Camber Adjustment Der Sturz / Carrossage / Ajuste del Camber

●アッパーロッドの長さを変えてキャンバー角の調整ができます。
Adjust the front/rear camber by making the upper rods longer or shorter.
Der Sturz an Vorder- & Hinterachse wird an den oberen Querlenkern justiert.
Ajuster le carrossage avant et arrière en agissant sur les biellettes de tirants supérieurs.
Ajuste el ángulo de camber delantero/trasero acortando o alargando la longitud de los tirantes ajustables.

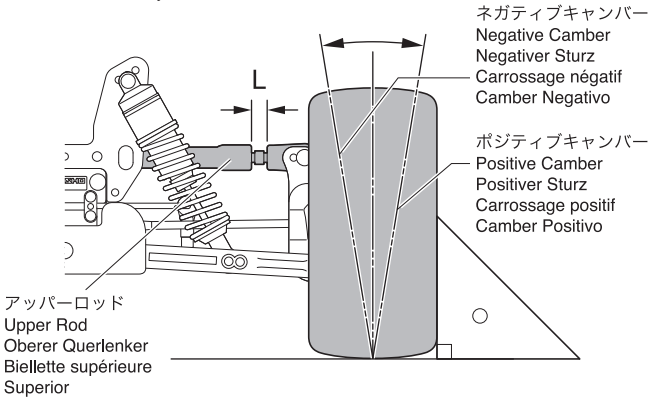

Lの長さ Length (L) Laenge Longueur Longitud (L)	フロント／リヤ Front / Rear Vorne / Hinten Avant / Arrière Delanteros / Traseros	特性 Steering Characteristics Lenkeigenschaften Comportement Características Dirección
長くする Longer. laenger. Allonger. Más largo.	フロント Front Vorne Avant Delanteros	ステアリング特性はマイルド傾向になる。 Steering becomes milder. weicheres Einlenkverhalten Entrée de virage plus agressive. Conducción más suave.
ポジティブキャンバー Positive Camber Positiver Sturz Carrossage positif Camber Positivo	リヤ Rear Hinten Arrière Traseros	コーナリング初期にリヤタイヤがすべりやすくなる。 Rear tire grip becomes worse when entering corners. weniger Grip in Kurven L'accroche des pneus arrière en entrée de virage est moins efficace. Peor agarre de las ruedas en la entrada en curva.
短くする Shorter. kuerzer. Raccourcir. Más corto.	フロント Front Vorne Avant Delanteros	コーナリング初期の反応が良くなる。 Enters corners more aggressively. direkteres Einlenkverhalten Train avant plus neutre. Entrada en curva más agresiva.
ネガティブキャンバー Negative Camber Negativer Sturz Carrossage négatif Camber Negativo	リヤ Rear Hinten Arrière Traseros	コーナリング初期にリヤタイヤがすべりにくくなる。 Gives rear tires more grip when entering corners. weniger Grip in Kurven Les pneus arrière ont plus d'accroche en entrée de virage. Mayor agarre de las ruedas traseras al entrar en curva.

▶アッパーロッドの長さは、左右同じにすること。
Ensure that the length of both left and right upper rods is the same either by unscrewing or by tightening the set screw.
Unbedingt darauf achten, dass die oberen Querlenker auf beiden Seiten einer Achse jeweils gleich lang sind.
ATTENTION ! Vérifier que les tirants soient de la même longueur de chaque côté.
Asegúrese que la longitud de los tirantes superiores derecho e izquierdo es idéntica.

3 車高 / Ride Height / Bodenfreiheit Garde au sol / Ajuste de la altura

●サスアームのセットビスの締込量で車高の調整ができます。
Adjust the front / rear ride height.
Justierung der Bodenfreiheit vonr & hinten.
Réglage de la garde au sol avant et arrière
Ajuste de la altura delantera y trasera.

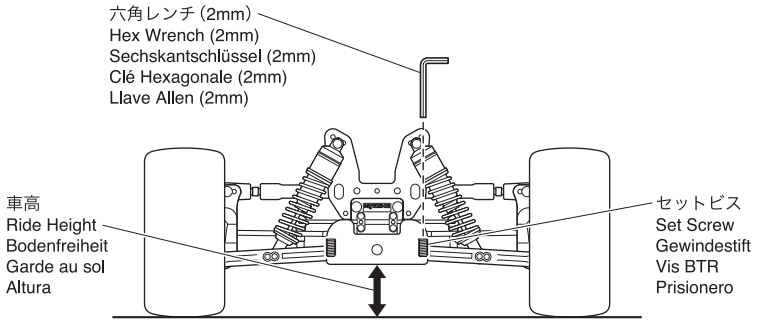

▶シャシーを平な所におき、前輪を持上げ、次にゆっくり降ろした時、左右の前輪が同時に地面につくように調整すること。
Place the chassis on a level surface and lift the front of the model. When setting down the model again, check if both front wheels touch down at the same time.
Modell auf eine ebene Platte setzen und vorne anheben. Darauf achten, dass die Raeder gleichzeitig auf der Platte aufsetzen, ggf. Einstellung korrigieren.
Placer le châssis sur une surface plane, puis vérifier en levant le châssis par le millieu que les roues droite et gauche décollent du sol simultanément.
Coloque el modelo en una superficie plana y levante la parte delantera. Compruebe si las dos ruedas delanteras tocan el suelo al mismo tiempo al bajar el modelo

セットビスをしめる。 Screwing in the set screw. Gewindestift im Uhrzeigersinn En vissant la BTR. Apretando el prisionero.	車高が下がる。 Ride height becomes lower. Weniger Bodenfreiheit. La garde au sol s'abaisse. Menor altura.
セットビスをゆるめる。 Unscrewing the set screw. Gewindestift geg. Uhrzeigersinn En dévissant la BTR. Aflojando el prisionero.	車高が上がる。 Ride height becomes higher. Mehr Bodenfreiheit. La garde au sol monte. Mayor altura.

●分解図 EXPLODED VIEW
EXPLOSIONSZEICHNUNG
VUE ECLATEE
DESPIECE

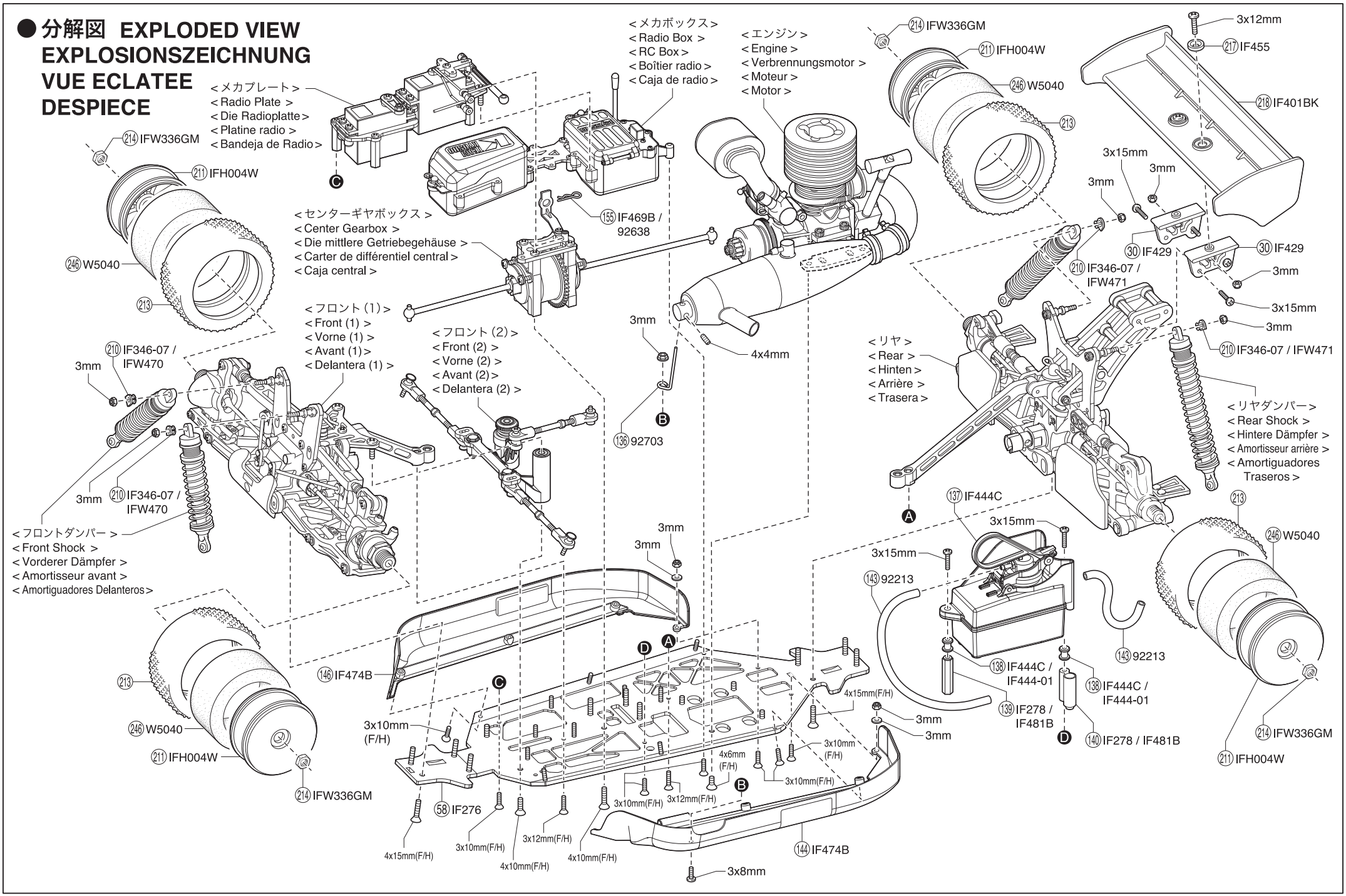

© 2018 KYOSHO CORPORATION / 禁無断転載複製

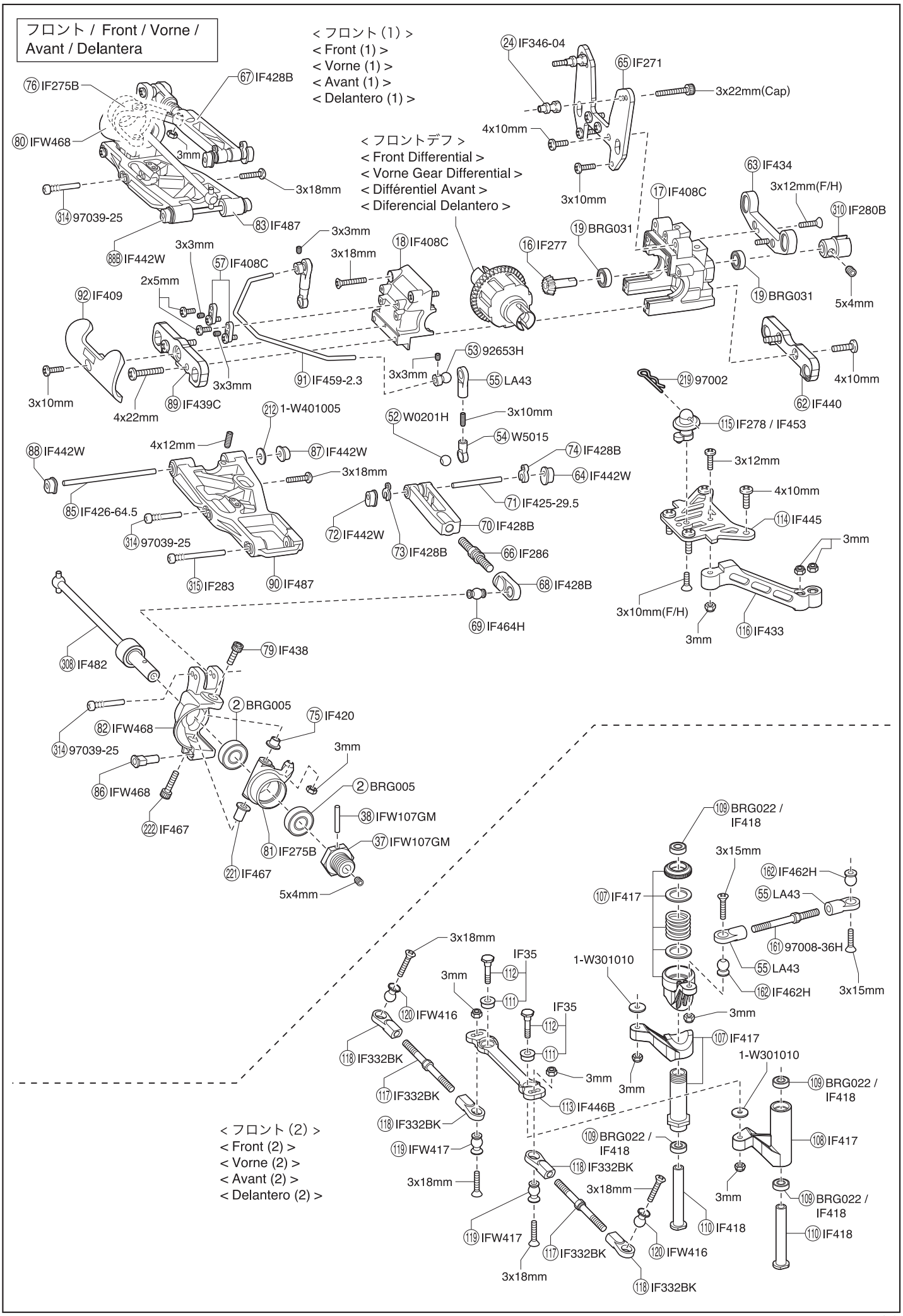
フロント / Front / Vorne / Avant / Delantera
< フロント (1) >
< Front (1) >
< Vorne (1) >
< Avant (1) >
< Delantero (1) >
< フロントデフ >
< Front Differential >
< Vorne Gear Differential >
< Différentiel Avant >
< Diferencial Delantero >
< フロント (2) >
< Front (2) >
< Vorne (2) >
< Avant (2) >
< Delantero (2) >
76 IF275B
67 IF428B
80 IFW468
3mm
3x18mm
314 97039-25
83 IF487
88B IF442W
3x3mm
57 IF408C
2x5mm
92 IF409
3x10mm
4x22mm
89 IF439C
91 IF459-2.3
18 IF408C
24 IF346-04
65 IF271
3x22mm(Cap)
4x10mm
3x10mm
16 IF277
19 BRG031
17 IF408C
63 IF434
3x12mm(F/H)
310 IF280B
5x4mm
53 92653H
55 LA43
52 W0201H
54 W5015
219 97002
62 IF440
115 IF278 / IF453
212 1-W401005
4x12mm
87 IF442W
88 IF442W
85 IF426-64.5
74 IF428B
64 IF442W
71 IF425-29.5
70 IF428B
72 IF442W
73 IF428B
66 IF286
68 IF428B
69 IF464H
315 IF283
90 IF487
114 IF445
116 IF433
3x10mm(F/H)
308 IF482
79 IF438
2 BRG005
75 IF420
82 IFW468
86 IFW468
222 IF467
81 IF275B
221 IF467
38 IFW107GM
37 IFW107GM
5x4mm
109 BRG022 / IF418
3x15mm
162 IF462H
107 IF417
161 97008-36H
1-W301010
IF35
112
111
120 IFW416
118 IF332BK
117 IF332BK
113 IF446B
119 IFW417
108 IF417
110 IF418

メカプレート / Radio Plate / Die Radioplatte / Platine radio / Bandeja de Radio

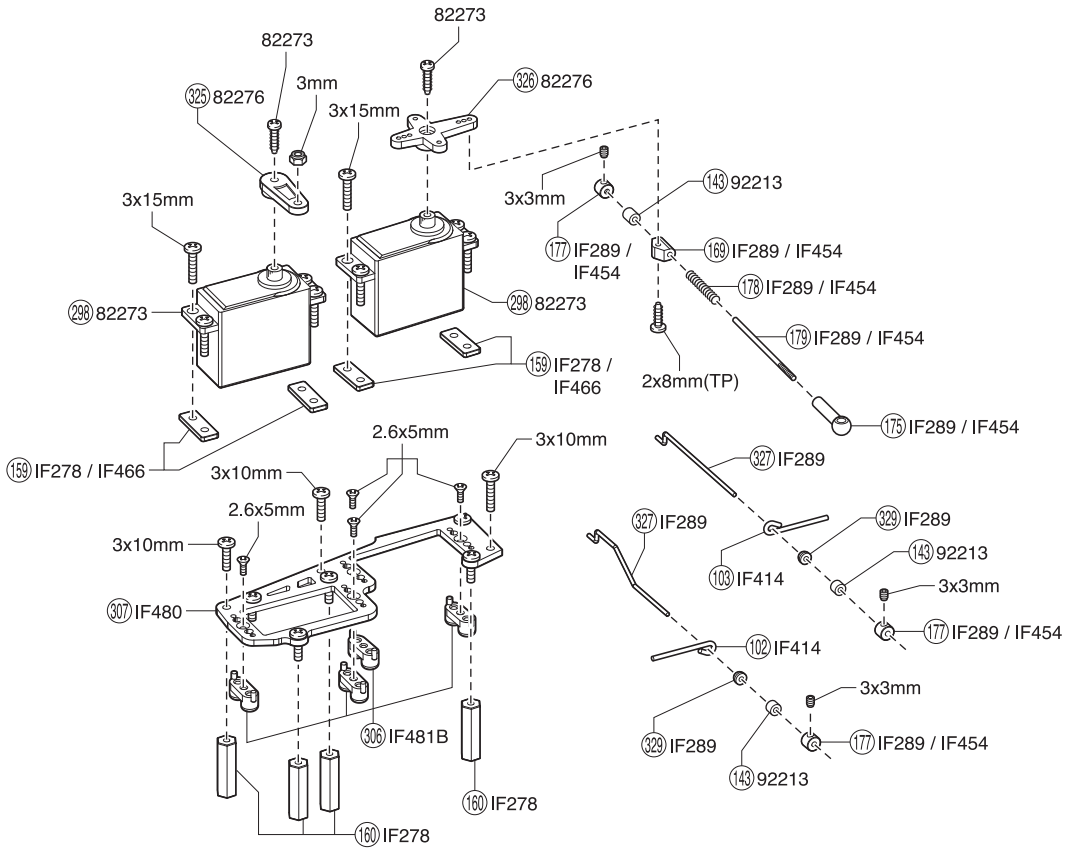

メカボックス / Radio Box / RC Box / Boîtier radio / Caja de radio

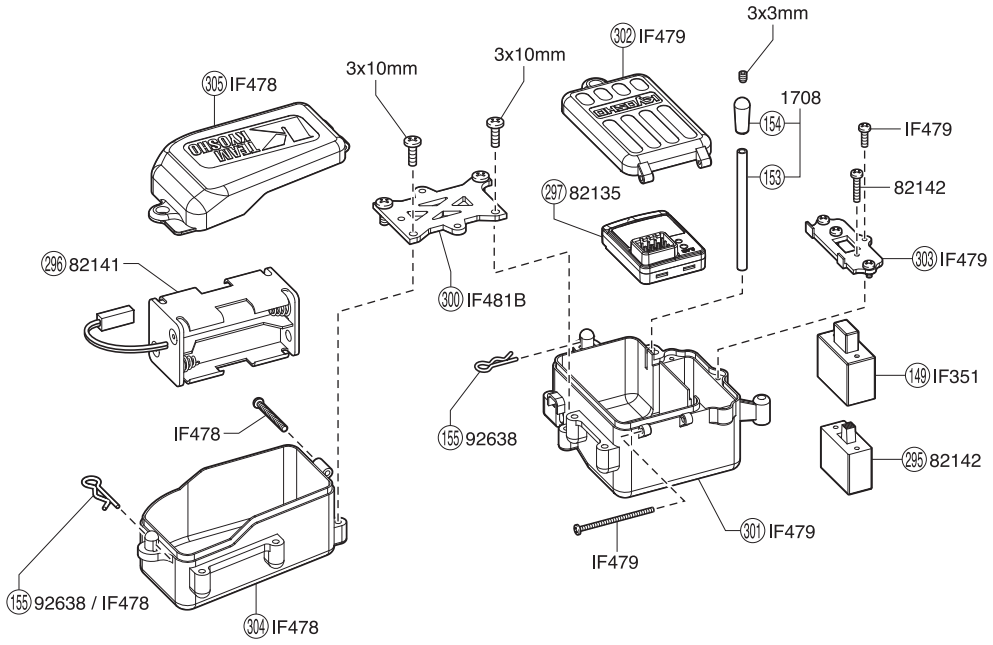

センターギヤボックス / Center Gearbox / Die mittlere Getriebegehäuse / Carter de différentiel central / Caja central

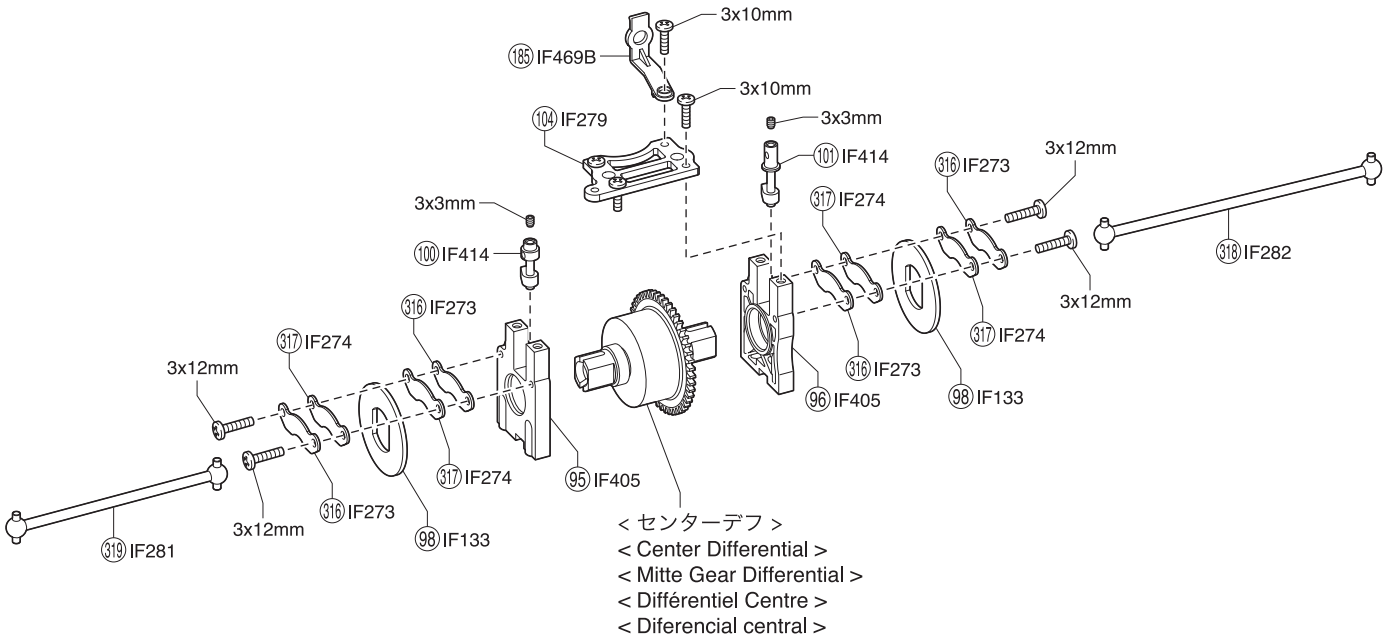

エンジン / Engine / Verbrennungsmotor / Moteur / Motor

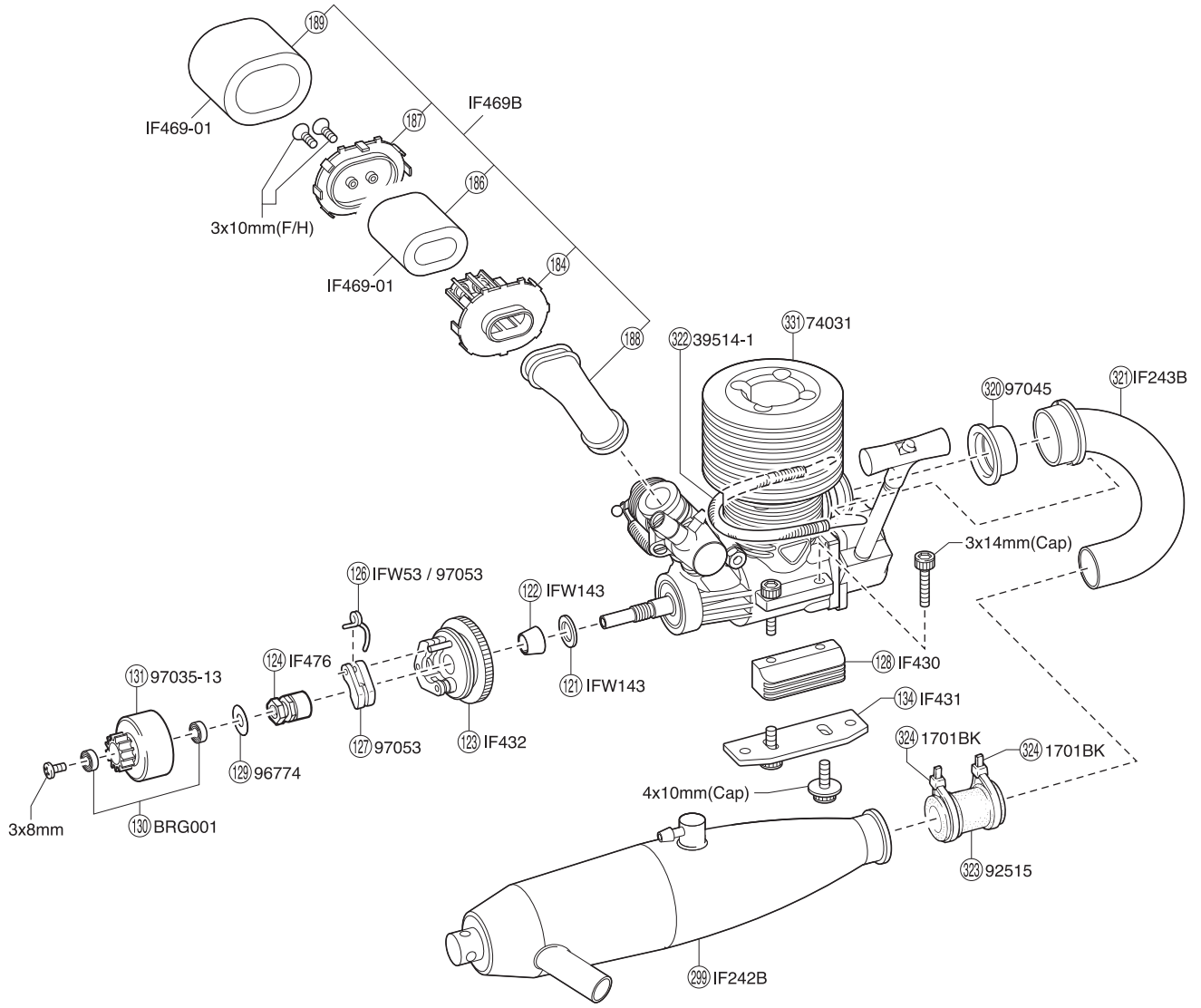

リヤ / Rear / Hinten / Arrière / Trasera

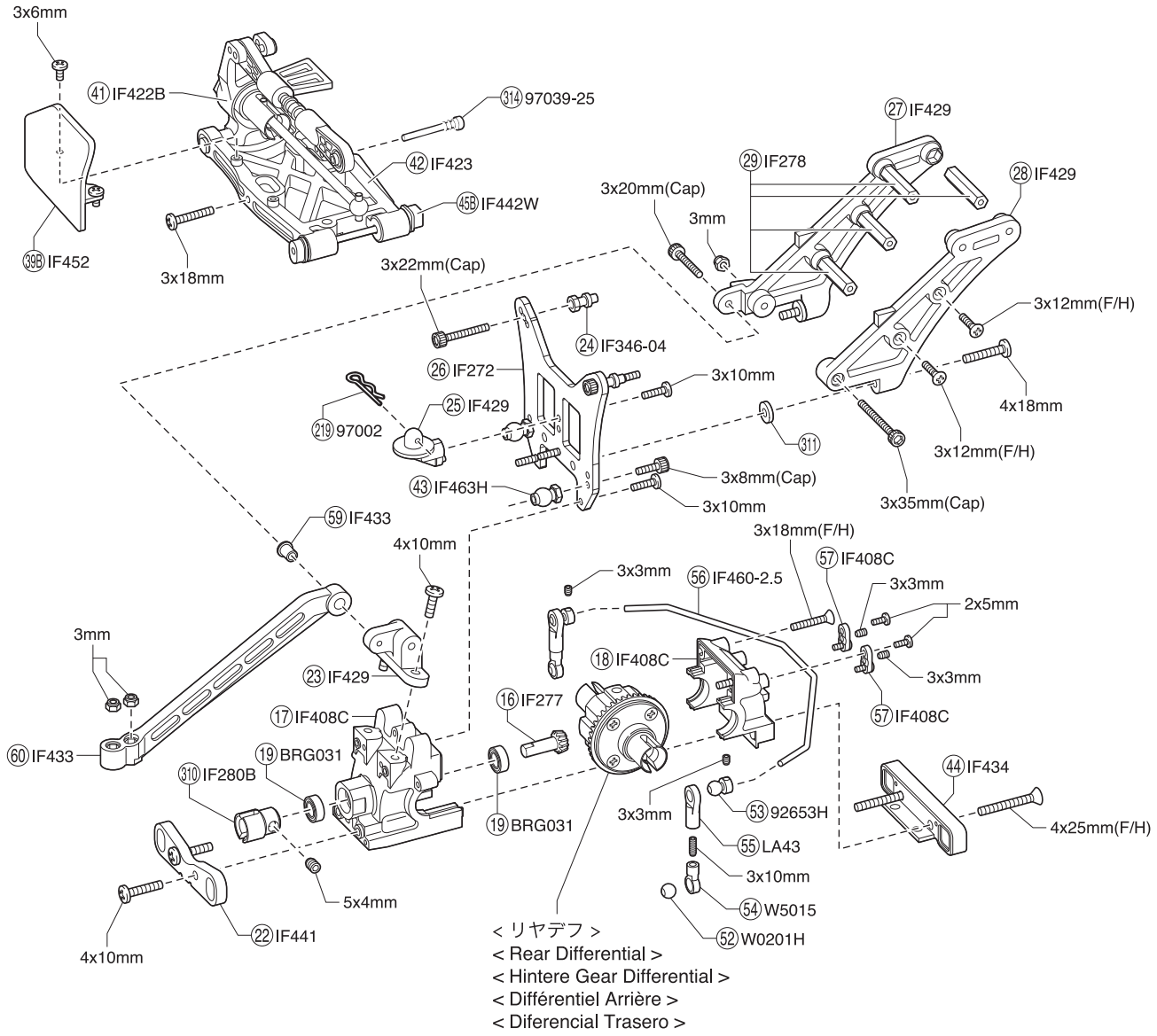

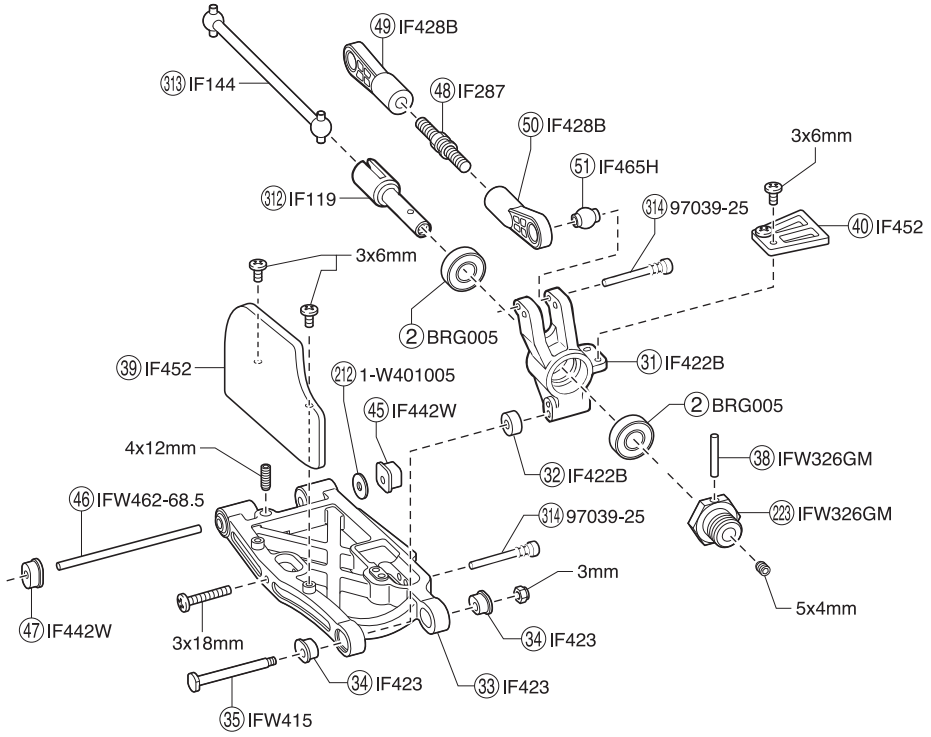

デフギヤ / Differential / Gear Differential
Différentiel / Diferencial

< フロント／リヤ用 >
< For front and rear >
< Vorn & Hinten >
< Pour l'avant et l'arrière >
< Delantero y Trasero >

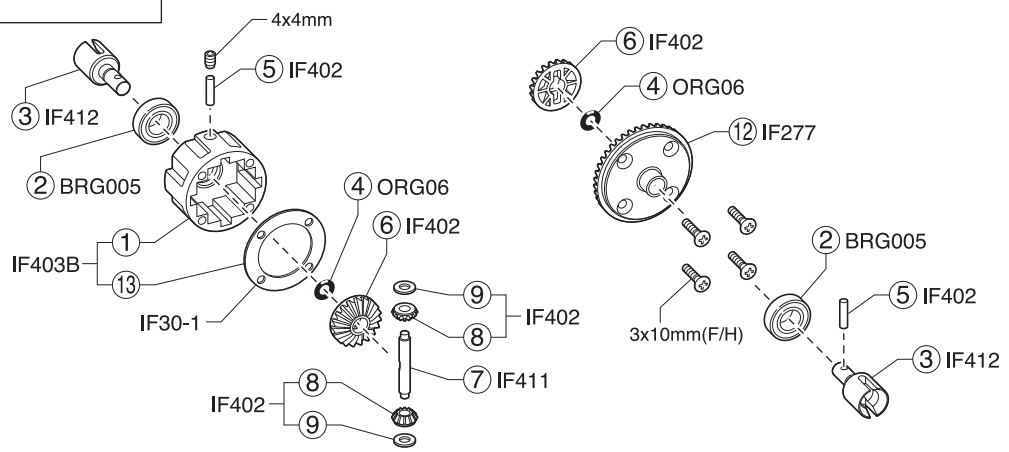

< センター用 >
< For center >
< Mitte >
< Pour le centre >
< Central >

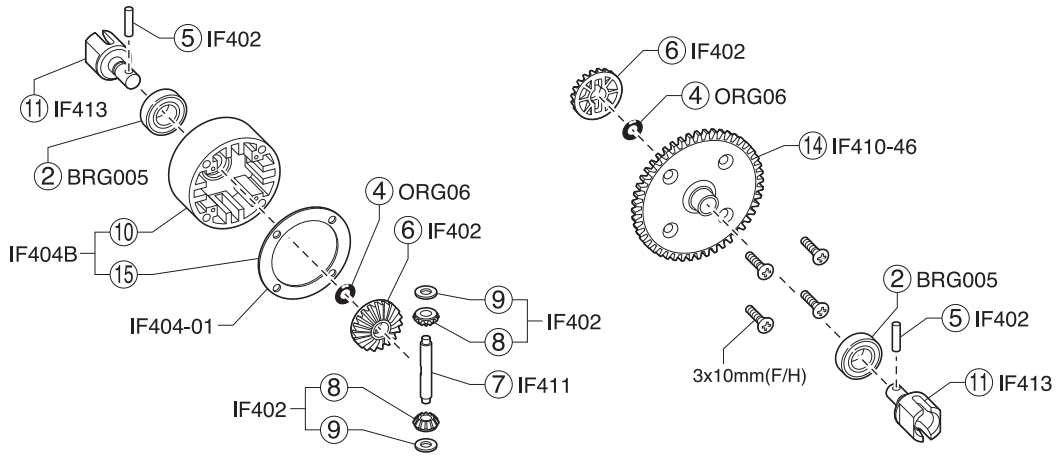

ダンパー / Shock Absorber / Stoßdämpfer
Amortisseur / Amortiguador

※一部パーツ販売していないパーツがあります。その場合、代替パーツ品番が記入されています。
Some parts are not available for sale. For these parts, the corresponding substitute part number is entered.
Einige Teile koennen nicht nachbestellt werden; fuer diese haben wir die entsprechende Ersatzartikelnummer angegeben.
Certaines pièces ne sont pas disponibles à la vente et sont remplacées par les références de substitution mentionnées.
Algunas piezas no están disponibles para la venta. Para estas piezas encontrará indicada la referencia alternativa.

< フロント用 >
< For Front >
< Vorne >
< Avant >
< Delanteros >

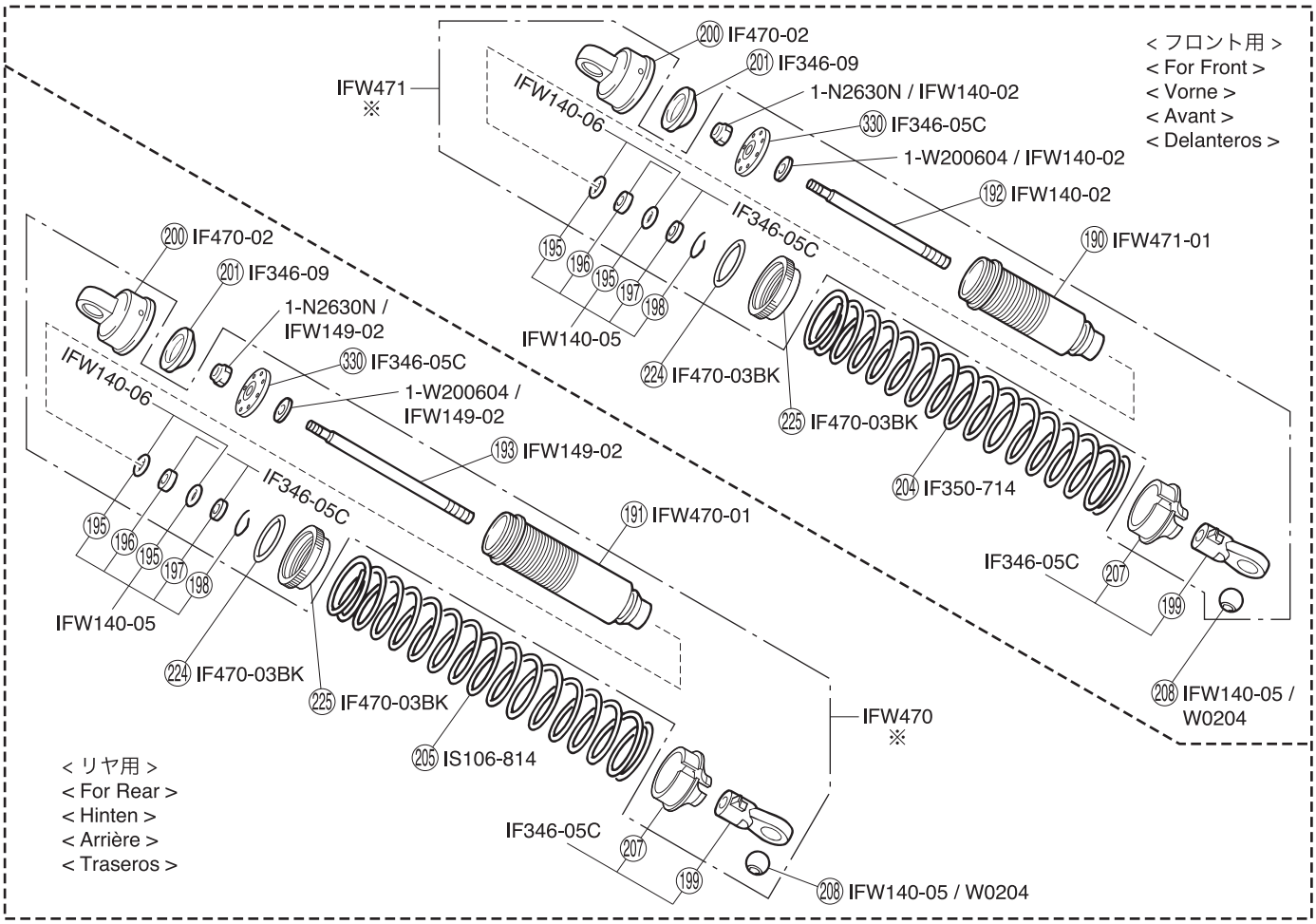

< リヤ用 >
< For Rear >
< Hinten >
< Arrière >
< Traseros >

スペアパーツ　SPARE PARTS

★ FOR JAPANESE MARKET ONLY.

品番 No.	パーツ名 Part Names	内容（キー No. と入数） Quantity	★定価（税抜）
IF30-1	デフケースパッキン（5 入） Diff. Case Packing (5pcs)	⑬ x 5	450
IF35	ステアリングピン Steering Pin	⑪ ⑫ x 2	450
IF119	リヤホイールシャフト Rear Wheel Shaft	㉜ x 2	750
IF133	ブレーキディスク Brake Disk	㊽ x 2	550
IF144	スイングシャフト Swing Shaft	㉝ x 2	650
IF242B	マフラー（ポリッシュ /MP9 RS） Muffler (Polish/MP9 RS)	㉙ x 1	7200
IF243B	マニホールド（MP9 RS/NEO RACE SPEC） Manifold (MP9 RS/NEO RACE SPEC)	㉑ x 1	2400
IF271	フロントダンパーステー（MP9 RS） Front Shock Stay (MP9 RS)	㊺ x 1	700
IF272	リヤダンパーステー（MP9 RS） Rear Shock Stay (MP9 RS)	㉖ x 1	850
IF273	ブレーキディスクプレート（2 入 /MP9 RS） Brake Disk Plate (2pcs/MP9 RS)	㊱ x 2	550
IF274	ブレーキパッド（2 入 /MP9 RS） Brake Pad (2pcs/MP9 RS)	㊲ x 2	400
IF275B	ナックルアーム（L,R/MP9 RS） Knuckle Arm (L,R/MP9 RS)	㊻ ㊶ x 1	1200
IF276	メインシャシー（MP9 RS） Main Chassis (MP9 RS)	㊽ x 1	4800
IF277	リングギヤセット（MP9 RS） Ring Gear Set (MP9 RS)	⑫ ⑯ x 1	2200
IF278	ボディマウントセット（MP9 RS） Body Mount Set (MP9 RS)	㉕ ㉙ ㊵ x 1 ㉙ x 2　㉙ ㊵ x 4	400
IF279	センターデフプレート（MP9 RS） Center Diff. Plate (MP9 RS)	㉔ x 1	500
IF280B	センタージョイントカップ（MP9 RS） Center Joint Cup (MP9 RS)	㉚ x 1　5x4mm セットビス 5x4mm Set Screw x 1	500
IF281	センタードライブシャフト（L=88/MP9 RS） Center Drive Shaft (L=88/MP9 RS)	㉙ x 1	450
IF282	センタードライブシャフト（L=113.5/MP9 RS） Center Drive Shaft (L=113.5/MP9 RS)	㉘ x 1	650
IF283	ロアサススクリュー（L=34.5/2 入 /MP9 RS） Lower Screw (L=34.5/2pcs/MP9 RS)	㉕ x 2	300
IF286	ハードアッパーアジャストロッド（スチール / フロント /2 入） Hard Upper Adjust Rod (Steel/Front/2pcs)	㊻ x 2	900
IF287	ハードアッパーアジャストロッド（スチール / リヤ /2 入） Hard Upper Adjust Rod (Steel/Rear/2pcs)	㊽ x 2	1000
IF289	リンケージセット（NEO） Linkage Set (NEO)	㉕ ㉘ x 1　㉗ x 4 ㉙ ㉙ ㉗ ㉙ x 2 3x3mm セットビス 3x3mm Set Screw x 4	1200
IF332 BK	ステアリングロッドセット（4x46mm/2 入 /MP9） Steering Rod Set (4x46mm/2pcs/MP9)	㉗ x 2　㉘ x 4	1200
IF346 -04	スチールダンパーブッシュ（ビッグダンパー用 /4 入） Steel Shock Bush (For Big Shock/4pcs)	㉔ x 4　3x22mm キャップビス 3x22mm Cap Screw x 4	900
IF346 -05C	ダンパーエンドセット（ビッグダンパー用 /4 セット） Shock End Set (for Big Shock/4set)	㉖ ㉗ ㉙ ㉗ ㉚ x 4	600
IF346 -07	ダンパーキャップブッシュセット（ビッグダンパー用 /4 セット） Adjustment Collar (For Big Shock/4set)	㉚ x 4	400
IF346 -09	HC ダイアフラム（ビッグダンパー用 /4 入） HC Diaphragm (for Big Shock/4pcs)	㉑ x 4	500
IF350 -714	ビッグダンパースプリング（S/ ライトブルー /7-1.4/L=70） Big Shock Spring (S/Light Blue/7-1.4/L=70)	㉔ x 2	1100
IF351	シリコンスイッチブーツ（1 入 /MP777/ST-RR） Silicone Switch Boots (1pcs/MP777/ST-RR)	㊾ x 1	500
IF401 BK	ウイング（ブラック / MP9） Wing (Black / MP9)	㉘ x 1	1100
IF402	デフベベルギヤセット（MP9） Diff. Bevel Gear Set (MP9)	⑤ ⑥ x 2　⑧ ⑨ x 4	550
IF403B	デフケースセット（F&R / MP9） Diff. Case Set (F&R / MP9)	① ⑬ x 1	550
IF404B	センターデフケースセット（MP9） Center Diff. Case Set (MP9)	⑩ ⑮ x 1	600
IF404 -01	デフケースパッキン（φ36/5 入 /MP9） Diff. Case Gaskets (φ36/5pcs/MP9)	⑮ x 5	500
IF405	センターデフマウント（MP9） Center Diff. Mount (MP9)	㊺ ㊻ x 1	600
IF408 C	バルクヘッドセット（F&R / MP9） Bulkhead Set (F&R / MP9)	⑰ ⑱ x 1　㊼ x 2	700
IF409	バンパー（MP9） Bumper (MP9)	㊷ x 1	400
IF410 -46	スパーギヤ（46T / MP9） Spur Gear (46T / MP9)	⑭ x 1	2200
IF411	デフベベルシャフト（2 入 / MP9） Diff. Bevel Shaft (2pcs / MP9)	⑦ x 2	300

品番 No.	パーツ名 Part Names	内容（キー No. と入数） Quantity	★定価（税抜）
IF412	デフシャフト（2 入 / MP9） Diff. Shaft (2pcs / MP9)	③ x 2	950
IF413	センターデフシャフト（2 入 / MP9） Center Diff. Shaft (2pcs / MP9)	⑪ x 2	1000
IF414	ブレーキカムセット（MP9） Brake Cam Set (MP9)	㉚ ㉛ ㉜ 3x3mm セットビス 3x3mm Set Screw x 2 ㉝ x 1	750
IF417	サーボセイバーアッセンブリー（MP9） Servo Saver Assy (MP9)	㉗ ㉘ x 1	1900
IF418	サーボセイバーポスト（MP9） Servo Saver Post (MP9)	㉙ x 4　㉚ x 2	1700
IF420	ナックルアームカラー（4 入 / MP9） Knuckle Arm Collar (4pcs / MP9)	㊺ x 4	550
IF422B	リヤハブキャリア（MP9） Rear Hub Carrier (MP9)	㉛ ㊶ x 1　セッティング用プラカラー付 for Setting with Plastic Collar ㉜ x 2	600
IF423	リヤロアサスアーム（L, R / MP9） Rear Lower Sus. Arm (L, R / MP9)	㉝ ㊷ x 1　セッティング用ブッシュ付 for Setting with Bushing ㉞ x 4	900
IF425 -29.5	サスシャフト（3x29.5mm / 2 入 / MP9） Sus. Shaft (3x29.5mm / 2pcs / MP9)	㊼ x 2	400
IF426 -64.5	サスシャフト（4x64.5mm / 2 入 / MP9） Sus. Shaft (4x64.5mm / 2pcs / MP9)	㊺ x 2	600
IF428 B	アッパーアームセット（MP9） Upper Arm Set (MP9)	㊾ ㊿ ㊽ x 2　㊼ ㊿ x 1 ㊼ ㊾ x 4	800
IF429	ウイングステーセット（MP9） Wing Stay Set (MP9)	㉓ ㉕ ㉗ ㉘ x 1　㉚ x 2	500
IF430	エンジンマウント（MP9） Engine Mount (MP9)	㉘ x 2	3500
IF431	エンジンマウントプレート（ガンメタリック / MP9） Engine Mount Plate (Gunmetal / MP9)	㉞ x 2　4x8mm フランジ付キャップビス 4x8mm Flanged Cap Screw x 4	1100
IF432	3PC フライホイール（32mm / MP9） 3PC Flywheel (32mm / MP9)	㉓ x 1	1500
IF433	トルクロッドセット（MP9） Chassis Brace Set (MP9)	㊿ ㉚ x 1　㊾ x 4	600
IF434	サスホルダーセット（MP9） Sus. Holder Set (MP9)	㊹ ㊸ x 1	600
IF438	キングピン（M4 / 4 入 / MP9） King Pin (M4 / 4pcs / MP9)	㊾ x 4	500
IF439C	フロントロアサスホルダー（F/ ガンメタリック / MP9） Front Lower Sus. Holder (F / Gunmetal / MP9)	㊾ x 1	2500
IF440	フロントロアサスホルダー（R / ガンメタリック / MP9） Front Lower Sus. Holder (R / Gunmetal / MP9)	㊷ x 1	2000
IF441	リヤロアサスホルダー（F / ガンメタリック / MP9） Rear Lower Sus Holder (F / Gunmetal / MP9)	㉒ x 1	2000
IF442 W	カラーサスブッシュセット（ホワイト /MP9） Color Sus. Bush Set (White/MP9)	㊺ ㊺B ㊼ ㊹ ㉒ ㊼ ㊽ ㊽B x 2 各種セッティング用ブッシュ付 Bushings for setting	500
IF444 C	燃料タンクセット（MP9） Fuel Tank Set (MP9)	㉗ x 1　㉘ x 2	2000
IF444 -01	燃料タンクブッシュセット（MP9） Fuel Tank Bush Set (MP9)	㉘ x 2	250
IF445	フロントアッパープレート（ガンメタリック / MP9） Front Upper Plate (Gunmetal / MP9)	㉔ x 1	800
IF446B	ステアリングプレート（ガンメタリック / MP9 / TKI4） Steering Plate (Gunmetal / MP9 / TKI4)	㉓ x 1	2400
IF452	マッドガード（MP9） Mud Guard (MP9)	㊴ ㊴B x 1　㊵ x 2	500
IF453	ボディマウント Body Mount	㉕ x 1	400
IF454	リンケージセット（MP9） Linkage Set (MP9)	㉙ ㉛ ㉕ ㉘ ㉙ x 1 ㉗ x 4	1000
IF455	ウイングワッシャー（ガンメタリック / 2 入 / MP9） Wing Washer (Gunmetal / 2pcs / MP9)	㉗ x 2	300
IF459 -2.3	フロントスタビライザーバー（2.3mm / 1 入 / MP9） Front Sway Bar (2.3mm/1pc/MP9)	㉑ x 1	450
IF460 -2.5	リヤスタビライザーバー（2.5mm / 1 入 / MP9） Rear Sway Bar (2.5mm / 1pc / MP9)	㊻ x 1	500
IF462 H	5.8mm 座付ハードボール（2 入 / MP9） 5.8mm Flanged Hard Ball (2pcs / MP9)	㉙ x 2	400
IF463 H	7.8mm 座付ハードボール（2 入 / IF56） 7.8mm Flanged Hard Ball (2pcs / IF56)	㊸ x 2	500
IF464 H	6.8mm 座付ハードボール（2 入 / IF313） 6.8mm Flanged Hard Ball (2pcs / IF313)	㊾ x 2	500
IF465 H	7.8mm ツバ付ハードボール（2pcs / 2 入 / IF55） 7.8mm Taper Hard Ball (2pcs / 2pcs / IF55)	㊶ x 2	400
IF466	センターデフ & サーボマウントスペーサーセット（MP9） Center Diff. & Servo Mount Spacer Set (MP9)	㊾ x 2	400
IF467	ロングキングピンセット（MP9） Long King Pin Set (MP9)	㉑ ㉒ x 2	600
IF469B	エアークリーナーセット（MP9 TKI2） Air Clearer (MP9 TKI2)	㉕ ㉘ ㉙ ㉙ ㉙ ㉙ ㉙ ㉙ x 1 3x10mm サラビス 3x10mm F/H Screw x 2	1300

スペアパーツ　SPARE PARTS

★ FOR JAPANESE MARKET ONLY.

品番 No.	パーツ名 Part Names	内容(キー No. と入数) Quantity	★定価 (税抜)
IF469 -01	エアークリーナースポンジ(2 入 /MP9 TKI2) Air Cleaner Sponge (2pcs/MP9)	⑱⑥ ⑱⑨ x 2	1300
IF470 -02	スレテッドビッグダンパーキャップ(ビッグダンパー /4 入) Threaded Big Shock Cap (Big Shock/4pcs)	⑳⓪ x 4	1800
IF470 -03BK	ダンパーアジャストダイヤル(ビッグダンパー用 /2 入 / ブラック) Shock Adjust Dial (for Big Shock/2pcs/Black)	㉒④ ㉒⑤ x 2	750
IF474 B	サイドガード(MP9 TKI2/TKI3) Side Gard (MP9 TKI2/TKI3)	⑭④ ⑭⑥ x 1	1000
IF476	3PC フライホイルナット(MP9) 3PC Flywheel Nut (MP9)	⑫④ x 1	400
IF478	バッテリーボックスセット(MP9 TKI3) Battery Box Set (MP9 TKI3)	⑮⑤ ③⓪④ ③⓪⑤ x 1 M2x18mm ビス M2x18mm Screw x 1	800
IF479	レシーバーボックスセット(MP9 TKI3) Receiver Box Set (MP9 TKI3)	③⓪① ③⓪② ③⓪③ x 1 M2x5mm ビス M2x5mm Screw x 3 M2x30mm ビス M2x30mm Screw x 1	800
IF480	メカプレート(ガンメタリック /MP9 TKI3) Radio Plate (Gunmetal/MP9 TKI3)	③⓪⑦ x 1	1400
IF481B	タンクステーセット(MP9 TKI3) Fuel Tank Stay Set (MP9 TKI3)	⑬⑨ ⑭⓪ ③⓪⓪ x 1 ③⓪⑥ x 4	550
IF482	HD ユニバーサルスイングシャフト(L=91/2 入 /MP9 TKI3) HD Universal Swing Shaft (L=91/2pcs/MP9 TKI3)	③⓪⑧ x 2	3800
IF487	フロントロアサスアーム(L, R/MP9 TKI4) Front Lower Sus. Arm (L, R/MP9 TKI4)	⑧③ ⑨⓪ x 1	900
IFB132 T1	INFERNO MP9 TKI4 RS デコレーションボディセット INFERNO MP9 TKI4 RS Decoration Body Set	㉑⑤ x 1 ホイールデカール付 With wheel decal	6700
IFH004 W	ディッシュホイール(4 入 / ホワイト /MP9) Dish Wheel (4pcs / White / MP9)	㉑① x 4	1800
IFW53	3PC クラッチスプリング(1.00) 3PC Clutch Spring (1.00)	⑫⑥ x 3	400
IFW107 GM	ホイールハブ(ガンメタリック / 4 入) Wheel Hub (Gunmetal / 4pcs)	③⑦ ③⑧ x 4 5x4mm セットビス 5x4mm Set Screw x 4	1100
IFW140 -02	ダンパーシャフト(53) Shock Shaft (53)	⑲② x 2 2.6mm ワッシャー / ナイロンナット 2.6mm Washer / Nylon Nut x 2	800
IFW140 -05	O リングセット O-ring Set	⑲⑤ ⑲⑧ x 4 ⑲⑥ ⑲⑦ ⑳⑧ x 2	800
IFW140 -06	O リング(Φ1.9x3.4) O-ring (φ1.9x3.4)	⑲⑤ x 10	600
IFW143	フライホイルテーパーコレットセット Fly Wheel Tapered Collet Set	⑫① ⑫② x 1	450
IFW149 -02	ダンパーシャフト(63) Shock Shaft (63)	⑲③ x 2 2.6mm ワッシャー / ナイロンナット 2.6mm Washer / Nylon Nut x 2	800
IFW326 GM	ホイルハブ(ナロー /MP9/777/ ガンメタリック /4 入) Wheel Hub (Narrow/MP9/777/Gunmetal/4pcs)	③⑧ ㉒③ x 4 5x4mm セットビス 5x4mm Set Screw x 4	1100
IFW336 GM	ナイロン付ホイルナット(ガンメタリック /4 入) Wheel nut with nylon (Gunmetal/4pcs)	㉑④ x 4	1200
IFW415	ハードリヤロアサスシャフトスクリュー(3.5x49mm / 2 入 / MP9) Hard Rear Lower Sus. Shaft Screw (3.5x49mm / 2pcs / MP9)	③⑤ x 2 3mm ナイロンナット 3mm Nylon Nut x 2	800
IFW416	6.8mm ハードボール(H=8.7/2 入 /MP9) 6.8mm Hard Ball (H=8.7/2pcs/MP9)	⑫⓪ x 2 3x16mm ヘックスビス 3x16mm Hex Screw x 2	550
IFW417	6.8mm ハードボール(H=10.2/2 入 /MP9) 6.8mm Hard Ball (H=10.2/2pcs/MP9)	⑪⑨ x 2 3x18mm ヘックスビス 3x18mm Hex Screw x 2	550
IFW462 -68.5	HD サスシャフト(4x68.5mm / 2 入 / MP9) HD Sus. Shaft (4x68.5mm / 2pcs / MP9)	④⑥ x 2	600
IFW468	フロントハブキャリアセット(L,R/17.5°/MP9) Front Hub Carrier Set (L,R/17.5°/MP9)	⑧⓪ ⑧② x 1 ⑧⑥ x 2 セッティング用ブッシュ付 for Setting with Bushing	1200
IFW470	HD コーティングダンパーセット (M/55/MP9) HD Coating Shock Set (M/55/MP9)	⑲① ⑲③ ⑲⑥ ⑲⑦ ⑲⑧ ⑲⑨ ⑳⓪ ⑳⑦ ⑳⑧ ㉑⓪ ㉒④ ㉒⑤ ③③⓪ x 2 ⑲⑤ x 4 2.6x0.4mm ワッシャー 2.6x0.4mm Washer x 2 2.6mm ナイロンナット 2.6mm Nylon Nut x 2 2x5mm ビス 2x5mm Screw x 2	7000
IFW470 -01	HD コーティングダンパーケース(M/L=55/2 入) HD Coating Shock Case (M/L=55/2pcs)	⑲① x 2	3500
IFW471	HD コーティングダンパーセット (S/47/MP9) HD Coating Shock Set (S/47/MP9)	⑲⓪ ⑲② ⑲⑥ ⑲⑦ ⑲⑧ ⑲⑨ ⑳⓪ ⑳⑦ ⑳⑧ ㉑⓪ ㉒④ ㉒⑤ ③③⓪ x 2 ⑲⑤ x 4 2.6x0.4mm ワッシャー 2.6x0.4mm Washer x 2 2.6mm ナイロンナット 2.6mm Nylon Nut x 2 2x5mm ビス 2x5mm Screw x 2	6800
IFW471 -01	HD コーティングダンパーケース(S/L=47/2 入) HD Coating Shock Case (S/L=47/2pcs)	⑲⓪ x 2	3400
IS106 -814	ビッグダンパースプリング(M/ ライトブルー /8-1.4/L=84) Big Shock Spring (M/Light Blue/8-1.4/L=84)	⑳⑤ x 2	1100
LA43	ボールエンド 5.8φ(12 入) 5.8mm Ball End (12pcs)	⑤⑤ x 12	300
ORG06	シリコン O リング(P6/ オレンジ)15 入 Silicone O-Ring (P6/Orange) 15pcs	④ x 15	400
W0201 H	5.8mm ハードボール(5 入) 5.8mm Hard Ball (5pcs)	⑤② x 5	700
W0204	6.8mm ハードボール(H=4.8/4 入) 6.8mm Hard Ball (H=4.8/4pcs)	⑳⑧ x 4	700

品番 No.	パーツ名 Part Names	内容(キー No. と入数) Quantity	★定価 (税抜)
W5015	ダンパーエンド Shock End	⑤④ x 4	200
W5040	スーパーハイハイトインナースポンジ Super High Hight Inner Sponge	㉔⑥ x 4	1400
BRG001	シールドベアリング(5x10x4)4 入 Shield Bearing (5x10x4 / 4pcs)	⑬⓪ x 4	1000
BRG005	シールドベアリング(8x16x5)2 入 Shield Bearing (8x16x5 / 2pcs)	② x 2	650
BRG022	シールドベアリング(6x10x3)2 入 Shield Bearing (6x10x3 / 2pcs)	⑩⑨ x 2	1000
BRG031	シールドベアリング(5x11x4)2 入 Shield Bearing (5x11x4 / 2pcs)	⑲ x 2	1000
1-W401005	ワッシャー(M4x10x0.5/10 入) Washer (M4x10x0.5/10pcs)	㉑② x 10	400
1701 BK	カラーストラップ(M/ ブラック)18 入 Color Strap (M/Black) 18pcs	③②④ x 18	250
1708	カラーアンテナ黒キャップツキ(4 入) Color Antenna (Black/4pcs)	⑮③ ⑮④ x 4	500
39514 -1	スプリング(マニホールド用) Spring for Manifold	③②② x 1	350
74031	KE21SP エンジン Assembly KE21SP Engine	③③① x 1	23000
82135	Syncro KR-331 受信機(単品) Syncro KR-331 Receiver	②⑨⑦ x 1	5000
82141	バッテリーホルダー(Syncro 用 /3 ピン) Battery Holder (Syncro/3pin)	②⑨⑥ x 1	400
82142	スイッチ(Syncro. 受信機用 /3 ピン) Switch (Syncro for Receiver / 3pin)	②⑨⑤ x 1	500
82273	サーボ KS-5031-09MW SERVO KS-5031-09MW	②⑨⑧ x 1 サーボホーン付 With the servo horn	6000
82276	サーボホーンセット(2 入) Servo Horn Set (2pcs)	③②⑤ ③②⑥ x 2	500
92213	燃料チューブ(2.4x6x1000mm) Fuel Tube (2.4x6x1000mm)	⑭③ x 1m	700
92515	耐熱マフラージョイントパイプ(21 用 /2 入) Muffler Joint Pipe (2pcs)	③②③ x 2	1000
92638	スナップピン(10 入) Snap Pin (10pcs)	⑮⑤ x 10	200
92653 H	5.8mm ハードボールジョイント(3.0 穴 / 4 入) 5.8mm Hard Ball Joint (3.0 hole / 4pcs)	⑤③ x 4 3x3mm セットビス 3x3mm Set Screw x 4	900
92703	マフラーステー(2 入) Muffler Stay (2pcs)	⑬⑥ x 2	300
96774	5x20x0.2mm シム(5 入) 5x20x0.2mm Shim (5pcs)	⑫⑨ x 5	300
97002	ボディピン(1.6mm/10 入 /FM29) Body Pin (1.6mm/10pcs/FM29)	②①⑨ x 10	250
97008 -36H	ハードアジャストロッド(3x36mm / 2 入) Hard Adjust Rod (3x36mm / 2pcs)	⑯① x 2	950
97035 -13	クラッチベル(13T/BB タイプ /IFW46) Clutch Bell (13T/BB-Type/IFW46)	⑬① x 1	2200
97039 -25	スクリューピン(3x25mm/4 入) Screw Pin (3x25mm/4pcs)	③①④ x 4	350
97045	マフラーガスケット(21-28 クラス /5 入) Muffler Gasket (21-28 Class/5pcs)	③②⓪ x 5	1200
97053	3PC ADC クラッチシューセット 3PC ADC Clutch Shoe Set	⑫⑥ ⑫⑦ x 3	900

一部パーツ販売していないパーツがあります。
その場合、代替パーツ品番が記入されています。
Note that some parts are not sold as spare parts!
Einige Teile sind nicht einzeln erhaeltlich!.
Attention ! Certaines pièces ne sont pas vendues au détail.
Algunas piezas no se venden por separado.

オプションパーツ　OPTIONAL PARTS

★ FOR JAPANESE MARKET ONLY.

品番 No.	パーツ名 Part Names	内容 Description	★定価 (税抜)
IF346 -03	ダイアフラム(ビッグダンパー用 /4 入) Diaphragm (For Big Shock/4pcs)	㉑と交換　4 個入 instead of ㉑.　4pcs	400
IF346 -04BL	ライトウエイトダンパーブッシュ(ビッグダンパー用 /4 入) L/Weight Shock Bush (For Big Shock/4pcs)	㉔と交換　4 個入 instead of ㉔.　4pcs	1200
IF346 -08	ダンパーブーツ(ビッグダンパー用 /4 入) Shock Boots (for Big Shock/4pcs)	4 個入 4pcs	800
IF347 -126	ダンパーピストン(φ1.2x6 穴 /2 入 / ビッグダンパー用) Shock Piston (φ1.2x6Hole/2pcs/For Big Shock)	㉚と交換　ダンパーセッティング用 instead of ㉚.　For Shock setting	500
IF347 -128	ダンパーピストン(φ1.2x8 穴 /2 入 / ビッグダンパー用) Shock Piston (φ1.2x8Hole/2Pcs/For Big Shock)	㉚と交換　ダンパーセッティング用 instead of ㉚.　For Shock setting	500
IF347 -135	ダンパーピストン(φ1.3x5 穴 /2 入 / ビッグダンパー用) Shock Piston (φ1.3x5Hole/2pcs/For Big Shock)	㉚と交換　ダンパーセッティング用 instead of ㉚.　For Shock setting	500
IF347 -136	ダンパーピストン(φ1.3x6 穴 /2 入 / ビッグダンパー用) Shock Piston (φ1.3x6Hole/2pcs/For Big Shock)	㉚と交換　ダンパーセッティング用 instead of ㉚.　For Shock setting	500
IF347 -138	ダンパーピストン(φ1.3x8 穴 /2 入 / ビッグダンパー用) Shock Piston (φ1.3x8Hole/2pcs/For Big Shock)	㉚と交換　ダンパーセッティング用 instead of ㉚.　For Shock setting	500
IF347 -145	ダンパーピストン(φ1.4x5 穴 /2 入 / ビッグダンパー用) Shock Piston (φ1.4x5Hole/2pcs/For Big Shock)	㉚と交換　ダンパーセッティング用 instead of ㉚.　For Shock setting	500
IF348 -916	ビッグダンパースプリング(M&L/ レッド /9-1.6/L=95) Big Shock Spring (M&L/Red/9-1.6/L=95)	㉕と交換　ダンパーセッティング用 instead of ㉕.　For Shock setting	1200
IF348 -1014	ビッグダンパースプリング(M&L/ ライトブルー /10-1.4/L=95) Big Shock Spring (M&L/Light Blue/10-1.4/L=95)	㉕と交換　ダンパーセッティング用 instead of ㉕.　For Shock setting	1200
IF348 -1016	ビッグダンパースプリング(M&L/ ブルー /10-1.6/L=95) Big Shock Spring (M&L/Blue/10-1.6/L=95)	㉕と交換　ダンパーセッティング用 instead of ㉕.　For Shock setting	1200
IF348 -1114	ビッグダンパースプリング(M&L/ グリーン /11-1.4/L=95) Big Shock Spring (M&L/Green/11-1.4/L=95)	㉕と交換　ダンパーセッティング用 instead of ㉕.　For Shock setting	1200
IF348 -1116	ビッグダンパースプリング(M&L/ ライトグリーン /11-1.6/L=95) Big Shock Spring (M&L/Light Green/11-1.6/L=95)	㉕と交換　ダンパーセッティング用 instead of ㉕.　For Shock setting	1200
IF348 -1216	ビッグダンパースプリング(M&L/ パープル /12-1.6/L=95) Big Shock Spring (M&L/Purple/12-1.6/L=95)	㉕と交換　ダンパーセッティング用 instead of ㉕.　For Shock setting	1200
IF348 -1316	ビッグダンパースプリング(M&L/ ホワイト /13-1.6/L=95) Big Shock Spring (M&L/White/13-1.6/L=95)	㉕と交換　ダンパーセッティング用 instead of ㉕.　For Shock setting	1200
IF350 -714	ビッグダンパースプリング(S/ ライトブルー /7-1.4/L=70) Big Shock Spring (S/Light Blue/7-1.4/L=70)	㉔と交換　ダンパーセッティング用 instead of ㉔.　For Shock setting	1100
IF350 -716	ビッグダンパースプリング(S/ ブルー /7-1.6/L=70) Big Shock Spring (S/Blue/7-1.6/L=70)	㉔と交換　ダンパーセッティング用 instead of ㉔.　For Shock setting	1100
IF350 -814	ビッグダンパースプリング(S/ グリーン /8-1.4/L=70) Big Shock Spring (S/Green/8-1.4/L=70)	㉔と交換　ダンパーセッティング用 instead of ㉔.　For Shock setting	1100
IF350 -816	ビッグダンパースプリング(S/ ライトグリーン /8-1.6/L=70) Big Shock Spring (S/Light Green/8-1.6/L=70)	㉔と交換　ダンパーセッティング用 instead of ㉔.　For Shock setting	1100
IF350 -916	ビッグダンパースプリング(S/ パープル /9-1.6/L=70) Big Shock Spring (S/Purple/9-1.6/L=70)	㉔と交換　ダンパーセッティング用 instead of ㉔.　For Shock setting	1100
IF350 -1016	ビッグダンパースプリング(S/ ホワイト /10-1.6/L=70) Big Shock Spring (S/White/10-1.6/L=70)	㉔と交換　ダンパーセッティング用 instead of ㉔.　For Shock setting	1100
IF350 -6514	ビッグダンパースプリング(S/ グレー /6.5-1.4/L=70) Big Shock Spring (S/Gray/6.5-1.4/L=70)	㉔と交換　ダンパーセッティング用 instead of ㉔.　For Shock setting	1100
IF350 -7514	ビッグダンパースプリング(S/ オレンジ /7.5-1.4/L=70) Big Shock Spring (S/Orange/7.5-1.4/L=70)	㉔と交換　ダンパーセッティング用 instead of ㉔.　For Shock setting	1100
IF401 W	ウイング(ホワイト / MP9) Wing (White / MP9)	⑱と交換 instead of ⑱.	1100
IF401 KG	ウイング(蛍光グリーン / MP9) Wing (Fluorescent Green / MP9)	⑱と交換 instead of ⑱.	1100
IF401 KO	ウイング(蛍光オレンジ / MP9) Wing (Fluorescent Orange / MP9)	⑱と交換 instead of ⑱.	1100
IF406 -43	リングギヤ(43T/MP9) Ring Gear (43T/MP9)	⑫と交換 instead of ⑫.	2500
IF407 -13	ドライブベベルギヤ(13T/MP9) Drive Bevel Gear (13T/MP9)	⑯と交換 instead of ⑯.	1300
IF410 -47	スパーギヤ(47T / MP9) Spur Gear (47T / MP9)	⑭と交換　ギヤ比変更用 instead of ⑭.　for changing the gear ratio	2200
IF410 -48	スパーギヤ(47T / MP9) Spur Gear (47T / MP9)	⑭と交換　ギヤ比変更用 instead of ⑭.　for changing the gear ratio	2200
IF415	ブレーキローター(30mm / MP9) Brake Rotor (30mm / MP9)	㊽と交換 instead of ㊽.	2000
IF419	アルミナックルアーム(L,R/ ガンメタリック /MP9) Aluminum Knuckle Arm (L,R/Gunmetal/MP9)	㊻,㊶と交換　L/R 各 1 instead of ㊻,㊶.　L/R each 1	9500
IF419 L	アルミナックルアーム(L/ ガンメタリック /MP9) Aluminum Knuckle Arm (L/Gunmetal/MP9)	㊶と交換 instead of ㊶.	4800
IF419 R	アルミナックルアーム(R/ ガンメタリック /MP9) Aluminum Knuckle Arm (R/Gunmetal/MP9)	㊻と交換 instead of ㊻.	4800
IF435	サーボホーンセット(MP9) Servo Horn Set (MP9)	㉕,㉖と交換 instead of ㉕,㉖.	400
IF437	ハードリヤダンパーステー(MP9) Hard Rear Shock Stay (MP9)	㉖と交換 instead of ㉖. 別途 IS116 スレッテッドビッグダンパーセット及び IF348 ビッグダンパースプリング L が必要 IS116 Threaded Big shock stay and IF348 Big shock spring L are required	6000
IF442 KG	カラーサスブッシュセット(蛍光グリーン /MP9) Color Sus. Bush Set (Fluorescent Green/MP9)	1 台分入 Full set for a kit	500
IF442 KO	カラーサスブッシュセット(蛍光オレンジ /MP9) Color Sus. Bush Set (Fluorescent Orange/MP9)	1 台分入 Full set for a kit	500
IF442 KR	カラーサスブッシュセット(蛍光レッド /MP9) Color Sus. Bush Set (Fluorescent Red/MP9)	1 台分入 Full set for a kit	500
IF442 KY	カラーサスブッシュセット(蛍光イエロー /MP9) Color Sus. Bush Set (Fluorescent Yellow/MP9)	1 台分入 Full set for a kit	500
IF459 -2.1	フロントスタビライザーバー(2.1mm / 1 入 / MP9) Front Sway Bar (2.1mm/1pc/MP9)	㊶と交換 instead of ㊶.	450
IF459 -2.2	フロントスタビライザーバー(2.2mm / 1 入 / MP9) Front Sway Bar (2.2mm/1pc/MP9)	㊶と交換 instead of ㊶.	450
IF459 -2.4	フロントスタビライザーバー(2.4mm / 1 入 / MP9) Front Sway Bar (2.4mm/1pc/MP9)	㊶と交換 instead of ㊶.	450
IF459 -2.5	フロントスタビライザーバー(2.5mm / 1 入 / MP9) Front Sway Bar (2.5mm/1pc/MP9)	㊶と交換 instead of ㊶.	450
IF459 -2.6	フロントスタビライザーバー(2.6mm / 1 入 / MP9) Front Sway Bar (2.6mm/1pc/MP9)	㊶と交換 instead of ㊶.	450
IF459 -2.7	フロントスタビライザーバー(2.7mm / 1 入 / MP9) Front Sway Bar (2.7mm/1pc/MP9)	㊶と交換 instead of ㊶.	450
IF459 -2.8	フロントスタビライザーバー(2.8mm / 1 入 / MP9) Front Sway Bar (2.8mm/1pc/MP9)	㊶と交換 instead of ㊶.	450
IF460 -2.3	リヤスタビライザーバー(2.3mm / 1 入 / MP9) Rear Sway Bar (2.3mm/1pc/MP9)	㊻と交換 instead of ㊻.	500
IF460 -2.4	リヤスタビライザーバー(2.4mm / 1 入 / MP9) Rear Sway Bar (2.4mm/1pc/MP9)	㊻と交換 instead of ㊻.	500
IF460 -2.6	リヤスタビライザーバー(2.6mm / 1 入 / MP9) Rear Sway Bar (2.6mm/1pc/MP9)	㊻と交換 instead of ㊻.	500
IF460 -2.7	リヤスタビライザーバー(2.7mm / 1 入 / MP9) Rear Sway Bar (2.7mm/1pc/MP9)	㊻と交換 instead of ㊻.	500
IF460 -2.8	リヤスタビライザーバー(2.8mm / 1 入 / MP9) Rear Sway Bar (2.8mm/1pc/MP9)	㊻と交換 instead of ㊻.	500
IF460 -3.0	リヤスタビライザーバー(3.0mm / 1 入 / MP9) Rear Sway Bar (3.0mm/1pc/MP9)	㊻と交換 instead of ㊻.	500
IF468	ブレーキローター(30mm/MP9 TKI2) Brake Rotor (30mm/MP9 TKI2)	㊽と交換 instead of ㊽.	1000
IF473	ハードメインシャシー(MP9 TKI2) Hard Main Chassis (MP9 TKI2)	㊽と交換 instead of ㊽.	13000
IF475	サーボセイバーアジャスタースポンジ(2 入) Servo Saver Adjust Sponge (2pcs)	2 個入 2pcs	300
IF477	ハードフロントダンパーステー(MP9 TKI3) Hard Front Shock Stay (MP9 TKI3)	㊺と交換 instead of ㊺.	6000
IFB005	ボディセット(MP9 TKI2) Body Set (MP9 TKI2)	未塗装のクリアボディ、マスクシール Unpainted clear body, mask seal.	3200
IFB005 H	ボディセット(MP9 TKI2/1.0mm ハード) Body Set (MP9 TKI2/1.0mm/Hard)	未塗装のクリアボディ、マスクシール Unpainted clear body, mask seal.	3400
IFB006	ボディセット(MP9 TKI3) Body Set (MP9 TKI3)	未塗装のクリアボディ、マスクシール Unpainted clear body, mask seal.	3400
IFB008	ボディ(MP9 TKI4/0.8mm) Body (MP9 TKI4/0.8mm)	未塗装のクリアボディ、マスクシール Unpainted clear body, mask seal.	3400
IFB008 H	ボディ(MP9 TKI4/1.0mm/ ハード) Body (MP9 TKI4/1.0mm/Hard)	未塗装のクリアボディ、マスクシール Unpainted clear body, mask seal.	3500
IFD402 KY	デカール(MP9 TKI3/ イエロー) Decal (MP9 TKI3/Yellow)		700
IFD403 W	デカール(MP9 TKI4/ ホワイト) Decal (MP9 TKI4/White)		700
IFF001 KG	バッテリー & レシーバーボックスセット(蛍光グリーン /MP9) Battery & Receiver Box Set (F-Green/MP9)	㉚,㉛,㉜,㉝,㉞と交換 instead of ㉚,㉛,㉜,㉝,㉞.	1600
IFF001 KO	バッテリー & レシーバーボックスセット(蛍光オレンジ /MP9) Battery & Receiver Box Set (F-Orange/MP9)	㉚,㉛,㉜,㉝,㉞と交換 instead of ㉚,㉛,㉜,㉝,㉞.	1600
IFF001 KR	バッテリー & レシーバーボックスセット(蛍光レッド /MP9) Battery & Receiver Box Set (F-Red/MP9)	㉚,㉛,㉜,㉝,㉞と交換 instead of ㉚,㉛,㉜,㉝,㉞.	1600
IFF001 KY	バッテリー & レシーバーボックスセット(蛍光イエロー /MP9) Battery & Receiver Box Set (F-Yellow/MP9)	㉚,㉛,㉜,㉝,㉞と交換 instead of ㉚,㉛,㉜,㉝,㉞.	1600
IFF001 W	バッテリー & レシーバーボックスセット(ホワイト /MP9) Battery & Receiver Box Set (White/MP9)	㉚,㉛,㉜,㉝,㉞と交換 instead of ㉚,㉛,㉜,㉝,㉞.	1600
IFF002 KG	カラーサイドガード(蛍光グリーン /MP9) Color Side Guard (F-Green/MP9)	⑭,⑯と交換 instead of ⑭,⑯.	1000
IFF002 KR	カラーサイドガード(蛍光レッド /MP9) Color Side Guard (F-Red/MP9)	⑭,⑯と交換 instead of ⑭,⑯.	1000
IFF002 KY	カラーサイドガード(蛍光イエロー /MP9) Color Side Guard (F-Yellow/MP9)	⑭,⑯と交換 instead of ⑭,⑯.	1000
IFF002 W	カラーサイドガード(ホワイト /MP9) Color Side Guard (White/MP9)	⑭,⑯と交換 instead of ⑭,⑯.	1000
IFH003 BK	ホイール(4 入 / ブラック / MP9) Wheel (4pcs / Black / MP9)	㉑と交換　4 個入 instead of ㉑.　4pcs	1400
IFH004 KO	ディッシュホイール(4 入 / 蛍光オレンジ / MP9) Dish Wheel (4pcs / Fluorescent Orange / MP9)	㉑と交換　4 個入 instead of ㉑.　4pcs	1800
IFH006 KG	ディッシュホイール(4 入 / 蛍光グリーン /MP9 TKI4) Dish Wheel (4pcs/F-Green/MP9 TKI4)	㉑と交換　4 個入 instead of ㉑.　4pcs	1800
IFH006 KO	ディッシュホイール(4 入 / 蛍光オレンジ /MP9 TKI4) Dish Wheel (4pcs/F-Orange/MP9 TKI4)	㉑と交換　4 個入 instead of ㉑.　4pcs	1800
IFH006 KR	ディッシュホイール(4 入 / 蛍光レッド /MP9 TKI4) Dish Wheel (4pcs/F-Red/MP9 TKI4)	㉑と交換　4 個入 instead of ㉑.　4pcs	1800
IFH006 KY	ディッシュホイール(4 入 / 蛍光イエロー /MP9 TKI4) Dish Wheel (4pcs/F-Yellow/MP9 TKI4)	㉑と交換　4 個入 instead of ㉑.　4pcs	1800

オプションパーツ　OPTIONAL PARTS

★ FOR JAPANESE MARKET ONLY.

品番 No.	パーツ名 Part Names	内容 Description	★定価 (税抜)
IFH006 W	ディッシュホイール(4入/ホワイト/MP9 TKI4) Dish Wheel (4pcs/White/MP9 TKI4)	㉑と交換　4個入 instead of ㉑.　4pcs	1800
IFH006 KY-H	ハードディッシュホイール(4入/蛍光イエロー/MP9 TKI4) Hard Dish Wheel (4pcs/F-Yellow/MP9 TKI4)	㉑と交換　4個入 instead of ㉑.　4pcs	1800
IFH006 W-H	ハードディッシュホイール(4入/ホワイト/MP9 TKI4) Hard Dish Wheel (4pcs/White/MP9 TKI4)	㉑と交換　4個入 instead of ㉑.　4pcs	1800
IFW52 B	3PC クラッチシュー 3PC Clutch Shoe	㉗と交換　クラッチセッティング用 instead of ㉗.　For Clutch setting カーボン製 Made of Carbon Fiber	1800
IFW53 H	3PC クラッチスプリング(1.10) 3PC Clutch Spring (1.10)	㉖と交換　クラッチセッティング用 instead of ㉖.　For Clutch setting	400
IFW53 M	3PC クラッチスプリング(0.95) 3PC Clutch Spring (0.95)	㉖と交換　クラッチセッティング用 instead of ㉖.　For Clutch setting	400
IFW53 S	3PC クラッチスプリング(0.90) 3PC Clutch Spring (0.90)	㉖と交換　クラッチセッティング用 instead of ㉖.　For Clutch setting	400
IFW107 B	ホイルハブ(ブルー) Wheel Hub (Blue)	㊲と交換 instead of ㊲.	1100
IFW117 -01	LSD ギヤオイル TCD Gear Oil	LSD ギヤ専用オイル For TCD Gear	500
IFW136	3PC アルミクラッチシュー 3PC Aluminum Clutch Shoe	㉗と交換 instead of ㉗.	1500
IFW154	ダンパーブーツ Shock Boots		700
IFW324 -01	ディスクプレートボルト(16.5mm/acre ブレーキ用/4入) Disk Plate Bolt (16.5mm/for acre Brake/4pcs)	4個入 4pcs	400
IFW336 BL	ナイロン付ホイルナット(ブルー/4入) Wheel nut with nylon (Blue/4pcs)	㉔と交換　4個入 instead of ㉔.　4pcs	1200
IFW336 R	ナイロン付ホイルナット(レッド/4入) Wheel nut with nylon (Red/4pcs)	㉔と交換　4個入 instead of ㉔.　4pcs	1200
IFW401 B	SP アルミメカポスト(ガンメタリック/4入/MP9) SP Aluminum Radio Post (Gunmetal/4pcs/MP9)	⑯と交換　4個入 instead of ⑯.　4pcs	850
IFW402 B	アルミウイングステーカラー(ガンメタリック/4入/MP9) Aluminum Wing Stay Collar (Gunmetal/4pcs/MP9)	㉙と交換　4個入 instead of ㉙.　4pcs	1000
IFW403	LSD ギヤセット(MP9) TCD Gear Set (MP9)	フロント/リヤ/センターデフ用 for Front / Rear / Center Diff.	8000
IFW405 -128	SP ダンパーピストン(φ1.2x8 穴/2入/ビッグダンパー) SP Shock Piston (φ1.2x8 Hole/2pcs/for Big Boa Shock)	㉚と交換　2個入 instead of ㉚.　2pcs	600
IFW405 -138	SP ダンパーピストン(φ1.3x8 穴/2入/ビッグダンパー) SP Shock Piston (φ1.3x8 Hole/2pcs/for Big Boa Shock)	㉚と交換　2個入 instead of ㉚.　2pcs	600
IFW405 -148	SP ダンパーピストン(φ1.4x8 穴/2入/ビッグダンパー) SP Shock Piston (φ1.4x8 Hole/2pcs/for Big Boa Shock)	㉚と交換　2個入 instead of ㉚.　2pcs	600
IFW406	ハードフロントアッパーサスホルダー(R/ガンメタリック/MP9) Hard Front Upper Sus. Holder (R/Gunmetal/MP9)	⑥と交換 instead of ⑥.	1900
IFW408 B	ハードリヤショートダンパーステー(M サイズダンパー用/MP9) Hard Rear Short Shock Stay (M-Size Shock/MP9)	㉖と交換 instead of ㉖.	4000
IFW412	アルミフロントハブキャリアセット(L,R/ガンメタリック/MP9) Aluminum Front Hub Carrier Set (L,R/Gunmetal/MP9)	⑧0,⑧2と交換 instead of ⑧0,⑧2.	6200
IFW413	アルミリヤトルクロッドセット(ガンメタリック/MP9) Aluminum Rear Torque Rod Set (Gunmetal/MP9)	⑥0と交換 instead of ⑥0.	2700
IFW414	アルミリヤハブキャリア(Off-2.0/L,R/ガンメタリック/MP9) Aluminum Rear Hub Carrier (Off-2.0/L,R/Gunmetal/MP9)	㉛と交換　L/R 各1 instead of ㉛. L / R each 1	6000
IFW418	アルミフロントトルクロッドセット(ガンメタリック/MP9) Aluminum Front Torque Rod Set (Gunmetal/MP9)		2400
IFW419	キャップユニバーサルスイングシャフト(2入/91/MP9/MP9e) Cap Universal Swing Shaft (2pcs/91/MP9/MP9e)	㊱と交換 フロント用　2個入 instead of ㊱. for Front　2pcs	3800
IFW422	キャップセンターユニバーサルスイングシャフト(1入/110/MP9/MP9e) Cap Center Universal Swing Shaft (1pc/110/MP9/MP9e)	㉑と交換 リヤ用 instead of ㉑. for Rear	2200
IFW425	HD ユニバーサルスイングシャフト(L=93/2入) HD Universal Swing Shaft (L=93/2pcs)	㊱と交換 フロント用　2個入 instead of ㊱. for Front　2pcs	3900
IFW426	アルミ AMB ホルダー(MP9 TKI3) Aluminum AMB Holder (MP9 TKI3)		1100
IFW427	チタンビスセット(MP9 TKI3) Titanium Screw Set (MP9 TKI3)		7000
IFW428	スイッチプレート(スタンダード/ガンメタリック/MP9 TKI3) Switch Plate (Standard/Gunmetal/MP9 TKI3)		1300
IFW429	スイッチプレート(電子スイッチ用/ガンメタリック/MP9 TKI3) Switch Plate (E-Switch/Gunmetal/MP9 TKI3)		1300
IFW430	HD フロントセンターユニバーサルシャフト(L=84/1入/MP9) HD Front C-Universal Shaft (L=84/1pc/MP9)	㉚,㉛と交換 instead of ㉚,㉛.	2200
IFW431	HD リヤセンターユニバーサルシャフト(L=110/1入/MP9) HD Rear C-Universal Shaft (L=110/1pc/MP9)	㉚,㉘と交換 instead of ㉚,㉘.	2300
IFW432	HD キャップユニバーサルスイングシャフト(2入/91/MP9/MP9e) HD Cap U-Swing Shaft (2pcs/91/MP9/MP9e)	㉘と交換　2個入 instead of ㉘.　2pcs	3800
IFW433	HD キャップユニバーサルスイングシャフト(2入/93/MP9/MP9e) HD Cap U-Swing Shaft (2pcs/93/MP9/MP9e)	㊱と交換　リヤ用　2個入 instead of ㊱.　for Rear　2pcs	3800
IFW433 -01	HD スイングシャフト(キャップユニバーサル用/1入/93) HD Swing Shaft (for Cap Universal/1pc/93)	⑥1と交換　フロント用 instead of ⑥1.　for Front	1100
IFW434	HD キャップセンターユニバーサルスイングシャフト(1入/84/MP9/MP9e) HD Cap C-Univeral Swing Shaft (1pc/84/MP9/MP9e)	㉚,㉛と交換　1セット instead of ㉚,㉛.　1set	2200
IFW435	HD キャップセンターユニバーサルスイングシャフト(1入/110/MP9/MP9e) HD Cap C-Univeral Swing Shaft (1pc/110/MP9/MP9e)	㉚,㉘と交換 instead of ㉚,㉘.	2300

品番 No.	パーツ名 Part Names	内容 Description	★定価 (税抜)
IFW436	アルミフロントハブキャリアセット(L,R/16°/ガンメタリック/MP9) Al Front Hub Carrier Set (L,R/16°/Gunmetal/MP9)	⑧0,⑧2と交換　1セット instead of ⑧0,⑧2.　1set	6200
IFW437 -05	フロントナックルセッティングウエイト(5g/2入/MP9) Front Knuckle Setting Weight (5g/2pcs/MP9)	セッティング用　2個入 For Setting　2pcs	2400
IFW437 -10	フロントナックルセッティングウエイト(10g/2入/MP9) Front Knuckle Setting Weight (10g/2pcs/MP9)	セッティング用　2個入 For Setting　2pcs	2400
IFW437 -15	フロントナックルセッティングウエイト(15g/2入/MP9) Front Knuckle Setting Weight (15g/2pcs/MP9)	セッティング用　2個入 For Setting　2pcs	2400
IFW438 -05	リヤハブキャリアセッティングウエイト(5g/2入/MP9) Rear Hub Carrier Setting Weight (5g/2pcs/MP9)	セッティング用　2個入 For Setting　2pcs	2400
IFW438 -10	リヤハブキャリアセッティングウエイト(10g/2入/MP9) Rear Hub Carrier Setting Weight (10g/2pcs/MP9)	セッティング用　2個入 For Setting　2pcs	2400
IFW438 -15	リヤハブキャリアセッティングウエイト(15g/2入/MP9) Rear Hub Carrier Setting Weight (15g/2pcs/MP9)	セッティング用　2個入 For Setting　2pcs	2400
IFW439	フロントナックル&リヤハブセッティングウエイトセット(MP9) F-Knuckle & R-Hub Setting Weight Set (MP9)	セッティング用 For Setting	8000
IFW440 -28	チタンフロントアッパーロッド(5x28mm/2入/MP9) Titanium Front Upper Rod (5x28mm/2pcs/MP9)	⑥6と交換　2個入 instead of ⑥6.　2pcs	2200
IFW440 -38	チタンリヤアッパーロッド(5x38mm/2入/MP9) Titanium Rear Upper Rod (5x38mm/2pcs/MP9)	⑧8と交換　2個入 instead of ⑧8.　2pcs	2200
IFW441 -46	チタンステアリングロッド(4x46mm/2入/MP9) Titanium Steering Rod (4x46mm/2pcs/MP9)	⑪7と交換　2個入 instead of ⑪7.　2pcs	2400
IFW442 -36	チタンステアリングサーボロッド(3x36mm/1入/MP9) Ti Steering Servo Rod (3x36mm/1pc/MP9)	⑯1と交換 instead of ⑯1.	1200
IFW443	チタンロッドセット(MP9) Titanium Rod Set (MP9)	1台分 One minute	7400
IFW444 GM	フロントワイドホイールハブ(2入/ガンメタリック/MP9) Front Wide Wheel Hub (2pcs/Gunmetal/MP9)	㊲と交換　2個入 instead of ㊲.　2pcs	750
IFW445	アルミウイングステーマウント(ガンメタリック/MP9) Aluminum Wing Stay Mount (Gunmetal/MP9)	㉓と交換 instead of ㉓.	2000
IFW446	アルミ車高ゲージ(ガンメタリック/MP9) Aluminum Ride Height Gauge (Gunmetal/MP9)		800
IFW447	アルミヘックスセイバーナット(ガンメタリック/MP9) Aluminum Hex Servo Saver Nut (Gunmetal/MP9)		450
IFW457 -814	ビッグダンパースプリング(ライトブルー/8-1.4/L=78) Big Shock Spring (Light Blue/8-1.4/L=78)	⑳5と交換　ダンパーセッティング用 instead of ⑳5.　For Shock setting	1100
IFW457 -7514	ビッグダンパースプリング(グレー/7.5-1.4/L=78) Big Shock Spring (Gray/7.5-1.4/L=78)	⑳5と交換　ダンパーセッティング用 instead of ⑳5.　For Shock setting	1100
IFW457 -8514	ビッグダンパースプリング(オレンジ/8.5-1.4/L=78) Big Shock Spring (Orange/8.5-1.4/L=78)	⑳5と交換　ダンパーセッティング用 instead of ⑳5.　For Shock setting	1100
IFW458	ハードフロントロアサスシャフトスクリュー(3x42.8mm/2入/MP9) Hard Front Lower Sus. Shaft Screw (3x42.8mm/2pcs/MP9)		1000
IFW459	サーボセイバーアッセンブリー(ハードスプリング仕様/MP9) Servo Saver Assy (Hard Spring Type/MP9)		2000
IFW460	ハイトラクションウイングステー(MP9) High Traction Wing Stay (MP9)		1000
IFW461	アルミフロントハブキャリアセット(L,R/19°/ガンメタリック/MP9) Al Front Hub Carrier Set (L,R/19°/Gunmetal/MP9)	⑧0,⑧2,⑧6と交換 instead of ⑧0,⑧2,⑧6.	6200
IFW462 -64.5	HD サスシャフト(4x64.5mm/2入/MP9) HD Sus. Shaft (4x64.5mm/2pcs/MP9)	⑧5と交換 instead of ⑧5.	600
IFW462 -68.5	HD サスシャフト(4x68.5mm/2入/MP9) HD Sus. Shaft (4x68.5mm/2pcs/MP9)	⑧6と交換 instead of ⑧6.	600
IFW463	チタンロッドセット(MP9 TKI4) Titanium Rod Set (MP9 TKI4)	⑧8,⑥6,⑪7,⑯1と交換 instead of ⑧8,⑥6,⑪7,⑯1.	7400
IFW464	ハードフロントダンパーステー(S/ハイマウント/MP9) Hard Front Shock Stay (S/High Mount/MP9)	⑥5と交換 instead of ⑥5.	6000
IFW465	ハードフロントダンパーステー(MS/ハイマウント/MP9) Hard Front Shock Stay (MS/High Mount/MP9)	⑥5と交換 instead of ⑥5.	6000
IFW466	ハードフロントアッパーサスホルダー(R/ハイマウント/MP9) Hard Front Upper Sus. Holder (R/High Mount/MP9)	⑥3と交換 instead of ⑥3.	2000
IFW467	ライトウエイトデフベベルシャフト(2入/MP9) L/Weight Diff. Bevel Shaft (2pcs/MP9)	⑦と交換 instead of ⑦.	900
IFW468	フロントハブキャリアセット(L,R/17.5°/MP9) Front Hub Carrier Set (L,R/17.5°/MP9)	⑧0,⑧2,⑧6と交換 instead of ⑧0,⑧2,⑧6.	1200
IFW469	エアレーションキャップセット(スレッテッドビッグダンパー/MP9) Aeration Cap Set (Threaded Big Shock/MP9)	⑳0,⑳1と交換 instead of ⑳0,⑳1.	3000
IFW472 BL	ホイールナット(ブルー/4入/セレーション付) Wheel Nut (Blue/4pcs/for Serration)	㉔と交換　4個入 instead of ㉔.　4pcs	1300
IFW472 GM	ホイールナット(ガンメタリック/4入/セレーション付) Wheel Nut (Gunmetal/4pcs/for Serration)	㉔と交換　4個入 instead of ㉔.　4pcs	1300
IFW472 R	ホイールナット(レッド/4入/セレーション付) Wheel Nut (Red/4pcs/for Serration)	㉔と交換　4個入 instead of ㉔.　4pcs	1300
IFW473	ブレーキパッド(MP9) Brake Pad (MP9)	㉛6,㉛7と交換　2個入 instead of ㉛6,㉛7.　2pcs	1900
IFW474	アルミフロントハブキャリアセット(L,R/17.5°/ガンメタリック/MP9) Al Front Hub Carrier Set (L,R/17.5°/Gunmetal/MP9)	⑧0,⑧2,⑧6と交換 instead of ⑧0,⑧2,⑧6.	6200
W0202 H	6.8mm ハードボール(5入) 6.8mm Hard Ball (5pcs)	⑫0と交換　5個入 instead of ⑫0.　5pcs	700

オプションパーツ　OPTIONAL PARTS

★ FOR JAPANESE MARKET ONLY.

品番 No.	パーツ名 Part Names	内容 Description	★定価（税抜）
IS106 -814	ビッグダンパースプリング(M/ライトブルー/8-1.4/L=84) Big Shock Spring (M/Light Blue/8-1.4/L=84)	⑳⑤と交換 ダンパーセッティング用 instead of ⑳⑤. For Shock setting	1100
IS106 -816	ビッグダンパースプリング(M/ブルー/8-1.6/L=84) Big Shock Spring (M/Blue/8-1.6/L=84)	⑳⑤と交換 ダンパーセッティング用 instead of ⑳⑤. For Shock setting	1100
IS106 -914	ビッグダンパースプリング(M/グリーン/9-1.4/L=84) Big Shock Spring (M/Green/9-1.4/L=84)	⑳⑤と交換 ダンパーセッティング用 instead of ⑳⑤. For Shock setting	1100
IS106 -916	ビッグダンパースプリング(M/ライトグリーン/9-1.6/L=84) Big Shock Spring (M/Light Green / 9-1.6 / L=84)	⑳⑤と交換 ダンパーセッティング用 instead of ⑳⑤. For Shock setting	1100
IS106 -1016	ビッグダンパースプリング(M/パープル/10-1.6/L=84) Big Shock Spring (M/Purple/10-1.6/L=84)	⑳⑤と交換 ダンパーセッティング用 instead of ⑳⑤. For Shock setting	1100
IS106 -1116	ビッグダンパースプリング(M/ホワイト/11-1.6/L=84) Big Shock Spring (M/White/11-1.6/L=84)	⑳⑤と交換 ダンパーセッティング用 instead of ⑳⑤. For Shock setting	1100
IS106 -8514	ビッグダンパースプリング(M/オレンジ/8.5-1.4/L=84) Big Shock Spring (M/Orange/8.5-1.4/L=84)	⑳⑤と交換 ダンパーセッティング用 instead of ⑳⑤. For Shock setting	1100
IS106 -9514	ビッグダンパースプリング(M/イエロー/9.5-1.4/L=84) Big Shock Spring (M/Yellow/9.5-1.4/L=84)	⑳⑤と交換 ダンパーセッティング用 instead of ⑳⑤. For Shock setting	1100

品番 No.	パーツ名 Part Names	内容 Description	★定価（税抜）
1876	燃料フィルター Fuel Tank Filter		1000
92201	LSD ギヤオイル TCD Gear Oil	LSD ギヤ専用オイル For TCD Gear	1200
92214	SP マフラープレッシャーチューブ(2.4x6x500mm) SP Muffler Pressure Tube (2.4x6x500mm)	マフラー用 For Muffler	650
96176	HG エアークリーナーオイル(グリーン/100cc) HG Air Cleaner Oil (Green/100cc)	HG エアークリーナー専用オイル Oil for HG air cleaner	1400
97035 -13	クラッチベル(13T/BB タイプ/IFW46) Clutch Bell (13T/BB-Type/IFW46)	⑬①と交換 ギヤ比変更用 instead of ⑬①. for changing the gear ratio	2200

AKA アクセサリー　AKA ACCESSORY

★ FOR JAPANESE MARKET ONLY.

品番 No.	パーツ名 Part Names	内容 Description	★定価（税抜）
AKA98101 L	AKA T シャツ(L) AKA Short Sleeve Black Shirt (L)	AKA ロゴ入り T シャツ T-Shirt With AKA Logo	2200
AKA98101 M	AKA T シャツ(M) AKA Short Sleeve Black Shirt (M)	AKA ロゴ入り T シャツ T-Shirt With AKA Logo	2200
AKA98101 S	AKA T シャツ(SM) AKA Short Sleeve Black Shirt (SM)	AKA ロゴ入り T シャツ T-Shirt With AKA Logo	2200
AKA98101 XL	AKA T シャツ(XL) AKA Short Sleeve Black Shirt (XL)	AKA ロゴ入り T シャツ T-Shirt With AKA Logo	2200
AKA98101 XXL	AKA T シャツ(XXL) AKA Short Sleeve Black Shirt (XXL)	AKA ロゴ入り T シャツ T-Shirt With AKA Logo	2200

品番 No.	パーツ名 Part Names	内容 Description	★定価（税抜）
AKA98102	AKA ベースボールキャップ(BK) AKA Baseball Cap (Black)		3800
AKA98201	AKA スポンサーデカール(L) AKA Sponsor Decal Sheet (Large)	オリジナルステッカー Original Sticker	800

その他　OTHERS

★ FOR JAPANESE MARKET ONLY.

品番 No.	パーツ名 Part Names	内容 Description	★定価（税抜）
96161	セッティングウエイト Setting Weight	バランス取用ウエイト Weights for balance adjustment	480

模型用燃料　GLOW FUEL

★ FOR JAPANESE MARKET ONLY.

品番 No.	パーツ名 Part Names	内容 Description	★定価（税抜）
★ R246 -8604	GP フュール カー用 2L 缶 ニトロ 30% オイル 12% ROUTE 246 GP Fuel 30%	30% ニトロ・2 リットル 30% nitromethane, 2 liter	3800

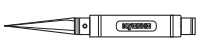

ツール　TOOL

★ FOR JAPANESE MARKET ONLY.

品番 No.	パーツ名 Part Names	内容 Description	★定価（税抜）
36219	SP ナイフエッジリーマー SP Knife Edge Reamer	ボディのマウント用穴開けに便利 Tool for making holes on bodies.	1800
36219P	SP ナイフエッジリーマー プラス SP Knife Edge Reamer Plus	ボディのマウント用穴開けに便利（段付き） Tool for making holes on bodies. (with Measurement Steps)	2000
36261	KRF ステンレス ポリカボディカッター ストレート KRF Stainless PC-Body Scissors Straight	ポリカボディ用ハサミ Scissors for PC-body.	500
36262	KRF ステンレス ポリカボディカッター カーブ KRF Stainless PC-Body Scissors Curve	ポリカボディ用ハサミ Scissors for PC-body.	500

品番 No.	パーツ名 Part Names	内容 Description	★定価（税抜）
80165	クロスレンチ(5.5/7.0/8.0/10mm) Cross Wrench (5.5/7.0/8.0/10mm)		900
96424	フューエルポンプ 500cc Fuel Bottle 500cc	スピーディーな給油が可能 For quick refueling.	1500

カナイツール　YUICH KANAI TOOLS

★ FOR JAPANESE MARKET ONLY.

品番 No.	パーツ名 Part Names	内容 Description	★定価（税抜）
YKW001	ストレートリーマー（φ3.05） Straight Reamer (3.05)	3mm穴ギャップ解消ツール Smooth gaps 3mm holes.	2800
YKW002	ストレートリーマー（φ4.05） Straight Reamer (4.05)	4mm穴ギャップ解消ツール Smooth gaps 4mm holes.	2800
YKW003 B	KANAI TOOL マイナスドライバー(6mm) KANAI TOOL Screw Driver (Flat/6mm)	それぞれビットの単品売りあります。 There is a bit single article of a spare.	2200
YKW003 B-1	KANAI TOOL ビット(マイナス /6mm) KANAI TOOL Bit (Flat/6mm)	スペア用 Spare	1300
YKW004 B	KANAI TOOL マイナスドライバー(4mm/ ロング) KANAI TOOL Screw Driver (Flat/4mm/Long)	それぞれビットの単品売りあります。 There is a bit single article of a spare.	2000
YKW004 B-1	KANAI TOOL ビット(マイナス /4mm/ ロング) KANAI TOOL Bit (Flat/4mm/Long)	スペア用 Spare	1300
YKW005 B	KANAI TOOL マイナスドライバー(3mm/ ロング) KANAI TOOL Screw Driver (Flat/3mm/Long)	それぞれビットの単品売りあります。 There is a bit single article of a spare.	1700
YKW005 B-1	KANAI TOOL ビット(マイナス /3mm/ ロング) KANAI TOOL Bit (Flat/3mm/Long)	スペア用 Spare	1200
YKW006 B	KANAI TOOL プラスドライバー(No.1) KANAI TOOL Screw Driver (No.1)	3～4mmプラスビス用ツール Tool for 3~4mm Phillips screw それぞれビットの単品売りあります。 There is a bit single article of a spare.	2100
YKW006 B-1	KANAI TOOL ビット(プラス /No.1) KANAI TOLL Bit (Screw Driver/No.1)	スペア用 Spare	1200
YKW007 B	KANAI TOOL プラスドライバー(No.2) KANAI TOOL Screw Driver (No.2)	2～2.6mmプラスビス用ツール Tool for 2~2.6mm Phillips screw それぞれビットの単品売りあります。 There is a bit single article of a spare.	2200
YKW007 B-1	KANAI TOOL ビット(プラス /No.2) KANAI TOOL Bit (Screw Driver/No.2)	スペア用 Spare	1400
YKW008	T 型ホイールレンチ(1/8 サイズ) T-Wheel Wrench (1/8 Size)	ホイールナット用ツール Tool for Wheel nut	3200
YKW011	スパナ(5.5-7.0) Spanner (5.5-7.0)		1600
YKW012	スパナ(6.5-8.0) Spanner (6.5-8.0)		1600
YKW015 B	KANAI TOOL 6 角レンチドライバー(1.5mm) KANAI TOOL Hex Wrench Driver (1.5mm)	3mmセットビス用ツール Tool for 3mm Set screw それぞれビットの単品売りあります。 There is a bit single article of a spare.	1700
YKW015 B-1	KANAI TOOL ビット(6 角 /1.5mm) KANAI TOOL Bit (Hex/1.5mm)	スペア用 Spare	1100
YKW015 BPB	KANAI TOOL ボールポイントドライバー(1.5mm) KANAI TOOL Ball Point Driver (1.5mm)	3mmセットビス用ツール Tool for 3mm Set screw それぞれビットの単品売りあります。 There is a bit single article of a spare.	2200
YKW015 BPB-1	KANAI TOOL ビット(ボールポイント /1.5mm) KANAI TOOL Bit (Ball Point/1.5mm)	スペア用 Spare	1400

品番 No.	パーツ名 Part Names	内容 Description	★定価（税抜）
YKW020 B	KANAI TOOL 6 角レンチドライバー(2.0mm) KANAI TOOL Hex Wrench Driver (2.0mm)	3mmヘックスビス用ツール Tool for 3mm Hex screw それぞれビットの単品売りあります。 There is a bit single article of a spare.	1800
YKW020 B-1	KANAI TOOL ビット(6 角 /2.0mm) KANAI TOOL Bit (Hex/2.0mm)	スペア用 Spare	1100
YKW020 BPB	KANAI TOOL ボールポイントドライバー(2.0mm) KANAI TOOL Ball Point Driver (2.0mm)	3mmヘックスビス用ツール Tool for 3mm Hex screw それぞれビットの単品売りあります。 There is a bit single article of a spare.	2200
YKW025 B	KANAI TOOL 6 角レンチドライバー(2.5mm) KANAI TOOL Hex Wrench Driver (2.5mm)	3mmキャップビス用ツール Tool for 3mm Cap screw それぞれビットの単品売りあります。 There is a bit single article of a spare.	1800
YKW025 B-1	KANAI TOOL ビット(6 角 /2.5mm) KANAI TOOL Bit (Hex/2.5mm)	スペア用 Spare	1000
YKW025 BPB	KANAI TOOL ボールポイントドライバー(2.5mm) KANAI TOOL Ball Point Driver (2.5mm)	3mmキャップビス用ツール Tool for 3mm Cap screw それぞれビットの単品売りあります。 There is a bit single article of a spare.	2200
YKW025 BPB-1	KANAI TOOL ビット(ボールポイント /2.5mm) KANAI TOOL Bit (Ball Point/2.5mm)	スペア用 Spare	1400
YKW030 B	KANAI TOOL 6 角レンチドライバー(3.0mm) KANAI TOOL Hex Wrench Driver (3.0mm)	4mmキャップビス用ツール Tool for 4mm Cap screw それぞれビットの単品売りあります。 There is a bit single article of a spare.	1900
YKW030 B-1	KANAI TOOL ビット(6 角 /3.0mm) KANAI TOOL Bit (Hex/3.0mm)	スペア用 Spare	1100
YKW030 BPB	KANAI TOOL ボールポイントドライバー(3.0mm) KANAI TOOL Ball Point Driver (3.0mm)	4mmキャップビス用ツール Tool for 4mm Cap screw それぞれビットの単品売りあります。 There is a bit single article of a spare.	2200
YKW030 BPB-1	KANAI TOOL ビット(ボールポイント /3.0mm) KANAI TOOL Bit (Ball Point/3.0mm)	スペア用 Spare	1400
YKW055 BXB	KANAI TOOL ボックスドライバー(5.5mm) KANAI TOOL Box Driver (5.5mm)	3mmナット用ツール Tool for 3mm Nut それぞれビットの単品売りあります。 There is a bit single article of a spare.	2400
YKW055 BXB-1	KANAI TOOL ビット(ボックス /5.5mm) KANAI TOOL Bit (Box/5.5mm)	スペア用 Spare	1500
YKW070 BXB	KANAI TOOL ボックスドライバー(7.0mm) KANAI TOOL Box Driver (7.0mm)	4mmナット用ツール Tool for 4mm Nut それぞれビットの単品売りあります。 There is a bit single article of a spare.	2500
YKW070 BXB-1	KANAI TOOL ビット(ボックス /7.0mm) KANAI TOOL Bit (Box/7.0mm)	スペア用 Spare	1500
YKW102	スパナセット(5.5-7.0/6.5-8.0) Spanner (5.5-7.0/6.5-8.0)		2900

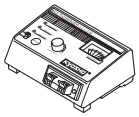

エレクトリック　ELECTRIC

★ FOR JAPANESE MARKET ONLY.

品番 No.	パーツ名 Part Names	内容 Description	★定価（税抜）
R246 -8402B	C-02B AC チャージャー 4.8-9.6V 1.0A オートカット C-02B AC CHARGER 4.8-9.6V 1A AutoCut-Off	デルタピーク式オートカット、 4.8V-9.6V Ni-HM Ni-Cd 用 AC チャージャー Delta Peak Auto Cut, 4.8V-9.6V AC Charger for Ni-HM Ni-Cd	2800
R246 -8451B	マッスルパワー 2200 7.2V Ni-MH バッテリー MUSCLE POWER 2200 Ni-MH Battery	7.2V ニッケル水素バッテリー 7.2V Ni-MH Battery	2000
R246 -8452B	マッスルパワー 3000 7.2V Ni-MH バッテリー MUSCLE POWER 3000 Ni-MH Battery	7.2V ニッケル水素バッテリー 7.2V Ni-MH Battery	2800
R246 -8453B	マッスルパワー 3600 7.2V Ni-MH バッテリー MUSCLE POWER 3600 Ni-MH Battery	7.2V ニッケル水素バッテリー 7.2V Ni-MH Battery	3400
36207P	サーモメーター mini プラス Thermo Meter PLUS KYOSHO Original	非接触型デジタル温度計 一式 Noncontact digital thermometer 1 set エンジンヘッドの温度測定に便利 Measures engine head temp.	2800
36209	マルチスターターボックス 2.0 Multi Starter Box 2.0	1/10～1/8 モデル用 For 1/10~1/8 models エンジン始動用スターターボックス For starting the engine. 別途 7.2V バッテリー 2 本必要 Requires two 7.2V batteries	7800
36209R	マルチスターターボックス 2.0（レッド） Multi Starter Box 2.0 (Red)	1/10～1/8 モデル用 For 1/10~1/8 models エンジン始動用スターターボックス For starting the engine. 別途 7.2V バッテリー 2 本必要 Requires two 7.2V batteries	7800

品番 No.	パーツ名 Part Names	内容 Description	★定価（税抜）
36215	スパークブースター 2.0(コンディションメーター付) Spark Booster 2.0	バッテリーコンディションメーター付プラグヒーター Spark booster with battery condition meter	1800
36216S	スパークブースター 2.0 オリオン 2200 付 SPARK BOOSTER with ORION 2200	バッテリーコンディションメーター付プラグヒーター Spark booster with battery condition meter コンパクトタイプのプラグヒーター Compact plug heater	2600
36216S -01	オリオン 2200 バラセル(スパークブースター用) ORION 2200 Loose Cell (for Spark Booster)		800
36217	ブースターチャージャー 2.0 Glow Starter Charger	デジタルピークオートカット付プラグヒートチャージャー Plug heater delta peak auto-cut charger スパークブースター用充電器 Charger for plug heater 別途 12V 電源が必要 Requires 12V power source バッテリーの残量確認が容易なコンディションメーター付 Condition meter allows easy check of remaining battery power	1900

ボックス・バック　BOX・BAG

★ FOR JAPANESE MARKET ONLY.

品番 No.	パーツ名 Part Names	内容 Description	★定価（税抜）
80460	ピットボックス DX Pit Box DX	工具収納に最適 Good for storing tools サイズ / 542x300x397mm Size / 542x300x397mm	16000
80461	ピットボックス Pit Box	工具収納に最適 Good for storing tools サイズ / 420x240x330mm Size / 420x240x330mm	6800
80462	ツールボックス Tool Box	サイズ / 330x230x65mm Size / 330x230x65mm	1800
80463	パーツボックス L Parts Box L	サイズ / 410x264x43mm Size / 410x264x43mm	1800

品番 No.	パーツ名 Part Names	内容 Description	★定価（税抜）
80464	パーツボックス M Parts Box M	サイズ / 232x122x32mm Size / 232x122x32mm	550
80465	パーツボックス S Parts Box S	サイズ / 120x83x25mm Size / 120x83x25mm	150
80466	パーツボックス SS Parts Box SS	サイズ / 89x36x26mm　3 入 Size / 89x36x26mm　3pcs	400
87615B	KYOSHO キャリングバッグ L KYOSHO Carrying Bag L	サイズ / 350x550x540mm Size / 350x550x540mm	8500
87823	KYOSHO プロポバッグ KYOSHO PROPO Bag	サイズ / 340x240x160mm Size / 340x240x160mm	3000

ケミカル・オイル　CHEMICAL・OIL

★ FOR JAPANESE MARKET ONLY.

品番 No.	パーツ名 Part Names	内容 Description	★定価（税抜）
96154	KYOSHO スペシャルグルー（14g） KYOSHO Special Glue (14g)	瞬間接着剤 Instant Glue	700
96162	リングギヤグリス（3g） Ring Gear Grease (3g)	フッ素樹脂特殊グリス Fluorine special grease. ギヤの磨耗を減少 Reduces wearing of gear	400
96178B	ロックタイト（中強度 /10cc） Loctite (Medium Strength/10cc)	ビスの緩み防止剤 Stops loosing screw ネジの緩み止めに威力を発揮 Protects from loosing screw	1200
96180	マイクロロン プレシジョンオイラー Microlon Precision Oiler	ベアリング潤滑剤（7.4cc） Great fuel bearings (7.4cc)	3000
96185	マフラーコーティングスプレー（40cc） Muffler Coating Spray (40cc)	汚れ防止スプレー Dirt prevention spray.	1000

品番 No.	パーツ名 Part Names	内容 Description	★定価（税抜）
96508	HG ジョイントグリス HG Joint Grease	ジョイント部用グリス Grease for joint part. 金属パーツの干渉部に使用 磨耗を抑える Use into metal joint parts. Reduces the wear	800
96625	SP ベアリングリキッド Special Bearing Liquid	ベアリング用オイル Bearing Oil ベアリング本来の性能を発揮 Retrieves potentiality of Bearing.	1000
★ 607011	トルネード アフターランオイル（50ml） Tornado After Run Oil	使用後のエンジンメンテナンス用 For Engine maintenance.	600

シリコンオイル　SILICONE OIL

★ FOR JAPANESE MARKET ONLY.

品番 No.	パーツ名 Part Names	内容 Description	★定価（税抜）
SIL 0100	シリコンオイル#100（40cc） Silicone Oil #100 (40cc)	ダンパー用 for shocks.	各600
SIL 0150	シリコンオイル#150（40cc） Silicone Oil #150 (40cc)		
SIL 0200	シリコンオイル#200（40cc） Silicone Oil #200 (40cc)		
SIL 0250	シリコンオイル#250（40cc） Silicone Oil #250 (40cc)		
SIL 0300-8	シリコンオイル#300（80cc） Silicone Oil #300 (80cc)		各1100
SIL 0350-8	シリコンオイル#350（80cc） Silicone Oil #350 (80cc)		
SIL 0400-8	シリコンオイル#400（80cc） Silicone Oil #400 (80cc)		
SIL 0450-8	シリコンオイル#450（80cc） Silicone Oil #450 (80cc)		
SIL 0500-8	シリコンオイル#500（80cc） Silicone Oil #500 (80cc)		
SIL 0550-8	シリコンオイル#550（80cc） Silicone Oil #550 (80cc)		
SIL 0600-8	シリコンオイル#600（80cc） Silicone Oil #600 (80cc)		
SIL 0650-8	シリコンオイル#650（80cc） Silicone Oil #650 (80cc)		
SIL 0700-8	シリコンオイル#700（80cc） Silicone Oil #700 (80cc)		
SIL 0750-8	シリコンオイル#750（80cc） Silicone Oil #750 (80cc)		
SIL 0800-8	シリコンオイル#800（80cc） Silicone Oil #800 (80cc)		

品番 No.	パーツ名 Part Names	内容 Description	★定価（税抜）
SIL 0900	シリコンオイル#900（40cc） Silicone Oil #900 (40cc)	デフ用 for diffs.	各600
SIL 1000	シリコンオイル#1000（40cc） Silicone Oil #1000 (40cc)		
SIL 1100	シリコンオイル#1100（40cc） Silicone Oil #1100 (40cc)		
SIL 1200	シリコンオイル#1200（40cc） Silicone Oil #1200 (40cc)		
SIL 1300	シリコンオイル#1300（40cc） Silicone Oil #1300 (40cc)		
SIL 2000	シリコンオイル#2000（40cc） Silicone Oil #2000 (40cc)		
SIL 3000	シリコンオイル#3000（40cc） Silicone Oil #3000 (40cc)		
SIL 4000	シリコンオイル#4000（40cc） Silicone Oil #4000 (40cc)		
SIL 5000	シリコンオイル#5000（40cc） Silicone Oil #5000 (40cc)		
SIL 6000	シリコンオイル#6000（40cc） Silicone Oil #6000 (40cc)		
SIL 7000	シリコンオイル#7000（40cc） Silicone Oil #7000 (40cc)		
SIL 10000	シリコンオイル#10000（40cc） Silicone Oil #10000 (40cc)		
SIL 20000	シリコンオイル#20000（40cc） Silicone Oil #20000 (40cc)		
SIL 30000	シリコンオイル#30000（40cc） Silicone Oil #30000 (40cc)		
SIL 40000	シリコンオイル#40000（40cc） Silicone Oil #40000 (40cc)		
SIL 50000	シリコンオイル#50000（40cc） Silicone Oil #50000 (40cc)		
SIL 60000	シリコンオイル#60000（40cc） Silicone Oil #60000 (40cc)		
SIL 100000	シリコンオイル#100000（40cc） Silicone Oil #100000 (40cc)		

品番 No.	パーツ名 Part Names	内容 Description	★定価（税抜）
SIL 200000	シリコンオイル#200000（40cc） Silicone Oil #200000 (40cc)	デフ用 for diffs.	各1300
SIL 300000	シリコンオイル#300000（40cc） Silicone Oil #300000 (40cc)		
SIL 500000	シリコンオイル#500000（40cc） Silicone Oil #500000 (40cc)		

ビス・ナット・リング・ワッシャー (1)　Screw, Nut, Ring, Washer (1)

★ FOR JAPANESE MARKET ONLY.

品番 No.	品名 Parts Names	入数 Quantity	★定価 (税抜)
	Cリング C-Ring		
1-C11	Cリング(C11/10入) C-Ring(C11/10pcs)	10pcs	200
	Eリング E-Ring		
1-E015	Eリング(E1.5/10入) E-Ring(E1.5/10pcs)	10pcs	150
1-E020	Eリング(E2.0/10入) E-Ring(E2.0/10pcs)	10pcs	150
1-E025	Eリング(E2.5/10入) E-Ring(E2.5/10pcs)	10pcs	150
1-E030	Eリング(E3.0/10入) E-Ring(E3.0/10pcs)	10pcs	150
1-E040	Eリング(E4.0/10入) E-Ring(E4.0/10pcs)	10pcs	150
1-E050	Eリング(E5.0/10入) E-Ring(E5.0/10pcs)	10pcs	150
1-E060	Eリング(E6.0/10入) E-Ring(E6.0/10pcs)	10pcs	150
1-E070	Eリング(E7.0/6入) E-Ring(E7.0/6pcs)	6pcs	150
1-E100	Eリング(E10.0/6入) E-Ring(E10.0/6pcs)	6pcs	150
	ナット Nut		
1-N2016	ナット(M2x1.6/10入) Nut(M2x1.6/10pcs)	10pcs	200
1-N2620	ナット(M2.6x2.0/10入) Nut(M2.6x2.0/10pcs)	10pcs	200
1-N3024	ナット(M3x2.4/10入) Nut(M3x2.4/10pcs)	10pcs	200
1-N4032	ナット(M4x3.2/10入) Nut(M4x3.2)(10pcs)	10pcs	200
	アルミナット Aluminium Nut		
1-N3024A-R	ナット(M3x2.4)(アルミ/レッド/5入) Nut(M3x2.4)(Aluminium/Red/5pcs)	5pcs	400
	ナイロンナット Nylon Nut		
1-N2630N	ナット(M2.6x3.0) ナイロン (5入) Nut(M2.6x3.0) Nylon (5pcs)	5pcs	200
1-N3033N	ナット(M3x3.3) ナイロン (5入) Nut(M3x3.3) Nylon (5pcs)	5pcs	200
1-N3043N	ナット(M3x4.3) ナイロン (5入) Nut(M3x4.3) Nylon (5pcs)	5pcs	200
1-N4055N	ナット(M4x5.5) ナイロン (5入) Nut(M4x5.5) Nylon (5pcs)	5pcs	200
	アルミナイロンナット Aluminium Nylon Nut		
1-N2630NA-GM	ナット(M2.6x3.0) ナイロン (アルミ/ガンメタ/5入) Nut(M2.6x3.0) Nylon (Aluminium/Gunmetal/5pcs)	5pcs	500
1-N3033NA-B	ナット(M3x3.3) ナイロン (アルミ/ブルー/5入) Nut(M3x3.3) Nylon (Aluminium/Blue/5pcs)	5pcs	300
1-N3033NA-R	ナット(M3x3.3) ナイロン (アルミ/レッド/5入) Nut(M3x3.3) Nylon (Aluminium/Red/5pcs)	5pcs	300
1-N3033NA-S	ナット(M3x3.3) ナイロン (アルミ/シルバー/5入) Nut(M3x3.3) Nylon (Aluminium/Silver/5pcs)	5pcs	300
1-N3043NA-B	ナット(M3x4.3) ナイロン (アルミ/ブルー/5入) Nut(M3x4.3) Nylon (Aluminium/Blue/5pcs)	5pcs	300
1-N3043NA-R	ナット(M3x4.3) ナイロン (アルミ/レッド/5入) Nut(M3x4.3) Nylon (Aluminium/Red/5pcs)	5pcs	300
1-N3043NA-S	ナット(M3x4.3) ナイロン (アルミ/シルバー/5入) Nut(M3x4.3) Nylon (Aluminium/Silver/5pcs)	5pcs	300
	フランジナット Flanged Nut		
1-N3037F	ナット(M3x3.7) フランジ (10入) Nut(M3x3.7) Flanged (10pcs)	10pcs	200
1-N4045F	ナット(M4x4.5) フランジ (10入) Nut(M4x4.5) Flanged (10pcs)	10pcs	200
1-N4045F-B	ナット(M4x4.5) フランジ (スチール/ブルー/8入) Nut(M4x4.5) Flanged (Steel/Blue/8pcs)	8pcs	300
1-N4045F-R	ナット(M4x4.5) フランジ (スチール/レッド/8入) Nut(M4x4.5) Flanged (Steel/Red/8pcs)	8pcs	300
	アルミフランジナット Aluminium Flanged Nut		
1-N4045FA-GM	ナット(M4x4.5) フランジ (アルミ/ガンメタ/4入) Nut(M4x4.5) Flanged (Aluminium/Gunmetal/4pcs)	4pcs	500
1-N4045FA-R	ナット(M4x4.5) フランジ (アルミ/レッド/4入) Nut(M4x4.5) Flanged (Aluminium/Red/4pcs)	4pcs	500

品番 No.	品名 Parts Names	入数 Quantity	★定価 (税抜)
	フランジナイロンナット Flanged Nylon Nut		
1-N4056FN	ナット(M4x5.6)フランジ ナイロン(5入) Nut(M4x5.6) Flanged Nylon (5pcs)	5pcs	200
1-N4056FN-B	ナット(M4x5.6)フランジ ナイロン(スチール/ブルー/8入) Nut(M4x5.6) Flanged Nylon (Steel/Blue/8pcs)	8pcs	400
1-N4056FN-R	ナット(M4x5.6)フランジ ナイロン(スチール/レッド/8入) Nut(M4x5.6) Flanged Nylon (Steel/Red/8pcs)	8pcs	400
	アルミフランジナイロンナット Aluminium Flanged Nylon Nut		
1-N4045FNA-B	ナット(M4x4.5)フランジ ナイロン(アルミ/ブルー/4入) Nut(M4x4.5) Flanged Nylon (Alumi./Blue/4pcs)	4pcs	300
1-N4045FNA-G	ナット(M4x4.5)フランジ ナイロン(アルミ/ゴールド/4入) Nut(M4x4.5) Flanged Nylon (Alumi./Gold/4pcs)	4pcs	300
1-N4045FNA-R	ナット(M4x4.5)フランジ ナイロン(アルミ/レッド/4入) Nut(M4x4.5) Flanged Nylon (Alumi./Red/4pcs)	4pcs	300
	バインドビス Bind Screw		
1-S02604	バインドビス(M2.6x4/10入) Bind Screw(M2.6x4/10pcs)	10pcs	200
1-S02606	バインドビス(M2.6x6/10入) Bind Screw(M2.6x6/10pcs)	10pcs	200
1-S02608	バインドビス(M2.6x8/10入) Bind Screw(M2.6x8/10pcs)	10pcs	200
1-S02612	バインドビス(M2.6x12/10入) Bind Screw(M2.6x12/10pcs)	10pcs	200
1-S03006	バインドビス(M3x6/10入) Bind Screw(M3x6/10pcs)	10pcs	200
1-S03008	バインドビス(M3x8/10入) Bind Screw(M3x8/10pcs)	10pcs	200
1-S03010	バインドビス(M3x10/10入) Bind Screw(M3x10/10pcs)	10pcs	200
1-S03012	バインドビス(M3x12/10入) Bind Screw(M3x12/10pcs)	10pcs	200
1-S06016	バインドビス(M3x16/10入) Bind Screw(M3x16/10pcs)	10pcs	200
1-S03018	バインドビス(M3x18/10入) Bind Screw(M3x18/10pcs)	10pcs	200
1-S03025	バインドビス(M3x25/10入) Bind Screw(M3x25/10pcs)	10pcs	200
1-S03030	バインドビス(M3x30/10入) Bind Screw(M3x30/10pcs)	10pcs	200
1-S04006	バインドビス(M4x6/10入) Bind Screw(M4x6/10pcs)	10pcs	200
1-S04010	バインドビス(M4x10/10入) Bind Screw(M4x10/10pcs)	10pcs	200
1-S04015	バインドビス(M4x15/10入) Bind Screw(M4x15/10pcs)	10pcs	200
1-S04020	バインドビス(M4x20/10入) Bind Screw(M4x20/10pcs)	10pcs	200
	バインドタッピングビス Bind Self-Tapping Screw		
1-S02606TP	TPバインドビス(M2.6x6/10入) TP Bind Screw(M2.6x6/10pcs)	10pcs	200
1-S02608TP	TPバインドビス(M2.6x8/10入) TP Bind Screw(M2.6x8/10pcs)	10pcs	200
1-S02612TP	TPバインドビス(M2.6x12/10入) TP Bind Screw(M2.6x12/10pcs)	10pcs	200
1-S03008TP	TPバインドビス(M3x8/10入) TP Bind Screw(M3x8/10pcs)	10pcs	200
1-S03010TP	TPバインドビス(M3x10/10入) TP Bind Screw(M3x10/10pcs)	10pcs	200
1-S03012TP	TPバインドビス(M3x12/10入) TP Bind Screw(M3x12/10pcs)	10pcs	200
1-S03015TP	TPバインドビス(M3x15/10入) TP Bind Screw(M3x15/10pcs)	10pcs	200
1-S03018TP	TPバインドビス(M3x18/10入) TP Bind Screw(M3x18/10pcs)	10pcs	200
1-S03020TP	TPバインドビス(M3x20/10入) TP Bind Screw(M3x20/10pcs)	10pcs	200
1-S04010TP	TPバインドビス(M4x10/10入) TP Bind Screw(M4x10/10pcs)	10pcs	200
1-S04015TP	TPバインドビス(M4x15/10入) TP Bind Screw(M4x15/10pcs)	10pcs	200
1-S04020TP	TPバインドビス(M4x20/10入) TP Bind Screw(M4x20/10pcs)	10pcs	200

品番 No.	品名 Parts Names	入数 Quantity	★定価 (税抜)
	チタンバインドビス Titanium Bind Screw		
1-S03008T	バインドビス(M3x8)(チタン/10入) Bind Screw(Titanium/M3x8/10pcs)	10pcs	400
1-S03010T	バインドビス(M3x10)(チタン/10入) Bind Screw(Titanium/M3x10/10pcs)	10pcs	400
1-S03012T	バインドビス(M3x12)(チタン/10入) Bind Screw(Titanium/M3x12/10pcs)	10pcs	400
1-S03015T	バインドビス(M3x15)(チタン/8入) Bind Screw(Titanium/M3x15/8pcs)	8pcs	400
	ボタンヘックスビス Button Hex Screw		
1-S12004H	ボタンビス(M2x4)(ヘックス/10入) Button Screw(Hex/M2x4/10pcs)	10pcs	250
1-S12005H	ボタンビス(M2x5)(ヘックス/10入) Button Screw(Hex/M2x5/10pcs)	10pcs	300
1-S12605H	ボタンビス(M2.6x5)(ヘックス/10入) Button Screw(Hex/M2.6x5/10pcs)	10pcs	400
1-S13005H	ボタンビス(M3x5)(ヘックス/10入) Button Screw(Hex/M3x5/10pcs)	10pcs	300
1-S13006H	ボタンビス(M3x6)(ヘックス/10入) Button Screw(Hex/M3x6/10pcs)	10pcs	300
1-S13008H	ボタンビス(M3x8)(ヘックス/10入) Button Screw(Hex/M3x8/10pcs)	10pcs	300
1-S13010H	ボタンビス(M3x10)(ヘックス/10入) Button Screw(Hex/M3x10/10pcs)	10pcs	300
1-S13012H	ボタンビス(M3x12)(ヘックス/10入) Button Screw(Hex/M3x12/10pcs)	10pcs	300
1-S13015H	ボタンビス(M3x15)(ヘックス/10入) Button Screw(Hex/M3x15/10pcs)	10pcs	300
1-S13018H	ボタンビス(M3x18)(ヘックス/10入) Button Screw(Hex/M3x18/10pcs)	10pcs	300
1-S13022H	ボタンビス(M3x22)(ヘックス/8入) Button Screw(Hex/M3x22/8pcs)	8pcs	300
1-S13025H	ボタンビス(M3x25)(ヘックス/5入) Button Screw(Hex/M3x25/5pcs)	5pcs	300
1-S13035H	ボタンビス(M3x35)(ヘックス/5入) Button Screw(Hex/M3x35/5pcs)	5pcs	300
1-S14008H	ボタンビス(M4x8)(ヘックス/10入) Button Screw(Hex/M4x8/10pcs)	10pcs	300
1-S14010H	ボタンビス(M4x10)(ヘックス/10入) Button Screw(Hex/M4x10/10pcs)	10pcs	300
1-S14012H	ボタンビス(M4x12)(ヘックス/6入) Button Screw(Hex/M4x12/6pcs)	6pcs	300
1-S14015H	ボタンビス(M4x15)(ヘックス/5入) Button Screw(Hex/M4x15/5pcs)	5pcs	300
1-S14018H	ボタンビス(M4x18)(ヘックス/5入) Button Screw(Hex/M4x18/5pcs)	5pcs	300
1-S14020H	ボタンビス(M4x20)(ヘックス/5入) Button Screw(Hex/M4x20/5pcs)	5pcs	300
1-S14022H	ボタンビス(M4x22)(ヘックス/5入) Button Screw(Hex/M4x22/5pcs)	5pcs	300
	チタンボタンヘックスビス Titanium Button Hex Screw		
1-S12605HT	ボタンビス(M2.6x5) (ヘックス/チタン/5入) Button Screw(Hex/Titanium/M2.6x5/5pcs)	5pcs	500
1-S12606HT	ボタンビス(M2.6x6) (ヘックス/チタン/5入) Button Screw(Hex/Titanium/M2.6x6/5pcs)	5pcs	500
1-S13006HT	ボタンビス(M3x6) (ヘックス/チタン/8入) Button Screw(Hex/Titanium/M3x6/8pcs)	8pcs	500
1-S13008HT	ボタンビス(M3x8) (ヘックス/チタン/8入) Button Screw(Hex/Titanium/M3x8/8pcs)	8pcs	500
1-S13010HT	ボタンビス(M3x10) (ヘックス/チタン/8入) Button Screw(Hex/Titanium/M3x10/8pcs)	8pcs	500
1-S13012HT	ボタンビス(M3x12) (ヘックス/チタン/8入) Button Screw(Hex/Titanium/M3x12/8pcs)	8pcs	500
1-S13015HT	ボタンビス(M3x15) (ヘックス/チタン/8入) Button Screw(Hex/Titanium/M3x15/8pcs)	8pcs	500
1-S13022HT	ボタンビス(M3x22)(ヘックス/チタン/4入) Button Screw(Hex/Titanium/M3x22/4pcs)	4pcs	500
1-S14008HT	ボタンビス(M4x8) (ヘックス/チタン/5入) Button Screw(Hex/Titanium/M4x8/5pcs)	5pcs	700
1-S14012HT	ボタンビス(M4x12)(ヘックス/チタン/4入) Button Screw(Hex/Titanium/M4x12/4pcs)	4pcs	600

ビス・ナット・リング・ワッシャー (2)　Screw, Nut, Ring, Washer (2)

★ FOR JAPANESE MARKET ONLY.

品番 No.	品名 Parts Names	入数 Quantity	★定価 (税抜)
	キャップビス Cap Screw		
1-S22608	キャップビス(M2.6x8/5入) Cap Screw(M2.6x8/5pcs)	5pcs	200
1-S22610	キャップビス(M2.6x10/5入) Cap Screw(M2.6x10/5pcs)	5pcs	200
1-S22612	キャップビス(M2.6x12/5入) Cap Screw(M2.6x12/5pcs)	5pcs	200
1-S22616	キャップビス(M2.6x16/5入) Cap Screw(M2.6x16/5pcs)	5pcs	200
1-S23006	キャップビス(M3x6/5入) Cap Screw(M3x6/5pcs)	5pcs	200
1-S23008	キャップビス(M3x8/5入) Cap Screw(M3x8/5pcs)	5pcs	200
1-S23010	キャップビス(M3x10/5入) Cap Screw(M3x10/5pcs)	5pcs	200
1-S23012	キャップビス(M3x12/5入) Cap Screw(M3x12/5pcs)	5pcs	200
1-S23015	キャップビス(M3x15/5入) Cap Screw(M3x15/5pcs)	5pcs	200
1-S23018	キャップビス(M3x18/5入) Cap Screw(M3x18/5pcs)	5pcs	200
1-S23020	キャップビス(M3x20/5入) Cap Screw(M3x20/5pcs)	5pcs	200
1-S23022	キャップビス(M3x22/5入) Cap Screw(M3x22/5pcs)	5pcs	200
1-S23025	キャップビス(M3x25/5入) Cap Screw(M3x25/5pcs)	5pcs	200
1-S23030	キャップビス(M3x30/5入) Cap Screw(M3x30/5pcs)	5pcs	200
1-S23035	キャップビス(M3x35/3入) Cap Screw(M3x35/3pcs)	3pcs	200
1-S24010	キャップビス(M4x10/5入) Cap Screw(M4x10/5pcs)	5pcs	200
	フランジ付キャップビス Flanged Cap Screw		
1-S23006F	キャップビス(M3x6/フランジ付/5入) Cap Screw(M3x6/Flanged/5pcs)	5pcs	400
1-S23008F	キャップビス(M3x8/フランジ付/5入) Cap Screw(M3x8/Flanged/5pcs)	5pcs	400
1-S24008F	キャップビス(M4x8/フランジ付/5入) Cap Screw(M4x8/Flanged/5pcs)	5pcs	400
1-S24010F	キャップビス(M4x10/フランジ付/5入) Cap Screw(M4x10/Flanged/5pcs)	5pcs	400
	サラビス Flat Head Screw		
1-S32006	サラビス(M2x6/10入) Flat Head Screw(M2x6/10pcs)	10pcs	200
1-S32608	サラビス(M2.6x8/10入) Flat Head Screw(M2.6x8/10pcs)	10pcs	200
1-S32612	サラビス(M2.6x12/10入) Flat Head Screw(M2.6x12/10pcs)	10pcs	200
1-S33006	サラビス(M3x6/10入) Flat Head Screw(M3x6/10pcs)	10pcs	200
1-S33008	サラビス(M3x8/10入) Flat Head Screw(M3x8/10pcs)	10pcs	200
1-S33010	サラビス(M3x10/10入) Flat Head Screw(M3x10/10pcs)	10pcs	200
1-S33012	サラビス(M3x12/10入) Flat Head Screw(M3x12/10pcs)	10pcs	200
1-S33014	サラビス(M3x14/10入) Flat Head Screw(M3x14/10pcs)	10pcs	200
1-S33016	サラビス(M3x16/10入) Flat Head Screw(M3x16/10pcs)	10pcs	200
1-S33018	サラビス(M3x18/10入) Flat Head Screw(M3x18/10pcs)	10pcs	200
1-S33030	サラビス(M3x30/10入) Flat Head Screw(M3x30/10pcs)	10pcs	200
1-S34006	サラビス(M4x6/10入) Flat Head Screw(M4x6/10pcs)	10pcs	200
1-S34010	サラビス(M4x10/10入) Flat Head Screw(M4x10/10pcs)	10pcs	200
1-S34012	サラビス(M4x12/10入) Flat Head Screw(M4x12/10pcs)	10pcs	200
1-S34015	サラビス(M4x15/10入) Flat Head Screw(M4x15/10pcs)	10pcs	200
1-S34018	サラビス(M4x18/10入) Flat Head Screw(M4x18/10pcs)	10pcs	200
1-S34020	サラビス(M4x20/10入) Flat Head Screw(M4x20/10pcs)	10pcs	200

品番 No.	品名 Parts Names	入数 Quantity	★定価 (税抜)
	サラヘックスビス Flat Head Hex Screw		
1-S32606H	サラビス(M2.6x6)(ヘックス/10入) Flat Head Screw(Hex/M2.6x6/10pcs)	10pcs	300
1-S32608H	サラビス(M2.6x8)(ヘックス/10入) Flat Head Screw(Hex/M2.6x8/10pcs)	10pcs	300
1-S33005H	サラビス(M3x5)(ヘックス/10入) Flat Head Screw(Hex/M3x5/10pcs)	10pcs	300
1-S33006H	サラビス(M3x6)(ヘックス/10入) Flat Head Screw(Hex/M3x6/10pcs)	10pcs	300
1-S33008H	サラビス(M3x8)(ヘックス/10入) Flat Head Screw(Hex/M3x8/10pcs)	10pcs	300
1-S33010H	サラビス(M3x10)(ヘックス/10入) Flat Head Screw(Hex/M3x10/10pcs)	10pcs	300
1-S33012H	サラビス(M3x12)(ヘックス/10入) Flat Head Screw(Hex/M3x12/10pcs)	10pcs	300
1-S33015H	サラビス(M3x15)(ヘックス/10入) Flat Head Screw(Hex/M3x15/10pcs)	10pcs	300
1-S33016H	サラビス(M3x16)(ヘックス/10入) Flat Head Screw(Hex/M3x16/10pcs)	10pcs	300
1-S33018H	サラビス(M3x18)(ヘックス/10入) Flat Head Screw(Hex/M3x18/10pcs)	10pcs	300
1-S34006H	サラビス(M4x6)(ヘックス/10入) Flat Head Screw(Hex/M4x6/10pcs)	10pcs	400
1-S34010H	サラビス(M4x10)(ヘックス/10入) Flat Head Screw(Hex/M4x10/10pcs)	10pcs	400
1-S34012H	サラビス(M4x12)(ヘックス/10入) Flat Head Screw(Hex/M4x12/10pcs)	10pcs	400
1-S34015H	サラビス(M4x15)(ヘックス/10入) Flat Head Screw(Hex/M4x15/10pcs)	10pcs	400
1-S34018H	サラビス(M4x18)(ヘックス/6入) Flat Head Screw(Hex/M4x18/6pcs)	6pcs	400
1-S34020H	サラビス(M4x20)(ヘックス/5入) Flat Head Screw(Hex/M4x20/5pcs)	5pcs	400
1-S34025H	サラビス(M4x25)(ヘックス/5入) Flat Head Screw(Hex/M4x25/5pcs)	5pcs	400
	サラタッピングビス Flat Head Self-Tapping Screw		
1-S32008TP	TPサラビス(M2x8/10入) TP Flat Head Screw(M2x8/10pcs)	10pcs	200
1-S32606TP	TPサラビス(M2.6x6/10入) TP Flat Head Screw(M2.6x6/10pcs)	10pcs	200
1-S32608TP	TPサラビス(M2.6x8/10入) TP Flat Head Screw(M2.6x8/10pcs)	10pcs	200
1-S32612TP	TPサラビス(M2.6x12/10入) TP Flat Head Screw(M2.6x12/10pcs)	10pcs	200
1-S33006TP	TPサラビス(M3x6/10入) TP Flat Head Screw(M3x6/10pcs)	10pcs	200
1-S33008TP	TPサラビス(M3x8/10入) TP Flat Head Screw(M3x8/10pcs)	10pcs	200
1-S33010TP	TPサラビス(M3x10/10入) TP Flat Head Screw(M3x10/10pcs)	10pcs	200
1-S33012TP	TPサラビス(M3x12/10入) TP Flat Head Screw(M3x12/10pcs)	10pcs	200
1-S33015TP	TPサラビス(M3x15/10入) TP Flat Head Screw(M3x15/10pcs)	10pcs	200
1-S33018TP	TPサラビス(M3x18/10入) TP Flat Head Screw(M3x18/10pcs)	10pcs	200
1-S34015TP	TPサラビス(M4x15/10入) TP Flat Head Screw(M4x15/10pcs)	10pcs	200
1-S34020TP	TPサラビス(M4x20/10入) TP Flat Head Screw(M4x20/10pcs)	10pcs	200
1-S34025TP	TPサラビス(M4x25/10入) TP Flat Head Screw(M4x25/10pcs)	10pcs	200
	チタンサラビス Titanium Flat Head Screw		
1-S33008T	サラビス(M3x8)(チタン/10入) Flat Head Screw(Titanium/M3x8/10pcs)	10pcs	400
1-S33010T	サラビス(M3x10)(チタン/10入) Flat Head Screw(Titanium/M3x10/10pcs)	10pcs	400
1-S33012T	サラビス(M3x12)(チタン/10入) Flat Head Screw(Titanium/M3x12/10pcs)	10pcs	400
1-S33015T	サラビス(M3x15)(チタン/8入) Flat Head Screw(Titanium/M3x15/8pcs)	8pcs	400
1-S34006T	サラビス(M4x6)(チタン/8入) Flat Head Screw(Titanium/M4x6/8pcs)	8pcs	600
1-S34010T	サラビス(M4x10)(チタン/6入) Flat Head Screw(Titanium/M4x10/6pcs)	6pcs	600
1-S34015T	サラビス(M4x15)(チタン/5入) Flat Head Screw(Titanium/M4x15/5pcs)	5pcs	600
1-S34020T	サラビス(M4x20)(チタン/4入) Flat Head Screw(Titanium/M4x20/4pcs)	4pcs	600

品番 No.	品名 Parts Names	入数 Quantity	★定価 (税抜)
	チタンサラヘックスビス Titanium Flat Head Hex Screw		
1-S33006HT	サラビス(M3x6)(ヘックス/チタン/8入) Flat Head Screw(Hex/Titanium/M3x6/8pcs)	8pcs	500
1-S33008HT	サラビス(M3x8)(ヘックス/チタン/8入) Flat Head Screw(Hex/Titanium/M3x8/8pcs)	8pcs	500
1-S33010HT	サラビス(M3x10)(ヘックス/チタン/8入) Flat Head Screw(Hex/Titanium/M3x10/8pcs)	8pcs	500
1-S33012HT	サラビス(M3x12)(ヘックス/チタン/8入) Flat Head Screw(Hex/Titanium/M3x12/8pcs)	8pcs	500
1-S33015HT	サラビス(M3x15)(ヘックス/チタン/8入) Flat Head Screw(Hex/Titanium/M3x15/8pcs)	8pcs	500
1-S33018HT	サラビス(M3x18)(ヘックス/チタン/6入) Flat Head Screw(Hex/Titanium/M3x18/6pcs)	6pcs	650
1-S34010HT	サラビス(M4x10)(ヘックス/チタン/5入) Flat Head Screw(Hex/Titanium/M4x10/5pcs)	5pcs	650
1-S34015HT	サラビス(M4x15)(ヘックス/チタン/5入) Flat Head Screw(Hex/Titanium/M4x15/5pcs)	5pcs	750
1-S34025HT	サラビス(M4x25)(ヘックス/チタン/3入) Flat Head Screw(Hex/Titanium/M4x25/3pcs)	3pcs	700
	チタンサラタッピングビス Titanium Flat Head Self-Tapping Screw		
1-S33008TPT	TPサラビス(M3x8)(チタン/10入) TP Flat Head Screw(Titanium/M3x8/10pcs)	10pcs	400
1-S33010TPT	TPサラビス(M3x10)(チタン/10入) TP Flat Head Screw(Titanium/M3x10/10pcs)	10pcs	400
1-S33012TPT	TPサラビス(M3x12)(チタン/10入) TP Flat Head Screw(Titanium/M3x12/10pcs)	10pcs	400
1-S33015TPT	TPサラビス(M3x15)(チタン/8入) TP Flat Head Screw(Titanium/M3x15/8pcs)	8pcs	400
1-S34015TPT	TPサラビス(M4x15)(チタン/4入) TP Flat Head Screw(Titanium/M4x15/4pcs)	4pcs	600
1-S34020TPT	TPサラビス(M4x20)(チタン/4入) TP Flat Head Screw(Titanium/M4x20/4pcs)	4pcs	600
1-S34025TPT	TPサラビス(M4x25)(チタン/4入) TP Flat Head Screw(Titanium/M4x25/4pcs)	4pcs	600
	ナベビス Round Head Screw		
1-S42008	ナベビス(M2x8/10入) Round Screw(M2x8/10pcs)	10pcs	200
1-S42010	ナベビス(M2x10/10入) Round Screw(M2x10/10pcs)	10pcs	200
1-S42015	ナベビス(M2x15/10入) Round Screw(M2x15/10pcs)	10pcs	200
1-S42625	ナベビス(M2.6x25/10入) Round Screw(M2.6x25/10pcs)	10pcs	200
1-S42630	ナベビス(M2.6x30/10入) Round Screw(M2.6x30/10pcs)	10pcs	200
1-S43006	ナベビス(M3x6/10入) Round Screw(M3x6/10pcs)	10pcs	200
1-S43012	ナベビス(M4x12/10入) Round Screw(M4x12/10pcs)	10pcs	200
	ナベタッピングビス Round Head Self-Tapping Screw		
1-S42008TP	TPナベビス(M2x8/10入) TP Round Screw(M2x8/10pcs)	10pcs	200
1-S42010TP	TPナベビス(M2x10/10入) TP Round Screw(M2x10/10pcs)	10pcs	200
1-S43008TP	TPナベビス(M3x8/10入) TP Round Screw(M3x8/10pcs)	10pcs	200
1-S43012TP	TPナベビス(M3x12/10入) TP Round Screw(M3x12/10pcs)	10pcs	200
1-S43015TP	TPナベビス(M3x15/10入) TP Round Screw(M3x15/10pcs)	10pcs	200

ビス・ナット・リング・ワッシャー (3)　Screw, Nut, Ring, Washer (3)

★ FOR JAPANESE MARKET ONLY.

品番 No.	品名 Parts Names	入数 Quantity	★定価 (税抜)
	セットビス Set Screw		
1-S53003	セットビス(M3x3/10入) Set Screw(M3x3/10pcs)	10pcs	200
1-S53004	セットビス(M3x4/10入) Set Screw(M3x4/10pcs)	10pcs	200
1-S53005	セットビス(M3x5/10入) Set Screw(M3x5/10pcs)	10pcs	200
1-S53006	セットビス(M3x6/10入) Set Screw(M3x6/10pcs)	10pcs	200
1-S53008	セットビス(M3x8/10入) Set Screw(M3x8/10pcs)	10pcs	300
1-S53010	セットビス(M3x10/10入) Set Screw(M3x10/10pcs)	10pcs	200
1-S53012	セットビス(M3x12/10入) Set Screw(M3x12/10pcs)	10pcs	200
1-S53014	セットビス(M3x14/5入) Set Screw(M3x14/5pcs)	5pcs	200
1-S53018	セットビス(M3x18/5入) Set Screw(M3x18/5pcs)	5pcs	200
1-S53020	セットビス(M3x20/5入) Set Screw(M3x20/5pcs)	5pcs	250
1-S53025	セットビス(M3x25/5入) Set Screw(M3x25/5pcs)	5pcs	300
1-S54004	セットビス(M4x4/10入) Set Screw(M4x4/10pcs)	10pcs	200
1-S54008	セットビス(M4x8/10入) Set Screw(M4x8/10pcs)	10pcs	200
1-S54010	セットビス(M4x10/6入) Set Screw(M4x10/6pcs)	6pcs	200
1-S54012	セットビス(M4x12/10入) Set Screw(M4x12/10pcs)	10pcs	200
1-S54020	セットビス(M4x20/5入) Set Screw(M4x20/5pcs)	5pcs	250
1-S55004	セットビス(M5x4/5入) Set Screw(M5x4/5pcs)	5pcs	250
1-S55040	セットビス(M5x40/5入) Set Screw(M5x40/5pcs)	5pcs	300

品番 No.	品名 Parts Names	入数 Quantity	★定価 (税抜)
	ワッシャー Washer		
1-W200604	ワッシャー(M2x6x0.4/10入) Washer(M2x6x0.4/10pcs)	10pcs	200
1-W260705	ワッシャー(M2.6x7x0.5/10入) Washer(M2.6x7x0.5/10pcs)	10pcs	200
1-W300705	ワッシャー(M3x7x0.5/10入) Washer(M3x7x0.5/10pcs)	10pcs	200
1-W300805	ワッシャー(M3x8x0.5/10入) Washer(M3x8x0.5/10pcs)	10pcs	200
1-W300910	ワッシャー(M3x9x1.0/10入) Washer(M3x9x1.0/10pcs)	10pcs	400
1-W301010	ワッシャー(M3x10x1/10入) Washer(M3x10x1/10pcs)	10pcs	400
1-W401005	ワッシャー(M4x10x0.5/10入) Washer(M4x10x0.5/10pcs)	10pcs	400
1-W401008	ワッシャー(M4x10x0.8/10入) Washer(M4x10x0.8/10pcs)	10pcs	200
1-W501208	ワッシャー(M5x12x0.8/10入) Washer(M5x12x0.8/10pcs)	10pcs	200
1-W701105	ワッシャー(M7x11x0.5/5入) Washer(M7x11x0.5/5pcs)	5pcs	200
1-W701110	ワッシャー(M7x11x1.0/5入) Washer(M7x11x1.0/5pcs)	5pcs	200
	スプリングワッシャー Spring Washer		
1-W300615S	ワッシャー(M3x6x1.5) スプリング (10入) Washer(Spring/M3x6x1.5/10pcs)	10pcs	200

品番 No.	品名 Parts Names	入数 Quantity	★定価 (税抜)
	シム Shim		
96046	6x8mmシムセット(0.1/0.2/0.3/各10) 6x8mm Shim Set(0.1/0.2/0.3/10pcs)	10pcs	450
96641	3x5mmシムセット(0.1/0.2/0.3/各10) 3x5mm Shim Set(0.1/0.2/0.3/10pcs)	10pcs	450
96642	4x6mmシムセット(0.1/0.2/0.3/各10) 4x6mm Shim Set(0.1/0.2/0.3/10pcs)	10pcs	450
96643	5x7mmシムセット(0.1/0.2/0.3/各10) 5x7mm Shim Set(0.1/0.2/0.3/10pcs)	10pcs	450
96644	8x10mmシムセット(0.1/0.2/0.3/各10) 8x10mm Shim Set(0.1/0.2/0.3/10pcs)	10pcs	450
96645	11x14mmシムセット(0.1/0.2/0.3/各10) 11x14mm Shim Set(0.1/0.2/0.3/10pcs)	10pcs	450
96646	12x15mmシムセット(0.1厚/0.2厚/各4入) 12x15mm Shim Set(0.1/0.2/4pcs)	4pcs	450
96647	10x12mmシムセット(0.1/0.2)各4入 10x12mm Shim Set(0.1/0.2)4pcs	4pcs	300
96648	5x12x0.15mmシム(10入) 5x12x0.15mm Shim(10pcs)	10pcs	350
96772	13x16x0.15 mmシム SUS (10入) 13x16x0.15mm Shim SUS	10pcs	450
96773	8x12x0.2mmシム(5入) 8x12x0.2mm Shim(5pcs)	5pcs	200
96774	5x20x0.2mmシム(5入) 5x20x0.2mm Shim(5pcs)	5pcs	300
96775	4x10x0.15mmシム(10入) 4x10x0.15mm Shim(10pcs)	10pcs	300
96946	12x18x0.15mmシム(10入) 12x18x0.15mm Shim(10pcs)	10pcs	300
96947	シムセット(15x18x0.2mm/10入) Shim Set(15x18x0.2mm/10pcs)	10pcs	300

＊表示価格は平成30年7月1日現在のものです。 "Kyosho Direct-Mail-Parts-Order-System" is available only for Japanese market.

京商スペアパーツ・オプションパーツの購入方法

※これらの購入方法は日本国内に限らせていただきます

●部品をこわしたり、なくしてしまった場合でもスペアパーツやオプションパーツを購入し、元どおりに直す事ができます。

●パーツはお店で直接購入していただくか、お店に行けない場合は、インターネットから通信販売で購入することができます。
（現金書留及び郵便振込みによる通信販売は平成20年3月31日をもって終了させていただいておりますので予めご了承ください）

●商品のご購入に際しては商品代金（税込）とは別に発送手数料が必要です。

※お支払い方法により発送手数料が異なりますので下記の注文専用電話にてご確認ください。
※お届け予定日数は夏・冬期休業または交通事情等運送上の理由により、遅れる場合がございますのであらかじめご了承ください。

1.まずはお店でお求めください。

まずは、お近くのお店か、この商品をお買い求めいただいたお店にご来店ください。ご希望のパーツの在庫があれば即購入できます。その際に組立/取扱説明書をお持ちになると購入がスムーズになります。

お店で在庫切れの場合でも京商の『オンラインパーツ直送便』※ でお店から京商へ申し込めます

お店でご希望のパーツがたまたま品切れだった場合でも、京商の『オンラインパーツ直送便』※を利用すればその場で注文できます。
『オンラインパーツ直送便』は、ご希望のパーツの品番や数量等を直接お店にご注文してください。在庫確認後代金をお支払いいただければ結構です。お客様のご自宅か、お店にお届けします。
※一部取扱っていないお店もございます。

オンラインパーツ直送便取扱店はこのステッカーが目印です。

A: 取扱説明書で必要なパーツの品番と数量を確認する。

B: お店で必要なパーツを注文し代金を支払う。

C: ご注文から約３～４日でお客様のご自宅か、お店にお届けします。

2.お店に行けない場合は 次の方法で京商から通信販売で購入できます。

お店に行けない場合は、京商ホームページからお申し込みください。

インターネットで京商に申し込む

http://rc.kyosho.com

インターネットでお申し込みの場合は2種類（各社クレジットカード、代引支払い）からお選びいただけますのでご利用ください。

京商株式会社
〒243-0021 神奈川県厚木市岡田3050 厚木アクストメインタワー7F
●お問い合せはユーザー相談室まで
電話 046-229-4115 受付時間：月～金曜（祝祭日を除く）13:00～18:00

Available only for Japanese market.

ユーザー登録のご案内

※これらのサポートは日本国内に限らせていただきます

このたびは、当社製品をお買い上げいただき、ありがとうございます。
京商では、ご購入いただいたお客様へのサービスといたしましてインターネットを利用したユーザー登録を開設しております。
新製品情報やサポート情報、イベントについてお知らせいたしますのでご登録をお勧めします。

1.ご登録に必要な情報

*お買い上げいただいた製品名、品番
*シリアルナンバー(付属の送信機に貼られている "KT xxxxxxx" KTに7桁の英数字)
*お買い上げ時のレシート、または販売店からの注文完了(受理)メールの、スクリーンショット、スキャン、撮影画像。
*Eメールアドレス
*お客様のお名前、年齢、性別、住所、電話番号

2.ユーザー登録

下記のURLまたはQRコードからアクセスして登録を行ってください。

https://www.kyosho.com/rc/ja/user-entry/check.php

個人情報について
当社は、ご提供いただきました個人情報を適正に管理いたします。
ご提供いただいた個人情報は、新製品情報、メールマガジンの発信。また、製品サポート、イベントのご案内などに使用いたします。

京商株式会社
〒243-0021 神奈川県厚木市岡田3050 厚木アクストメインタワー7F
●お問い合せはユーザー相談室まで
電話 046-229-4115 受付時間：月～金曜(祝祭日を除く)13:00～18:00

The service mentioned below is available only for Japanese market.

組立や、操作上で不明な点のお問い合せ方法

これらのサービスは日本国内に限らせて頂きます

組立てたり、操作してみて上手くいかない点などございましたら、ご購入いただいた販売店または、京商ユーザー相談室へお問い合せください。
京商ユーザー相談室へお問い合せの際は、お電話いただくか、下記のお問い合せ用紙に必要事項をご記入のうえ、ファックスまたは郵便でお送りください。

京商へのお問い合せ先 →「京商ユーザー相談室」

京商にお問い合せの際は、「京商ユーザー相談室」にご連絡ください。
お問い合せの際は、お手元に商品や組立／取扱説明書をご用意のうえ、組立／取扱説明書のページ数, 行程番号, 部品番号(キーNo.)を用いるなど、なるべく具体的にお知らせください。

電話でのお問い合せは： 046-229-4115　電話でのお問い合せは、月曜～金曜(祝祭日を除く)13:00～18:00。

FAXでのお問い合せは： 046-229-4032　FAXでは、24時間お問い合せの受付をして居ります。回答は、翌営業日以降となる場合があります。営業日:月曜～金曜(祝祭日を除く)

郵便でのお問い合せは： 〒243-0021 神奈川県 厚木市 岡田3050 厚木アクストメインタワー7F
京商株式会社 ユーザー相談室宛

キリトリ線

お問い合せ用紙

お問い合せ用紙は、FAXまたは郵便でお送りください。回答方法は、京商で検討のうえ考慮させて頂きます。
郵送の場合は、お問い合せ用紙のコピーを保管してください。

品番	No.33014T1	商品名	インファーノ MP9 TKI4 readyset		
ご購入店	店名　都道府県 (電話　－　－　)			ご購入年月日	平成　年　月　日
ご使用プロポ	メーカー名　商品名		ご使用の　モーター　エンジン		
ご氏名	フリガナ		R/C歴	約　年	
ご自宅住所	〒＿＿＿－＿＿＿＿ 都道府県				
ご自宅の連絡先	電話　(　)		FAX　(　)		
平日の昼間に可能な連絡先	電話　(　)		FAX　(　)		
月曜～金曜(祝祭日を除く)13:00～18:00で電話連絡可能な時間帯　:　頃			受付No.(京商記入欄)		

お問い合せご記入欄：組立／取扱説明書のページ数や部品番号(キーNo.)を用いるなど、なるべく具体的にご記入ください。

※京商株式会社では、お客様の個人情報の保護に力を入れております。お客様よりの、注文及びお問い合せを通じて知りえたお客様の個人情報につきましては、(1)～(3)の場合を除き無断で第三者に提供したり開示するようなことはありません。 (1)お客様の事前の承諾を受けた場合。(2)法律に基づき開示請求を受けた場合。(3)サービスの提供のため当社の委託先に開示する場合。

KYOSHO® THE FINEST RADIO CONTROL MODELS

京商ホームページ
www.kyosho.com

FCC CAUTION
Changes or modifications not expressly by the party responsible for compliance void the user's Authority to operate the equipment.

京商株式会社
〒243-0021 神奈川県厚木市岡田3050 厚木アクストメインタワー7F
●ユーザー相談室直通電話 046-229-4115
お問い合せは：月曜～金曜(祝祭日を除く)13：00～18：00

32231807-1　PRINTED IN CHINA

※ご使用前にこの説明書を良くお読みになり十分に理解してください。
Before beginning assembly, please read these instructions thoroughly.
Vor Inbetriebnahme unbedingt die Bedienungsanleitung lesen!
Avant toute utilisation, lire attentivement cette notice de montage !
Antes de comenzar el montaje, lea atentamente este manual de instrucciones

KE21SP エンジン / KE21SP ENGINE / KE21SP Motors KE21SP MOTEUR / KE21SP MOTOR

取扱説明書
INSTRUCTION MANUAL
Bedienungsanleitung
NOTICE EXPLICATIVE
INSTRUCTION MANUAL

KYOSHO® THE FINEST RADIO CONTROL MODELS

No.74031

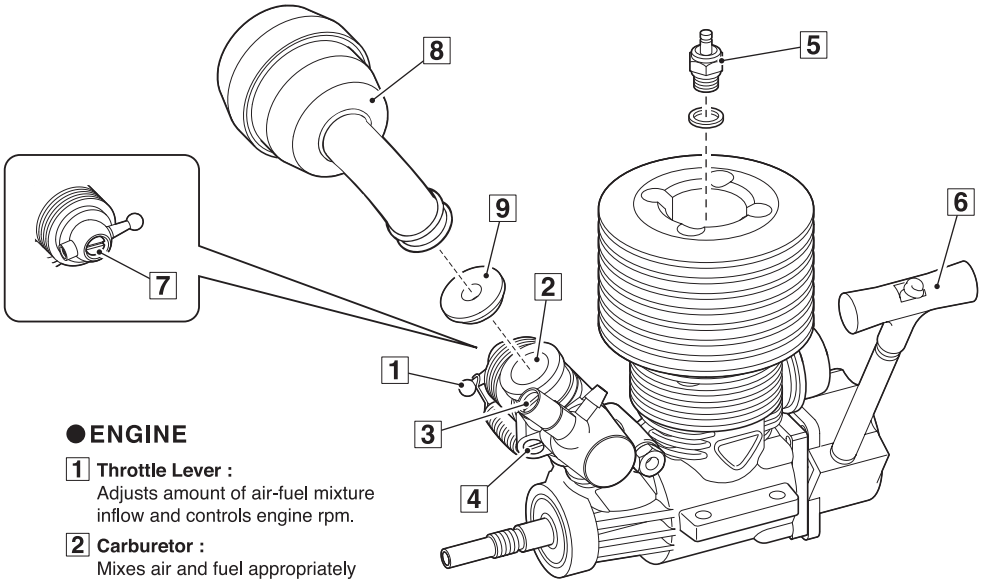

●エンジン各部の名称

1 **スロットルレバー**
混合気の量を調整しエンジンの回転数を制御する。

2 **キャブレター**
燃料と空気を混ぜ混合気を作り、その量でエンジンの回転数をコントロールする。

3 **ニードルバルブ**
混合気の燃料の量を調整する。
（絞るにつれ、高速、高温になる。）

4 **スロットルストップスクリュー**
アイドリングを調整する。

5 **グロープラグ**
圧縮された混合気に点火する。

6 **リコイルスターター**
エンジンを始動させる。

7 **スロー絞り調整スクリュー**
スロー時の混合気・燃料の量を調整する。

8 **エアークリーナー**

9 **ブレークインリング**
エンジンのブレークイン時に使用する。

●ENGINE

1 **Throttle Lever :**
Adjusts amount of air-fuel mixture inflow and controls engine rpm.

2 **Carburetor :**
Mixes air and fuel appropriately to control engine running.

3 **High-Speed Needle :**
Adjusts the amount of fuel inflow for the mixture. (tightening increases speed & temperature)

4 **Idle Speed Screw :**
Adjusts idling.

5 **Glow Plug :**
Ignites the compressed air-fuel mixture.

6 **Recoil Starter :**
Starts the engine.

7 **Low-Speed Needle :**
Adjusts volume of air and fuel in mixture.

8 **Air Filter**

9 **Break-in Ring :**
Use when breaking-in the engine.

●Die Bauteile des Motors

1 **Drosselküken :**
Steuerung der Motordrehzahl

2 **Vergaser :**
Erzeugt das Treibstoff / Luft Gemisch

3 **Düsennadel :**
Reguliert das Gemischverhältnis (das Zudrehen mit Uhrzeigersinn erhöht die Drehzahl und Temperatur)

4 **Mechanische Leerlauf-Justierung :**
Justiert den Leerlauf.

5 **Glühkerze :**
Zündet das Treibstoff / Luft Gemisch

6 **Seilzugstarter / Elektro-Bordanlasser :**
Zum Starten des Motors

7 **Leerlauf Düsennadel :**
Reguliert das Leerlaufgemisch

8 **Luftfilter**

9 **Einlauf-Ring :**
Zum Einlaufen des Motors verwenden.

●MOTEUR

1 **Commande de carburateur :**
Commande l'ouverture du carburateur.

2 **Carburateur :**
Mélange l'air et le carburant pour l'accélération du moteur.

3 **Pointeau principal :**
Permet d'ajuster la proportion de carburant dans le carburateur. (le serrage augmente la vitesse et la température)

4 **Vis de ralenti :**
Permet de régler le ralenti du moteur.

5 **Bougie :**
Permet l'explosion du mélange.

6 **Lanceur à main :**
Pour démarrer le moteur.

7 **Vis de reprise :**
Pour ajuster le volume d'air et de carburant dans le mélange.

8 **Filtre à air**

9 **Buse de rodage :**
Utiliser lors du rodage moteur.

●MOTOR

1 **Mando del carburador :**
Regula la mezcla aire-combustible y las rpm del motor.

2 **Carburador :**
Mezcla el combustible y el aire.

3 **Aguja :**
Regula la cantidad de combustible. (apretar incrementa velocidad y temperatura)

4 **Tornillo de Ralentí :**
Ajustar el ralentí

5 **Bujía :**
Provoca la combustión de la mezcla.

6 **Arrancador Manual / Arrancador Electrico :**
Arranca el motor.

7 **Tornillo de baja :**
Ajusta el volumen de aire y combustible de la mezcla.

8 **Filtro de Aire**

9 **Anillo de rodaje :**
Usar durante el rodaje del motor.

●エンジン始動とならし運転（ブレークイン）

KE21SPエンジンは、工場出荷時に最適な状態に調整されています。3ニードルバルブ、4スロットルストップスクリュー、7スロー絞り調整スクリューを触らないで、車体の取扱説明書の指示に従ってブレークインを行ってください。

●キャブレターの微調整

ブレークイン終了後の通常走行において、気温、湿度に合わせてキャブレターを微調整することで走行フィールを向上することができます。

►アイドリング回転数の調整

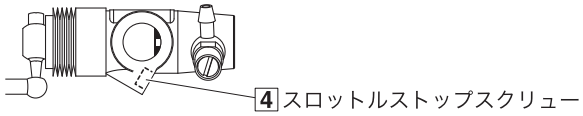

アイドリング回転数を上げる
→ 少量締め込む

アイドリング回転数を下げる
→ 少量緩める

►走行フィールの調整

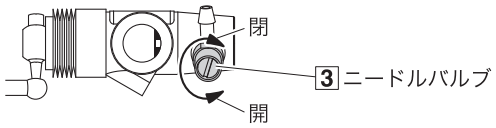

加速時にもたつき感がある
→ 少しだけ締める

加速が鋭くエンジンの温度が 130℃以上ある
→ 少し開ける

注意：エンジンヘッドの温度を測定しながら130℃を超えないよう行ってください。

温度計が無い場合はオーバーヒートさせないように
3 ニードルバルブ調整時の締め過ぎに注意してください。

注意：エンジンの調整は全て走行させながら行ってください。タイヤを空転させての空ぶかしはエンジン回転数が上がり過ぎるためエンジン破損の恐れがあります。

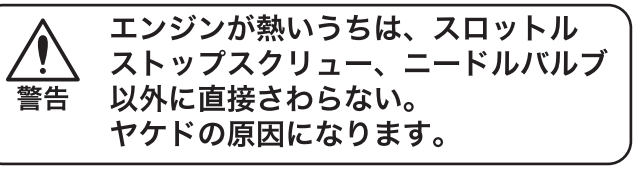

エンジンが熱いうちは、スロットルストップスクリュー、ニードルバルブ以外に直接さわらない。ヤケドの原因になります。

●使用後の手入れ

＊終了する場合、燃料タンク内に残った燃料は全て抜いてください。

＊エンジン内部も同じように燃料を抜いてください。内部に燃料が残ったまま、長期間そのままにしておくと次回使用する時にエンジンが始動しにくくなりますので注意してください。

＊エンジン外部の汚れは、メタノールまたは洗浄スプレーを使ってブラシ等で落してください。尚、作業中は火気に十分注意してください。また、キャブ吸入孔よりエンジン内部へメンテナンスオイルを注しておくと良いです。

ガソリンやシンナーなどは、絶対に使用しない。火災の原因になります。

●ENGINE STARTING & BREAK-IN

Starting Engine and Break-In.
The KE21SP Engine is preset from the factory. Do not change the default settings on 3 Needle Valve, 4 Throttle Stop Screw, 7 Slow Speed Adjuster Screw. Follow the break-in instructions in the instruction manual.

●Fine Tuning Carburettor

After break-in is complete and model is running normally, driving feel can be improved by fine-tuning the carburettor to suit temperature and humidity conditions.

► Adjusting Idle Speed

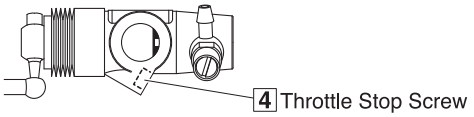

Increase idle speed
→ Screw in slightly

Decrease idle speed
→ Unscrew slightly

► Adjust driving feel

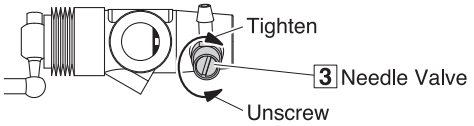

Acceleration feels sluggish
→ Close slightly

Acceleration is sharp and engine temperature is more than 130°C
→ Open slightly

CAUTION: While measuring the temperature of the engine head, ensure it does not rise above 130°C.

If you do not have a way to measure the engine's temperature, take care not to over-tighten the 3 Needle Valve so the engine doesn't overheat.

CAUTION: Perform all engine adjustments while running the model on the ground. Engine RPM can increase too much with no load on the wheels and damage the engine.

Warning

Except for the throttle stop screw and needle valve, do not touch any part of the engine while it is hot as this can cause burns.
If disregarding this warning, you may cause burn injuries.

●MAINTENANCE

* After running the engine, draw out any leftover fuel from the fuel tank.
* Draw out fuel from inside the engine as well. Fuel that remains inside the engine, may clog the engine and make it difficult to start.
* Remove dirt etc. from the exterior of the engine with a brush and spray cleaner or methanol. Use extra caution to avoid fire. Also, putting maintenance oil inside the engine through the carburetor's air intake is recommended.

Warning

Never use gasoline or thinner when cleaning! This may cause Fire !

●Das Starten & Einlaufen des Motors

Starten und Einfahren des Motors.
Der KE21SP Motor ist von bereits fertig eingestellt.
Bitte verstellen Sie die diese Werkseinstellung von 3 Duesennadel, 4 Drosselkueken, 7 Leerlaufschraube nicht! Bitte gehen Sie genau nach der Anleitung zum Einlaufen des Motors in diesem Manual vor.

●Feineinstellung des Vergasers

Nachdem das Einlaufen fertig ist und das Modell normal laeuft, koennen Sie das Fahrgefuehl verbessern indem Sie die Vergasereinstellungen je nach Aussentemperatur und Luftfeuchtigkeit feinfuehlig nachstellen.

► Leerlaufschraube einstellen

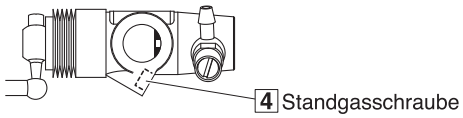

Leerlaufdrehzahl erhoehen
→ Leicht zudrehen

Leerlaufdrehzahl erniedrigen
→ Leicht aufdrehen

► Fahrgefuehl einstellen

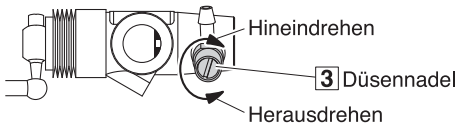

Die Beschleunigung ist traege
→ Leicht schliessen

Die Beschleunigung ist scharf und die Motortemperatur ueber 130°C
→ Leicht oeffnen

ACHTUNG: Messen Sie stets die Zylinderkopftemperatur, ein Maximum von 130°C darf nicht überschritten werden.

Falls Sie keine Möglichkeit haben die Temperatur zu messen, die Vollgasnadel 3 nicht zu stark schließen, um ein Überhitzen des Motors zu vermeiden.

ACHTUNG: Alle Motoreinstellungen müssen im Fahrbetrieb vorgenommen werden. Andernfalls kann der Motor leicht hochdrehen und dadurch beschädigt werden.

Achtung

Außer für die Drosselanschlagschraube und Nadelventil, keinen Teil berühren der Motor, während er heiß, da dies zu Verbrennungen führen kann.
Wenn Nichtbeachtung dieser Warnung können Sie Brandverletzungen verursachen.

●Die Wartung des Motors

* Entfernen Sie nach dem Betrieb des Modells den Treibstoffaus demTank!
* Entfernen Sie auch alle Treibstoffreste aus dem Motor. Dazu den Motor im Leerlauf starten. Anschließend den Schlauch am Vergaser abziehen und warten bis der Motor ausgeht.
* Entfernen Sie Schmutz etc. vom Aeusseren des Motors mit Hilfe einer Buerste oder eines Reinigungssprays oder mit Methanol. Bitte seien Sie sehr vorsichtig um Feuer zu vermeiden. Wir raten zudem, nach dem Gebrauch After Run Oel ins Motorinnere durch den Vergasereinlass einzutroepfeln.

Achtung

Verwenden Sie niemals Benzin oder Verdünnung zum Reinigen des Motors, es besteht Brandgefahr!

●DEMARRAGE & RODAGE MOTEUR

Le moteur KE21SP est préréglé en usine.
Ne modifiez pas les réglages par défaut de la vis de pointeau principal 3, de la vis de ralenti 4, de la vis de réglage de reprise 7. Suivez les instructions de rodage dans le manuel d'instructions.

●CARBURATEUR

Une fois le rodage terminé et que le modèle fonctionne normalement, la sensation de pilotage peut être améliorée en effectuant des ajustements sur le carburateur en fonction des conditions de température et d'humidité.

► Réglage de la vitesse du ralenti

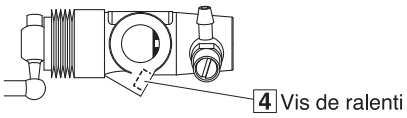

Augmenter la vitesse du ralenti
→ Visser légèrement

Réduire la vitesse du ralenti
→ Dévisser légèrement

► Ajuster la sensation de conduit

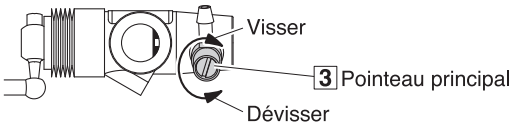

L'accélération est mole
→ Fermer légèrement

L'accélération est forte et la température du moteur est supérieure à 130 °C
→ Ouvrir légèrement

ATTENTION : Affiner le réglage sans que la culasse dépasse les 130 degrés.

Si vous ne pouvez pas mesurer la température du moteur, faire attention de ne jamais fermer complètement la vis de pointeau.
Toujours demander conseil auprès de votre revendeur avant d'effectuer ce type de réglage.

ATTENTION : Toujours effectuer les réglages sur piste et non sur un stand. Le régime moteur peut augmenter rapidement si la charge n'est pas sur les roues et endommager le moteur.

Attention

Ne JAMAIS toucher à chaudle moteur. Risque de brûlures.

●MAINTENANCE

∗ Une fois l'utilisation du modèle fini, vider le carburant du réservoir.

∗ Vider les durites du carburant restant.
Si le carburant reste longtemps dans les durites, cela peut causer des difficultés au prochain démarrage.

∗ Retirez la saleté etc. de l'extérieur du moteur avec une brosse et un pulvérisateur ou un dégraissant. Faire très attention lors de la manipulation de ce type de produit et ne pas laisser un enfant le faire seul. Il est également recommandé de mettre de l'huile de maintenance à l'intérieur du moteur au travers de la prise d'air du carburateur.

Attention

AUCUNE GARANTIE NE POURRA ETRE PRISE EN COMPTE SI LE MOTEUR A ETE UTILISE AVEC UN AUTRE CARBURANT QUE DU KYOSHO FUEL !

Attention

NE JAMAIS UTILISER UN AUTRE CARBURANT QUE DU CARBURANT SPECIAL MODELE REDUIT !

●ARRANQUE Y RODAJE DEL MOTOR

Arranque y rodaje del motor.
El Motor KE21SP está pre ajustado de fábrica. No cambie el ajuste por defecto en 3 aguja de carburador, 4 Aguja de acelerador, 7 ajuste de bajas. Siga las instrucciones de rodaje del manual.

●CARBURADOR

Una vez finalizado el rodaje y cuando el motor está en funcionamiento normal, la experiencia de conducción se puede mejorar gracias al ajuste fino del carburador para adaptarse a las condiciones de temperatura y humedad.

► Ajustar la aguja de ralentí

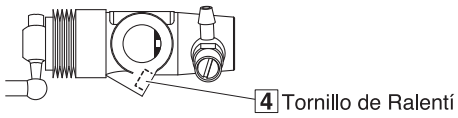

Subir velocidad del ralentí
→ Girar ligeramente

Disminuir velocidad del ralentí
→ Aflojar ligeramente

► Ajustar el tacto de conducción

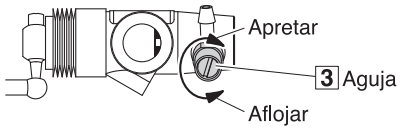

La aceleración es lenta
→ Cerrar ligeramente

La aceleración es fuerte y la temperatura del motor es superior a 130ºC
→ Abrir ligeramente

PRECAUCION: Mientras mide la temperatura de la culata, asegúrese que no alcanza los 130º C.

Si no tienes manera de medir la temperatura del motor tenga cuidado de no apretar demasiado la aguja 3 para que el motor no se sobrecaliente.

PRECAUCION: Realice todos los ajustes del motor mientras rueda con su coche por la pista. Si lo tiene con las ruedas sin tocar el suelo las RPM podrían incrementarse dañando el motor.

Aviso

Evite tocar el motor mientyas el motor esté muy caliente. Solamente torque la aguja para realizar ajustes.

●MANTENIMIENTO

∗ Cuando haya completado el proceso, retire todo el combustible del depósito.

∗ No es recomendable dejar combustible en el interior del motor. Si el mismo permanece en el interior durante mucho tiempo, el motor podría no arrancar fácilmente la siguiente vez.

∗ Eliminar suciedad etc, del exterior del motor con un pincel y un spray limpiador o metanol. Adoptar las medidas necesarias para evitar fuego. Se recomienda añadir un poco de aceite de mantenimiento a través del carburador en la entrada de aire.

Aviso

Never use gasoline or thinner when cleaning! This may cause fire!

KE21SPエンジン分解図 / EXPLODED VIEW / EXPLOSIONSZEICHNUNG / VUE ECLATEE / DESPIECE

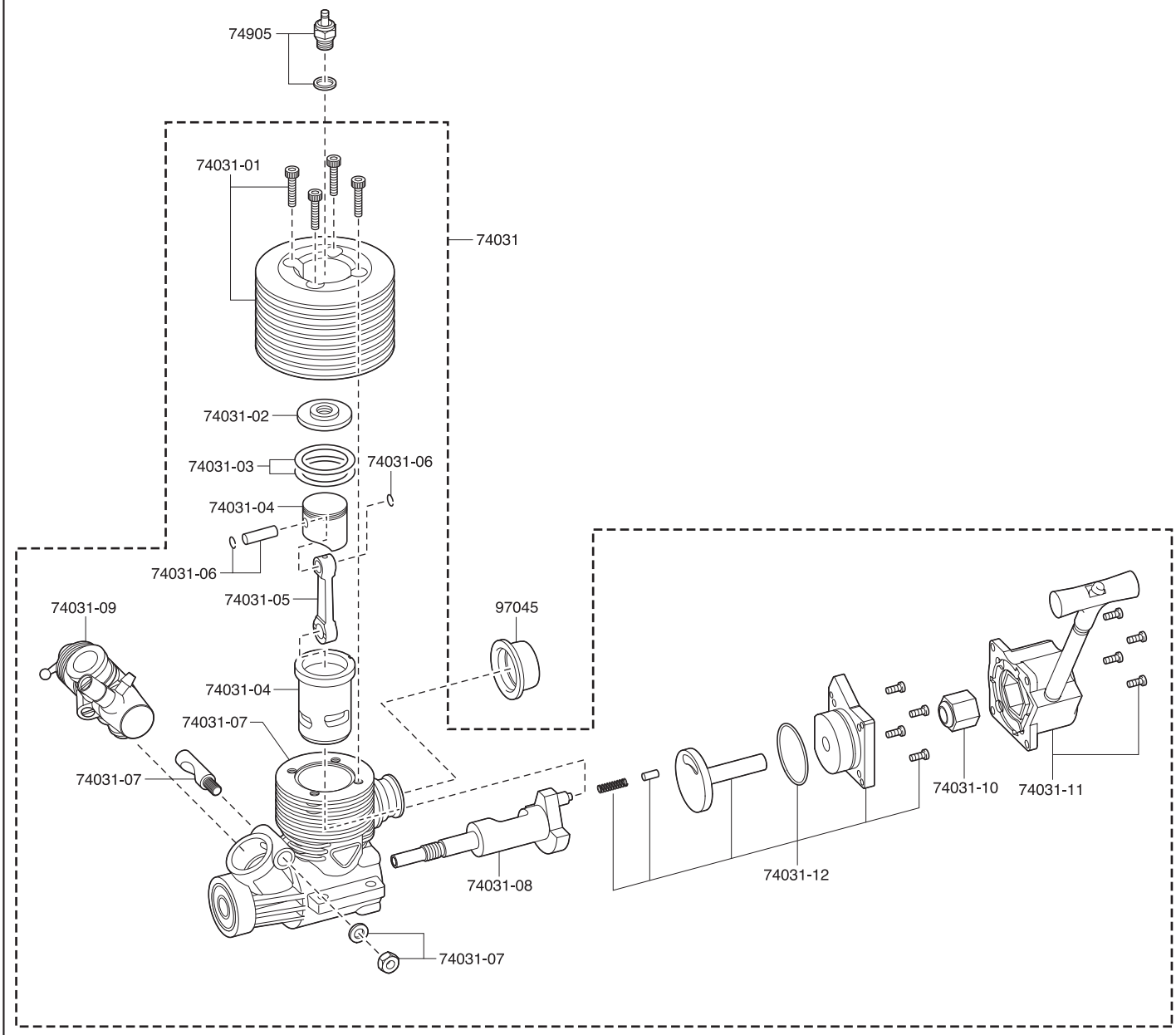

スペアパーツ　SPARE PARTS

★ FOR JAPANESE MARKET ONLY.

品　番 No.	パ ー ツ 名 Part Names	★定価 （税抜）
74031	KE21SPエンジンAssembly KE21SP Engine	23000
74031-01	シリンダーヘッド（KE21SP） Cylinder Head (KE21SP)	2200
74031-02	アンダーヘッド（KE21SP） Under Head (KE21SP)	1200
74031-03	ヘッドガスケット（KE21SP） Head Gasket (KE21SP)	580
74031-04	ピストン・シリンダーセット（KE21SP） Piston & Cylinder Set (KE21SP)	4800
74031-05	コンロッド（KE21SP） Connecting Rod (KE21SP)	2400
74031-06	ピストンピン（KE21SP） Piston Pin (KE21SP)	800
74031-07	クランクケースセット（KE21SP） Crankcase (KE21SP)	5500
74031-08	クランクシャフト（KE21SP） Crankshaft (KE21SP)	3300

品　番 No.	パ ー ツ 名 Part Names	★定価 （税抜）
74031-09	スライドキャブアッセンブリー（KE21SP） Slide Carburetor Assembly (KE21SP)	5600
74031-10	ワンウェイベアリングセット（KE21SP） Oneway Bearing Set (KE21SP)	2000
74031-11	リコイルスターターアッセンブリー（KE21SP） Recoil Starter Assembly (KE21SP)	2100
74031-12	バックプレートセット（KE21SP） Back Plate (KE21SP)	3000
74905	Gグロープラグ（74904） G-Glow Plug (74904)	800
97045	マフラーガスケット（21–28クラス/5入） Muffler Gasket (21-28 class / 5pcs)	1200

＊表示価格は平成30年7月1日現在のものです。

⚠ CAUTION

Only use parts from the above list as replacements for the unit or starter motor. (*Do not use No.74001B Electric Starter Unit or No.74002 Starter Wiring Unit as these can cause short circuit. This is dangerous.)

⚠ Vorsicht

Verwenden Sie ausschließlich die oben genannten Ersatzteile! Verwenden Sie keinesfalls die 74001B Startereinheit oder 74002 Kabelsatz. Dies kann zu Kurzschlüssen führen.

⚠ ATTENTION !

Pour tout remplacement de pièce de l'unité de démarrage moteur, utiliser uniquement celles spécifiées dans la liste. (*Ne pas utiliser le démarreur électrique #74001B ou l'unité #74002. Leur utilisation peut provoquer un court-circuit et ceci est dangereux.)

⚠ PRECAUCION

Utilice solamente las piezas arriba descritas para el motor y arrancador. (*No utilice el Arrancador Eléctrico No.74001B ni No.74002 ya que podrían causar un cortocircuito.)

FCC CAUTION
Changes or modifications not expressly by the party responsible for compliance void the user's Authority to operate the equipment.

京商ホームページ
www.kyosho.com

*Specifications are subject to change without prior notice!
*Technische Änderungen sind ohne vorherige Ankündigungen möglich!
*Les spécifications peuvent changer sans préavis!
*El fabricante se reserva el derecho de introducir modificaciones en los kits sin previo aviso!

© Copyright 2018 KYOSHO CORPORATION 32231807-1 PRINTED IN CHINA

京商株式会社
〒243-0021 神奈川県厚木市岡田3050 厚木アクストメインタワー7F
●ユーザー相談室直通電話 046-229-4115
お問い合せは：
月曜～金曜(祝祭日を除く)13：00～18：00