※ご使用前にこの説明書を良くお読みになり十分に理解してください。
Before beginning assembly, please read these instructions thoroughly.
Bitte lesen Sie die Anweisungen vor Gebrauch genau durch!
Veuillez attentivement lire les instructions avant l'emploi!
Lea cuidadosamente este manual de instrucciones antes de comenzar el montaje

INFERNO NEO 3.0

メンテナンス説明書
MAINTENANCE MANUAL

KYOSHO MotorSports

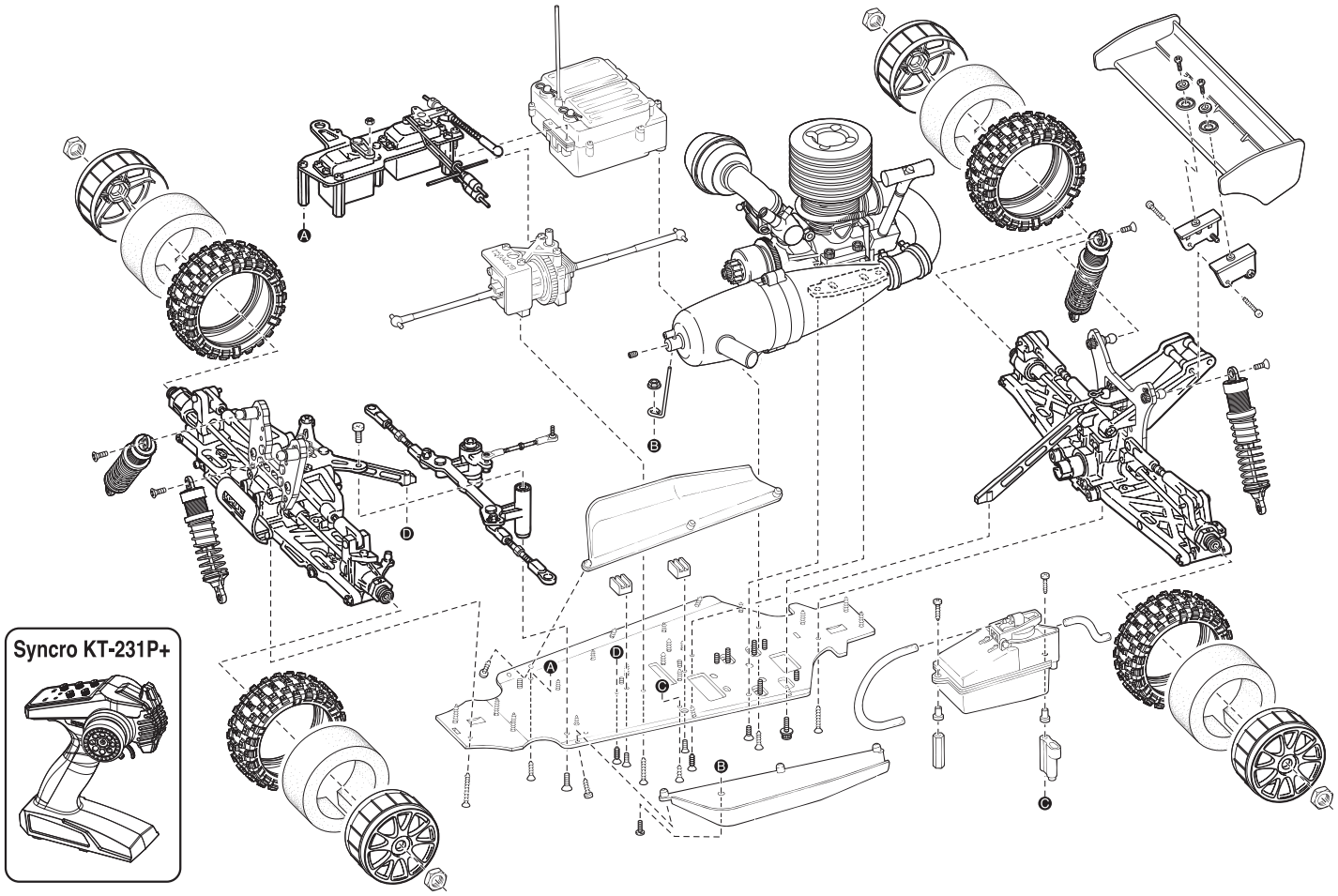

INFERNO NEO 3.0 readyset (with Syncro KT-231P+)

1:8 Scale Radio Controlled .21 Engine Powered 4WD Racing Buggy

- 本紙は組立て順に説明してあります。メンテナンスやパーツの交換の際に参考にしてください。メンテナンスや組立ての不慣れな方は、お買い求めの販売店もしくは当社ユーザー相談室までお問い合わせください。
- This instruction manual follows the model's order of assembly. Please keep and refer to this manual for maintenance or when replacing parts. Users unfamiliar with maintaining and assembling this model should contact their Kyosho distributor or hobby shop.
- Diese Bauanleitung beschreibt die Montage des Modells. Bewahren Sie diese Dokumentation unbedingt fuer Ersatzteilbestellungen oder Reparaturen am Modell auf. Falls Sie Fragen haben, wenden Sie sich bitte an Ihren Fachhaendler oder direkt an KYOSHO Deutschland.
- Cette notice décrit les différentes phases de montage et de maintenance du modèle. Pour les utilisateurs peu familier avec le modélisme, en cas de doute ou de problème, contacter votre revendeur afin d'obtenir les conseils d'un spécialiste.
- Este manual de instrucciones explica los pasos de montaje del modelo. Por favor conserve este manual siempre a mano para realizar un correcto mantenimiento y consultar la lista de piezas a la hora de cambiar algún repuesto.
- メンテナンスやパーツ交換する際は、ビスや部品を無くさないように気を付けてください。
- Take care not to lose parts or screws etc. when performing maintenance or replacing parts.
- Achten Sie darauf, dass Sie keine Teile oder Schrauben waehrend der Montage am Modell verlieren.
- Faire attention de ne pas perdre de vis ou autres petites pièces du châssis ... En cas de perte, les remplacer immédiatement.
- Tenga precaución de no perder ninguna pieza a la hora de realizar el mantenimiento o de cambiar algún repuesto.

KYOSHO®
THE FINEST RADIO CONTROL MODELS

※製品改良のため、予告なく仕様を変更する場合があります。 *Specifications are subject to change without prior notice! *Technische Änderungen sind ohne vorherige Ankündigungen möglich! (和英独仏西)
*Les spécifications peuvent changer sans préavis! *El fabricante puede modificar los kits sin previo aviso
© Copyright 2021 KYOSHO CORPORATION／禁無断転載複製
33012T3/T4-MM02
No. 33012T3/T4

他にそろえる物 / ITEMS REQUIRED FOR OPERATION
DAS NOTWENDIGE ZUBEHÖR / MATÉRIEL NÉCESSAIRE / PARA SU FUNCIONAMIENTO

組立てに必要な工具
Tools required
Die notwendigen Werkzeuge
Les outils utilisés
Herramientas necesarias

注意
使用する工具の取扱いには、十分注意してください。
CAUTION: Handle tools carefully!
WICHTIG: Gehen Sie vorsichtig mit Werkzeugen um!
IMPORTANT: Maniez les outils avec prudence!
AVISO: Maneje las herramientas cuidadosamente!

キットに入っている工具
TOOLS INCLUDED / GELIEFERTE WERKZEUGE
OUTILS FOURNIS / HERRAMIENTAS INCLUIDAS

■六角レンチ（1.5mm, 2mm, 2.5mm, 3mm）
Hex wrenches (1.5mm, 2mm, 2.5mm, 3mm)
Sechskantschlüssel (1.5mm, 2mm, 2.5mm, 3mm)
Clé allen (1.5mm, 2mm, 2.5mm, 3mm)
Llaves Allen (1.5mm, 2mm, 2.5mm, 3mm)

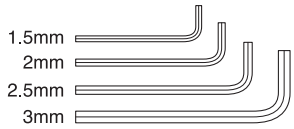

■十字レンチ（大）
Cross Wrench (big)
Kreuzschlüssel (groß)
Clé en croix (grande)
Llave de cruz (Grande)

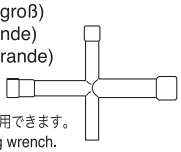

●プラグレンチとして使用できます。
Can be used as plug wrench.
Krezenschluessel
Peut-être utilisé comme clé à bougie.
Puede utilizarse como llave de bujías

■ホイールレンチ
Wheel Wrench
Felgenschluessel
Clé démonte pneus
Llave de ruedas

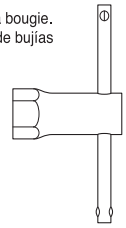

一般的な工具
TOOLS / Werkzeug
OUTILS / HERRAMIENTAS

■＋ドライバー（大、中、小）
Phillips screwdrivers (sizes: L, M, S)
Kreuzschlitzschraubendreher
Tournevis cruciforme
Destornilladores Phillips

■ラジオペンチ
Needle Nose Pliers
Flachzange
Pinces plates
Alicates de punta fina

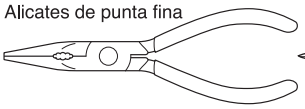

■ハサミ
Scissors
Schere
Ciseaux
Tijera

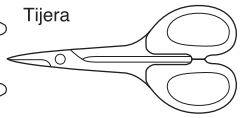

■ニッパー
Wire Cutters
Seitenschneider
Pince coupante
Alicate cortacables

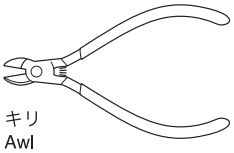

■カッターナイフ
Sharp Hobby Knife
Scharfes Bastelmesser
Cutter
Cuchilla de Hobby

■キリ
Awl
Spitzahle
Poinçon
Punzón

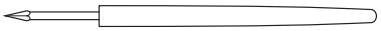

アクセサリー
ACCESSORIES / Zubehör
ACCESSOIRES / ACCESORIOS

■瞬間接着剤
Instant Glue
Sekundenkleber
Colle cyanoacrylate
Pegamento instantáneo

■ネジロック剤
Screw Cement
Schraubensicherung
Frein filet
Fijatornillos

No.36219 / 36219P
SP ナイフエッジリーマー
SP KNIFE EDGE REAMER
REIBAHLE
ALESOIR SPECIAL
HERRAMIENTA TALADRO CARROCERíA

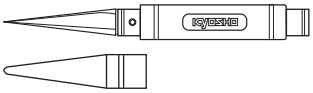

下穴加工が不要で、直接1 ~ 15mmの穴あけができる工具です。
No need to pre-drill! Drills neat 1 ~ 15mm holes directly!
Unerläßlich, nützlich! Diese Ahle bohrt Ihnen 1 ~ 15mm Löcher, einfach und sauber!
Un must! Permet de faire des trous de 1 ~ 15mm sans effort! Idéal pour les carrosseries.
Perfora agujeros desde 1 a 15mm.

組立て前の注意（1） / BEFORE YOU BEGIN(1)
BEVOR SIE BEGINNEN(1) / AVANT DE COMMENCER(1) / ANTES DE EMPEZAR(1)

1 組立ての前に下記のことに注意してください。

●この説明書を良く読み、構造を理解する。
●キットの内容を確かめる。
※万一不良、不足がありましたら、お買い求めの販売店か、当社「ユーザー相談室」までご連絡ください。
●小さな部品の形やサイズを間違えないようにする。図を参考にして確認しながら組立てる。
●TPビスを締めるときは・・・
締めこみが固くても部品が固定されるまで締めてください。
ただし、部品が変形するまで締めるとビスがきかなくなります。

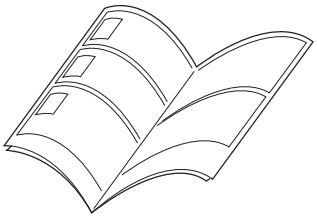

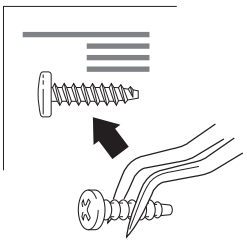

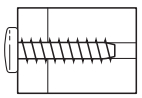

Correct
Richtig
Bon
Correcto

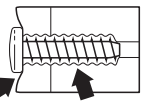

Wrong
Falsch
Mauvais
Mal

Before assembling, please read the following carefully:

●First, read this instruction manual and familiarise yourself with the model's construction.
●Check the kit contents. Should any parts be missing, contact the retail shop from where the model was purchased.
●Compare nuts, bolts, screws, etc to the "Actual Size" drawings on each page before fitting to ensure that you are installing the correct parts.
●Tighten Self tapping (TP) screws into parts until you have a secure attachment. However, be careful not to overly tighten TP screws as the threads may be damaged.

Avant l'assemblage, veuillez lire les points suivants attentivement:

●Lisez d'abord complètement cette notice; ainsi vous aurez un aperçu du déroulement et pourrez mieux vous orienter.
●Vérifiez ensuite le contenu du kit.
Si jamais il y a des pièces manquantes, adressez-vous directement à votre magazin spécialisé ou au distributeur Kyosho dans votre pays.
●Ne confondez pas les vis et les petites pièces! Vérifiez-les à l'aide des illustrations dans chaque plage de montage, puis assemblez les.
●Lorsque vous serrez une vis autotaraudeuse:
Serrez jusqu'à ce que la pièce à monter soit bien installée. Pourtant, veillez à ne pas trop la serrer puisque vous risquez d'abîmer le filet dans la pièce.

Lesen Sie folgendes vor dem Zusammenbau aufmerksam durch:

●Lesen Sie zuerst die Bauanleitung ganz durch und verstehen Sie den Aufbau Ihres Modelles.
●Überprüfen Sie den Verpackungsinhalt.
Sollten Teile fehlen, wenden Sie sich direkt an Ihren Fachhändler oder an den Kyosho-Vertreiber in Ihrem Land.
●Verwechseln Sie Schrauben sowie kleine Bauteile nicht! Vergleichen Sie sie vor dem Einbau mit den Darstellungen in Originalgröße in den Baustufen.
●Beachten Sie beim Festziehen einer Treibschraube folgendes:
Schrauben Sie solange, bis das anzubringende Teil sicher und fest sitzt. Achten Sie jedoch darauf, daß Sie den Gewindegang im Material nicht überdrehen!

Antes de comenzar el montaje, lea atentamente lo siguiente:

●Lea, en primer lugar, este manual para obtener una idea general.
●Compruebe la conformidad de todas las piezas.
Si faltara alguna pieza, contacte con la tienda donde lo adquirió.
No se admitirán reclamaciones en modelos en proceso de montaje.
●Antes de colocar las piezas y tornillos, asegurese mirando la tabla en cada paso.
●A la hora de apretar Tornillos Autorroscantes(TP):
Apriételos firmemente en la pieza donde corresponda.
No intente apretarlos demasiado, ya que podrían deformar la pieza.

組立て前の注意（2） / BEFORE YOU BEGIN(2)
BEVOR SIE BEGINNEN(2) / AVANT DE COMMENCER(2) / ANTES DE EMPEZAR(2)

2 キットには、形や長さが違うビスや小物部品が多く入っています。説明書には原寸図がありますので確認してから組立ててください。

This kit contains screws and hardware in different metric sizes and shapes. Before using them, check the screws on the true-to-scale diagrams on the left side in each assembly step.

Dieses Kit enthält Schrauben und Teile in unterschiedlichen metrischen Größen und Formen. Vor der Montage sollten diese während jedes Bauschritts mit den maßstabsgetreuen Schaubildern auf der linken Seite verglichen werden.

Ce kit contient des vis et des pièces de différentes tailles et formes. Avant de les utiliser, vérifiez les vis sur les dessins à échelle réelle à gauche de chaque étape de montage.

Este juego contiene tornillos y hardware en differente tamano metrico y formas. Antes de utilizarlos, verifique los tornillos en el verdadero escala real esquemas en el lado izquierdo de cada paso del montaje.

●ビスの種類 / SCREWS
Schrauben / VIS / TORNILLOS

ビス
Screw
LK Schraube
Vis
Tornillo

TPビス
Self-tapping (TP) Screw
LK Treibschr
Vis TP
Tornillo TP

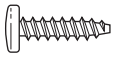

キャップビス
Cap Screw
Inbusschraube
Vis
Tornillo allen

TPサラビス
TP F/H Screw
SK Treibschraube
Vis TP F/H
Tornillo TP F/H

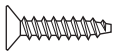

サラビス
Flat Head (F/H) Screw
SK Schraube
Vis F/H
Tornillo F/H

セットビス
Set Screw
Gewindestift
Vis BTR
Prisionero

●小物部品のサイズ例 / OTHER HARDWARE
Andere Teile / AUTRES / OTROS ACCESORIOS

3x12mm ビス
Screw
LK Schraube
Vis 3x12mm
Tornillo 3x12mm

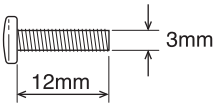

3mm ワッシャー・ナット
Washer・Nut
Scheibe・Mutter
Rondelle・Ecrou
Arandela・Tuerca

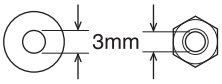

E4 Eリング
E-ring
E-Ring E4
Clips 4mm
Clip E4

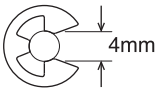

3x12mm サラビス
F/H Screw
SK Schraube
Vis F/H 3x12mm
Tornillo 3x12mm F/H

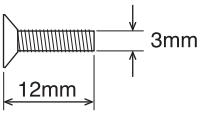

5x10mm メタル・ベアリング
Metal Bushing・Ball Bearing
Lager・Kugellager
Bague Métal・Roulements à billes
Casquillo Metálico・Rodamiento

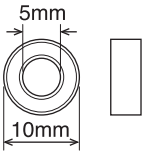

5.8mm ピロボール
Pillow Ball
Kugelschraube
Rotule 5.8mm
Rótula 5.8mm

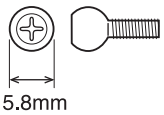

3 説明書の見かた
How to read the instruction manual:
So funktioniert die Bauanleitung:
Comment lire les instruction:
Cómo leer el manual de instrucciones:

（説明例　Example）
（Exemple　Beispiel　Ejemplo）

A: この項目で組立てるおおよその場所。
B: 小物部品の名前、原寸図、使用数。
C: キット内の部品は、ビス類を除いてキーNo.が付けられています。スペアパーツを購入する時はキーNo.を参照してください。
D: 説明書内では多くのマークが使用されています。マークに注意して組立てを進めてください。マークの説明は、各ページの下にあります。

A: Gives the name of the part being made and the serial number of steps for assembling.
B: Details the key-number of parts, actual-size drawings and quantity of parts to use.
C: All parts, except screws, are identified by key Numbers. When purchasing spare parts, identify the key number of the part required and cross reference this to the Spare Parts page, which shows the purchasable spare parts and the key numbers contained within.
D: This instruction manual uses several symbols. Pay careful attention to them during construction. Details are given at the bottom of each page.

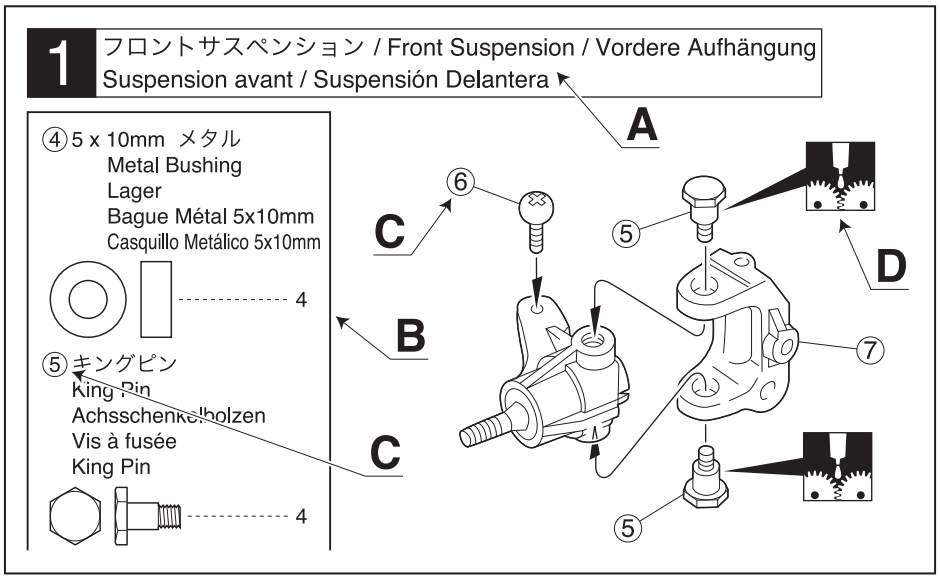

A: Die Nummer der Baustufe sowie das zu bauende Teil werden angegeben.
B: Teilenummer, Teilename, Darstellung in Originalgröße und Anzahl.
C: Die Teilenummer stellt den Bezug zu unserer Bestellnummer her. Am Ende der Bauanleitung finden Sie eine Ersatzteilliste, die zu der Teilenummer die entsprechende Bestellnummer liefert.
D: Diese Bauanleitung verwendet verschiedene Piktogramme, deren Bedeutungen unten auf jeder Seite erklärt werden.

A: Numéro de la plage de montage et le nom de la pièce à assembler.
B: Numéro de référence de la pièce, nom, illustration en grandeur réelle et quantité utilisée.
C: Toutes les pièces, exceptées les vis, sont identifiées par un numéro de référence. Pour l'achat de pièces de rechange, trouvez ce numéro dans la liste pour pièces de rechange à la fin de cette notice. Toute à la gauche de cette même liste, vous trouverez ainsi le numéro de commande correspondant.
D: Cette notice utilise des icônes dans les plages de montage. Référez-vous au bas de chaque page pour savoir leur signification.

A: Indica el número del Paso y la Parte a ser montada.
B: Número, Nombre de la Pieza, Dibujo a escala real, Cantidad utilizada.
C: Todas las piezas, excepto los tornillos vienen identificadas por un número. Para comprarlas por separado, mire el número en la lista de piezas y apunte la referencia de la columna izquierda.
D: Este manual de instrucciones utiliza diversos símbolos. Téngalos en cuenta durante el montaje.

組立て前の注意（3） / BEFORE YOU BEGIN(3)
BEVOR SIE BEGINNEN(3) / AVANT DE COMMENCER(3) / ANTES DE EMPEZAR(3)

4 説明書に使われているマーク

Symbols used throughout the instruction manual, comprise:

Erklaerung zu den Symbolen in dieser Anleitung
Liste des symboles à respecter lors du montage:
Pictogramas utilizados en este manual de instrucciones

注意して組立てる所。
Pay close attention here!
Vorsicht! Wichtiger Hinweis!
Attention! Avis important!
Preste atención.

左右同じように組立てる。
Assemble left and right sides the same way.
Bauen Sie eine linke und eine rechte Seite.
Assemblez le côté gauche comme le côté droit.
Realice el montaje de igual forma en ambos lados.

可動するように組立てる。
Ensure smooth, non-binding movement when assembling.
Das Teil muß sich leicht bewegen lassen.
La pièce doit pouvoir pivoter autour de la vis.
Asegúrese que la pieza se mueve suavemente.

瞬間接着剤で接着する。
Apply instant glue (CA glue, super glue).
Verwenden Sie Sekundenkleber.
Collez avec de la colle cyanoacrylate.
Aplique pegamento cianocrilato

仮止め。
Temporarily tighten.
Vorläufig festziehen.
Vissez temporairement.
Apriete de manera provisional.

番号の順に組立てる。
Assemble in the specified order.
In der angegebenen Reihenfolge zusammenbauen.
Assemblez dans l'ordre indiqué.
Realice el montaje en el orden indicado.

ネジロック剤を塗る。
Apply threadlocker (screw cement).
Verwenden Sie Schraubensicherungslack.
Appliquer du frein filet.
Aplique líquido fijatornillos.

２セット組立てる（例）。
Assemble as many times as specified.
Sooft wie angegeben zusammenbauen.
Assemblez aussi souvent qu'indiqué.
Repita las veces señaladas.

グリスを塗る。
Apply grease.
Fetten.
Appliquer de la graisse.
Aplicar grasa.

をカットする。
Cut off shaded portion.
Schneiden Sie die schraffierten Flächen heraus.
Coupez la partie grisée.
Corte la zona oscurecida.

原寸図。
True-to-scale diagram.
Maßstabsgetreue Darstellung.
Illustration à l'échelle.
Dibujo a tamaño real.

別購入品。
Must be purchased separately!
Das Teil ist nicht im Bausatz enthalten!
Doit être acheté séparément!
Debe comprarse por separado.

2mmの穴をあける（例）。
Drill holes with the specified diameter.
Bohren Sie Löcher im angegebenen Ø.
Percez des trous au Ø indiqué.
Perfore agujeros con la medida indicada.

余分をカットする。
Cut off excess.
Überschüssiges Material abschneiden.
Coupez l'excès.
Corte el sobrante.

1 デフギヤ / Differential / Gear Differential / Différentiel / Diferencial

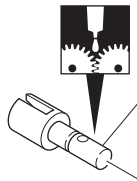

⑧ (フロント／リヤ用)
(For front and rear)
(vorn & hinten)
(Pour l'avant et l'arrière)
(Delantero y Trasero)

x2 フロント／リヤ用
For front and rear
vorn & hinten
Pour l'avant et l'arrière
Delantero y Trasero

x1 センター用
For center
Mitte
Pour le centre
Central

4 x 4mm セットビス
Set Screw
Gewindestift
Vis BTR 4x4mm
Prisionero 4x4mm
3

⑥ 6mm Oリング
O-ring
O-Ring
Joint thorique
Junta Tórica
3

⑤ 8 x 16 x 5mm ベアリング
Ball Bearing
Kugellager
Roulements à billes
Rodamiento
3

⑪ 4 x 10mm シム
Shim
Unterlegscheibe
Rondelle de callage
Arandela
6

④ 2.5 x 12.8mm シャフト
Shaft
Welle
Axe 2.5x12.8mm
Eje 2.5x12.8mm
3

► 平らな面
Flat surface
abgeflachte Seite
Méplat
Superficie plana

⑦ (センター用)
(For center)
(Mitte)
(Pour le centre)
(Central)

4x4mm

2 デフギヤ / Differential / Gear Differential / Différentiel / Diferencial

x2 フロント／リヤ用
For front and rear
vorn & hinten
Pour l'avant et l'arrière
Delantero y Trasero

x1 センター用
For center
Mitte
Pour le centre
Central

フロント用／センター用 Front / Center Vorne / Mitte Avant / Pour le centre Delantero / Central	#3000 - 5000
リヤ用 Rear Hinten Arrière Trasero	

⑧ (フロント／リヤ用)
(For front and rear)
(vorn & hinten)
(Pour l'avant et l'arrière)
(Delantero y Trasero)

⑦ (センター用)
(For center)
(Mitte)
(Pour le centre)
(Central)

X デフオイル
Oil for Differential
Differential-Oel
Huile de différentiel
Aceite diferenciales

(フロント／リヤ用)
(For front and rear)
(vorn & hinten)
(Pour l'avant et l'arrière)
(Delantero y Trasero)

3x12mm

(センター用)
(For center)
(Mitte)
(Pour le centre)
(Central)

3x12mm

3 x 12mm サラビス
F/H Screw
SK Schraube
Vis F/H 3x12mm
Tornillo 3x12mm F/H
12

⑤ 8 x 16 x 5mm ベアリング
Ball Bearing
Kugellager
Roulements à billes
Rodamiento
3

④ 2.5 x 12.8mm シャフト
Shaft
Welle
Axe 2.5x12.8mm
Eje 2.5x12.8mm
3

⑥ 6mm Oリング
O-ring
O-Ring
Joint thorique
Junta Tórica
3

x2 2セット組立てる(例)。
Assemble as many times as specified.
Sooft wie angegeben zusammenbauen.
Assemblez aussi souvent qu'indiqué.
Repita las veces señaladas.

番号の順に組立てる。
Assemble in the specified order.
In der angegebenen Reihenfolge zusammenbauen.
Assemblez dans l'ordre indiqué.
Realice el montaje en el orden indicado.

X 別購入品。
Must be purchased separately!
Das Teil ist nicht im Bausatz enthalten!
Doit être acheté séparément!
Debe comprarse por separado.

グリスを塗る。
Apply grease.
Fetten.
Graissez.
Aplicar grasa.

3 リヤギヤボックス / Rear Gearbox / Hintere Getriebegehäuse
Carter de différentiel arrière / Caja de transmisión Trasera

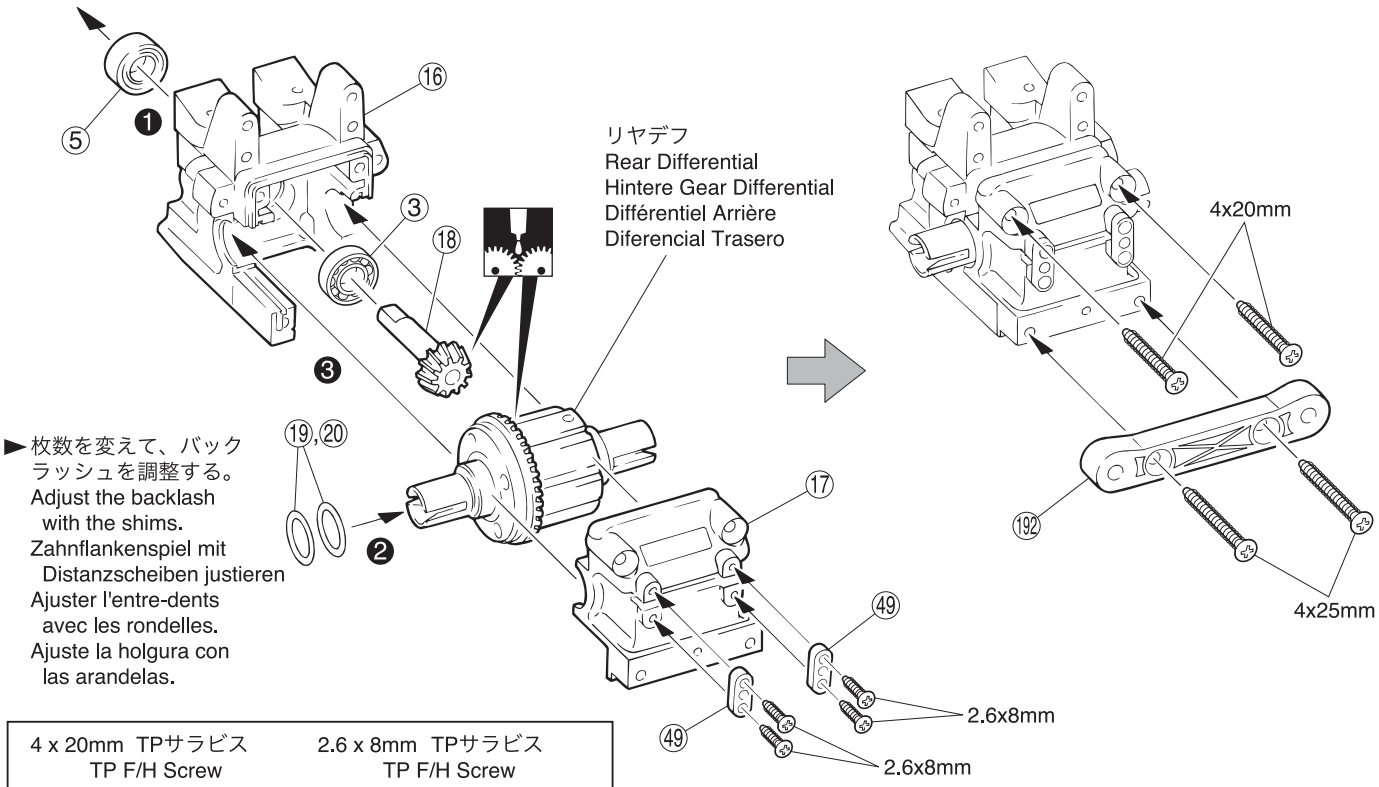

►枚数を変えて、バックラッシュを調整する。
Adjust the backlash with the shims.
Zahnflankenspiel mit Distanzscheiben justieren
Ajuster l'entre-dents avec les rondelles.
Ajuste la holgura con las arandelas.

4 x 20mm TPサラビス
TP F/H Screw
SK Treibschraube
Vis TP F/H 4x20mm
Tornillo 4x20mm TP F/H
---------- 2

2.6 x 8mm TPサラビス
TP F/H Screw
SK Treibschraube
Vis TP F/H 2.6x8mm
Tornillo 2.6x8mm TP F/H
---------- 4

⑤ 8 x 16 x 5mm ベアリング
Ball Bearing
Kugellager
Roulements à billes
Rodamiento
------ 1

③ 8 x 16 x 4mm ベアリング
Ball Bearing
Kugellager
Roulements à billes
Rodamiento
------ 1

4 x 25mm TPサラビス
TP F/H Screw
SK Treibschraube
Vis TP F/H 4x25mm
Tornillo 4x25mm TP F/H
------ 2

⑲ 13 x 16 x 0.5mm シム(厚 Thick)
⑳ 13 x 16 x 0.3mm シム(薄 Thin)
Shim
Unterlegscheibe
Rondelle de callage
Arandela

4 リヤギヤボックス / Rear Gearbox / Hintere Getriebegehäuse
Carter de différentiel arrière / Caja de transmisión Trasera

►平らな面にセットビスを固定する。
Firmly tighten the set screw onto the flat surface.
Ziehen Sie die Gewindestifte auf die ab-geflachten Flächen fest.
Vissez les vis type BTR sur les méplats.
Apriete los prisioneros firmemente en las partes planas del eje.

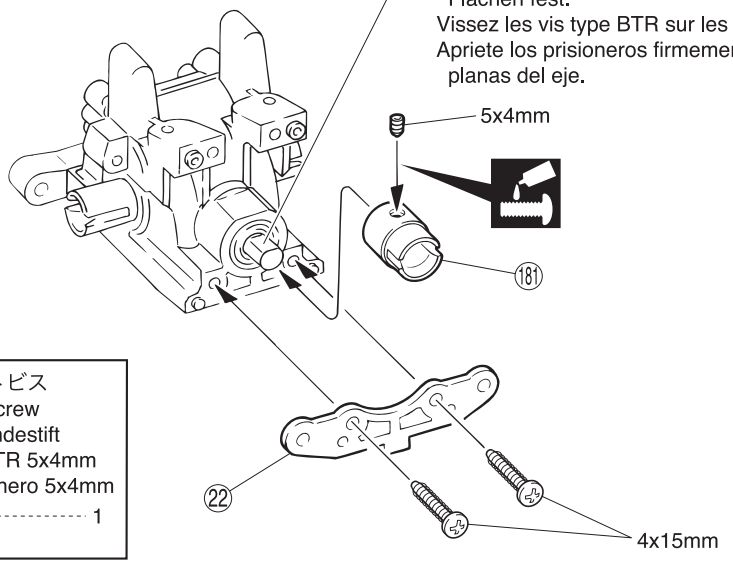

4 x 15mm TPビス
TP Screw
LK Treibschr
Vis TP 4x15mm
Tornillo 4x15mm TP
---------- 2

㉑1 ジョイントカップ(L)
Joint Cup (L)
Getriebeausgang (L)
Noix de cardan (Longue)
Vaso Salida Palier (L)
---------- 1

5 x 4mm セットビス
Set Screw
Gewindestift
Vis BTR 5x4mm
Prisionero 5x4mm
---------- 1

番号の順に組立てる。
Assemble in the specified order.
In der angegebenen Reihenfolge zusammenbauen.
Assemblez dans l'ordre indiqué.
Realice el montaje en el orden indicado.

グリスを塗る。
Apply grease.
Fetten.
Graissez.
Aplicar grasa.

ネジロック剤を塗る。
Apply threadlocker (screw cement).
Verwenden Sie Schraubensicherungslack.
Appliquer du frein filet.
Aplique líquido fijatornillos.

5 シャシー / Chassis
Das Chassis / Chassis / Chasis

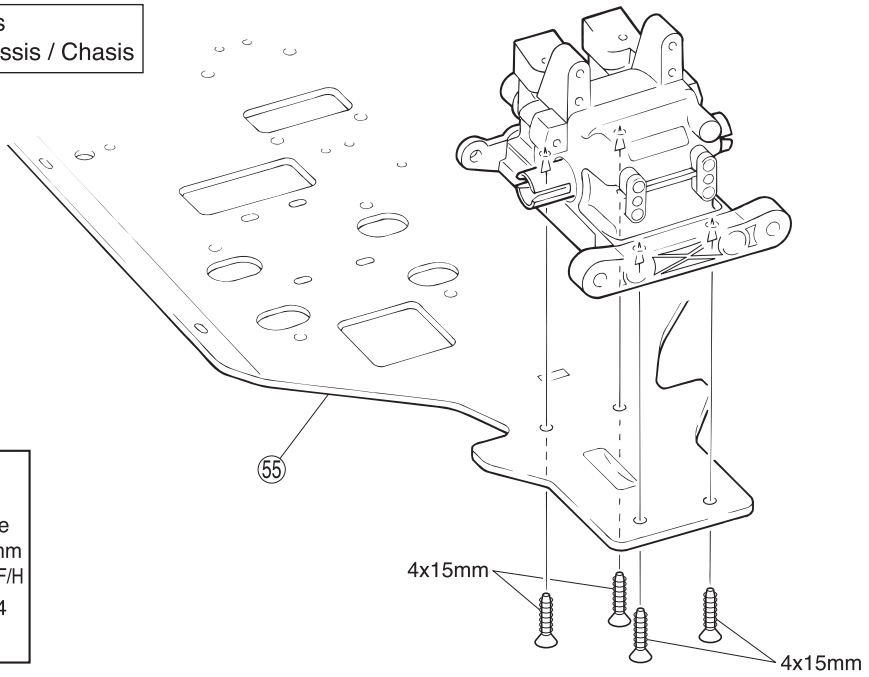

4 x 15mm TPサラビス
TP F/H Screw
SK Treibschraube
Vis TP F/H 4x15mm
Tornillo 4x15mm TP F/H
---------- 4

6 フロントギヤボックス / Front Gearbox / Vorderes Getriebegehäuse
Carter de différentiel avant / Caja de transmisión Delantera

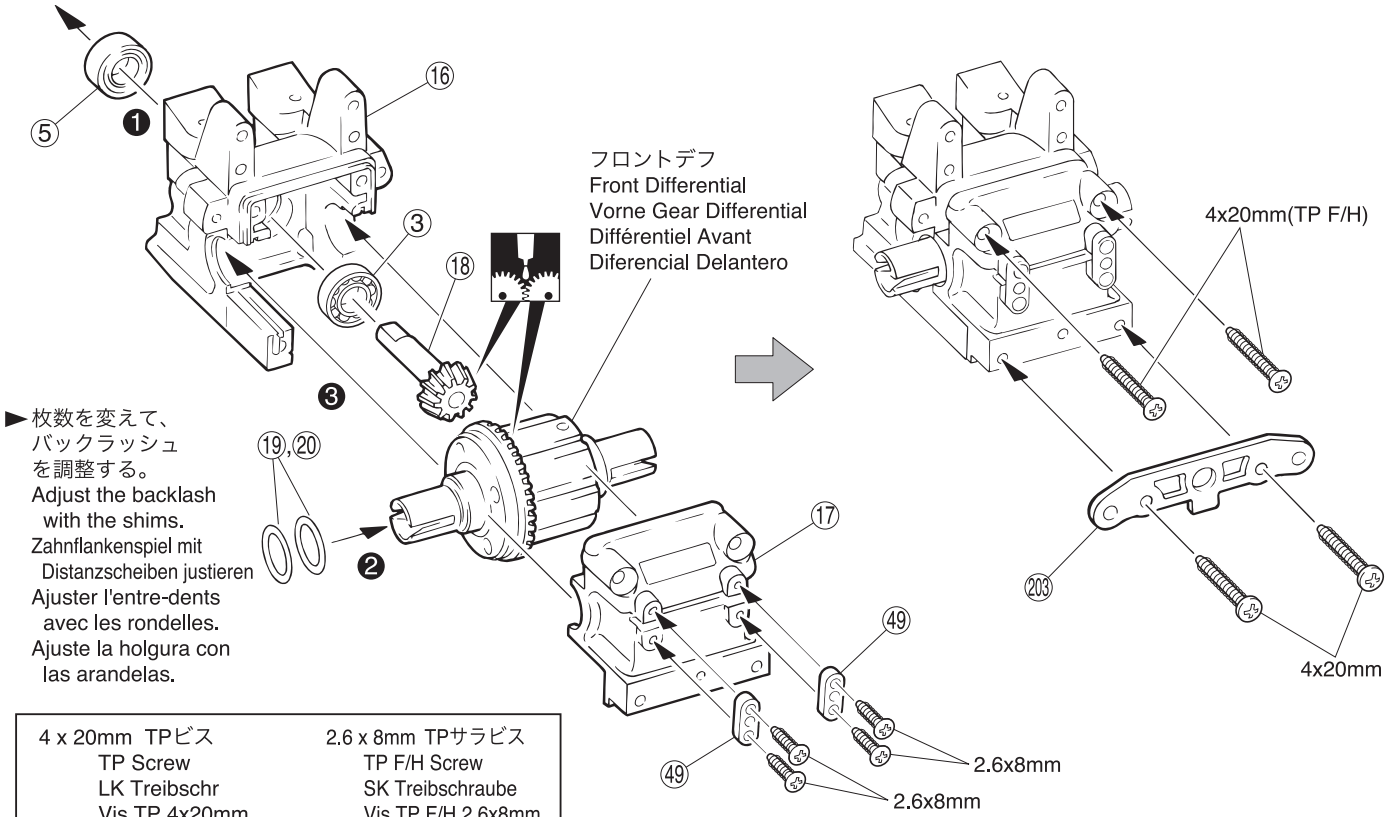

4 x 20mm TPビス
TP Screw
LK Treibschr
Vis TP 4x20mm
Tornillo 4x20mm TP
-------- 2

2.6 x 8mm TPサラビス
TP F/H Screw
SK Treibschraube
Vis TP F/H 2.6x8mm
Tornillo 2.6x8mm TP F/H
---------- 4

⑤ 8 x 16 x 5mm ベアリング
Ball Bearing
Kugellager
Roulements à billes
Rodamiento
------ 1

③ 8 x 16 x 4mm ベアリング
Ball Bearing
Kugellager
Roulements à billes
Rodamiento
------ 1

4 x 20mm TPサラビス
TP F/H Screw
SK Treibschraube
Vis TP F/H 4x20mm
Tornillo 4x20mm TP F/H
---------- 2

⑲ 13 x 16 x 0.5mm シム(厚 Thick)
⑳ 13 x 16 x 0.3mm シム(薄 Thin)
Shim
Unterlegscheibe
Rondelle de callage
Arandela

番号の順に組立てる。
Assemble in the specified order.
In der angegebenen Reihenfolge zusammenbauen.
Assemblez dans l'ordre indiqué.
Realice el montaje en el orden indicado.

グリスを塗る。
Apply grease.
Fetten.
Graissez.
Aplicar grasa.

7 フロントギヤボックス / Front Gearbox / Vorderes Getriebegehäuse
Carter de différentiel avant / Caja de transmisión Delantera

►平らな面にセットビスを固定する。
Firmly tighten the set screw onto the flat surface.
Ziehen Sie die Gewindestifte auf die ab-geflachten Flächen fest.
Vissez les vis type BTR sur les méplats.
Apriete los prisioneros firmemente en las partes planas del eje.

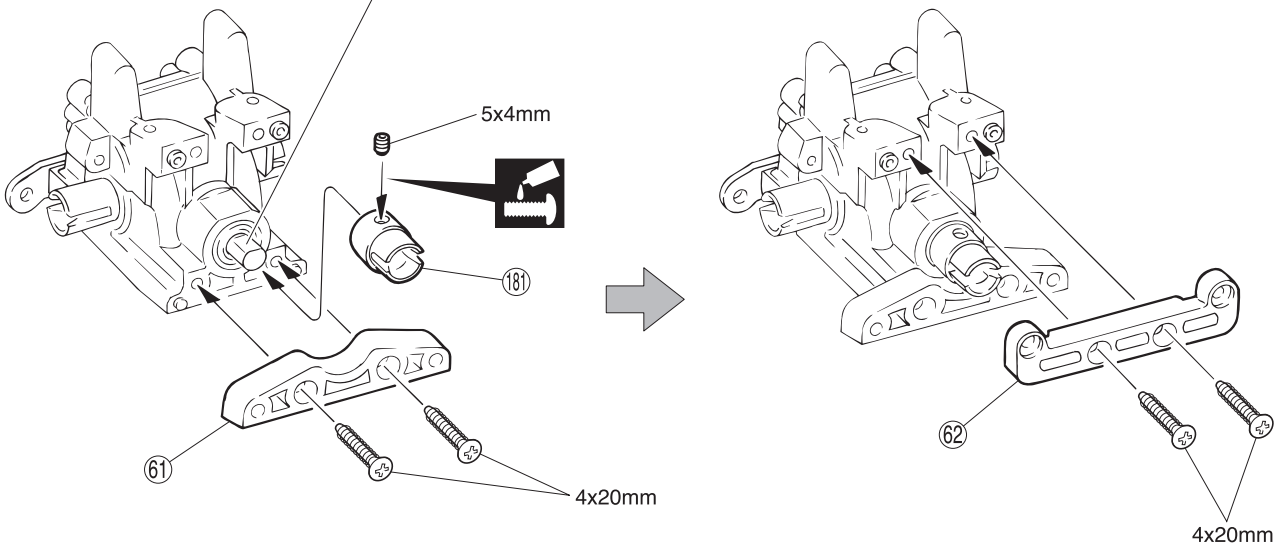

5 x 4mm セットビス Set Screw Gewindestift Vis BTR 5x4mm Prisionero 5x4mm	4 x 20mm TPサラビス TP F/H Screw SK Treibschraube Vis TP F/H 4x20mm Tornillo 4x20mm TP F/H	181 ジョイントカップ (L) Joint Cup (L) Getriebeausgang (L) Noix de cardan (Longue) Vaso Salida Palier (L)
1	4	1

8 シャシー / Chassis
Das Chassis / Chassis / Chasis

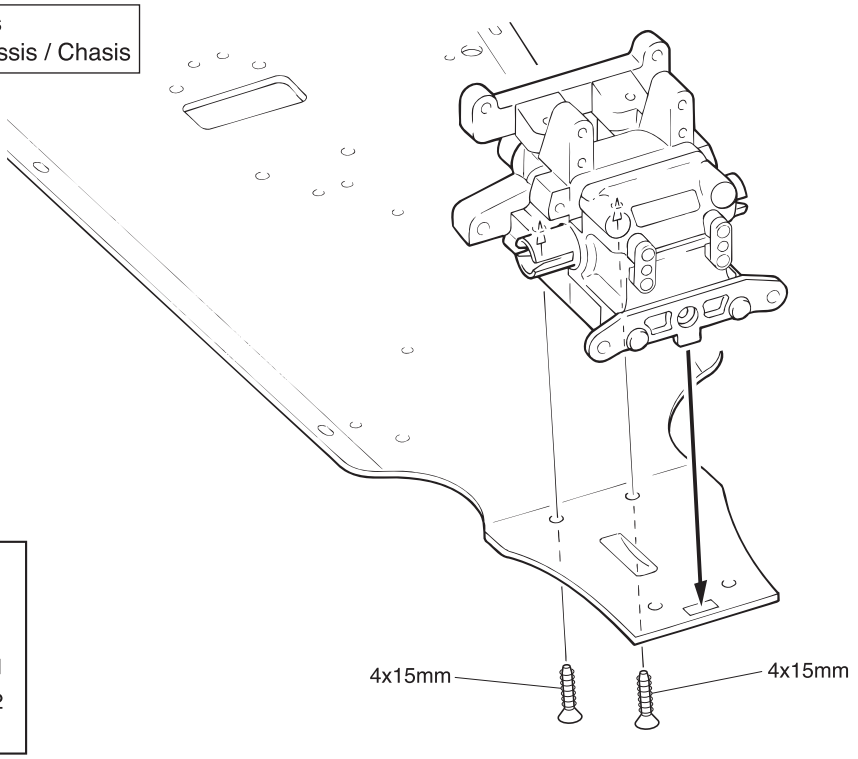

4 x 15mm TPサラビス
TP F/H Screw
SK Treibschraube
Vis TP F/H 4x15mm
Tornillo 4x15mm TP F/H
2

ネジロック剤を塗る。
Apply threadlocker (screw cement).
Verwenden Sie Schraubensicherungslack.
Appliquer du frein filet.
Aplique líquido fijatornillos.

9 センターギヤボックス / Center Gearbox / Die mittlere Getriebegehäuse
Carter de différentiel central / Caja central

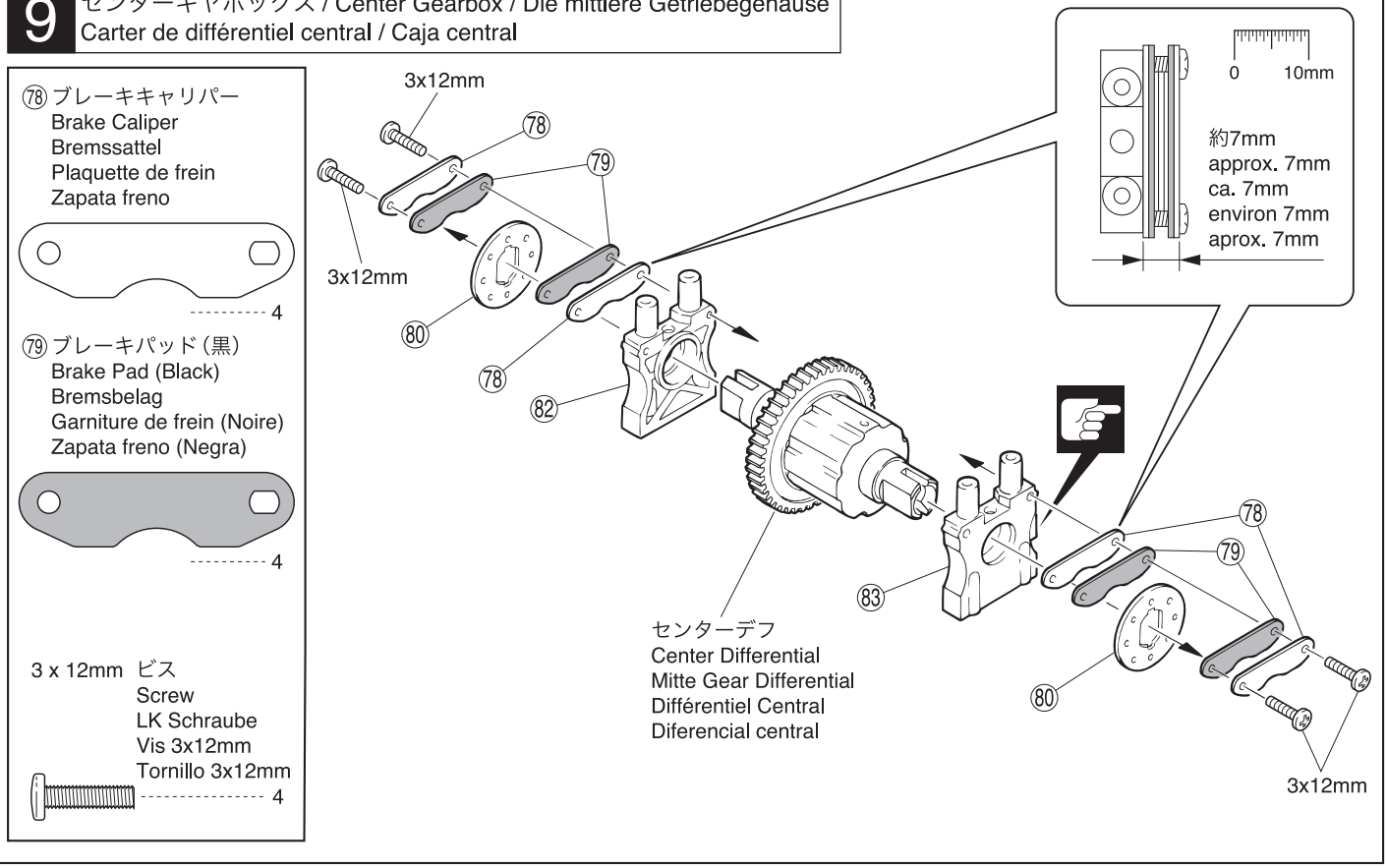

10 センターギヤボックス / Center Gearbox / Die mittlere Getriebegehäuse
Carter de différentiel central / Caja central

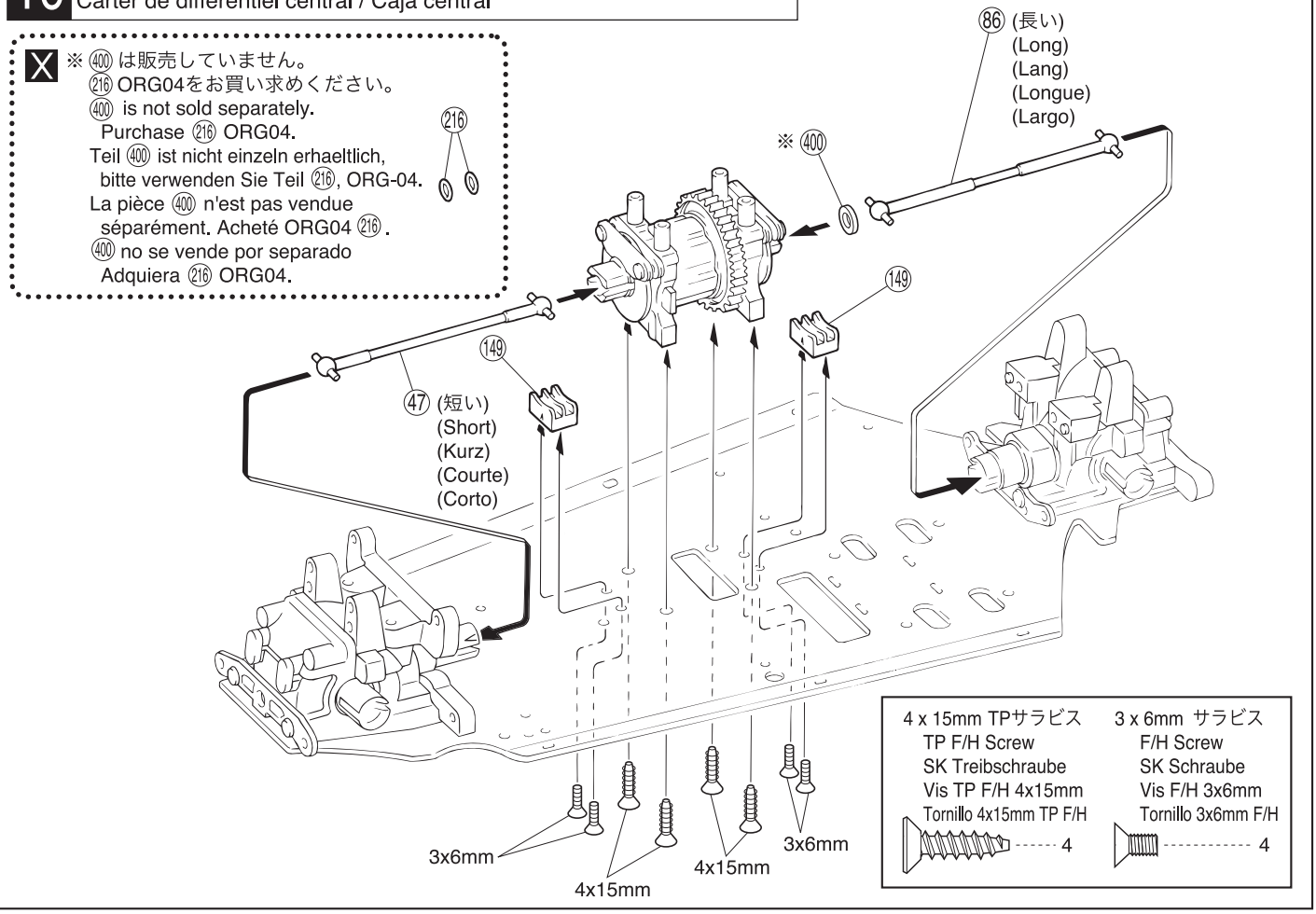

注意して組立てる所。
Pay close attention here!
Vorsicht! Wichtiger Hinweis!
Attention! Avis important!
Preste atención.

別購入品。
Must be purchased separately!
Das Teil ist nicht im Bausatz enthalten!
Doit être acheté séparément!
Debe comprarse por separado.

11 リヤダンパーステー / Rear Shock Stay / Hintere Dämpferbrücke
Support amortisseurs arrière / Soporte amortiguadores trasero

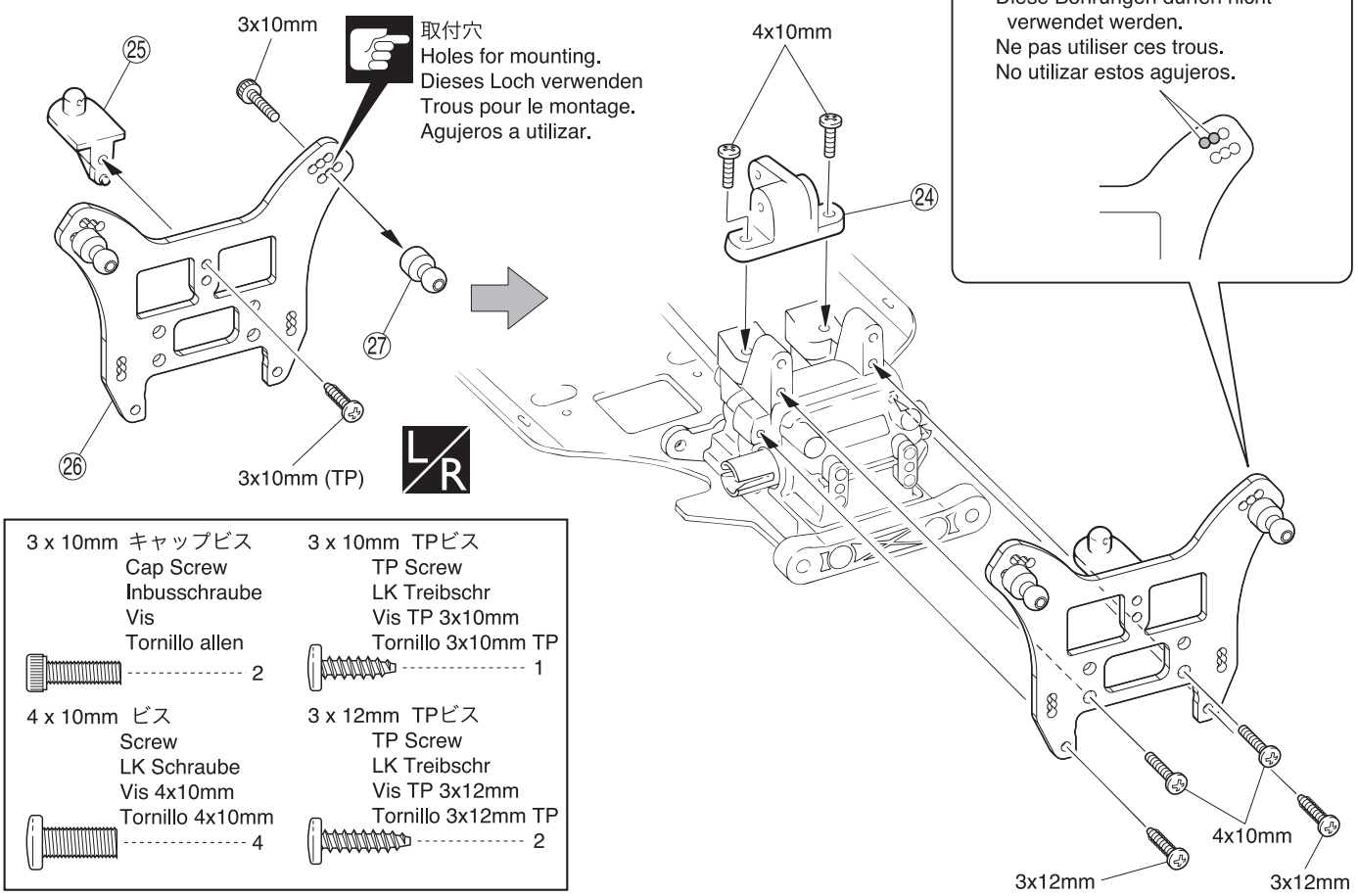

3 x 10mm キャップビス Cap Screw Inbusschraube Vis Tornillo allen ---------- 2	3 x 10mm TPビス TP Screw LK Treibschr Vis TP 3x10mm Tornillo 3x10mm TP ---------- 1
4 x 10mm ビス Screw LK Schraube Vis 4x10mm Tornillo 4x10mm ---------- 4	3 x 12mm TPビス TP Screw LK Treibschr Vis TP 3x12mm Tornillo 3x12mm TP ---------- 2

12 ウィングステー / Wing Stay
Heckspoiler-Halterung / Support aileron / Soporte alerón

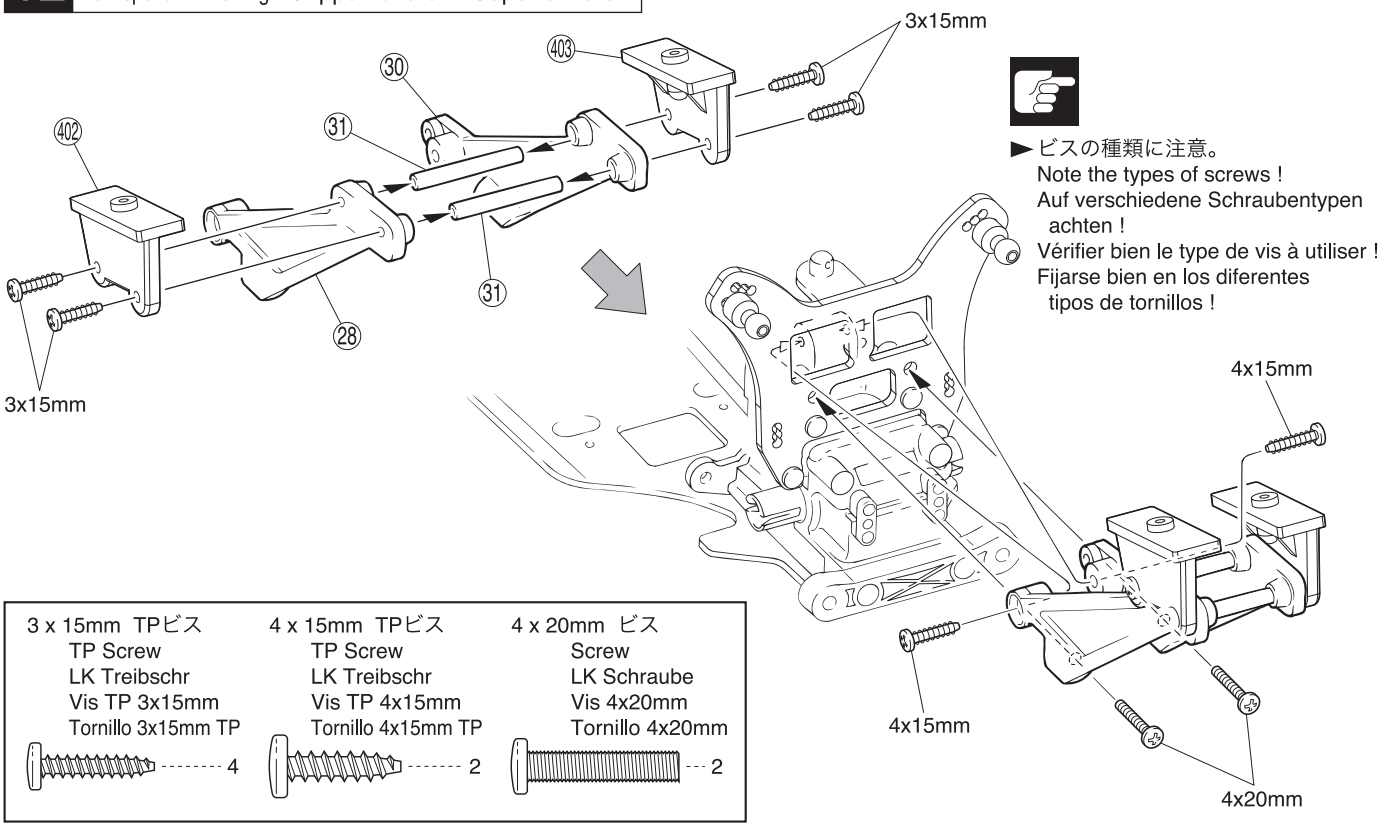

3 x 15mm TPビス TP Screw LK Treibschr Vis TP 3x15mm Tornillo 3x15mm TP -------- 4	4 x 15mm TPビス TP Screw LK Treibschr Vis TP 4x15mm Tornillo 4x15mm TP -------- 2	4 x 20mm ビス Screw LK Schraube Vis 4x20mm Tornillo 4x20mm --- 2

注意して組立てる所。
Pay close attention here!
Vorsicht! Wichtiger Hinweis!
Attention! Avis important!
Preste atención.

L/R 左右同じように組立てる。
Assemble left and right sides the same way.
Bauen Sie eine linke und eine rechte Seite.
Assemblez le côté gauche comme le côté droit.
Realice el montaje de igual forma en ambos lados.

13 リヤサスペンション / Rear Suspension / Hintere Aufhängung Suspension arrière / Suspensión Trasera

●左側用
For Left
Links
Gauche
Izquierda

►Lのマーク
Marked “L”
L links markiert
Marqué “L”
"L" marcado

●右側用
For Right
Rechts
Drolte
Derecha

►Rのマーク
Marked “R”
R links markiert
Marqué “R”
"R" marcado

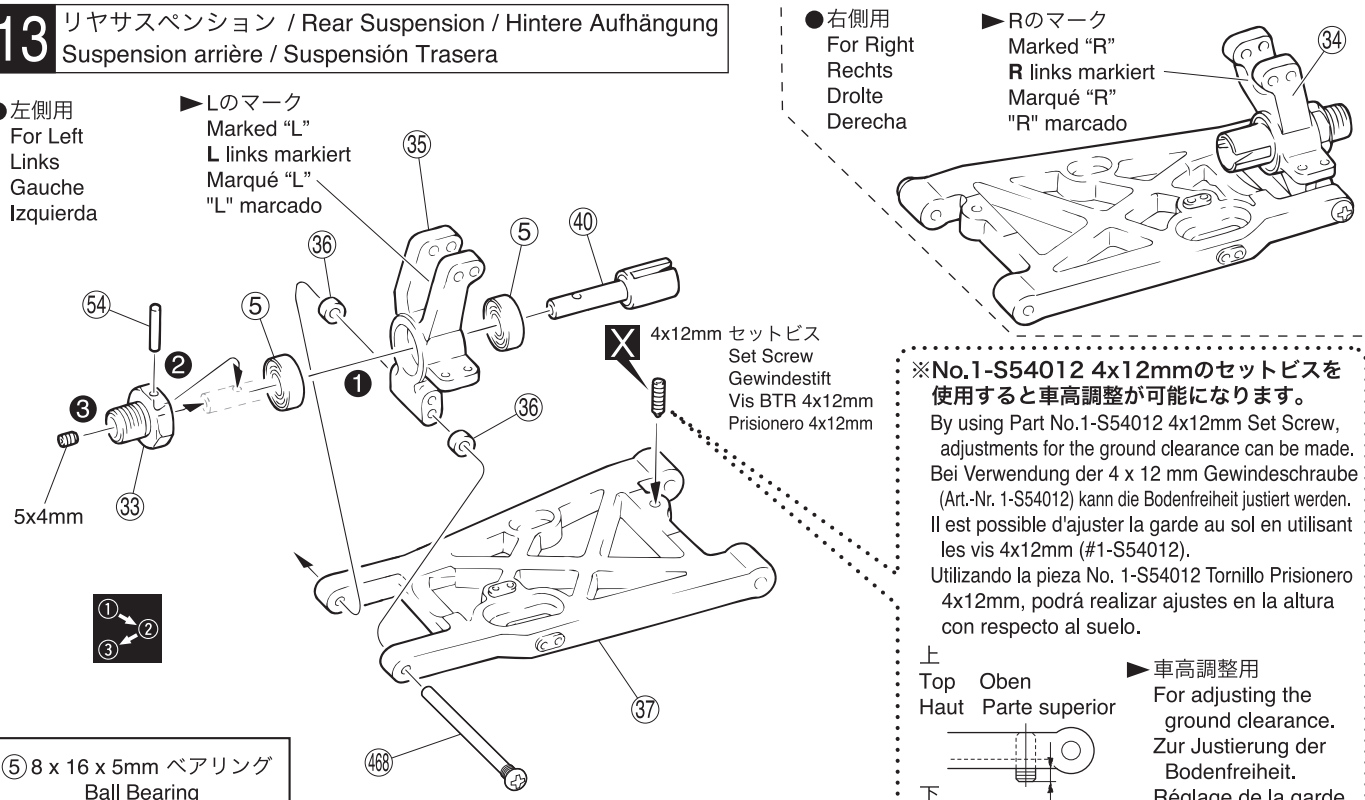

※No.1-S54012 4x12mmのセットビスを使用すると車高調整が可能になります。
By using Part No.1-S54012 4x12mm Set Screw, adjustments for the ground clearance can be made.
Bei Verwendung der 4 x 12 mm Gewindeschraube (Art.-Nr. 1-S54012) kann die Bodenfreiheit justiert werden.
Il est possible d'ajuster la garde au sol en utilisant les vis 4x12mm (#1-S54012).
Utilizando la pieza No. 1-S54012 Tornillo Prisionero 4x12mm, podrá realizar ajustes en la altura con respecto al suelo.

上
Top Oben
Haut Parte superior

下
Bottom unten
Bas Parte inferior

►車高調整用
For adjusting the ground clearance.
Zur Justierung der Bodenfreiheit.
Réglage de la garde au sol.
Para ajustar la altura.

⑤ 8 x 16 x 5mm ベアリング
Ball Bearing
Kugellager
Roulements à billes
Rodamiento
4

⑤④ 2.6 x 17mm シャフト
Shaft
Welle
Axe 2.6x17mm
Eje 2.6x17mm
2

5 x 4mm セットビス
Set Screw
Gewindestift
Vis BTR 5x4mm
Prisionero 5x4mm
2

㊻⑧ 3 x 46mm スクリューピン
Screw Pin
Schraubachse
Vis
Tornillo Pasador
2

㊱ 3 x 8 x 2.5mm カラー
Collar
Gleitlager
Bague
Casquillo
4

► ㊱ を他のスペーサーと交換することで、ホイールベースの変更ができます。
Adjust the wheel base by using the other spacer instead of ㊱ .
Der Radstand kann durch Einsatz des anderen Spacer's fuer Teil 36 justiert werden.
Ajuster l'empattement en utilisant d'autres entretoises que la pièce ㊱.
Ajustar la distancia entre ejes utilizando otro casquillo en vez de ㊱.

L/R

14 リヤサスペンション / Rear Suspension / Hintere Aufhängung Suspension arrière / Suspensión Trasera

0 10 20mm

㉕① 5 x 38mm アジャストロッド
Adjust Rod
Gestaenge
Biellette réglable
Tirante ajustable
2

㊶ 7.8mm ボールエンド
Ball End
Kugelpfanne
Chape
Rótula
4

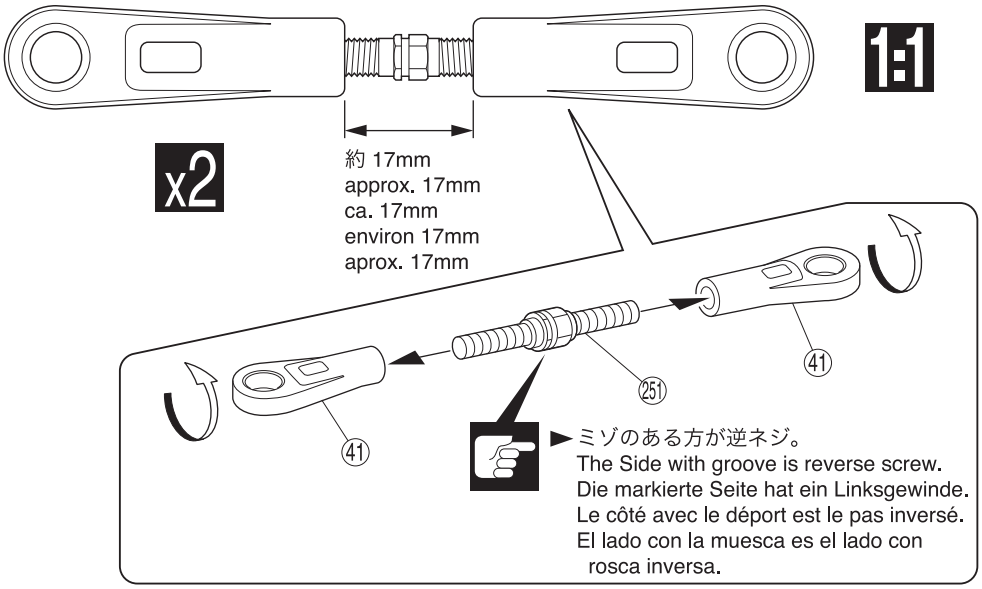

►ミゾのある方が逆ネジ。
The Side with groove is reverse screw.
Die markierte Seite hat ein Linksgewinde.
Le côté avec le déport est le pas inversé.
El lado con la muesca es el lado con rosca inversa.

X 別購入品。
Must be purchased separately!
Das Teil ist nicht im Bausatz enthalten!
Doit être acheté séparément!
Debe comprarse por separado.

番号の順に組立てる。
Assemble in the specified order.
In der angegebenen Reihenfolge zusammenbauen.
Assemblez dans l'ordre indiqué.
Realice el montaje en el orden indicado.

L/R 左右同じように組立てる。
Assemble left and right sides the same way.
Bauen Sie eine linke und eine rechte Seite.
Assemblez le côté gauche comme le côté droit.
Realice el montaje de igual forma en ambos lados.

x2 2セット組立てる(例)。
Assemble as many times as specified.
Sooft wie angegeben zusammenbauen.
Assemblez aussi souvent qu'indiqué.
Repita las veces señaladas.

1:1 原寸図。
True-to-scale diagram.
Maßstabsgetreue Darstellung.
Illustration à l'échelle.
Dibujo a tamaño real.

注意して組立てる所。
Pay close attention here!
Vorsicht! Wichtiger Hinweis!
Attention! Avis important!
Preste atención.

15 リヤサスペンション / Rear Suspension / Hintere Aufhängung Suspension arrière / Suspensión Trasera

㊾ 4 x 78mm フランジシャフト
Flange Shaft
Flanschwelle
Axe épaulé
Eje con pestaña
2

3 x 3mm セットビス
Set Screw
Gewindestift
Vis BTR 3x3mm
Prisionero 3x3mm
2

3 x 10mm キャップビス
Cap Screw
Inbusschraube
Vis
Tornillo allen
2

㊿ 4 x 10 x 6mm ストッパー
Stopper
Stellring
Bague d'arrêt
Prisionero
2

㊺ 7.8mm 座付ボール
Flange Ball
Kugel m. Bund
Boule épaulée
Rótula biselada
2

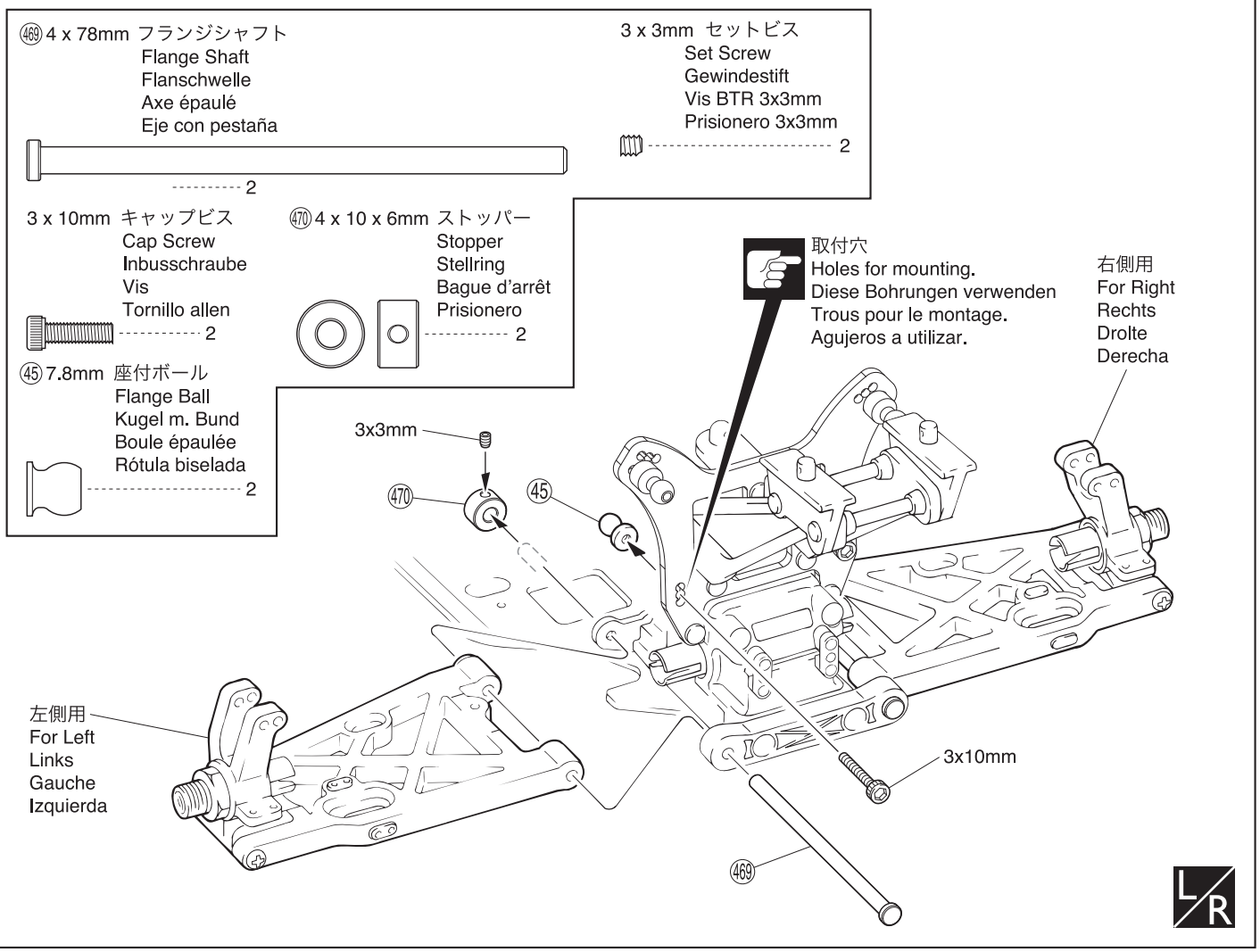

16 リヤサスペンション / Rear Suspension / Hintere Aufhängung Suspension arrière / Suspensión Trasera

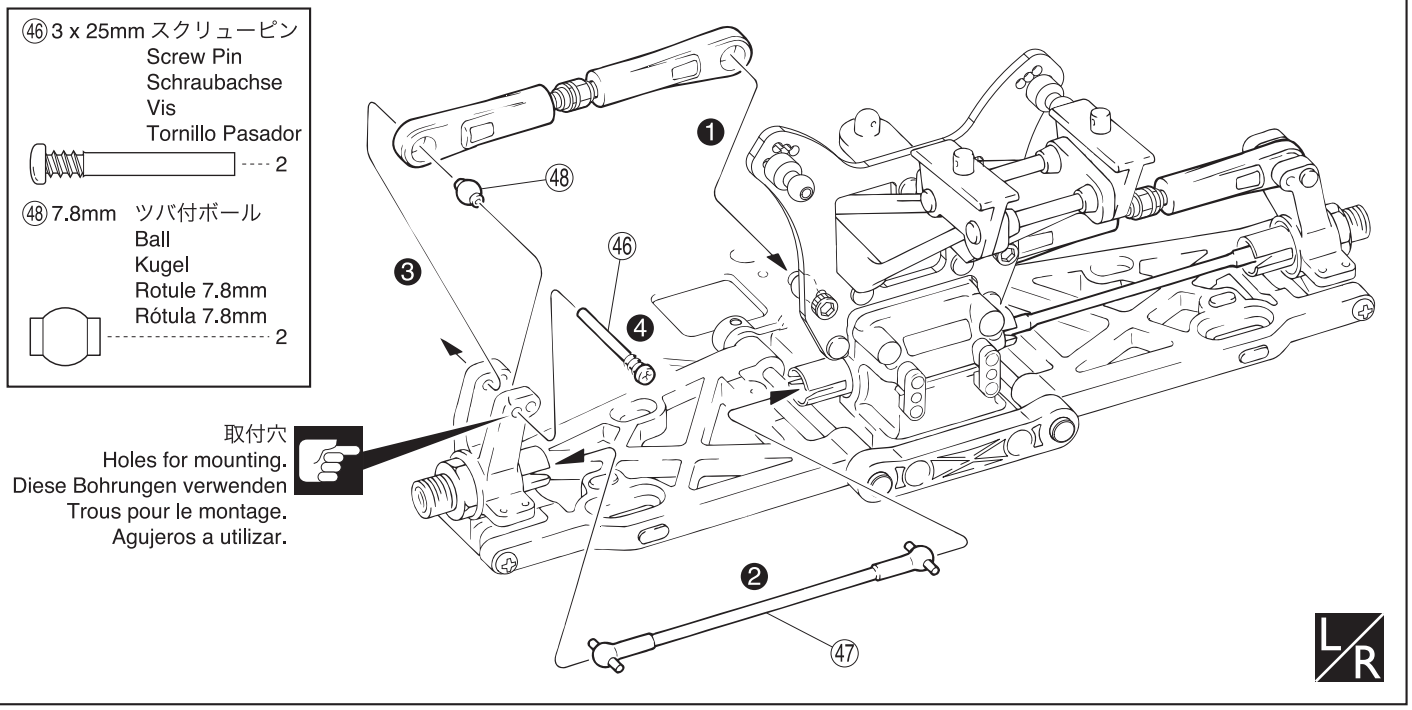

番号の順に組立てる。
Assemble in the specified order.
In der angegebenen Reihenfolge zusammenbauen.
Assemblez dans l'ordre indiqué.
Realice el montaje en el orden indicado.

左右同じように組立てる。
Assemble left and right sides the same way.
Bauen Sie eine linke und eine rechte Seite.
Assemblez le côté gauche comme le côté droit.
Realice el montaje de igual forma en ambos lados.

注意して組立てる所。
Pay close attention here!
Vorsicht! Wichtiger Hinweis!
Attention! Avis important!
Preste atención.

17 シャシー / Chassis
Das Chassis / Chassis / Chasis

3 x 10mm TPサラビス
TP F/H Screw
SK Treibschraube
Vis TP F/H 3x10mm
Tornillo 3x10mm TP F/H ---------- 1

3 x 18mm TPビス
TP Screw
LK Treibschr
Vis TP 3x18mm
Tornillo 3x18mm TP ---------- 1

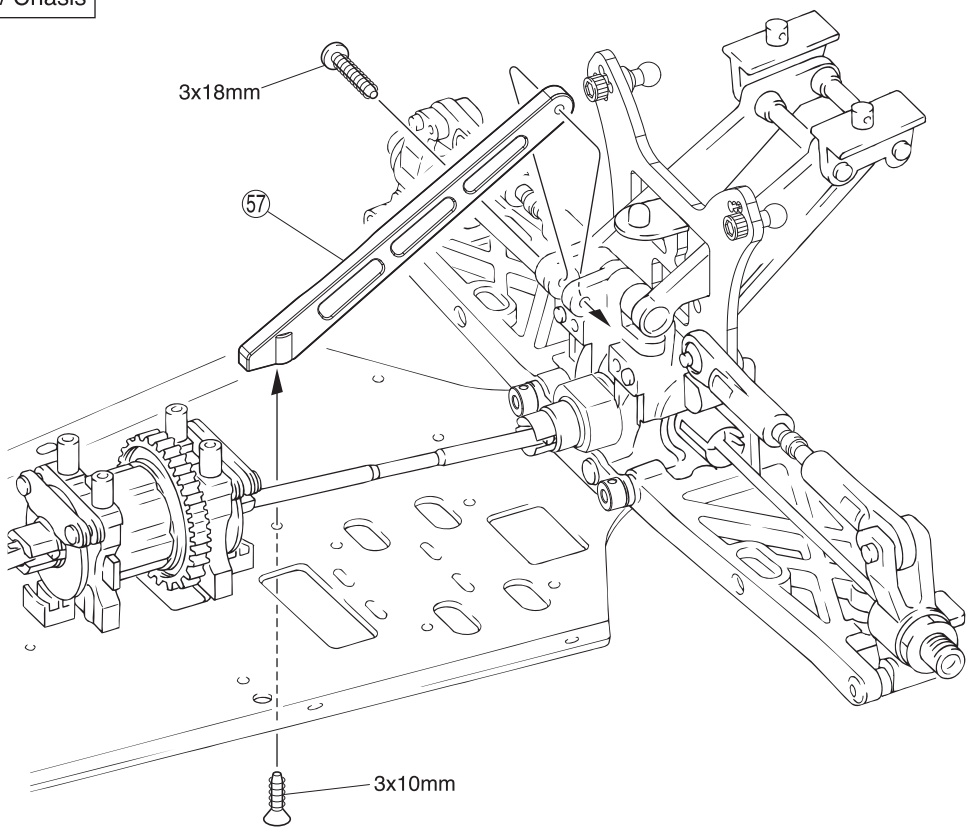

18 フロントダンパーステー / Front Shock Stay / Vordere Dämpferbrücke
Support amortisseurs avant / Soporte amortiguadores delantero

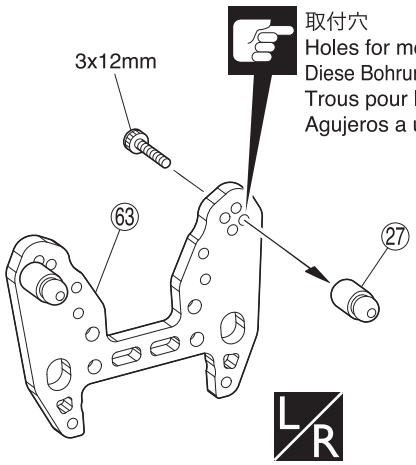

取付穴
Holes for mounting.
Diese Bohrungen verwenden
Trous pour le montage.
Agujeros a utilizar

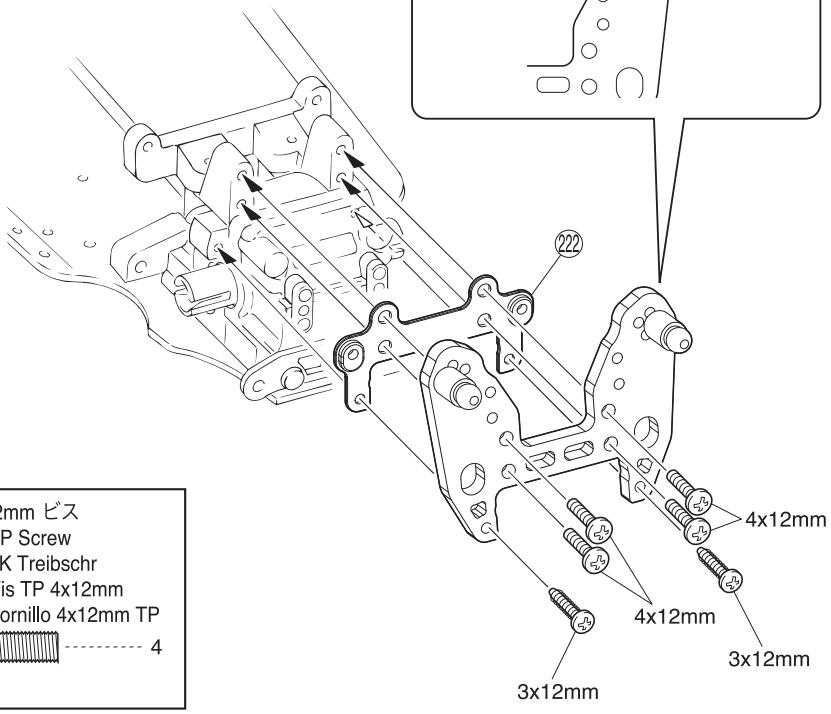

► この穴は使用できません。
These holes cannot be used.
Diese Bohrungen dürfen nicht verwendet werden.
Ne pas utiliser ces trous.
No utilizar estos agujeros.

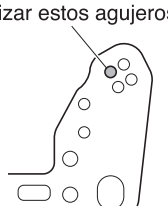

3 x 12mm TPビス
TP Screw
LK Treibschr
Vis TP 3x12mm
Tornillo 3x12mm TP ---------- 2

3 x 12mm キャップビス
Cap Screw
Inbusschraube
Vis
Tornillo allen ---------- 2

4 x 12mm ビス
TP Screw
LK Treibschr
Vis TP 4x12mm
Tornillo 4x12mm TP ---------- 4

L/R 左右同じように組立てる。
Assemble left and right sides the same way.
Bauen Sie eine linke und eine rechte Seite.
Assemblez le côté gauche comme le côté droit.
Realice el montaje de igual forma en ambos lados.

注意して組立てる所。
Pay close attention here!
Vorsicht! Wichtiger Hinweis!
Attention! Avis important!
Preste atención.

19 フロントサスペンション / Front Suspension / Vordere Aufhängung Suspension avant / Suspensión Delantera

4 x 10mm キャップビス
Cap Screw
Inbusschraube
Vis
Tornillo allen
4

⑤ 8 x 16 x 5mm ベアリング
Ball Bearing
Kugellager
Roulements à billes
Rodamiento
4

⑭ 2.6 x 17mm シャフト
Shaft
Welle
Axe 2.6x17mm
Eje 2.6x17mm
2

5 x 4mm セットビス
Set Screw
Gewindestift
Vis BTR 5x4mm
Prisionero 5x4mm
2

⑲ ナックルカラー
Knuckle Collar
Lager
Bague épaulée de fusée
Casquillo
4

●右側用
For Right
Rechts
Drolte
Derecha

►Rのマーク
Marked "R"
R links markiert
Marqué "R"
"R" derecha

4x10mm
4x10mm
5x4mm

●左側用
For Left
Links
Gauche
Izquierda

►Lのマーク
Marked "L"
L links markiert
Marqué "L"
"L" izquierda

20 フロントサスペンション / Front Suspension / Vordere Aufhängung Suspension avant / Suspensión Delantera

右側用
For Right
Rechts
Drolte
Derecha

左側用
For Left
Links
Gauche
Izquierda

X 4x12mm セットビス
Set Screw
Gewindestift
Vis BTR 4x12mm
Prisionero 4x12mm

㊶ 3 x 40mm スクリューピン
Screw Pin
Schraubachse
Vis
Tornillo Pasador
2

㊾ 4 x 78mm フランジシャフト
Flange Shaft
Flanschwelle
Axe épaulé
Eje con pestaña
2

上
Top Oben
Haut Parte superior

下
Bottom Unten
Bas Parte inferior

►車高調整用
For adjusting the ground clearance.
Zur Justierung der Bodenfreiheit.
Réglage de la garde au sol.
Para ajustar la altura.

※No.1-S54012 4x12mmのセットビスを使用すると車高調整が可能になります。
By using Part No.1-S54012 4x12mm Set Screw, adjustments for the ground clearance can be made.
Bei Verwendung der 4 x 12 mm Gewindeschraube (Art.-Nr. 1-S54012) kann die Bodenfreiheit justiert werden.
Il est possible d'ajuster la garde au sol en utilisant les vis 4x12mm (#1-S54012).
Utilizando la pieza No. 1-S54012 Tornillo Prisionero 4x12mm, podrá realizar ajustes en la altura con respecto al suelo.

X 別購入品。
Must be purchased separately!
Das Teil ist nicht im Bausatz enthalten!
Doit être acheté séparément!
Debe comprarse por separado.

番号の順に組立てる。
Assemble in the specified order.
In der angegebenen Reihenfolge zusammenbauen.
Assemblez dans l'ordre indiqué.
Realice el montaje en el orden indicado.

左右同じように組立てる。
Assemble left and right sides the same way.
Bauen Sie eine linke und eine rechte Seite.
Assemblez le côté gauche comme le côté droit.
Realice el montaje de igual forma en ambos lados.

ネジロック剤を塗る。
Apply threadlocker (screw cement).
Verwenden Sie Schraubensicherungslack.
Appliquer du frein filet.
Aplique líquido fijatornillos.

21 フロントサスペンション / Front Suspension / Vordere Aufhängung Suspension avant / Suspensión Delantera

►ミゾのある方が逆ネジ。
The Side with groove is reverse screw.
Die markierte Seite hat ein Linksgewinde
Le côté avec le déportest le pas inversé.
Lado con rosca inversa.

⑯ 6.8mm ツバ付ボール
Ball
Kugel
Rotule 6.8mm
Rótula 6.8mm
2

㊻ 3 x 25mm スクリューピン
Screw Pin
Schraubachse
Vis
Tornillo Pasador
2

㊼ 3 x 40mm スクリューピン
Screw Pin
Schraubachse
Vis
Tornillo Pasador
2

⑫ 6.8mm ボールエンド
Ball End
Kugelpfanne
Chape
Rótula
2

㉓ 5 x 28mm アジャストロッド
Adjust Rod
Gestaenge
Biellette réglable
Tirante ajustable
2

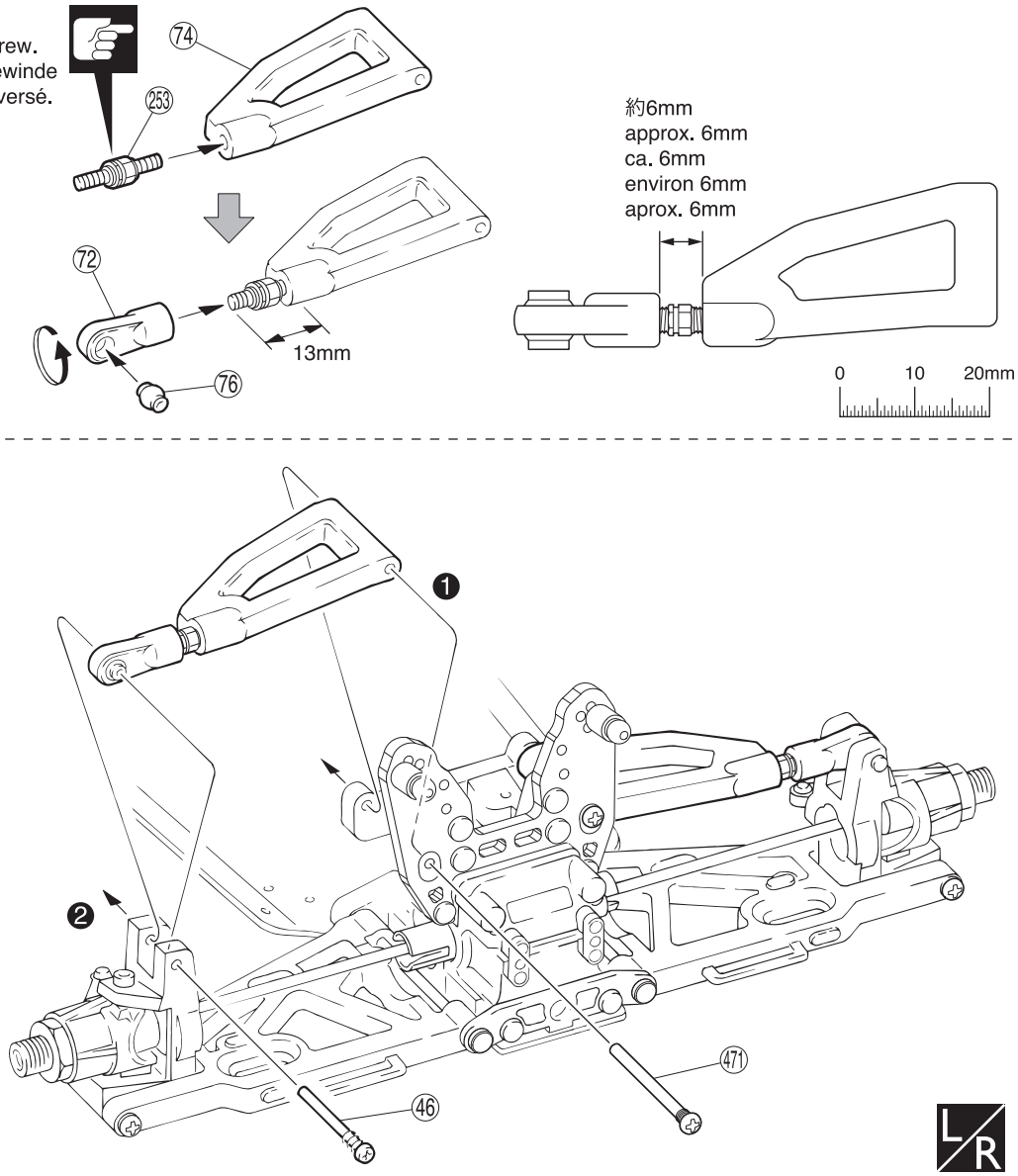

22 シャシー / Chassis Das Chassis / Châssis / Chasis

3 x 10mm TPビス
TP Screw
LK Treibschr
Vis TP 3x10mm
Tornillo 3x10mm TP
1

4 x 20mm TPサラビス
TP F/H Screw
SK Treibschraube
Vis TP F/H 4x20mm
Tornillo 4x20mm TP F/H
2

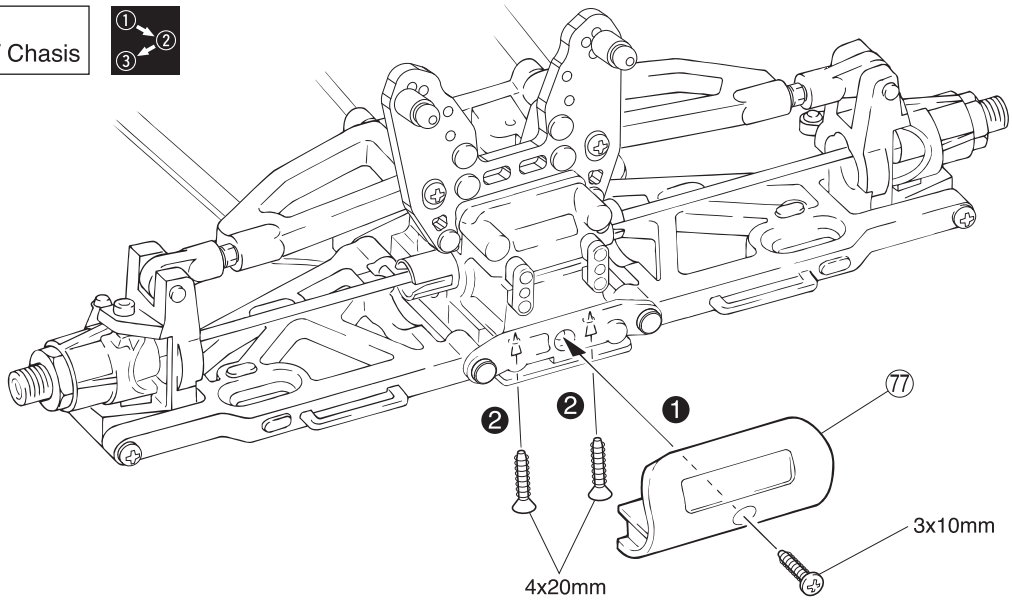

番号の順に組立てる。
Assemble in the specified order.
In der angegebenen Reihenfolge zusammenbauen.
Assemblez dans l'ordre indiqué.
Realice el montaje en el orden indicado.

左右同じように組立てる。
Assemble left and right sides the same way.
Bauen Sie eine linke und eine rechte Seite.
Assemblez le côté gauche comme le côté droit.
Realice el montaje de igual forma en ambos lados.

注意して組立てる所。
Pay close attention here!
Vorsicht! Wichtiger Hinweis!
Attention! Avis important!
Preste atención.

23 センターギヤボックス / Center Gearbox / Die mittlere Getriebegehäuse
Carter de différentiel central / Caja de transmision central

3 x 3mm セットビス
Set Screw
Gewindestift
Vis BTR 3x3mm
Prisionero 3x3mm
2

3 x 10mm TPビス
TP Screw
LK Treibschr
Vis TP 3x10mm
Tornillo 3x10mm TP
4

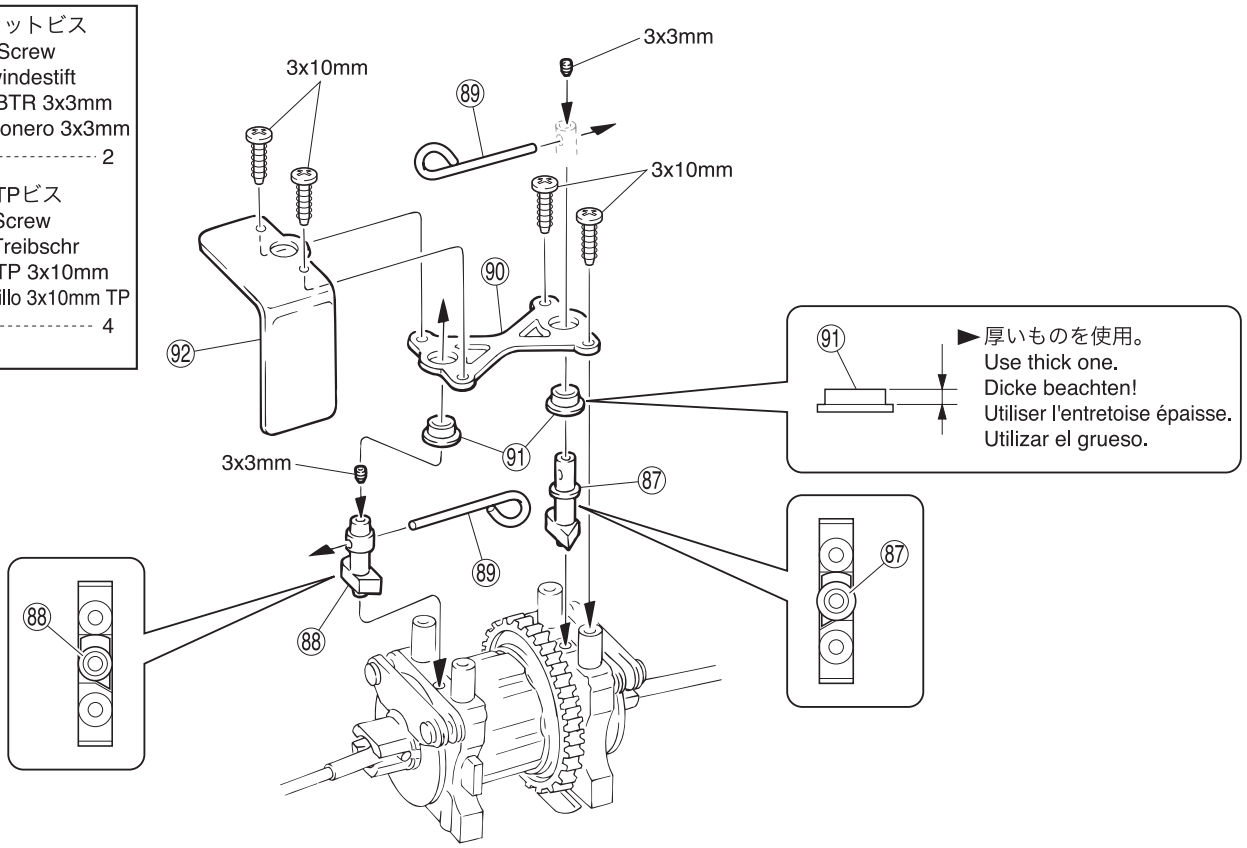

24 ステアリング / Steering
Lenkung / Direction / Dirección

4 x 10mm ビス
Screw
LK Schraube
Vis 4x10mm
Tornillo 4x10mm
2

⑨⑥ 6 x 10 x 3mm メタル
Metal Bushing
Lager
Bague Métal 6x10x3mm
Casquillo Metálico 6x10x3mm
2

⑨⑧ ステアリングカラー
Steering Collar
Lager
Entretoise
Casquillo dirección
2

3 x 10mm ワッシャー
Washer
Scheibe
Rondelle 3x10mm
Arandela 3x10mm
2

►向きに注意。
Note the direction.
Einbaurichtung beachten.
Notez le sens.
Fíjarse en el dibujo.

③⓪② 5.8mm ピロボール（銀）
Pillow Ball (silver)
Kugelschraube (silber)
Rotule (argent) 5.8mm
Rótula 5.8mm (Plateado)
1

3mm ナイロンナット
Nylon Nut
Kunststoffmutter
Ecrou nylon
Tuerca Nylon
3

⑨⑨ ステアリングピン
Steering Pin
Lenkungsstift
Axe Direction
Hexágono dirección
2

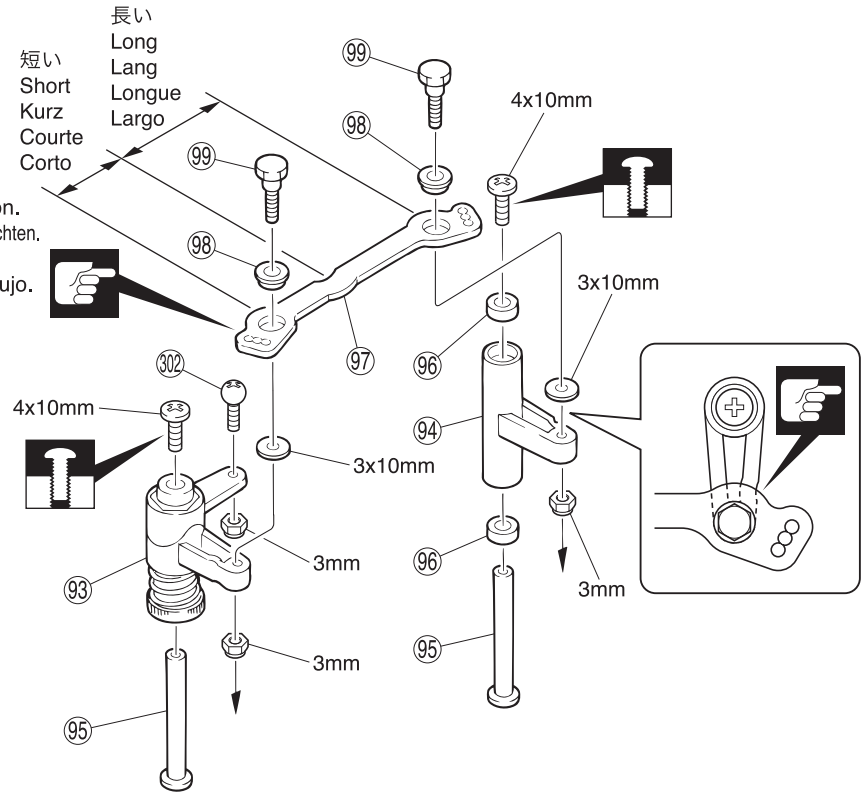

注意して組立てる所。
Pay close attention here!
Vorsicht! Wichtiger Hinweis!
Attention! Avis important!
Preste atención.

仮止め。
Temporarily tighten.
Vorläufig festziehen.
Vissez temporairement.
Apriete de manera provisional.

25 ステアリング / Steering
Lenkung / Direction / Dirección

3 x 10mm TPビス
TP Screw
LK Treibschr
Vis TP 3x10mm
Tornillo 3x10mm TP
---------- 1

3 x 10mm TPサラビス
TP F/H Screw
SK Treibschraube
Vis TP F/H 3x10mm
Tornillo 3x10mm TP F/H
---------- 1

4 x 10mm ビス
Screw
LK Schraube
Vis 4x10mm
Tornillo 4x10mm
---------- 4

4 x 10mm サラビス
F/H Screw
SK Schraube
Vis F/H 4x10mm
Tornillo 4x10mm F/H
---------- 3

3 x 16mm サラビス
F/H Screw
SK Schraube
Vis F/H 3x16mm
Tornillo 3x16mm F/H
---------- 4

3mm ナイロンナット
Nylon Nut
Kunststoffmutter
Ecrou nylon
Tuerca Nylon
---------- 2

(103) テーパーカラー
Tapered Collar
Scheibe, konisch
Rondelle incurvée
Arandela biselada
---------- 2

(59) 6.8mm ボール
Ball
Kugel
Rotule
Rótula
---------- 4

3mm ナット
Nut
Mutter
Ecrou
Tuerca 3mm
---------- 2

(225) 6.8mm ボールエンド (L)
Ball End (L)
Kugelpfanne (L)
Chape (L)
Rótula (L)
---------- 4

(254) 4 x 40mm アジャストロッド
Adjust Rod
Gestaenge
Biellette réglable
Tirante ajustable
---------- 2

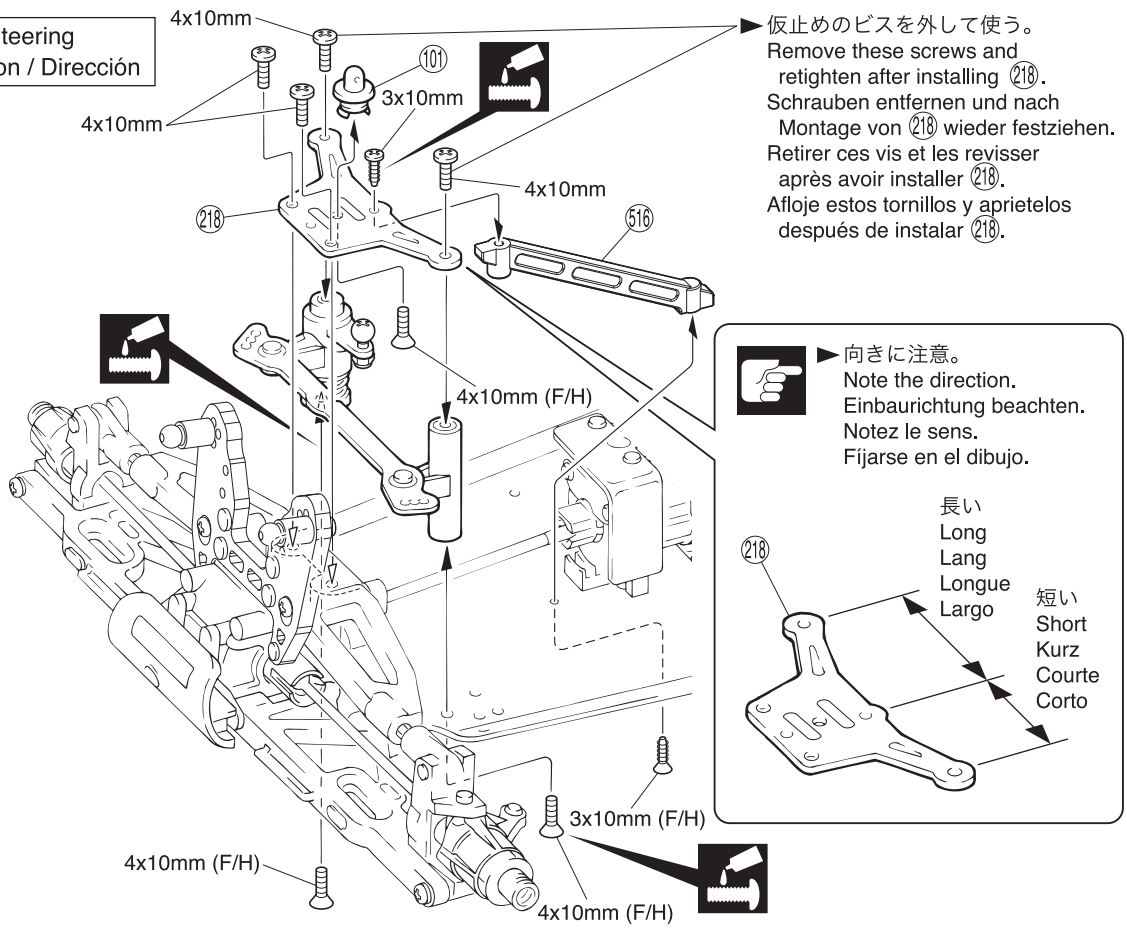

▶仮止めのビスを外して使う。
Remove these screws and retighten after installing (218).
Schrauben entfernen und nach Montage von (218) wieder festziehen.
Retirer ces vis et les revisser après avoir installer (218).
Afloje estos tornillos y aprietelos después de instalar (218).

▶向きに注意。
Note the direction.
Einbaurichtung beachten.
Notez le sens.
Fíjarse en el dibujo.

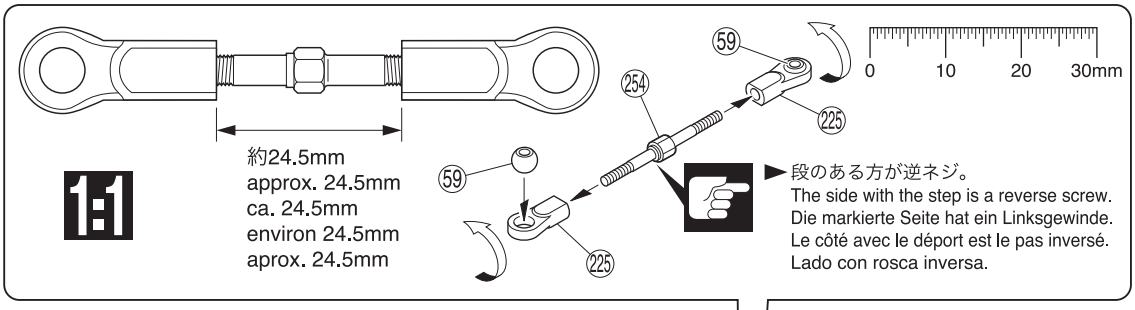

▶段のある方が逆ネジ。
The side with the step is a reverse screw.
Die markierte Seite hat ein Linksgewinde.
Le côté avec le déport est le pas inversé.
Lado con rosca inversa.

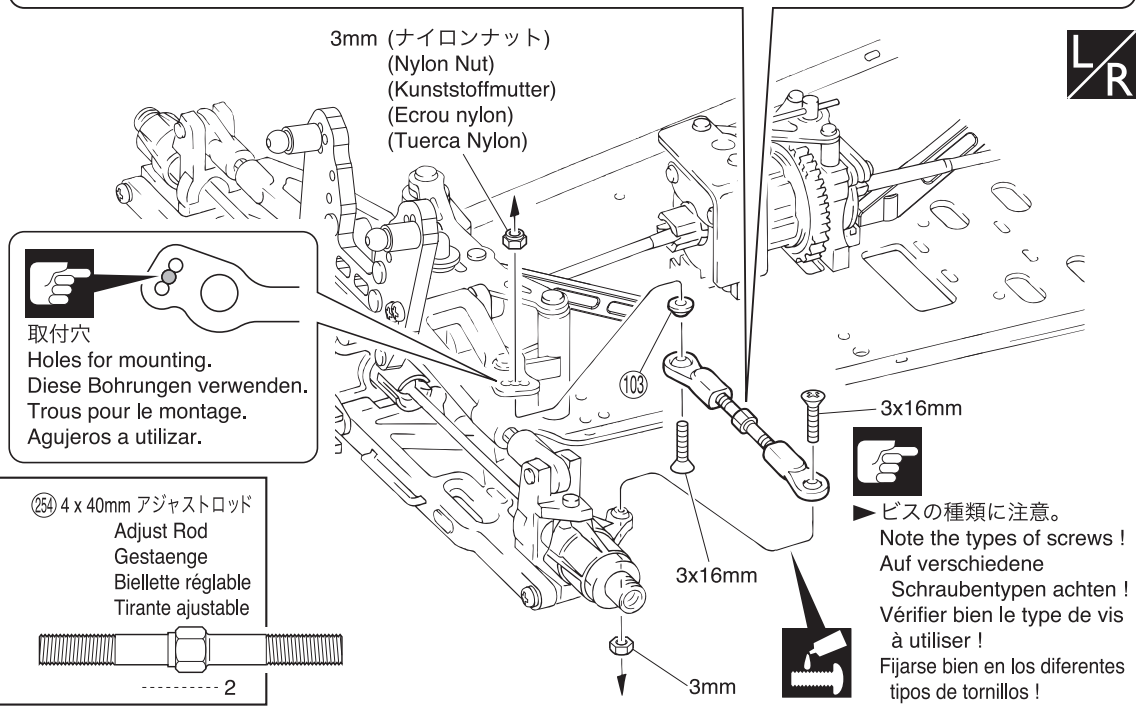

▶ビスの種類に注意。
Note the types of screws !
Auf verschiedene Schraubentypen achten !
Vérifier bien le type de vis à utiliser !
Fijarse bien en los diferentes tipos de tornillos !

注意して組立てる所。
Pay close attention here!
Vorsicht! Wichtiger Hinweis!
Attention! Avis important!
Preste atención.

ネジロック剤を塗る。
Apply threadlocker (screw cement).
Verwenden Sie Schraubensicherungslack.
Appliquer du frein filet.
Aplique líquido fijatornillos.

1:1 原寸図。
True-to-scale diagram.
Maßstabsgetreue Darstellung.
Illustration à l'échelle.
Dibujo a tamaño real.

L/R 左右同じように組立てる。
Assemble left and right sides the same way.
Bauen Sie eine linke und eine rechte Seite.
Assemblez le côté gauche comme le côté droit.
Realice el montaje de igual forma en ambos lados.

26 エンジン / Engine
Verbrennungsmotor / Moteur / Motor

3 x 4mm ビス
Screw
LK Schraube
Vis 3x4mm
Tornillo 3x4mm — 1

(110) 5 x 20mm シム
Shim
Unterlegscheibe
Rondelle de callage
Arandela — 1

(111) 5 x 10 x 4mm ベアリング
Ball Bearing
Kugellager
Roulements à billes
Rodamiento — 2

(217) 7 x 11mm ワッシャー
Washer
Scheibe
Rondelle
Arandela — 2

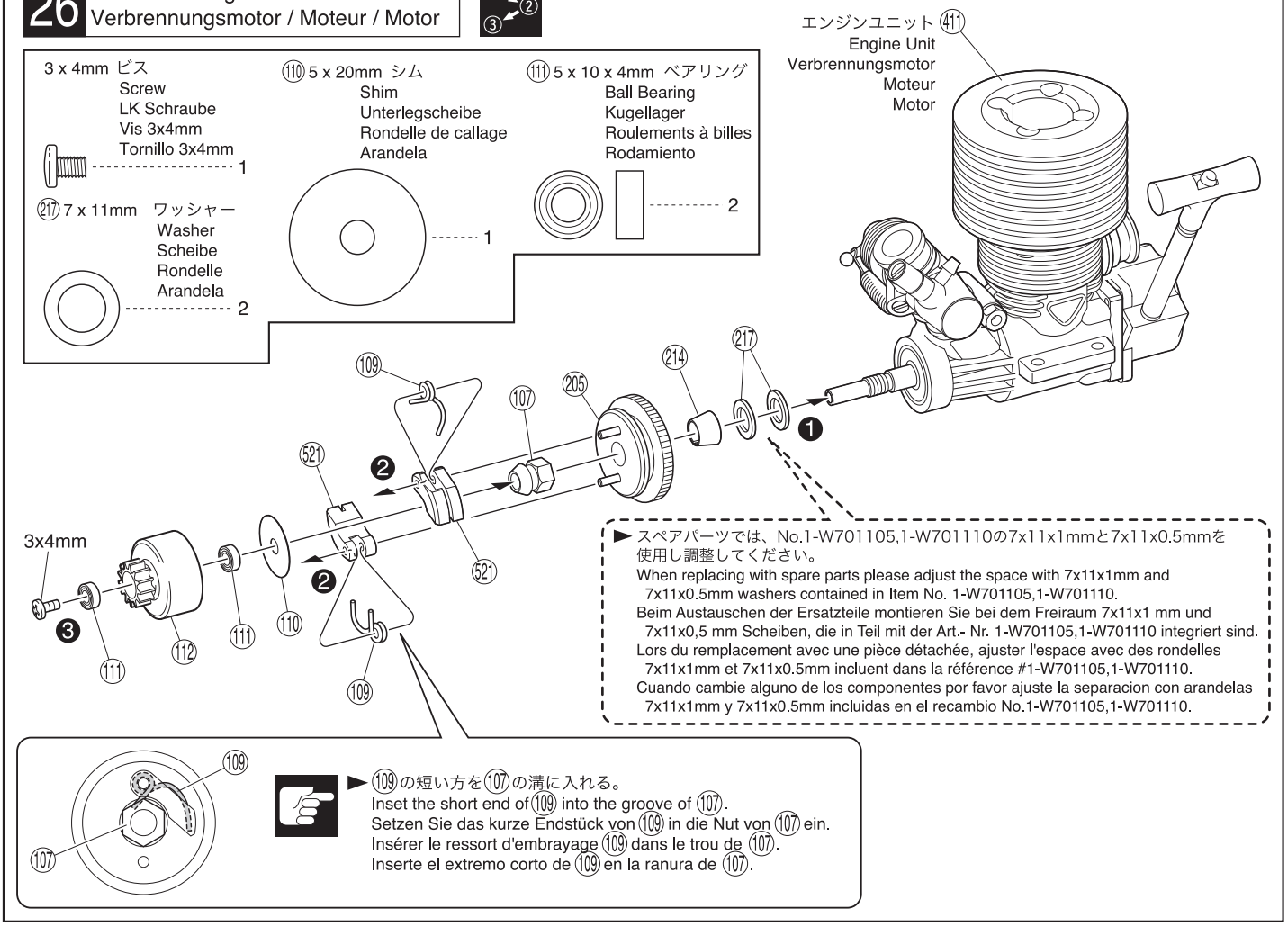

► スペアパーツでは、No.1-W701105,1-W701110の7x11x1mmと7x11x0.5mmを使用し調整してください。
When replacing with spare parts please adjust the space with 7x11x1mm and 7x11x0.5mm washers contained in Item No. 1-W701105,1-W701110.
Beim Austauschen der Ersatzteile montieren Sie bei dem Freiraum 7x11x1 mm und 7x11x0,5 mm Scheiben, die in Teil mit der Art.- Nr. 1-W701105,1-W701110 integriert sind.
Lors du remplacement avec une pièce détachée, ajuster l'espace avec des rondelles 7x11x1mm et 7x11x0.5mm incluent dans la référence #1-W701105,1-W701110.
Cuando cambie alguno de los componentes por favor ajuste la separacion con arandelas 7x11x1mm y 7x11x0.5mm incluidas en el recambio No.1-W701105,1-W701110.

► (109)の短い方を(107)の溝に入れる。
Inset the short end of (109) into the groove of (107).
Setzen Sie das kurze Endstück von (109) in die Nut von (107) ein.
Insérer le ressort d'embrayage (109) dans le trou de (107).
Inserte el extremo corto de (109) en la ranura de (107).

27 エンジン / Engine
Verbrennungsmotor / Moteur / Motor

► 紙1枚分のすきまをあける。
Insert a sheet of paper before installing.
Ein Stueck Papier beim Einbau dazwischen legen!
Insérer un morceau de papier avant installation.
Inserte un trozo de papel antes de instalar.

3 x 14mm キャップビス
Cap Screw
Inbusschraube
Vis
Tornillo allen — 4

4 x 6mm サラビス
F/H Screw
SK Schraube
Vis F/H 4x6mm
Tornillo 4x6mm F/H — 4

4 x 10mm フランジ付キャップビス
Flanged Cap Screw
Stopp inbusschraube
Vis épaulé
Tornillo allen — 4

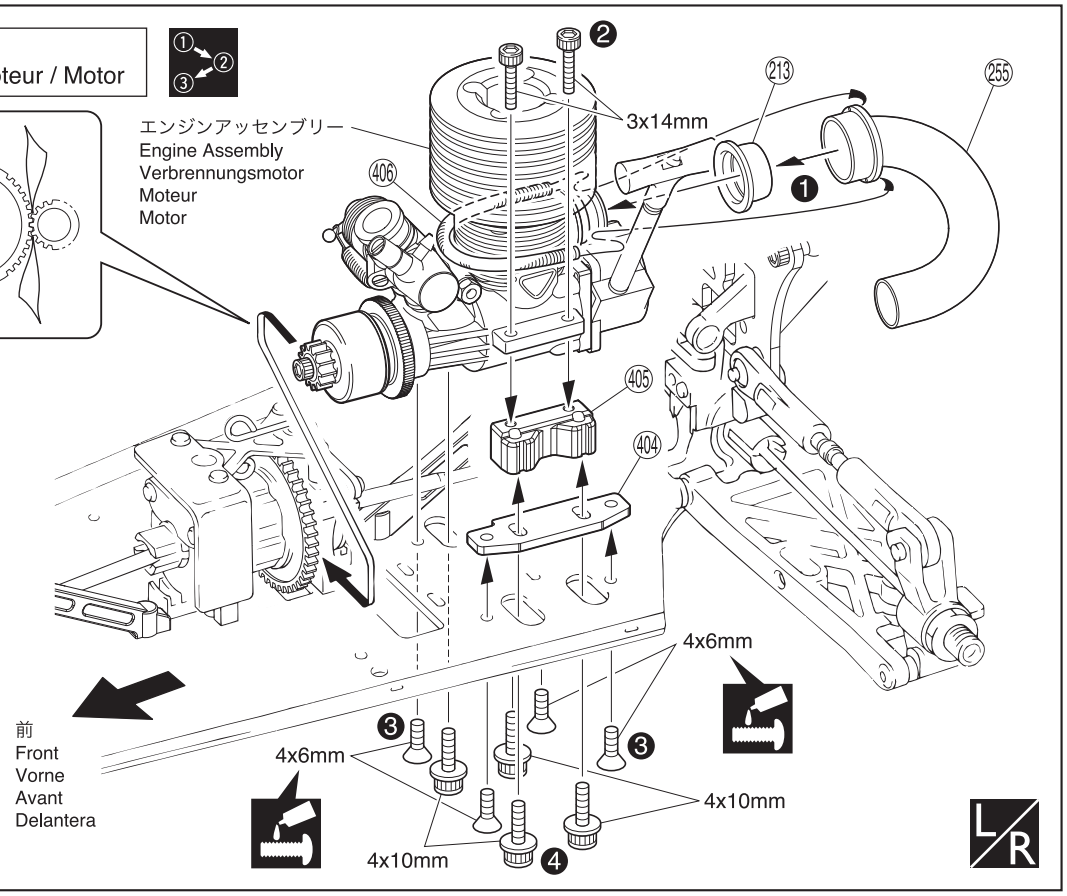

注意して組立てる所。
Pay close attention here!
Vorsicht! Wichtiger Hinweis!
Attention! Avis important!
Preste atención.

番号の順に組立てる。
Assemble in the specified order.
In der angegebenen Reihenfolge zusammenbauen.
Assemblez dans l'ordre indiqué.
Realice el montaje en el orden indicado.

ネジロック剤を塗る。
Apply threadlocker (screw cement).
Verwenden Sie Schraubensicherungslack.
Appliquer du frein filet.
Aplique líquido fijatornillos.

左右同じように組立てる。
Assemble left and right sides the same way.
Bauen Sie eine linke und eine rechte Seite.
Assemblez le côté gauche comme le côté droit.
Realice el montaje de igual forma en ambos lados.

28 サイドガード / Side Guard
Seitenschutz / Bavettes de protection / Paragolpes lateral

3 x 10mm TPビス
TP Screw
LK Treibschr
Vis TP 3x10mm
Tornillo 3x10mm TP
6

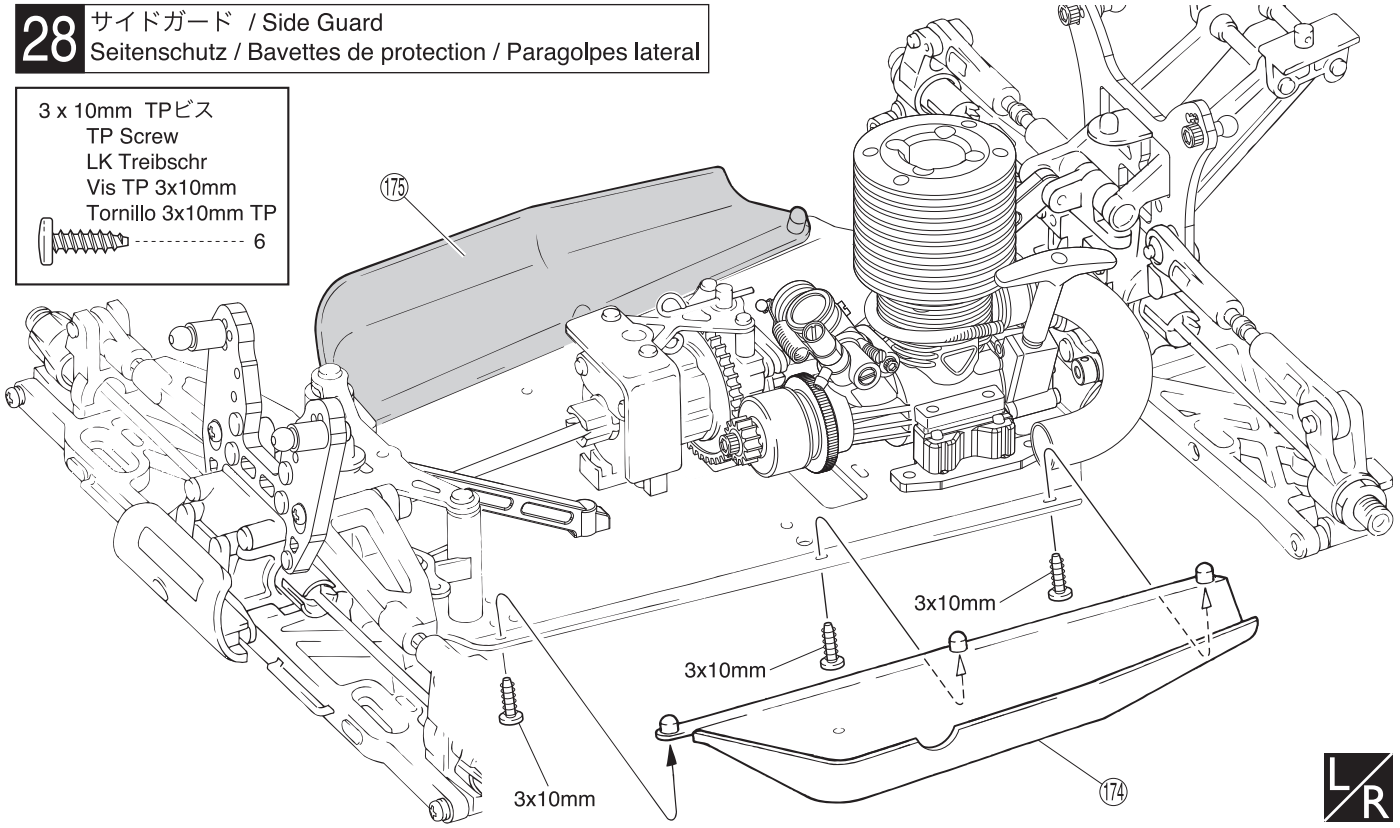

29 マフラー / Muffler
Resonanzrohr / Echappement / Escape

3 x 8mm ビス
Screw
LK Schraube
Vis 3x8mm
Tornillo 3x8mm
1

4 x 4mm セットビス
Set Screw
Gewindestift
Vis BTR 4x4mm
Prisionero 4x4mm
1

3mm フランジ付ナット
Flanged Nut
Stoppmutter
Ecrou épaulé
Tuerca con collarín
1

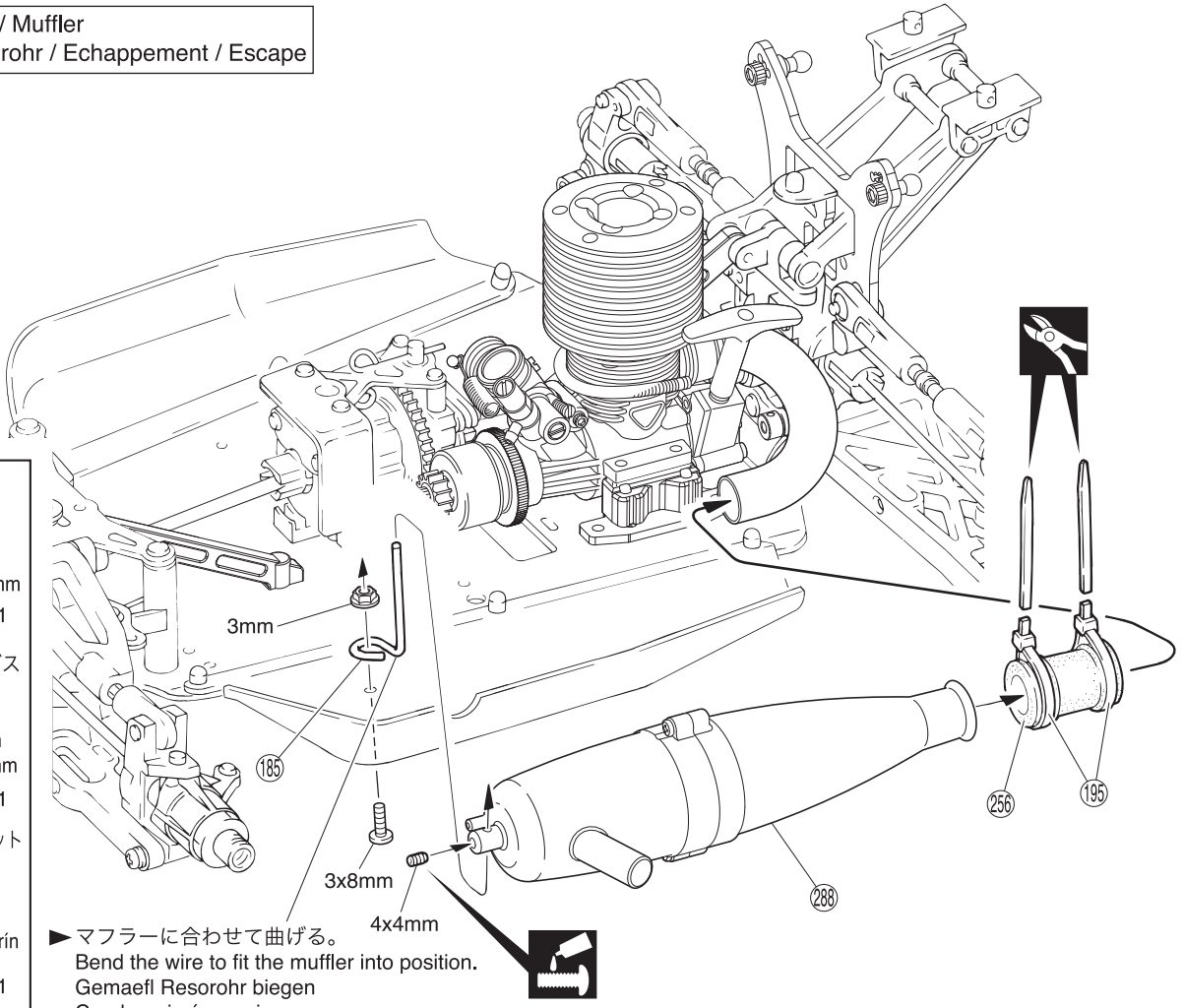

► マフラーに合わせて曲げる。
Bend the wire to fit the muffler into position.
Gemaefl Resorohr biegen
Courber si nécessaire.
Doblar para poder instalrlo en el escape.

L/R 左右同じように組立てる。
Assemble left and right sides the same way.
Bauen Sie eine linke und eine rechte Seite.
Assemblez le côté gauche comme le côté droit.
Realice el montaje de igual forma en ambos lados.

余分をカットする。
Cut off excess.
Überschüssiges Material abschneiden.
Coupez l'excès.
Corte el sobrante.

ネジロック剤を塗る。
Apply threadlocker (screw cement).
Verwenden Sie Schraubensicherungslack.
Appliquer du frein filet.
Aplique líquido fijatornillos.

30 燃料タンク / Fuel Tank
Tank / Réservoir / Deposito

●エンジンをゴミやほこりから守るために、別売のNo.1876燃料フィルターの使用をおすすめします。
To protect the engine from dirt infiltration, purchase Kyosho's No.1876 Fuel Filter.
Zum Schutz des Motors, den Treibstoff-Filter Best.-Nr. 1876 verwenden.
Afin de protéger le moteur de la poussière, se procurer le filtre à essence Kyosho réf.1876.
Instale el Filtro de Combustible No.1876 para evitar la entrada de suciedad en el motor

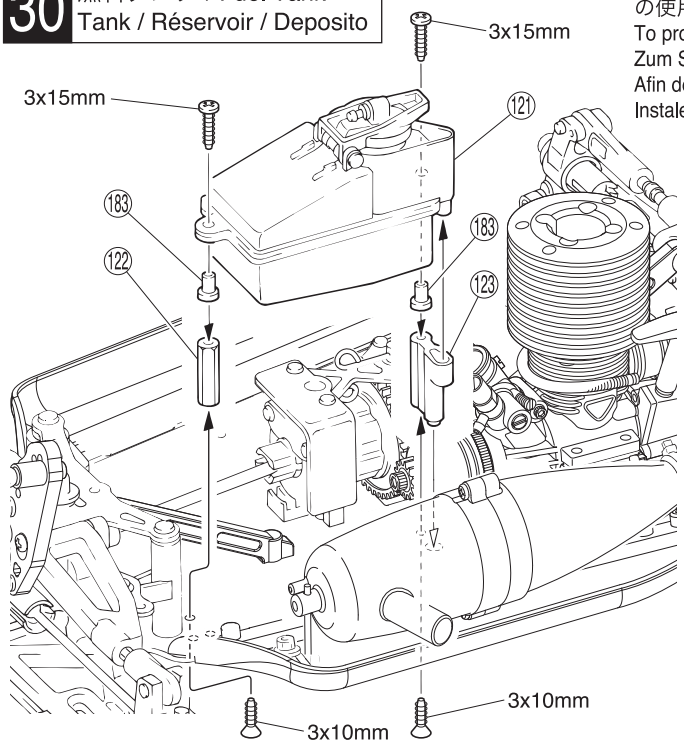

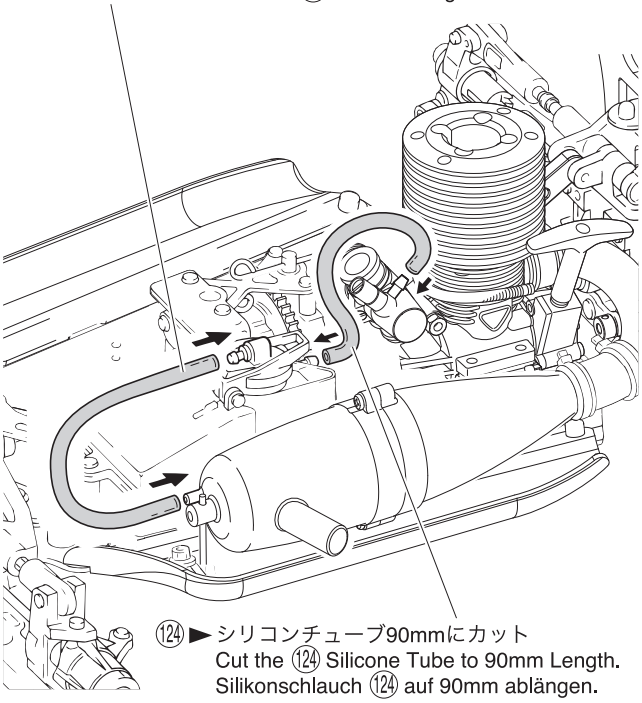

124 ►シリコンチューブ110mmにカット
Cut the 124 Silicone Tube to 110mm Length.
Silikonschlauch 124 auf 110mm ablängen.
Découper une longueur de 110mm de la durite silicone 124.
Corte el tubo de silicona 124 con una longitud de 110mm.

124 ►シリコンチューブ90mmにカット
Cut the 124 Silicone Tube to 90mm Length.
Silikonschlauch 124 auf 90mm ablängen.
Découper une longueur de 90mm de la durite silicone 124.
Corte el tubo de silicona 124 con una longitud de 90mm.

►ビスの種類に注意。
Note the types of screws !
Auf verschiedene Schraubentypen achten !
Vérifier bien le type de vis à utiliser !
Fijarse bien en los diferentes tipos de tornillos !

3 x 15mm TPビス	3 x 10mm TPサラビス
TP Screw	TP F/H Screw
LK Treibschr	SK Treibschraube
Vis TP 3x15mm	Vis TP F/H 3x10mm
Tornillo 3x15mm TP	Tornillo 3x10mm TP F/H
2	2

0 10 20 30 40 50 60 70 80 90 100 110 120mm

31 プロポ / Radio / RC-Anlage
Radio / Equipo de Radio

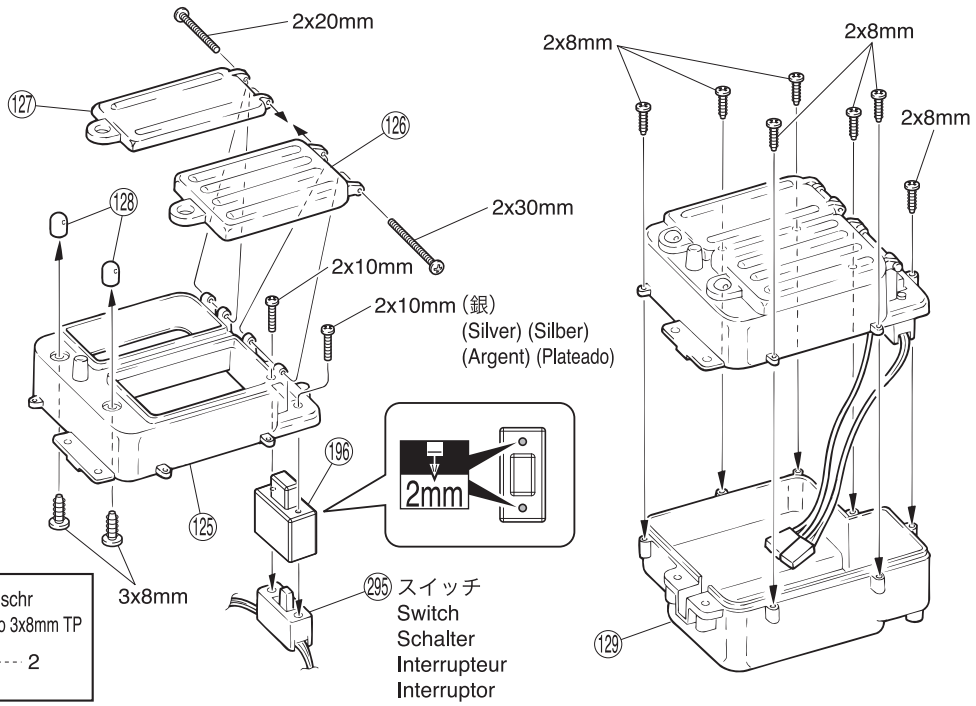

2 x 20mm ビス
Screw LK Schraube
Vis 2x20mm Tornillo 2x20mm
1

2 x 30mm ビス
Screw LK Schraube
Vis 2x30mm Tornillo 2x30mm
1

2 x 8mm TPビス
TP Screw LK Treibschr
Vis TP 2x8mm Tornillo 2x8mm TP
7

2 x 10mm ビス (銀)
Screw (Silver) RK Schraube (Silber)
Vis 2x10mm (Argent) Tornillo 2x10mm (Plateado)
1

2 x 10mm ビス
Screw RK Schraube
Vis 2x10mm Tornillo 2x10mm
1

3 x 8mm TPビス
TP Screw LK Treibschr
Vis TP 3x8mm Tornillo 3x8mm TP
2

注意して組立てる所。
Pay close attention here!
Vorsicht! Wichtiger Hinweis!
Attention! Avis important!
Preste atención.

2mm
2mmの穴をあける (例)。
Drill holes with the specified diameter.
Bohren Sie Löcher im angegebenen Ø.
Percez des trous dans le Ø indiqué.
Perfore agujeros con la medida indicada.

32 プロポ / Radio / RC-Anlage Radio / Equipo de Radio

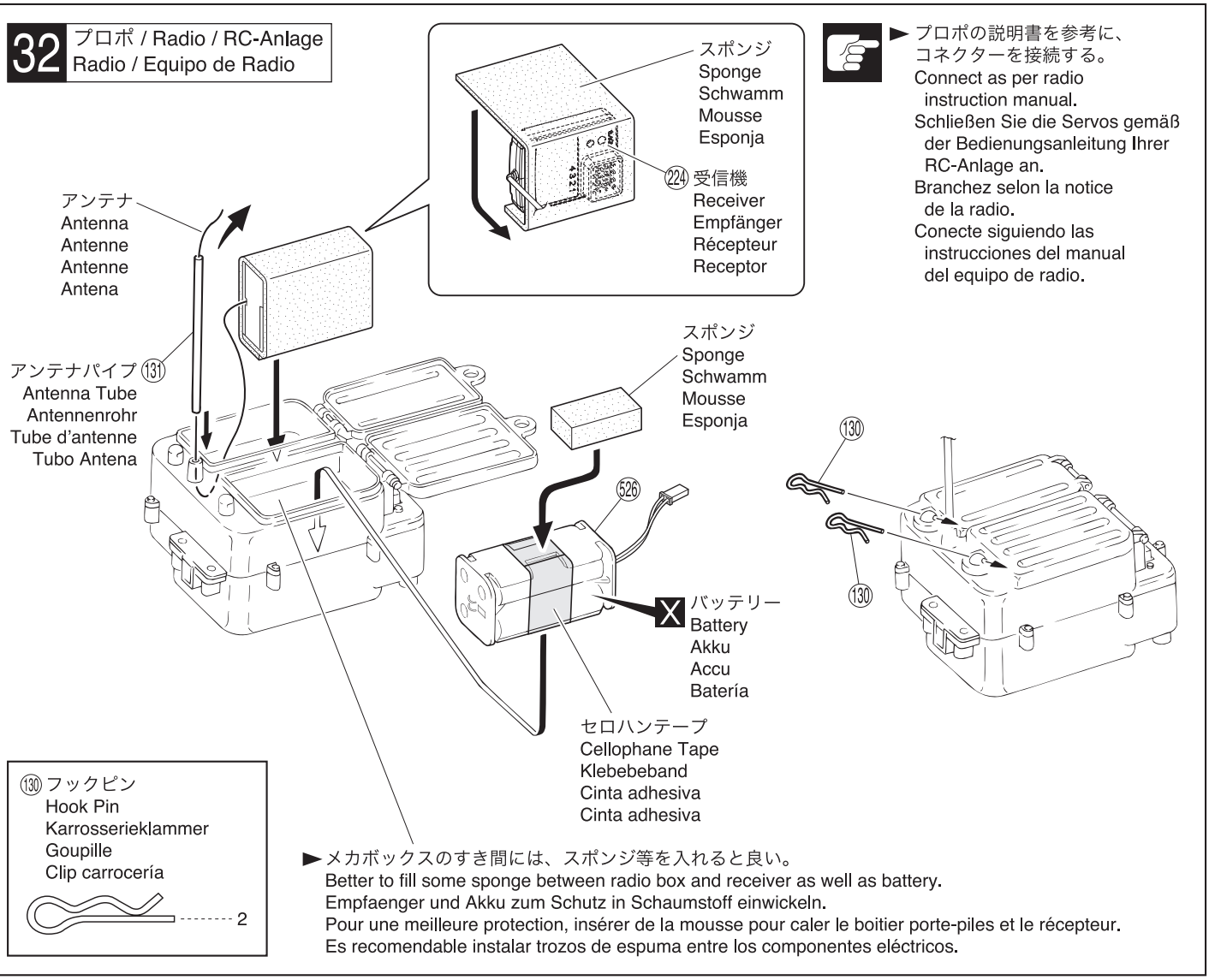

► プロポの説明書を参考に、コネクターを接続する。
Connect as per radio instruction manual.
Schließen Sie die Servos gemäß der Bedienungsanleitung Ihrer RC-Anlage an.
Branchez selon la notice de la radio.
Conecte siguiendo las instrucciones del manual del equipo de radio.

► メカボックスのすき間には、スポンジ等を入れると良い。
Better to fill some sponge between radio box and receiver as well as battery.
Empfaenger und Akku zum Schutz in Schaumstoff einwickeln.
Pour une meilleure protection, insérer de la mousse pour caler le boitier porte-piles et le récepteur.
Es recomendable instalar trozos de espuma entre los componentes eléctricos.

33 プロポ / Radio / RC-Anlage Radio / Equipo de Radio

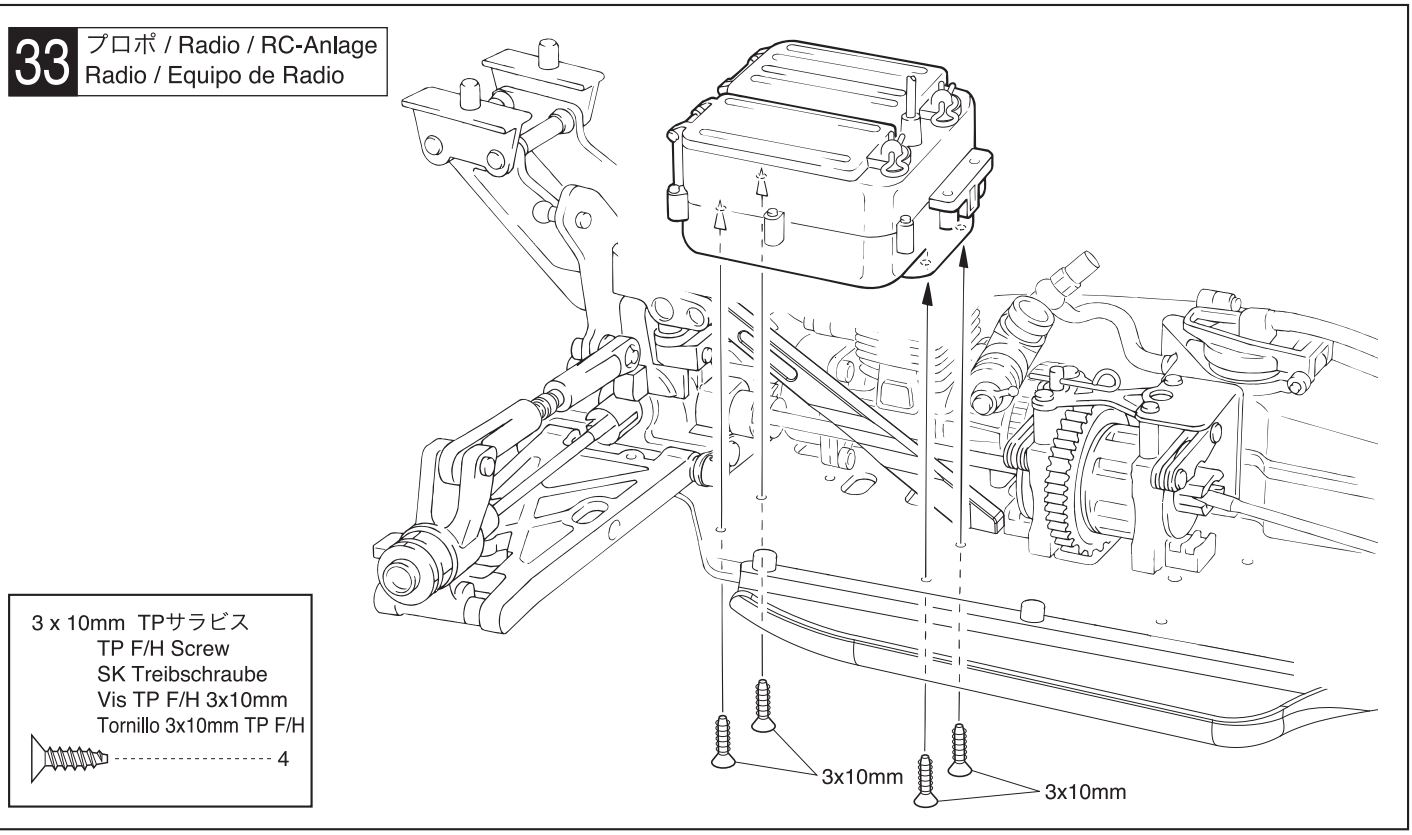

注意して組立てる所。
Pay close attention here!
Vorsicht! Wichtiger Hinweis!
Attention! Avis important!
Preste atención.

別購入品。
Must be purchased separately!
Das Teil ist nicht im Bausatz enthalten!
Doit être acheté séparément!
Debe comprarse por separado.

34 プロポ / Radio / RC-Anlage / Radio / Equipo de Radio

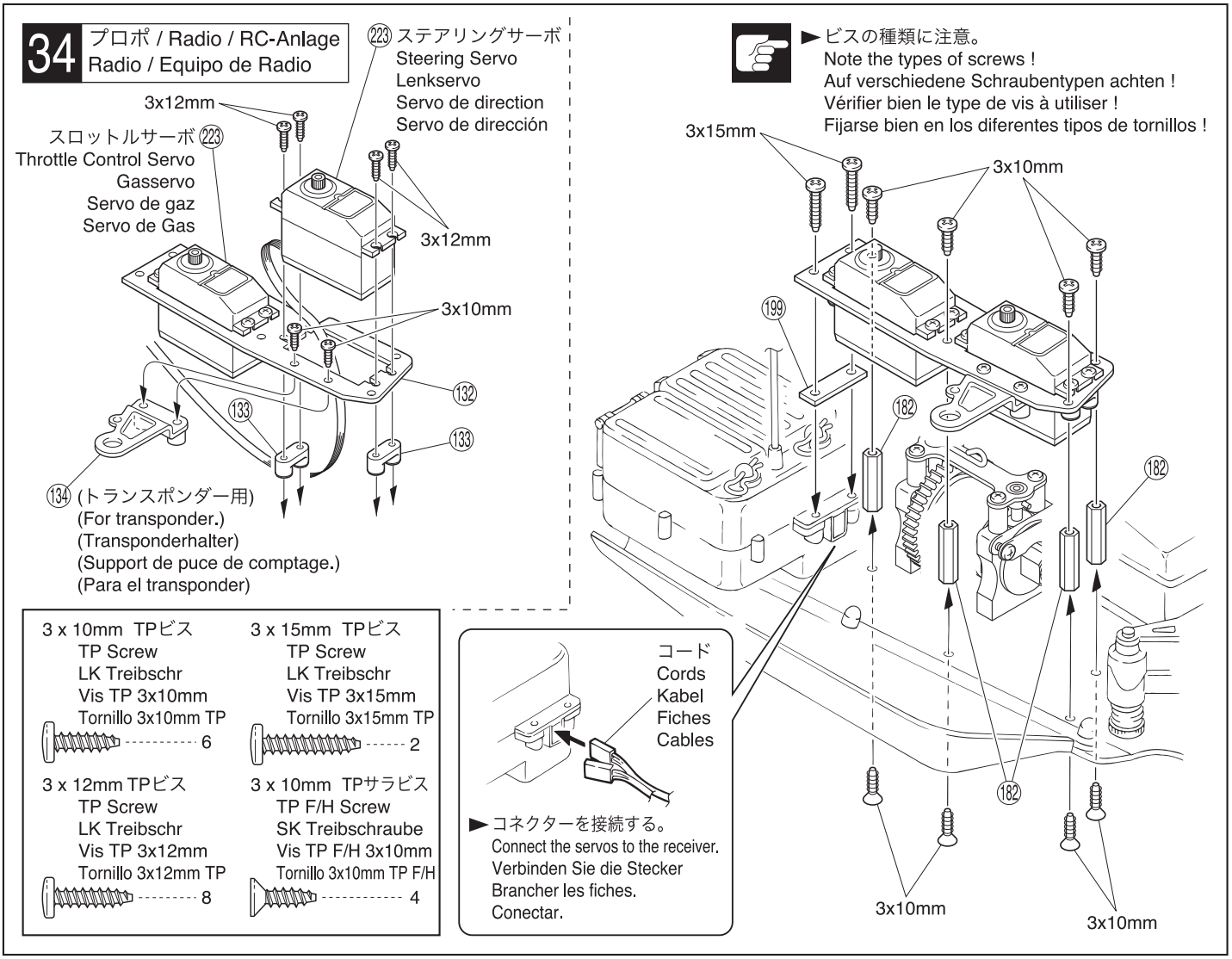

35 プロポ / Radio / RC-Anlage / Radio / Equipo de Radio

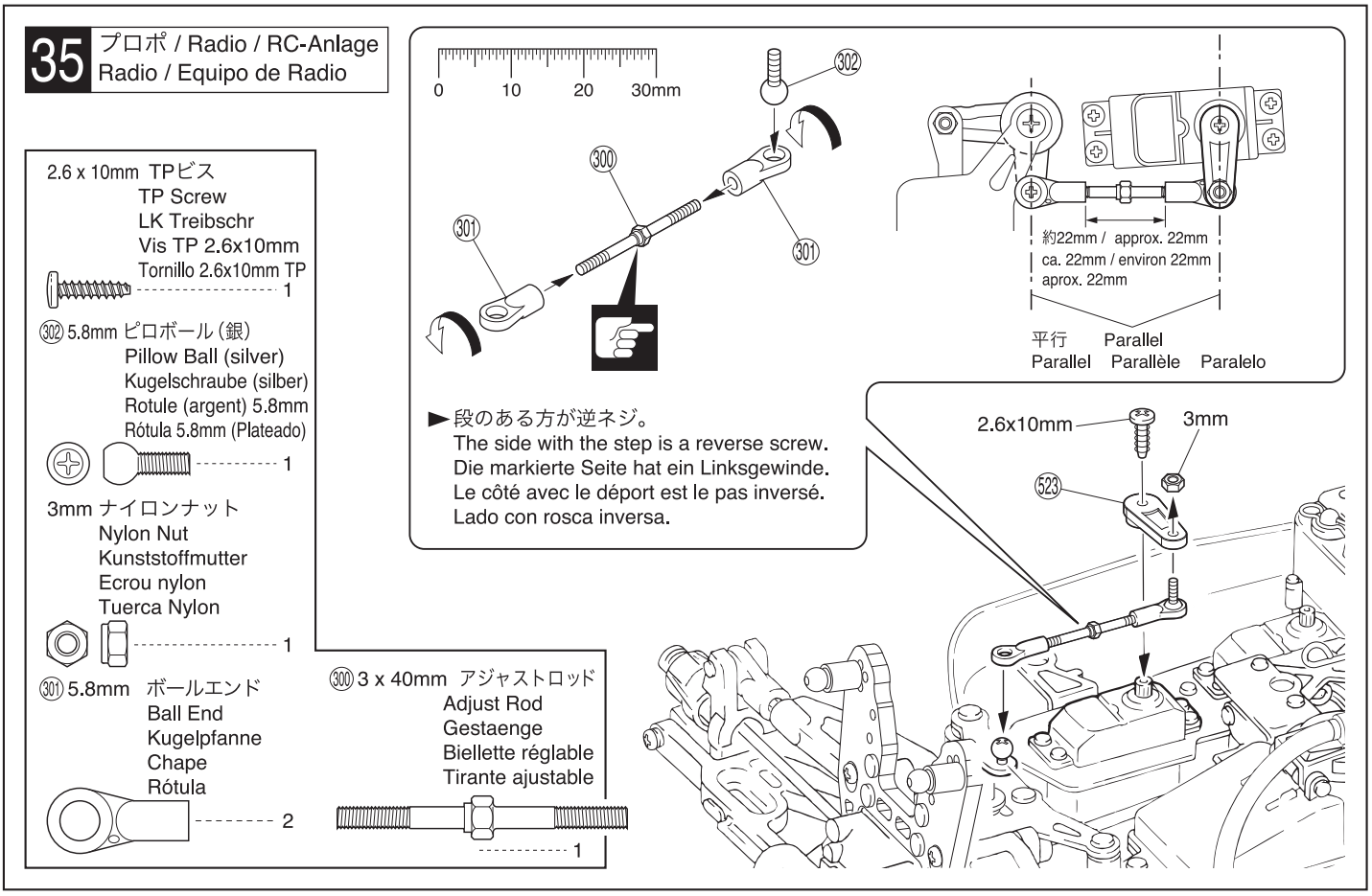

注意して組立てる所。 / Pay close attention here!
Vorsicht! Wichtiger Hinweis! / Attention! Avis important! / Preste atención.

36 プロポ / Radio / RC-Anlage Radio / Equipo de Radio

●スロットルロッド
Throttle Rod
Gasgestänge
Tringlerie d' accélération
Varilla de Gas

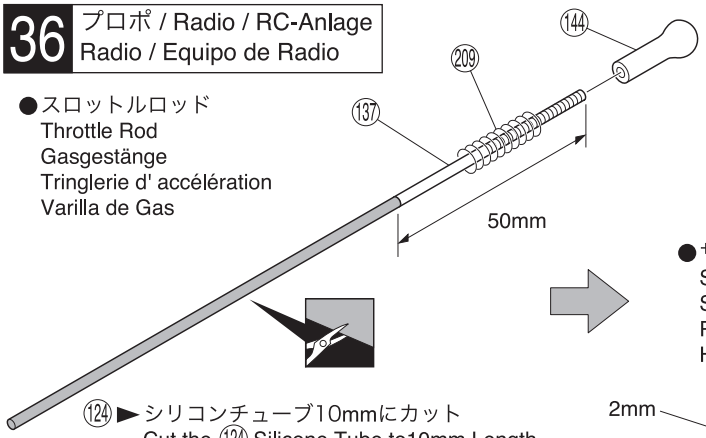

►図の様に曲げます。
Bend as shown.
Biegen, wie dargestellt.
Plier comme sur le schema.
Doblar tal y como se indica.

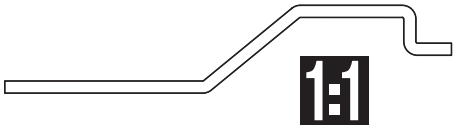

●サーボホーン
Servo Horn
Servohorn
Palonnier de servo
Horn servo

124 ►シリコンチューブ10mmにカット
Cut the 124 Silicone Tube to10mm Length.
Silikonschlauch 124 auf 10mm ablängen.
Découper une longueur de 10mm de la durite silicone 124 .
Corte el tubo de silicona 124 con una longitud de 10mm.

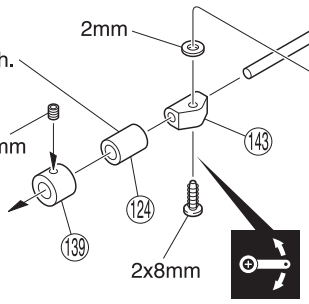

スロットルロッド
Throttle Rod
Gasgestänge
Tringlerie d' accélération
Varilla de Gas

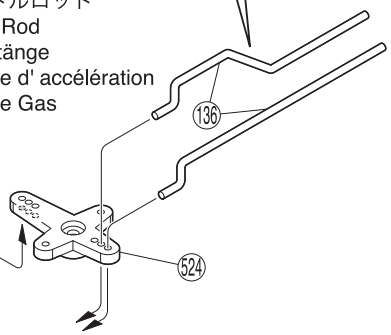

►平行
Parallel
Parallel
Parallèle
Paralelo

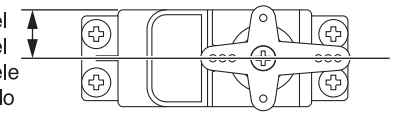

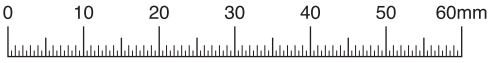

3 x 3mm セットビス
Set Screw
Gewindestift
Vis BTR 3x3mm
Prisionero 3x3mm
---------- 3

2mm ワッシャー
Washer
Scheibe
Rondelle 2mm
Arandela 2mm
---------- 1

2 x 8mm TPビス
TP Screw
LK Treibschr
Vis TP 2x8mm
Tornillo 2x8mm TP
---------- 1

209 スプリング
Spring Feder
Ressort Muelle
---------- 1

139 2mm ストッパー
Stopper Stellring
Bague d'arrêt Prisionero
---------- 3

136 ブレーキロッド
Brake Rod
Bremsgestänge
Tringlerie de frein
Varilla de freno
---------- 2

137 2x145mmアジャスターロッド
Adjuster Rod Stange
Tringlerie Tirante
---------- 1

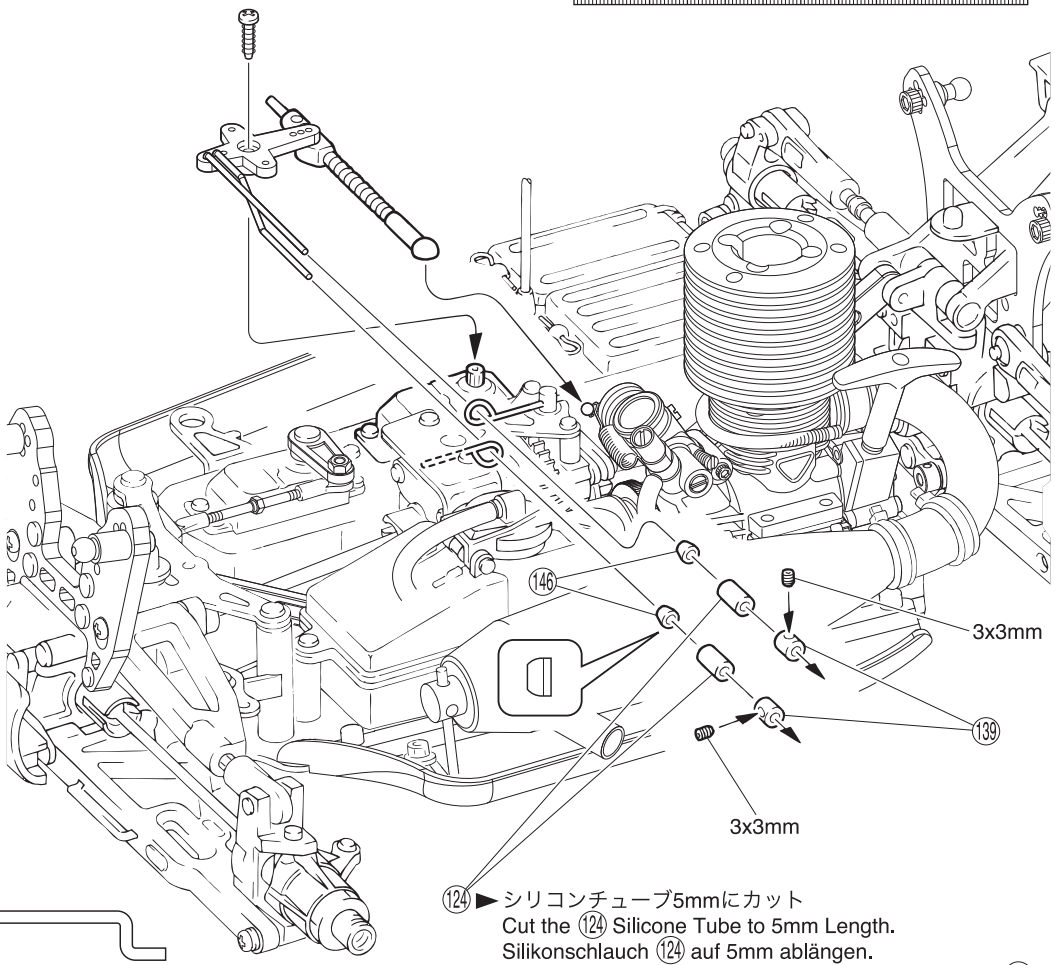

124 ►シリコンチューブ5mmにカット
Cut the 124 Silicone Tube to 5mm Length.
Silikonschlauch 124 auf 5mm ablängen.
Découper une longueur de 5mm de la durite silicone 124 .
Corte el tubo de silicona 124 con una longitud de 5mm.

可動するように組立てる。
Ensure smooth, non-binding movement when assembling.
Das Teil muß sich leicht bewegen lassen.
La pièce doit pouvoir pivoter autour de la vis.
Asegúrese que la pieza se mueve suavemente.

をカットする。
Cut off shaded portion.
Schneiden Sie die schraffierten Flächen heraus.
Coupez la partie grisée.
Corte la zona oscurecida.

1:1 原寸図。
True-to-scale diagram.
Maßstabsgetreue Darstellung.
Illustration à l'échelle.
Dibujo a tamaño real.

37 スロットルリンケージ調整 / Throttle Linkage Adjustment
Vergaseranlenkung / Réglages de la tringlerie de gaz / Ajuste varillaje gas

< ニュートラル >
< Neutral >
< Neutral >
< Neutre >
< Neutro >

< ハイ >
< High >
< Vollgas >
< Plein gaz >
< Máximo gas >

< ブレーキ >
< Brake >
< Bremse >
< Frein >
< Freno >

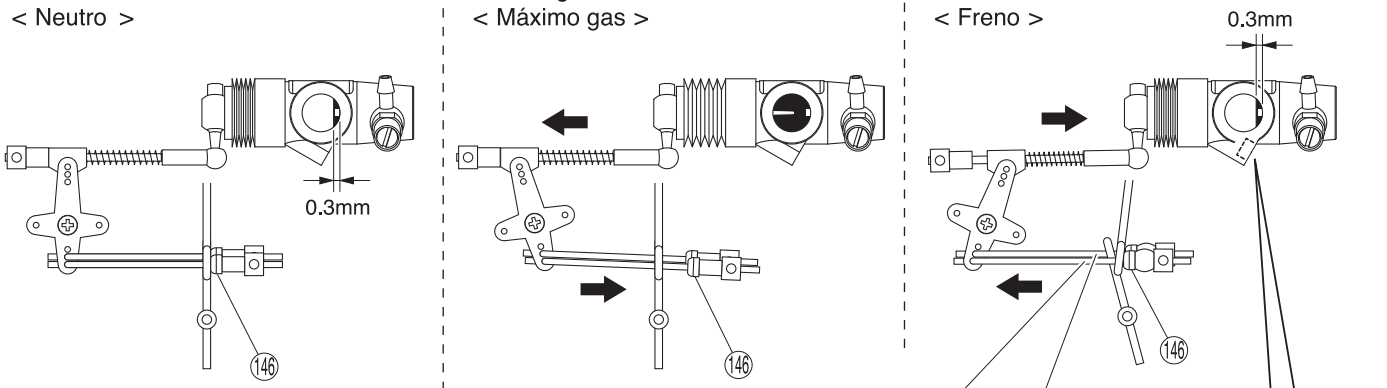

●上側ーリヤ側
●Upper Linkage – Rear Brake
Oberes Gest. – Bremse hinten
Tringlerie supérieure – Frein arrière
Varilla superior – Freno trasero

●下側ーフロント側
●Lower Linkage – Front Brake
Unteres Gest. – Bremse vorn
Tringlerie inférieure – Frein avant
Varilla inferior – Freno delantero

►0.3mm以下に閉じないようにスロー調整ビスで調整する。
Adjust the carburetor with this screw so it cannot close more than 0.3mm.
Vergaser so einstellen, dass ein 0.3 mm Spalt offen bleibt
Ajuster l'ouverture du carburateur avec cette vis. Toujours laisser une ouverture de 0.3mm.
Ajustar el carburador con este tornillo para que no cierre más de 0.3mm.

38 エンジン / Engine
Verbrennungsmotor / Moteur / Motor

X No.96169
●エアークリーナーオイル(100cc)
Air Cleaner Oil (100cc)
Luftfilteroel
Huile de filtre à aire (100cc)
Aceite Filtro Aire

エアークリーナー
Air Cleaner
Luftfilter
Filtre à air
Filtro Aire

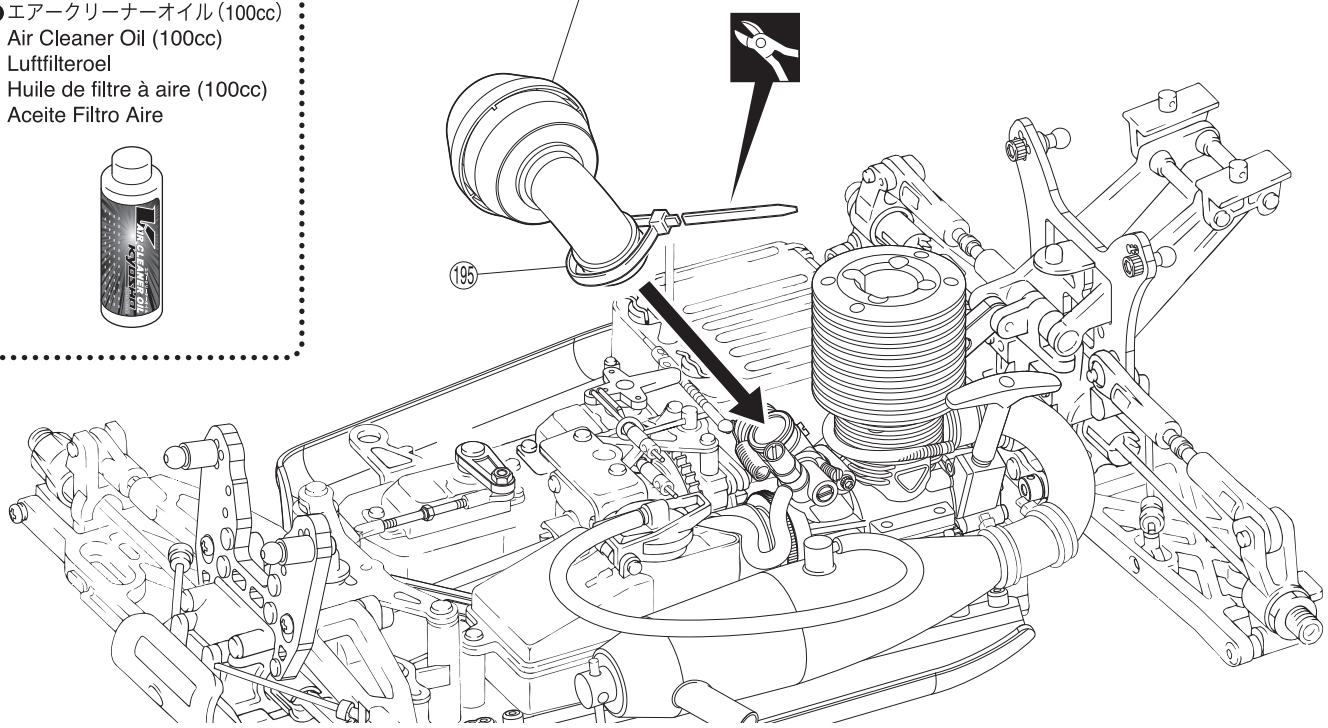

X 別購入品。
Must be purchased separately!
Das Teil ist nicht im Bausatz enthalten!
Doit être acheté séparément!
Debe comprarse por separado.

余分をカットする。
Cut off excess.
Überschüssiges Material abschneiden.
Coupez l'excès.
Corte el sobrante.

41 ダンパー / Shock Absorber / Stoßdämpfer Amortisseur / Amortiguador

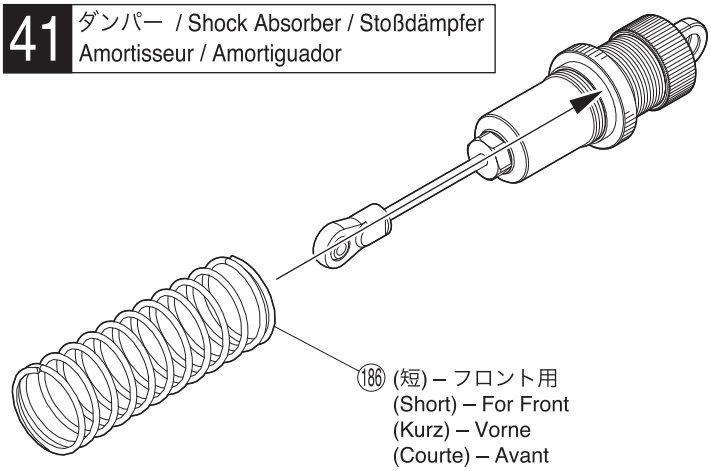

⑱⑥ (短) – フロント用
(Short) – For Front
(Kurz) – Vorne
(Courte) – Avant
(Corto) – Delantero

⑱⑦ (長) – リヤ用
(Long) – For Rear
(Lang) – Hinten
(Longue) – Arrière
(Largo) – Trasero

► スプリングを縮めて⑯④を入れる。
Compress the spring and install ⑯④.
Drücken Sie die Feder zusammen und schieben Sie ⑯④ auf.
Compresser le ressort pour monter ⑯④.
Comprima el muelle e instale ⑯④.

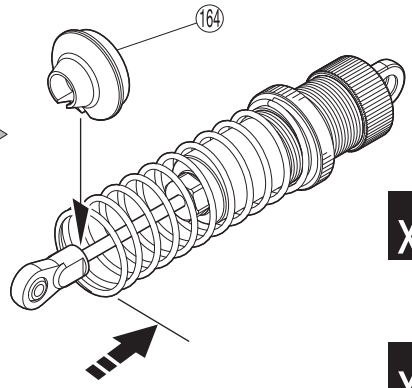

x2 フロント用
For Front
Vorne
Avant
Delanteros

x2 リヤ用
For Rear
Hinten
Arrière
Traseros

42 ダンパー / Shock Absorber / Stoßdämpfer Amortisseur / Amortiguador

< フロント >
< Front >
< Vorne >
< Avant >
< Delanteros >

フロントダンパー
Front Shock
Vorderer Dämpfer
Amortisseur avant
Amortiguadores Delanteros

3x6mm

④⑥

< リヤ >
< Rear >
< Hinten >
< Arrière >
< Traseros >

3x6mm

リヤダンパー
Rear Shock
Hintere Dämpfer
Amortisseur arrière
Amortiguadores Traseros

④⑥

3 x 6mm サラビス
F/H Screw
SK Schraube
Vis F/H 3x6mm
Tornillo 3x6mm F/H
4

④⑥ 3 x 25mm スクリューピン
Screw Pin
Schraubachse
Vis
Tornillo Pasador
4

L/R

L/R 左右同じように組立てる。
Assemble left and right sides the same way.
Bauen Sie eine linke und eine rechte Seite.
Assemblez le côté gauche comme le côté droit.
Realice el montaje de igual forma en ambos lados.

x2 2セット組立てる(例)。
Assemble as many times as specified.
Sooft wie angegeben zusammenbauen.
Assemblez aussi souvent qu'indiqué.
Repita las veces señaladas.

43 タイヤ＆ホイール / Tire & Wheels
Reifen & Felgen / Jantes et pneus / Neumáticos y Llantas

►あらかじめシンナー等で接着面をきれいにしておく。
Clean the tire rims with thinner beforehand.
Klebeflaechen der Reifen und Felgen fettfrei machen!
Nettoyer la surface à coller du pneu avec un papier abrasif.
Limpie cuidadosamente los bordes.

►番号順にタイヤを手で押さえ、瞬間接着剤を少しづつ流しこみ、最後に全体を接着します。
Lift edge of tire and apply small amount of instant glue all around.
Sekundenkleber wie dargestellt eintreufeln.
Appliquer un point de colle à pneus comme indiqué.
Aplique unas pequeñas gotas de cianocrilato.
❶ — ❽

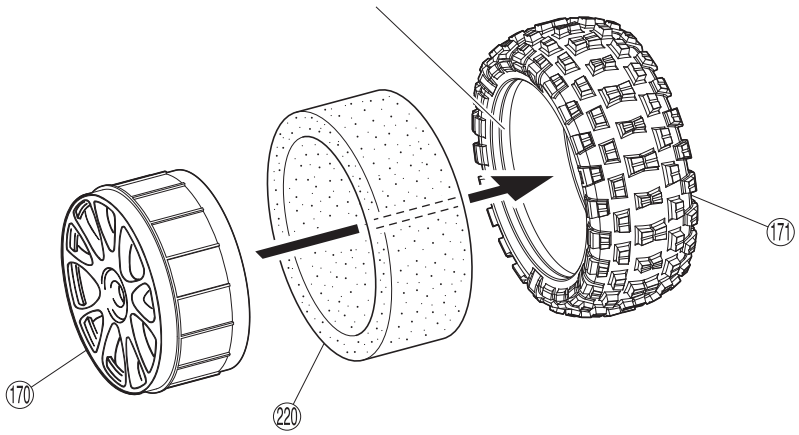

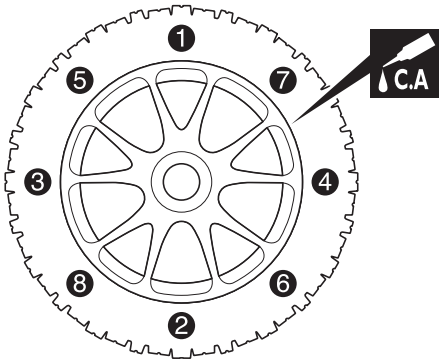

x4

44 タイヤ＆ホイール / Tire & Wheels
Reifen & Felgen / Jantes et pneus / Neumáticos y Llantas

< フロント >
< Front >
< Vorne >
< Avant >
< Delanteros >

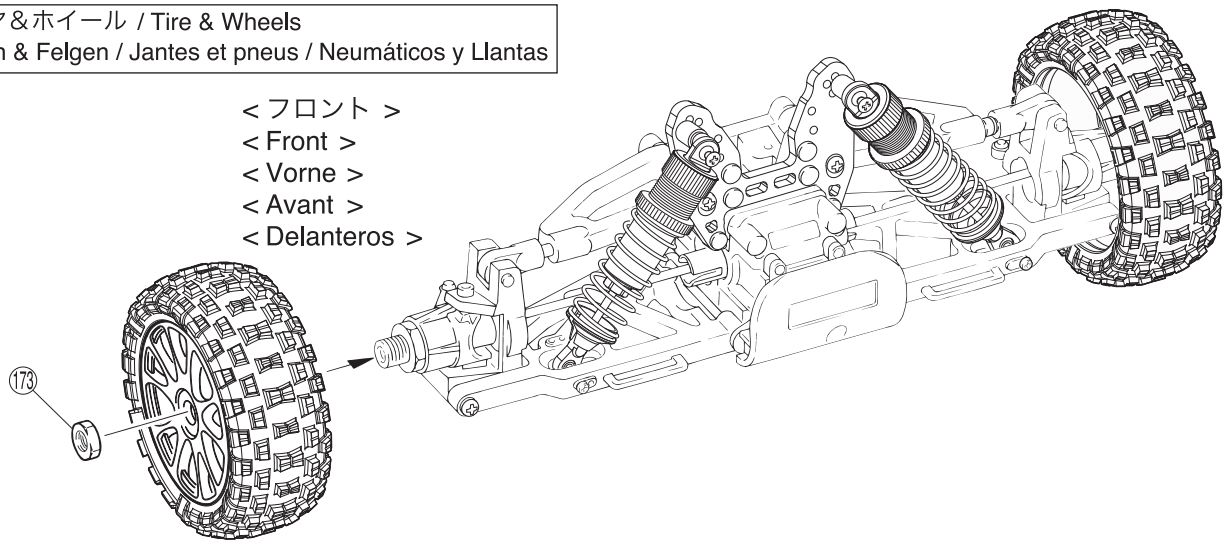

173 ホイールストッパーナット
Wheel Stopper Nut
Radmutter
Ecrou de roue
Hexágono rueda

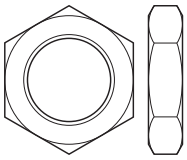

---------- 4

< リヤ >
< Rear >
< Hinten >
< Arrière >
< Traseros >

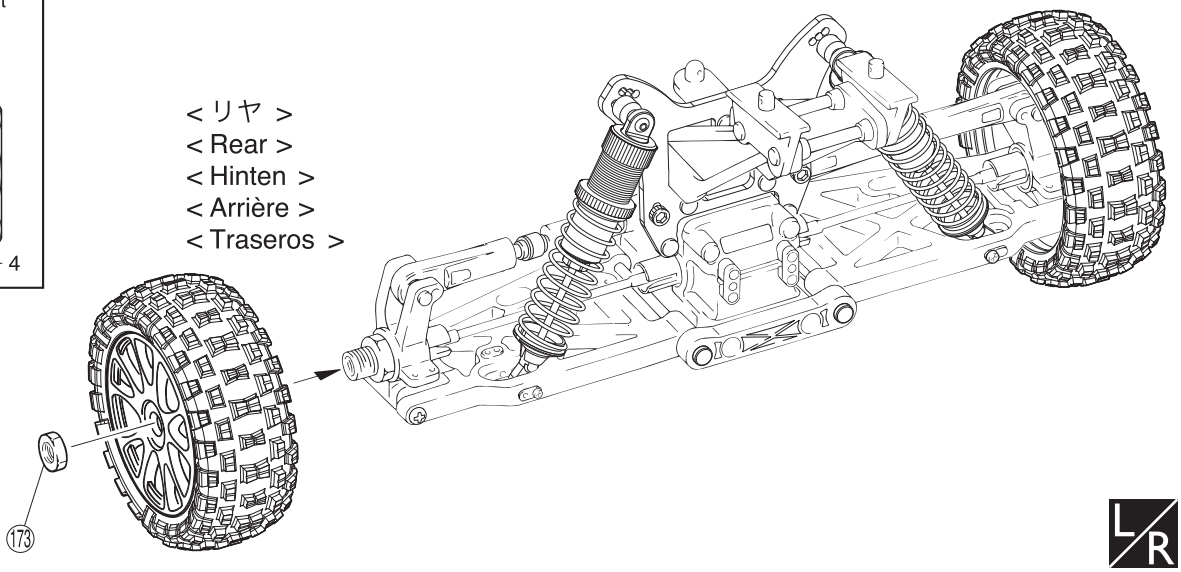

L/R

C.A 瞬間接着剤で接着する。
Apply instant glue (CA glue, super glue).
Verwenden Sie Sekundenkleber.
Collez avec de la colle cyanoacrylate.
Aplique pegamento instantáneo.

x4 ４セット組立てる（例）。
Assemble as many times as specified.
Sooft wie angegeben zusammenbauen.
Assemblez aussi souvent qu'indiqué.
Repita las veces señaladas.

L/R 左右同じように組立てる。
Assemble left and right sides the same way.
Bauen Sie eine linke und eine rechte Seite.
Assemblez le côté gauche comme le côté droit.
Realice el montaje de igual forma en ambos lados.

45 ボディ / Body Shell
Karrosserie / Carrosserie / Carrocería

3x10mm

3 x 10mm ビス
Screw
LK Schraube
Vis 3x10mm
Tornillo 3x10mm
2

(179) ボディピン
Body Pin
Karosserieklammer
Goupille de carrosserie
Clip carrocería
2

●ボディピンは、図のように曲げておくと取り外しが楽です。
Slightly bend the body pins as shown in the diagram for easier removal.
Sicherungsklammern zum besseren Greifen leicht biegen, wie dargestellt.
Courber les clips de carrosserie comme indiqué.
Doble ligeramente las presillas de carrocería para facilitar la instalación.

セッティングガイド / Adjustment / Einstellung / Réglage / Ajustes

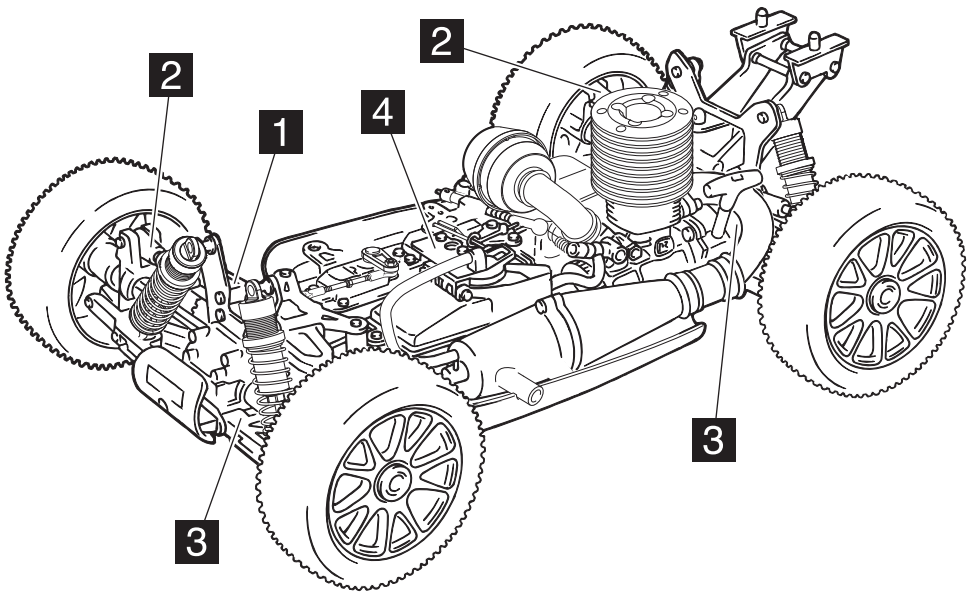

1 トー角（フロント）/ Toe Adjustment (Front) / Spurjustierung (vorn) Pincement (avant) / Ajuste de la convergencia (Delantero)

●タイロッドの長さを変えて、トー角の調整ができます。
Adjust the front toe by making the tie rod longer or shorter.
Die Einstellung wird an der Spurstange vorgenommen.
Ajuster le pincement avant en agissant sur la longueur des biellettes.
Ajuste la convergencia de las ruedas delanteras alargando o acortando la longitud de los tirantes ajustables.

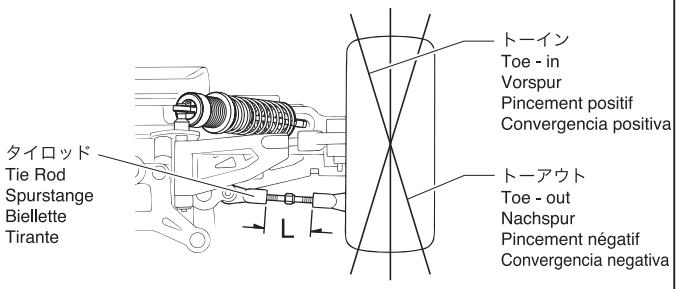

Lの長さ Length (L) Laenge Longueur Longitud (L)	特性 Steering Characteristics Lenkeigenschaften Comportement Características Dirección	Lの長さ Length (L) Laenge Longueur Longitud (L)	特性 Steering Characteristics Lenkeigenschaften Comportement Características Dirección
長くする Longer. laenger Allonger. Alargar. トーイン Toe - in Vorspur Pincement positif Convergencia Positiva	ステアリング特性はマイルド傾向になる。 Steering becomes milder. weicheres Einlenkverhalten Entrée de virage plus agressive. Conducción más suave.	短くする Shorter. kuerzer. Racourcir. Acortar. トーアウト Toe - out Nachspur Pincement négatif Convergencia Negativa	コーナリング初期の反応が良くなる。 Enters corners more aggressively. direkteres Einlenkverhalten Train avant plus neutre. Entrada en curva más agresiva.

▶タイロッドの長さは、左右同じにすること。
Ensure that the length of both left and right tie rods is the same.
Sie Spurstangen muessen auf beiden Seiten gleich lang sein.
ATTENTION ! Vérifier que les biellettes soient de la même longueur de chaque côté.
Asegurarse que la longitud de los tirantes derecho e izquierdo es idéntica.

2 キャンバー角 / Camber Adjustment Der Sturz / Carrossage / Ajuste del Camber

●アッパーロッドの長さを変えてキャンバー角の調整ができます。
Adjust the front/rear camber by making the upper rods longer or shorter.
Der Sturz an Vorder- & Hinterachse wird an den oberen Querlenkern justiert.
Ajuster le carrossage avant et arrière en agissant sur les biellettes de tirants supérieurs.
Ajuste el ángulo de camber delantero/trasero acortando o alargando la longitud de los tirantes ajustables.

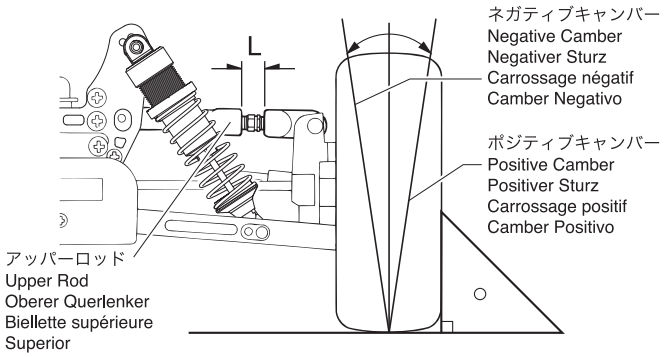

Lの長さ Length (L) Laenge Longueur Longitud (L)	フロント／リヤ Front / Rear Vorne / Hinten Avant / Arrière Delanteros / Traseros	特性 Steering Characteristics Lenkeigenschaften Comportement Características Dirección
長くする Longer. laenger. Allonger. Alargar.	フロント Front Vorne Avant Delanteros	ステアリング特性はマイルド傾向になる。 Steering becomes milder. weicheres Einlenkverhalten Entrée de virage plus agressive. Conducción más suave.
ポジティブキャンバー Positive Camber Positiver Sturz Carrossage positif Camber Positivo	リヤ Rear Hinten Arrière Traseros	コーナリング初期にリヤタイヤがすべりやすくなる。 Rear tire grip becomes worse when entering corners. weniger Grip in Kurven L'accroche des pneus arrière en entrée de virage est moins efficace. Peor agarre de las ruedas en la entrada en curva.
短くする Shorter. kuerzer. Raccourcir. Acortar.	フロント Front Vorne Avant Delanteros	コーナリング初期の反応が良くなる。 Enters corners more aggressively. direkteres Einlenkverhalten Train avant plus neutre. Entrada en curva más agresiva.
ネガティブキャンバー Negative Camber Negativer Sturz Carrossage négatif Camber Negativo	リヤ Rear Hinten Arrière Traseros	コーナリング初期にリヤタイヤがすべりにくくなる。 Gives rear tires more grip when entering corners. weniger Grip in Kurven Les pneus arrière ont plus d'accroche en entrée de virage. Mayor agarre de las ruedas traseras al entrar en curva.

▶アッパーロッドの長さは、左右同じにすること。
Ensure that the length of both left and right upper rods is the same either by unscrewing or by tightening the set screw.
Unbedingt darauf achten, dass die oberen Querlenker auf beiden Seiten einer Achse jeweils gleich lang sind.
ATTENTION ! Vérifier que les tirants soient de la même longueur de chaque côté.
Asegúrese que la longitud de los tirantes superiores derecho e izquierdo es idéntica.

3 車高 / Ride Height / Bodenfreiheit Garde au sol / Ajuste de la altura

●サスアームのセットビスの締込量で車高の調整ができます。
Adjust the front / rear ride height.
Justierung der Bodenfreiheit vonr & hinten.
Réglage de la garde au sol avant et arrière
Ajuste de la altura delantera y trasera.

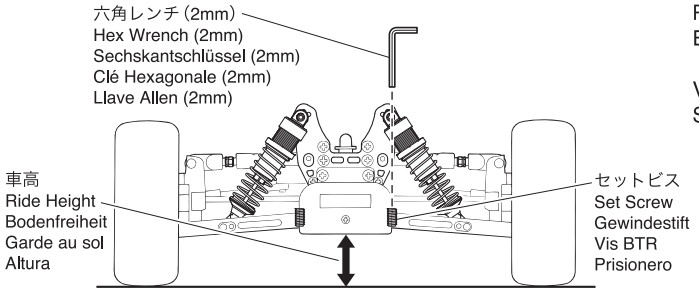

▶シャシーを平な所におき、前輪を持上げ、次にゆっくり降ろした時、左右の前輪が同時に地面につくように調整すること。
Place the chassis on a level surface and lift the front of the model. When setting down the model again, check if both front wheels touch down at the same time.
Modell auf eine ebene Platte setzen und vorne anheben. Darauf achten, dass die Raeder gleichzeitig auf der Platte aufsetzen, ggf. Einstellung korrigieren.
Placer le châssis sur une surface plane, puis vérifier en levant le châssis par le millieu que les roues droite et gauche décollent du sol simultanément.
Coloque el modelo en una superficie plana y levante la parte delantera. Compruebe si las dos ruedas delanteras tocan el suelo al mismo tiempo al bajar el modelo

※No.1-S54012 4x12mm のセットビスが必要です。
（11 ページ 13 、14 ページ 20 を参照。）
Requires Part No.1-S54012 4x12mm Set Screw (Refer to P11 13 and P14 20)
Erfordert 4 x 12 mm Gewindeschraube (Art.-Nr. 1-S54012)
(beachten Sie Seite 11, Baustufe 13 und Seite 14, Baustufe 20)
Vis 4x12mm (#1-S54012) nécessaires (se référer à P11 13 et P14 20).
Se necesita el tornillo prisionero 4x12mm (Ver P11 13 y P14 20).

セットビスをしめる。 Screwing in the set screw. Gewindestift im Uhrzeigersinn En vissant la BTR. Apretando el prisionero.	車高が下がる。 Ride height becomes lower. Weniger Bodenfreiheit. La garde au sol s'abaisse. Menor altura.
セットビスをゆるめる。 Unscrewing the set screw. Gewindestift geg. Uhrzeigersinn En dévissant la BTR. Aflojando el prisionero.	車高が上がる。 Ride height becomes higher. Mehr Bodenfreiheit. La garde au sol monte. Mayor altura.

スタビライザー（オプション）を使用する場合 / In case of using Stabilizers (optional parts)
Einbau von Stabilisatoren / Barre anti-roulis (vendue séparément) / Instalación Barra Estabilizadora

●フロント用	IFW104 フロントスタビライザーセット
For Front	IFW104 Front Stabilizer Set
Vorne	IFW104 Stabilisator, vorn
Avant	IFW104 Barre anti-roulis avant (KIT)
Delanteros	IFW104 Barra Estabilizadora Delantera

►㊾ 以外のパーツがIFW104にセットされています。
Use optional parts No.IFW104.
IFW104 ist nicht serienmaeflig im Lieferumfang enthalten.
Utiliser l'option réf. IFW104.
Utilice la Pieza Opcional No.IFW104.

5.8mm ボール
Ball
Kugel
Rotule
Rótula ---------- 2

5.8mm ボールエンド（S）
Ball End (S)
Kugelpfanne (S)
Chape (S)
Rótula (S) ---------- 4

スタビボール（銀）
Stabilizer Ball (Silver)
Stabi-Kugel (silber)
Rotule de B.A.R. (Argent)
Rótula (Plateada) ---------- 2

3 x 10mm セットビス
Set Screw
Gewindestift
Vis BTR 3x10mm
Prisionero 3x10mm ---------- 2

3 x 12mm ビス
Screw
LK Schraube
Vis 3x12mm
Tornillo 3x12mm ---------- 2

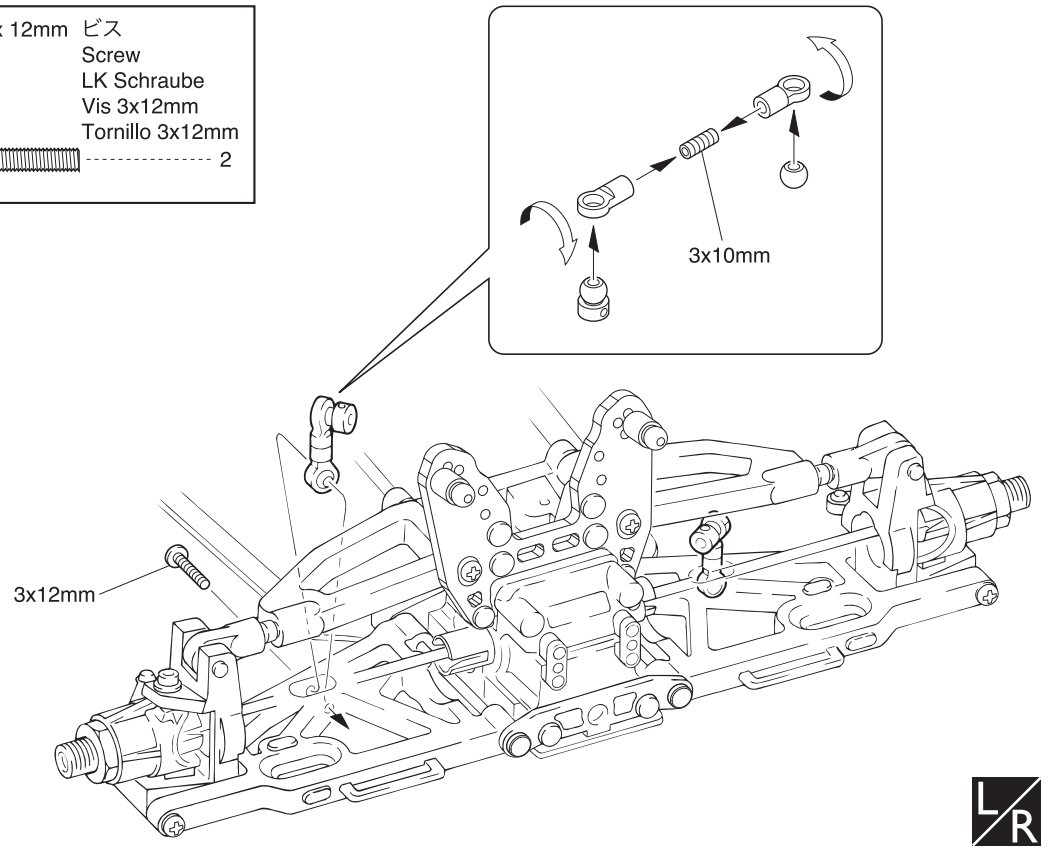

3 x 3mm セットビス
Set Screw
Gewindestift
Vis BTR 3x3mm
Prisionero 3x3mm ---------- 2

3 x 4mm セットビス
Set Screw
Gewindestift
Vis BTR 3x4mm
Prisionero 3x4mm ---------- 2

2.6 x 8mm TPサラビス
TP F/H Screw
SK Treibschraube
Vis TP F/H 2.6x8mm
Tornillo 2.6x8mm TP F/H ---------- 8

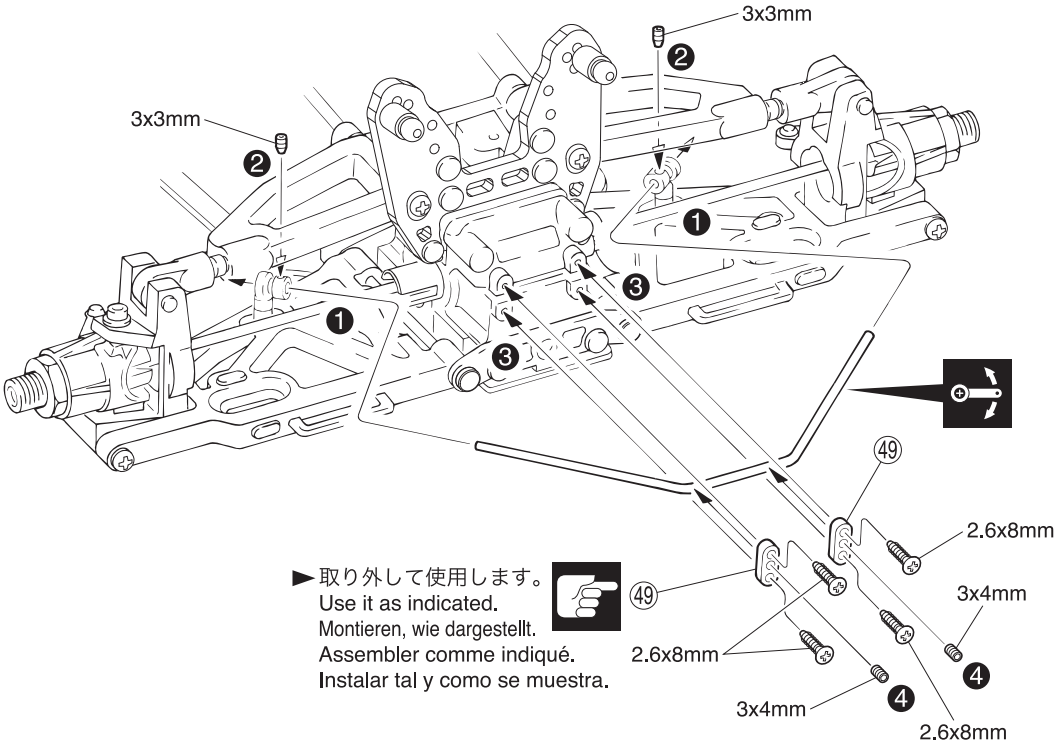

►取り外して使用します。
Use it as indicated.
Montieren, wie dargestellt.
Assembler comme indiqué.
Instalar tal y como se muestra.

注意して組立てる所。
Pay close attention here!
Vorsicht! Wichtiger Hinweis!
Attention! Avis important!
Preste atención.

番号の順に組立てる。
Assemble in the specified order.
In der angegebenen Reihenfolge zusammenbauen.
Assemblez dans l'ordre indiqué.
Realice el montaje en el orden indicado.

左右同じように組立てる。
Assemble left and right sides the same way.
Bauen Sie eine linke und eine rechte Seite.
Assemblez le côté gauche comme le côté droit.
Realice el montaje de igual forma en ambos lados.

可動するように組立てる。
Ensure smooth, non-binding movement when assembling.
Das Teil muß sich leicht bewegen lassen.
La pièce doit pouvoir pivoter autour de la vis.
Asegúrese que la pieza se mueve suavemente.

●リヤ用	IF117 リヤスタビライザーセット
For Rear	IF117 Rear Stabilizer Set
Hinten	IF117 Stabilisator, hinten
Arrière	IF117 Barre anti-roulis arrière (KIT)
Traseros	IF117 Barra Estabilizadora Trasera

► ㊾ 以外のパーツがIF117にセットされています。
Use optional parts No.IF117.
IF117 ist nicht serienmaeflig im Lieferumfang enthalten.
Utiliser l'option réf. IF117.
Utilice la Pieza Opcional No.IF117.

5.8mm ボール
Ball
Kugel
Rotule
Rótula ---------- 2

5.8mm ボールエンド (S)
Ball End (S)
Kugelpfanne (S)
Chape (S)
Rótula (S) ---------- 4

スタビボール (黒)
Stabilizer Ball (Black)
Stabi-Kugel (Schwarz)
Rotule de B.A.R. (Noire)
Rótula (Negra) ---------- 2

3 x 10mm セットビス
Set Screw
Gewindestift
Vis BTR 3x10mm
Prisionero 3x10mm ---------- 2

3 x 12mm ビス
Screw
LK Schraube
Vis 3x12mm
Tornillo 3x12mm ---------- 2

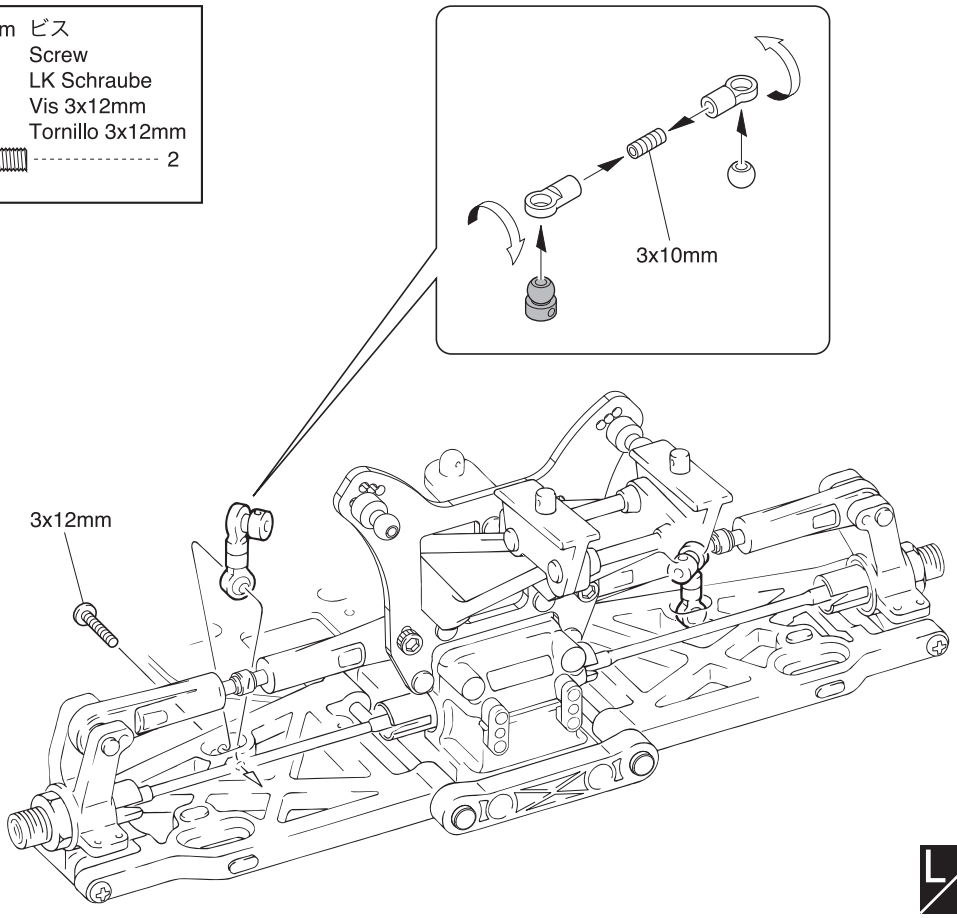

L/R

3 x 3mm セットビス
Set Screw
Gewindestift
Vis BTR 3x3mm
Prisionero 3x3mm ---------- 2

3 x 4mm セットビス
Set Screw
Gewindestift
Vis BTR 3x4mm
Prisionero 3x4mm ---------- 2

2.6 x 8mm TPサラビス
TP F/H Screw
SK Treibschraube
Vis TP F/H 2.6x8mm
Tornillo 2.6x8mm TP F/H ---------- 8

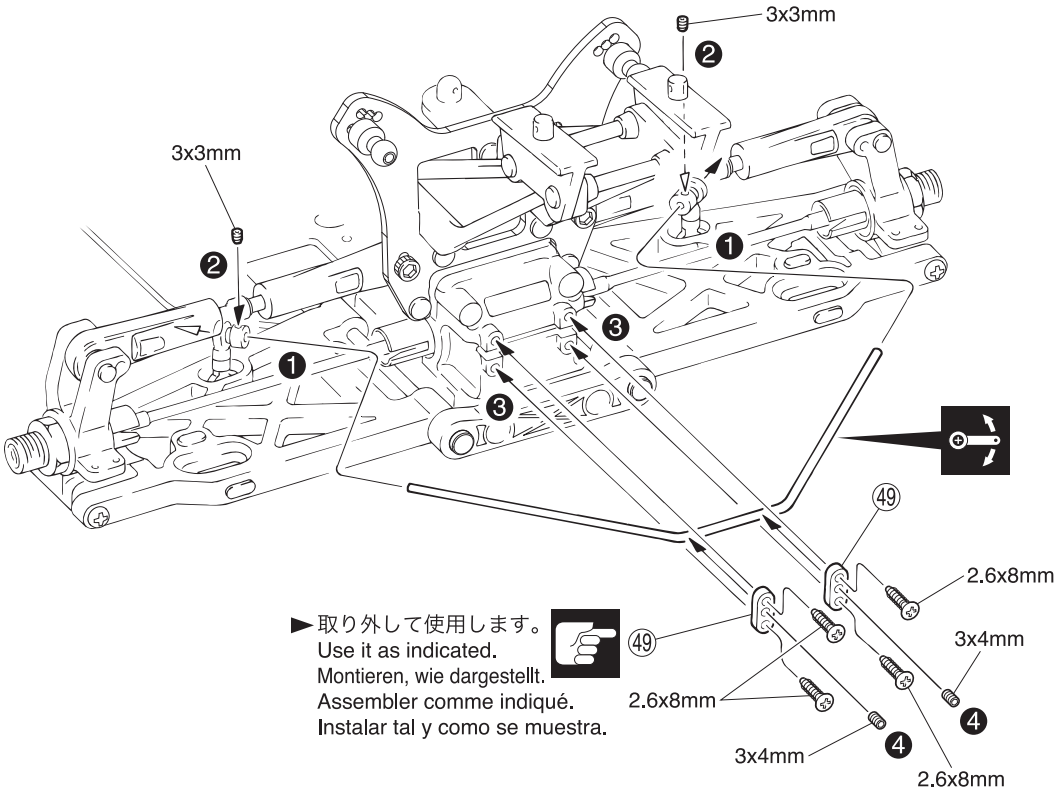

► 取り外して使用します。
Use it as indicated.
Montieren, wie dargestellt.
Assembler comme indiqué.
Instalar tal y como se muestra.

注意して組立てる所。
Pay close attention here!
Vorsicht! Wichtiger Hinweis!
Attention! Avis important!
Preste atención.

番号の順に組立てる。
Assemble in the specified order.
In der angegebenen Reihenfolge zusammenbauen.
Assemblez dans l'ordre indiqué.
Realice el montaje en el orden indicado.

左右同じように組立てる。
Assemble left and right sides the same way.
Bauen Sie eine linke und eine rechte Seite.
Assemblez le côté gauche comme le côté droit.
Realice el montaje de igual forma en ambos lados.

可動するように組立てる。
Ensure smooth, non-binding movement when assembling.
Das Teil muß sich leicht bewegen lassen.
La pièce doit pouvoir pivoter autour de la vis.
Asegúrese que la pieza se mueve suavemente.

●分解図 EXPLODED VIEW
EXPLOSIONSZEICHNUNG
VUE ECLATEE
DESPIECE

※ 一部パーツ販売していないパーツがあります。
その場合、代替パーツ品番が記入されています。
Note that some parts are not sold as spare parts!
Einige Teile sind nicht einzeln erhaeltlich!.
Attention ! Certaines pièces ne sont pas vendues au détail.
Algunas piezas no se venden por separado.

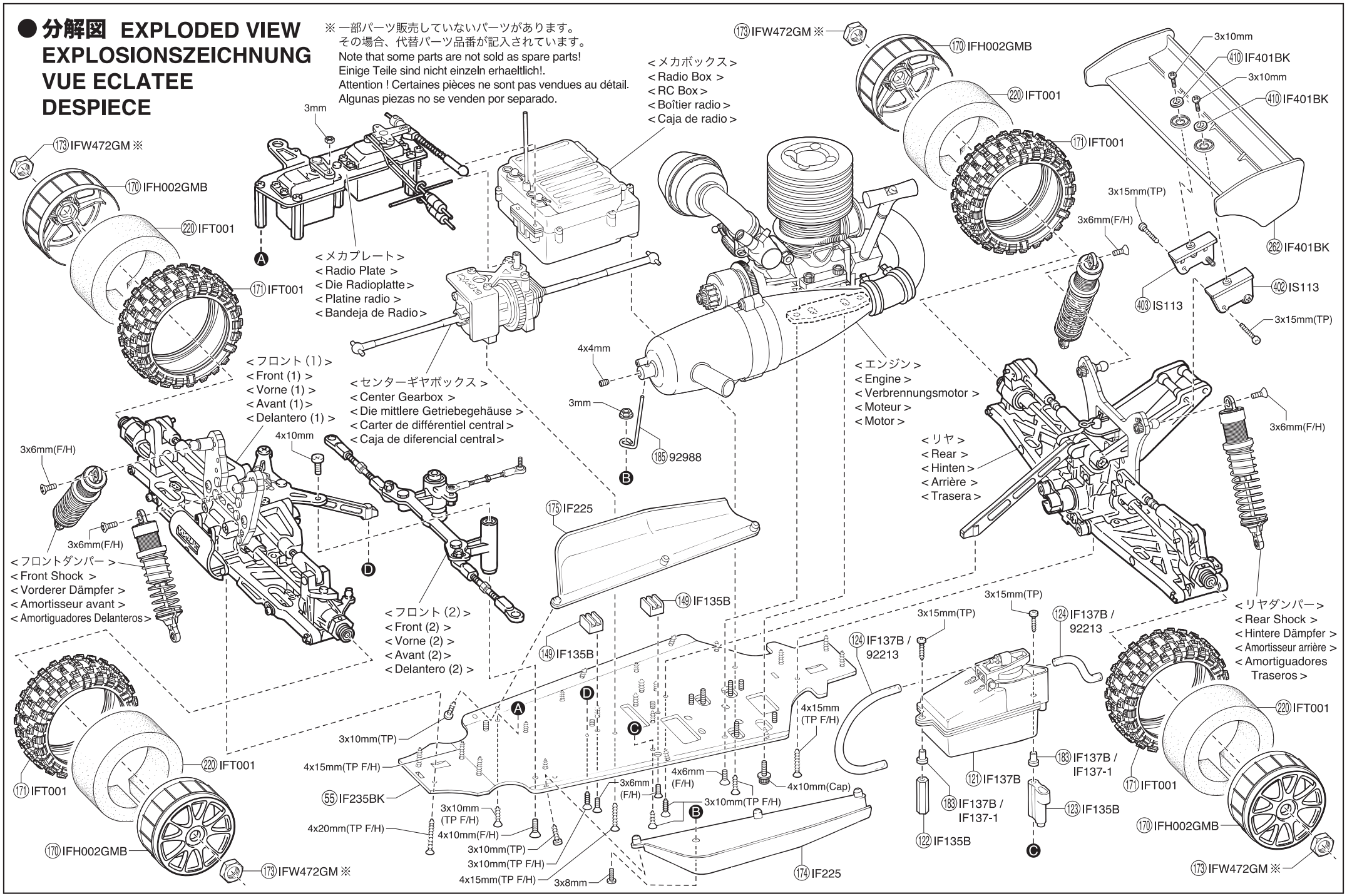

© Copyright 2021 KYOSHO CORPORATION / 禁無断転載複製

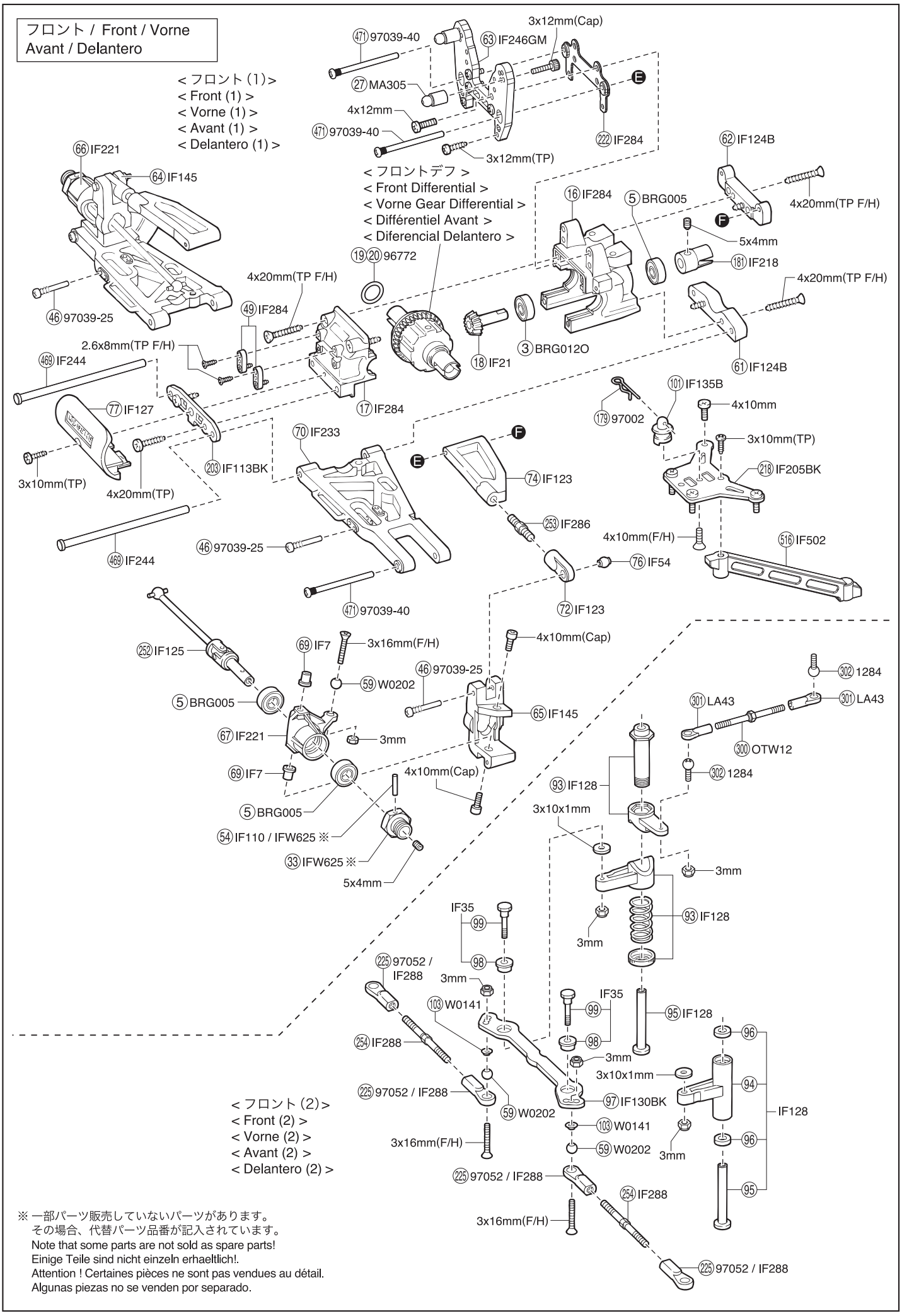

※ 一部パーツ販売していないパーツがあります。
その場合、代替パーツ品番が記入されています。
Note that some parts are not sold as spare parts!
Einige Teile sind nicht einzeln erhaeltlich!.
Attention ! Certaines pièces ne sont pas vendues au détail.
Algunas piezas no se venden por separado.

メカプレート / Radio Plate / Die Radioplatte
Platine radio / Bandeja de Radio

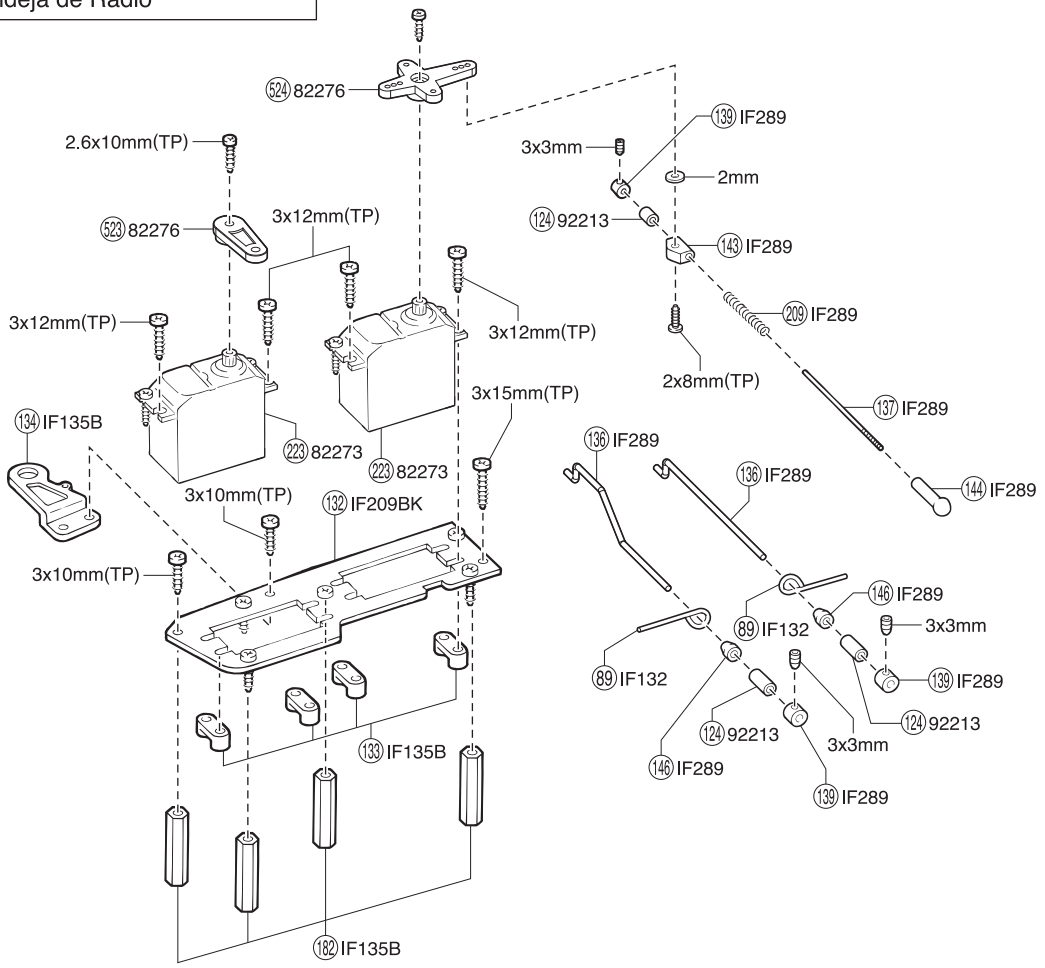

メカボックス / Radio Box / RC Box
Boîtier radio / Caja de radio

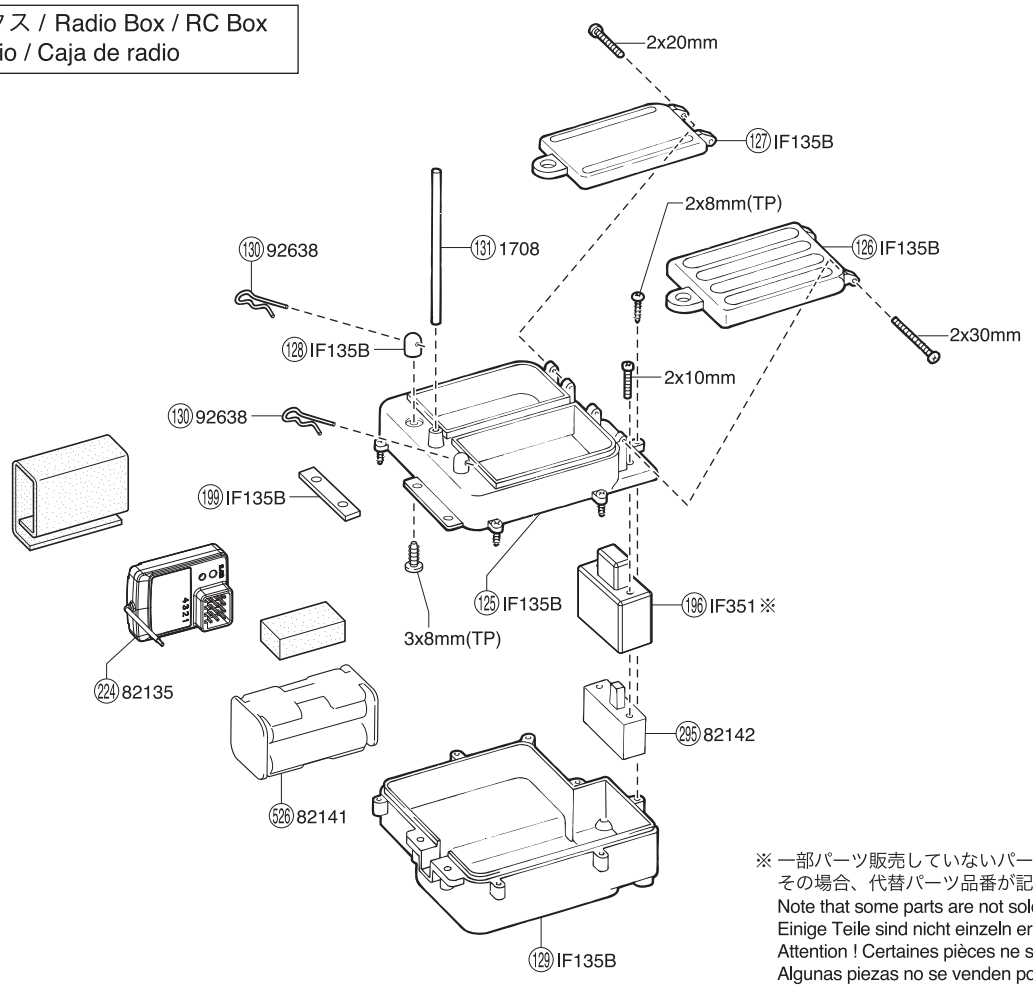

※ 一部パーツ販売していないパーツがあります。
その場合、代替パーツ品番が記入されています。
Note that some parts are not sold as spare parts!
Einige Teile sind nicht einzeln erhaeltlich!.
Attention ! Certaines pièces ne sont pas vendues au détail.
Algunas piezas no se venden por separado.

センターギヤボックス / Center Gearbox / Die mittlere Getriebegehäuse
Carter de différentiel central / Caja central

●400 はパーツ販売していません。216 ORG04をお買い求めください。
400 is not sold separately. Buy 216 ORG04.
Teil 400 ist nicht einzeln erhaeltlich, bitte verwenden Sie Teil 216, ORG-04.
La pièce 400 n'est pas vendue séparément. Acheté ORG04 216.
400 no se vende por separado Adquiera 216 ORG04.

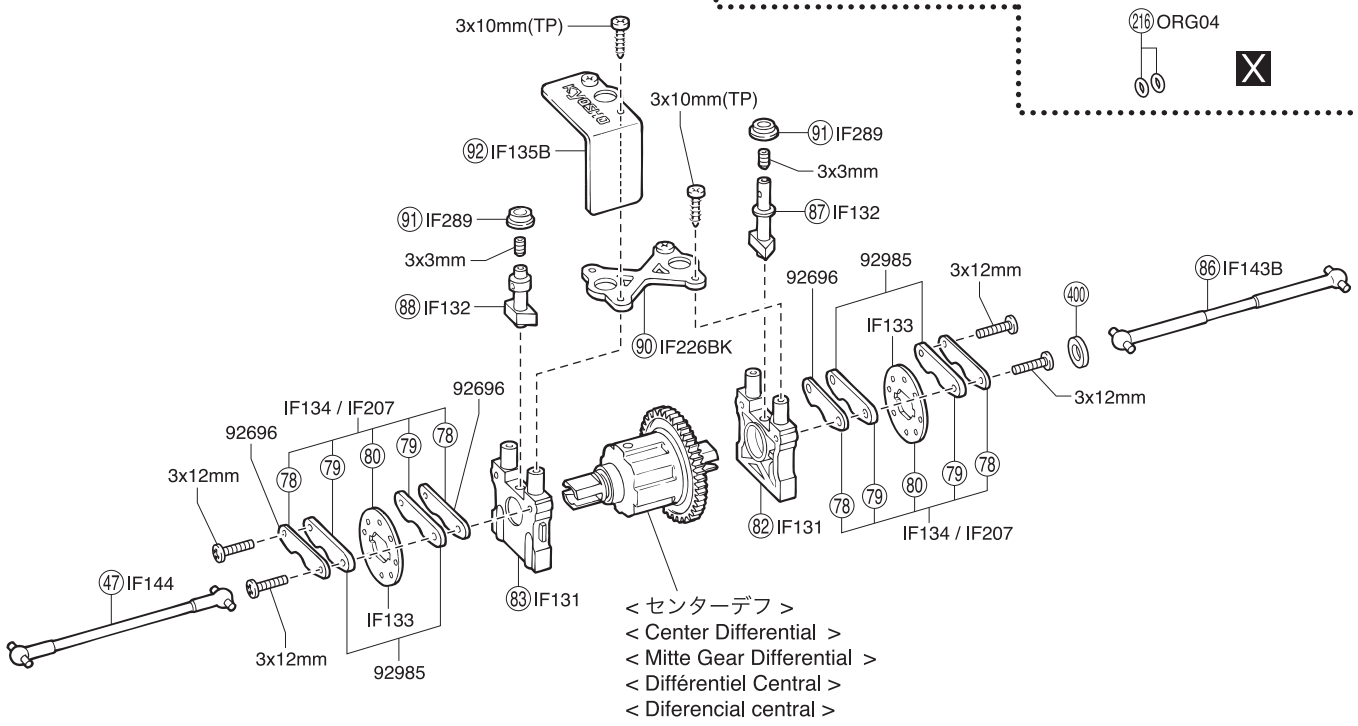

216 ORG04

エンジン / Engine / Verbrennungsmotor
Moteur / Motor

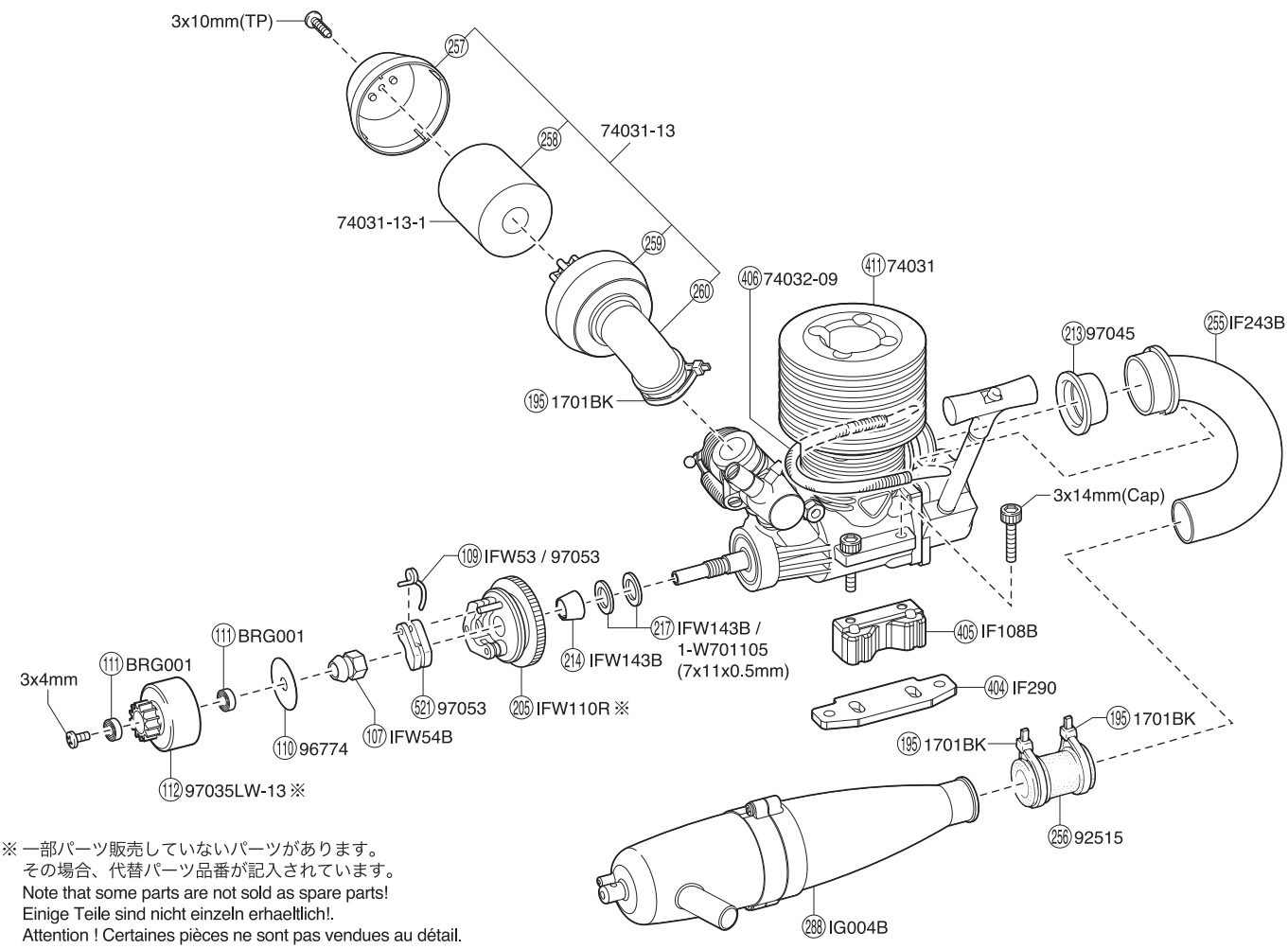

※ 一部パーツ販売していないパーツがあります。
その場合、代替パーツ品番が記入されています。
Note that some parts are not sold as spare parts!
Einige Teile sind nicht einzeln erhaeltlich!.
Attention ! Certaines pièces ne sont pas vendues au détail.
Algunas piezas no se venden por separado.

リヤ / Rear / Hinten
Arrière / Trasera

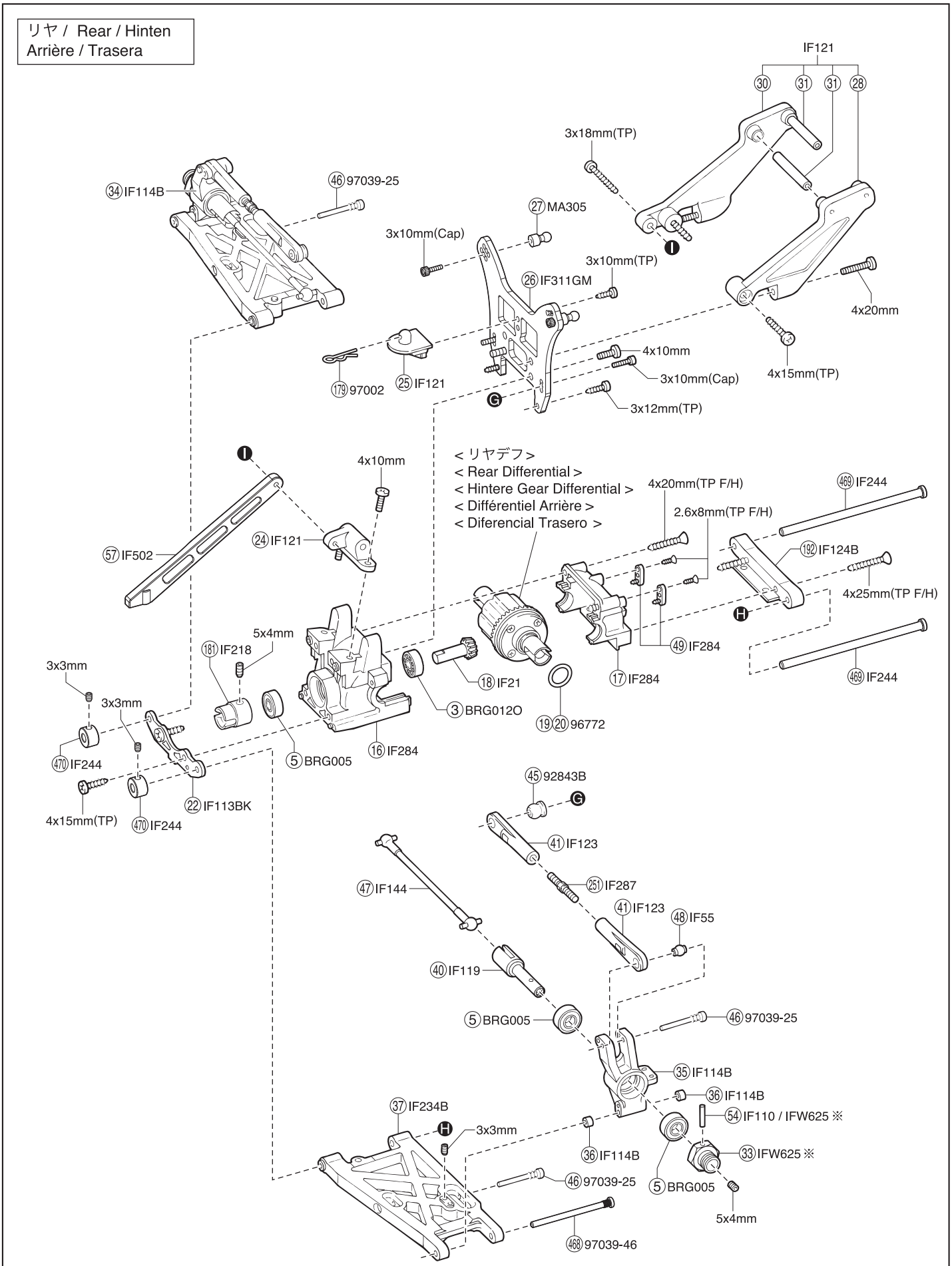

※ 一部パーツ販売していないパーツがあります。
その場合、代替パーツ品番が記入されています。
Note that some parts are not sold as spare parts!
Einige Teile sind nicht einzeln erhaeltlich!.
Attention ! Certaines pièces ne sont pas vendues au détail.
Algunas piezas no se venden por separado.

デフギヤ / Differential / Gear Differential
Différentiel / Diferencial

< フロント／リヤデフ >
< Front / Rear Differential >
< Vorne / Hintere Gear Differential >
< Différentiel Avant / Arrière >
< Diferencial Delantero / Trasero >

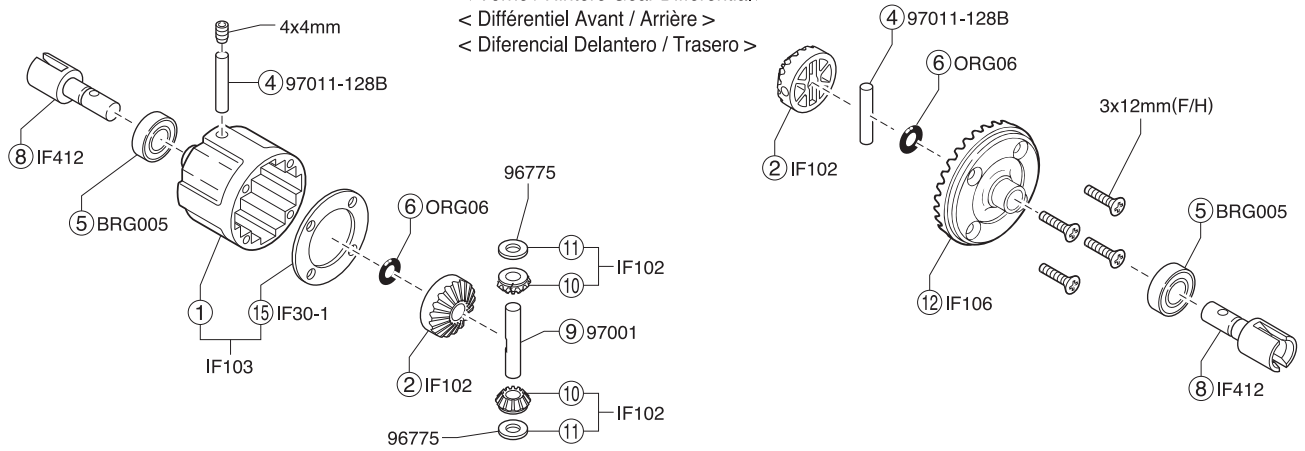

< センターデフ >
< Center Differential >
< Mitte Gear Differential >
< Différentiel Central >
< Diferencial central >

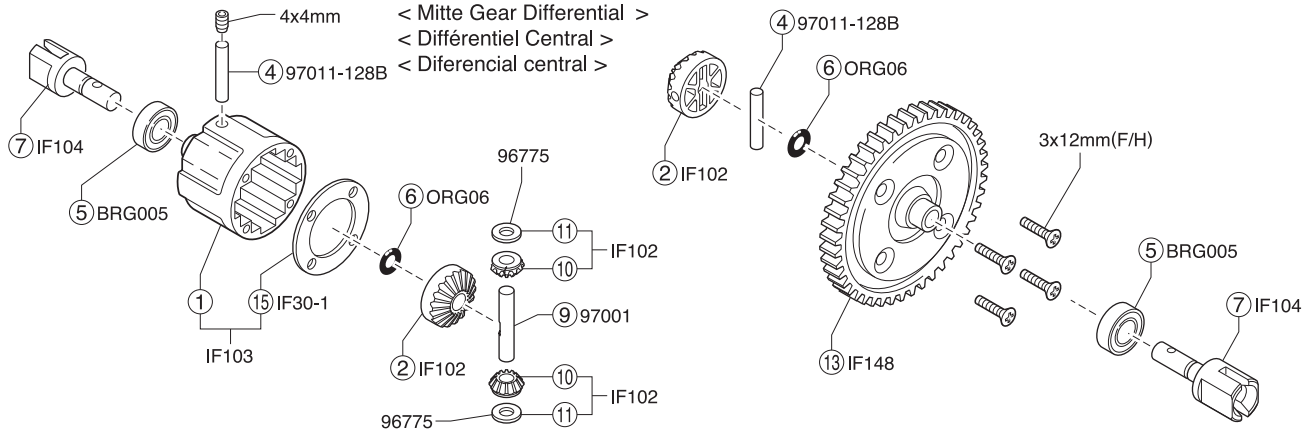

ダンパー / Shock Absorber / Stoßdämpfer
Amortisseur / Amortiguador

※ 一部パーツ販売していないパーツがあります。その場合、代替パーツ品番が記入されています。
Note that some parts are not sold as spare parts!
Einige Teile sind nicht einzeln erhaeltlich!.
Attention ! Certaines pièces ne sont pas vendues au détail.
Algunas piezas no se venden por separado.

< フロントダンパー > W5352GM
< Front Shock >
< Vorderer Dämpfer >
< Amortisseur avant >
< Amortiguadores Delanteros >

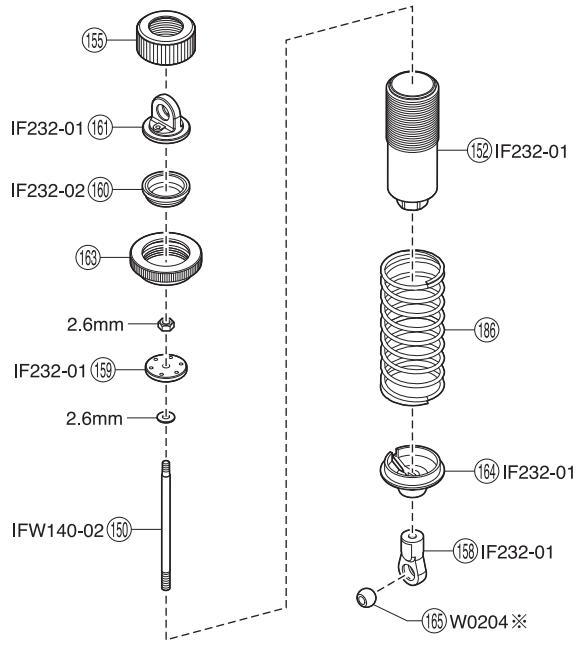

< リヤダンパー > W5351GM
< Rear Shock >
< Hintere Dämpfer >
< Amortisseur arrière >
< Amortiguadores Traseros >

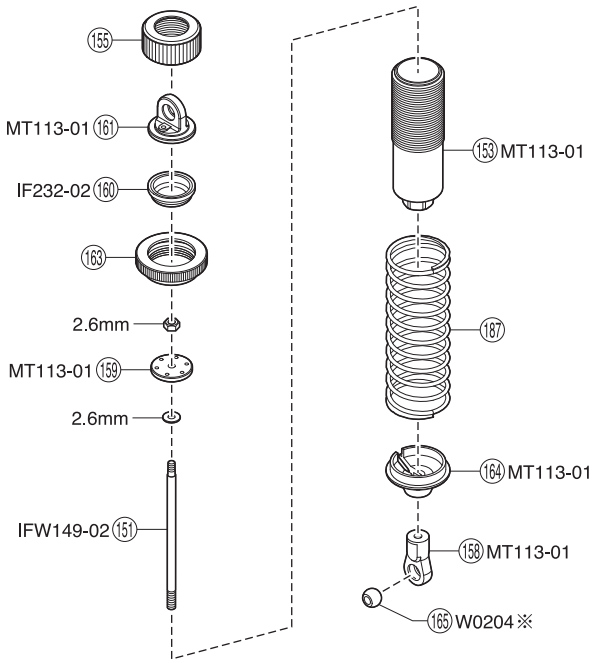

スペアパーツ　SPARE PARTS

★ FOR JAPANESE MARKET ONLY.

品番 No.	パーツ名 Part Names	内容（キー No. と入数） Quantity	★定価（税込）
BRG001	シールドベアリング(5x10x4)4 入 Shield Bearing (5x10x4 / 4pcs)	⑪ x 4	1100
BRG005	シールドベアリング(8x16x5)2 入 Shield Bearing (8x16x5 / 2pcs)	⑤ x 2	715
BRG012O	オープンベアリング(8x16x4)2 入 Open Bearing (8x16x4 / 2pcs)	③ x 2	880
IF7	ナックルアームカラー（4 入） Knuckle Arm Collar (4pcs)	⑲ x 4	880
IF21	ドライブベベルギヤ（13T） Drive Bevel Gear (13T)	⑱ x 1	1320
IF30-1	デフケースパッキン(5 枚入 / ノンアスベスト) Diff. Case Packing (5pcs)	⑮ x 5	495
IF35	ステアリングピン Steering Pin	⑱ ⑲ x 2	495
IF54	6.8mm ツバ付ボール（2 入） 6.8mm Taper Ball (2pcs)	⑯ x 2	330
IF55	7.8mm ツバ付ボール（2 入） 7.8mm Taper Ball (2pcs)	⑱ x 2	330
IF102	デフベベルセット Differential Bevel Set	② x 2　⑩ ⑪ x 4	440
IF103	デフケース Differential Case	① ⑮ x 1	550
IF104	センターデフシャフト Center Differential Shaft	⑦ x 2	880
IF106	φ38 ベベルギヤ（43T） ø38 Bevel Gear (43T)	⑫ x 1	2750
IF108B	エンジンマウント(2 入 /H=12.5/21-28 用) Engine Mount (2pcs/H=12.5/for 21-28)	⑤ x 2	660
IF110	φ2.6x17 ピン ø2.6x17 Pin	⑭ x 4	220
IF113 BK	サスプレートセット（ブラック） Suspension Plate Set (Black)	㉒ ㉓ x 1	605
IF114B	リヤハブキャリア Rear Hub Carrier	㉞ ㉟ x 1　㊱ x 4	605
IF119	リヤホイールシャフト Rear Wheel Shaft	㊵ x 2	825
IF121	ウイングステー Wing Stay	㉔ ㉕ ㉘ ㉚ x 1 ㉛ x 2	550
IF123	アッパーアームセット Upper Suspension Arm Set	㉒ ㉔ x 2　㊶ x 4	770
IF124B	サスホルダー Suspension Holder	㉑ ㉒ ㉒ x 1	605
IF125	ユニバーサルスイングシャフト（フロント） Universal Swing Shaft (Front)	㉒ x 2	3520
IF127	バンパー Bumper	㉗ x 1	330
IF128	サーボセイバーセット Servo Saver Set	㉓ ㉔ x 1set　㉕ ㉖ x 2	1430
IF130 BK	ステアリングプレート（ブラック） Steering Plate (Black)	㉗ x 1	660
IF131	センターデフマウント Center Differential Mount	㉒ ㉓ x 1	550
IF132	ブレーキカムセット Brake Cam Set	㉗ ㉘ x 1　㉙ x 2	715
IF133	ブレーキディスク Brake Disk	㉚ x 2	605
IF134	ブレーキディスクセット Brake Disk Set	㉘ ㉙ x 4　㉚ x 2	1320
IF135B	メカボックス Receiver Box	㉒ ㉑ ㉒ ㉓ ㉕ ㉖ ㉗ ㉙ ㉞ ㉙ x 1 ㉘ ㊾ x 2　㉓ ㉒ x 4 2x20mm ナベビス 2x20mm Screw x 2　2x30mm ナベビス 2x30mm Screw x 2 2x8mm TP ビス 2x8mm TP Screw x 7	880
IF137B	燃料タンク（125cc） Fuel Tank (125cc)	㉑ ㉔ x 1　㉓ x 2	1980
IF137 -1	防振ゴム Vibration Protection Rubber	㉓ x 4	220
IF142	ホイールレンチ（17mm） Wheel Wrench (17mm)	ホイールレンチ 17mm Wheel Wrench 17mm x 1	550
IF143B	センターシャフト（L=95/1 入） Center Shaft (L=95/1pc)	㉖ x 1	495
IF144	スイングシャフト Swing Shaft	㊼ x 2	715
IF145	フロントハブキャリア Front Hub Carrier	㊹ ㊺ x 1	825
IF148	スパーギヤ（46T） Spur Gear (46T)	⑬ x 1	440
IF205 BK	フロントアッパープレート（ブラック） Front Upper Plate (Black)	㉘ x 1	605

品番 No.	パーツ名 Part Names	内容（キー No. と入数） Quantity	★定価（税込）
IF207	ブレーキパッドセット（インファーノ US スポーツ） Brake Pad Set (INFERNO US SPORTS)	㉘ x 4　㉙ x 4	1320
IF209 BK	メカプレート（ブラック） Radio Plate (Black)	㉜ x 1	880
IF218	ジョイントカップ(4mm/L=17/2 入 /FM185) Joint Cup (4mm/L=17/2pcs/FM185)	㉑ x 2　5x4mm セットビス 5x4mm Set Screw x 2	770
IF221	ナックルアーム（L, R/IF6B） Knuckle Arm (L, R/IF6B)	㊻ ㊼ x 1	1100
IF225	サイドガード（L, R/IF11） Side Guard (L, R/IF11)	㉔ ㉕ x 1	1100
IF226 BK	センターデフプレート（ブラック） Center Diff. Plate (Black)	㊿ x 1	440
IF232 -01	ダンパープラパーツセット（INFERNO NEO(F)） Shock Plastic Parts Set (INFERNO NEO(F))	㉜ ㉘ ㉙ ㉑ ㉔ x 2	1540
IF232 -02	ダイアフラム（φ17/4 入） Diaphragm (ø17/4pcs)	㉑ x 4	440
IF233	フロントロアサスアーム（INFERNO NEO） Front Lower Suspension Arm (INFERNO NEO)	㊿ x 2　4x12mm セットビス 平先 4x12mm Set Screw x2	770
IF234B	リヤロアサスアーム（INFERNO NEO） Rear Lower Suspension Arm (INFERNO NEO)	㊲ x 2　4x12mm セットビス 平先 4x12mm Set Screw x2	770
IF235 BK	メインシャシー（52S/ ブラック /MP-7.5/INFERNO NEO） Main Chassis (52S/Black/MP-7.5/INFERNO NEO)	㊺ x 1	4400
IF243B	マニホールド（MP9 RS/NEO RACE SPEC） Manifold (MP9 RS/NEO RACE SPEC)	㉕ x 1	2750
IF244	フランジピン（4x78mm/2 入） Flange Pin (4x78mm/4pcs)	㊾ ㊿ x 2　3x3mm セットビス 3x3mm Set Screw x 2	440
IF246 GM	フロントダンパーステー（INFERNO 3.0/ ガンメタリック） Front Shock Stay (INFERNO 3.0/Gunmetal)	㊸ x 1	1210
IF284	バルクヘッドセット（ハード /NEO/NEO ST/ST-RR Evo） Bulk Head Set (Hard/NEO/NEO ST/ST-RR Evo)	㉑ ㉗ ㉒ x 1　㊾ x 2	660
IF286	ハードアッパーアジャストロッド（スチール / フロント /2 入） Hard Upper Adjust Rod (Steel/Front/2pcs)	㉓ x 2	990
IF287	ハードアッパーアジャストロッド（スチール / リヤ /2 入） Hard Upper Adjust Rod (Steel/Rear/2pcs)	㉑ x 2	1100
IF288	タイロッドセット（スチール /4x40mm） Tie Rod Set (Steel/4x40mm)	㉕ x 4　㉔ x 2	770
IF289	リンケージセット（NEO） Linkage Set (NEO)	㉔ ㉙ x 1　㉑ ㉙ x 4 ㉖ ㉗ ㉓ ㉖ x 2 3x3mm セットビス 3x3mm Set Screw x 4	1320
IF290	エンジンマウントプレート（t=4.0/2 入） Engine Mount Plate (t=4.0/2pcs)	㊹ x 2	770
IF311 GM	リヤダンパーステー（INFERNO VE/ ガンメタリック） Rear Shock Stay (INFERNO VE/Gunmetal)	㉖ x 1	880
※ IF351	シリコンスイッチブーツ（1 入 /MP777/ST-RR） Silicone Switch Boots (1pcs/MP777/ST-RR)	㉖ x 3	550
IF401 BK	ウィング（ブラック /MP9） Wing (Black/MP9)	㉖ x 1　㊿ x 2	1210
IF412	デフシャフト（2 入 /MP9） Differential Shaft (2pcs/MP9)	⑧ x 2	1045
IF502	トルクロッドセット（VE） Torque Rod Set (VE)	㊼ ㊿ x 1	495
IFB114 OR	NEO 3.0 デコレーションボディセット（オレンジ） NEO 3.0 Decration Body Set (Orange)	㉖ x 1　ウイングデカール付 With wing decal	6930
IFB114 GR	NEO 3.0 デコレーションボディセット（グリーン） NEO 3.0 Decration Body Set (Green)	㉖ x 1　ウイングデカール付 With wing decal	6930
IFH002 GMB	テンスポークホイル（ガンメタリック /4 入） Ten-Spoke Wheel (Gunmetal/4pcs)	㉑ x 4	1980
IFT001	KC クロスタイヤ（2 入） KC Cross Tire (2pcs)	㉑ ㉒ x 2	2200
IFTH004 GMKC	10 スポークホイル接着済タイヤ（KC クロス） KC Cross Tire	㉑ ㉒ x 2	3300
IFW53	3PC クラッチスプリング（1.00） 3PC Clutch Spring (1.00)	㉙ x 3	440
IFW54B	3PC フライホイールナット（SG シャフト用 /1 入 /IFW54） 3PC Flywheel Nut (for SG-Shaft/1pcs/IFW54)	㉗ x 1	440
※ IFW110R	3PC フライホイル（φ34/ レッド） 3PC Flywheel (φ34/Red)	㉕ x 1	1650
IFW140 -02	ダンパーシャフト（53） Shock Shaft (53)	㉚ x 2　2.6mm ワッシャー 2.6mm Washer x 2 2.6mm ナイロンナット 2.6mm Nylon Nut x 2	880
IFW143B	フライホイールテーパーコレットセット Fly Wheel Tapered Collet Set	㉔ x 1 ㉗ 7x11x1mm ワッシャー 7x11x1mm Washer x 2 ㉗ 7x11x0.5mm ワッシャー 7x11x0.5mm Washer x 2	495
IFW149 -02	ダンパーシャフト（63） Shock Shaft (63)	㉛ x 2　2.6mm ワッシャー 2.6mm Washer x 2 2.6mm ナイロンナット 2.6mm Nylon Nut x 2	880

スペアパーツ　SPARE PARTS

★ FOR JAPANESE MARKET ONLY.

品番 No.	パーツ名 Part Names	内容（キー No. と入数） Quantity	★定価（税込）
※ IFW472 GM	ホイールナット（ガンメタリック /4 入 / セレーション付） Wheel Nut (Gunmetal/4pcs/for Serration)	⑰③ x 4	1430
※ IFW625	ホイールハブ（ガンメタリック /2 入 /MP10） Wheel Hub (Gunmetal/2pcs/MP10)	③③ ⑤④ x 2 5x4mm セットビス 5x4mm Set Screw x 2 3x3mm セットビス 3x3mm Set Screw x 2	1100
IG004B	GT マフラー GT Muffler	②⑧⑧ x 1set	2530
IS113	ウイングマウント（NEO ST RACESPEC/ST-RR Evo） Wing Mount (NEO ST RACESPEC/ST-RR Evo)	④⓪② ④⓪③ x 1	440
LA43	ボールエンド 5.8φ（12 入） 5.8mm Ball End (12pcs)	③⓪① x 12	330
MA305	6.8mm ピボット 6.8mm Pivot	②⑦ x 4	990
MT113 -01	ダンパープラパーツセット（MFR/INFERNO NEO R） Shock Plastic Parts Set (MFR/INFERNO NEO R)	①⑤③ ①⑤⑧ ①⑤⑨ ①⑥① ①⑥④ x 2	1540
ORG04	シリコン O リング（P4/ オレンジ）10 入 Silicone O-Ring (P4/Orange) 10pcs	②①⑥ x 10	220
ORG06	シリコン O リング（P6/ オレンジ）15 入 Silicone O-Ring (P6/Orange) 15pcs	⑥ x 15	440
OTW12	アジャストロッド（M） Adjustable Rod (M)	③⓪⓪ x 2	330
W0141V	M3x6 テーパーワッシャー M3x6 Tapered Washer	①⓪③ x 10	495
W0202	6.8φスチールボール（10 入） 6.8φ Steel Ball (10pcs)	⑤⑨ x 10	770
※ W0204	6.8mm ハードボール（H=4.8/4 入） 6.8mm Hard Ball (H=4.8/4pcs)	①⑥⑤ x 4	770
W5351 GM	ダンパーセット（MAD CRUSHER/INFERNO NEO） Shock Set (MAD CRUSHER/INFERNO NEO)	①⑤① ①⑤③ ①⑤⑤ ①⑤⑧ ①⑤⑨ ①⑥⓪ ①⑥① ①⑥③ ①⑥④ ①⑥⑤ ①⑧⑦ x 2 2.6mm ワッシャー 2.6mm Washer x 2 2.6mm ナット 2.6mm Nut x 2	3520
W5352 GM	ビッグボアショックセット（S/NEO） Big Bore Shock Set (S/NEO)	①⑤⓪ ①⑤② ①⑤⑤ ①⑤⑧ ①⑤⑨ ①⑥⓪ ①⑥① ①⑥③ ①⑥④ ①⑥⑤ ①⑧⑥ x 2 2.6mm ワッシャー 2.6mm Washer x 2 2.6mm ナット 2.6mm Nut x 2	3520
1-W701105	ワッシャー（M7x11x0.5/5 入） Washer (M7x11x0.5/5pcs)	②①⑦ x 5	220
1284	ピロボール（5.8φ/8 入） Pillow Ball (5.8/8pcs)	③⓪② x 8	220
1701 BK	カラーストラップ（M/ ブラック）18 入 Color Strap (M/Black)18pcs	①⑨⑤ x 18	275
1708	カラーアンテナ黒キャップツキ（4 入） Color Antenna (Black/4pcs)	①③① x 4	550
74031	KE21SP エンジン Assembly KE21SP Engine	④①① x 1	25300
74031 -13	エアークリーナーセット（KE21-25SP） Air Cleaner Set (KE21-25SP)	②⑤⑦ ②⑤⑧ ②⑤⑨ ②⑥⓪ x 1 3x10mm TP ビス 3x10mm TP Screw x 2	1320
74031 -13-1	エアークリーナースポンジ（2 入） Air Cleaner Sponge (2pcs)	②⑤⑧ x 2	1100
74032 -09	スプリング（マニホールド用 /1 入 /KE25SP） Spring (for Manifold/1pc/KE25SP)	④⓪⑥ x 1	440
74905	G グロープラグ（74904） G-Glow Plug (74904)	x 1	880
82135	Syncro KR-331 受信機（単品） Syncro KR-331 Receiver	①③① ②②④ x 1	5500
82141	バッテリーホルダー（Syncro 用 /3 ピン） Battery Holder (Syncro / 3pin)	⑤②⑥ x 1	440
82142	スイッチ（Syncro. 受信機用 /3 ピン） Switch (Syncro for Receiver / 3pin)	②⑨⑤ x 1	550
82273	サーボ KS-5031-09MW Servo KS-5031-09MW	②②③ x 1 サーボホーン付 with Servo Horn	6600
82276	サーボホーンセット（2 入） Servo Horn Set (2pcs)	⑤②③ ⑤②④ x 2	550

品番 No.	パーツ名 Part Names	内容（キー No. と入数） Quantity	★定価（税込）
92213	燃料チューブ（2.4x6x1000mm） Fuel Tube (2.4x6x1000mm)	①②④ x 1m	770
92515	耐熱マフラージョイントパイプ（21 用 /2 入） Muffler Joint Pipe (2pcs)	②⑤⑥ x 2	1100
92638	スナップピン（10 入） Snap Pin (10pcs)	①③⓪ x 10	220
92696	ディスクブレーキパッド（2 入） Brake Disk Pad (2pcs)	⑦⑧ x 2	330
92843B	7.8mm 座付ボール（4 入） 7.8mm Flanged Ball (4pcs)	④⑤ x 4	550
92985	ハードブレーキライニング（ノンアスベスト /4 入） Hard Brake Lining (Non asbestos/4pcs)	⑦⑨ x 4	440
92988	マフラーステー（2 入） Muffler Stay (2pcs)	①⑧⑤ x 2	440
96772	13x16x0.15mm シム SUS（10 入） 13x16x0.15mm Shim SUS (10pcs)	①⑨ ②⓪	495
96774	5x20x0.2mm シム（5 入） 5x20x0.2mm Shim (5pcs)	①①⓪ x 5	330
96775	4x10x0.15mm シム（10 入） 4x10x0.15mm Shim (10pcs)	①① x 10	330
97001	ベベルシャフト（4x27mm/6 入 /BS107） Bevel Shaft (4x27mm/6pcs/BS107)	⑨ x 6	660
97002	ボディピン（1.6mm/10 入 /FM29） Body Pin (1.6mm/10pcs/FM29)	①⑦⑨ x 10	275
97011 -128B	ピン（2.5x12.8mm/6 入） Pin (2.5x12.8mm/6pcs)	④ x 6	385
※ 97035LW -13	ワンピースクラッチベル 13T（ライトウエイト） One Piece Clutch Bell 13T (LightWeight)	①①② x 1	2530
97039 -25	スクリューピン（3x25mm/4 入） Screw Pin (3x25mm/4pcs)	④⑥ x 4	385
97039 -40	スクリューピン（3x40mm/2 入） Screw Pin (3x40mm/2pcs)	④⑦① x 2	440
97039 -46	スクリューピン（3x46mm/2 入） Screw Pin (3x46mm/2pcs)	④⑥⑧ x 2	440
97045	マフラーガスケット（21-28 クラス /5 入） Muffler Gasket (21-28 Class/5pcs)	②①③ x 5	1320
97052	6.8mm ボールエンド（8 入 /1296） 6.8mm Ball End (8pcs/1296)	②②⑤ x 8	440
97053	3PC ADC クラッチシューセット 3PC ADC Clutch Shoe Set	①⓪⑨ ⑤②① x 3	990

※一部パーツ販売していないパーツがあります。その場合、代替パーツ品番が記入されています。
Note that some parts are not sold as spare parts! / Einige Teile sind nicht einzeln erhaeltlich!.
Attention ! Certaines pièces ne sont pas vendues au détail./ /Algunas piezas no se venden por separado.

※表示価格は2021年4月1日現在のものです。

オプションパーツ　OPTIONAL PARTS

★ FOR JAPANESE MARKET ONLY.

品番 No.	パーツ名 Part Names	内容 Description	★定価 (税込)
IF111 -38	サスシャフト(3x38mm/2 入) Suspension Shaft (3x38mm/2pcs)	㊶と交換 instead of ㊶.	550
IF111 -40	サスシャフト(3x40mm/2 入) Suspension Shaft (3x40mm/2pcs)	㊶と交換 instead of ㊶.	660
IF111 -48	サスシャフト(3x48mm/2 入) Suspension Shaft (3x48mm/2pcs)	㊽と交換 instead of ㊽.	660
IF111 -74	サスシャフト(4x74mm/2 入) Suspension Shaft (4x74mm/2pcs)	㊾と交換 instead of ㊾.	770
IF117	リヤスタビライザーセット Rear Stabilizer Set	リヤのロールを抑える Prevent chassis rolling of rear.	1100
IF120 BK	リヤダンパーステー(ブラック) Rear Shock Stay (Black)	㉖と交換 instead of ㉖.	990
IF147	スパーギヤ(44T) Spur Gear (44T)	⑬と交換 instead of ⑬.	440
IF225 GY	サイドガード(グレー /L、R) Side Guard (Gray/L,R)	⑰④,⑰⑤と交換 instead of ⑰④,⑰⑤.	1100
IF241	ハードメインシャシー(NEO RACE SPEC) Hard Main Chassis (NEO RACE SPEC)	⑤⑤と交換　ハードタイプ instead of ⑤⑤. Hard type	5390
IF242B	マフラー(ポリッシュ /MP9 RS) Muffler (Polish/MP9 RS)	㉘㉘と交換 instead of ㉘㉘.	7920
IF245	スチールスパーギヤ(46T/NEO/IF105) Steel Spur Gear (46T/NEO/IF105)	⑬と交換　スチール製 instead of ⑬. Steel made	2970
IF346 -04LB	ライトウエイトダンパーブッシュ(ビッグダンパー用 /4 入) L/Weight Shock Bush (For Big Shock/4pcs)		1320
IF347 -126	ダンパーピストン(φ1.2x6 穴 /2 入 / ビッグダンパー用) Shock Piston (φ1.2x6Hole/2pcs/For Big Shock)	ビッグダンパー(IF349, IS105)用　各 2 入 For Big Shock (IF349, IS105)　2 each	550
IF347 -128	ダンパーピストン(φ1.2x8 穴 /2 入 / ビッグダンパー用) Shock Piston (φ1.2x8Hole/2Pcs/For Big Shock)	ビッグダンパー(IF349, IS105)用　各 2 入 For Big Shock (IF349, IS105)　2 each	550
IF347 -135	ダンパーピストン(φ1.3x5 穴 /2 入 / ビッグダンパー用) Shock Piston (φ1.3x5Hole/2pcs/For Big Shock)	ビッグダンパー(IF349, IS105)用　各 2 入 For Big Shock (IF349, IS105)　2 each	550
IF347 -136	ダンパーピストン(φ1.3x6 穴 /2 入 / ビッグダンパー用) Shock Piston (φ1.3x6Hole/2pcs/For Big Shock)	ビッグダンパー(IF349, IS105)用　各 2 入 For Big Shock (IF349, IS105)　2 each	550
IF347 -138	ダンパーピストン(φ1.3x8 穴 /2 入 / ビッグダンパー用) Shock Piston (φ1.3x8Hole/2pcs/For Big Shock)	ビッグダンパー(IF349, IS105)用　各 2 入 For Big Shock (IF349, IS105)　2 each	550
IF347 -145	ダンパーピストン(φ1.4x5 穴 /2 入 / ビッグダンパー用) Shock Piston (φ1.4x5Hole/2pcs/For Big Shock)	ビッグダンパー(IF349, IS105)用　各 2 入 For Big Shock (IF349, IS105)　2 each	550
IF347 -155	ダンパーピストン(φ1.5x5 穴 /2 入 / ビッグダンパー用) Shock Piston (φ1.5x5Hole/2pcs/For Big Shock)	ビッグダンパー(IF349, IS105)用　各 2 入 For Big Shock (IF349, IS105)　2 each	550
IF350 -714	ビッグダンパースプリング(S/ ライトブルー /7-1.4/L=70) Big Shock Spring (S/Light Blue/7-1.4/L=70)	ビッグダンパー用　各 2 入 For Big Shock　2 each	1210
IF350 -814	ビッグダンパースプリング(S/ グリーン /8-1.4/L=70) Big Shock Spring (S/Green/8-1.4/L=70)	ビッグダンパー用　各 2 入 For Big Shock　2 each	1210
IF350 -816	ビッグダンパースプリング(S/ ライトグリーン /8-1.6/L=70) Big Shock Spring (S/Light Green/8-1.6/L=70)	ビッグダンパー用　各 2 入 For Big Shock　2 each	1210
IF350 -1016	ビッグダンパースプリング(S/ ホワイト /10-1.6/L=70) Big Shock Spring (S/White/10-1.6/L=70)	ビッグダンパー用　各 2 入 For Big Shock　2 each	1210
IF350 -6514	ビッグダンパースプリング(S/ グレー /6.5-1.4/L=70) Big Shock Spring (S/Gray/6.5-1.4/L=70)	ビッグダンパー用　各 2 入 For Big Shock　2 each	1210
IF350 -7514	ビッグダンパースプリング(S/ オレンジ /7.5-1.4/L=70) Big Shock Spring (S/Orange/7.5-1.4/L=70)	ビッグダンパー用　各 2 入 For Big Shock　2 each	1210
IF401 W	ウイング(ホワイト / MP9) Wing (White / MP9)	㉖②と交換 instead of ㉖②.	1210
IF415	ブレーキローター(30mm / MP9) Brake Rotor (30mm / MP9)	⑧⓪と交換 instead of ⑧⓪.	2200
IF461H	6.8mm 座付ハードボール(2 入 /MP9) 6.8mm Flanged Hard Ball (2pcs/MP9)	⑩③,⑯⑤と交換 instead of ⑩③,⑯⑤.	440
IF462H	5.8mm 座付ハードボール(2 入 /MP9) 5.8mm Flanged Hard Ball (2pcs/MP9)	㉚②と交換 instead of ㉚②.	440
IF463H	7.8mm 座付ハードボール(2 入 /IF56) 7.8mm Flanged Hard Ball (2pcs/IF56)	㊺と交換 instead of ㊺.	550
IF465H	7.8mm ツバ付ハードボール(2 入 /IF55) 7.8mm Taper Hard Ball (2pcs/IF55)	㊽と交換 instead of ㊽.	440
IF468	ブレーキローター(30mm/MP9 TKI2) Brake Rotor (30mm/MP9 TKI2)	⑧⓪と交換 instead of ⑧⓪.	1100
IF469B	エアークリーナーセット(MP9 TKI4) Air Cleaner (MP9 TKI4)		1430
IF475	サーボセイバーアジャスタースポンジ(2 入) Servo Saver Adjust Sponge (2pcs)	2 個入 2pcs	330
IF492	6.5x26mm シャフト(MP9 TKI4/4 入) 6.5x26mm Shaft (MP9 TKI4/4pcs)	㊻と交換　(ダンパー下側) instead of ㊻. (Lower side of shock)	1210

品番 No.	パーツ名 Part Names	内容 Description	★定価 (税込)
IFB164	NEO 3.0 ノンデコレーションボディセット NEO 3.0 Non Decoration Body Set	未塗装のクリアボディ、マスクシール Unpainted clear body, mask seal.	4950
IFW52B	3PC クラッチシュー 3PC Clutch Shoe	⑤②①と交換　クラッチセッティング用 instead of ⑤①②. For Clutch setting カーボン製 Made of Carbon Fiber	1980
IFW53H	3PC クラッチスプリング(1.10) 3PC Clutch Spring (1.10)	⑩⑨と交換　クラッチセッティング用 instead of ⑩⑨. For Clutch setting	440
IFW53M	3PC クラッチスプリング(0.95) 3PC Clutch Spring (0.95)	⑩⑨と交換　クラッチセッティング用 instead of ⑩⑨. For Clutch setting	440
IFW53S	3PC クラッチスプリング(0.90) 3PC Clutch Spring (0.90)	⑩⑨と交換　クラッチセッティング用 instead of ⑩⑨. For Clutch setting	440
IFW103	リヤスタビライザーバーφ2.5 Rear Stabilizer Bar φ2.5		495
IFW104B	フロントスタビライザーバーセット(INFERNO NEO) Front Stabilizer Set (INFERNO NEO)	フロントのロールを抑える Prevent chassis rolling of front.	1760
IFW136	3PC アルミクラッチシュー 3PC Aluminum Clutch Shoe	⑤②①と交換　強化タイプ instead of ⑤②①. Enhanced type	1650
IFW324 -01	ディスクプレートボルト(16.5mm/acre ブレーキ用 /4 本入) Disk Plate Bolt (16.5mm/for acre Brake/4pcs)	4 個入 4pcs	440
IFW332	アルミナックルアーム(L/R ブッシュ付) Aluminum Knuckle Arm (L/R With Bush)	⑥⑥,⑥⑦,⑥⑨と交換 instead of ⑥⑥,⑥⑦,⑥⑨.	10450
IFW332 -01	ブッシュ(アルミナックルアーム用 /4 入) Bush (For Aluminum Knuckle Arm/4pcs)	⑥⑨と交換 instead of ⑥⑨.	550
IFW332 -L	アルミナックルアーム(L) Aluminum Knuckle Arm (L)	⑥⑦と交換 instead of ⑥⑦.	5280
IFW332 -R	アルミナックルアーム(R) Aluminum Knuckle Arm (R)	⑥⑥と交換 instead of ⑥⑥.	5280
IFW339	3PC HD アルミクラッチシュー 3PC HD Aluminum Clutch Shoe	⑤②①と交換 instead of ⑤①②.	1760
IFW405 -128	SP ダンパーピストン(φ1.2x8 穴 /2 入 / ビッグダンパー) SP Shock Piston (φ1.2x8 Hole/2pcs/for Big Boa Shock)	ビッグダンパー(IF349, IS105)用　各 2 入 For Big Shock (IF349, IS105)　2 each	660
IFW405 -138	SP ダンパーピストン(φ1.3x8 穴 /2 入 / ビッグダンパー) SP Shock Piston (φ1.3x8 Hole/2pcs/for Big Boa Shock)	ビッグダンパー(IF349, IS105)用　各 2 入 For Big Shock (IF349, IS105)　2 each	660
IFW405 -148	SP ダンパーピストン(φ1.4x8 穴 /2 入 / ビッグダンパー) SP Shock Piston (φ1.4x8 Hole/2pcs/for Big Boa Shock)	ビッグダンパー(IF349, IS105)用　各 2 入 For Big Shock (IF349, IS105)　2 each	660
IFW440 -28	チタンフロントアッパーロッド(5x28mm/2 入 /MP9) Titanium Front Upper Rod (5x28mm/2pcs/MP9)	㉕③と交換　2 個入 instead of ㉕③.　2pcs	2420
IFW440 -38	チタンリヤアッパーロッド(5x38mm/2 入 /MP9) Titanium Rear Upper Rod (5x38mm/2pcs/MP9)	㉕①と交換　2 個入 instead of ㉕①.　2pcs	2420
IFW442 -36	チタンステアリングサーボロッド(3x36mm/1 入 /MP9) Ti Steering Servo Rod (3x36mm/1pc/MP9)	㉚⓪と交換 instead of ㉚⓪.	1320
IFW448	アルミロングレンジステアリングサーボホーン(フタバ用 /MP9/ST-RR) Al Long Range Steering Servo Horn (FUTABA/MP9/ST-RR)	⑤②③と交換 instead of ⑤②③.	1540
IFW449	アルミロングレンジステアリングサーボホーン(サンワ /KO 用 /MP9/ST-RR) Al Long Range Steering Servo Horn (SANWA/KO/MP9/ST-RR)	⑤②③と交換 instead of ⑤②③.	1540
IFW453	マニホールドサポート(INFERNO MP9) Manifold Support (INFERNO MP9)		880
IFW470	HD コーティングダンパーセット(M/55/MP9) HD Coating Shock Set (M/55/MP9)	アルミ製　1 セット Aluminum　1 set	7700
IFW471	HD コーティングダンパーセット(S/47/MP9) HD Coating Shock Set (S/47/MP9)	アルミ製　1 セット Aluminum　1 set	7480
IFW472 BL	ホイールナット(ブルー /4 入 / セレーション付) Wheel Nut (Blue/4pcs/for Serration)	⑰③と交換　4 個入 instead of ⑰③.　4pcs	1430
IFW472 GM	ホイールナット(ガンメタリック /4 入 / セレーション付) Wheel Nut (Gunmetal/4pcs/for Serration)	⑰③と交換　4 個入 instead of ⑰③.　4pcs	1430
IFW472 R	ホイールナット(レッド /4 入 / セレーション付) Wheel Nut (Red/4pcs/for Serration)	⑰③と交換　4 個入 instead of ⑰③.　4pcs	1430
IFW609	アルミステアリングサーボホーン(フタバ用 /18.5mm/MP10/MP9) Aluminum Steering Servo Horn (FUTABA/18.5mm/MP10/MP9)	⑤②③と交換　アルミ切削製 instead of ⑤②③. High precision Alumimum	1540
IFW610	アルミステアリングサーボホーン(サンワ /KO 用 /18.5mm/MP10/MP9) Aluminum Steering Servo Horn (SANWA/KO/18.5mm/MP10/MP9)	⑤②③と交換　アルミ切削製 instead of ⑤②③. High precision Alumimum	1540
IFW625 N	ホイールハブ(ナロー / ガンメタリック /2 入 /MP10) Wheel Hub (Narrow/Gunmetal/2pcs/MP10)	③③と交換 instead of ③③.	1100
IFW625 W	ホイールハブ(ワイド / ガンメタリック /2 入 /MP10) Wheel Hub (Wide/Gunmetal/2pcs/MP10)	③③と交換 instead of ③③.	1100

オプションパーツ　OPTIONAL PARTS

★ FOR JAPANESE MARKET ONLY.

品番 No.	パーツ名 Part Names	内容 Description	★定価 (税込)
IFH006 KG	ディッシュホイール(4入/蛍光グリーン/MP9 TKI4) Dish Wheel (4pcs/F-Green/MP9 TKI4)	⑰⓪と交換　4個入 instead of ⑰⓪.　4pcs	1980
IFH006 KO	ディッシュホイール(4入/蛍光オレンジ/MP9 TKI4) Dish Wheel (4pcs/F-Orange/MP9 TKI4)	⑰⓪と交換　4個入 instead of ⑰⓪.　4pcs	1980
IFH006 KR	ディッシュホイール(4入/蛍光レッド/MP9 TKI4) Dish Wheel (4pcs/F-Red/MP9 TKI4)	⑰⓪と交換　4個入 instead of ⑰⓪.　4pcs	1980
IFH006 KY	ディッシュホイール(4入/蛍光イエロー/MP9 TKI4) Dish Wheel (4pcs/F-Yellow/MP9 TKI4)	⑰⓪と交換　4個入 instead of ⑰⓪.　4pcs	1980
IFH006 KY-H	ハードディッシュホイール(4入/蛍光イエロー/MP9 TKI4) Hard Dish Wheel (4pcs/F-Yellow/MP9 TKI4)	⑰⓪と交換　4個入 instead of ⑰⓪.　4pcs	1980
IS106 -7514	ビッグダンパースプリング(M/グレー/7.5-1.4/L=84) Big Shock Spring (M/Gray/7.5-1.4/L=84)	ビッグダンパー用　各2入 For Big Shock　2 each	1210
IS106 -814	ビッグダンパースプリング(M/ライトブルー/8-1.4/L=84) Big Shock Spring (M/Light Blue/8-1.4/L=84)	ビッグダンパー用　各2入 For Big Shock　2 each	1210
IS106 -916	ビッグダンパースプリング(M/ライトグリーン/9-1.6/L=84) Big Shock Spring (M/Light Green/9-1.6/L=84)	ビッグダンパー用　各2入 For Big Shock　2 each	1210
IS106 -1016	ビッグダンパースプリング(M/パープル/10-1.6/L=84) Big Shock Spring (M/Purple/10-1.6/L=84)	ビッグダンパー用　各2入 For Big Shock　2 each	1210
W0201 H	5.8mm ハードボール(5入) 5.8mm Hard Ball (5pcs)	③⓪②と交換　5個入 instead of ③⓪②.　5pcs	770
W0202 H	6.8mm ハードボール(5入) 6.8mm Hard Ball (5pcs)	⑤⑨と交換　5個入 instead of ⑤⑨.　5pcs	770

品番 No.	パーツ名 Part Names	内容 Description	★定価 (税込)
1876	燃料フィルター Fuel Tank Filter	燃料のゴミをシャットアウト Shuts out dirt from fuel	1100
92213	燃料チューブ(2.4x6x1000mm) Fuel Tube (2.4x6x1000mm)	①②④と交換 instead of ①②④.	770
92214	SPマフラープレッシャーチューブ(2.4x6x500mm) SP Muffler Pressure Tube (2.4x6x500mm)	①②④と交換　マフラー用 instead of ①②④. For Muffler	715
92511	マフラーステー Muffler Stay	①⑧⑤と交換 instead of ①⑧⑤.	660
97035LW -13	ワンピースクラッチベル 13T(ライトウエイト) One Piece Clutch Bell 13T (LightWeight)	ギヤ比変更用 for changing the gear ratio	2530
97035LW -14	ワンピースクラッチベル 14T(ライトウエイト) One Piece Clutch Bell 14T (LightWeight)	※No.BRG001 が必要。 ※No.BRG001 need this item.	2530

品番 No.	パーツ名 Part Names	内容 Description	★定価 (税込)
YKW003 B	KANAI TOOL マイナスドライバー(6mm) KANAI TOOL Screw Driver (Flat/6mm)	それぞれビットの単品売りあります。 There is a bit single article of a spare.	2420
YKW004 B	KANAI TOOL マイナスドライバー(4mm/ ロング) KANAI TOOL Screw Driver (Flat/4mm/Long)	それぞれビットの単品売りあります。 There is a bit single article of a spare.	2200
YKW005 B	KANAI TOOL マイナスドライバー(3mm/ ロング) KANAI TOOL Screw Driver (Flat/3mm/Long)	エンジンニードル調整用 For adjusting the needle of the engine それぞれビットの単品売りあります。 There is a bit single article of a spare.	1870
YKW006 B	KANAI TOOL プラスドライバー(No.1) KANAI TOOL Screw Driver (No.1)	3～4mmプラスビス用ツール Tool for 3~4mm Phillips screw それぞれビットの単品売りあります。 There is a bit single article of a spare.	2310
YKW007 B	KANAI TOOL プラスドライバー(No.2) KANAI TOOL Screw Driver (No.2)	2～2.6mmプラスビス用ツール Tool for 2~2.6mm Phillips screw それぞれビットの単品売りあります。 There is a bit single article of a spare.	2420
YKW008	T 型ホイールレンチ(1/8 サイズ) T-Wheel Wrench (1/8 Size)	ホイールナット用ツール Tool for Wheel nut	3520
YKW011	スパナ(5.5-7.0) Spanner (5.5-7.0)		1760
YKW012	スパナ(6.5-8.0) Spanner (6.5-8.0)		1760
YKW015 B	KANAI TOOL 6 角レンチドライバー(1.5mm) KANAI TOOL Hex Wrench Driver (1.5mm)	3mmセットビス用ツール Tool for 3mm Set screw それぞれビットの単品売りあります。 There is a bit single article of a spare.	1870
YKW015 BPB	KANAI TOOL ボールポイントドライバー(1.5mm) KANAI TOOL Ball Point Driver (1.5mm)	3mmセットビス用ツール Tool for 3mm Set screw それぞれビットの単品売りあります。 There is a bit single article of a spare.	2420

品番 No.	パーツ名 Part Names	内容 Description	★定価 (税込)
YKW020 TC	KANAI TOOL 6 角レンチドライバー (2.0mm/ チタンコート) KANAI TOOL Hex Wrench Driver (2.0mm/Ti-Coating)	3mmヘックスビス用ツール Tool for 3mm Hex screw それぞれビットの単品売りあります。 There is a bit single article of a spare.	2530
YKW025 B	KANAI TOOL 6 角レンチドライバー(2.5mm) KANAI TOOL Hex Wrench Driver (2.5mm)	3mmキャップビス用ツール Tool for 3mm Cap screw それぞれビットの単品売りあります。 There is a bit single article of a spare.	1980
YKW025 B-1	KANAI TOOL ビット(6 角 /2.5mm) KANAI TOOL Bit (Hex/2.5mm)	スペア用 Spare	1100
YKW030 B	KANAI TOOL 6 角レンチドライバー(3.0mm) KANAI TOOL Hex Wrench Driver (3.0mm)	4mmキャップビス用ツール Tool for 4mm Cap screw それぞれビットの単品売りあります。 There is a bit single article of a spare.	2090
YKW030 B-1	KANAI TOOL ビット(6 角 /3.0mm) KANAI TOOL Bit (Hex/3.0mm)	スペア用 Spare	1210
YKW030 BPB	KANAI TOOL ボールポイントドライバー(3.0mm) KANAI TOOL Ball Point Driver (3.0mm)	4mmキャップビス用ツール Tool for 4mm Cap screw それぞれビットの単品売りあります。 There is a bit single article of a spare.	2420
YKW055 BXB	KANAI TOOL ボックスドライバー(5.5mm) KANAI TOOL Box Driver (5.5mm)	3mmナット用ツール Tool for 3mm Nut それぞれビットの単品売りあります。 There is a bit single article of a spare.	2640
YKW070 BXB	KANAI TOOL ボックスドライバー(7.0mm) KANAI TOOL Box Driver (7.0mm)	4mmナット用ツール Tool for 4mm Nut それぞれビットの単品売りあります。 There is a bit single article of a spare.	2750
YKW102	スパナセット(5.5-7.0/6.5-8.0) Spanner (5.5-7.0/6.5-8.0)		3190

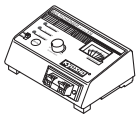

エレクトリック　ELECTRIC

★ FOR JAPANESE MARKET ONLY.

品番 No.	パーツ名 Part Names	内容 Description	★定価（税込）
36209	マルチスターターボックス 2.0 Multi Starter Box 2.0	1/10〜1/8 モデル用 For 1/10~1/8 models エンジン始動用スターターボックス For starting the engine. 別途 7.2V バッテリー 2 本必要 Requires two 7.2V batteries	8580
36215	スパークブースター 2.0（コンディションメーター付） Spark Booster 2.0	バッテリーコンディションメーター付プラグヒーター Spark booster with battery condition meter	1980
36216S	スパークブースター 2.0 オリオン 2200 付 SPARK BOOSTER with ORION 2200	バッテリーコンディションメーター付プラグヒーター Spark booster with battery condition meter コンパクトタイプのプラグヒーター Compact plug heater	2860

品番 No.	パーツ名 Part Names	内容 Description	★定価（税込）
36217	ブースターチャージャー 2.0 Glow Starter Charger	デジタルピークオートカット付プラグヒートチャージャー Plug heater delta peak auto-cut charger スパークブースター用充電器 Charger for plug heater 別途 12V 電源が必要 Requires 12V power source バッテリーの残量確認が容易なコンディションメーター付 Condition meter allows easy check of remaining battery power	2090

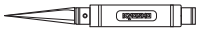

ツール　TOOL

★ FOR JAPANESE MARKET ONLY.

品番 No.	パーツ名 Part Names	内容 Description	★定価（税込）
36219	SP ナイフエッジリーマー SP Knife Edge Reamer	ボディのマウント用穴開けに便利 Tool for making holes on bodies.	1980
36219P	SP ナイフエッジリーマー プラス SP Knife Edge Reamer Plus	ボディのマウント用穴開けに便利（段付き） Tool for making holes on bodies. (with Measurement Steps)	2200
36228 BK	メンテナンススタンド ロータイプ（ブラック） Maintenance Stand Type Low (Black)	ダンパースタンド、簡易ビスホールドマグネット付き Shock Stand, with screw and magnet	1760
36228 R	メンテナンススタンド ロータイプ（レッド） Maintenance Stand Type Low (Red)	ダンパースタンド、簡易ビスホールドマグネット付き Shock Stand, with screw and magnet	1760

品番 No.	パーツ名 Part Names	内容 Description	★定価（税込）
36261B	KRF ステンレス ポリカボディカッター ストレート KRF Stainless PC-Body Scissors Straight	ポリカボディ用ハサミ Scissors for PC-body.	770
36262B	KRF ステンレス ポリカボディカッター カーブ KRF Stainless PC-Body Scissors Curve	ポリカボディ用ハサミ Scissors for PC-body.	770
80165	クロスレンチ（5.5/7.0/8.0/10mm） Cross Wrench (5.5/7.0/8.0/10mm)	スペアプラグホルダー付 Includes spare plug holder	990
96424	フューエルポンプ 500cc Fuel Bottle 500cc	スピーディーな給油が可能 For quick refueling.	1650

ボックス・バック　BOX・BAG

★ FOR JAPANESE MARKET ONLY.

品番 No.	パーツ名 Part Names	内容 Description	★定価 (税込)
80460	ピットボックス DX Pit Box DX	工具収納に最適 Good for storing tools サイズ / 542x300x397mm Size / 542x300x397mm	17600
80461	ピットボックス Pit Box	工具収納に最適 Good for storing tools サイズ / 420x240x330mm Size / 420x240x330mm	7480
80462	ツールボックス Tool Box	サイズ / 330x230x65mm Size / 330x230x65mm	1980
80463	パーツボックス L Parts Box L	サイズ / 410x264x43mm Size / 410x264x43mm	1980
80464	パーツボックス M Parts Box M	サイズ / 232x122x32mm Size / 232x122x32mm	605
80465	パーツボックス S Parts Box S	サイズ / 120x83x25mm Size / 120x83x25mm	165
80466	パーツボックス SS Parts Box SS	サイズ / 89x36x26mm　3 入 Size / 89x36x26mm　3pcs	440

品番 No.	パーツ名 Part Names	内容 Description	★定価 (税込)
87613B	KYOSHO キャリングバッグ S KYOSHO Carrying Bag S	サイズ / 250x410x360mm Size / 250x410x360mm	6050
87614B	KYOSHO キャリングバッグ M KYOSHO Carrying Bag M	サイズ / 300x500x450mm Size / 300x500x450mm	8250
87615B	KYOSHO キャリングバッグ L KYOSHO Carrying Bag L	サイズ / 350x550x540mm Size / 350x550x540mm	9350
87618	KYOSHO キャリングケース(ブラック) KYOSHO Carrying Case (Black)	サイズ / 320x560x220mm Size / 320x560x220mm	4620
87619	KYOSHO キャリングケース(レッド) KYOSHO Carrying Case (Red)	サイズ / 320x560x220mm Size / 320x560x220mm	4620

ケミカル・オイル　CHEMICAL・OIL

★ FOR JAPANESE MARKET ONLY.

品番 No.	パーツ名 Part Names	内容 Description	★定価 (税込)
96169	エアークリーナーオイル(100cc) Air Cleaner Oil (100cc)	エアークリーナー専用オイル Oil for air cleaner	880

シリコンオイル　SILICONE OIL

★ FOR JAPANESE MARKET ONLY.

品番 No.	パーツ名 Part Names	内容 Description	★定価 (税込)
SIL 0250	シリコンオイル#250 (40cc) Silicone Oil #250 (40cc)	ダンパー用 for shocks.	660
SIL 0300-8	シリコンオイル#300 (80cc) Silicone Oil #300 (80cc)		各1210
SIL 0350-8	シリコンオイル#350 (80cc) Silicone Oil #350 (80cc)		
SIL 0400-8	シリコンオイル#400 (80cc) Silicone Oil #400 (80cc)		
SIL 0450-8	シリコンオイル#450 (80cc) Silicone Oil #450 (80cc)		
SIL 0500-8	シリコンオイル#500 (80cc) Silicone Oil #500 (80cc)		
SIL 0550-8	シリコンオイル#550 (80cc) Silicone Oil #550 (80cc)		
SIL 0600-8	シリコンオイル#600 (80cc) Silicone Oil #600 (80cc)		
SIL 0650-8	シリコンオイル#650 (80cc) Silicone Oil #650 (80cc)		
SIL 0700-8	シリコンオイル#700 (80cc) Silicone Oil #700 (80cc)		
SIL 0750-8	シリコンオイル#750 (80cc) Silicone Oil #750 (80cc)		
SIL 0800-8	シリコンオイル#800 (80cc) Silicone Oil #800 (80cc)		
SIL 0850-8	シリコンオイル#850 (80cc) Silicone Oil #850 (80cc)		

品番 No.	パーツ名 Part Names	内容 Description	★定価 (税込)
SIL 1200	シリコンオイル#1200 (40cc) Silicone Oil #1200 (40cc)	デフ用 for diffs.	各660
SIL 1300	シリコンオイル#1300 (40cc) Silicone Oil #1300 (40cc)		
SIL 2000B	シリコンオイル#2000 (40cc) Silicone Oil #2000 (40cc)		各990
SIL 3000B	シリコンオイル#3000 (40cc) Silicone Oil #3000 (40cc)		
SIL 4000B	シリコンオイル#4000 (40cc) Silicone Oil #4000 (40cc)		
SIL 5000B	シリコンオイル#5000 (40cc) Silicone Oil #5000 (40cc)		
SIL 6000B	シリコンオイル#6000 (40cc) Silicone Oil #6000 (40cc)		
SIL 7000B	シリコンオイル#7000 (40cc) Silicone Oil #7000 (40cc)		
SIL 8000B	シリコンオイル#8000 (40cc) Silicone Oil #8000 (40cc)		
SIL 9000B	シリコンオイル#9000 (40cc) Silicone Oil #9000 (40cc)		
SIL 10000B	シリコンオイル#10000 (40cc) Silicone Oil #10000 (40cc)		
SIL 15000B	シリコンオイル#15000 (40cc) Silicone Oil #15000 (40cc)		各1100
SIL 20000B	シリコンオイル#20000 (40cc) Silicone Oil #20000 (40cc)		
SIL 30000B	シリコンオイル#30000 (40cc) Silicone Oil #30000 (40cc)		
SIL 40000B	シリコンオイル#40000 (40cc) Silicone Oil #40000 (40cc)		
SIL 50000B	シリコンオイル#50000 (40cc) Silicone Oil #50000 (40cc)		
SIL 60000B	シリコンオイル#60000 (40cc) Silicone Oil #60000 (40cc)		各1430
SIL 100000B	シリコンオイル#100000 (40cc) Silicone Oil #100000 (40cc)		

品番 No.	パーツ名 Part Names	内容 Description	★定価 (税込)
SIL 200000	シリコンオイル#200000 (40cc) Silicone Oil #200000 (40cc)	デフ用 for diffs.	各1430
SIL 300000	シリコンオイル#300000 (40cc) Silicone Oil #300000 (40cc)		
SIL 500000	シリコンオイル#500000 (40cc) Silicone Oil #500000 (40cc)		
SIL 1000000	シリコンオイル#1000000 (20cc) Silicone Oil #1000000 (20cc)		

ビス・ナット・リング・ワッシャー (1)　Screw, Nut, Ring, Washer (1)

★ FOR JAPANESE MARKET ONLY.

品番 No.	品名 Parts Names	入数 Quantity	★定価 (税込)
	Cリング C-Ring		
1-C11	Cリング(C11/10入) C-Ring(C11/10pcs)	10pcs	220
	Eリング E-Ring		
1-E015	Eリング(E1.5/10入) E-Ring(E1.5/10pcs)	10pcs	165
1-E020	Eリング(E2.0/10入) E-Ring(E2.0/10pcs)	10pcs	165
1-E025	Eリング(E2.5/10入) E-Ring(E2.5/10pcs)	10pcs	165
1-E030	Eリング(E3.0/10入) E-Ring(E3.0/10pcs)	10pcs	165
1-E040	Eリング(E4.0/10入) E-Ring(E4.0/10pcs)	10pcs	165
1-E050	Eリング(E5.0/10入) E-Ring(E5.0/10pcs)	10pcs	165
1-E060	Eリング(E6.0/10入) E-Ring(E6.0/10pcs)	10pcs	165
1-E070	Eリング(E7.0/6入) E-Ring(E7.0/6pcs)	6pcs	165
1-E100	Eリング(E10.0/6入) E-Ring(E10.0/6pcs)	6pcs	165
	ナット Nut		
1-N2016	ナット(M2x1.6/10入) Nut(M2x1.6/10pcs)	10pcs	220
1-N2620	ナット(M2.6x2.0/10入) Nut(M2.6x2.0/10pcs)	10pcs	220
1-N3024	ナット(M3x2.4/10入) Nut(M3x2.4/10pcs)	10pcs	220
1-N4032	ナット(M4x3.2/10入) Nut(M4x3.2)(10pcs)	10pcs	220
	アルミナット Aluminium Nut		
1-N3024A-R	ナット(M3x2.4)(アルミ/レッド/5入) Nut(M3x2.4)(Aluminium/Red/5pcs)	5pcs	440
	ナイロンナット Nylon Nut		
1-N2630N	ナット(M2.6x3.0) ナイロン (5入) Nut(M2.6x3.0) Nylon (5pcs)	5pcs	220
1-N3033N	ナット(M3x3.3) ナイロン (5入) Nut(M3x3.3) Nylon (5pcs)	5pcs	220
1-N3043N	ナット(M3x4.3) ナイロン (5入) Nut(M3x4.3) Nylon (5pcs)	5pcs	220
1-N4055N	ナット(M4x5.5) ナイロン (5入) Nut(M4x5.5) Nylon (5pcs)	5pcs	220
1-N5050N	ナット(M5x5.0) ナイロン (5入) Nut(M5x5.0) Nylon (5pcs)	5pcs	220
1-N6060N	ナット(M6x6.0) ナイロン (5入) Nut(M6x6.0) Nylon (5pcs)	5pcs	550
	アルミナイロンナット Aluminium Nylon Nut		
1-N2630NA-GM	ナット(M2.6x3.0) ナイロン (アルミ/ガンメタ/5入) Nut(M2.6x3.0) Nylon (Aluminium/Gunmetal/5pcs)	5pcs	550
1-N3033NA-B	ナット(M3x3.3) ナイロン (アルミ/ブルー/5入) Nut(M3x3.3) Nylon (Aluminium/Blue/5pcs)	5pcs	330
1-N3043NA-S	ナット(M3x4.3) ナイロン (アルミ/シルバー/5入) Nut(M3x4.3) Nylon (Aluminium/Silver/5pcs)	5pcs	330
	フランジナット Flanged Nut		
1-N3037F	ナット(M3x3.7) フランジ (10入) Nut(M3x3.7) Flanged (10pcs)	10pcs	220
1-N4045F	ナット(M4x4.5) フランジ (10入) Nut(M4x4.5) Flanged (10pcs)	10pcs	220
1-N4045F-B	ナット(M4x4.5) フランジ (スチール/ブルー/8入) Nut(M4x4.5) Flanged (Steel/Blue/8pcs)	8pcs	330
1-N4045F-R	ナット(M4x4.5) フランジ (スチール/レッド/8入) Nut(M4x4.5) Flanged (Steel/Red/8pcs)	8pcs	330
	アルミフランジナット Aluminium Flanged Nut		
1-N4045FA-GM	ナット(M4x4.5) フランジ (アルミ/ガンメタ/4入) Nut(M4x4.5) Flanged (Aluminium/Gunmetal/4pcs)	4pcs	550
1-N4045FA-R	ナット(M4x4.5) フランジ (アルミ/レッド/4入) Nut(M4x4.5) Flanged (Aluminium/Red/4pcs)	4pcs	550

品番 No.	品名 Parts Names	入数 Quantity	★定価 (税込)
	フランジナイロンナット Flanged Nylon Nut		
1-N4056FN	ナット(M4x5.6)フランジ ナイロン(5入) Nut(M4x5.6) Flanged Nylon (5pcs)	5pcs	220
1-N4056FN-B	ナット(M4x5.6)フランジ ナイロン(スチール/ブルー/8入) Nut(M4x5.6) Flanged Nylon (Steel/Blue/8pcs)	8pcs	440
1-N4056FN-R	ナット(M4x5.6)フランジ ナイロン(スチール/レッド/8入) Nut(M4x5.6) Flanged Nylon (Steel/Red/8pcs)	8pcs	440
	アルミフランジナイロンナット Aluminium Flanged Nylon Nut		
1-N4045FNA-B	ナット(M4x4.5)フランジ ナイロン(アルミ/ブルー/4入) Nut(M4x4.5) Flanged Nylon (Alumi./Blue/4pcs)	4pcs	330
1-N4045FNA-G	ナット(M4x4.5)フランジ ナイロン(アルミ/ゴールド/4入) Nut(M4x4.5) Flanged Nylon (Alumi./Gold/4pcs)	4pcs	330
	バインドビス Bind Screw		
1-S02006	バインドビス(M2.0x6/10入) Bind Screw(M2.0x6/10pcs)	10pcs	330
1-S02604	バインドビス(M2.6x4/10入) Bind Screw(M2.6x4/10pcs)	10pcs	220
1-S02606	バインドビス(M2.6x6/10入) Bind Screw(M2.6x6/10pcs)	10pcs	220
1-S02608	バインドビス(M2.6x8/10入) Bind Screw(M2.6x8/10pcs)	10pcs	220
1-S02612	バインドビス(M2.6x12/10入) Bind Screw(M2.6x12/10pcs)	10pcs	220
1-S02618	バインドビス(M2.6x18/10入) Bind Screw(M2.6x18/10pcs)	10pcs	220
1-S03006	バインドビス(M3x6/10入) Bind Screw(M3x6/10pcs)	10pcs	220
1-S03008	バインドビス(M3x8/10入) Bind Screw(M3x8/10pcs)	10pcs	220
1-S03010	バインドビス(M3x10/10入) Bind Screw(M3x10/10pcs)	10pcs	220
1-S03012	バインドビス(M3x12/10入) Bind Screw(M3x12/10pcs)	10pcs	220
1-S03016	バインドビス(M3x16/10入) Bind Screw(M3x16/10pcs)	10pcs	220
1-S03018	バインドビス(M3x18/10入) Bind Screw(M3x18/10pcs)	10pcs	220
1-S03025	バインドビス(M3x25/10入) Bind Screw(M3x25/10pcs)	10pcs	220
1-S03030	バインドビス(M3x30/10入) Bind Screw(M3x30/10pcs)	10pcs	220
1-S04006	バインドビス(M4x6/10入) Bind Screw(M4x6/10pcs)	10pcs	220
1-S04010	バインドビス(M4x10/10入) Bind Screw(M4x10/10pcs)	10pcs	220
1-S04015	バインドビス(M4x15/10入) Bind Screw(M4x15/10pcs)	10pcs	220
1-S04020	バインドビス(M4x20/10入) Bind Screw(M4x20/10pcs)	10pcs	220
	バインドタッピングビス Bind Self-Tapping Screw		
1-S02006TP	TPバインドビス(M2.0x6/10入) TP Bind Screw(M2.0x6/10pcs)	10pcs	330
1-S02008TP	TPバインドビス(M2.0x8/10入) TP Bind Screw(M2.0x8/10pcs)	10pcs	330
1-S02010TP	TPバインドビス(M2.0x10/10入) TP Bind Screw(M2.0x10/10pcs)	10pcs	330
1-S02606TP	TPバインドビス(M2.6x6/10入) TP Bind Screw(M2.6x6/10pcs)	10pcs	220
1-S02608TPB	TPバインドビス(M2.6x8/10入) TP Bind Screw(M2.6x8/10pcs)	10pcs	220
1-S02612TPB	TPバインドビス(M2.6x12/10入) TP Bind Screw(M2.6x12/10pcs)	10pcs	220
1-S03008TP	TPバインドビス(M3x8/10入) TP Bind Screw(M3x8/10pcs)	10pcs	220
1-S03010TP	TPバインドビス(M3x10/10入) TP Bind Screw(M3x10/10pcs)	10pcs	220
1-S03012TP	TPバインドビス(M3x12/10入) TP Bind Screw(M3x12/10pcs)	10pcs	220
1-S03015TP	TPバインドビス(M3x15/10入) TP Bind Screw(M3x15/10pcs)	10pcs	220
1-S03018TP	TPバインドビス(M3x18/10入) TP Bind Screw(M3x18/10pcs)	10pcs	220
1-S04010TP	TPバインドビス(M4x10/10入) TP Bind Screw(M4x10/10pcs)	10pcs	220
1-S04015TP	TPバインドビス(M4x15/10入) TP Bind Screw(M4x15/10pcs)	10pcs	220
1-S04020TP	TPバインドビス(M4x20/10入) TP Bind Screw(M4x20/10pcs)	10pcs	220

品番 No.	品名 Parts Names	入数 Quantity	★定価 (税込)
	チタンバインドビス Titanium Bind Screw		
1-S03008T	バインドビス(M3x8)(チタン/10入) Bind Screw(Titanium/M3x8/10pcs)	10pcs	440
1-S03010T	バインドビス(M3x10)(チタン/10入) Bind Screw(Titanium/M3x10/10pcs)	10pcs	440
1-S03012T	バインドビス(M3x12)(チタン/10入) Bind Screw(Titanium/M3x12/10pcs)	10pcs	440
	ボタンヘックスビス Button Hex Screw		
1-S12004H	ボタンビス(M2x4)(ヘックス/10入) Button Screw(Hex/M2x4/10pcs)	10pcs	275
1-S12005H	ボタンビス(M2x5)(ヘックス/10入) Button Screw(Hex/M2x5/10pcs)	10pcs	330
1-S12605H	ボタンビス(M2.6x5)(ヘックス/10入) Button Screw(Hex/M2.6x5/10pcs)	10pcs	440
1-S13004H	ボタンビス(M3x4)(ヘックス/10入) Button Screw(Hex/M3x4/10pcs)	10pcs	330
1-S13005H	ボタンビス(M3x5)(ヘックス/10入) Button Screw(Hex/M3x5/10pcs)	10pcs	330
1-S13006H	ボタンビス(M3x6)(ヘックス/10入) Button Screw(Hex/M3x6/10pcs)	10pcs	330
1-S13008H	ボタンビス(M3x8)(ヘックス/10入) Button Screw(Hex/M3x8/10pcs)	10pcs	330
1-S13010H	ボタンビス(M3x10)(ヘックス/10入) Button Screw(Hex/M3x10/10pcs)	10pcs	330
1-S13012H	ボタンビス(M3x12)(ヘックス/10入) Button Screw(Hex/M3x12/10pcs)	10pcs	330
1-S13015H	ボタンビス(M3x15)(ヘックス/10入) Button Screw(Hex/M3x15/10pcs)	10pcs	330
1-S13018H	ボタンビス(M3x18)(ヘックス/10入) Button Screw(Hex/M3x18/10pcs)	10pcs	330
1-S13022H	ボタンビス(M3x22)(ヘックス/8入) Button Screw(Hex/M3x22/8pcs)	8pcs	330
1-S13025H	ボタンビス(M3x25)(ヘックス/5入) Button Screw(Hex/M3x25/5pcs)	5pcs	330
1-S13035H	ボタンビス(M3x35)(ヘックス/5入) Button Screw(Hex/M3x35/5pcs)	5pcs	330
1-S14008H	ボタンビス(M4x8)(ヘックス/10入) Button Screw(Hex/M4x8/10pcs)	10pcs	330
1-S14010H	ボタンビス(M4x10)(ヘックス/10入) Button Screw(Hex/M4x10/10pcs)	10pcs	330
1-S14012H	ボタンビス(M4x12)(ヘックス/6入) Button Screw(Hex/M4x12/6pcs)	6pcs	330
1-S14015H	ボタンビス(M4x15)(ヘックス/5入) Button Screw(Hex/M4x15/5pcs)	5pcs	330
1-S14016H	ボタンビス(M4x16)(ヘックス/5入) Button Screw(Hex/M4x16/5pcs)	5pcs	330
1-S14018H	ボタンビス(M4x18)(ヘックス/5入) Button Screw(Hex/M4x18/5pcs)	5pcs	330
1-S14020H	ボタンビス(M4x20)(ヘックス/5入) Button Screw(Hex/M4x20/5pcs)	5pcs	330
1-S14022H	ボタンビス(M4x22)(ヘックス/5入) Button Screw(Hex/M4x22/5pcs)	5pcs	330
	ボタンヘックスタッピングビス Button Hex Self-Tapping Screw		
1-S12606TPH	TPボタンビス(M2.6x6)(ヘックス/10入) TP Button Screw(Hex/M2.6x6/10pcs)	10pcs	330
1-S13008TPH	TPボタンビス(M3x8) (ヘックス/10入) TP Button Screw(Hex/M3x8/10pcs)	10pcs	330
1-S13010TPH	TPボタンビス(M3x10) (ヘックス/10入) TP Button Screw(Hex/M3x10/10pcs)	10pcs	330
	チタンボタンヘックスビス Titanium Button Hex Screw		
1-S12606HT	ボタンビス(M2.6x6) (ヘックス/チタン/5入) Button Screw(Hex/Titanium/M2.6x6/5pcs)	5pcs	550
1-S13006HT	ボタンビス(M3x6) (ヘックス/チタン/8入) Button Screw(Hex/Titanium/M3x6/8pcs)	8pcs	550
1-S13008HT	ボタンビス(M3x8) (ヘックス/チタン/8入) Button Screw(Hex/Titanium/M3x8/8pcs)	8pcs	550
1-S13010HT	ボタンビス(M3x10) (ヘックス/チタン/8入) Button Screw(Hex/Titanium/M3x10/8pcs)	8pcs	550
1-S13012HT	ボタンビス(M3x12) (ヘックス/チタン/8入) Button Screw(Hex/Titanium/M3x12/8pcs)	8pcs	550
1-S13015HT	ボタンビス(M3x15) (ヘックス/チタン/8入) Button Screw(Hex/Titanium/M3x15/8pcs)	8pcs	550
1-S13022HT	ボタンビス(M3x22)(ヘックス/チタン/4入) Button Screw(Hex/Titanium/M3x22/4pcs)	4pcs	550
1-S14008HT	ボタンビス(M4x8) (ヘックス/チタン/5入) Button Screw(Hex/Titanium/M4x8/5pcs)	5pcs	770
1-S14012HT	ボタンビス(M4x12)(ヘックス/チタン/4入) Button Screw(Hex/Titanium/M4x12/4pcs)	4pcs	660

ビス・ナット・リング・ワッシャー (2)　Screw, Nut, Ring, Washer (2)

★ FOR JAPANESE MARKET ONLY.

品番 No.	品名 Parts Names	入数 Quantity	★定価 (税込)
	キャップビス Cap Screw		
1-S22608	キャップビス(M2.6x8/5入) Cap Screw(M2.6x8/5pcs)	5pcs	220
1-S22610	キャップビス(M2.6x10/5入) Cap Screw(M2.6x10/5pcs)	5pcs	220
1-S22612	キャップビス(M2.6x12/5入) Cap Screw(M2.6x12/5pcs)	5pcs	220
1-S22616	キャップビス(M2.6x16/5入) Cap Screw(M2.6x16/5pcs)	5pcs	220
1-S23006	キャップビス(M3x6/5入) Cap Screw(M3x6/5pcs)	5pcs	220
1-S23008	キャップビス(M3x8/5入) Cap Screw(M3x8/5pcs)	5pcs	220
1-S23010	キャップビス(M3x10/5入) Cap Screw(M3x10/5pcs)	5pcs	220
1-S23012	キャップビス(M3x12/5入) Cap Screw(M3x12/5pcs)	5pcs	220
1-S23015	キャップビス(M3x15/5入) Cap Screw(M3x15/5pcs)	5pcs	220
1-S23018	キャップビス(M3x18/5入) Cap Screw(M3x18/5pcs)	5pcs	220
1-S23020	キャップビス(M3x20/5入) Cap Screw(M3x20/5pcs)	5pcs	220
1-S23022	キャップビス(M3x22/5入) Cap Screw(M3x22/5pcs)	5pcs	220
1-S23025	キャップビス(M3x25/5入) Cap Screw(M3x25/5pcs)	5pcs	220
1-S23030	キャップビス(M3x30/5入) Cap Screw(M3x30/5pcs)	5pcs	220
1-S23035	キャップビス(M3x35/3入) Cap Screw(M3x35/3pcs)	3pcs	220
1-S24010	キャップビス(M4x10/5入) Cap Screw(M4x10/5pcs)	5pcs	220
	フランジ付キャップビス Flanged Cap Screw		
1-S23006F	キャップビス(M3x6/フランジ付/5入) Cap Screw(M3x6/Flanged/5pcs)	5pcs	440
1-S23008F	キャップビス(M3x8/フランジ付/5入) Cap Screw(M3x8/Flanged/5pcs)	5pcs	440
1-S24008F	キャップビス(M4x8/フランジ付/5入) Cap Screw(M4x8/Flanged/5pcs)	5pcs	440
1-S24010F	キャップビス(M4x10/フランジ付/5入) Cap Screw(M4x10/Flanged/5pcs)	5pcs	440
	サラビス Flat Head Screw		
1-S32006	サラビス(M2x6/10入) Flat Head Screw(M2x6/10pcs)	10pcs	220
1-S32608	サラビス(M2.6x8/10入) Flat Head Screw(M2.6x8/10pcs)	10pcs	220
1-S32612	サラビス(M2.6x12/10入) Flat Head Screw(M2.6x12/10pcs)	10pcs	220
1-S33006	サラビス(M3x6/10入) Flat Head Screw(M3x6/10pcs)	10pcs	220
1-S33008	サラビス(M3x8/10入) Flat Head Screw(M3x8/10pcs)	10pcs	220
1-S33010	サラビス(M3x10/10入) Flat Head Screw(M3x10/10pcs)	10pcs	220
1-S33012	サラビス(M3x12/10入) Flat Head Screw(M3x12/10pcs)	10pcs	220
1-S33014	サラビス(M3x14/10入) Flat Head Screw(M3x14/10pcs)	10pcs	220
1-S33016	サラビス(M3x16/10入) Flat Head Screw(M3x16/10pcs)	10pcs	220
1-S33030	サラビス(M3x30/10入) Flat Head Screw(M3x30/10pcs)	10pcs	220
1-S34006	サラビス(M4x6/10入) Flat Head Screw(M4x6/10pcs)	10pcs	220
1-S34012	サラビス(M4x12/10入) Flat Head Screw(M4x12/10pcs)	10pcs	220
1-S34015	サラビス(M4x15/10入) Flat Head Screw(M4x15/10pcs)	10pcs	220
1-S34018	サラビス(M4x18/10入) Flat Head Screw(M4x18/10pcs)	10pcs	220
1-S34020	サラビス(M4x20/10入) Flat Head Screw(M4x20/10pcs)	10pcs	220

品番 No.	品名 Parts Names	入数 Quantity	★定価 (税込)
	サラヘックスビス Flat Head Hex Screw		
1-S32606H	サラビス(M2.6x6)(ヘックス/10入) Flat Head Screw(Hex/M2.6x6/10pcs)	10pcs	330
1-S32608H	サラビス(M2.6x8)(ヘックス/10入) Flat Head Screw(Hex/M2.6x8/10pcs)	10pcs	330
1-S33005H	サラビス(M3x5)(ヘックス/10入) Flat Head Screw(Hex/M3x5/10pcs)	10pcs	330
1-S33006H	サラビス(M3x6)(ヘックス/10入) Flat Head Screw(Hex/M3x6/10pcs)	10pcs	330
1-S33008H	サラビス(M3x8)(ヘックス/10入) Flat Head Screw(Hex/M3x8/10pcs)	10pcs	330
1-S33010H	サラビス(M3x10)(ヘックス/10入) Flat Head Screw(Hex/M3x10/10pcs)	10pcs	330
1-S33012H	サラビス(M3x12)(ヘックス/10入) Flat Head Screw(Hex/M3x12/10pcs)	10pcs	330
1-S33015H	サラビス(M3x15)(ヘックス/10入) Flat Head Screw(Hex/M3x15/10pcs)	10pcs	330
1-S33016H	サラビス(M3x16)(ヘックス/10入) Flat Head Screw(Hex/M3x16/10pcs)	10pcs	330
1-S33018H	サラビス(M3x18)(ヘックス/10入) Flat Head Screw(Hex/M3x18/10pcs)	10pcs	330
1-S33020H	サラビス(M3x20)(ヘックス/10入) Flat Head Screw(Hex/M3x20/10pcs)	10pcs	330
1-S34006H	サラビス(M4x6)(ヘックス/10入) Flat Head Screw(Hex/M4x6/10pcs)	10pcs	440
1-S34008H	サラビス(M4x8)(ヘックス/10入) Flat Head Screw(Hex/M4x8/10pcs)	10pcs	440
1-S34010H	サラビス(M4x10)(ヘックス/10入) Flat Head Screw(Hex/M4x10/10pcs)	10pcs	440
1-S34012H	サラビス(M4x12)(ヘックス/10入) Flat Head Screw(Hex/M4x12/10pcs)	10pcs	440
1-S34015H	サラビス(M4x15)(ヘックス/10入) Flat Head Screw(Hex/M4x15/10pcs)	10pcs	440
1-S34018H	サラビス(M4x18)(ヘックス/6入) Flat Head Screw(Hex/M4x18/6pcs)	6pcs	440
1-S34020H	サラビス(M4x20)(ヘックス/5入) Flat Head Screw(Hex/M4x20/5pcs)	5pcs	440
1-S34025H	サラビス(M4x25)(ヘックス/5入) Flat Head Screw(Hex/M4x25/5pcs)	5pcs	440
	サラタッピングビス Flat Head Self-Tapping Screw		
1-S32606TP	TPサラビス(M2.6x6/10入) TP Flat Head Screw(M2.6x6/10pcs)	10pcs	220
1-S32608TP	TPサラビス(M2.6x8/10入) TP Flat Head Screw(M2.6x8/10pcs)	10pcs	220
1-S32612TP	TPサラビス(M2.6x12/10入) TP Flat Head Screw(M2.6x12/10pcs)	10pcs	220
1-S33006TP	TPサラビス(M3x6/10入) TP Flat Head Screw(M3x6/10pcs)	10pcs	220
1-S33008TP	TPサラビス(M3x8/10入) TP Flat Head Screw(M3x8/10pcs)	10pcs	220
1-S33010TP	TPサラビス(M3x10/10入) TP Flat Head Screw(M3x10/10pcs)	10pcs	220
1-S33012TP	TPサラビス(M3x12/10入) TP Flat Head Screw(M3x12/10pcs)	10pcs	220
1-S33015TP	TPサラビス(M3x15/10入) TP Flat Head Screw(M3x15/10pcs)	10pcs	220
1-S33018TP	TPサラビス(M3x18/10入) TP Flat Head Screw(M3x18/10pcs)	10pcs	220
1-S34015TP	TPサラビス(M4x15/10入) TP Flat Head Screw(M4x15/10pcs)	10pcs	220
1-S34020TP	TPサラビス(M4x20/10入) TP Flat Head Screw(M4x20/10pcs)	10pcs	220
1-S34025TP	TPサラビス(M4x25/10入) TP Flat Head Screw(M4x25/10pcs)	10pcs	220
	サラタッピングヘックスビス Flat Head Self-Tapping Hex Screw		
1-S32612TPH	TPサラビス(M2.6x12)(ヘックス/10入) TP Flat Head Screw(Hex/M2.6x12/10pcs)	10pcs	330
1-S33010TPH	TPサラビス(M3x10)(ヘックス/10入) TP Flat Head Screw(Hex/M3x10/10pcs)	10pcs	330
1-S33015TPH	TPサラビス(M3x15)(ヘックス/10入) TP Flat Head Screw(Hex/M3x15/10pcs)	10pcs	330
1-S33020TPH	TPサラビス(M3x20)(ヘックス/10入) TP Flat Head Screw(Hex/M3x20/10pcs)	10pcs	330

品番 No.	品名 Parts Names	入数 Quantity	★定価 (税込)
	チタンサラビス Titanium Flat Head Screw		
1-S33008T	サラビス(M3x8)(チタン/10入) Flat Head Screw(Titanium/M3x8/10pcs)	10pcs	440
1-S33010T	サラビス(M3x10)(チタン/10入) Flat Head Screw(Titanium/M3x10/10pcs)	10pcs	440
1-S33012T	サラビス(M3x12)(チタン/10入) Flat Head Screw(Titanium/M3x12/10pcs)	10pcs	440
1-S34006T	サラビス(M4x6)(チタン/8入) Flat Head Screw(Titanium/M4x6/8pcs)	8pcs	660
1-S34010T	サラビス(M4x10)(チタン/6入) Flat Head Screw(Titanium/M4x10/6pcs)	6pcs	660
1-S34015T	サラビス(M4x15)(チタン/5入) Flat Head Screw(Titanium/M4x15/5pcs)	5pcs	660
1-S34020T	サラビス(M4x20)(チタン/4入) Flat Head Screw(Titanium/M4x20/4pcs)	4pcs	660
	チタンサラヘックスビス Titanium Flat Head Hex Screw		
1-S33006HT	サラビス(M3x6)(ヘックス/チタン/8入) Flat Head Screw(Hex/Titanium/M3x6/8pcs)	8pcs	550
1-S33008HT	サラビス(M3x8)(ヘックス/チタン/8入) Flat Head Screw(Hex/Titanium/M3x8/8pcs)	8pcs	550
1-S33010HT	サラビス(M3x10)(ヘックス/チタン/8入) Flat Head Screw(Hex/Titanium/M3x10/8pcs)	8pcs	550
1-S33012HT	サラビス(M3x12)(ヘックス/チタン/8入) Flat Head Screw(Hex/Titanium/M3x12/8pcs)	8pcs	550
1-S33015HT	サラビス(M3x15)(ヘックス/チタン/8入) Flat Head Screw(Hex/Titanium/M3x15/8pcs)	8pcs	550
1-S33018HT	サラビス(M3x18)(ヘックス/チタン/6入) Flat Head Screw(Hex/Titanium/M3x18/6pcs)	6pcs	715
1-S34010HT	サラビス(M4x10)(ヘックス/チタン/5入) Flat Head Screw(Hex/Titanium/M4x10/5pcs)	5pcs	715
1-S34015HT	サラビス(M4x15)(ヘックス/チタン/5入) Flat Head Screw(Hex/Titanium/M4x15/5pcs)	5pcs	825
1-S34025HT	サラビス(M4x25)(ヘックス/チタン/3入) Flat Head Screw(Hex/Titanium/M4x25/3pcs)	3pcs	770
	チタンサラタッピングビス Titanium Flat Head Self-Tapping Screw		
1-S33008TPT	TPサラビス(M3x8)(チタン/10入) TP Flat Head Screw(Titanium/M3x8/10pcs)	10pcs	440
1-S33012TPT	TPサラビス(M3x12)(チタン/10入) TP Flat Head Screw(Titanium/M3x12/10pcs)	10pcs	440
1-S33015TPT	TPサラビス(M3x15)(チタン/8入) TP Flat Head Screw(Titanium/M3x15/8pcs)	8pcs	440
1-S34015TPT	TPサラビス(M4x15)(チタン/4入) TP Flat Head Screw(Titanium/M4x15/4pcs)	4pcs	660
1-S34020TPT	TPサラビス(M4x20)(チタン/4入) TP Flat Head Screw(Titanium/M4x20/4pcs)	4pcs	660
1-S34025TPT	TPサラビス(M4x25)(チタン/4入) TP Flat Head Screw(Titanium/M4x25/4pcs)	4pcs	660
	ナベビス Round Head Screw		
1-S42008	ナベビス(M2x8/10入) Round Screw(M2x8/10pcs)	10pcs	220
1-S42010	ナベビス(M2x10/10入) Round Screw(M2x10/10pcs)	10pcs	220
1-S42015	ナベビス(M2x15/10入) Round Screw(M2x15/10pcs)	10pcs	220
1-S42625	ナベビス(M2.6x25/10入) Round Screw(M2.6x25/10pcs)	10pcs	220
1-S42630	ナベビス(M2.6x30/10入) Round Screw(M2.6x30/10pcs)	10pcs	220
1-S43006	ナベビス(M3x6/10入) Round Screw(M3x6/10pcs)	10pcs	220
1-S43012	ナベビス(M4x12/10入) Round Screw(M4x12/10pcs)	10pcs	220
	ナベタッピングビス Round Head Self-Tapping Screw		
1-S42008TP	TPナベビス(M2x8/10入) TP Round Screw(M2x8/10pcs)	10pcs	220
1-S42010TP	TPナベビス(M2x10/10入) TP Round Screw(M2x10/10pcs)	10pcs	220
1-S43008TP	TPナベビス(M3x8/10入) TP Round Screw(M3x8/10pcs)	10pcs	220
1-S43012TP	TPナベビス(M3x12/10入) TP Round Screw(M3x12/10pcs)	10pcs	220
1-S43015TP	TPナベビス(M3x15/10入) TP Round Screw(M3x15/10pcs)	10pcs	220

ビス・ナット・リング・ワッシャー (3)　Screw, Nut, Ring, Washer (3)

★ FOR JAPANESE MARKET ONLY.

品番 No.	品名 Parts Names	入数 Quantity	★定価 (税込)
	セットビス Set Screw		
1-S53003	セットビス(M3x3/10入) Set Screw(M3x3/10pcs)	10pcs	220
1-S53004	セットビス(M3x4/10入) Set Screw(M3x4/10pcs)	10pcs	220
1-S53005	セットビス(M3x5/10入) Set Screw(M3x5/10pcs)	10pcs	220
1-S53006	セットビス(M3x6/10入) Set Screw(M3x6/10pcs)	10pcs	220
1-S53008	セットビス(M3x8/10入) Set Screw(M3x8/10pcs)	10pcs	330
1-S53010	セットビス(M3x10/10入) Set Screw(M3x10/10pcs)	10pcs	220
1-S53012	セットビス(M3x12/10入) Set Screw(M3x12/10pcs)	10pcs	220
1-S53014	セットビス(M3x14/5入) Set Screw(M3x14/5pcs)	5pcs	220
1-S53018	セットビス(M3x18/5入) Set Screw(M3x18/5pcs)	5pcs	220
1-S53020	セットビス(M3x20/5入) Set Screw(M3x20/5pcs)	5pcs	275
1-S53025	セットビス(M3x25/5入) Set Screw(M3x25/5pcs)	5pcs	330
1-S54004	セットビス(M4x4/10入) Set Screw(M4x4/10pcs)	10pcs	220
1-S54005	セットビス(M4x5/10入) Set Screw(M4x5/10pcs)	10pcs	220
1-S54008	セットビス(M4x8/10入) Set Screw(M4x8/10pcs)	10pcs	220
1-S54010	セットビス(M4x10/6入) Set Screw(M4x10/6pcs)	6pcs	220
1-S54012	セットビス(M4x12/10入) Set Screw(M4x12/10pcs)	10pcs	220
1-S54020	セットビス(M4x20/5入) Set Screw(M4x20/5pcs)	5pcs	275
1-S55004	セットビス(M5x4/5入) Set Screw(M5x4/5pcs)	5pcs	275
1-S55040	セットビス(M5x40/5入) Set Screw(M5x40/5pcs)	5pcs	330

品番 No.	品名 Parts Names	入数 Quantity	★定価 (税込)
	ワッシャー Washer		
1-W200604	ワッシャー(M2x6x0.4/10入) Washer(M2x6x0.4/10pcs)	10pcs	220
1-W260705	ワッシャー(M2.6x7x0.5/10入) Washer(M2.6x7x0.5/10pcs)	10pcs	220
1-W300705	ワッシャー(M3x7x0.5/10入) Washer(M3x7x0.5/10pcs)	10pcs	220
1-W300805	ワッシャー(M3x8x0.5/10入) Washer(M3x8x0.5/10pcs)	10pcs	220
1-W300910	ワッシャー(M3x9x1.0/10入) Washer(M3x9x1.0/10pcs)	10pcs	440
1-W301010	ワッシャー(M3x10x1/10入) Washer(M3x10x1/10pcs)	10pcs	440
1-W401005	ワッシャー(M4x10x0.5/10入) Washer(M4x10x0.5/10pcs)	10pcs	440
1-W401008	ワッシャー(M4x10x0.8/10入) Washer(M4x10x0.8/10pcs)	10pcs	220
1-W451005	ワッシャー(M4.5x10x0.5/10入) Washer(M4.5x10x0.5/10pcs)	10pcs	440
1-W500805	ワッシャー(M5x8x0.5/10入) Washer(M5x8x0.5/10pcs)	10pcs	330
1-W501208	ワッシャー(M5x12x0.8/10入) Washer(M5x12x0.8/10pcs)	10pcs	220
1-W701105	ワッシャー(M7x11x0.5/5入) Washer(M7x11x0.5/5pcs)	5pcs	220
	スプリングワッシャー Spring Washer		
1-W300615S	ワッシャー(M3x6x1.5) スプリング (10入) Washer(Spring/M3x6x1.5/10pcs)	10pcs	220

品番 No.	品名 Parts Names	入数 Quantity	★定価 (税込)
	シム Shim		
96046	6x8mmシムセット(0.1/0.2/0.3/各10) 6x8mm Shim Set(0.1/0.2/0.3/10pcs)	10pcs	495
96641	3x5mmシムセット(0.1/0.2/0.3/各10) 3x5mm Shim Set(0.1/0.2/0.3/10pcs)	10pcs	495
96642	4x6mmシムセット(0.1/0.2/0.3/各10) 4x6mm Shim Set(0.1/0.2/0.3/10pcs)	10pcs	495
96643	5x7mmシムセット(0.1/0.2/0.3/各10) 5x7mm Shim Set(0.1/0.2/0.3/10pcs)	10pcs	495
96644	8x10mmシムセット(0.1/0.2/0.3/各10) 8x10mm Shim Set(0.1/0.2/0.3/10pcs)	10pcs	495
96645	11x14mmシムセット(0.1/0.2/0.3/各10) 11x14mm Shim Set(0.1/0.2/0.3/10pcs)	10pcs	495
96646	12x15mmシムセット(0.1厚/0.2厚/各4入) 12x15mm Shim Set(0.1/0.2/4pcs)	4pcs	495
96647	10x12mmシムセット(0.1/0.2)各4入 10x12mm Shim Set(0.1/0.2)4pcs	4pcs	330
96648	5x12x0.15mmシム(10入) 5x12x0.15mm Shim(10pcs)	10pcs	385
96772	13x16x0.15 mmシム SUS (10入) 13x16x0.15mm Shim SUS	10pcs	495
96773	8x12x0.2mmシム(5入) 8x12x0.2mm Shim(5pcs)	5pcs	220
96774	5x20x0.2mmシム(5入) 5x20x0.2mm Shim(5pcs)	5pcs	330
96775	4x10x0.15mmシム(10入) 4x10x0.15mm Shim(10pcs)	10pcs	330
96946	12x18x0.15mmシム(10入) 12x18x0.15mm Shim(10pcs)	10pcs	330
96947	シムセット(15x18x0.2mm/10入) Shim Set(15x18x0.2mm/10pcs)	10pcs	330

＊表示価格は2021年4月1日現在のものです。

"Kyosho Direct-Mail-Parts-Order-System" is available only for Japanese market.

京商スペアパーツ・オプションパーツの購入方法

※これらの購入方法は日本国内に限らせていただきます

●部品をこわしたり、なくしてしまった場合でもスペアパーツやオプションパーツを購入し、元どおりに直す事ができます。

●パーツはお店で直接購入していただくか、お店に行けない場合は、京商オンラインショップで購入することができます。

※お支払い方法により発送手数料が異なります。京商WEBサイトにてご確認ください。

※お届け予定日数は夏・冬期休業または交通事情等運送上の理由により、遅れる場合がございますのであらかじめご了承ください。

1.まずはお店でお求めください。

まずは、お近くのお店か、この商品をお買い求めいただいたお店にご来店ください。ご希望のパーツの在庫があれば即購入できます。その際に組立/取扱説明書をお持ちになると購入がスムーズになります。

お店で在庫切れの場合でも京商の『オンラインパーツ直送便』※ でお店から京商へ申し込めます

お店でご希望のパーツがたまたま品切れだった場合でも、京商の『オンラインパーツ直送便』※を利用すればその場で注文できます。
『オンラインパーツ直送便』は、ご希望のパーツの品番や数量等を直接お店にご注文してください。在庫確認後代金をお支払いいただければ結構です。お客様のご自宅か、お店にお届けします。

※一部取扱っていないお店もございます。

オンライン パーツ直送便 取扱店はこの ステッカーが 目印です。

A: 取扱説明書で必要な パーツの品番と数量を 確認する。

B: お店で必要なパーツを 注文し代金を支払う。

C: ご注文から約３～４日で お客様のご自宅か、お店に お届けします。

2.お店に行けない場合は 京商オンラインショップで購入できます。

京商オンラインショップで購入する。

https://rc.kyosho.com

スペアパーツや、オプションパーツ、アクセサリー等
写真を見て購入することができます。

京商株式会社

〒243-0021　神奈川県厚木市岡田3050 厚木アクストメインタワー7F

●お問い合せはユーザー相談室まで

電話 046-229-4115　受付時間：月～金曜（祝祭日を除く）13:00～18:00

Available only for Japanese market.

ユーザー登録のご案内

※これらのサポートは日本国内に限らせていただきます

このたびは、当社製品をお買い上げいただき、ありがとうございます。
京商では、ご購入いただいたお客様へのサービスといたしましてインターネットを利用したユーザー登録を開設しております。
新製品情報やサポート情報、イベントについてお知らせいたしますのでご登録をお勧めします。

1.ご登録に必要な情報

*お買い上げいただいた製品名、品番
*シリアルナンバー(付属の送信機に貼られている "KT xxxxxxx" KTに7桁の英数字)
*お買い上げ時のレシート、または販売店からの注文完了(受理)メールの、スクリーンショット、スキャン、撮影画像。
*Eメールアドレス
*お客様のお名前、年齢、性別、住所、電話番号

2.ユーザー登録

下記のURLまたはQRコードからアクセスして登録を行ってください。

https://www.kyosho.com/rc/ja/user-entry/check.php

個人情報について
当社は、ご提供いただきました個人情報を適正に管理いたします。
ご提供いただいた個人情報は、新製品情報、メールマガジンの発信。また、製品サポート、イベントのご案内などに使用いたします。

京商株式会社
〒243-0021 神奈川県厚木市岡田3050 厚木アクストメインタワー7F
●お問い合せはユーザー相談室まで
電話 046-229-4115 受付時間：月～金曜(祝祭日を除く)13:00～18:00

The service mentioned below is available only for Japanese market.

組立や、操作上で不明な点のお問い合せ方法

これらのサービスは日本国内に限らせて頂きます

組立てたり、操作してみて上手くいかない点などございましたら、ご購入いただいた販売店または、京商ユーザー相談室へお問い合せください。
京商ユーザー相談室へお問い合せの際は、お電話いただくか、下記のお問い合せ用紙に必要事項をご記入のうえ、ファックスまたは郵便でお送りください。

京商へのお問い合せ先 →「京商ユーザー相談室」

京商にお問い合せの際は、「京商ユーザー相談室」にご連絡ください。
お問い合せの際は、お手元に商品や組立／取扱説明書をご用意のうえ、組立／取扱説明書のページ数, 行程番号, 部品番号(キーNo.)を用いるなど、なるべく具体的にお知らせください。

電話でのお問い合せは： 046-229-4115　電話でのお問い合せは、月曜～金曜(祝祭日を除く)13:00～18:00。

FAXでのお問い合せは： 046-229-4032　FAXでは、24時間お問い合せの受付をして居ります。回答は、翌営業日以降となる場合があります。営業日:月曜～金曜(祝祭日を除く)

郵便でのお問い合せは： 〒243-0021 神奈川県 厚木市 岡田3050 厚木アクストメインタワー7F
京商株式会社 ユーザー相談室宛

キリトリ線

お問い合せ用紙

お問い合せ用紙は、FAXまたは郵便でお送りください。回答方法は、京商で検討のうえ考慮させて頂きます。
郵送の場合は、お問い合せ用紙のコピーを保管してください。

品番	No.33012T3/T4	商品名	インファーノ NEO 3.0 readyset		
ご購入店	店名　都道府県 (電話　－　－　)			ご購入年月日	年　月　日
ご使用プロポ	メーカー名　商品名		ご使用の　モーター エンジン		
ご氏名	フリガナ		R/C歴	約　年	
ご自宅住所	〒＿＿＿－＿＿＿＿ 都道府県				
ご自宅の連絡先	電話　(　)		FAX　(　)		
平日の昼間に可能な連絡先	電話　(　)		FAX　(　)		
月曜～金曜(祝祭日を除く)13:00～18:00で電話連絡可能な時間帯　:　頃			受付No.(京商記入欄)		

お問い合せご記入欄：組立／取扱説明書のページ数や部品番号(キーNo.)を用いるなど、なるべく具体的にご記入ください。

※京商株式会社では、お客様の個人情報の保護に力を入れております。お客様よりの、注文及びお問い合せを通じて知りえたお客様の個人情報につきましては、(1)～(3)の場合を除き無断で第三者に提供したり開示するようなことはありません。 (1)お客様の事前の承諾を受けた場合。(2)法律に基づき開示請求を受けた場合。(3)サービスの提供のため当社の委託先に開示する場合。

京商ホームページ
www.kyosho.com

*KYOSHO CORPORATION hereby declare that this product is in compliance with the essential requirements and other relevant provisions of Directive 1999/5/EC. The Declaration of Conformity (DoC) can be downloaded at following URL. www.kyosho.com/eng/support/doc/index.html

*Hiermit erklärt die KYOSHO Corporation, dass dieses Produkt in Übereinstimmung mit der Richtlinie 1999/5/EC ist und ihr in allen relevanten Punkten entspricht. Die Konformitätserklärung kann unter dem folgenden Link abgerufen werden: www.kyosho.com/eng/support/doc/index.html

*Par la présente, KYOSHO CORPORATION déclare que cet équipement est conforme aux exigences essentielles et aux autres dispositions de la directive 1999/5/CE qui lui sont applicables. La déclaration de conformité peut être consultée à l'adresse suivante: www.kyosho.fr/rtte-doc.htm

*Por medio de la presente KYOSHO declara que este producto cumple con los requisitos esenciales y cualesquiera otras disposiciones aplicables o exigibles de la Directiva 1999/5/CE. La Declaracion de Conformidad (DoC) puede descargarse en la siguiente direccion de Internet: www.kyosho.com/eng/support/doc/index.html

FCC CAUTION
Changes or modifications not expressly approved by the party responsible for compliance could void the user's authority to operate the equipment.

メーカー指定の純正部品を使用して
安全にR/Cを楽しみましょう。

京商株式会社
〒243-0021 神奈川県厚木市岡田3050 厚木アクストメインタワー7F
●ユーザー相談室直通電話 046-229-4115
お問い合せは：月曜～金曜(祝祭日を除く)13：00～18：00
32232104-1 PRINTED IN CHINA

※ご使用前にこの説明書を良くお読みになり十分に理解してください。
Before beginning assembly, please read these instructions thoroughly.
Vor Inbetriebnahme unbedingt die Bedienungsanleitung lesen!
Avant toute utilisation, lire attentivement cette notice de montage !
Antes de comenzar el montaje, lea atentamente este manual de instrucciones

KE21SP エンジン / KE21SP ENGINE / KE21SP Motors KE21SP MOTEUR / KE21SP MOTOR

取扱説明書
INSTRUCTION MANUAL
Bedienungsanleitung
NOTICE EXPLICATIVE
INSTRUCTION MANUAL

KYOSHO® THE FINEST RADIO CONTROL MODELS

No.74031

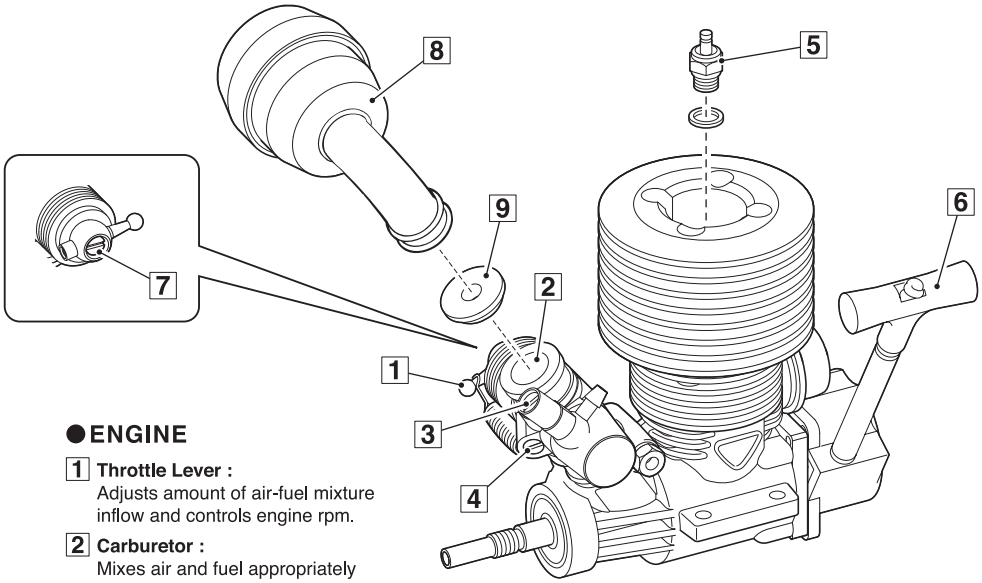

●エンジン各部の名称

1 **スロットルレバー**
混合気の量を調整しエンジンの回転数を制御する。

2 **キャブレター**
燃料と空気を混ぜ混合気を作り、その量でエンジンの回転数をコントロールする。

3 **ニードルバルブ**
混合気の燃料の量を調整する。
（絞るにつれ、高速、高温になる。）

4 **スロットルストップスクリュー**
アイドリングを調整する。

5 **グロープラグ**
圧縮された混合気に点火する。

6 **リコイルスターター**
エンジンを始動させる。

7 **スロー絞り調整スクリュー**
スロー時の混合気・燃料の量を調整する。

8 **エアークリーナー**

9 **ブレークインリング**
エンジンのブレークイン時に使用する。

●ENGINE

1 **Throttle Lever :**
Adjusts amount of air-fuel mixture inflow and controls engine rpm.

2 **Carburetor :**
Mixes air and fuel appropriately to control engine running.

3 **Needle Valve :**
Adjusts the amount of fuel inflow for the mixture. (tightening increases speed & temperature)

4 **Idle Speed Screw :**
Adjusts idling.

5 **Glow Plug :**
Ignites the compressed air-fuel mixture.

6 **Recoil Starter :**
Starts the engine.

7 **Low-Speed Needle :**
Adjusts volume of air and fuel in mixture.

8 **Air Filter**

9 **Break-in Ring :**
Use when breaking-in the engine.

●Die Bauteile des Motors

1 **Drosselküken :**
Steuerung der Motordrehzahl

2 **Vergaser :**
Erzeugt das Treibstoff / Luft Gemisch

3 **Düsennadel :**
Reguliert das Gemischverhältnis (das Zudrehen mit Uhrzeigersinn erhöht die Drehzahl und Temperatur)

4 **Mechanische Leerlauf-Justierung :**
Justiert den Leerlauf.

5 **Glühkerze :**
Zündet das Treibstoff / Luft Gemisch

6 **Seilzugstarter / Elektro-Bordanlasser :**
Zum Starten des Motors

7 **Leerlauf Düsennadel :**
Reguliert das Leerlaufgemisch

8 **Luftfilter**

9 **Einlauf-Ring :**
Zum Einlaufen des Motors verwenden.

●MOTEUR

1 **Commande de carburateur :**
Commande l'ouverture du carburateur.

2 **Carburateur :**
Mélange l'air et le carburant pour l'accélération du moteur.

3 **Soupape à pointeau :**
Permet d'ajuster la proportion de carburant dans le carburateur. (le serrage augmente la vitesse et la température)

4 **Vis de ralenti :**
Permet de régler le ralenti du moteur.

5 **Bougie :**
Permet l'explosion du mélange.

6 **Lanceur à main :**
Pour démarrer le moteur.

7 **Vis de reprise :**
Pour ajuster le volume d'air et de carburant dans le mélange.

8 **Filtre à air**

9 **Buse de rodage :**
Utiliser lors du rodage moteur.

●MOTOR

1 **Mando del carburador :**
Regula la mezcla aire-combustible y las rpm del motor.

2 **Carburador :**
Mezcla el combustible y el aire.

3 **Válvula de aguja :**
Regula la cantidad de combustible. (apretar incrementa velocidad y temperatura)

4 **Tornillo de Ralentí :**
Ajustar el ralentí

5 **Bujía :**
Provoca la combustión de la mezcla.

6 **Arrancador Manual / Arrancador Electrico :**
Arranca el motor.

7 **Tornillo de baja :**
Ajusta el volumen de aire y combustible de la mezcla.

8 **Filtro de Aire**

9 **Anillo de rodaje :**
Usar durante el rodaje del motor.

●エンジン始動とならし運転（ブレークイン）

KE21SPエンジンは、工場出荷時に最適な状態に調整されています。3ニードルバルブ、4スロットルストップスクリュー、7スロー絞り調整スクリューを触らないで、車体の取扱説明書の指示に従ってブレークインを行ってください。

●キャブレターの微調整

ブレークイン終了後の通常走行において、気温、湿度に合わせてキャブレターを微調整することで走行フィールを向上することができます。

►アイドリング回転数の調整

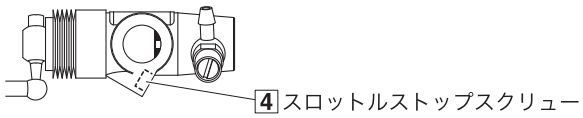

アイドリング回転数を上げる
→ 少量締め込む

アイドリング回転数を下げる
→ 少量緩める

►走行フィールの調整

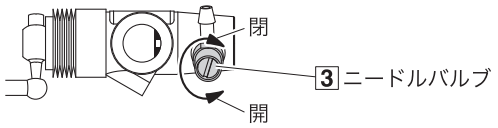

加速時にもたつき感がある
→ 少しだけ締める

加速が鋭くエンジンの温度が 130℃以上ある
→ 少し開ける

注意：エンジンヘッドの温度を測定しながら130℃を超えないよう行ってください。

温度計が無い場合はオーバーヒートさせないように
3 ニードルバルブ調整時の締め過ぎに注意してください。

注意：エンジンの調整は全て走行させながら行ってください。タイヤを空転させての空ぶかしはエンジン回転数が上がり過ぎるためエンジン破損の恐れがあります。

警告

エンジンが熱いうちは、スロットルストップスクリュー、ニードルバルブ以外に直接さわらない。ヤケドの原因になります。

●工場出荷時のニードル設定

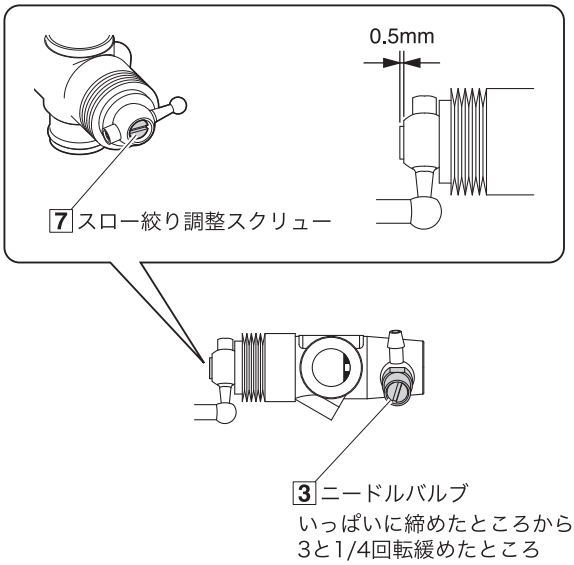

●使用後の手入れ

＊終了する場合、燃料タンク内に残った燃料は全て抜いてください。

＊エンジン内部も同じように燃料を抜いてください。
内部に燃料が残ったまま、長期間そのままにしておくと次回使用する時にエンジンが始動しにくくなりますので注意してください。

＊エンジン外部の汚れは、メタノールまたは洗浄スプレーを使ってブラシ等で落してください。尚、作業中は火気に十分注意してください。また、キャブ吸入孔よりエンジン内部へメンテナンスオイルを注しておくと良いです。

警告

ガソリンやシンナーなどは、絶対に使用しない。火災の原因になります。

●ENGINE STARTING & BREAK-IN

Starting Engine and Break-In.
The KE21SP Engine is preset from the factory. Do not change the default settings on 3 Needle Valve, 4 Throttle Stop Screw, 7 Slow Speed Adjuster Screw. Follow the break-in instructions in the instruction manual.

●Fine Tuning Carburettor

After break-in is complete and model is running normally, driving feel can be improved by fine-tuning the carburettor to suit temperature and humidity conditions.

► Adjusting Idle Speed

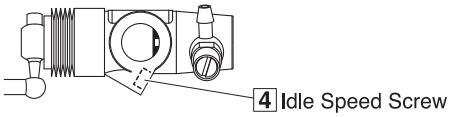

Increase idle speed
→ Screw in slightly

Decrease idle speed
→ Unscrew slightly

► Adjust driving feel

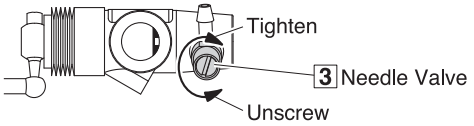

Acceleration feels sluggish
→ Close slightly

Acceleration is sharp and engine temperature is more than 130°C
→ Open slightly

CAUTION: While measuring the temperature of the engine head, ensure it does not rise above 130°C.

If you do not have a way to measure the engine's temperature, take care not to over-tighten the 3 Needle Valve so the engine doesn't overheat.

CAUTION: Perform all engine adjustments while running the model on the ground. Engine RPM can increase too much with no load on the wheels and damage the engine.

Except for the idle speed screw and needle valve, do not touch any part of the engine while it is hot as this can cause burns.
If disregarding this warning, you may cause burn injuries.

●Factory Needle Settings

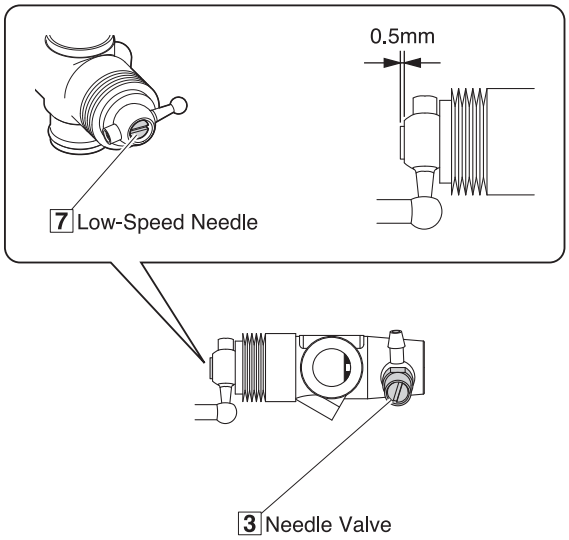

3 1/4 turns from a fully tightened position

●MAINTENANCE

∗ After running the engine, draw out any leftover fuel from the fuel tank.

∗ Draw out fuel from inside the engine as well. Fuel that remains inside the engine, may clog the engine and make it difficult to start.

∗ Remove dirt etc. from the exterior of the engine with a brush and spray cleaner or methanol. Use extra caution to avoid fire. Also, putting maintenance oil inside the engine through the carburetor's air intake is recommended.

Never use gasoline or thinner when cleaning! This may cause Fire !

●Das Starten & Einlaufen des Motors

Starten und Einfahren des Motors.
Der KE21SP Motor ist von bereits fertig eingestellt.
Bitte verstellen Sie die diese Werkseinstellung von 3 Duesennadel, 4 Drosselkueken, 7 Leerlaufschraube nicht! Bitte gehen Sie genau nach der Anleitung zum Einlaufen des Motors in diesem Manual vor.

●Feineinstellung des Vergasers

Nachdem das Einlaufen fertig ist und das Modell normal laeuft, koennen Sie das Fahrgefuehl verbessern indem Sie die Vergasereinstellungen je nach Aussentemperatur und Luftfeuchtigkeit feinfuehlig nachstellen.

► Leerlaufschraube einstellen

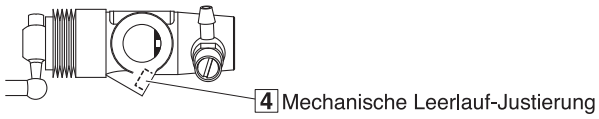

Leerlaufdrehzahl erhoehen
→ Leicht zudrehen

Leerlaufdrehzahl erniedrigen
→ Leicht aufdrehen

► Fahrgefuehl einstellen

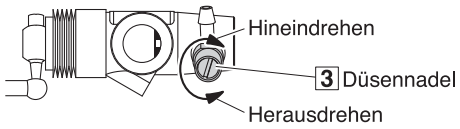

Die Beschleunigung ist traege
→ Leicht schliessen

Die Beschleunigung ist scharf und die Motortemperatur ueber 130°C
→ Leicht oeffnen

ACHTUNG: Messen Sie stets die Zylinderkopftemperatur, ein Maximum von 130°C darf nicht überschritten werden.

Falls Sie keine Möglichkeit haben die Temperatur zu messen, die Vollgasnadel 3 nicht zu stark schließen, um ein Überhitzen des Motors zu vermeiden.

ACHTUNG: Alle Motoreinstellungen müssen im Fahrbetrieb vorgenommen werden. Andernfalls kann der Motor leicht hochdrehen und dadurch beschädigt werden.

Achtung

Außer für die Mechanische Leerlauf-Justierung und Nadelventil, keinen Teil berühren der Motor, während er heiß, da dies zu Verbrennungen führen kann. Wenn Nichtbeachtung dieser Warnung können Sie Brandverletzungen verursachen.

●Werksnadeleinstellungen

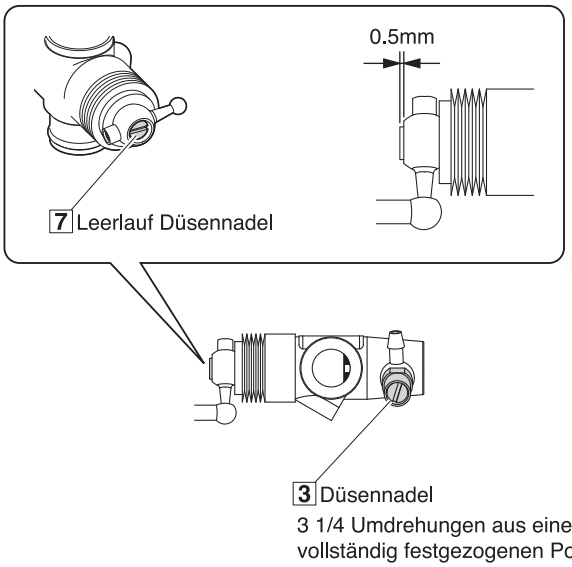

●Die Wartung des Motors

∗ Entfernen Sie nach dem Betrieb des Modells den Treibstoffaus demTank!

∗ Entfernen Sie auch alle Treibstoffreste aus dem Motor. Dazu den Motor im Leerlauf starten. Anschließend den Schlauch am Vergaser abziehen und warten bis der Motor ausgeht.

∗ Entfernen Sie Schmutz etc. vom Aeusseren des Motors mit Hilfe einer Buerste oder eines Reinigungssprays oder mit Methanol. Bitte seien Sie sehr vorsichtig um Feuer zu vermeiden. Wir raten zudem, nach dem Gebrauch After Run Oel ins Motorinnere durch den Vergasereinlass einzutroepfeln.

Achtung

Verwenden Sie niemals Benzin oder Verdünnung zum Reinigen des Motors, es besteht Brandgefahr!

●DEMARRAGE & RODAGE MOTEUR

Le moteur KE21SP est préréglé en usine.
Ne modifiez pas les réglages par défaut de la vis de pointeau principal 3, de la vis de ralenti 4, de la vis de réglage de reprise 7. Suivez les instructions de rodage dans le manuel d'instructions.

●CARBURATEUR

Une fois le rodage terminé et que le modèle fonctionne normalement, la sensation de pilotage peut être améliorée en effectuant des ajustements sur le carburateur en fonction des conditions de température et d'humidité.

► Réglage de la vitesse du ralenti

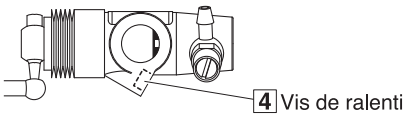

Augmenter la vitesse du ralenti
→ Visser légèrement

Réduire la vitesse du ralenti
→ Dévisser légèrement

► Ajuster la sensation de conduit

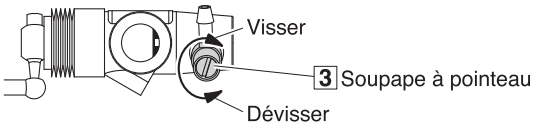

L'accélération est mole
→ Fermer légèrement

L'accélération est forte et la température du moteur est supérieure à 130 °C
→ Ouvrir légèrement

ATTENTION : Affiner le réglage sans que la culasse dépasse les 130 degrés.

Si vous ne pouvez pas mesurer la température du moteur, faire attention de ne jamais fermer complètement la vis de pointeau.
Toujours demander conseil auprès de votre revendeur avant d'effectuer ce type de réglage.

ATTENTION : Toujours effectuer les réglages sur piste et non sur un stand. Le régime moteur peut augmenter rapidement si la charge n'est pas sur les roues et endommager le moteur.

Attention

Ne JAMAIS toucher à chaudle moteur. Risque de brûlures.

●Paramètres d'aiguille d'usine

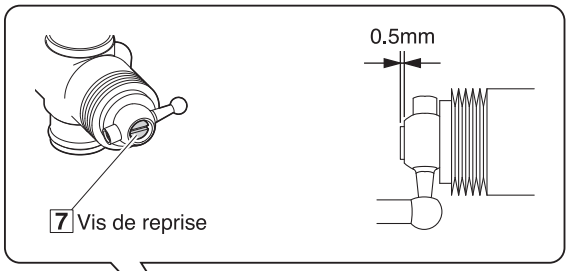

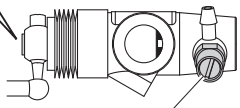

3 Soupape à pointeau
3 1/4 tours à partir d'une position complètement serrée

●MAINTENANCE

* Une fois l'utilisation du modèle fini, vider le carburant du réservoir.
* Vider les durites du carburant restant.
  Si le carburant reste longtemps dans les durites, cela peut causer des difficultés au prochain démarrage.
* Retirez la saleté etc. de l'extérieur du moteur avec une brosse et un pulvérisateur ou un dégraissant. Faire très attention lors de la manipulation de ce type de produit et ne pas laisser un enfant le faire seul. Il est également recommandé de mettre de l'huile de maintenance à l'intérieur du moteur au travers de la prise d'air du carburateur.

Attention

AUCUNE GARANTIE NE POURRA ETRE PRISE EN COMPTE SI LE MOTEUR A ETE UTILISE AVEC UN AUTRE CARBURANT QUE DU KYOSHO FUEL !

Attention

NE JAMAIS UTILISER UN AUTRE CARBURANT QUE DU CARBURANT SPECIAL MODELE REDUIT !

●ARRANQUE Y RODAJE DEL MOTOR

Arranque y rodaje del motor.
El Motor KE21SP está pre ajustado de fábrica. No cambie el ajuste por defecto en 3 aguja de carburador, 4 Aguja de acelerador, 7 ajuste de bajas. Siga las instrucciones de rodaje del manual.

●CARBURADOR

Una vez finalizado el rodaje y cuando el motor está en funcionamiento normal, la experiencia de conducción se puede mejorar gracias al ajuste fino del carburador para adaptarse a las condiciones de temperatura y humedad.

► Ajustar la aguja de ralentí

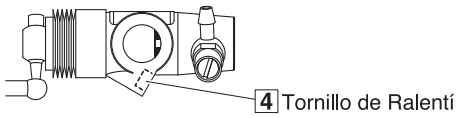

Subir velocidad del ralentí
→ Girar ligeramente

Disminuir velocidad del ralentí
→ Aflojar ligeramente

► Ajustar el tacto de conducción

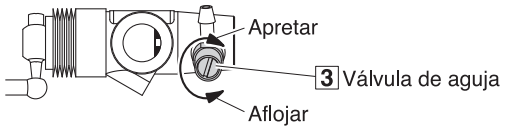

La aceleración es lenta
→ Cerrar ligeramente

La aceleración es fuerte y la temperatura del motor es superior a 130ºC
→ Abrir ligeramente

PRECAUCION: Mientras mide la temperatura de la culata, asegúrese que no alcanza los 130º C.

Si no tienes manera de medir la temperatura del motor tenga cuidado de no apretar demasiado la aguja 3 para que el motor no se sobrecaliente.

PRECAUCION: Realice todos los ajustes del motor mientras rueda con su coche por la pista. Si lo tiene con las ruedas sin tocar el suelo las RPM podrían incrementarse dañando el motor.

Aviso

Evite tocar el motor mientyas el motor esté muy caliente. Solamente torque la válvula de aguja para realizar ajustes.

●Configuraciones de agujas de fábrica

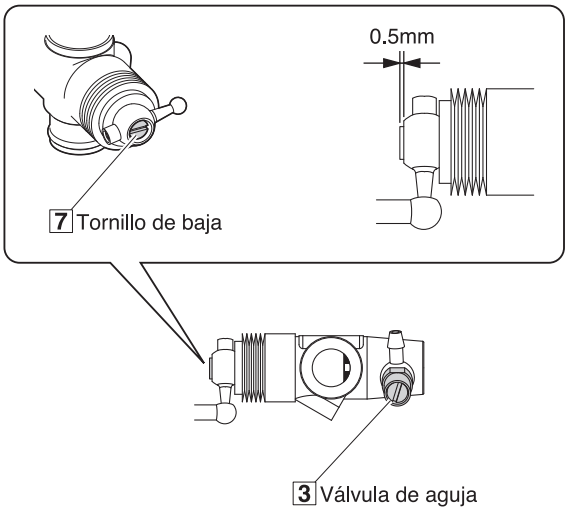

3 1/4 vueltas desde una posición totalmente apretada

●MANTENIMIENTO

∗ Cuando haya completado el proceso, retire todo el combustible del depósito.

∗ No es recomendable dejar combustible en el interior del motor. Si el mismo permanece en el interior durante mucho tiempo, el motor podría no arrancar fácilmente la siguiente vez.

∗ Eliminar suciedad etc, del exterior del motor con un pincel y un spray limpiador o metanol. Adoptar las medidas necesarias para evitar fuego. Se recomienda añadir un poco de aceite de mantenimiento a través del carburador en la entrada de aire.

Aviso

Never use gasoline or thinner when cleaning! This may cause fire!

KE21SPエンジン分解図 / EXPLODED VIEW / EXPLOSIONSZEICHNUNG / VUE ECLATEE / DESPIECE

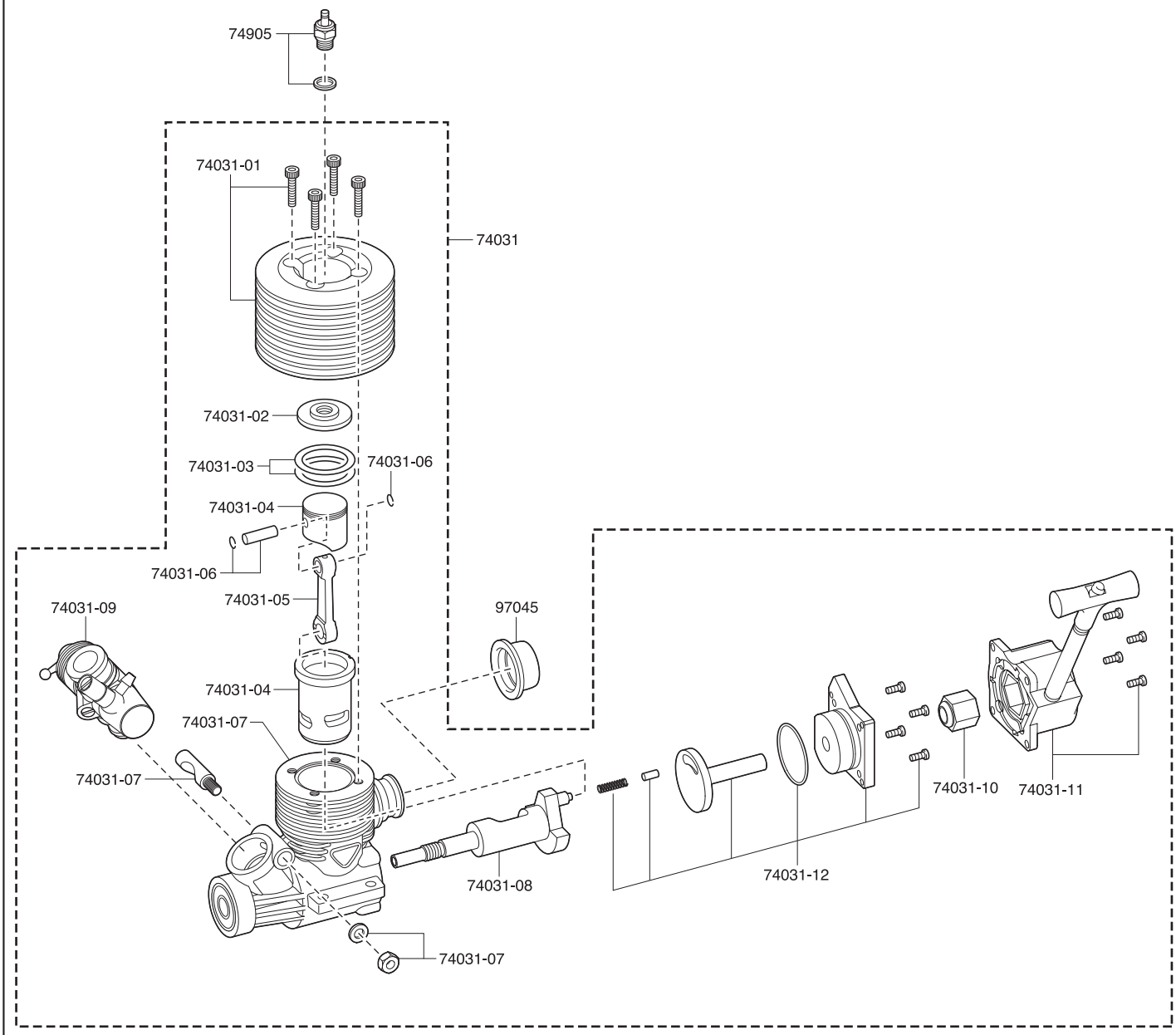

スペアパーツ　SPARE PARTS

★ FOR JAPANESE MARKET ONLY.

品　番 No.	パ ー ツ 名 Part Names	★定価 (税込)
74031	KE21SPエンジンAssembly KE21SP Engine	25300
74031-01	シリンダーヘッド (KE21SP) Cylinder Head (KE21SP)	2420
74031-02	アンダーヘッド (KE21SP) Under Head (KE21SP)	1320
74031-03	ヘッドガスケット (KE21SP) Head Gasket (KE21SP)	638
74031-04	ピストン・シリンダーセット (KE21SP) Piston & Cylinder Set (KE21SP)	5280
74031-05	コンロッド (KE21SP) Connecting Rod (KE21SP)	2640
74031-06	ピストンピン (KE21SP) Piston Pin (KE21SP)	880
74031-07	クランクケースセット (KE21SP) Crankcase Set (KE21SP)	6050
74031-08	クランクシャフト (KE21SP) Crankshaft (KE21SP)	3630

品　番 No.	パ ー ツ 名 Part Names	★定価 (税込)
74031-09	スライドキャブアッセンブリー (KE21SP) Slide Carburetor Assembly (KE21SP)	6160
74031-10	ワンウェイベアリングセット (KE21SP) Oneway Bearing Set (KE21SP)	2200
74031-11	リコイルスターターアッセンブリー (KE21SP) Recoil Starter Assembly (KE21SP)	2310
74031-12	バックプレートセット (KE21SP) Back Plate Set (KE21SP)	3300
74905	Gグロープラグ (74904) G-Glow Plug (74904)	880
97045	マフラーガスケット (21–28クラス/5入) Muffler Gasket (21-28 class / 5pcs)	1320

＊表示価格は2021年4月1日現在のものです。

⚠ CAUTION

Only use parts from the above list as replacements for the unit or starter motor. (*Do not use No.74001B Electric Starter Unit or No.74002 Starter Wiring Unit as these can cause short circuit. This is dangerous.)

⚠ Vorsicht

Verwenden Sie ausschließlich die oben genannten Ersatzteile! Verwenden Sie keinesfalls die 74001B Startereinheit oder 74002 Kabelsatz. Dies kann zu Kurzschlüssen führen.

⚠ ATTENTION !

Pour tout remplacement de pièce de l'unité de démarrage moteur, utiliser uniquement celles spécifiées dans la liste. (*Ne pas utiliser le démarreur électrique #74001B ou l'unité #74002. Leur utilisation peut provoquer un court-circuit et ceci est dangereux.)

⚠ PRECAUCION

Utilice solamente las piezas arriba descritas para el motor y arrancador. (*No utilice el Arrancador Eléctrico No.74001B ni No.74002 ya que podrían causar un cortocircuito.)

FCC CAUTION
Changes or modifications not expressly approved by the party responsible for compliance could void the user's authority to operate the equipment.

京商ホームページ
www.kyosho.com

*Specifications are subject to change without prior notice!
*Technische Änderungen sind ohne vorherige Ankündigungen möglich!
*Les spécifications peuvent changer sans préavis!
*El fabricante se reserva el derecho de introducir modificaciones en los kits sin previo aviso!

© Copyright 2021 KYOSHO CORPORATION 32232104-1 PRINTED IN CHINA

京商株式会社
〒243-0021 神奈川県厚木市岡田3050 厚木アクストメインタワー7F
●ユーザー相談室直通電話 046-229-4115
お問い合せは：
月曜～金曜(祝祭日を除く)13：00～18：00