※ご使用前にこの説明書を良くお読みになり十分に理解してください。
Before commencing assembly, please read these instructions thoroughly!

KYOSHO®
THE FINEST RADIO CONTROL MODELS

WINGSPAN: 1475mm

For Intermediate & Advanced Flyers.
中・上級者向

組立／取扱説明書

INSTRUCTION MANUAL

RADIO CONTROLLED ENGINE POWERED ALL-BALSA ACROBATIC AIRCRAFT

ジルス G-202 60

GILES G-202 60

目　次　INDEX

●キットの他にそろえる物 ---------- 2
REQUIRED FOR OPERATION
●組立て前の注意 ---------- 3
BEFORE YOU BEGIN
●本体の組立て ---------- 3~13
ASSEMBLY
●スペアパーツ ---------- 13
SPARE PARTS
●取扱いの注意 ---------- 16
OPERATING YOUR MODEL SAFELY

⚠ 安全のための注意事項

この無線操縦模型は玩具ではありません!

●この商品は高い性能を発揮するように設計されています。組立てに不慣れな方は、模型を良く知っている人にアドバイスを受け確実に組立ててください。
●小さい部品があるので、組立て作業は、幼児の手がとどかない所で必ず行ってください。
●動かして楽しむ場所は万一の事故を考えて、安全を確認してから責任をもってお楽しみください。
●組立てた後も、説明書がいつでも見られるように大切に保管してください。

⚠ SAFETY PRECAUTIONS

This radio control model is not a toy!

●First-time builders should seek the advice of experienced modellers before commencing assembly and if they do not fully understand any part of the construction.
●Assemble this kit only in places out of childrenÕs reach!
●Take enough safety precautions prior to operating this model. You are responsible for this modelÕs assembly and safe operation!
●Always keep this instruction manual ready at hand for quick reference, even after completing the assembly.

※製品改良のため、予告なく仕様を変更する場合があります。　*SPECIFICATIONS ARE SUBJECT TO CHANGE WITHOUT NOTICE.

© 2000 KYOSHO／禁無断転載複製

No. 11905

キットの他にそろえる物（別購入品） REQUIRED FOR OPERATION (Purchase separately!)

注意
下記商品のメーカー、サイズ等は、販売店とご相談ください。
CAUTION: For details concerning the equipment listed below (size, maker, etc.), check with your hobby shop.

1 4チャンネル以上の飛行機用無線操縦機（プロポ）セット（5サーボ：標準サーボ x5 ）と電池。
This model will require a minimum 4 channel radio control (with 5 standard servos) for aircraft.

警告
空用（飛行機用）のプロポセット（4チャンネル以上）を必ず使用してください。（空用以外使用禁止）
CAUTION: Only use radio control systems designed for aircraft.

■飛行機用4チャンネル以上プロポ
A minimum 4 channel radio control system for aircraft.

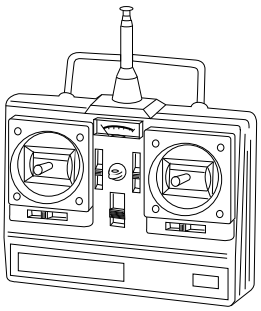

■単3乾電池…12本
（送信機・受信機用）
12 AA-size Batteries, either dry cell or NiCd.

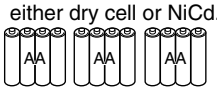

■延長コード…2本
Extension Lead x 2

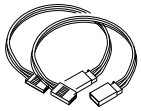

■二股コード…1本
Y- Harness x 1

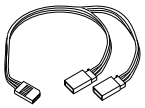

＊プロポの取扱い方は、プロポに付属の説明書を参考にしてください。
Read instruction manual supplied with radio control system thoroughly before use.

2 エンジン及びマフラー
Engine and Muffler

■飛行機用エンジン
Model Aircraft Engine

＊2サイクル 46 ~ 60
4サイクル 70 ~ 90
＊2 Stroke .46 ~ .60
4 Stroke .70 ~ .90

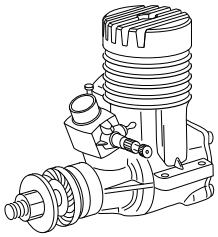

■プラグ
Glow Plug

■マフラー
Muffler

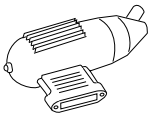

■マフラーアダプター
Muffler Adapter

3 プロペラ及びスピンナー
Propeller and Spinner

＊ご使用になるエンジンに合ったサイズをお買い求めください。
Purchase a propeller that will match your engine.

■プロペラ
Propeller

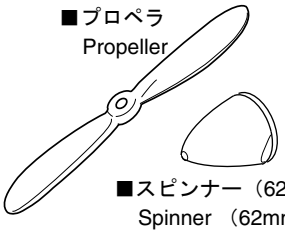

■スピンナー（62mm）
Spinner （62mm）

4
■スポンジシート
Shock Protecting Foam

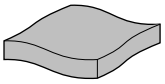

■シリコンチューブ
Silicon Fuel Tube

5 燃料、始動用具
Required for engine starting:

■グロー燃料
Model Glow Fuel.

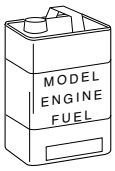

警告
ガソリンや灯油は使用禁止
WARNING: Never use petrol / gasoline with glow engines.

■燃料ポンプ
Fuel Bottle

■ワンタッチプラグヒートセット
One-touch Plug Heater Set

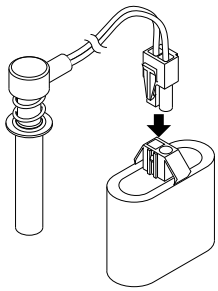

■プラグレンチ
Plug Wrench

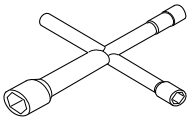

6 接着剤
Glue

■瞬間接着剤
Instant Glue

■エポキシ接着剤（30分硬化型）
Epoxy Glue (30 minutes type)

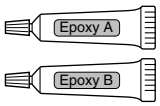

■シリコンシール剤
Silicon Glue

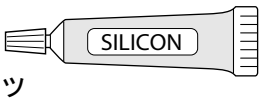

7 リンケージパーツ
Linkage Parts

警告
各舵用ホーン、プッシュロッド等、丈夫な大型機用を使用してください。
Please use stronge control horns and pushlods intended for large sized models.

8 さらに用意すると良いもの
Other equipment for enhancing airplane operation & performance

■エンジン始動用スターター
Engine Starter

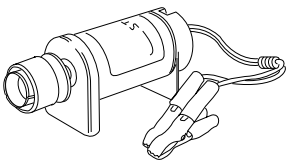

■スターター用12Vバッテリー
12V Battery (for starter)

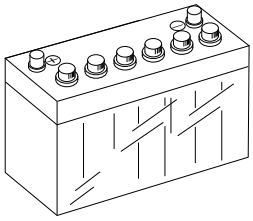

■燃料フィルター
Fuel Filter

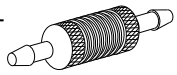

組立に必要な工具（別購入品） TOOLS REQUIRED (Purchase separately!)

■カッターナイフ
Hobby Knife

■＋ドライバー（大、中、小）
Phillips Screwdriver (L, M, S)

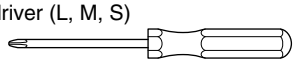

■キリ
Awl

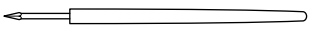

■ラジオペンチ
Needle Nose Pliers

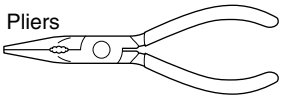

■ハサミ
Scissors

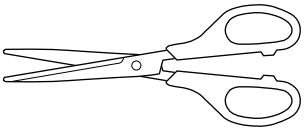

■ニッパー
Wire Cutters

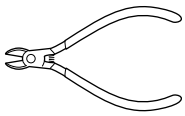

組立て前の注意 BEFORE YOU BEGIN

1 組立てる前に説明書を良く読んで、おおよその構造を理解してから組立てに入ってください。
Read through the manual before you begin, so you will have an overall idea of what to do.

2 キットの内容をお確かめください。万一不良、不足がありましたら、お買い求めの販売店にご相談いただくか、当社「ユーザー相談室」までご連絡ください。
Check all parts. If you find any defective or missing parts, contact your local dealer or our Kyosho Distributor.

3 説明書に使われているマーク
Symbols used throughout this instruction manual, comprise the following:

- A B エポキシ接着剤で接着する。Apply epoxy glue.
- C.A 瞬間接着剤で接着する。Apply instant glue (CA glue, super glue).
- L/R 左右同じように組立てる。Assemble left and right sides the same way.
- 2mm 2mmの穴をあける（例）。Drill holes with the specified diameter (here: 2mm).
- ▭をカットする。Cut off shaded portion.
- X 別購入品 Must be purchased separately!
- 余分をカットする。Cut off excess.
- 可動するように組立てる。Ensure smooth non-binding movement while assembling.
- 注意して組立てる所。Pay close attention here!

●重要な注意事項があるマークです。必ずお読みください。
Do not overlook this symbol!

警告 Warning!

完成機に張てあるフィルムは、温度や湿度など気候条件が工場組立ての時から変化すると、多少タルミが出ることがあります。飛行には、さしつかえありませんが、アイロンをあてるとタルミがとれます。

The pre-covered film on ARF kits may wrinkle due to variations of temperature. Smooth out as explained right.

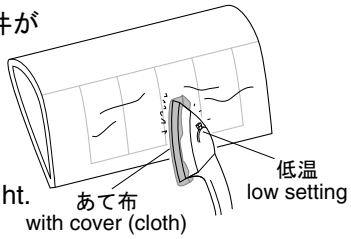

► あて布をしたアイロンを低温であて、必要に応じて温度を上げてゆく。温度を上げすぎるとフイルムが溶けるので注意する

► Use an iron covered with a cloth! Start at low setting. Increase the setting if necessary. If it is too high, you may damage the film.

組立て ASSEMBLY

1 主翼 Main Wing

► 主翼とエルロンの中心を合わせる。Align the center line of main wing with aileron.

► サーボコネクター用の穴。カバーフィルムをカットする前に、軽くアイロンをあてる。
Hole for servo connector. Before cutting away the covering film, lightly heat that area with an iron.

► 低粘度瞬間接着剤がヒンジにしみこむ様にして確実に接着する。
Secure aileron hinges with instant glue, being careful not to glue the wing and aileron together.

▭をカットする。Cut off shaded portion. / エポキシ接着剤で接着する。Apply epoxy glue. / 瞬間接着剤で接着する。Apply instant glue (CA glue, super glue). / 可動するように組立てる。Ensure smooth non-binding movement while assembling. / 左右同じように組立てる。Assemble left and right sides the same way.

2 主翼 Main Wing

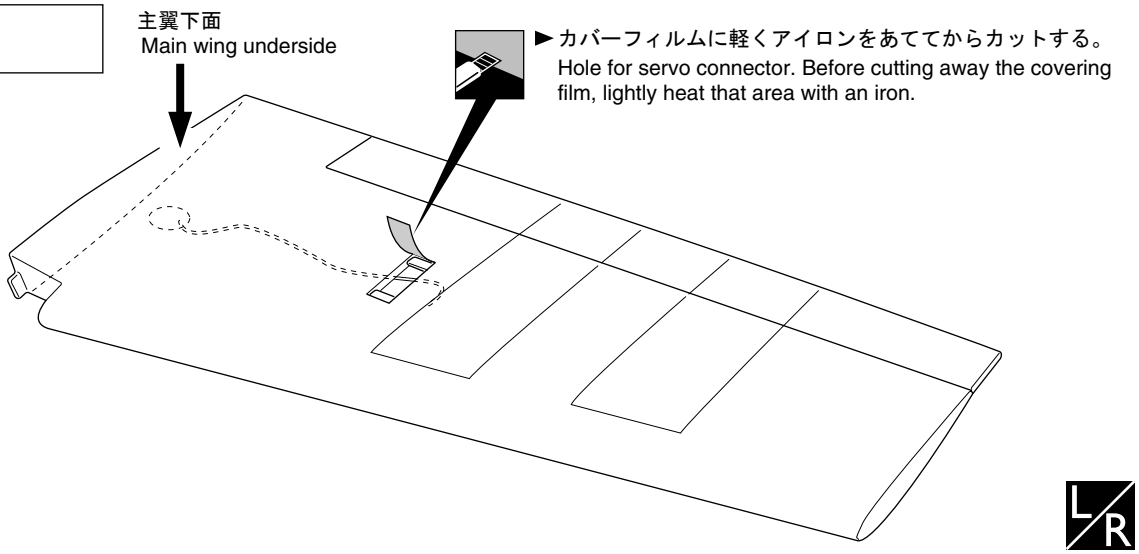

3 主翼 Main Wing

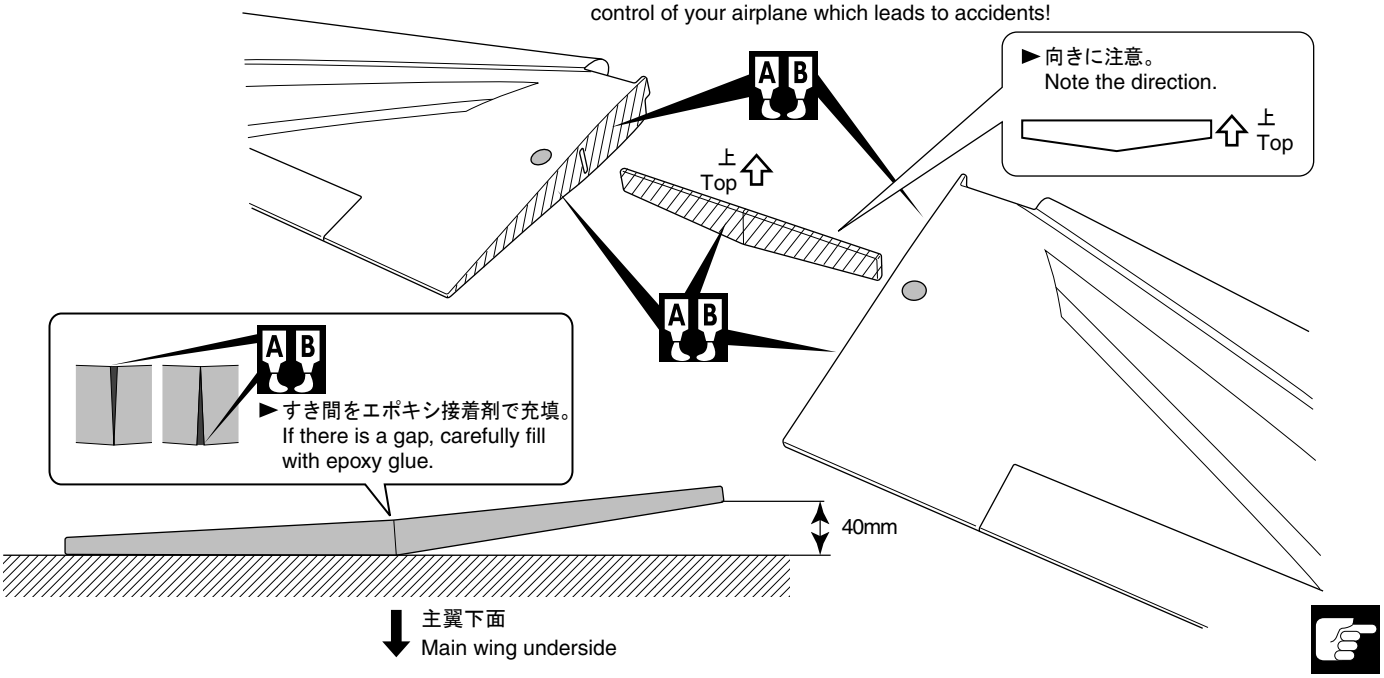

4 主翼 Main Wing

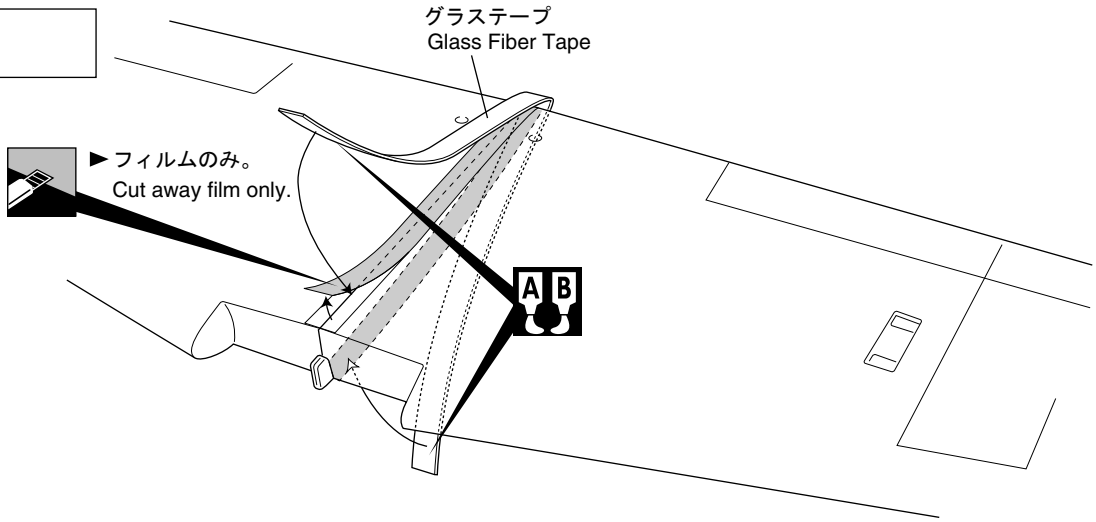

をカットする。 Cut off shaded portion.	左右同じように組立てる。 Assemble left and right sides the same way.	エポキシ接着剤で接着する。 Apply epoxy glue.	注意して組立てる所。 Pay close attention here!

4 主翼 Main Wing

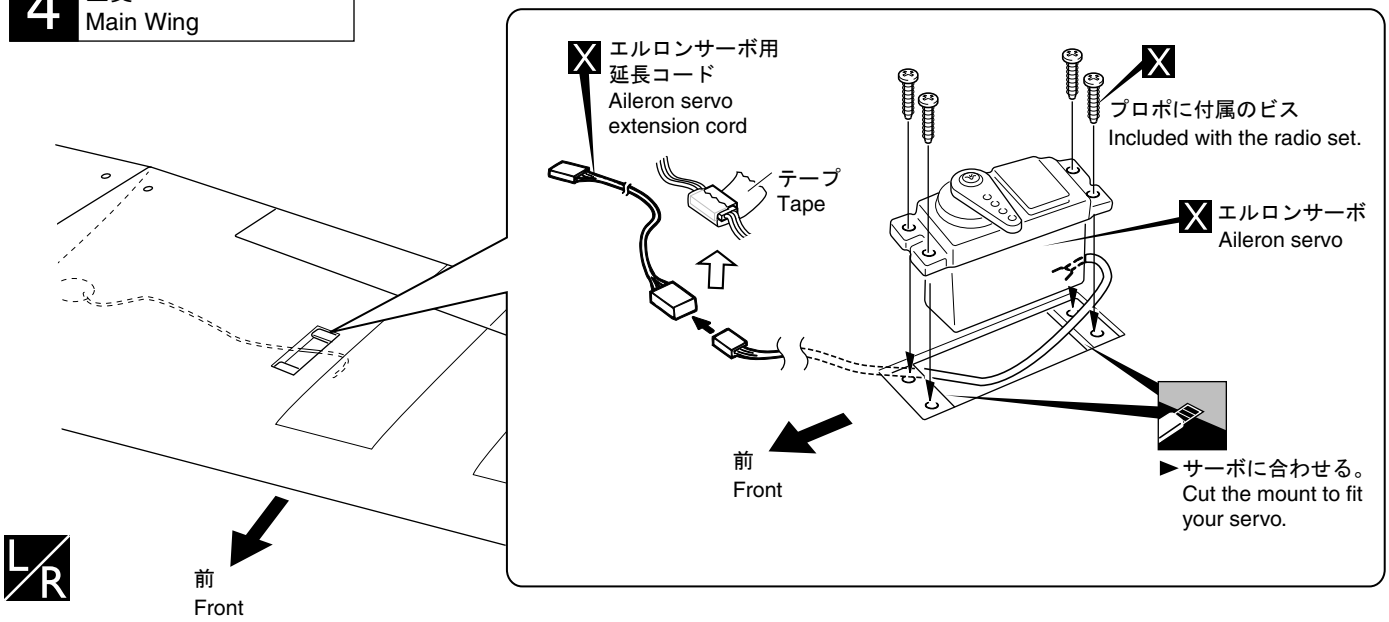

5 主翼 Main Wing

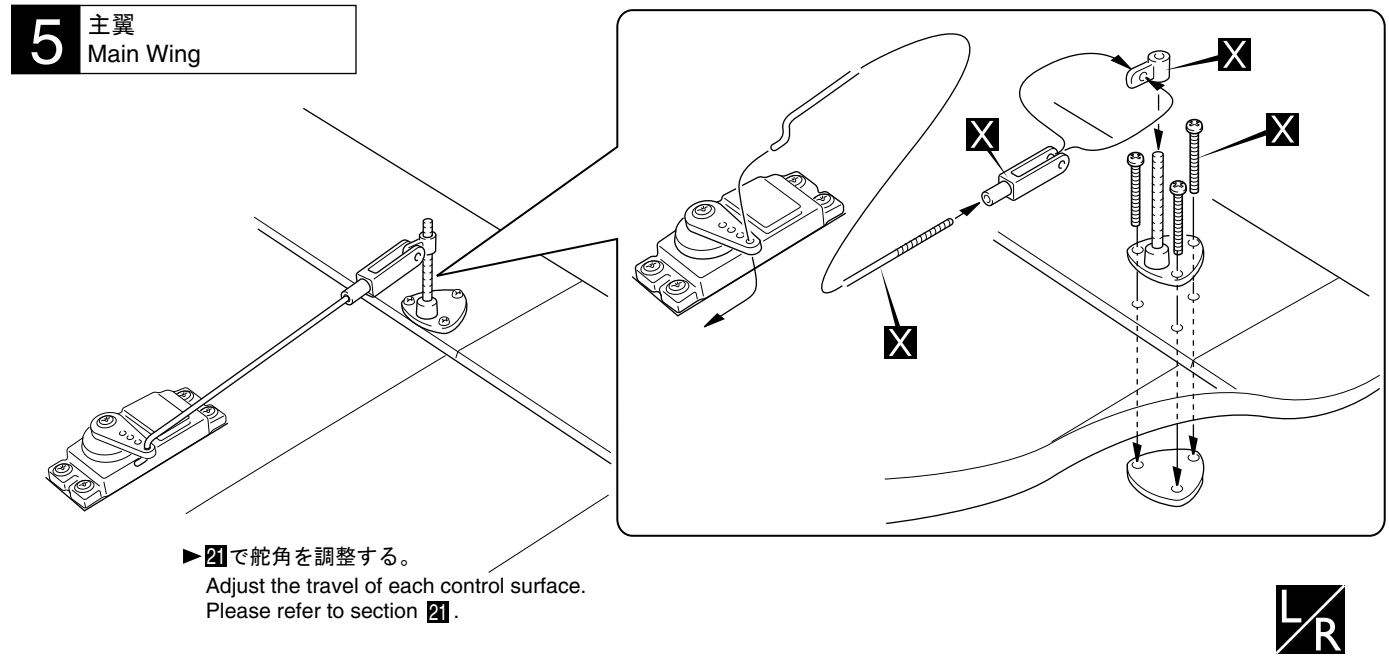

6 主翼 Main Wing

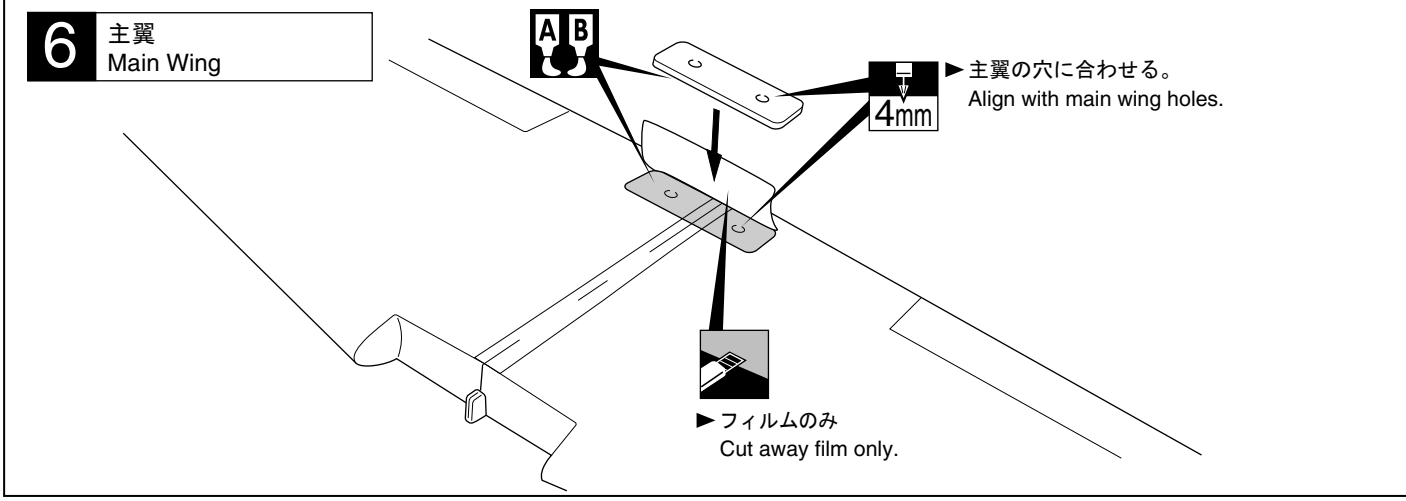

A B エポキシ接着剤で接着する。 Apply epoxy glue.	L/R 左右同じように組立てる。 Assemble left and right sides the same way.	X 別購入品 Must be purchased separately!
▭をカットする。 Cut off shaded portion.	2mm 2mmの穴をあける（例）。 Drill holes with the specified diameter (here: 2mm).	注意して組立てる所。 Pay close attention here!

7 メインギヤ Main Landing Gear

3 x 10mm TPビス Screw ---------- 4

2 x 10mm TPビス Screw ---------- 2

3mm セットビス Set Screw ---------- 2

6mm ナット Nut ---------- 2

6x 35mm ビス Screw ---------- 2

ストッパー（L） Stopper (L) ---------- 2

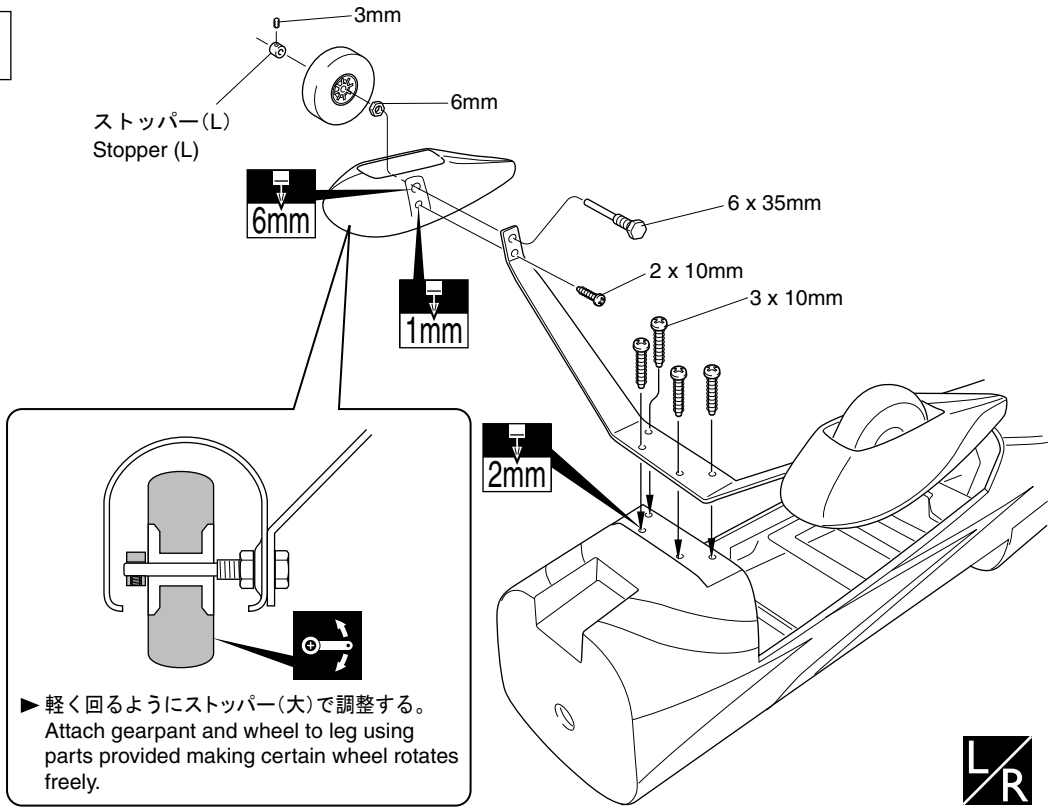

► 軽く回るようにストッパー（大）で調整する。
Attach gearpant and wheel to leg using parts provided making certain wheel rotates freely.

8 エンジンマウント Engine Mount

4 x 25mm キャップビス Cap Screw ---------- 4

4mm ワッシャー Washer ---------- 4

4mm ナット Nut ---------- 4

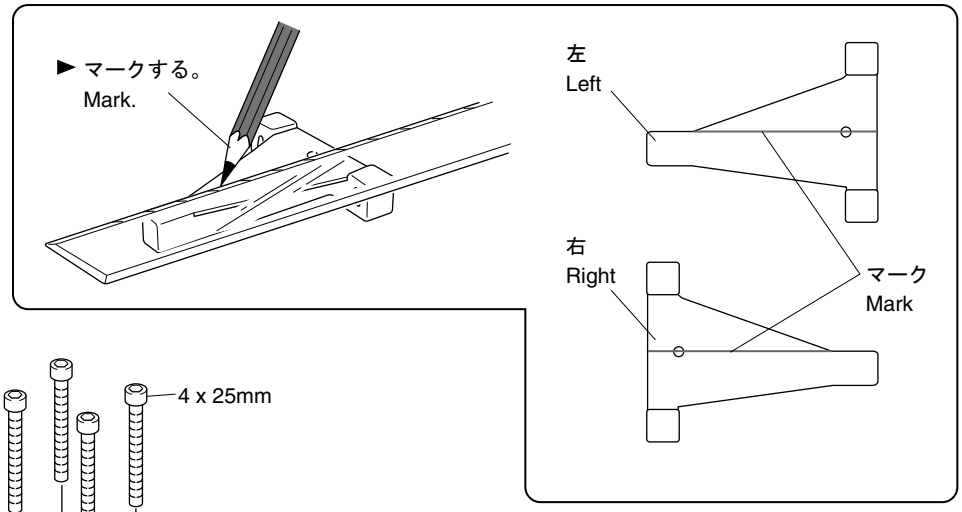

► 向きに注意。
Note the direction.

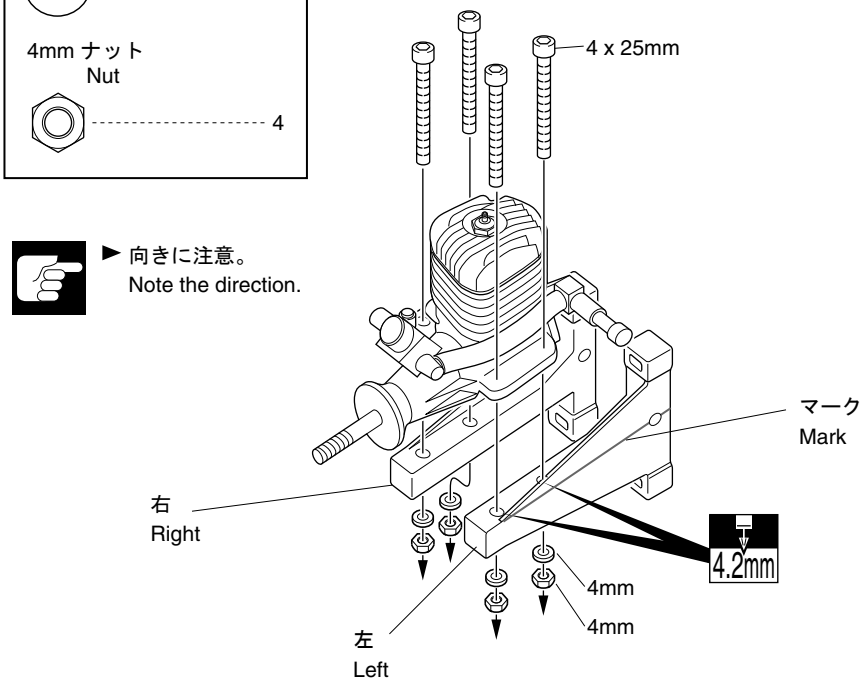

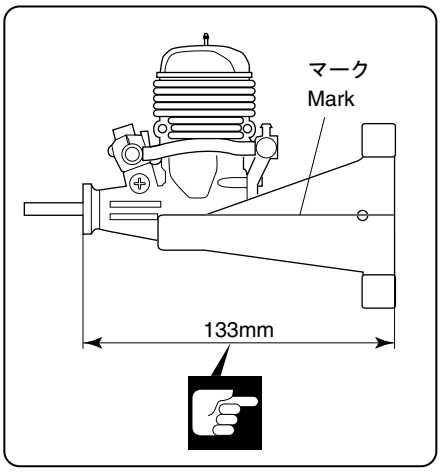

左右同じように組立てる。
Assemble left and right sides the same way.

可動するように組立てる。
Ensure smooth non-binding movement while assembling.

2mmの穴をあける（例）。
Drill holes with the specified diameter (here: 2mm).

注意して組立てる所。
Pay close attention here!

9 エンジンマウント
Engine Mount

●4サイクルエンジンの場合
In case of 4stroke engine.

4 x 20mm キャップビス
Cap Screw
4

4mm マウントナット
Mount Nut
4

►エンコンロッドに合わせ穴をあける。
Drill the hole for Throttle Rod.

►エンジンマウントマークと機体のマークを合わせる。
Align the mark on both mounts with the mark on the fuselage.

NO. FD-33
テールパイプ
Tail Pipe

►エンジンのクランクシャフトと機体の横のシャフトラインを合わせる。
Align the crankshaft of the engine with the side line.

5mm

4mm マウントナット
Mount Nut

マーク
Mark

4 x 20mm

シャフトライン
Side Line

►マフラーを取付けておく。
Be sure the muffler will fit before mounting the engine.

エンコンロッド
Throttle Rod

A B

●2サイクルエンジンの場合
In case of 2stroke engine.

4mm マウントナット
Mount Nut

マーク
Mark

4 x 20mm

5mm

シャフトライン
Side Line

►マフラーを取付けておく。
Be sure the muffler will fit before mounting the engine.

►2サイクルエンジンの場合は、マフラーアダプターを使用する（別売）
Use a muffler extension adapter.
(Purchase separately)

►エンジンマウントマークと機体のマークを合わせる。
Align the mark on both mounts with the mark on the fuselage.

NO. FD-33
テールパイプ
Tail Pipe

►エンコンロッドに合わせ穴をあける。
Drill the hole for Throttle Rod.

►エンジンのクランクシャフトと機体の横のシャフトラインを合わせる。
Align the crankshaft of the engine with the side line.

10 燃料タンク
Fuel Tank

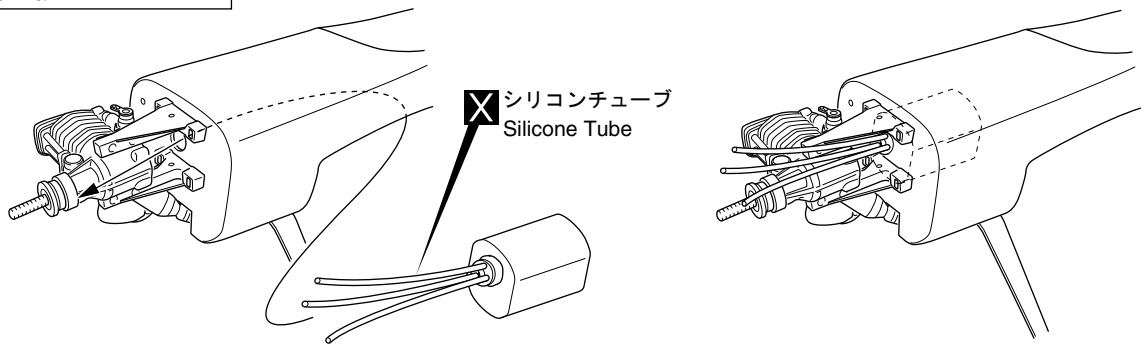

2mm の穴をあける（例）。
Drill holes with the specified diameter (here: 2mm).

注意して組立てる所。
Pay close attention here!

エポキシ接着剤で接着する。
Apply epoxy glue.

別購入品
Must be purchased separately!

11 カウリング Cowling

2 x 10mm TPビス
TP Screw
5

►エンジンに合わせてカウリングをカットする。
Relieve the cowl to clear the engine head.

2 x 10mm

2mm

1mm

3~4mm

12 主翼アンダーカバー Main Wing Undercover

4 x 30mm キャップビス
Cap Screw
2

4mm ワッシャー
Washer
2

4mm マウントナット
Mount Nut
2

►フィルムのみ
Cut away only the film.

4 x 30mm

4mm

A B

►フィルムのみ
Cut away only the film.

4mm マウントナット
Mount Nut

警告 Warning!

►主翼の取付けは確実に。飛行中にはずれると操縦不能になり事故につながります。
Securely attach the Main Wing. If the wing separates during flight, you will lose control of your airplane.

►フィルムのみ
Cut away film only.

A

AÕ

A = AÕ

►図の様になるように胴体と主翼を4x30mmビス/ワッシャーで確実に取付ける。
Make certain the plane is aligned accurately per the diagram. A mis-aligned plane can fly erratically and cause accidents.

A B エポキシ接着剤で接着する。
Apply epoxy glue.

をカットする。
Cut off shaded portion.

2mm 2mmの穴をあける（例）。
Drill holes with the specified diameter (here: 2mm).

C.A 瞬間接着剤で接着する。
Apply instant glue (CA glue, super glue).

13 垂直／水平尾翼 Vertical / Horizontal Tail

►確実に接着する。
飛行中にはずれると操縦不能になり事故につながります。
Securely glue together. If the wing separates during flight, you will lose control of your airplane.

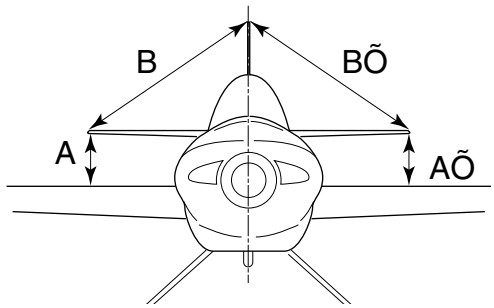

A = AÕ B = BÕ
C = CÕ D = DÕ

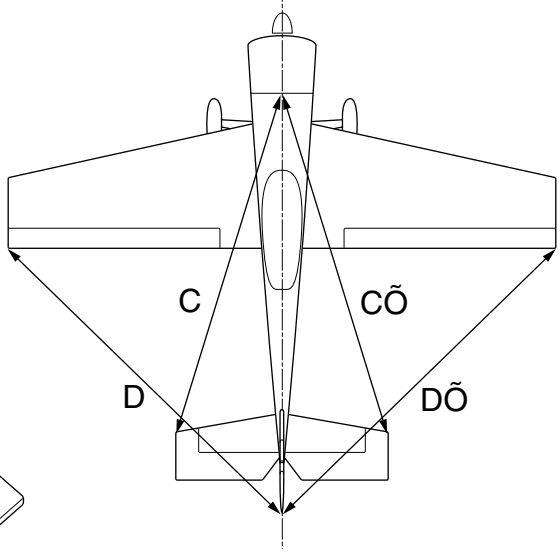

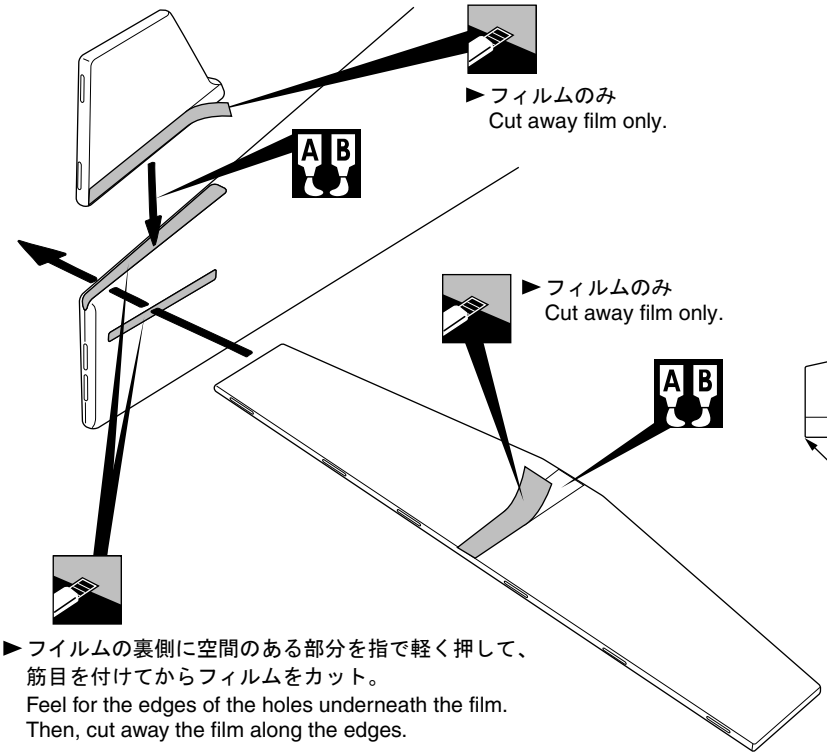

►フイルムの裏側に空間のある部分を指で軽く押して、
筋目を付けてからフィルムをカット。
Feel for the edges of the holes underneath the film.
Then, cut away the film along the edges.

14 垂直／水平尾翼 Vertical / Horizontal Tail

►確実に接着する。
飛行中にはずれると操縦不能になり事故につながります。
Securely glue together. If the wing separates during flight, you will lose control of your airplane.

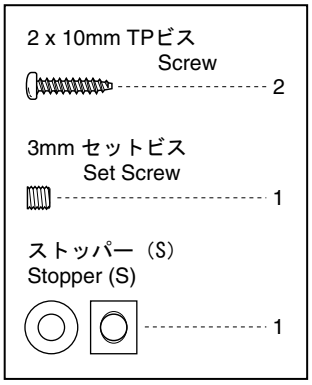

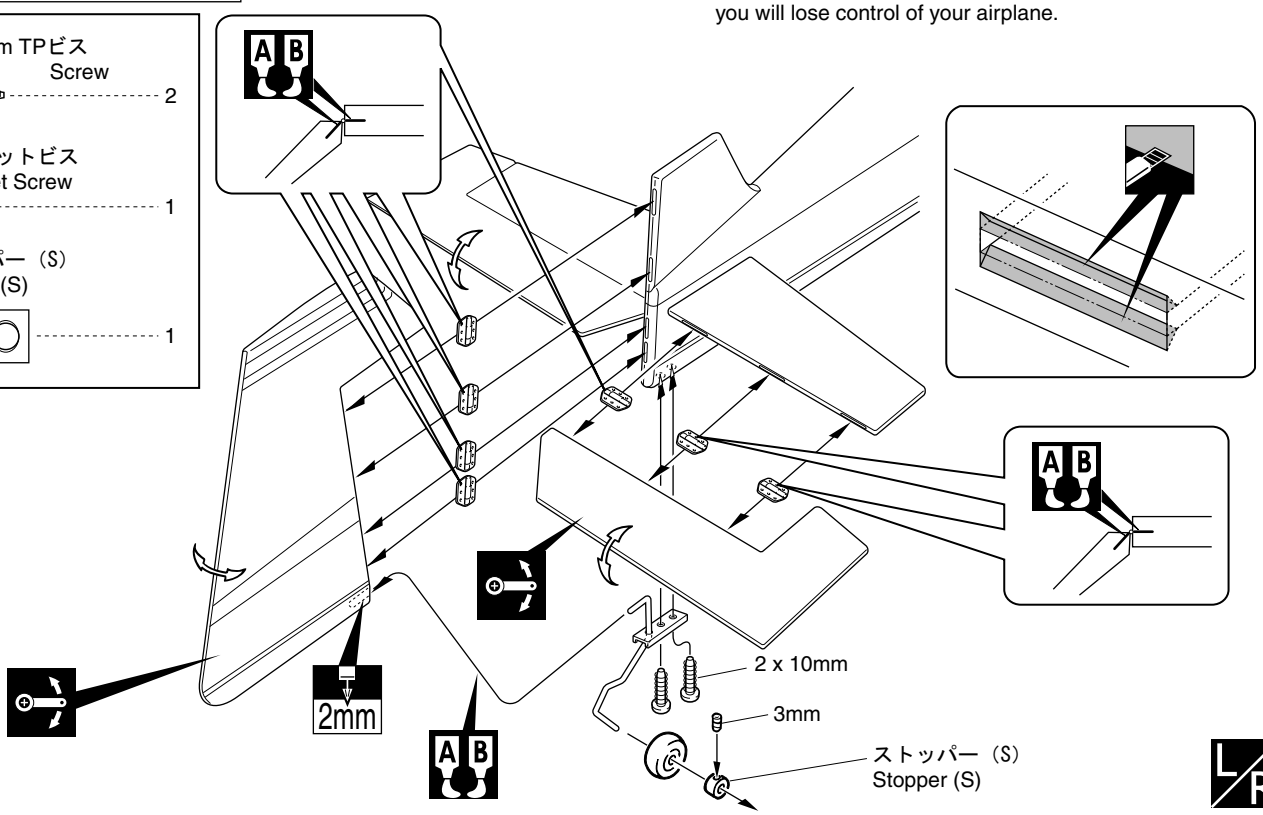

エポキシ接着剤で接着する。
Apply epoxy glue.

左右同じように組立てる。
Assemble left and right sides the same way.

可動するように組立てる。
Ensure smooth non-binding movement while assembling.

をカットする。
Cut off shaded portion.

2mmの穴をあける（例）。
Drill holes with the specified diameter (here: 2mm).

注意して組立てる所。
Pay close attention here!

15 垂直／水平尾翼
Vertical / Horizontal Tail

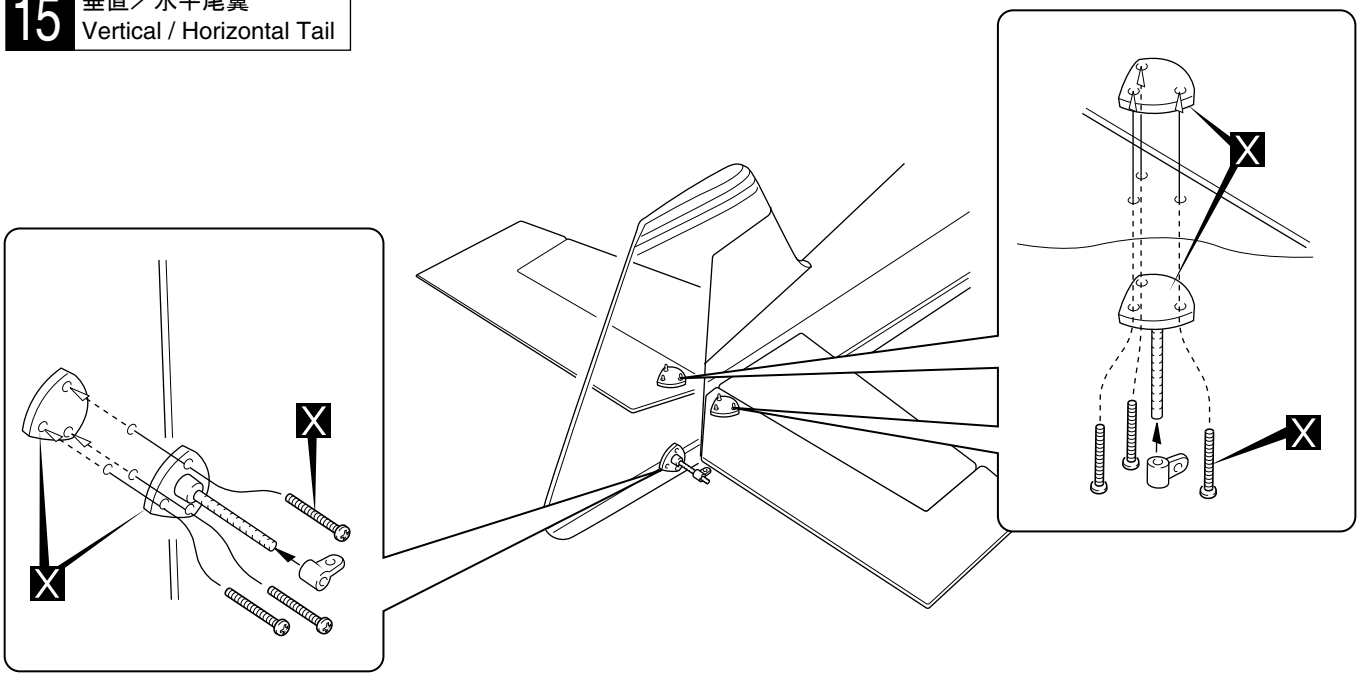

16 キャノピー
Canopy

2 x 6mm TPビス
TP Screw
6

► ビスを使わずに、シリコンシール剤でキャノピーを取付けても良い。
You can also attach the canopy without screws, using silicon glue.

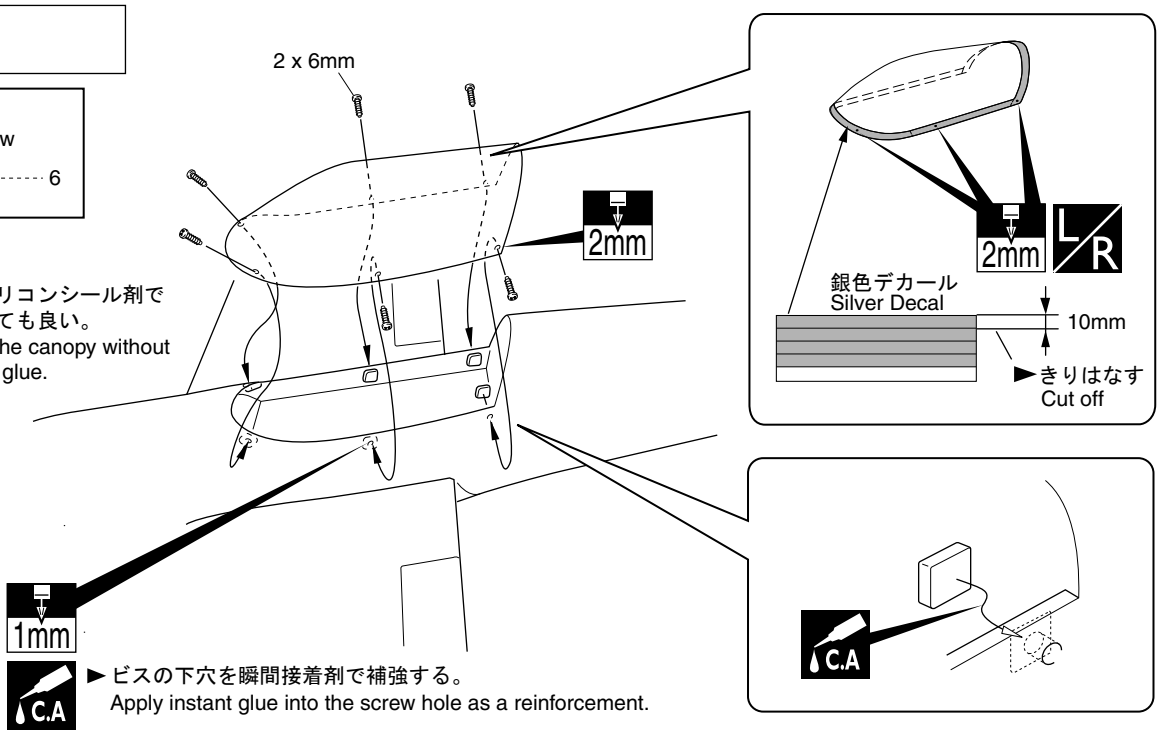

► ビスの下穴を瞬間接着剤で補強する。
Apply instant glue into the screw hole as a reinforcement.

17 エンコンロッド
Throttle Rod

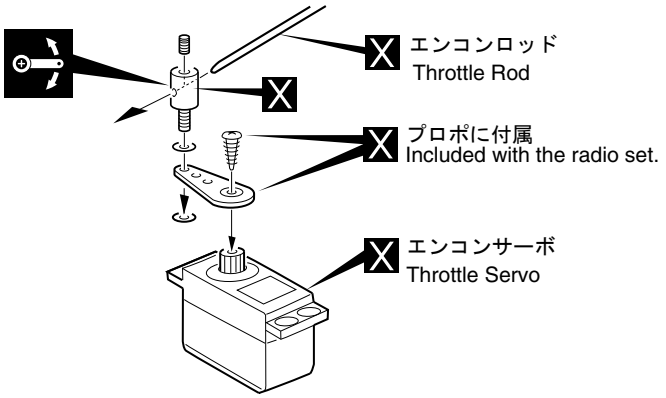

X エンコンロッド
Throttle Rod

X プロポに付属
Included with the radio set.

X エンコンサーボ
Throttle Servo

L/R 左右同じように組立てる。
Assemble left and right sides the same way.

可動するように組立てる。
Ensure smooth non-binding movement while assembling.

2mm 2mmの穴をあける（例）。
Drill holes with the specified diameter (here: 2mm).

X 別購入品
Must be purchased separately!

C.A 瞬間接着剤で接着する。
Apply instant glue (CA glue, super glue).

18 ラダーロッド Rudder Rod

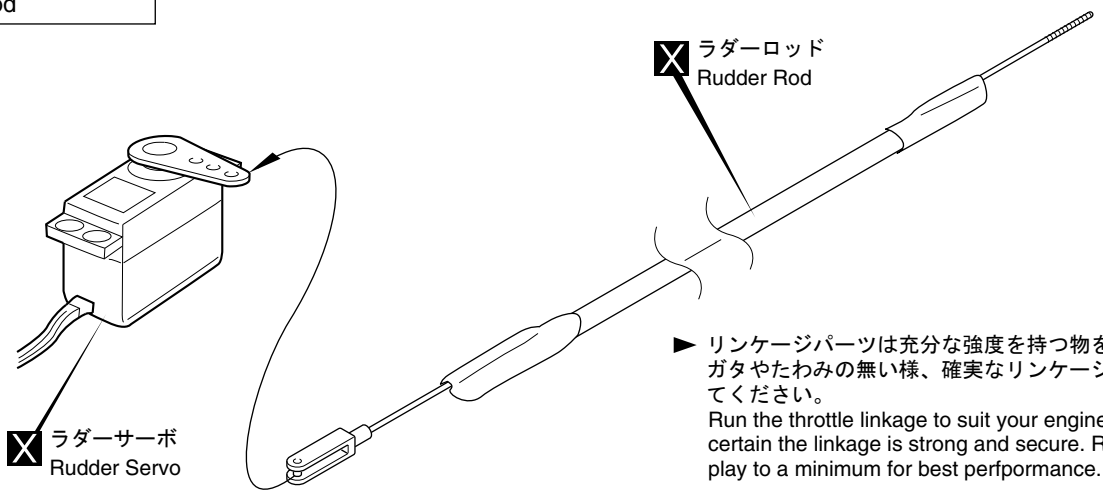

► リンケージパーツは充分な強度を持つ物を使用し、ガタやたわみの無い様、確実なリンケージを行ってください。
Run the throttle linkage to suit your engine. Make certain the linkage is strong and secure. Reduce play to a minimum for best perfpormance.

19 エレベーターロッド Elevator Rod

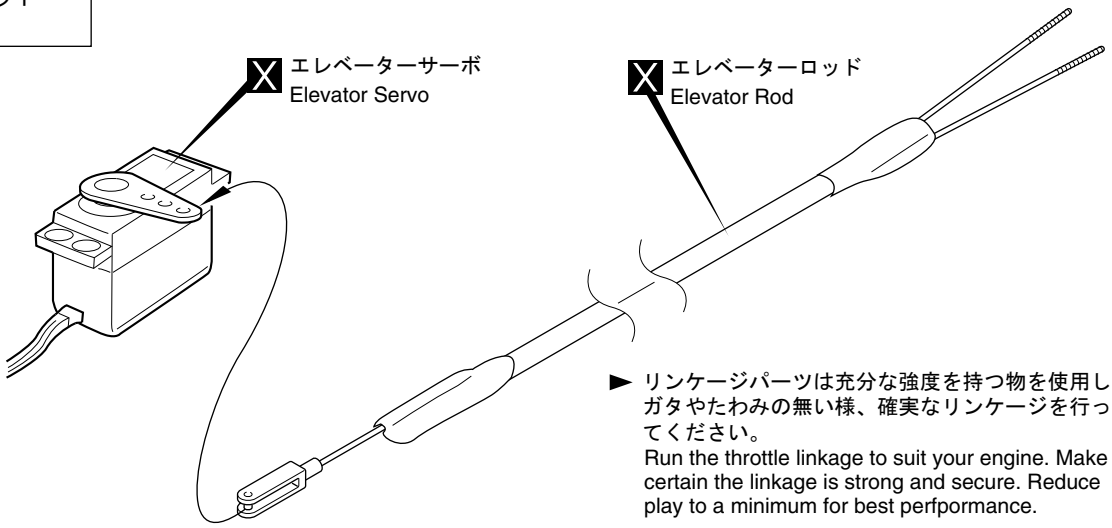

► リンケージパーツは充分な強度を持つ物を使用し、ガタやたわみの無い様、確実なリンケージを行ってください。
Run the throttle linkage to suit your engine. Make certain the linkage is strong and secure. Reduce play to a minimum for best perfpormance.

20 リンケージ Linkage

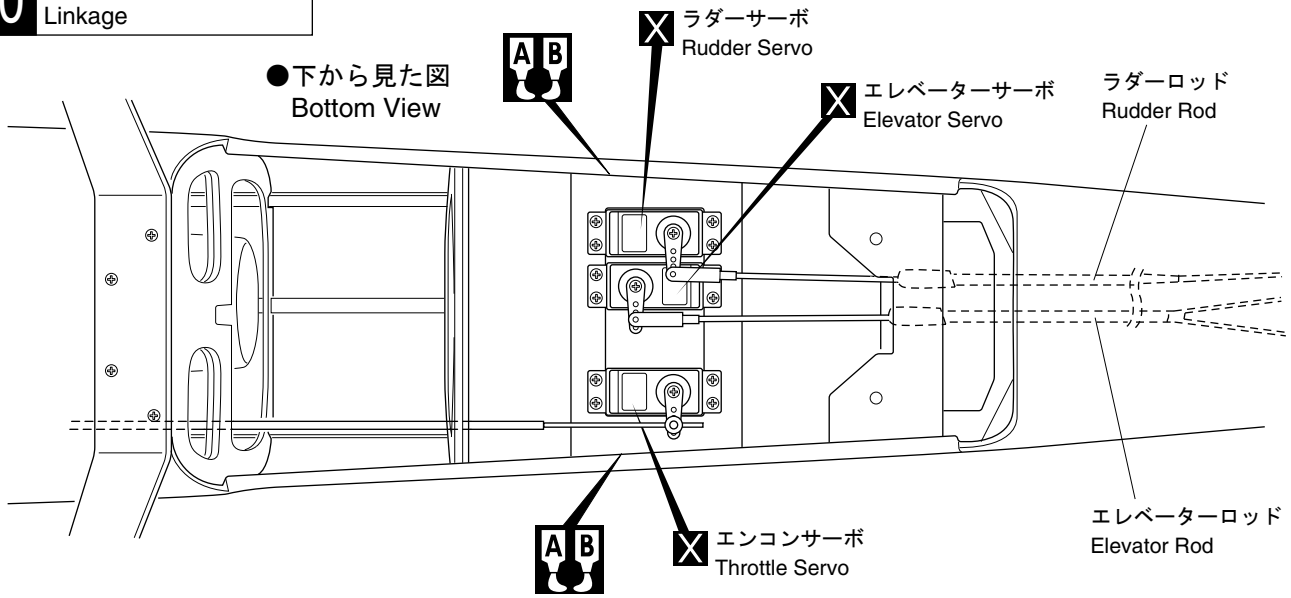

瞬間接着剤で接着する。
Apply instant glue (CA glue, super glue).

別購入品
Must be purchased separately!

エポキシ接着剤で接着する。
Apply epoxy glue.

2mmの穴をあける（例）。
Drill holes with the specified diameter (here: 2mm).

注意して組立てる所。
Pay close attention here!

21 リンケージ Linkage

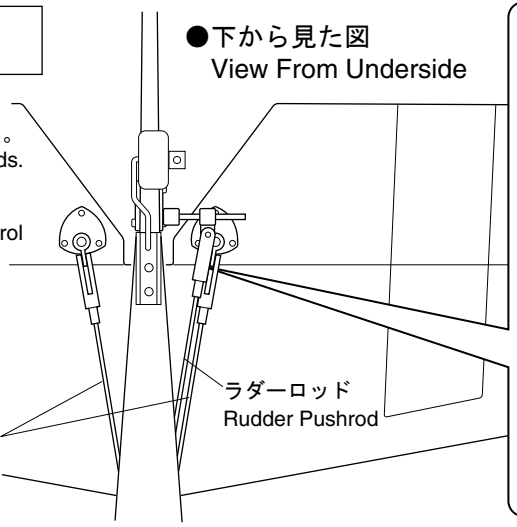

►各ロッドの出口に穴をあける。
Cut away the hole for pushrods.

►23で舵角を調整する。
Adjust the travel of each control surface.
Please refer to section 23.

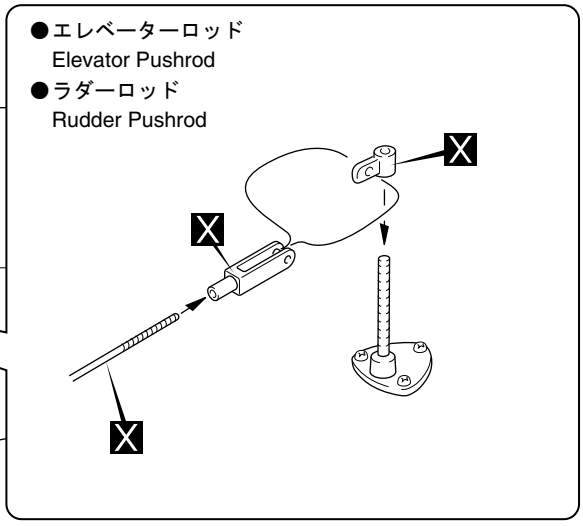

22 プロポ Radio Equipment

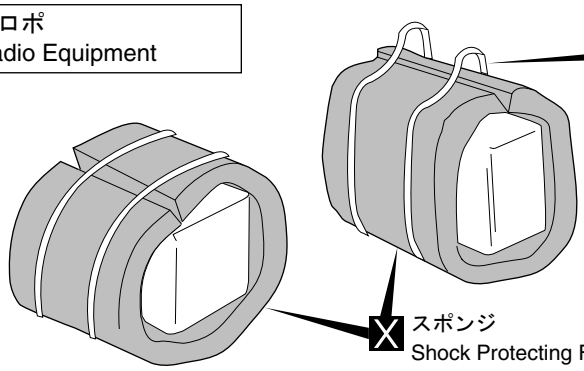

X ►ゴムバンド等で止める。
Secure foam padding with rubber bands or tape as required.

►飛行中にはずれない様に、確実に固定する。
Carefully install the receiver and battery pack to ensure that they will not move during flight.

►重心のチェックをする前に飛行はしない。
図の位置に重心が来るように受信機とバッテリーを前後に移動して重心位置を合わせる。
Never fly before checking the CG.
Move the location of the receiver and battery pack as needed to obtain the specified CG.

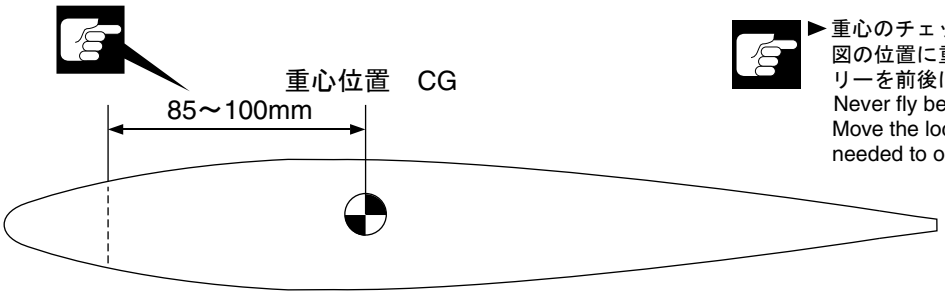

23

►図の様に各舵が動くように調整する。図の動作量は通常の飛行に適した舵角です。
Adjust the travel of each control surface to the values in the diagrams. These values fit general flight capabilities.

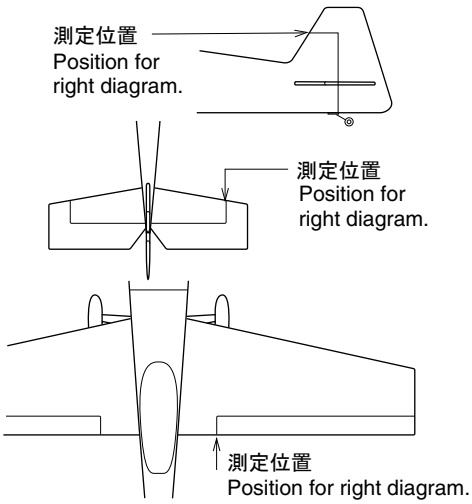

●ラダー　RUDDER

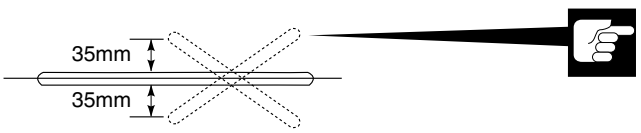

●エレベーター　ELEVATOR

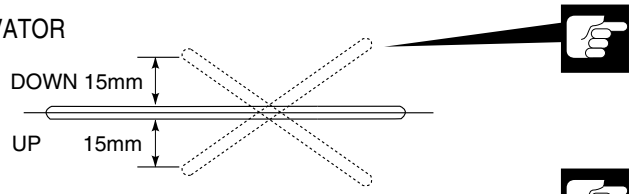

●エルロン　AILERON

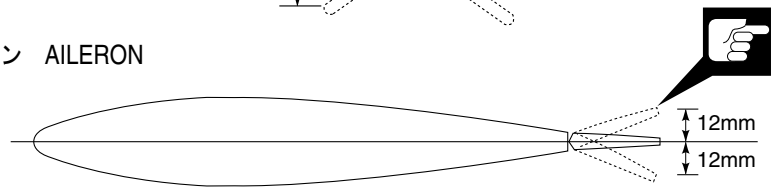

X 別購入品
Must be purchased separately!

注意して組立てる所。
Pay close attention here!

24 デカール Decal

►パッケージを参考にデカールを貼る。
（一部付属していないデカールがあります）
The box art and below picture can be used for the placement of the decals. (Some decals are not included.)

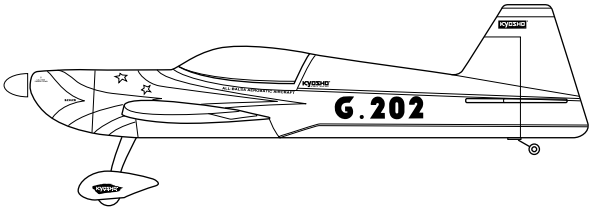

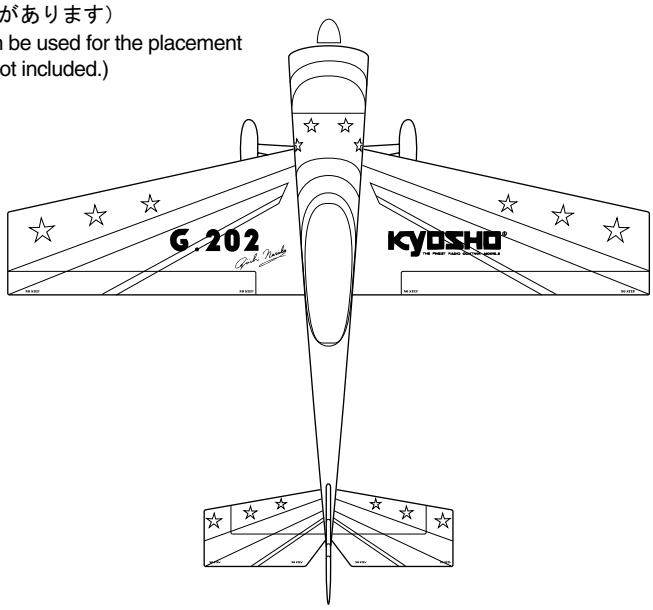

警告 Warning!

●この機体は、軽量化のため調整が出来ていないエンジンや振動のでるエンジンなどを使用すると、機体が破損する場合がありますので注意してください。
●この機体は、上級者を対象にしていますので、無線操縦飛行機が初めてという方には飛ばせません、調整等を経験者のアドバイスを受けながら確実に組立ててください。中途半端な組上がりの機体を飛ばすのは大変危険です。
●無線操縦飛行機が初めてという方には、単独飛行はできませんので、必ず経験者の指導を受けてください。
●この機体は、2サイクルの46~60エンジン、4サイクル70～90エンジン用に設計されていますのでこれ以上のエンジンを使用し、過激な飛行をおこなうと破損するだけでなく、大変危険ですので絶対におやめください。
●この機体はアクロバット完成機ですので、引き込み脚やチューンドサイレンサーを使用するなどの改造は構造上適しませんのでおやめください。
●エンジン搭載／リンケージ等は確実に行ってください。それらの不備による事故等につきましては一切保証いたしません。

●This model aircraft is designed for Intermediate to Experienced fliers. Beginners should seek advice for pre-flight adjustments and assembly from more experienced fliers. Be aware that flying a badly assembled or badly adjusted aircraft is very dangerous!
●At the start, first-time fliers should always be assisted by an experienced flier and NEVER fly alone!
●This model aircraft is designed to be powered by either a 2 stroke .46 ~ .60 size engine or a 4 stroke .70 ~ .90 size engine. Installing a more powerful engine than specified or flying this model dangerously could lead to serious injury and/or damage to property.
●This model is desingned for sports stant. This model is not suited for modification such as retractable wheel or tuned silencer.

●重要な注意事項があるマークです。
必ずお読みください。
Do not overlook this symbol!
警告 Warning!

スペアパーツ　SPARE PARTS

★:FOR JAPANESE MARKET ONLY.

品番 No.	パーツ名 Part Names	内容 Quantity	★定価	★発送手数料
11905-01	カウリング Cowling	×1	4500	200（一律）
11905-02	キャノピー Canopy	×1	1500	
11905-03	メインギヤ Main Gear	×1	1500	

品番 No.	パーツ名 Part Names	内容 Quantity	★定価	★発送手数料
11905-04	スパッツ Wheel Cover	(L.R) ×1	3000	200（一律）
11905-05	デカール（G202） Decal for G202	×1	2000	

パーツに関するお問い合わせは、ユーザー相談室まで。

パーツの価格には、消費税は含まれておりません。また、定価、発送手数料、消費税は平成 12 年 5 月 1 日現在のもので、法規改正、運賃改定、諸事情などにともない変更になりますので、ご了承ください。

＊発送手数料は2000年 5月 1日現在のものです

"Kyosho Direct-Mail-Parts-Order-System" is available only for Japanese market

京商スペアパーツ・オプションパーツの購入方法

これらの購入方法は日本国内に限らせていただきます

●部品をこわしたり、なくしてしまった場合でもスペアパーツやオプションパーツを購入し、元どおりに直す事ができます。

●パーツはお店で直接購入していただくか、お店に行けない場合は郵便を利用して京商から通信販売で購入できます。

●京商では電話での直接のご注文は取り扱っておりません。ご了承ください。

購入方法による手数料、お届け日数のめやす

	購入方法	発送手数料	お届け予定日数
お店で	お店に在庫がない場合は パーツ直送便で	不要	3～4日
お店に行けない場合	現金書留で	200円	6～7日
	郵便振込で	200円	10～12日

※お届け予定日数は夏・冬期休業または交通事情等運送上の理由により遅れる場合がございます。

1. まずはお店でお求めください

まずは、お近くのお店か、この商品をお買い求めいただいたお店にご来店下さい。ご希望のパーツの在庫があれば即購入できます。その際に組立/取扱説明書をお持ちになると購入がスムーズになります。

お店で在庫切れの場合でも京商の『パーツ直送便』※でお店から京商へ申し込めます

お店でご希望のパーツがたまたま品切れだった場合でも、京商の『パーツ直送便』※を利用すればその場で注文できます。『パーツ直送便』は、お店に備え付けのパーツ直送便注文用紙にご希望のパーツの品番や数量等、必要事項をご記入の上、お店に代金をお支払いいただければ結構です。3～4日でお客様のご自宅か、お店にお届けします。発送手数料が不要で早く着くお得なシステムです。

※一部取り扱っていないお店もございます。

発送手数料は 不要

お届けまで 3～4日

パーツ直送便取り扱い店は
このステッカーが目印

2. お店に行けない場合は 次の2つの方法で京商から通信販売で購入できます

お店に行けない場合は郵便局から申し込んでいただくようになります。

①現金書留で京商へ申し込む

発送手数料 200円

お届けまで 6～7日

必要事項を記入した用紙と代金を現金書留にて京商までご送金ください。代金は次のとおりとなります。

②郵便振込で京商へ申し込む

発送手数料 200円

お届けまで 10～12日

郵便局で払込用紙に必要事項をご記入のうえ、代金を郵便振込にて京商までご送金ください。代金は次のとおりとなります。

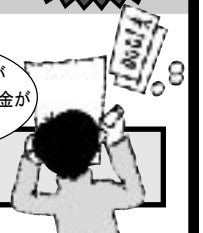

●代金は、スペアパーツの定価の他に発送手数料（一律200円）と消費税がかかります。

●代金の計算方法　代金＝（スペアパーツの定価の合計＋発送手数料200円）×消費税1.05（1円未満は四捨五入）

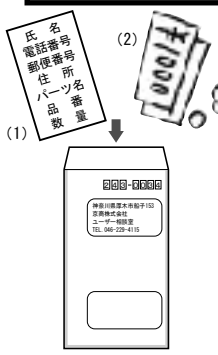

(1)メモ用紙に 氏名･電話番号･郵便番号･住所（電話番号は登録･発送をスムーズにするためのものです。必ずご記入ください）と注文するパーツ名･品番･注文数を必ず記入して、(2)お間違えのないよう代金といっしょに郵便局よりご送金ください。

《現金書留宛先》
〒243-0034 神奈川県厚木市船子153
京商株式会社 ユーザー相談室
Tel.046-229-4115

《払込用紙記入例》

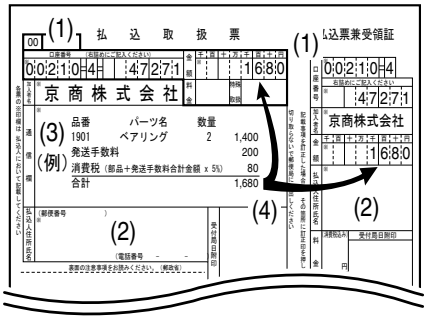

(1)口座番号 ： 00210-4-47271
加入者名：京商株式会社
(2)あなたの　氏名･電話番号･郵便番号･住所　を必ず記入してください。（電話番号は登録･発送をスムーズにするためのものです。必ずご記入ください）
(3)注文する、品番･パーツ名･注文数を必ず記入してください。
(4)お間違えのないよう合計金額を記入のうえ、ご送金ください。

豊かなホビーライフ。模型の京商
KYOSHO® THE FINEST RADIO CONTROL MODELS

京商株式会社
〒243-0034　神奈川県厚木市船子153
●お問い合わせはユーザー相談室まで　Tel. 046-229-4115　受付時間 ： 月～金曜（祝祭日を除く）10:00～18:00

The servise mentioned below is available only for Japanese market.

組立や、操作上で不明な点のお問い合わせ方法

これらのサービスは日本国内に限らせて頂きます

組立てたり、操作してみて上手くいかない点などございましたら、ご購入いただいた販売店または、京商ユーザー相談室へお問い合わせください。
京商ユーザー相談室へお問い合わせの際は、お電話いただくか、下記のお問い合わせ用紙に必要事項をご記入のうえ、ファックスまたは郵便でお送りください。

京商へのお問い合わせ先 →「京商ユーザー相談室」

京商にお問い合わせの際は、「京商ユーザー相談室」にご連絡ください。
お問い合わせの際は、お手元に商品や組立／取扱説明書をご用意のうえ、組立／取扱説明書のページ数, 行程番号, 部品番号(キーNo.)を用いるなど、なるべく具体的にお知らせください。

電話でのお問い合わせ：046-229-4115　電話でのお問い合わせは、月曜～金曜(祝祭日を除く)10:00～18:00。

ﾌｧｯｸｽでのお問い合わせ：046-229-1501　ﾌｧｯｸｽでは、24時間お問い合わせの受付をして居ります。回答は、翌営業日以降となる場合があります。営業日:月曜～金曜(祝祭日を除く)

郵便でのお問い合わせ：〒243-0034　神奈川県 厚木市 船子153 京商株式会社 ユーザー相談室

キリトリ線

お問い合わせ用紙

お問い合わせ用紙は、ﾌｧｯｸｽまたは郵便でお送りください。回答方法は、京商で検討のうえ考慮させて頂きます。
郵送の場合は、お問い合わせ用紙のコピーを保管してください。

商品No.	11905	商品名	GILES G-202 60				
ご購入店	店名 (電話)	都道府県		ご購入年月日	年　月　・日		
ご使用プロポ		ご使用エンジン					
ご氏名	フリガナ		性別	男／女	R/C歴	約　年	
			生年月日	大正 / 昭和 / 平成　年　月　日			
ご自宅住所	〒＿＿＿－＿＿＿＿　都道府県						
ご自宅の連絡先	電話	ﾌｧｯｸｽ					
平日の昼間に可能な連絡先	電話	ﾌｧｯｸｽ					
月曜～金曜(祝祭日を除く)10:00～18:00で電話連絡可能な時間帯　:　頃		受付No.(京商記入欄)					

お問い合わせご記入欄：組立／取扱説明書のページ数や部品番号(キーNo.)を用いるなど、なるべく具体的にご記入ください。

警告 Warning! 飛行手順の注意 FLIGHT MANUAL

ケガや事故等、危険防止のため必ずお守りください。
Non-observance of this information could lead to serious injury and/or damage to property.

飛　行　前 Pre-Flight Checks

この無線操縦模型は、高い性能を発揮するように設計されておりますので、飛行場所は万一を考えて充分に安全であることを確認してから楽しんで下さい。
Only fly model aeroplanes in areas away from houses and places where people gather. The weight and speed of your aeroplane make it a potential hazard. Make sure that the area around you is clear.

プロポの取扱方は、プロポの説明書をご覧下さい。
For radio equipment, refer to the instruction manual included with your set.

スピンナー・プロペラのゆるみをチェック
Check that the spinner and the propeller are securely fastened.

同じバンド（電波帯）の同時飛行は出来ません。近くで無線操縦模型を楽しんでいる人がいたらバンドを確認して下さい。
If the model begins to operate by itself, there is another transmitter operating on your frequency. Do not try to operate your model if this happens, but change your transmitter and receiver crystals to another frequency.

送信機のアンテナを最後までのばす。

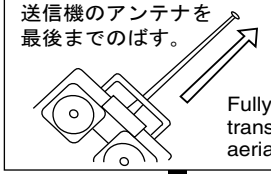

送信機のスイッチを入れる。
Switch on the transmitter.

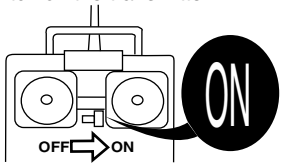

受信機のスイッチを入れる。
Switch on the receiver.

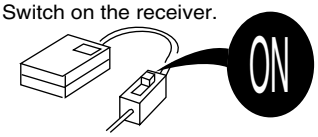

主翼が正しく取付けられているか確認。
Check that the wings are properly and firmly affixed.

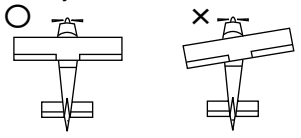

飛　　行 Flying

強風や、横風での飛行はしない。
Do not fly your aeroplane if it is a windy day or there are strong cross winds.

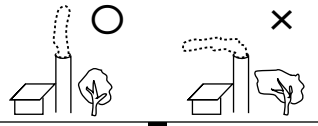

燃料を入れる。
Fill the fuel tank.

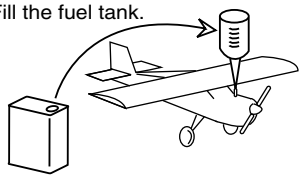

スティックを動かして各舵が調整通り動くかチェック。
By moving the various transmitter controls, ensure that all control surfaces move the way you intend them to.

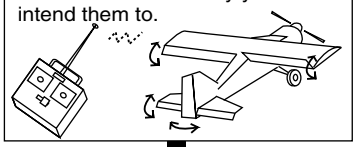

スロットルスティックを動かして、エンジンキャブレターがスムーズに開閉するかチェック。
Move the throttle control stick on the transmitter and check that the carburettor opens and closes easily.

スロットルをスローにしてから、スターターをスピンナーに押し当ててエンジンをかける。
To start the engine, set low throttle on the transmitter and hold the engine starter against the spinner. Switch on engine starter.

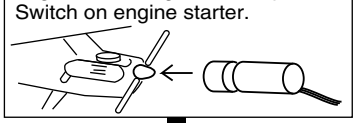

ニードルを調整する。
Adjust the throttle needle.

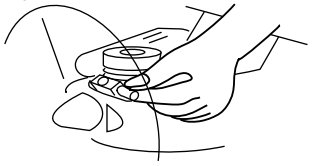

機体を風上に向けて、手投げ又は離陸させる。
Launch the aeroplane into the wind.

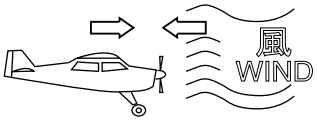

飛　行　後 After Flying

機体を風上に向けて、着陸させる。
Always land your airplane into the wind.

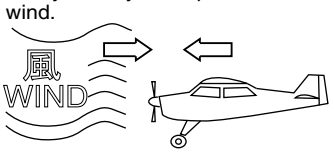

スロットルトリムを下げてエンジンをストップさせる。
Bring your airplane to a halt by lowering the engine control trim.

飛行後のエンジンは、高温になっているのでヤケドに注意。
After each flight, the engine is hot. Beware of getting burned.

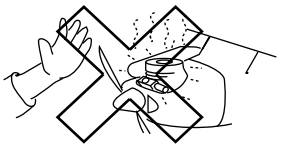

受信機のスイッチを OFF に。
Switch off the receiver.

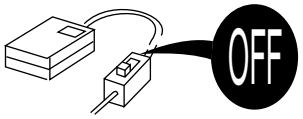

送信機のスイッチを OFF に。
Switch off the transmitter.

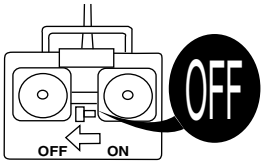

残った燃料を抜き取り缶にもどす。
Draw the remaining fuel out of the tank and fill it back into the can.

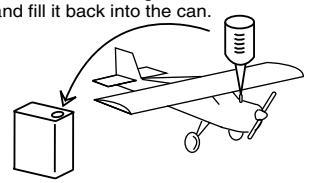

油で汚れた機体をきれいにする。
Wipe up any fuel deposits or dirt.

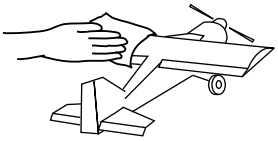

オプションパーツは純正パーツ以外使用しない。
Only use KYOSHO genuine parts.

安全上の注意 Safety Precautions

エンジンの調整は必ず後ろから行なってください。前、横からは大変危険ですので絶対に行なわないでください。
Always regulate the engine from behind, but never from infront or from the sides, because a rotating propeller might badly injure you.

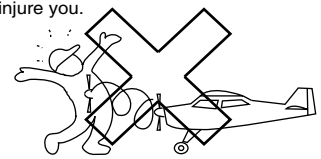

プロペラが回転中の機体には絶対に見物の人を近付けないで下さい。
Do not allow watching people to get too close to a rotating propeller.

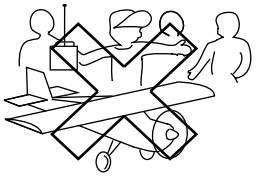

傷ついたプロペラ、変形したスピンナーは使用しないでください。
Immediately disuse defective propellers as well as deformed spinners.

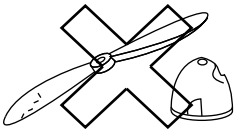

プロポの電池が弱くなったものは、新しいものと交換してください。
If the batteries of the radio system are flat, replace them with new ones.

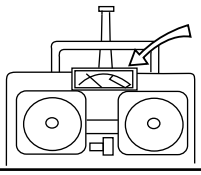

まわりにいる人の上では飛行させないでください。
Do not fly your airplane above people standing around.

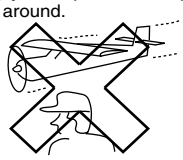

空の燃料缶は火中に投げ入れないでください、非常に危険です。
Never throw burning, gleaming or smouldering things into fuel cans, even if these happen to be empty. This could result in serious injury.

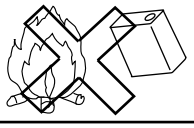

パーツに関するお問い合わせは、右記ユーザー相談室までお寄せください。

メーカー指定の純正部品を使用して安全にR/Cを楽しみましょう。

京商株式会社 〒243-0034 神奈川県厚木市船子153
●ユーザー相談室直通 TEL.046-229-4115
お問い合わせは：月曜～金曜(祝祭日を除く) 10:00~18:00

KYOSHO® THE FINEST RADIO CONTROL MODELS

85290005-1 PRINTED IN CHINA